Megállapodás a Nemzetközi Vasúti Árufuvarozásról (SzMGSz)

A közvetlen nemzetközi vasúti árufuvarozás szabályozására

az Albán Köztársaság,
Azerbajdzsán Köztársaság,
a Belarusz Köztársaság,
a Bolgár Köztársaság,
az Észt Köztársaság,
a Grúz Köztársaság,
az Iráni Iszlám Köztársaság,
a Kazah Köztársaság,
a Kínai Népköztársaság,
a Kirgiz Köztársaság,
a Koreai Népi Demokratikus Köztársaság,
a Lengyel Köztársaság,
a Lett Köztársaság,
a Litván Köztársaság,
a Magyar Köztársaság,
a Moldovai Köztársaság,
Mongólia,
az Oroszországi Föderáció,
a Tádzsik Köztársaság,
Türkmenisztán,
Ukrajna,
az Üzbég Köztársaság,
a Vietnami Szocialista Köztársaság

vasútjait felügyelő minisztériumok* a következő Megállapodást kötötték:

* A Magyar Köztársaság részéről a Megállapodást a Magyar Köztársaság Kormánya kötötte meg.

I. RÉSZ

ÁLTALÁNOS RENDELKEZÉSEK

1. Cikk

A Megállapodás tárgya

Ez a Megállapodás szabályozza az Albán Köztársaság, az Azerbajdzsán Köztársaság, a Belarusz Köztársaság, a Bolgár Köztársaság, az Észt Köztársaság, a Grúz Köztársaság, az Iráni Iszlám Köztársaság, a Kazah Köztársaság, a Kínai Népköztársaság, a Kirgiz Köztársaság, a Koreai Népi Demokratikus Köztársaság, a Lengyel Köztársaság, a Lett Köztársaság, a Litván Köztársaság, a Magyar Köztársaság, a Moldovai Köztársaság, Mongólia, az Oroszországi Föderáció, a Tádzsik Köztársaság, Türkmenisztán, Ukrajna, az Üzbég Köztársaság és a Vietnami Szocialista Köztársaság vasútjai között a közvetlen nemzetközi vasúti áruforgalmat. E vasutak érdekeit a vasutakat felügyelő minisztériumok képviselik, amelyek ezt a Megállapodást megkötötték*.

2. Cikk

A Megállapodás alkalmazása

1. § E Megállapodás feltételeit kell alkalmazni a 3. Cikk 2. §-ában megjelölt állomások közötti közvetlen nemzetközi vasúti áruforgalomban, az e Megállapodás szerinti fuvarlevéllel végzett olyan árufuvarozásokra, amelyek csak az e Megállapodásban részes vasutak vonalait érintik.

Ez a Megállapodás a vasutakra, az áruk feladóira és átvevőire egyaránt kötelező, és a fuvarozási szerződésben részes felek nemzeti hovatartozásától függetlenül érvényes**.

2. § Az árufuvarozás azokból az országokból, amelyeknek vasútjai e Megállapodásban részesek, olyan országokon át, amelyeknek vasútjai ebben a Megállapodásban ugyancsak részesek, azokba az országokba, amelyeknek vasútjai ebben a Megállapodásban nem részesek, valamint ellenirányban az érdekelt vasutak által a kérdéses nemzetközi forgalomban alkalmazott átmeneti díjszabás rendelkezései szerint történik, amennyiben nem alkalmaznak más, a közvetlen nemzetközi vasúti áruforgalomról szóló megállapodást.

---

* A Magyar Köztársaság részéről a Megállapodást a Magyar Köztársaság Kormánya kötötte meg.

** A Magyar Köztársaság vasútjain a jelen Megállapodást csak az Ukrajna államhatárán keresztül lebonyolódó áruforgalomban alkalmazzák.

3. § Ez a Megállapodás nem alkalmazható azokra a fuvarozásokra, amelyeknél:

1. a feladási és a rendeltetési állomás ugyanannak az országnak a területén fekszik és a küldemény egy másik ország területét a feladási ország vasútjának vonataiban csak átmenetben érinti;

2. a küldemény fuvarozását két ország állomásai között egy harmadik ország területén keresztül a feladási vagy a rendeltetési ország vasútjának vonatával végzik;

3. a küldemény fuvarozását két szomszédos országban fekvő állomások között a teljes útvonalon az egyik ország vasútjának vonatával és az e vasúton érvényes belföldi szabályozás szerint végzik.

Az e szakasz 1., 2. és 3. pontjában említett fuvarozásokat az érdekelt vasutak között megkötendő külön megállapodások alapján kell végezni.

4. § Azon országok vasútjai, amelyek egyidejűleg más nemzetközi megállapodásnak is részesei, az egymás közötti árufuvarozást e Megállapodások alapján is végezhetik.

3. Cikk

A vasút fuvarozási kötelessége

1. § Ebben a Megállapodásban részes valamennyi vasút* köteles - a 4. Cikkben megnevezett áruk kivételével - e Megállapodás feltételei mellett minden árut fuvarozni, amennyiben:

1. a fuvarozás a feladási vasút fuvarozási tervében szerepel, hacsak a feladási vasút hatályos belföldi előírásai másként nem rendelkeznek;

2. a fuvarozás a vasút rendelkezésére álló fuvarozási eszközökkel lehetséges;

3. a feladó ennek a Megállapodásnak feltételeit teljesíti;

4. a fuvarozás elvégzését nem akadályozzák olyan körülmények, amelyeket a vasút ki nem kerülhet, és amelyeknek elhárítására nem képes.

---

* A „vasút” kifejezés alatt az adott ország valamennyi vasútja értendő.

2. § A vasutak kötelesek az árukat az olyan országok belföldi forgalomban árukezelésre megnyitott valamennyi állomása* között fuvarozni, amelyek vasútjai e Megállapodásban részesek, mégpedig:

1. átrakás nélkül az azonos nyomközű vasutak határállomásain át és

2. az áruk átrakásával, a forgóalvázak kicserélésével vagy nyomközváltós kerékpárok alkalmazásával az egymáshoz csatlakozó különböző nyomközű vasutak határállomásain át. Azt a fuvarozási feltételt, hogy az áru fuvarozása átrakással, forgóalvázcserével vagy nyomközváltós kerékpárok alkalmazásával történjék, a különböző nyomközű vasutakkal rendelkező, egymással határos országok vasútjai között kötött megállapodás alapján a vasút határozza meg.

A Koreai Népi Demokratikus Köztársaság vasútjaira rendelt küldemények csak azokra az állomásokra fuvarozhatók, amelyek jegyzékét ez a vasút az e Megállapodásban részes valamennyi vasúttal közli, és amelyeket az utóbbiak hatályos belföldi szabályozásuk szerint meghirdetnek.

A Kínai Népköztársaságba és a Koreai Népi Demokratikus Köztársaságba, valamint ellenirányban rendelt kocsirakományok és konténer rakományok fuvarozásához ezen országok vasútjaival, valamint a fuvarozásban részt vevő átmeneti vasutakkal való előzetes megállapodás szükséges.

3. § A vasút az illetékes kormányszervek rendeletére:

1. a forgalmat átmeneti időszakra egészében vagy részben beszüntetheti;

2. egyes áruk felvételét átmenetileg szüneteltetheti, vagy annak engedélyezését csak bizonyos feltételek mellett teljesítheti;

3. egyes áruk felvételét átmenetileg előnyben részesítheti.

Ezenkívül a vasút jogosult a felsorolt intézkedések megtételére, amennyiben az intézkedést olyan körülmények teszik szükségessé, amelyeket a vasút ki nem kerülhet, és amelyek elhárítására nem képes (pl. természeti csapások, más vis maior körülmények).

Az a vasút, amelynek hálózatán ilyen intézkedést tesznek, köteles erről az e Megállapodásban részes érdekelt vasutakat haladéktalanul távirattal vagy telefax útján értesíteni. Ezeket a vasutakat az intézkedés megszüntetéséről is haladéktalanul értesíteni kell.

Ezeket az intézkedéseket szükség szerint, a vasutakon érvényes belföldi szabályozás szerint kell kihirdetni.

---

* Árufuvarozás a 22. mellékletnek megfelelően csak az abban feltüntetett útirányokon történik.

4. Cikk

A fuvarozásból kizárt tárgyak

1. § Közvetlen nemzetközi vasúti áruforgalomban nem fuvarozhatók:

1. olyan tárgyak, amelyek fuvarozása a fuvarozásban részt vevő vasutak országainak akár csak egyikében is tilos;

2. olyan tárgyak, amelyek fuvarozása a fuvarozásban részt vevő vasutak országainak akár csak egyikében is a posta kizárólagos joga (1. számú melléklet);

3. olyan veszélyes áruk, amelyek fuvarozását az SZMGSZ 2. számú melléklete nem engedélyezi;

4. kisáru küldeményként történő feladás esetén a 10 kg-nál kisebb tömegű küldeménydarabok. Nem érinti ez a korlátozás az egyedenként 0,1 m^3-nél nagyobb térfogatú küldeménydarabokat;

5. átrakásos forgalomban, nem nyitható tetejű fedett kocsiban az olyan áruk, amelyeknek darabonkénti tömege 1,5 t-nál nagyobb;

6. átrakásos forgalomban kisáru küldeményként és nyitott kocsiban az olyan áruk, amelyek darabonkénti tömege 100 kg alatt van. Nem érinti ez a korlátozás azokat az árukat, amelyekre a 2. számú melléklet darabonkénti legnagyobb tömegként 100 kg-nál kisebb tömeget ír elő.

2. § Ha a fuvarozási szerződés végrehajtása során megállapítják, hogy a fuvarozásból kizárt árut vett fel a vasút fuvarozásra, azt - még helyes megnevezés esetében is - fel kell tartóztatni, és azzal annak az országnak a jogszabályai és rendelkezései szerint kell eljárni, amelyben feltartóztatták.

5. Cikk

Különleges feltételek mellett fuvarozható tárgyak

1. § Saját kerekeiken futó vasúti járművek (a vasúti emelődarukat is beleértve) fuvarozása csak akkor megengedett, ha a feladási vasút azok futóképességét megállapította, és ezt a megengedett legnagyobb sebesség és szükség szerint további fuvarozási feltételek egyidejű feltüntetésével a fuvarlevélnek „Az áru megnevezése” rovatában igazolta.

Ha a saját kerekein futó vasúti járműveket eltérő nyomközű vasútvonalakon kell fuvarozni, azokat csak az eltérő nyomközű vasúttal történt előzetes megegyezés alapján lehet fuvarozásra felvenni. Ebben az esetben a kocsik átállításához szükséges másik nyomközű tartalék forgóalvázakat a feladó köteles rendelkezésre bocsátani. Ha az eltérő nyomközű vasút átmeneti vasútként vesz részt a fuvarozásban, a fuvarozás

egyeztetésekor kiköthető, hogy az átmeneti vasút bocsásson rendelkezésre forgóalvázakat a saját vonalain történő fuvarozáshoz.

Saját kerekeiken futó mozdonyok, szerkocsik, metrókocsik, motorkocsik és vasúti emelődaruk fuvarozásánál a feladó köteles azok kíséretéről a 3. számú mellékletben foglalt előírásoknak megfelelően gondoskodni.

2. § Élő állatok csak kísérővel fuvarozhatók, kivéve a biztosan lezárt ketrecekben, ládákban, kosarakban és más efféle csomagolásban, átrakás nélküli forgalomban kisáru küldeményként feladott kis méretű élő állatokat és madarakat.

A feladó köteles az állatok kíséretéről a 3. számú mellékletben foglalt előírásoknak megfelelően gondoskodni.

A feladó köteles a feladási és a rendeltetési, valamint az átmeneti országok állat-egészségügyi előírásait megtartani.

3. § Gyorsan romló áruk a 4. számú mellékletben foglalt előírások betartásával fuvarozhatók. A Vietnami Szocialista Köztársaságba rendelt, vagy ennek vasútvonalain átmenetben továbbítandó gyorsan romló áruk fuvarozásáról a Vietnami Szocialista Köztársaság vasútjával előzetesen meg kell állapodni.

4. § A következőkben felsorolt áruk csak a fuvarozásban részt vevő vasutak közötti előzetes megállapodás alapján fuvarozhatók:

1. azok az áruk, amelyeknek darabonkénti tömege 60 tonnát - átrakásos forgalomban, a Vietnami Szocialista Köztársaságba rendelt küldeményeknél pedig 20 tonnát - meghaladja;

2. a 18 m-nél hosszabb áruk, illetőleg a Vietnami Szocialista Köztársaságba rendelt 12 m-nél hosszabb áruk.

A Vietnami Szocialista Köztársaságba rendelt áruk kivételével, előzetes megállapodás nélkül fuvarozhatók:

- átrakás nélküli forgalomban az egy kocsira rakott 18 m-nél hosszabb, de legfeljebb 25 m hosszúságú áruk. Ha védőkocsit kell alkalmazni, az árunak nem szabad azon feküdnie;

- vasúti sínek és betongömbvas legfeljebb 30 m hosszúságig, az 1435 mm nyomközű európai vasutakon pedig legfeljebb 36 m hosszúságig;

3. azok az áruk, amelyek az 5. számú mellékletben bemutatott rakszelvényt a fuvarozásban részt vevő vasutaknak akár csak egyikén is meghaladják (rakszelvényt túllépő áruk).

Átrakásos forgalomban a rakszelvénytúllépés számításánál a vasúti kocsi padlójának a sínkorona felső élétől mért 1300 mm - a Vietnami Szocialista Köztársaság vasútján 1100 mm - magasságát kell alapul venni. Emellett azt kell feltételezni, hogy a kocsi egyenes, vízszintes vágányon áll és a kocsi hossztengelye a pálya középvonalával egybeesik;

4. átrakásos forgalomban a süllyesztett rakfelületű kocsira berakott áruk;

5. átrakásos forgalomban a különleges tartálykocsiba berakott vegyi áruk;

6. a Vietnami Szocialista Köztársaságba valamennyi, tartálykocsiba berakott folyékony áru.

Az ilyen áruk fuvarozási feltételeinek megállapítása céljából a feladó köteles a feladás előtt átrakás nélküli forgalomban legalább 1 hónappal, átrakásos forgalomban pedig legalább 2 hónappal korábban a feladási állomással közölni a göngyöleg vagy csomagolás nemét és az egyes árudarabok tömegét, továbbá az e szakasz 1., 2. és 3. pontjaiban felsorolt áruk esetében azok méreteit, valamint szükség szerint rakodási vázlatrajzát is. A rakodási szelvényen túlérő küldeményeknél a feladó minden esetben köteles rakodási és rögzítési vázlatrajzot benyújtani, kivéve a 14.1. számú mellékletben tárgyalt eseteket.

Ha a rakszelvényt túllépő küldeményt az átmeneti vasutak vonalain kerülő útirányon át kell fuvarozni, a feladó köteles a fuvarlevélnek „A feladó különleges nyilatkozatai” rovatában ezt a kerülő útirányt megadni.

5. § A rakszelvényt túllépő aszimmetrikus küldemények, az egyenként 3 tonnát meghaladó tömegű árudarabok, valamint az 1 m magasságot meghaladó szerkezetek és gépek, továbbá ládába csomagolt áruk esetén a feladó köteles a tömegpontot minden egyes árudarabnak hossz- és keresztirányban mindkét oldalán vízálló festékkel, a 6. számú melléklet szerinti „Tömegpont” jelöléssel megjelölni és minden egyes árudarab összes tömegét feltüntetni.

Rakszelvényt túllépő küldeménynek a Bolgár Köztársaság, az Iráni Iszlám Köztársaság, a Kínai Népköztársaság, a Koreai Népi-Demokratikus Köztársaság, a Lengyel Köztársaság, a Magyar Köztársaság, Mongólia és a Vietnami Szocialista Köztársaság vasútjain végzett fuvarozása esetén a feladó köteles az áru mindkét hosszanti oldalát a következő felirattal ellátni, vagy azokra a következő feliratú (vörös színű kerettel ellátott) táblát felerősíteni: "Vigyázat! Rakszelvényen túllépő küldemény a ..... (a BDZ, RAI, KZD, ZC, PKP, MÁV, MTZ, VZD vasutak cégjele) vasutakon / Внимание! Негабаритный груз на …… (БДЖ, РАИ, КЖД, ЗЧ, ПКП, МАВ, МТЗ, ВЖД)". Ezt a feliratot a feladási ország nyelvén kell elkészíteni, és orosz nyelvű fordítással, a Kínai Népköztársaság, a Koreai Népi Demokratikus Köztársaság, a Vietnami Szocialista Köztársaság vasútjain végzett fuvarozás esetén pedig kínai vagy orosz nyelvű fordítással kell ellátni.

Rakszelvényt túllépő küldeménynek a felsorolásban nem szereplő többi 1520 mm nyomtávolságú vasúton végzett fuvarozása esetén a feladó vagy az 1520 mm nyomtávolságú vasúti kocsiba való átrakást végző állomás a kocsi padlójára és az árura élénk színű, vízzel nem eltávolítható festékkel ellenőrző sávokat köteles felfesteni, valamint az áru mindkét hosszanti oldalát ellátni a rakszelvény túllépésére és a gurítódombbal rendelkező állomásokon való áthaladás feltételeire vonatkozó, – amennyiben ezeket a feltételeket az egyeztetett rakodási vázlatrajz tartalmazza, – felirattal vagy táblával, amelyek szövege a következő: „Rakszelvény túllépés … (rakszelvény túllépés jelzőszáma)", „Nem gurítható", „Gurítódombra vinni tilos" / „Негабаритность …", „Не спускать с горки", „Не пропускать через горку". A feliratot (orosz) munkanyelven kell készíteni, és szükség szerint más nyelvre történő fordítással kell ellátni.

6. § A gépjárművek kizárólag a 7. számú mellékletben foglalt feltételek betartásával adhatók fel fuvarozásra.

7. § Veszélyes áruk csak a 2. számú mellékletben rögzített feltételek betartása esetén vehetők fel fuvarozásra.

8. § A vasút hulla fuvarozását a következő feltételekkel vállalja:

1. minden hullát csak ellenállóképes és légmentesen lezárt fémkoporsóban vagy bádogborítással légmentesített fakoporsóban vesz fel fuvarozásra. A koporsót szilárdan rögzítve fatartályba kell behelyezni;

2. a feladó köteles a fuvarlevélhez az egészségügyi szervek által kiállított orvosi igazolást mellékelni, amelyből kitűnik, hogy a hulla fuvarozásához hozzájárulnak;

3. hullát csak gyorsáru kocsirakományként vesz fel fuvarozásra;

4. a hullához tartozó tárgyak 500 kg összes tömegig berakhatók abba a vasúti kocsiba, amelyben a hullát tartalmazó koporsót fuvarozzák. Ezeket a tárgyakat a vasút díjmentesen fuvarozza, azonban értük felelősséget nem vállal;

5. hulla csak a feladó árukísérőjével, a 3. számú mellékletben foglalt feltételekkel fuvarozható. A feladó kérelmére és a fuvarozásban részt vevő valamennyi vasút hozzájárulásával hulla kísérő nélkül is fuvarozható.

9. § Ha a fuvarozási szerződés végrehajtása során megállapítják, hogy az e cikk 1-8. §-ában megnevezett és csak különleges feltételek mellett fuvarozható árukat e feltételek megtartása nélkül vettek fel fuvarozásra, ezeket a vasút feltartóztatja és a 21. Cikk rendelkezései szerint kezeli. Ha a veszélyes áru csomagolásának állapota nem teszi lehetővé a továbbfuvarozást, az ilyen árut a vasút feltartóztatja és annak az

országnak a belföldi jogszabályai és szabályzatai szerint jár el, amelyben a küldeményt feltartóztatták.

10. § Kivételes esetekben, amennyiben bizonyos áruk fuvarozása különleges körülmények következtében az SZMGSZ rendelkezései alapján nem végezhető el, a fuvarozásban részt vevő vasutak a feladó és az átvevő együttes bevonásával, egyeztetéssel állapíthatják meg a kérdéses áru különleges feltételekkel való fuvarozásának feltételeit.

6. Cikk

Különleges előírások meghatározott fuvarozásokra

1. § A veszélyes áruk fuvarozásánál a 2. számú melléklet (A veszélyes áruk fuvarozásáról szóló szabályzat) rendelkezéseit kell alkalmazni.

2. § A kísért áruk fuvarozásánál a 3. számú melléklet (A küldeményeknek a feladó vagy az átvevő által biztosított kísérővel végzett fuvarozásáról szóló szabályzat) rendelkezéseit kell alkalmazni.

3. § A gyorsan romló áruk fuvarozásánál a 4. számú melléklet (A gyorsan romló áruk fuvarozásáról szóló szabályzat) rendelkezéseit kell alkalmazni.

4. § Gépjárművek fuvarozásánál a 7. számú melléklet (A gépjárművek fuvarozásáról szóló szabályzat) rendelkezéseit kell alkalmazni.

5. § Az áruknak konténerben végzett fuvarozásánál a 8. számú melléklet (A konténerek fuvarozásáról szóló szabályzat) rendelkezéseit kell alkalmazni.

6. §

7. § A rakott és az üres, nem vasúti tulajdont képező vagy a vasút által bérbe adott vasúti kocsik fuvarozásánál a 10. számú melléklet (A magántulajdonú teherkocsik és a vasút által bérbe adott vasúttársasági teherkocsik fuvarozásáról szóló szabályzat) rendelkezéseit kell alkalmazni.

8. § Áruknak egységrakományban végzett fuvarozásánál a 11. számú melléklet (Az áruknak egységrakományban végzett fuvarozásáról szóló szabályzat) rendelkezéseit kell alkalmazni.

9. § Rakott közúti járműszerelvények, tehergépkocsik, pótkocsik, félpótkocsik és közúti cserefelépítmények intermodális fuvarozásánál*, valamint ezek vasúti fuvarozását megelőzően és azt követően üresen végzett fuvarozásánál a 21. számú melléklet (A közúti járműszerelvények, tehergépkocsik, pótkocsik, félpótkocsik és közúti cserefelépítmények fuvarozásáról szóló Szabályzat) rendelkezéseit kell alkalmazni.

---

* Intermodális fuvarozás – két vagy több szállítási móddal egymásután végzett árufuvarozás ugyanabban a szállítási egységben vagy közúti szállítóeszközben magának az árunak az átrakása nélkül a szállítási mód váltása során.

10. § Az e Megállapodásban részes két vagy több vasút megállapodhat a 7. Cikkben leírt elektronikus fuvarlevéllel történő fuvarozásról. Az ilyen fuvarozáshoz külön előírásokat lehet egyeztetni.

11. § Olyan országokba végzett fuvarozáshoz, amelyekben a „Nemzetközi Vasúti Árufuvarozási Szerződésre vonatkozó Egységes Szabályokat" (a CIM-et, amely a COTIF Nemzetközi Vasúti Fuvarozási Egyezmény B. függeléke) alkalmazzák, és ellenkező irányban alkalmazható a CIM/SZMGSZ fuvarlevél. A CIM/SZMGSZ fuvarlevél alkalmazásának sajátosságait a 22. számú melléklet (CIM/SZMGSZ Fuvarlevél Kézikönyv) tartalmazza.

II. RÉSZ

A FUVAROZÁSI SZERZŐDÉS MEGKÖTÉSE

7. Cikk

A fuvarlevél

1. § A fuvarozási szerződés megkötéséhez egységes mintájú fuvarlevelet kell kiállítani. A fuvarlevél a 12.1. számú vagy a 12.2. számú melléklet mintájának megfelelő

1 - eredeti fuvarlevél,

2 - rovatlap,

3 - fuvarlevél másodpéldány,

4 - átvételi elismervény,

5 - értesítőlevél az áru megérkezéséről

megnevezésű lapokból, valamint a 12.3. számú vagy a 12.4. számú melléklet mintájának megfelelő rovatlap-pótlapokból áll, amelyeket a szükséges példányszámban kell csatolni, nevezetesen:

- két példányban a feladási vasút, és

- egy-egy példányban a fuvarozásban részt vevő valamennyi átmeneti vasút számára.

A feladó a fuvarlevélhez rovatlap pótlapokat csatolhat az útközben vagy a rendeltetési vasúton érvényes vámelőírások teljesítése céljából.

A feladó köteles a feladási állomás részére az árunak a fuvarozásra történő feladásával egyidejűleg minden küldeményhez szabályszerűen kitöltött és aláírt fuvarlevelet átadni. A fuvarlevelet szigorúan az 'A fuvarlevél kitöltéséről készült

útmutató' (12.5. számú melléklet) előírásainak betartásával kell kitölteni, míg olyan országokba végzett fuvarozásnál, amelyek vasútjai az SZMGSZ-nek nem részesei és annak rendelkezéseit nem alkalmazzák, az SZMGSZ 12.6. számú mellékletének előírásai szerint.

A feladási vasúton érvényes belföldi szabályozás elrendelheti a szükséges darabszámú rovatlap-pótlapnak a feladási állomás által történő kitöltését, valamint a feladási vasút részére eltérő mennyiségű rovatlap-pótlap kiállítását.

A fuvarlevél 1., 2., 4. és 5. lapja a küldeményt a rendeltetési állomásig kíséri. A fuvarlevél 3. lapját (a fuvarlevél másodpéldányt) a fuvarozási szerződés megkötése után a vasút kiszolgáltatja a feladónak. Ennek a lapnak nincs az eredeti fuvarlevél példánnyal (a fuvarlevél 1. lapja) azonos érvénye.

2. § A fuvarlevél űrlapot a feladási ország nyelvén, valamint az OSZZSD egy vagy két hivatalos nyelvén (kínaiul, oroszul) kell kinyomtatni.

A fuvarlevelet a feladási ország nyelvén, az OSZZSD valamelyik hivatalos nyelvére (kínai, orosz), nevezetesen:

- Azerbajdzsán Köztársaságba, a Belarusz Köztársaságba, a Bolgár Köztársaságba, az Észt Köztársaságba, a Grúz Köztársaságba, a Lengyel Köztársaságba, a Lett Köztársaságba, a Litván Köztársaságba, az Iráni Iszlám Köztársaságba, a Kazah Köztársaságba, a Kirgíz Köztársaságba, a Magyar Köztársaságba, a Moldovai Köztársaságba, az Oroszországi Föderációba, a Tádzsik Köztársaságba, Türkmenisztánba, Ukrajnába és az Üzbég Köztársaságba irányuló fuvarozás esetén - orosz nyelvre;

- a Vietnami Szocialista Köztársaságba, a Kínai Népköztársaságba és a Koreai Népi Demokratikus Köztársaságba irányuló fuvarozás esetén - kínai vagy orosz nyelvre;

- a Mongóliába vagy azon át irányuló fuvarozás esetén - orosz nyelvre történő fordítással ellátva kell kitölteni.

A fuvarozásban részt vevő vasutak egymás között ettől eltérően is megállapodhatnak a fuvarlevélbe tett bejegyzések fordításáról.

3. § A fuvarlevél űrlap A4 formátumú és

1. teheráru részére - fehér papírra, fekete színnel,

2. gyorsáru részére - az elő- és hátoldal felső és alsó szélén egy-egy 1 cm szélességű vörös sávval ellátott fehér papírra, fekete színnel kell nyomtatni.

A feladási vasúton érvényes belföldi szabályozás szerint a fuvarlevél másodpéldány (a fuvarlevél 3. lapja) más színű papírra is nyomható.

A feladó által választott fehér színű vagy vörös sávval ellátott fuvarlevél űrlap jelzi, hogy az árut a teljes fuvarozási útvonalon teherárukénti vagy gyorsáruként kell továbbítani.

A fuvarlevél űrlap nyomtatásához megengedett vízjellel ellátott papír használata. Megengedett a fuvarlevél űrlapon a küldemény nyomdai sorszámának, mikro méretű azonosítójának feltüntetése, hologramnak vagy világos tónusú színes hálónak a felvitele a papír fehér alaptónusának megváltoztatása nélkül.

4. § Az érdekelt vasutakkal kötött megállapodás alapján kocsirakományokat és - átrakás nélküli forgalomban - konténer rakományokat az e Megállapodásban részes egy vagy több vasút vonalain személyszállító vonatokban is lehet fuvarozni. Az ilyen fuvarozást a feladónak a feladási vasúttól legkésőbb 8 nappal a feladás előtt kell kérnie.

Ha a feladó az árunak személyszállító vonattal történő továbbításához a hozzájárulást megkapta, köteles a fuvarlevélnek „A feladó különleges nyilatkozatai" rovatába a következőket bejegyezni:

„A küldeményt ..... (a vasutak cégjele) vasutakon személyszállító vonattal kell fuvarozni. (cirill szöveg)"

Ezeket a küldeményeket gyorsáru fuvarlevéllel kell feladni.

5. § Az adatokat a fuvarlevélbe olvashatóan, tintával, golyóstollal (ha ennek használata a feladási vasúton érvényes belföldi szabályozással nem ellentétes), írógéppel, számítógéppel, nyomdai úton vagy bélyegző alkalmazásával kell bejegyezni. A bejegyzésekhez vörös színt csak akkor szabad használni, ha azt ez a Megállapodás kifejezetten előírja.

A feladó vagy a vasút minden adatot a fuvarlevélnek az e célra rendelt rovatába köteles bejegyezni.

A fuvarlevél kitöltéséhez rövidítéseket tilos használni, kivéve a 12.5. számú mellékletben felsoroltakat, valamint az e Cikk 7. §-ában és a 15. Cikk 2. §-ában előírt eseteket. A bélyegzőlenyomatoknak a fuvarlevélen jól olvashatóaknak kell lenniük. A feladó bejegyzéseit nem szabad helyesbíteni (áthúzni, átragasztással javítani stb.), radírozni vagy olvashatatlanná tenni.

Kivételes esetekben a feladó a fuvarlevélnek egy vagy egymással tartalmilag összefüggő két rovatában helyesbítéseket végezhet. A helyesbítések tényét „A feladó különleges nyilatkozatai" rovatba köteles bejegyezni és aláírásával vagy bélyegzőlenyomatával igazolni.

A fuvarlevél adatainak a vasút által végzett helyesbítéseit és kiegészítéseit az illetékes vasúti alkalmazott köteles aláírásával és az állomási bélyegző lenyomatával igazolni.

6. § A feladó köteles a fuvarlevélbe bejegyezni a feladási országnak és az átmeneti országoknak azokat a kilépő határállomásait, amelyeken át a küldeményt továbbítani kell. Ha a küldemény egy kilépő határállomásról a szomszédos ország több belépő határállomásán át fuvarozható, a fuvarlevélben a kívánt belépő határállomást is elő kell írni.

A feladó lehetőség szerint azokat a határállomásokat köteles előírni, amelyek a feladási és a rendeltetési állomás között a legrövidebb útvonalon fekszenek. A feladó az átmeneti vasutakra csak a kérdéses nemzetközi forgalomban alkalmazott átmeneti díjszabásban felsorolt határállomásokat jelölheti meg.

A feladó a Koreai Népi Demokratikus Köztársaságba irányuló fuvarozásnál a fuvarlevélnek a „Rendeltetési vasút és állomás" rovatába, a Koreai Népi Demokratikus Köztársaságból történő árufuvarozás esetében pedig a fuvarlevél „Feladási állomás" rovatába az állomás megnevezésén kívül e vasút és állomás egyezményes jelzőszámát is köteles bejegyezni.

7. § A küldemény feladója vagy átvevője csak egy természetes vagy jogi személy lehet. A fuvarlevélnek „Az átvevő neve, postacíme" rovatába olyan adatok nem írhatók be, amelyek nem tartalmazzák az átvevő nevét és annak postacímét, hacsak az érintett vasutak által a kérdéses nemzetközi forgalomban alkalmazott átmeneti díjszabás ettől eltérően nem rendelkezik.

A Vietnami Szocialista Köztársaságba, a Kínai Népköztársaságba és a Koreai Népi Demokratikus Köztársaságba irányuló fuvarozásnál és ellenirányban a fuvarlevélnek „A feladó neve, postacíme" vagy „Az átvevő neve, postacíme" rovatában a feladónak vagy az átvevőnek és postacímüknek ezekben az országokban előírt megjelölése is (pl.: „6 DM-12") megengedett.

8. § Az árukat a fuvarlevélben a következőképpen kell megnevezni:

1. az 5. Cikk 7. §-a szerint fuvarozandó árukat a 2. számú mellékletben és az e szakasz 2-4. pontjaiban foglalt előírásoknak megfelelően;

2. az e Megállapodásban részes vasutak vonalait átmenetben érintő árukat a kérdéses nemzetközi forgalomban alkalmazott átmeneti díjszabás áruosztályozása szerint.

A feladó ezenkívül zárójelben beírhatja a fuvarlevélbe az áru megnevezését a feladási vagy a rendeltetési vasút belföldi díjszabásának áruosztályozása szerint vagy kétféle megjelöléssel - a feladási és a rendeltetési vasút belföldi díjszabásának áruosztályozása szerint;

3. két szomszédos ország között fuvarozott árukat, ha ezen országok vasútjai között közvetlen díjszabás van érvényben, e közvetlen díjszabás áruosztályozása szerint;

4. minden más esetben a feladási vasút vagy a feladási és a rendeltetési vasút belföldi díjszabásainak áruosztályozása szerint; az ilyen megnevezésnél az áru osztályba sorolása céljából meg kell adni a fuvarlevélben az áru jellegét és állapotát is.

9. § Tűzifa és fűrészáru fuvarozásra történő feladása esetén a fuvarlevélnek „Az áru megnevezése” rovatában a feladó megadhatja a rakatok mennyiségét és magasságát centiméterben vagy térfogatát köbméterben stb.

10. § Ha egy kocsirakomány berakásához olyan kocsit használnak, amelyen „ABC” terhelési felirat van, a fuvarlevél „Rakománytömeg (t)” rovatába a „C” betűt és az e betű alatt megadott legnagyobb tömeget kell beírni.

11. § Az áru tömegét, valamint a tömeg megállapításának módját a fuvarlevél megfelelő rovataiba a feladási vasúton érvényes belföldi szabályozás szerint kell bejegyezni.

12. § Ha a fuvarlevélnek az árura vonatkozó adatok bejegyzésére rendelt 9-13. rovataiban és a konténerekre, valamint a rakszerekre vonatkozó adatok bejegyzésére rendelt 18. és 19. rovataiban lévő hely nem elegendő, akkor a fuvarlevél 1-5. lapjaihoz és a rovatlap valamennyi többletpéldányához a fuvarlevél méretével megegyező pótlapot kell hozzáfűzni. A pótlapokba rovatok szerint külön kell bevezetni a megfelelő adatokat. A fuvarlevél 9-11. vagy 18. és 19. rovataiba a következő bejegyzést kell tenni:

„Az adatokat lásd a pótlapon”. A fuvarlevél 12. és 13. rovataiba a küldemény összes darabszámát és összes tömegét kell beírni.

Ha a fuvarlevélnek a kocsira vonatkozó adatok bejegyzésére rendelt 27-30. rovataiban nincs elegendő hely, a további adatokat pótlapra kell felvenni. A pótlapot egy-egy példányban csatolni kell a fuvarlevél 1-5. lapjaihoz és a rovatlap valamennyi többletpéldányához. A 27-30. rovatok utolsó sorába be kell írni: „Folytatást lásd a pótlapon”.

A feladó a fuvarlevélnek „A feladó különleges nyilatkozatai” és „A feladó által csatolt kísérőiratok” rovataihoz is csatolhat pótlapot.

A feladó köteles valamennyi pótlapot aláírni és „A feladó által csatolt kísérőiratok” rovatba a csatolt pótlapok darabszámát bevezetni.

Amennyiben a feladási vasúton érvényes belföldi szabályozás szerint a feladási állomás rovatlap többletpéldányokat állít ki, a feladási állomás felkérésére a feladó köteles a rovatlap többletpéldányokhoz való csatolás céljából a szükséges mennyiségű pótlapot átadni.

A csatolandó pótlapokat az e cikk 2. §-ában előírt nyelveken kell kiállítani.

13. § A feladó a fuvarlevélnek „A vasútra nem kötelező bejegyzések” rovatába a küldeményre vonatkozó olyan bejegyzéseket tehet, amelyek csak az átvevő tájékoztatására szolgálnak, és amelyekből a vasútra nézve sem kötelezettség, sem felelősség nem származik, mint például:

„A .....-n kelt szerződés szerint”

„A ..... számú megbízásra (kötés vagy megrendelésszámra)”
„.....-nek továbbküldésre”.

14. § A fuvarozási szerződés elektronikus fuvarlevéllel is megköthető.

Az elektronikus fuvarlevél - az adatok számítógéppel összeállított olyan halmaza, amely az írásos formában készített fuvarlevélnek a „fuvarozási szerződés megkötési” funkcióját betölti.

Az adatoknak az elektronikus fuvarlevélbe való bevitele módját a feladási vasút a feladóval egyezteti.

Az elektronikus fuvarlevél és pótlapjai szükség szerint kinyomtathatók az SZMGSZ 12.1., 12.2., 12.3. és 12.4. számú mellékletei szerinti formában és az e Cikk 12. §-ának előírásaival összhangban. Amennyiben a küldeményt gyorsáruként kell továbbítani, az írásos fuvarlevél vörös sávjai helyett az elektronikus fuvarlevél kinyomtatott másolatának jobb felső sarkában „Gyorsáru (cirill szöveg)” feliratot kell feltüntetni.

Az elektronikus fuvarlevél tartalmában az SZMGSZ-ben előírt esetekben eszközölt módosításokat az eredeti adatok meghagyása mellett kell felvenni.

15. § A fuvarozási szerződés CIM/SZMGSZ fuvarlevéllel is megköthető. A fuvarlevél mintáját, kitöltési útmutatóját a 22. számú melléklet (CIM/SZMGSZ Fuvarlevél Kézikönyv) tartalmazza.

8. Cikk

Az áruk felvétele fuvarozásra

1. § Küldeménynek minősülnek az egy feladótól, egy fuvarlevéllel, egy feladási állomáson, egy átvevő részére, egy rendeltetési állomásra történő fuvarozás céljából felvett áruk. A küldemény lehet: kocsi-, kisáru-, konténer- és huckepack rakomány.

Kocsirakománynak minősülnek azok az egy fuvarlevéllel feladott áruk, amelyek fuvarozásához terjedelmüknél vagy sajátosságaiknál fogva egy vasúti kocsi kizárólagos használata szükséges.

Kisárunak minősül az egy fuvarlevéllel feladott olyan áru, amelynek összes tömege nem haladja meg az 5000 kg-ot, és amelynek fuvarozásához terjedelménél és sajátosságainál fogva kizárólagos használatú kocsi nem szükséges. A fuvarozásban részvevő vasutak egymás közötti megállapodása alapján az 5000 kg összes tömeget túllépő árunak kisáruként történő felvétele is megengedett, ha fuvarozásához terjedelménél fogva nem szükséges kizárólagos használatú vasúti kocsi.

Konténer rakománynak minősül az egy fuvarlevéllel, univerzális közepes konténerben, nagykonténerben feladott áru vagy üresen feladott univerzális közepes konténer, nagykonténer.

Huckepack rakománynak minősül az egy fuvarlevéllel feladott, rakott közúti járműszerelvény (egy vagy két vasúti kocsira berakva), tehergépkocsi, pótkocsi, félpótkocsi és közúti cserefelépítmény vagy a közúti járműszerelvény, tehergépkocsi, pótkocsi, félpótkocsi és közúti cserefelépítmény üresen az árunak vasúton végzett fuvarozására történő igénybevételét megelőzően és azt követően.

A feladó köteles a fuvarlevélnek „A küldemény neme” rovatában megjelölni, hogy az árut kocsirakományként, kisáruként vagy konténer rakományként adja fel fuvarozásra. Huckepack rakomány feladása esetén a küldemény nemét a fuvarlevélen nem kell megjelölni.

Ugyanabban a vasúti kocsiban nem megengedett a következő küldemények együttes feladása és felvétele:

- több kocsirakomány együtt;

- kocsirakomány más küldeményféleségekkel együtt;

konténer rakomány más küldeményféleségekkel együtt; huckepack rakomány más küldeményféleségekkel együtt.

2. § Egy fuvarlevéllel, kocsirakományként veszi fel a vasút fuvarozásra azokat az árukat, amelyek

- tömege vagy térfogata a vasúti kocsi terhelési határát, illetőleg befogadóképességét (raktérfogatát) nem haladja meg;

- fuvarozásához két vagy több összekapcsolt vasúti kocsi szükséges.

A feladó írásbeli kérelmére azonos fajta árukkal megrakott vasúti kocsiknak és konténereknek zárt vonatokban (kocsi-csoportban) történő fuvarozása ugyanarra a rendeltetési állomásra és ugyanazon átvevő részére megengedett, ha ehhez a fuvarozásban résztvevő valamennyi vasút hozzájárult.

A feladó ebben az esetben köteles bevezetni a szükséges adatokat

az egy fuvarlevéllel, zárt vonattal (csoportban) fuvarozott kocsikról készült jegyzékbe (13.1. számú melléklet) – a 13.2. számú mellékletekben foglaltak szerint;

az egy fuvarlevéllel, zárt vonattal (csoportban) fuvarozott konténerekről készült jegyzékbe (13.3. számú melléklet) – a 13.4. számú mellékletekben foglaltak szerint;

a CIM/SZMGSZ kocsijegyzékbe vagy a CIM/SZMGSZ konténer-jegyzékbe – a 22. számú mellékletben foglaltak szerint,

és e jegyzéket a 13.2., 13.4. vagy a 22. számú mellékletben előírt példány-számban a fuvarlevéllel együtt benyújtani.

A jegyzék egy példányát a fuvarlevél-másodpéldánnyal együtt a feladó részére vissza kell szolgáltatni.

Vasúti kocsiknak egy fuvarlevéllel, zárt vonatokban (kocsi-csoportban) történő fuvarozása esetén a fuvarlevél alábbi rovataiba a feladó köteles bejegyezni a "Lásd a csatolt jegyzéket" szöveget:

az SZMGSZ fuvarlevél "Kocsi-szám", "Rakománytömeg (t)", "Tengely" és "Saját tömeg" rovataiba;

a CIM/SZMGSZ fuvarlevél "Kocsi-szám" rovatába.

Konténerek egy fuvarlevéllel, zárt vonatokban (kocsi-csoportban) történő fuvarozása esetén a fuvarlevél alábbi rovataiba a feladó köteles bejegyezni a "Lásd a csatolt jegyzéket" szöveget:

az SZMGSZ fuvarlevél "Kocsi-szám", "Rakománytömeg (t)", "Tengely", "Saját tömeg", "Nem, kategória" és "Tulajdonos és sorszám" rovataiba;

a CIM/SZMGSZ fuvarlevél "Kocsi-szám" és "A rakomány megnevezése" rovataiba.

Vasúti kocsiknak egy CIM/SZMGSZ fuvarlevéllel, zárt vonatokban (kocsi-csoportban) történő fuvarozása esetén a fuvarlevél "Kocsiszám" rovatába a feladó köteles bejegyezni a következő szöveget: „Lásd a csatolt jegyzéket / Смотри прилагаемую ведомость”.

Amennyiben a feladási állomás 1435 mm-nél keskenyebb nyomközű vasútnak a belföldi forgalomban árukezelésre megnyitott állomása, akkor az áru egy fuvarlevéllel, több kocsiba rakva szintén feladható fuvarozásra, ha ezt a feladási vasúton érvényes belföldi szabályozás lehetővé teszi.

3. § A vasúti kocsik tengelyterhelése nemzetközi forgalomban végzett fuvarozásnál az 1435 mm nyomközű vasutakon legfeljebb 20 tonna lehet, kivéve a BDZ-t, ahol a tengelyterhelés nemzetközi forgalomban legfeljebb 22,5 t* lehet és a VZD-t**. A VZD 1000 mm nyomközű vonalain végzett fuvarozásnál a vasúti kocsik tengelyterhelése nem lehet több 14 t-nál***.

Az 1520 mm nyomközű AZ, CFM, GR, KRG, LDZ, LG, RZD, TDZ, TRK, UTI, UZ vasutakon végzett fuvarozásnál a vasúti kocsi tengelyterhelése legfeljebb 23,5 tonna lehet.

Egyes vasutak műszaki okokkal indokolt kivételes esetekben a tengelyterhelést átmenetileg a feltüntetett értékeknél alacsonyabbra is korlátozhatják, de csak konkrét határátmeneteken keresztül végzett fuvarozásoknál.

4. § A következő áruk egy kocsiban együtt sem egy, sem több fuvarlevéllel nem fuvarozhatók:

1. gyorsan romló áruk más gyorsan romló áruval, ha egymástól eltérő kezelést igényelnek;

2. gyorsan romló áruk más gyorsan romló áruval, ha a gyorsan romló áru a 4. számú melléklet 6. §-a szerint csak hőszabályozással fuvarozható vagy más különleges kezelést igényel;

3. az 5. Cikk 7. §-ában felsorolt áruk más áruval, ha ezeknek egy kocsiba való együvé rakását a 2. számú melléklet tiltja;

4. a feladó által berakott áruk olyan áruval, amelynek berakását a vasút végzi;

5. olyan áruk, amelyek a feladási vasúton érvényes belföldi szabályozás szerint egy kocsiban együtt nem fuvarozhatók;

6. ömlesztett áruk más áruval.

---

* A 20 t tengelyterhelés és a 7,2 t/m folyóméterenkénti tengelyterhelés a BDZ következő állomásaira vonatkozik: Aszenovgrád, Bojanovo, Bolsevik, Bracigovo, Cserkvica, Dolna Mitropolija, Jelhovo, Dolen Csiflik, Hiszara, Kurtovo-Konare, Milkovica, Novi Pazar, Panagjuriscse, Petrics, Pomorie, Szjedinenie, Szarafovo, Szomovit, Sztaro Orehovo, Sztrelcsa, Tenevo, Vcsa.
A Vidin – Calafat-kikötő útvonalon a:
- tengelyterhelés – 18 t;
- folyóméterenkénti tengelyterhelés – 3,6 t/m;
- több, mint 4 tengelyes kocsik átadása csak a CFR és a BDZ közötti előzetes egyeztetéssel lehetséges.

** A ≤ 20 t tengelyterhelés és a ≤ 6 t/m folyóméterenkénti tengelyterhelés a VZD következő 1435 mm nyomtávú és fonódott (1435 és 1000 mm-es) vágányú útvonalaira vonatkozik: Yen Vien – Dong Dang és Dong Dang – Uong Bi.

*** A ≤ 14 t tengelyterhelés és a ≤ 4,2 t/m folyóméterenkénti tengelyterhelés a VZD következő 1000 mm nyomtávú útvonalaira vonatkozik: Giap Bat – Lao Cai (Hanoi vagy Ha Dong állomáson keresztül), Yen Vien – Hai Phong, Yen Vien – Dong Dang, Hanoi – Vinh.
A Vinh – Da Nang útvonalon a:
- tengelyterhelés ≤ 14 t
- folyóméterenkénti tengelyterhelés ≤ 4,1 t/m.

5. § A fuvarozási szerződést megkötöttnek kell tekinteni, mihelyt a feladási állomás az árut a fuvarlevéllel együtt fuvarozásra átvette. A küldeménynek fuvarozásra történő felvételét a feladási állomás a fuvarlevélen keletbélyegzőjének lenyomatával igazolja. Ezenkívül a feladási állomás a 7. Cikk 12. §-ban foglaltaknak megfelelően adott esetben köteles a fuvarlevélhez csatolt pótlapokat is ellátni az állomás egyesített név és keletbélyegzőjének lenyomatával.

A fuvarlevelet azonnal le kell bélyegezni, mihelyt a feladó a fuvarlevélben felsorolt valamennyi árut átadta és az általa vállalt költségeket a feladási vasúton érvényes belföldi szabályozás szerint megfizette.

6. § A fuvarlevél - lebélyegzését követően - a fuvarozási szerződés megkötését bizonyítja.

7. § A kocsi-, konténer-, huckepack rakományok és a kisáruk felvételére és feladására egyebekben az SZMGSZ rendelkezéseit és az SZMGSZ szükséges rendelkezéseinek hiányában a feladási vasúton érvényes belföldi szabályozást kell alkalmazni.

9. Cikk

A göngyöleg, az áru csomagolása, jelölése, berakása, tömegének és darabszámának megállapítása. Lezárás

1. § Azt az árut, amelyhez a fuvarozás során esetleg előforduló elveszése, sérülése, megromlása és más természetű minőségromlása, valamint a fuvareszközökben, más árukban és személyeknek általa okozott kár megelőzésének érdekében göngyöleg vagy csomagolás szükséges, e követelményeket maradéktalanul kielégítő göngyölegben vagy csomagolásban kell feladni fuvarozásra. A feladó felelősséggel tartozik a göngyöleg és csomagolás hiányának vagy nem kielégítő állapotának valamennyi következményéért, s ezen belül meg kell térítse a vasútnak ilyen okból keletkezett kárát.

Amennyiben ilyen árukat göngyöleg vagy csomagolás nélkül, sérült göngyölegben vagy csomagolásban, valamint az áru természetének nem megfelelő, illetőleg olyan göngyölegben vagy csomagolásban adnak fel fuvarozásra, amely az árunak az egyik vasúti kocsiból a másik vasúti kocsiba történő átrakását nem biztosítja, a vasút köteles az áru felvételét megtagadni, ha külső szemrevételezés alapján megállapítható, hogy a göngyöleg vagy a csomagolás a követelményeknek nem felel meg, az áru biztonságos fuvarozását nem teszi lehetővé, illetőleg a göngyöleg vagy a csomagolás nem ép. A vasút az áru göngyölegének vagy csomagolásának külső szemrevételezését csak abban az esetben köteles elvégezni, ha az árut maga rakja be, vagy ha a feladó vasúti alkalmazott felügyelete mellett végzi a berakást.

Ha a vasút az áru felvételét megtagadja, köteles a feladó kívánságára erről jegyzőkönyvet felvenni és annak egy példányát részére kiszolgáltatni.

2. § A veszélyes árukat a 2. számú mellékletben foglalt feltételeknek megfelelően kell csomagolni.

3. § A feladó köteles a küldeménydarabokat olvasható, el nem mosódó feliratokkal vagy bárcákkal ellátni, melyeknek a fuvarlevél következő adatait kell tartalmazniuk:

1. a küldeménydarabok jelei és számai,

2. a feladási vasút és állomás megnevezése,

3. a rendeltetési vasút és állomás megnevezése,

4. a feladó és az átvevő neve,

5. kisárunál a küldeménydarabok mennyisége.

Kisárunál valamennyi küldeménydarabot meg kell jelölni.

Átköltözési ingóságnál a feladó ezenkívül köteles valamennyi küldeménydarabba az előzőekben felsoroltakat tartalmazó jegyzéket behelyezni.

Kocsirakománynál - az ömlesztve feladott áruk kivételével - kocsinként legalább 10, a vasúti kocsi ajtajai mellé berakott küldeménydarabot kell megjelölni.

Ha bizonyos áruk fuvarozása tulajdonságaik miatt különleges elővigyázatossági intézkedéseket igényel, a feladó köteles az egyes küldeménydarabokat a 6. számú melléklet mintái szerinti feliratokkal vagy ragaszbárcákkal ellátni, mint pl. „Óvatosan”, „Fölfelé”.

A 6. számú mellékletben felsorolt ragaszbárcákat a feladó köteles a kocsira is felhelyezni azon eseteket kivéve, ha a feladási vasúton érvényes belföldi szabályozás szerint a kocsikat ennek a vasútnak kell bárcával ellátni.

Az adatokat a feladási ország nyelvén és az OSZZSD valamelyik hivatalos nyelvére (kínai, orosz), nevezetesen:

- Azerbajdzsán Köztársaságba, a Belarusz Köztársaságba, a Bolgár Köztársaságba, az Észt Köztársaságba, a Grúz Köztársaságba, a Lengyel Köztársaságba, a Lett Köztársaságba, a Litván Köztársaságba, az Iráni Iszlám Köztársaságba, a Kazah Köztársaságba, a Kirgíz Köztársaságba, a Magyar Köztársaságba, a Moldovai Köztársaságba, az Oroszországi Föderációba, a Tádzsik Köztársaságba, Türkmenisztánba, Ukrajnába és az Üzbég Köztársaságba irányuló fuvarozás esetén - orosz nyelvre,

- a Vietnami Szocialista Köztársaságba, a Kínai Népköztársaságba és a Koreai Népi Demokratikus Köztársaságba irányuló fuvarozás esetén - kínai vagy orosz nyelvre,

- a Mongóliába vagy azon át irányuló fuvarozás esetén - orosz nyelvre történő fordítással ellátva kell elkészíteni.

Ha a Vietnami Szocialista Köztársaságba, a Kínai Népköztársaságba és a Koreai Népi Demokratikus Köztársaságba végzett fuvarozásoknál és ellenirányban a fuvarlevélnek „A feladó neve, postacíme” vagy „Az átvevő neve, postacíme” rovatába a feladó vagy az átvevő nevét és postacímét az ezekben az országokban előírt egyezményes jelzőszámmal vezették be, a feladó köteles ezt a jelzőszámot valamennyi küldeménydarabon is feltüntetni.

Ezenkívül a Koreai Népi Demokratikus Köztársaságba irányuló fuvarozásoknál a feladó köteles a rendeltetési vasút és állomás, míg a Koreai Népi Demokratikus Köztársaságból irányuló fuvarozásoknál a feladási vasút és állomás megnevezése mellett ennek a vasútnak és állomásnak az egyezményes jelzőszámát is feltüntetni.

A feladó köteles a régi ragaszbárcákat eltávolítani és az érvénytelen feliratokat olvashatatlanná tenni.

A feladó felel a küldeménydarabokon lévő feliratok, ragaszbárcák vagy függőbárcák, illetőleg a vasúti kocsira általa felragasztott bárcák helyességéért. A feliratok, a ragaszbárcák vagy a függőbárcák általa szerepeltetett adatainak helytelenségéből, pontatlanságából, valamint azok rögzítésének hiányából eredő valamennyi következményért felelősséggel tartozik.

4. § Az árunak a feladási állomáson történő berakására a következő előírások alkalmazása kötelező:

1. fedett kocsiban, hűtőkocsiban és tartálykocsiban végzett fuvarozásnál

- a feladási vasúton érvényes belföldi szabályozás;

2. nyitott kocsiban, különböző nyomközű vasutak között átrakás nélküli forgalomban végzett fuvarozásnál

- Az áruknak vasúti teherkocsiba és konténerbe történő berakásáról és rögzítéséről szóló szabályzat (14. számú melléklet);

- vagy a közúti járműszerelvényeknek, tehergépkocsiknak, nyerges vontatóknak, pótkocsiknak, félpótkocsiknak és közúti cserefelépítményeknek a 13-9009., 13-4095. és 13-9004.M sorozatú, 1520 mm nyomtávolságú, különleges építésű vasúti pőrekocsikon történő elhelyezéséről és rögzítéséről szóló Szabályzat (14.1. számú melléklet);

3. nyitott kocsiban, azonos nyomközű vasutak között, valamint különböző nyomközű vasutak között átrakásos forgalomban végzett fuvarozásnál

- Az áruknak vasúti teherkocsiba és konténerbe történő berakásáról és rögzítéséről szóló szabályzat (14. számú melléklet), a közúti járműszerelvényeknek, tehergépkocsiknak, nyerges vontatóknak, pótkocsiknak, félpótkocsiknak és közúti cserefelépítményeknek a 13-9009., 13-4095. és 13-9004.M sorozatú, 1520 mm nyomtávolságú, különleges építésű vasúti pőrekocsikon történő elhelyezéséről és rögzítéséről szóló Szabályzat (14.1. számú melléklet) vagy a fuvarozásban részt vevő vasutak között egyeztetett, más előírások.

Ha a nyitott kocsiban, átrakásos forgalomban fuvarozott árut a határállomáson történő átrakás előtt vagy azt követően csak egy ország vasútvonalain kell továbbítani, az áru ezen ország vasútjain érvényes belföldi szabályozás szerint is berakható.

A feladási vasúton érvényes belföldi szabályozás írja elő, hogy a berakást kinek kell végeznie: a vasútnak vagy a feladónak. Ha a vasúti kocsit a feladónak kell megraknia, ő köteles megállapítani, hogy a kocsi alkalmas-e a kérdéses áru fuvarozására.

A feladó köteles a fuvarlevél „Berakta” rovatába bejegyezni, hogy ki végezte az áru vagy a konténer berakását a vasúti kocsiba.

Ha az áru berakását a feladó végzi, felelősséggel tartozik a helytelen rakodás valamennyi következményéért, s ezen belül meg kell térítse a vasútnak ezáltal okozott kárt.

5. § A vasút megkövetelheti a feladótól, hogy az olyan darabszámos árukat, amelyeknek egyenkénti feladása, berakása és átrakása jelentős időráfordítással jár, összekötözéssel vagy egybecsomagolással nagyobb küldeménydarabokká egyesítse.

6. § A kocsikat a 8. Cikk 3. §-a szerinti tengelyterhelés figyelembevételével csak a terhelési határig szabad megrakni.

Terhelési határnak számít:

1. ha a kocsin csak egy terhelési felirat (rakománytömeg) szerepel,

- a kéttengelyű kocsiknál az 1 tonnával, a négy- vagy többtengelyű kocsiknál a 2 tonnával felemelt rakománytömeg; a Kínai Népköztársaság és a Koreai Népi Demokratikus Köztársaság vasútjain az 5%-kal felemelt rakománytömeg;

- 1520 mm nyomtávolságú vasúti kocsik esetében - a vasúti kocsin feltüntetett terhelési felirat;

2. ha a kocsin két felirat szerepel,

- a nagyobb tömeget jelentő felirat - az alacsonyabb érték a rakománytömeg;

3. az „A/B/C” terhelési felirattal ellátott kocsiknál

- a „C” betű alatt feltüntetett legmagasabb érték.

A vasúti kocsinak a terhelési határon túl történő megrakása túlterhelésnek minősül.

7. § Az árudarabok tömegét és darabszámát a feladási vasúton érvényes belföldi szabályozás szerint kell megállapítani.

Ugyanakkor azonban:

1. áruk nyitott kocsiban ponyva nélkül vagy kocsizárral nem ellátott ponyvával letakarva csak akkor vehetők fel fuvarozásra, ha a feladó a fuvarlevélbe bejegyzi:

- az áru darabszámát és tömegét, ha az árudarabok mennyisége legfeljebb 100;

- csak az áru tömegét, ha az árudarabok mennyisége 100-nál több. A feladó ilyen esetben köteles a fuvarlevél ’Darabszám’ rovatába ’Ömlesztve berakva’ bejegyzést tenni;

2. kisméretű, csomagolatlan áruk darabszámuk ellenőrzése nélkül, csak tömegük szerint vehetők fel fuvarozásra. A feladó ilyen esetben köteles a fuvarlevél „Darabszám” rovatába „Ömlesztve berakva” bejegyzést tenni;

3. az olyan csomagolt árut, amelynek tömegét a csomagoláskor megállapították és azt valamennyi küldeménydarabon feltüntették, valamint az azonos szabványtömegű küldeménydarabokat a fuvarozásra való felvételnél a vasút nem mérlegeli. A feladó ilyen esetekben köteles a fuvarlevélbe bejegyezni az áru darabszámát és összes tömegét, „A tömeg megállapításának módja” rovatban pedig feltüntetni, hogy milyen módon állapították meg az összes tömeget, nevezetesen „szabványtömeg szerint” vagy az egyes küldeménydarabok feliratozott tömege alapján („felirat szerint”);

4. ha az áru összes tömege a fuvarlevélnek „Az áru tömegét (kg-ban) megállapította a feladó” és „Az áru tömegét (kg-ban) megállapította a vasút” rovatában egyaránt szerepel, akkor a vasút által megállapított tömeget kell mérvadónak tekinteni a 23. Cikk 4. §-ának 1. és 2. pontjaiban szabályozott esetek kivételével.

8. § Valamennyi olyan rakott kocsinál, amely rendelkezik zár felhelyezésére szolgáló szerkezeti elemekkel, kocsizárral vagy biztonsági kocsizárral kell ellátni az ajtókat és minden egyéb szerkezeti nyílást, kivéve a belülről ráccsal vagy más módon zárt szellőző vagy egyéb nyílásokat. Tartálykocsiknál valamennyi töltő- és lefejtőnyílást kell kocsizárral ellátni. Nem kell kocsizárral ellátni a tartálykocsi alsó lefejtőnyílásait, ha a kocsi szerkezeti kialakítása az alsó lefejtőszerkezet nyitását a felső töltőnyílás nyitása nélkül nem teszi lehetővé.

Amennyiben a kocsin, konténeren egy megelőző fuvarozás kocsizárjai vagy biztonsági kocsizárjai találhatók, azokat a feladó vagy a vasút - aszerint, hogy kinek kell a kocsit, konténert újból lezárni - köteles eltávolítani.

A lezárásához olyan kocsizárat vagy biztonsági kocsizárat kell használni, amelyet annak megsértése nélkül nem lehet eltávolítani. A kocsizárat vagy a biztonsági kocsizárat úgy kell feltenni, hogy az áruhoz a zár megsértése nélkül ne lehessen hozzáférni.

Ha a vasúti kocsit, konténert a feladó zárja le, a kocsizárakon a következő olvasható jeleknek kell lenni:

1. az állomás neve (adott esetben rövidítve),

2. a kocsizár felhelyezésének napja vagy ellenőrző jele,

3. a feladó rövidített megnevezése.

A feladó kocsizárjain a felsoroltakon kívül a feladási vasút cégjele is szerepelhet.

Amennyiben a vasúti kocsit, konténert a vasút zárja le, a kocsizárakon ugyanilyen jeleknek kell lenniük, azonban a feladó rövidített megnevezése helyett a feladási vasút cégjelének, de ha a kocsizáron nincs ellenőrző jel, a kocsizárfogó számának is kell szerepelnie.

A biztonsági kocsizárnak, függetlenül attól, hogy a kocsit, konténert a feladó vagy a vasút zárja le, a következő jelekkel kell rendelkeznie:

- a feladási vasút rövidített megnevezése;

- ellenőrző (azonosító) jel.

A biztonsági kocsizáron kiegészítésként feltüntethető a feladási állomás és a feladó megnevezése - szükség szerint rövidített alakban.

Amennyiben egy kocsira vagy konténerre több biztonsági kocsizár kerül felhelyezésre, azok ellenőrző jeleinek különbözniük kell egymástól.

Ha a fedett vagy a hűtőkocsi ajtóinak felső részén kiegészítő kocsizár felhelyezésére alkalmas szerkezet van kiképezve, a biztonsági kocsizárat csak a fő kocsizár felhelyezésére kialakított helyre kell feltenni.

A feladási vasút legalább két hónappal a fuvarozást megelőzően köteles értesíteni a fuvarozásban részt vevő valamennyi vasutat a konkrét biztonsági zárszerkezet használatának szabályairól és levételének módjáról. Olyan szerkezetek alkalmazását, amelyek levételéhez különleges kialakítású szerszám (oldószerkezet,

kulcs stb.) szükséges, a feladási vasút a fuvarozásban részt vevő valamennyi vasúttal köteles egyeztetni.

Amennyiben az átrakás nélkül fuvarozott áruk az SZMGSZ-ben nem részes országból, illetőleg a konténerek, közúti járműszerelvények, tehergépkocsik, pótkocsik, félpótkocsik vagy közúti csereszekrények vízi úton vagy intermodális fuvarozás keretében érkeznek, azok továbbfuvarozás céljából átvehetők olyan kocsizárakkal vagy biztonsági kocsizárakkal is, amelyek jelei eltérnek az ebben a cikkben foglalt rendelkezésektől.

Amennyiben az 1520 mm nyomtávolságú fedett kocsikat kocsizárral zárják le, a kocsiajtók zárszerkezeteit pótlólag biztosítani kell megtekert lágyvas huzallal is.

A kocsik és konténerek lezárására egyebekben az SZMGSZ rendelkezéseit és az SZMGSZ szükséges rendelkezéseinek hiányában azon vasút érvényes belföldi szabályozását kell alkalmazni, amelyen a lezárást végzik.

9. § Kisárunak a Vietnami Szocialista Köztársaságba történő fuvarozásánál a feladó a küldeménydarabokat zárral láthatja el (leólmozhatja). Ebben az esetben ezt a fuvarlevélnek „A csomagolás módja” rovatába be kell jegyeznie.

10. Cikk

Az áruérték és a kiszolgáltatási érdek bevallása

1. § A feladó köteles a következő áruk feladása esetén azok értékét a fuvarlevélnek „Az áru értékének bevallása” rovatában bevallani:

1. arany, ezüst és platina, valamint az ezekből készített tárgyak,

2. drágakövek,

3. értékes szőrmék, mint például a hód, a kékróka, a hermelin, a nyest, a nerc, a vidra, a perzsaprém (asztrakán), a fóka, a medvefóka (szilszkin), az ezüstróka, a borz (szkunksz), a coboly, valamint az ezekből a szőrmékből készített termékek,

4. megvilágított filmek,

5. festmények,

6. szobrok,

7. műtárgyak,

8. régiségek,

9. ingóság - ingóság értékbevallás nélkül csak olyan feltétellel adható fel fuvarozásra, ha a feladó a fuvarlevélnek „A feladó különleges nyilatkozatai” rovatába „Értékbevallás nélkül” bejegyzést tesz, és azt aláírásával igazolja.

Ingóságnak a fuvarlevélben való értékbevallással történő feladása esetén a feladó köteles a küldemény valamennyi darabjában (ládák stb.) elhelyezett összes ingóságról azok megnevezésének, darabszámának és értékének feltüntetésével, négy példányban jegyzéket készíteni. A jegyzékben a felsoroltakon kívül meg kell adni a küldeménydarabok összes darabszámát és az ingóság összértékét, amelynek a fuvarlevélbe írt értékbevallással kell megegyeznie. Az ingóságok értékbevallás nélkül történő fuvarozása esetén a jegyzékben az érték feltüntetése nem kötelező. A jegyzék első példánya a feladási állomáson marad, a második példányt a feladó kapja, a harmadik példányt az ingósághoz kell helyezni, míg a negyedik példányt a fuvarlevélhez kell csatolni, s az a küldeményt a rendeltetési állomásig kíséri.

2. § Fuvarozásra feladott más áruk értékének bevallása a feladó kívánságára megengedett.

3. § A feladó az áru bevallott értékét a fuvarlevélnek „Az áru értékének bevallása” rovatába a feladási ország pénznemében köteles bejegyezni; ez az érték azonban nem haladhatja meg az árunak a külföldi szállító számlája szerinti vagy hatósági árát.

A feladási vasút jogosult az áru felvétele alkalmával ellenőrizni, hogy a bevallott érték egyezik-e az áru tényleges értékével. Ha a vasút és a feladó között a bevallott érték nagysága tekintetében vita támad, a feladási állomás főnöke jogosult döntésre. Ha a feladó az állomásfőnök döntésével nem ért egyet, saját költségére az állami kereskedelmi vagy gazdasági szervek köréből szakértőt hívhat. A szakértő döntése mindkét félre kötelező.

4. § Az áru értékének bevallása esetében a feladási és a rendeltetési vasút a vonalaikon történő fuvarozásért az érvényes belföldi szabályozásuk és az e vasutakon az ilyen fuvarozáshoz alkalmazott díjszabások szerinti, az átmeneti vasutak vonalain történő fuvarozásért pedig a kérdéses nemzetközi forgalomban alkalmazott átmeneti díjszabás szerinti mellékdíjakat szedi be.

Ennek a díjnak az átmeneti vasutak és a rendeltetési vasút általi beszedése céljából a feladó részéről a feladási ország pénznemében bevallott értéket a feladási állomás köteles a feladási országban az átszámítás napján érvényes árfolyamon a díjszabás pénznemére átszámítani és ezt az összeget a fuvarlevélnek a „Bejegyzések a költségek elszámolásáról” rovatába bejegyezni. A bevallott értéknek az átmeneti és a rendeltetési vasút részére a fuvarlevélben a díjszabás pénznemében feltüntetett összegét az átmeneti vasút országa és a rendeltetési ország pénznemére az ezekben az országokban az átszámítás napján érvényes árfolyamon kell átszámítani.

5. § A fuvarozásban részt vevő vasutak közötti megállapodás alapján a feladó az áru feladásakor kiszolgáltatási érdekbevallást tehet.

11. Cikk

A vám- és más hatósági előírások teljesítéséhez szükséges kísérőiratok

1. § A feladó köteles azokat a kísérő iratokat, amelyek a fuvarozás teljes útvonalán a vám- és más hatósági előírások teljesítéséhez szükségesek, valamint szükség esetén származási bizonyítványt és árurészletezést is a fuvarlevélhez csatolni. Ezek az iratok csak a hozzájuk tartozó fuvarlevélben felsorolt árukra vonatkozhatnak.

A feladó köteles az általa a fuvarlevélhez csatolt kísérőiratokat annak „A feladó által csatolt kísérőiratok" rovatába bejegyezni és a fuvarlevélhez tartósan, olyan módon hozzáerősíteni, hogy útközben ne választódhassanak el egymástól.

Ha a feladó a fuvarlevélhez nem csatolja az áru külföldre való kivitelét engedélyező okmányt, köteles a fuvarlevélnek „A feladó különleges nyilatkozatai" rovatába bejegyezni az okmány megnevezését, számát és kiállításának napját, valamint annak a vámhivatalnak a megnevezését, amelynek ezt az okmányt megküldte.

Ha a feladó a fuvarlevélhez nem csatolja a származási bizonyítványt vagy az árurészletezést, köteles a fuvarlevélnek „A feladó által csatolt kísérőiratok" rovatába bejegyezni, hogy ezeknek az iratoknak a csatolása nem szükséges.

Amennyiben a feladó az e bekezdésben foglalt rendelkezéseket nem tartja meg, a feladási állomás köteles a küldemény felvételét megtagadni.

2. § A vasút a feladó által a fuvarlevélhez csatolt iratok helyességét és teljességét nem köteles ellenőrizni.

A feladó a vasúttal szemben felelősséggel tartozik a kísérőiratok hiányának, elégtelenségének vagy pontatlanságának következményeiért.

Amennyiben a küldemény fuvarozását vagy kiszolgáltatását késlelteti az a körülmény, hogy a feladó a szükséges kísérőiratokat nem csatolta, vagy a csatolt és a fuvarlevélnek 'A feladó által csatolt kísérőiratok' rovatába bejegyzett kísérőiratok hiányosak vagy helytelenek, a vasút a késedelem időtartamára pótdíjat - fekbért, kocsiálláspénzt - számít fel. Ha az említett késedelem a feladási vagy a rendeltetési vasúton keletkezik, ezt a pótdíjat az e vasutakon érvényes belföldi előírások szerint számítja fel a vasút. Amennyiben a késedelem átmeneti vasúton merül fel, ezeket a költségeket a vasút az érdekelt vasutak által a kérdéses nemzetközi forgalomban alkalmazott átmeneti díjszabás alapján számítja fel, ha azonban az átmeneti díjszabás ezekre az esetekre nem tartalmaz fekbért vagy kocsiálláspénzt, akkor a pótdíj felszámítása a szóban forgó átmeneti vasúton érvényes belföldi szabályozás szerint történik.

A pótdíjakat - fekbért, kocsiálláspénzt - a fuvarlevélbe be kell vezetni. Azokat a feladótól vagy az átvevőtől kell beszedni aszerint, hogy a kérdéses átmeneti vasúton ki viseli a fuvarköltségeket.

Azon esetekben, amikor az átmeneti vasúton felmerülő fuvardíjat a feladó vagy az átvevő olyan költségviselő (szállítmányozó, bérmentesítési ügynök stb.) útján fizeti, amely az átmeneti vasúttal az azon felmerülő fuvardíjak fizetéséről megállapodást kötött, az átmeneti vasúton felmerülő fuvardíjpótlékokat és mellékdíjakat a költségviselőtől (szállítmányozótól, bérmentesítési ügynöktől stb.) az átmeneti vasúton érvényes belföldi szabályozás rendelkezései szerint kell beszedni.

Amennyiben a vasút elveszti a feladó által a fuvarlevél «A feladó által csatolt kísérőiratok» rovatában feltüntetett kísérőiratokat, akkor az árunak ez okból történt feltartóztatása időtartamára pótdíjat és mellékdíjakat nem számít fel.

3. § Ha a feladó azt kívánja, hogy az átvevő a rendeltetési állomásról a nem vasúti tulajdont képező rakszereket (ponyvákat, ajtóbetétlapokat, állatok fuvarozásához szükséges ajtórácsokat, sodronyköteleket, kályhákat, lovak berakásához szükséges vasmellreteszeket, gyümölcs fuvarozásához szükséges ajtórácsokat stb.) vagy a kiürült göngyöleget (szövetzsákokat, fémhordókat és fémkannákat stb.) részére a feladási állomásra küldje vissza, köteles a fuvarlevélnek „A vasútra nem kötelező bejegyzések" rovatába bejegyezni, hogy a rakszerek vagy a göngyöleg visszaküldendő. Ebben az esetben a vámhivatal a visszafuvarozásukhoz igazolást állít ki. Az igazolás az átvevőnek történő kiszolgáltatás céljából a fuvarlevélhez csatolandó és az átvevőt arra jogosítja, hogy a rakszereket vagy a kiürült göngyöleget a küldeménynek a rendeltetési állomásra való megérkezése napjától számított 3 hónapon belül visszaküldje.

A rakszereket vagy a kiürült göngyöleget ugyanazokon a határállomásokon át kell visszaküldeni, amelyeken át azokat az áruval együtt továbbították.

12. Cikk

Felelősség a fuvarlevélbe írt bejegyzésekért. Fuvardíjpótlékok

1. § A feladó az általa a fuvarlevélbe bejegyzett adatok és nyilatkozatok helyességéért felelősséggel tartozik. A feladó viseli a felelősséget mindazokért a következményekért, amelyek a bejegyzések vagy nyilatkozatok helytelenségéből, pontatlanságából, hiányosságából, valamint a fuvarlevél nem megfelelő rovatába való bejegyzésből származnak.

2. § A vasút jogosult ellenőrizni a feladó által a fuvarlevélbe bejegyzett adatok és nyilatkozatok helyességét.

Ha az áru felvételekor a feladási állomáson megállapítják, hogy a fuvarlevélen helytelen adatok szerepelnek, a feladó köteles új fuvarlevelet kiállítani, kivéve ha a 7. Cikk 5. §-ában foglalt rendelkezések a fuvarlevél helyesbítését lehetővé teszik.

A küldemény tartalmát fuvarozás közben csak akkor szabad ellenőrizni, ha azt a vám- vagy egyéb előírások megkövetelik, ha azt forgalombiztonsági szempontok

indokolják, vagy ha az a fuvarozás közben az áru épségének megóvása érdekében szükséges.

Ha egy útközbeni vagy a rendeltetési állomáson végzett ellenőrzés során a vasút megállapítja, hogy a feladó által a fuvarlevélbe bejegyzett adatok a valóságnak nem felelnek meg, az ellenőrzést végző állomás köteles erről a 18. Cikkben foglalt rendelkezéseknek megfelelően kereskedelmi jegyzőkönyvet felvenni és ennek tényét a fuvarlevél „Kereskedelmi jegyzőkönyv" rovatába bejegyezni.

Ebben az esetben az ellenőrzéssel kapcsolatban felmerült összes költséget a fuvarlevélbe be kell vezetni és azokat, ha az ellenőrzést a feladási vasúton végzik, a feladótól, ha pedig a rendeltetési vasúton végzik, az átvevőtől kell beszedni. Ha az ellenőrzést átmeneti vasúton végzik, ezeket a költségeket a feladótól vagy az átvevőtől kell beszedni, aszerint, hogy ezen az átmeneti vasúton a fuvarköltségeket melyikük viseli. Azon esetekben, amikor az átmeneti vasúton felmerülő fuvardíjat a feladó vagy az átvevő olyan költségviselő (szállítmányozó, bérmentesítési ügynök stb.) útján fizeti, amely az átmeneti vasúttal az azon felmerülő fuvardíjak fizetéséről bérmentesítési megállapodást kötött, ezeket a költségeket a költségviselőtől (szállítmányozótól, bérmentesítési ügynöktől stb.) az átmeneti vasúton érvényes belföldi szabályozás rendelkezései szerint kell beszedni.

Ha megállapítást nyer, hogy az árut helytelenül vallották be, a fuvarköltséget a teljes fuvarozási útvonalra a ténylegesen fuvarozott árura kell számítani és a 15. Cikkben foglalt rendelkezéseknek megfelelően beszedni.

3. § Fuvardíjpótlékot szed a vasút a fuvarlevélbe bevezetett helytelen, pontatlan, illetőleg hiányos adatok vagy nyilatkozatok esetében, ha ennek következtében:

1. a 4. Cikk 1. §-ának 1-6. pontjai szerint fuvarozásból kizárt tárgyat vett fel fuvarozásra;

2. az 5. Cikk 7. §-a szerint különleges feltételek mellett fuvarozható árut vett fel fuvarozásra anélkül, hogy a vonatkozó árura előírt feltételeket megtartották volna;

3. a feladó a vasúti kocsi megrakásánál túllépte a terhelési határt (9. Cikk 6. §).

Az e szakasz 1. és 2. pontja szerinti fuvardíjpótlékot a szabálytalanságot megállapító vasút fuvarozási útvonalára eső fuvardíj ötszörösének összegében kell a 15. Cikkben foglalt rendelkezéseknek megfelelően beszedni.

Az e szakasz 3. pontja szerinti fuvardíjpótlékot a többlettömegnek az azt megállapító vasút fuvarozási útvonalára eső fuvardíja ötszörösének összegében kell a 15. Cikkben foglalt rendelkezéseknek megfelelően beszedni. Nem szedhető be ez a fuvardíjpótlék, ha a feladó a feladási vasúton érvényes szabályozás szerint a fuvarlevélnek „A feladó különleges nyilatkozatai" rovatában kérte a megrakott vasúti kocsinak a vasút által történő mérlegelését.

Az e szakaszban felsorolt fuvardíjpótlékok beszedésére a vasút jogosult, függetlenül attól, hogy a feladó/átvevő az esetleges kárt megtérítette, illetőleg e Megállapodás alapján más fuvardíjpótlékot is fizetett.

4. § A vasúti kocsinak a megengedett terhelési határt meghaladó túlterhelése esetében a következők szerint kell eljárni:

1. a küldeménynek a feladási vasúton megállapított tömegtöbbletét le kell rakni és a feladó rendelkezésére kell bocsátani;

2. a küldeménynek valamelyik átmeneti vasúton vagy a rendeltetési vasúton megállapított tömegtöbbletét a vasút lerakja és a szükséges példányszámban kiállított utánküldési rovatlappal, lehetőség szerint a főküldeménnyel egyidejűleg, a rendeltetési állomásra továbbítja;

3. a küldemény tömegtöbbletének lerakásáért és berakásáért, valamint fuvarozásáért járó díjakat, mint önálló küldeményért kell beszedni és az eredeti fuvarlevélbe bejegyezni.

Ezek a rendelkezések értelemszerűen olyan esetekre is érvényesek, amikor az árunak a feladó által a fuvarlevélbe beírt helytelen tömege következtében a megengedett tengelyterhelést (8. Cikk 3. §) túllépik.

13. Cikk

Díjszabások. A fuvarköltségek és a fuvardíjpótlékok számítása

1. § A fuvarköltségeket, amelyek alatt az áru fuvarozásáért járó díjat, a kísérő, a közúti járműszerelvény gépkocsivezetőjének menetdíját, a mellékdíjakat és a fuvarozással kapcsolatos egyéb, az áru fuvarozásra való felvétele és az átvevőnek történt kiszolgáltatása közötti időszakban felmerült költségeket kell érteni, a fuvarozási szerződés megkötésének napján érvényes, következő díjszabások szerint kell számítani:

1. szomszédos országok vasúti állomásainak egymás közötti forgalmában a feladási és a rendeltetési ország vasútjain végzett fuvarozásért

- az ezen országok vasútjain az ilyen fuvarozáshoz alkalmazott díjszabások alapján;

2. átmeneti vasutak közbeiktatásával való forgalomban a feladási és a rendeltetési ország vasútjain végzett fuvarozásért

- az ezen országok vasútjain az ilyen fuvarozáshoz alkalmazott díjszabások alapján;

míg az átmeneti vasutakon végzett fuvarozásért

- a kérdéses nemzetközi forgalomban alkalmazott átmeneti díjszabás alapján.

2. § A fuvardíjat a feladó által a fuvarlevélben előírt határállomásokon át, az alkalmazott díjszabás által meghatározott legrövidebb távolságra kell számítani.

Ha a küldeményt más határállomásokon át rövidebb útvonalon továbbítják, mint amelyet a feladó a fuvarlevélben előírt, a fuvardíjat ezeken a határállomásokon át, az alkalmazott díjszabás által meghatározott legrövidebb távolságra kell számítani.

3. § A feladási és a rendeltetési ország vasútjain felmerülő fuvarköltségeket és fuvardíjpótlékokat helyi pénznemben, az átmeneti vasutakon végzett fuvarozás költségeit és fuvardíjpótlékait az érdekelt vasutak által a kérdéses nemzetközi forgalomban alkalmazott átmeneti díjszabás pénznemében kell felszámítani.

4. § A vasút részére meg kell téríteni a fuvarozás közben felmerült, ezen belül az alkalmazott díjszabásokban nem szereplő költségeket, mint pl. a rakományigazítás költségeit, a rakományigazítással összefüggő átrakás költségeit, a göngyöleg és a csomagolás helyreállításának költségeit, ha ez az áru épségének megóvása érdekében szükséges, az áru megóvása érdekében alkalmazott letakarás és ponyvahasználat költségeit, ha az áru letakarása nem a vasút kötelességét képezi. Ezeket a költségeket minden küldeményre külön-külön kell megállapítani és megfelelő bizonylatokkal igazolni.

Ezeket a költségeket a vasút a fuvarokmányokba bejegyzi, és ha azok a feladási vasúton merültek fel, a feladótól, ha pedig a rendeltetési vasúton merültek fel, az átvevőtől szedi be. Ha ezek a költségek átmeneti vasúton merültek fel, azokat a feladótól vagy az átvevőtől kell beszedni aszerint, hogy ezen az átmeneti vasúton melyikük viseli a fuvarköltségeket. Azon esetekben, amikor az átmeneti vasúton felmerülő fuvardíjat a feladó vagy az átvevő olyan költségviselő (szállítmányozó, bérmentesítési ügynök stb.) útján fizeti, amely az átmeneti vasúttal az azon felmerülő fuvardíjak fizetéséről bérmentesítési megállapodást kötött, ezeket a költségeket a költségviselőtől (szállítmányozótól, bérmentesítési ügynöktől stb.) az átmeneti vasúton érvényes belföldi szabályozás rendelkezései szerint kell beszedni.

5. § Amennyiben útközben szükségessé válik az árunak egy vasúti kocsiból egy vagy több azonos nyomközű vasúti kocsiba való átrakása, akkor a vasút a fuvardíjat úgy számítja fel, mintha az árut egy küldeményként abban a vasúti kocsiban fuvaroznák, amelybe azt a feladási állomáson berakták, és amely eredetileg a fuvarlevélben szerepelt. Ha ez az útközbeni átrakás nem a feladó hibájából válik szükségessé, a vasút nem számít fel átrakási költséget.

5a. § Ha az SZMGSZ 3. cikk 2. § 2. pontja értelmében a vagononkénti szállítmány továbbításakor a rakományt az eltérő nyomtávú csatlakozó vasútvonal határállomásán egy vagonból két vagy több, más nyomtávú teherkocsira rakják át bizonyos okok miatt, például az előbbi teherkocsi paraméterei eltérnek a másik teherkocsi(k) paramétereitől, az új vagon kocsiszekrény paraméterei nem egész számú többszörösei a rakományegység méreteinek vagy nem felelnek meg az SZMGSZ 14.

mellékletének a rakomány elhelyezésére és rögzítésére vonatkozó követelményeinek, akkor az átrakást követően a rakományt továbbító vasút jogosult ugyanolyan fuvardíjat felszámítani a vagonokból átrakott rakományért, mintha az önálló vagononkénti szállítmány lenne.

Az átrakó állomás a fuvarlevél "Fizetési elszámolások" rovatában az alábbi bejegyzést tünteti fel: "Átrakva … vagon(ok)ba (a vagonok mennyiségének feltüntetésével) … ok miatt", az ok konkrét leírásával, éspedig:

kisebb térfogatú kocsiszekrényű (kisebb hosszúságú, szélességű vagy magasságú) vagonok felhasználása (konkrétan);

kisebb teherbírású vagonok felhasználása (konkrétan);

átrakás csatolt vagonból vagy ___ elemű vagonegységből (a mennyiség feltüntetésével);

a kocsiszekrény paraméterei nem többszörösei a rakományegység méreteinek (konkrétan feltüntetendő);

az SZMGSZ 14. melléklete követelményeinek teljesítése (úgymint: az SZMGSZ 14. mellékletében feltüntetett konkrét sémák szerint elhelyezett rakomány rétegeinek, sorainak, tömegének vagy rakományegységei számának korlátozásai, az NTU számára - a teherkocsi térfogatának vagy padlófelületének bizonyos részét elfoglaló rögzítő eszközök felhasználásának szükségessége; a rakomány és a rögzítő eszközök teherkocsi elemeire gyakorolt megengedett együttes igénybevételének túllépése; a rakomány közös súlypontjának a vagonban vagy a megrakott vasúti teherkocsi súlypontjának a sínfejek szintjétől való távolságának betartása; a rakomány elhelyezkedése az űrszelvényben; a megrakott vasúti teherkocsi szélhatásnak kitett felülete megengedett méretének túllépése stb.);

egyéb okok - konkrétan feltüntetendők;

a bejegyzést a munkatárs aláírásával és a vasútállomás bélyegzőjével hitelesíti.

A felsoroltakat az átrakó vasútállomás abban az esetben tünteti fel, ha azokra az átrakott rakományt továbbszállító vasutaknak szüksége van, amiről utóbbiak tájékoztatják az átrakó vasutakat.

6. § A küldeménynek a határállomásokon más nyomközű vasúti kocsiba végzett átrakásáért vagy a vasúti kocsi forgóvázcseréjéért a vasút mellékdíjakat számít fel (beleértve a vasút által rendelkezésre bocsátott és az átrakott áru rögzítését szolgáló felszerelések és anyagok - rakoncák, huzalok, szegek, alátétek stb. - költségeit is):

1. ha az áru átrakását vagy a forgóvázak cseréjét más nyomközű forgóvázakra a rendeltetési vasút végzi, akkor az ezen a vasúton érvényes belföldi díjszabás szerint;

2. más esetekben a kérdéses nemzetközi forgalomban alkalmazott átmeneti díjszabás szerint.

14. Cikk

Fuvarozási határidő

1. § A fuvarozási határidőt a küldemény teljes fuvarozási útvonalára a következő normák alapján kell meghatározni:

1.	gyorsáru esetén	
1.1.	kezelési idő	1 nap
1.2.	fuvarozási idő kisárunál vagy közepes konténerben a fuvarozásban részt vevő valamennyi vasúton, megkezdett 200 díjszabási kilométerenként	1 nap
1.3.	fuvarozási idő kocsi- és huckepack rakományoknál és nagykonténerben a fuvarozásban részt vevő valamennyi vasúton, megkezdett 320 díjszabási kilométerenként	1 nap
1.4.	fuvarozási idő személyszállító vonattal továbbított kocsirakományoknál (7. Cikk 4. §) a fuvarozásban részt vevő valamennyi vasúton, megkezdett 420 díjszabási kilométerenként	1 nap
2.	teheráru esetén	
2.1.	kezelési idő	1 nap
2.2.	fuvarozási idő kisárunál vagy közepes konténerben a fuvarozásban részt vevő valamennyi vasúton, megkezdett 150 díjszabási kilométerenként	1 nap
2.3.	fuvarozási idő kocsi- és huckepack rakományoknál és nagykonténerben a fuvarozásban részt vevő valamennyi vasúton, megkezdett 200 díjszabási kilométerenként	1 nap

A fuvarozási határidő a küldeménynek a fuvarlevéllel együtt fuvarozásra történt átvétele napját követő nap 0.00 órájával kezdődik. Ha a vasút az árut előzetes megőrzés mellett vette fel fuvarozásra, a fuvarozási határidő a berakás napját követő nap 0.00 órájával kezdődik. A berakás napját be kell jegyezni a fuvarlevélbe.

2. § A fuvarozási időt a feladási állomástól a rendeltetési állomásig ténylegesen megtett távolság alapján kell számítani.

3. § A fuvarozási határidő mindenkor két nappal meghosszabbodik, ha

1. a küldeményt más nyomközű vasúti kocsiba rakják át;

2. a vasúti kocsi forgóalvázait más nyomközű forgóalvázakra cserélik ki;

3. a vasúti kocsit komphajóval továbbítják.

4. § Rakszelvényen túlérő küldemények fuvarozása esetén a jelen cikk 1. és a 3. §-aiban foglaltak szerint számított fuvarozási határidőt 100%-kal meg kell növelni.

5. § A fuvarozási határidő meghosszabbodik:

1. a vám- és más hatósági kezelések elvégzése céljából történő feltartóztatás időtartamával;

2. a fuvarozás megkezdését vagy folytatását átmenetileg akadályozó, a vasút hibáján kívül beállott forgalomszünetelés időtartamával;

3. a fuvarozási szerződés módosításával okozott késedelem időtartamával;

4. az olyan feltartóztatás időtartamával, amely abból ered, hogy a vasút ellenőrzi, egyezik-e az áru a fuvarlevél adataival, vagy megtartották-e a különleges feltételek mellett fuvarozható árukra vonatkozó biztonsági szabályokat, feltéve, hogy az ellenőrzés során szabálytalanságot állapítottak meg;

5. állatoknak a vasúti kocsiból történő kivezetése, itatása vagy állat-egészségügyi vizsgálata elvégzéséből eredő állomási feltartóztatás időtartamával;

6. tömegtöbblet lerakására, az árun, a göngyölegen vagy a csomagoláson végzett javítási munkákra, valamint a küldemény átrakására és rakományigazítására fordított munkák időtartamával, feltéve, hogy azok a feladó hibájából váltak szükségessé;

7. egyéb feltartóztatások időtartamával, feltéve, hogy ezek a feladó vagy az átvevő hibájából váltak szükségessé.

A vasút köteles a küldemény olyan feltartóztatásának okát és időtartamát a fuvarlevélnek a „Fuvarozási határidő meghosszabbítása” rovatába bejegyezni, amely a vasutat a fuvarozási határidő meghosszabbítására jogosítja.

6. § A fuvarozási határidőt megtartottnak kell tekinteni, ha a küldemény a határidő lejártáig a rendeltetési állomásra megérkezik, a vasút erről az átvevőt értesíti és a küldeményt rendelkezésére bocsátja. Az átvevő értesítése a rendeltetési vasúton érvényes belföldi szabályozás szerint történik.

Ha a küldeményt a rendeltetési vasúton érvényes belföldi szabályozás szerint az átvevőnek a fuvarlevélben megjelölt címre házhoz kell fuvarozni, a fuvarozási határidő akkor tekinthető megtartottnak, ha a küldeményt a fuvarozási határidő lejártáig az átvevőnek házhoz fuvarozzák.

Azokban az esetekben, amikor a küldemény egy részét utánküldési rovatlappal továbbítják, a fuvarozási határidő számítására a küldeménynek az a része mérvadó, amelyik az eredeti fuvarlevéllel együtt érkezik meg.

7. § A fuvarozásban részt vevő vasutak eltérő fuvarozási határidőkről is megállapodhatnak.

III. RÉSZ

A FUVAROZÁSI SZERZŐDÉS VÉGREHAJTÁSA

15. Cikk

A fuvarköltségek fizetése

1. § A 13. Cikkben foglaltak alapján számított fuvarköltséget a következők szerint kell beszedni:

1. a feladási vasúton végzett fuvarozásért - a feladási állomáson a feladótól vagy a feladási vasúton érvényes belföldi szabályozás szerint;

2. a rendeltetési vasúton végzett fuvarozásért - a rendeltetési állomáson az átvevőtől vagy a rendeltetési vasúton érvényes belföldi szabályozás szerint;

3. az átmeneti vasutakon végzett fuvarozásért - a feladási állomáson a feladótól vagy a rendeltetési állomáson az átvevőtől. Több átmeneti vasúton végzett fuvarozás esetén megengedett, hogy a költségeket egy vagy több átmeneti vasúton a feladó, a fennmaradó átmeneti vasutakon pedig az átvevő viselje. A fuvardíj fizetésének ez a rendje akkor alkalmazható, ha erről a vasutak egymás között megállapodtak;

4. az átmeneti vasutakon végzett fuvarozásért - a feladótól vagy az átvevőtől olyan költségviselő (szállítmányozó, bérmentesítési ügynök stb.) útján, amely valamennyi átmeneti vasúttal a fuvarköltségek fizetéséről bérmentesítési megállapodással rendelkezik.

2. § Amennyiben a feladó az átmeneti vasutakon felmerülő fuvarköltségeket magára vállalja, köteles a fuvarlevélnek „A feladó a következő átmeneti vasutakon vállalja magára a költségeket” rovatában feltüntetni ezeket a vasutakat a 12.5. számú mellékletben foglaltak szerinti cégjeleikkel.

Ha a feladó egyetlen átmeneti vasúton felmerülő fuvarköltségeket sem vállalja magára, köteles a fuvarlevélnek „A feladó a következő átmeneti vasutakon vállalja magára a költségeket” rovatába bejegyezni: „Nem (cirill szöveg)”. Azokat a fuvarköltségeket, amelyeket a feladó az átmeneti vasutakon nem vállalt magára, az átvevőre áthárítottnak kell tekinteni, és a rendeltetési állomáson attól beszedni.

Abban az esetben, ha a feladó a fuvarlevélnek „A feladó a következő átmeneti vasutakon vállalja magára a költségeket” rovatába az előírt bejegyzést, a „Nem” szót nem írta be, az átmeneti vasutakon felmerülő fuvarköltségeket az átvevőre áthárítottnak kell tekinteni, és a rendeltetési állomáson attól beszedni.

Abban az esetben, ha a kérdéses nemzetközi forgalomban alkalmazott átmeneti díjszabás szerint az átmeneti vasutakon végzett fuvarozás költségeit a feladónak kell megfizetnie, ezeknek a költségeknek az átvevőre történő áthárítása nem megengedett.

Abban az esetben, ha a kérdéses nemzetközi forgalomban alkalmazott átmeneti díjszabás szerint az átmeneti vasutakon végzett fuvarozás költségeit az átvevőnek kell megfizetnie, ezeknek a költségeknek a feladó által történő megfizetése nem megengedett.

Amennyiben a fuvardíj fizetése az átmeneti vasutakon költségviselő (szállítmányozó, bérmentesítési ügynök stb.) útján történik, a feladó a fuvarlevélnek „A feladó a következő átmeneti vasutakon vállalja magára a költségeket" rovatába köteles bejegyezni az átmeneti vasút - amelyen a fizetés történik - rövidített megnevezését, az illető átmeneti vasúton felmerülő költségeket fizető költségviselő megnevezését és a részére kiadott költségviselői kódszámot. A megjelölt adatokat a fuvarozásban részt vevő valamennyi átmeneti vasútra meg kell adni.

3. § Az árunak két szomszédos ország közötti fuvarozásánál a határállomásokon másik nyomközű vasúti kocsiba végzett átrakás vagy a forgóalvázak másik nyomközű forgóalvázakra való cseréjének díjait a vasút az átvevőtől szedi be, függetlenül attól, hogy ezeket a műveleteket az átvevő vasút (13. Cikk 6. § 1. pont) vagy az átadó vasút (13. Cikk 6. § 2. pont) végzi.

Az árunak átmeneti vasutakon végzett fuvarozása esetében a feladási vasút és az átmeneti vasutak határállomásain a másik nyomközű kocsiba történő átrakásért vagy a forgóalvázaknak másik nyomközű forgóalvázakra való cseréjéért a 13. Cikk 6. § 2. pontja szerint felszámított díjakat a vasút a feladótól, az átvevőtől vagy költségviselőtől (szállítmányozótól, bérmentesítési ügynöktől stb.) szedi be aszerint, hogy az átmeneti vasutakon ezeket a költségeket melyikük fizeti. A rendeltetési vasút határállomásán a másik nyomközű vasúti kocsiba végzett átrakásért vagy a forgóalvázaknak másik nyomközű forgóalvázakra való cseréjéért a 13. Cikk 6. §-ának 1. pontja szerint felszámított díjakat az átvevőtől szedi be a vasút.

4. § Ha az átvevő a küldemény átvételét megtagadja, az azt terhelő összes költséget és fuvardíjpótlékot a feladó köteles megfizetni.

5. § Ha a díjszabást a vasút helytelenül alkalmazta, vagy a fuvarköltségeket tévesen számította fel, valamint ha azokat nem szedte be, a hiányzó összeget utólag kell megfizetni, a többletet pedig vissza kell téríteni. A beszedetlen vagy a mértéken felül beszedett fuvarköltségek elszámolását a fuvarozási szerződés megkötésének napján érvényes díjtételekkel kell végezni.

Az a vasút, amely a költségeket a feladóval vagy az átvevővel elszámolja, érvényes belföldi szabályozása szerint szedi be a hiányzó összeget vagy téríti vissza a többletösszeget.

A hiányzó összeget nem szedi be és a többletösszeget nem téríti vissza a vasút, ha az fuvarlevelenként kevesebb, mint 5 CHF.

6. § A fuvarköltségeket és a fuvardíjpótlékokat a vasút annak az országnak a pénznemében szedi be, amely országban a fizetést végzik.

Ha a költségek nem annak az országnak a pénznemében vannak kifejezve, ahol azokat be kell szedni, a költségeket a fizetés napján és helyén érvényes árfolyamon ennek az országnak a pénznemére kell átszámítani.

7. § E cikk rendelkezései nem alkalmazhatók, ha két szomszédos ország vasútjainak állomásai között olyan közvetlen (köteléki) díjszabás van érvényben, amely a költségek beszedéséről másként rendelkezik.

16. Cikk

Utánvét. Készpénzelőleg

Az utánvét és a készpénzelőleg nem megengedett.

17. Cikk

A küldemény kiszolgáltatása. A küldemény kutatása

1. § A vasút köteles a küldeményt a rendeltetési állomásra való megérkezése és a fuvarlevél szerint az átvevőt terhelő összes költség kiegyenlítése után az eredeti fuvarlevéllel és az „értesítőlevél az áru megérkezéséről" megnevezésű lapjával (a fuvarlevél 1. és 5. lapjai) együtt az átvevőnek kiszolgáltatni; az átvevő köteles a költségeket megfizetni és a küldeményt átvenni.

A küldeményt a rendeltetési vasúton érvényes belföldi előírások szerint a költségeknek az átvevő általi kiegyenlítése előtt is ki lehet szolgáltatni.

Az átvevő a küldemény átvételét csak akkor tagadhatja meg, ha az áru állapota sérülés, romlás miatt vagy más okból annyira megváltozott, hogy eredeti rendeltetésének megfelelő teljes vagy részleges felhasználása nem lehetséges.

2. § A fuvarlevél szerint a vasútnak járó díjakat még akkor is teljes összegben kell megfizetni, ha a fuvarlevélben feltüntetett áru egy része hiányzik. Ebben az esetben az átvevő jogosult az áru ki nem szolgáltatott része után a fuvarlevél szerint fizetett összeget a 29. Cikkben foglaltak alapján benyújtott felszólamlás útján visszaigényelni.

3. § Göngyölegben fuvarozott árut, ha tömegét a csomagolásnál megállapítják és minden küldeménydarabon feltüntetik, valamint az egységes szabványtömegű küldeménydarabokat a vasút utánmérlegelés nélkül szolgáltatja ki, amennyiben azok göngyölege, illetőleg csomagolása ép.

4. § A küldemény kiszolgáltatására egyebekben az SZMGSZ rendelkezéseit és az SZMGSZ szükséges rendelkezéseinek hiányában a rendeltetési vasúton érvényes belföldi szabályozást kell alkalmazni.

5. § Ha a vasút a küldeményt a fuvarozási határidő leteltétől számított 30 napon belül nem szolgáltatja ki az átvevőnek, a feladó vagy az átvevő jogosult a vasúttól a küldemény kutatását kérni.

A kérelmet a feladó a feladási állomáson, az átvevő a rendeltetési állomáson nyújthatja be a 15. számú mellékletnek megfelelő nyomtatványon 2 példányban, a fuvarlevél másodpéldány (a fuvarlevél 3. lapja) vagy az eredeti fuvarlevél és az „értesítőlevél az áru megérkezéséről" megnevezésű lapja (a fuvarlevél 1. és 5. lapjai) egyidejű bemutatásával, legkésőbb a fuvarozási határidő lejártától számított három hónapon belül.

A feladási vagy a rendeltetési állomás keletbélyegzőjének lenyomatával és a kérelmet átvevő dolgozójának aláírásával mindkét példányon köteles elismerni a kérelem átvételét; az egyik példányt a kérelmezőnek vissza kell szolgáltatni.

A küldemény kutatására irányuló kérelem nem tekinthető a 29. Cikk szerinti felszólamlásnak.

6. § Az átvevő elveszettnek tekintheti a küldeményt, ha a 14. Cikkben foglaltak alapján kiszámított fuvarozási határidő lejáratát követő 30 napon belül a vasút az átvevőnek azt nem szolgáltatta ki, és a rendeltetési állomás az átvevő által bemutatott fuvarlevél másodpéldánynak (a fuvarlevél 3. lapja) vagy eredeti fuvarlevélnek és az „értesítőlevél az áru megérkezéséről" megnevezésű lapjának (a fuvarlevél 1. és 5. lapjai) „Az áru megnevezése" rovatába „Az áru nem érkezett meg (cirill szöveg)" bejegyzést tett. A rendeltetési állomás ezt a bejegyzést keletbélyegzőjének lenyomatával igazolni köteles.

Amennyiben a küldemény az említett határidő eltelte után a rendeltetési állomásra mégis megérkezik, az állomás köteles erről az átvevőt értesíteni. Ha a küldemény a fuvarozási határidő lejáratát követő 6 hónapon belül megérkezik, az átvevő köteles azt átvenni, és a vasútnak azokat az összegeket visszafizetni, amelyeket a vasút kártérítés címén az áru elveszéséért, a fuvardíj és a fuvarozással kapcsolatos egyéb költségek megtérítéseként részére kifizetett.

Amennyiben a küldemény elveszéséért járó kártérítést és a felmerült fuvarköltségeket a vasút a feladónak fizette ki, a feladó köteles ezt az összeget a vasútnak visszafizetni. Az átvevő mindazonáltal jogosult a fuvarozási határidő túllépésével, valamint a megtalált küldemény részbeni hiányával, tömegének csökkenésével, sérülésével, romlásával vagy más természetű minőségromlásával kapcsolatos kártérítési igényét érvényesíteni.

18. Cikk

Kereskedelmi jegyzőkönyv

1. § A vasút köteles kereskedelmi jegyzőkönyvet felvenni, ha a küldemény állapotát, tömegét vagy darabszámát, valamint a fuvarlevél meglétét a fuvarozás alatt vagy a kiszolgáltatás alkalmával ellenőrzi és ennek során megállapítja, hogy

1. A küldemény teljes mértékben vagy részben elveszett, tömege csökkent, az áru megsérült, megromlott vagy minőségének más természetű romlása következett be;

2. A fuvarlevélben feltüntetett adatok és a tényleges küldemény között az áru megnevezését, tömegét és darabszámát, az árudarabok jeleit (jelzéseit) és számait, átvevőjének és rendeltetési állomásának megnevezését illetően eltérés van;

3. A küldeményhez tartozó fuvarlevél, illetőleg a fuvarlevél egyes lapjai vagy a fuvarlevélhez tartozó küldemény hiányzik; Amennyiben a kereskedelmi jegyzőkönyv nyomtatvány különálló lapokból készül, a jegyzőkönyv valamennyi lapját kell ellátni oldalszámmal, azok mindegyikét alá kell írnia az e cikk 6. §-ában felsorolt személyeknek, és hitelesíteni kell az egyesített állomásnév és keletbélyegző lenyomatával, továbbá minden lap felső részén fel kell tüntetni a kereskedelmi jegyzőkönyv számát. A kitöltést követően a kereskedelmi jegyzőkönyv lapjait össze kell kapcsolni. A kereskedelmi jegyzőkönyv nyomtatvány készülhet önátíró papírra is.

4. A feladó által a küldeményhez felhasznált és a fuvarlevélben felsorolt rakszerek teljes mértékben vagy részben hiányoznak.

Azon állomás, amely egy vagy több ilyen rendellenességet megállapít, SZMGSZ fuvarlevéllel végzett fuvarozásnál köteles az SZMGSZ 16. számú mellékletének megfelelő mintájú, CIM/SZMGSZ fuvarlevéllel végzett fuvarozásnál pedig az SZMGSZ 22. számú melléklete 8.1. függelékének megfelelő mintájú kereskedelmi jegyzőkönyvet felvenni.

A kereskedelmi jegyzőkönyvet azonban csak akkor kell felvenni, ha az előbb felsorolt rendellenességek kizárólag a küldemény fuvarozásra való felvétele és annak kiszolgáltatása közötti időben keletkezhettek.

A kereskedelmi jegyzőkönyv felvételének tényét az állomás köteles a fuvarlevél „Kereskedelmi jegyzőkönyv” rovatába bejegyezni.

Kereskedelmi jegyzőkönyvet kell felvenni akkor is, ha fuvarlevél nélküli üres magán(privát)kocsi vagy bérelt kocsi, illetőleg kocsi nélküli fuvarlevél tényállása kerül megállapításra.

2. § Ha az átvevő a küldemény kiszolgáltatása során az e cikk 1. §-ában megnevezett rendellenességet észlel és erről a rendellenességről a vasút nem vett fel kereskedelmi jegyzőkönyvet, a rendeltetési állomástól köteles haladéktalanul kérni a kereskedelmi jegyzőkönyv felvételét.

A rendeltetési állomás jogosult a kereskedelmi jegyzőkönyv felvételét megtagadni, ha

1. kizárt, hogy a kérdéses rendellenesség a küldemény fuvarozásra való felvétele és annak kiszolgáltatása közötti időben keletkezett;

2. a tömegcsökkenés mértéke nem haladja meg az e cikk 5. §-ában megadott megengedett értékeket.

3. § Amennyiben a rendeltetési vasúton érvényes belföldi előírások a kereskedelmi jegyzőkönyv felvételét a küldemény kiszolgáltatása után is megengedik, az átvevő jogosult az e cikk 1. §-ában megnevezett és a küldemény kiszolgáltatásánál fel nem ismerhető rendellenesség esetén a rendeltetési állomástól a kereskedelmi jegyzőkönyvnek a küldemény kiszolgáltatása utáni felvételét kérni. Ezt a kérelmet az átvevő köteles a rendellenesség megállapítása után haladéktalanul, legkésőbb azonban a küldemény kiszolgáltatását követő 3 napon belül a rendeltetési állomáshoz benyújtani. A kereskedelmi jegyzőkönyvnek a rendeltetési állomás általi felvételéig az átvevő nem változtathatja meg a küldemény állapotát, kivéve ha az a további károsodás megakadályozása érdekében szükséges. Az átvevő a vasúti kocsiról, konténerről, közúti járműszerelvényről, közúti cserefelépítményről, pótkocsiról, félpótkocsiról, gépkocsiról, traktorról vagy más önjáró gépről a kiszolgáltatás után levett kocsizárakat vagy biztonsági kocsizárakat a rendeltetési állomásnak köteles átadni.

A rendeltetési állomás jogosult a kereskedelmi jegyzőkönyv felvételét megtagadni, ha

1. a rendeltetési vasúton érvényes belföldi szabályozás kereskedelmi jegyzőkönyv felvételét a küldemény kiszolgáltatása után nem engedi meg;

2. az átvevő a rendellenesség megállapítása után nem haladéktalanul, hanem a küldemény kiszolgáltatását követő három napon túl nyújtotta be kérelmét a rendeltetési állomásnak;

3. az áru állapotát az átvevő megváltoztatta anélkül, hogy arra a további károsodás megakadályozása érdekében szükség lett volna;

4. kizárt, hogy a kérdéses rendellenesség a küldemény fuvarozásra való felvétele és a kiszolgáltatása közötti időben keletkezett;

5. a tömegcsökkenés mértéke nem haladja meg az e cikk 5. §-ában megadott megengedett értékeket;

6. az átvevő az általa a vasúti kocsiról, konténerről, közúti járműszerelvényről, közúti cserefelépítményről, pótkocsiról, félpótkocsiról, gépkocsiról, traktorról vagy más önjáró gépről levett kocsizárakat vagy biztonsági kocsizárakat nem adta át a rendeltetési állomásnak.

4. § Amennyiben a rendeltetési állomás az e cikk 2. és 3. §-ában foglaltak alapján végzett vizsgálat során megállapítja, hogy az átvevőnek a kereskedelmi jegyzőkönyv

felvételére irányuló kérelme indokolatlan, jogosult az átvevőtől a kérelem alapján történt ellenőrzéssel összefüggő kiadásainak megtérítését, valamint bírság megfizetését igényelni, ha a rendeltetési vasúton érvényes belföldi szabályozás ilyen bírságról rendelkezik.

5. § Abban az esetben, ha a 24. Cikk 1. §-ában megnevezett, természeti tulajdonságainál fogva a fuvarozás közben tömegveszteségnek kitett áru tömegének egy útközbeni állomáson végzett ellenőrzése során a fuvarlevélben megadott tömeggel szemben csökkenést állapítanak meg, akkor erről a tömegveszteségről csak abban az esetben kell kereskedelmi jegyzőkönyvet felvenni, ha annak mértéke a 24. Cikk 1. §-ában megadott értéket meghaladja. Ha azonban az ellenőrzés során megállapított tömegveszteség a 24. Cikk 1. §-ában megadott értéket nem haladja meg, a vasút nem vesz fel kereskedelmi jegyzőkönyvet; ebben az esetben az ellenőrzés alkalmával megállapított tömeget a vasút a fuvarlevélnek „A vasút bejegyzései" rovatába köteles bejegyezni.

Ha a vasút olyan áru tömegének egy útközbeni vagy a rendeltetési állomáson tartott ellenőrzése során, amelynek tömege - az áru természeténél fogva - a fuvarozás során nem csökkenhet, a fuvarlevélben megadott tömeghez viszonyított csökkenését állapítja meg, csak akkor köteles erről a tömeghiányról kereskedelmi jegyzőkönyvet felvenni, ha a fuvarlevélben megadott tömegtől való eltérés 0,2%-nál nagyobb mértékű. Ha azonban az ellenőrzés során megállapított tömeg a fuvarlevélben megadott tömegtől 0,2%-nál kisebb mértékben tér el, a fuvarlevélben megadott tömeget helyesnek kell tekinteni. Hasonlóképpen kell eljárni, ha a tömeg ellenőrzése során tömegtöbbletet állapít meg a vasút.

6. § A kereskedelmi jegyzőkönyvet az SZMGSZ 16. számú mellékletének vagy az SZMGSZ 22. számú melléklete 8.1. függelékének megfelelő mintán megnevezett állomási dolgozó köteles aláírni. Ha a kereskedelmi jegyzőkönyvet a rendeltetési állomáson veszi fel a vasút, azt az átvevő vagy a küldemény átvételére általa meghatalmazott személy is köteles aláírni.

Ha az átvevő nem ért egyet a kereskedelmi jegyzőkönyvbe beírt adatokkal, jogosult erre vonatkozó észrevételeit a kereskedelmi jegyzőkönyvbe bejegyezni, amennyiben azt a rendeltetési vasúton érvényes belföldi szabályozás lehetővé teszi.

7. § A küldemény elveszése, tömegcsökkenése, sérülése, romlása vagy más természetű minőségromlása okainak és mértékének, valamint a kár nagyságának megállapítására a rendeltetési ország belföldi jogszabályaival és előírásaival összhangban szakértői szemlét lehet kérni.

8. § A kereskedelmi jegyzőkönyv egy példányát a rendeltetési vasúton érvényes belföldi szabályozásban előírt rendben az átvevőnek kell kiszolgáltatni.

9. § Az e cikk 2-8. §-ának az átvevőre vonatkozó rendelkezései a feladóra is érvényesek, amennyiben a küldeményt a vasút a 20. Cikk 2. §-ának 1. pontjában foglaltak értelmében a feladónak visszafuvarozza, vagy egy harmadik személynek

továbbítja, ha a küldeményt a 21. Cikk 3. §-ában hivatkozott belföldi szabályozásnak megfelelően szolgáltatja ki számára.

19. Cikk

A vasút zálogjoga

1. § A fuvarozási szerződésből eredően felmerülő összes költségeinek biztosítására a vasutat az árura zálogjog illeti meg. Ez a jog addig hatályos, amíg az áru a vasút őrizetében van.

2. § A zálogjog hatályát annak az országnak a jogszabályai és előírásai határozzák meg, ahol az árut ki kell szolgáltatni.

IV. RÉSZ

A FUVAROZÁSI SZERZŐDÉS MÓDOSÍTÁSA

20. Cikk

A fuvarozási szerződés módosításának joga és eljárása

1. § A fuvarozási szerződés módosításának joga a feladót és az átvevőt egyaránt megilleti.

A Vietnami Szocialista Köztársaságba, a Kínai Népköztársaságba vagy a Koreai Népi Demokratikus Köztársaságba irányuló fuvarozásnál, ha a küldemény fuvarlevél szerinti átvevője állami szervezet, akkor a fuvarozási szerződést a rendeltetési ország határállomásain ezen országok külkereskedelmi szervezeteinek meghatalmazottjai módosíthatják.

2. § A feladó a fuvarozási szerződést a következők tekintetében módosíthatja:

1. a küldeményt a feladási állomáson visszakérheti;

2. módosíthatja a rendeltetési állomást; ilyenkor szükség szerint elő kell írnia azokat a határállomásokat, amelyeken át a küldeményt a fuvarozási szerződés módosítása után továbbítani kell, továbbá a szerződés módosítása miatt előforduló átmeneti vasutakon végzett fuvarozás költségviselőjét, ha ezeken a vasutakon a fuvarköltségek fizetése költségviselő (szállítmányozó, bérmentesítési ügynök stb.) útján történik;

3. módosíthatja a küldemény átvevőjének személyét;

4. kérheti, hogy a küldeményt a feladási állomásra küldjék vissza.

3. § Az átvevő a fuvarozási szerződést a következők tekintetében módosíthatja:

1. módosíthatja a küldemény rendeltetési állomását a rendeltetési országon belül;

2. módosíthatja a küldemény átvevőjének személyét.

Az átvevő a fuvarozási szerződés módosítását e Megállapodás alapján csak a rendeltetési ország belépő határállomásán és csak akkor kérheti, ha a vasút az árut erről az állomásról még nem továbbította.

Ha a küldemény a rendeltetési ország belépő határállomását már elhagyta, az átvevő a fuvarozási szerződés módosítását csak a rendeltetési vasúton érvényes belföldi szabályozás szerint kérheti.

4. § A fuvarozási szerződés olyan módosítása, amely a küldemény megosztását vonja maga után, nem megengedett.

5. § A fuvarozási szerződés a feladónak vagy az átvevőnek a 17. számú melléklet mintája szerinti írásbeli nyilatkozata alapján változtatható meg. A rendeltetési vasút az átvevőnek a fuvarozási szerződés módosítását igénylő nyilatkozatához az e vasúton érvényes belföldi szabályozás szerinti nyomtatványt is használhatja.

A feladó a fuvarozási szerződés módosítását igénylő nyilatkozatát, annak az OSZZSD hivatalos nyelveire történő lefordítását illetően, a 7. Cikk 2. §-ában foglalt rendelkezéseknek megfelelően köteles kitölteni.

A fuvarozási szerződés módosítását igénylő nyilatkozatot egy példányban, minden egyes küldeményre külön kell kitölteni, és azt a feladó a feladási állomásnak, az átvevő pedig a rendeltetési ország belépő határállomásának nyújthatja be. A feladó a nyilatkozat szövegét köteles a fuvarlevél másodpéldánynak (a fuvarlevél 3. lapja) „Az áru megnevezése” rovatába is bejegyezni, és azt a nyilatkozattal egyidejűleg a vasútnak bemutatni.

Az átvevő több fuvarozási szerződés módosítását is kérheti egy nyilatkozattal, amennyiben a vasút ezeket a küldeményeket kocsicsoportban továbbítja, és a módosított fuvarozási szerződés szerint ezeket a küldeményeket ugyanarra a rendeltetési állomásra, ugyanazon átvevő részére kell küldeni.

A feladási állomás a fuvarozási szerződés módosítását igénylő nyilatkozat átvételét a fuvarlevél másodpéldányon a feladó nyilatkozata alatt keletbélyegzőjének lenyomatával és a nyilatkozatot átvevő állomási dolgozó aláírásával köteles elismerni; a feladási állomás a fuvarlevél másodpéldányt köteles a feladónak visszaadni.

Az átvevő a fuvarozási szerződés módosítását igénylő nyilatkozatot a fuvarlevél másodpéldány bemutatása nélkül is tehet.

6. § A feladási állomás vagy a határállomás, ha a küldemény ezen már áthaladt, köteles a feladónak a fuvarozási szerződés módosítását igénylő nyilatkozatáról - a feladó költségére - az útvonalon fekvő állomásokat és a rendeltetési állomást távirattal

értesíteni. A táviratot meg kell erősíteni a fuvarozási szerződés módosítását igénylő eredeti nyilatkozatnak a távirat alapján a küldeményt feltartóztató állomásra történő elküldésével. Ez az állomás azonban a feladási állomás távirati közlése alapján, a feladó írásos nyilatkozata megérkezésének megvárása nélkül is köteles a fuvarozási szerződést módosítani.

A vasút ilyen esetben nem felel a feladó nyilatkozatát tartalmazó távirat szövegének esetleges hibás továbbításáért.

7. § A feladónak a fuvarozási szerződés módosítására vonatkozó joga megszűnik, amikor az átvevő a fuvarlevelet átveszi vagy a küldemény a rendeltetési vasút belépő határállomására megérkezik, amennyiben erre az állomásra már megérkezett az átvevőnek a fuvarozási szerződés megváltoztatását igénylő írásos nyilatkozata vagy a rendeltetési állomásnak erről szóló távirati közlése.

8. § A feladó nem felel a fuvarozási szerződésnek az átvevő írásos nyilatkozata vagy a rendeltetési állomás távirati közlése alapján történt módosításából származó következményekért.

9. § A fuvarozási szerződést a feladó és az átvevő egyaránt csak egy alkalommal változtathatja meg.

10. § A vasút csak abban az esetben tagadhatja meg a fuvarozási szerződés módosítását, vagy késleltetheti annak végrehajtását, ha:

1. a rendelkezést az írásos nyilatkozat, illetőleg a feladási vagy rendeltetési állomás távirati közlésének megérkezésekor a rendeltetési vasútnak a fuvarozási szerződés módosítására kötelezett állomása nem tudja végrehajtani;

2. a végrehajtás a vasúti üzemet zavarná;

3. a végrehajtás ellenkezik azon országok jogszabályaival és előírásaival, amelyek vasútjai a fuvarozásban részt vesznek;

4. a rendeltetési állomás módosítása esetében az áru értéke nem fedezi az új rendeltetési állomásig előreláthatóan felmerülő összes költséget, kivéve ha azokat azonnal kiegyenlítik, vagy biztosítékkal fedezik.

11. § Az e cikk 10. §-ában említett esetekben a vasút lehetőleg azonnal köteles értesíteni a feladót, illetőleg az átvevőt azokról az akadályokról, amelyek a fuvarozási szerződés módosítását gátolják.

Ha a vasút ezeket az akadályokat előre nem láthatta és a fuvarozási szerződést módosította, az ebből eredő valamennyi következményért a feladó vagy az átvevő viseli a felelősséget aszerint, hogy melyikük kérte a fuvarozási szerződés módosítását.

12. § A fuvarozási szerződés módosítása esetében a vasút ennek költségeit - a következő különleges esetek figyelembevételével - a 13. és 15. Cikkekben foglaltaknak megfelelően számítja fel és szedi be:

1. ha a küldeményt egy útközbeni állomáson kell kiszolgáltatni, a vasút a költségeket csak a kérdéses állomásig történő fuvarozásért számítja fel és szedi be. Ha a küldeményt az új rendeltetési állomástól már továbbfuvarozták és a vasút azt erre az állomásra visszafuvarozza, akkor a feltartóztató állomásig végzett fuvarozás költségein felül a feltartóztató állomástól az új rendeltetési állomásig történő fuvarozás költségeit is felszámítja és beszedi;

2. ha a küldeményt az eredeti rendeltetési állomáson túl fekvő vagy nem az eredeti fuvarozási útvonalon fekvő állomásra kell fuvarozni, a vasút a költségeket az eredeti rendeltetési vagy a feltartóztató állomásig és ettől a feltartóztató állomástól az új rendeltetési állomásig végzett fuvarozásért elkülönítve számítja fel és szedi be;

3. ha a küldeményt a feladási állomásra kell visszafuvarozni, a vasút a költségeket addig az állomásig, amelyről a küldeményt visszafuvarozzák és ettől az állomástól a feladási állomásig végzett fuvarozásért elkülönítve számítja fel, és szedi be a feladótól.

13. § A fuvarozási szerződés módosításáért díjat kell fizetni. A vasút ezt a díjat a fuvarozási szerződés módosítását végrehajtó vasúton érvényes belföldi szabályozás szerint számítja fel, míg beszedését a 15. Cikkben foglaltaknak megfelelően végzi.

Ha a fuvarozási szerződés módosítása következtében a küldemény fuvarozása vagy kiszolgáltatása a vasút hibáján kívül eső okból késedelmet szenved, a feltartóztatás idejére a mellékdíjakat, fuvardíjpótlékokat és egyéb költségeket, mint pl. fekbért, kocsiálláspénzt stb. - kivéve az átmeneti vasutakon felmerült bírság jellegű kocsiálláspénzt - annak a vasútnak az érvényes belföldi előírásai és az ilyen fuvarozásokhoz általa alkalmazott díjszabások szerint kell felszámítani, amelyen a feltartóztatás történt. A fuvarozási szerződés módosítása miatt az átmeneti vasutakon előfordult kocsiácsorgásért a bírság jellegű kocsiálláspénzt a kérdéses nemzetközi forgalomban alkalmazott átmeneti díjszabás szerint kell felszámítani.

A vasút a mellékdíjakat, a kocsiálláspénzt és az egyéb költségeket megfelelő bizonylatokkal igazolni köteles, és be kell jegyezze a fuvarlevélbe; azokat a feladótól, az átvevőtől vagy a költségviselőtől (szállítmányozótól, bérmentesítési ügynöktől stb.) kell beszedni aszerint, hogy a fuvarköltségeket a 15. Cikkben foglalt rendelkezések értelmében melyikük köteles megfizetni.

21. Cikk

Fuvarozási és kiszolgáltatási akadály

1. § Amennyiben a feladási állomáson vagy útközben fuvarozási akadály keletkezik, a vasút dönti el, hogy szükséges-e a feladótól rendelkezést kérni, vagy

célszerűbb-e a küldeményt a fuvarozási útvonal megváltoztatásával a rendeltetési állomásra továbbítani. A vasút jogosult a fuvardíjat a módosított fuvarozási útvonalra beszedni és az ennek megfelelően meghosszabbított fuvarozási határidővel számolni azon esetek kivételével, amikor maga hibáztatható a fuvarozási akadály keletkezésében.

2. § Ha más fuvarozási útvonal nem áll rendelkezésre, a továbbfuvarozás más okból nem lehetséges, vagy a kiszolgáltatás akadályba ütközik, azon állomás, amelyen az akadály keletkezett, köteles erről a feladót a feladási állomás útján küldött távirattal haladéktalanul értesíteni és tőle rendelkezést kérni. Ebben a táviratban az állomásnak valamennyi rendelkezésére álló adatot közölnie kell a feladóval.

Az állomás ugyanakkor nem köteles rendelkezést kérni, ha olyan átmeneti jellegű akadályról van szó, amely a 3. Cikk 3. §-ának 1. pontjában leírt okból keletkezett.

A feladó a fuvarozási, illetőleg kiszolgáltatási akadály keletkezése esetére a fuvarlevélnek „A feladó különleges nyilatkozatai" rovatában rendelkezhet a küldeménnyel való teendőkről. Ha ezen rendelkezések a vasút megítélése szerint nem hajthatók végre, köteles a feladótól újabb rendelkezést kérni.

A feladási állomás a fuvarozási vagy a kiszolgáltatási akadályról szóló távirat kézhezvétele után az előírt módon vagy a belföldi előírásoknak megfelelően haladéktalanul köteles értesíteni a feladót. A feladó köteles az értesítés hátoldalán rendelkezni a küldeménnyel való teendőkről vagy a belföldi előírásoknak megfelelően közölni rendelkezését, és az értesítést az állomásnak visszaszolgáltatni.

A feladó az értesítés visszaszolgáltatásakor vagy a belföldi előírásoknak megfelelő rendelkezés közlésekor köteles a fuvarlevél másodpéldányt (a fuvarlevél 3. lapja) a feladási állomásnak bemutatni, hogy arra a feladó megfelelő rendelkezését rávezethessék. Ha a feladó nem mutatja be a fuvarlevél másodpéldányt, az értesítés hátoldalára rávezetett vagy a belföldi előírásoknak megfelelően közölt rendelkezését érvénytelennek kell tekinteni, és a feladási állomás a feladó rendelkezésének hiányáról fogja értesíteni azt az állomást, amelyen az akadály keletkezett. A küldeményt feltartóztató vasút ebben az esetben érvényes belföldi szabályozása szerint jár el.

Ha a feladási állomásra érkezett értesítés a fuvarozási útvonal megváltoztatására vagy a küldemény átvételének az átvevő részéről történt megtagadására vonatkozik, a feladó a fuvarlevél másodpéldány bemutatása nélkül is rendelkezhet.

A feladási állomás a feladó rendelkezéséről értesíti azt az állomást, amelyen az akadály keletkezett. A feladási vasút a feladó értesítésével kapcsolatos költségeket érvényes belföldi szabályozása szerint a feladótól szedi be.

Ha a fuvarozási vagy kiszolgáltatási akadály a fuvarozási szerződésnek az átvevő által történt módosítása után keletkezett, a vasút erről azt az átvevőt értesíti, aki a fuvarozási szerződés módosítását kérte. Az átvevő értesítésével kapcsolatos

költségeket a rendeltetési vasúton érvényes belföldi szabályozás szerint az átvevőtől kell beszedni.

3. § Amennyiben a fuvarozási vagy kiszolgáltatási akadályról az illető állomás által értesített feladótól az értesítés elküldésének időpontjától számított 8 napon belül - gyorsan romló áruknál 4 napon belül - az állomásra nem érkezik rendelkezés, vagy végrehajthatatlan rendelkezés érkezik, akkor a küldeménnyel azon a vasúton érvényes belföldi szabályozás szerint kell eljárni, amelyen az akadály keletkezett.

Ha attól kell tartani, hogy a gyorsan romló áru megromlik, akkor az a vasút, amelyen a fuvarozási vagy kiszolgáltatási akadály keletkezett, a küldeménnyel a 4 napos határidő bevárása nélkül, érvényes belföldi szabályozása szerint köteles eljárni.

4. § Amennyiben a fuvarozási akadály a feladó rendelkezésének megérkezése előtt megszűnik, azon állomás, amelyen a fuvarozási akadály keletkezett, köteles a küldeményt a rendelkezés bevárása nélkül a rendeltetési állomásra továbbítani és a feladót erről haladéktalanul értesíteni.

5. § Amennyiben a vasút az árut eladta, az eladásból befolyt összeget, a vasutat a 13. Cikk 1. §-a szerint megillető költségek, a fuvardíjpótlékok és az eladással járó ráfordítások levonása után a feladó rendelkezésére bocsátja. Ha az áru eladásából befolyt összeg nem fedezi a felszámított költségeket, a különbözetet a feladó köteles megfizetni.

6. § Az e cikk 1., 3., 4. és 5. §-ában foglalt rendelkezések értelemszerűen az átvevőre is érvényesek, ha a fuvarozási szerződést a 20. Cikkben foglaltak szerint módosította.

7. § Amennyiben a küldemény fuvarozása vagy kiszolgáltatása során a feladónak vagy az átvevőnek felróható okból fuvarozási vagy kiszolgáltatási akadály keletkezik, a vasút részére mindazokat a költségeket meg kell téríteniük, amelyek a fuvarozás vagy a kiszolgáltatás késleltetése következtében felmerültek. Ha a fuvarozási vagy kiszolgáltatási akadály a feladó vagy az átvevő hibáján kívül eső okból keletkezett, a vasút részére valamennyi olyan költséget kötelesek megtéríteni, amely azért merült fel, mert a feladó vagy az átvevő a vasútnak a fuvarozási vagy kiszolgáltatási akadállyal kapcsolatos megkeresésére az e cikk 3. §-ában meghatározott határidőn belül nem adott rendelkezést, vagy az általa adott rendelkezés végrehajthatatlan volt.

Ha az akadály a feladási vagy a rendeltetési vasúton keletkezett, ezeket a költségeket az e vasutakon érvényes belföldi előírások és az ilyen fuvarozásokhoz általuk alkalmazott díjszabások szerint kell felszámítani.

Ha az akadály átmeneti vasúton keletkezett, ezeket a költségeket az érintett vasutak által a kérdéses nemzetközi forgalomban alkalmazott átmeneti díjszabás szerint kell felszámítani; ha azonban az átmeneti díjszabás ezen esetekre nem tartalmaz ilyen költségeket, azok számítása az érintett átmeneti vasutakon érvényes belföldi előírások

és a vonatkozó átmeneti vasút által az ilyen fuvarozásokhoz alkalmazott díjszabások szerint történik.

Az előzőekben említett valamennyi költséget be kell vezetni a fuvarlevélbe és azokat a feladótól, az átvevőtől vagy a költségviselőtől (szállítmányozótól, bérmentesítési ügynöktől stb.) kell beszedni aszerint, hogy a 15. Cikkben foglaltak értelmében melyikük viseli a fuvarköltséget.

8. § Fuvarozási vagy kiszolgáltatási akadály okán végrehajtott fuvarozási szerződésmódosítás esetén a 20. Cikk idevonatkozó rendelkezéseit kell alkalmazni. Ezen esetekben a 20. Cikk 9. §-ában foglaltak nem alkalmazhatók.

V. RÉSZ

A VASÚT FELELŐSSÉGE

22. Cikk

A vasutak egyetemleges felelőssége

1. § Az a vasút, amely az árut SZMGSZ fuvarlevéllel fuvarozásra átvette, felelősséggel tartozik a fuvarozási szerződésben foglaltak végrehajtásáért a fuvarozás teljes útvonalán, a küldeménynek a rendeltetési állomáson végzett kiszolgáltatásáig, míg az árunak olyan országokba való újrafeladása esetén, amely országok vasútjai ennek a Megállapodásnak nem részesei, az árufuvarozásra más, közvetlen nemzetközi vasúti árufuvarozást szabályozó megállapodás fuvarlevelének kiállításáig; az olyan országokban feladott áru újrafeladása esetén, amelyek ennek a Megállapodásnak nem részesei, az SZMGSZ fuvarlevél kiállítását követően.

2. § Az a vasút, amely az árut CIM/SZMGSZ fuvarlevéllel fuvarozásra átvette, felelősséggel tartozik a fuvarozási szerződésben foglaltak végrehajtásáért az árunak fuvarozásra történt felvételétől a fuvarlevélnek az újrafeladást végző állomás egyesített állomásnév- és keletbélyegző lenyomatával történő ellátásáig, ellenkező irányban pedig a fuvarlevélnek az újrafeladást végző állomás egyesített állomásnév- és keletbélyegző lenyomatával történő ellátásától a rendeltetési állomáson végzett kiszolgáltatásáig.

3. § Minden további vasút azáltal, hogy az árut a fuvarlevéllel együtt átveszi, belép a fuvarozási szerződésbe és vállalja az ebből eredő kötelezettségeket.

23. Cikk

A felelősség mértéke

1. § A vasút - az e részben meghatározott feltételek szerint - felelős a fuvarozási határidő túllépéséért és az áru teljes vagy részleges elveszése, tömegének csökkenése, megsérülése, megromlása vagy más természetű minőségromlása következtében az áru fuvarozásra történt felvételétől a rendeltetési állomáson végzett kiszolgáltatásáig terjedő idő alatt keletkezett kárért, míg az árunak olyan országokba történő újrafeladása

esetében, amelynek vasútjai ennek a Megállapodásnak nem részesei, az árunak más, közvetlen nemzetközi vasúti árufuvarozást szabályozó megállapodás fuvarlevelével történő feladásáig.

A vasút felelős a feladó vagy a vámhatóság által a 11. Cikk 1. és 3. §-ában foglaltak szerint a fuvarlevélhez csatolt és abban felsorolt kísérőiratok elveszéséért, valamint a fuvarozási szerződés megváltoztatására a 20. Cikk 2. és 3. §-ában foglaltaknak megfelelően tett nyilatkozat végrehajtásának elmulasztásából eredő következményekért, ha ezek a vasút vétkességére vezethetők vissza.

Az árunak CIM/SZMGSZ fuvarlevéllel végzett fuvarozása esetén a vasút e fejezetben szabályozott felelőssége az árunak fuvarozásra történt felvételétől a CIM/SZMGSZ fuvarlevélnek az újrafeladást végző állomás egyesített állomásnév- és keletbélyegző lenyomatával történő ellátásáig, ellenkező irányban pedig a fuvarlevélnek az újrafeladást végző állomás egyesített állomásnév- és keletbélyegző lenyomatával történő ellátásától a rendeltetési állomáson végzett kiszolgáltatásáig terjed.

2. § A vasút bárminemű felelőssége esetén sem köteles nagyobb összegű kártérítést fizetni, mint amennyit az áru teljes elveszése esetében kellene fizetnie.

3. § A vasút mentesül a felelősség alól a fuvarozásra felvett áru teljes vagy részleges elveszése, tömegének csökkenése, sérülése, megromlása vagy más természetű minőségromlása esetén, ha az elveszés, a tömegcsökkenés, a sérülés, a megromlás vagy a más természetű minőségromlás a következő okokból keletkezett:

1. olyan körülmények, amelyeket a vasút nem kerülhetett ki, és amelyeknek következményeit nem állott módjában elhárítani;

2. az árunak, a göngyölegnek és a csomagolásnak a feladási állomáson, a fuvarozásra való felvételkor nem megfelelő minősége vagy különleges természeti és fizikai tulajdonságai, amelyek öngyulladást, törést - beleértve az üveg, polietilén, fém, fa, kerámia és egyéb göngyöleg és csomagolásféleségek légtömör zárásának sérülését is - , továbbá rozsdásodást, belső romlást vagy hasonló következményeket okoztak;

3. a feladó vagy az átvevő vétkessége, illetőleg olyan rendelkezése, minek következtében a vasút nem hibáztatható;

4. az árunak a feladó vagy az átvevő által végzett berakásával, illetőleg kirakásával összefüggő ok. A feladó által a vasúti kocsiba végzett berakás a 9. Cikk 4. §-a szerint a fuvarlevél „Berakta” rovatába tett bejegyzésből állapítható meg. Ha ebben a rovatban nincs bejegyzés a berakó kilétéről, azt kell vélelmezni, hogy az árut a feladó rakta be;

5. az árunak nyitott kocsiban végzett fuvarozása, ha a feladási vasúton érvényes szabályozás a nyitott kocsiban történő fuvarozást megengedi;

6. a feladó, az átvevő vagy az általuk biztosított kísérő a 3. számú mellékletben foglalt előírásokat nem tartotta meg, vagy a kísérő nem felelt meg ezen előírások követelményeinek;

7. a küldemény fuvarozásához a 9. Cikk 1. §-ában foglaltak szerint szükséges göngyöleg vagy csomagolás hiánya, ha ezáltal az áru állagvédelme a fuvarozás teljes útvonalán nem volt biztosítva;

8. az áru göngyölegének vagy csomagolásának olyan hiányossága, amelyet a feladási állomáson az árunak a fuvarozásra való felvétele alkalmával a vasút külső szemrevételezéssel nem ismerhetett fel, s ha ezáltal az áru állagvédelme a fuvarozás teljes útvonalán nem volt biztosítva;

9. a feladó a fuvarozásból kizárt tárgyat helytelen, pontatlan vagy hiányos megnevezéssel adott fel fuvarozásra;

10. a feladó különleges feltételek mellett fuvarozható árut helytelen, pontatlan vagy hiányos megnevezéssel, valamint az e Megállapodásban foglalt rendelkezéseket figyelmen kívül hagyva adott fel fuvarozásra;

11. az áru különleges tulajdonságaiból adódó tömegcsökkenése, amennyiben a csökkenés a 24. Cikk 1. §-ában megállapított mértéket nem haladja meg;

12. a feladó az árut annak fuvarozására alkalmatlan vasúti kocsiba vagy konténerbe rakta be, jóllehet a feladónak ezt a hiányosságot a kocsi vagy a konténer állapotának a 9. Cikk 4. §-ban, illetőleg a 8. számú melléklet 11. §-ban foglaltak szerint végzett vizsgálata során fel kellett volna ismernie; a feladó által a vasúti kocsiba végzett berakás a 9. Cikk 4. § szerint a fuvarlevél „Berakta” rovatába tett bejegyzésből állapítható meg. Ha ebben a rovatban nincs bejegyzés a berakó kilétéről, azt kell vélelmezni, hogy az árut a feladó rakta be;

13. a feladó, az átvevő vagy az erre felhatalmazott személy a vám vagy egyéb hatósági előírásokat egyáltalán nem vagy nem a kellő módon teljesítette.

4. § A vasút mentesül a felelősség alól a következő esetekben:

1. göngyölegben fuvarozott vagy kötegelt kisáru küldemény tömegének csökkenése esetén, ha a küldeménynek az átvevő részére történő kiszolgáltatásánál az árudarabok mennyisége teljes és a göngyölegük vagy kötegelésük sértetlen volt, továbbá ha a küldemény tömegcsökkenéséhez esetleg okot szolgáltató külső behatásnak nincs nyoma;

2. göngyöleg nélküli vagy kötegeletlen kisáru küldemény tömegének csökkenése esetén, ha a küldeménynek az átvevő részére történő kiszolgáltatásánál az árudarabok mennyisége teljes volt és a küldemény tömegcsökkenéséhez esetleg okot szolgáltató külső behatásnak nincs nyoma;

3. tömegcsökkenés és árudarabok hiánya esetén, ha a küldeményt a feladó rakta be a fuvarozáshoz felhasznált vasúti kocsiba, konténerbe, közúti járműszerelvény, tehergépkocsi, kocsiszekrényébe, közúti cserefelépítménybe, pótkocsiba, félpótkocsiba és az átvevőnek való kiszolgáltatáskor a feladónak, illetőleg a feladási állomásnak a 9. Cikk 8. §-ában és az SZMGSZ 21. számú mellékletének 8. és 10. §-ában foglalt rendelkezésekkel összhangban feltett kocsizárjai vagy biztonsági kocsizárjai sértetlenek voltak, valamint ha a küldemény tömegcsökkenésére vagy az árudarabok hiányára esetleg okot szolgáltató külső behatásnak nincs nyoma;

4. kocsizárral lezárt közúti járműszerelvényekben, közúti cserefelépítményben, pótkocsiban, félpótkocsikban, gépkocsikban, traktorokban és más önjáró gépekben elhelyezett leszerelhető tartozékok és alkatrészek teljes vagy részleges elveszése esetén, ha ezeket a közúti járműszerelvényeket, közúti cserefelépítményeket, pótkocsikat, félpótkocsikat, gépkocsikat, traktorokat vagy más önjáró gépeket az átvevőnek sértetlen és az SZMGSZ 7. számú mellékletének 3. §-ában, illetőleg az SZMGSZ 21. számú mellékletének 8. és 10. §-ában foglalt rendelkezésekkel összhangban feltett feladói kocsizárral vagy biztonsági kocsizárral, valamint sérülés nélkül szolgáltatták ki, illetőleg a leszerelhető tartozékok és alkatrészek teljes vagy részleges elveszésére esetleg okot szolgáltató külső behatásnak nincs nyoma.

A feladó vagy a feladási állomás kocsizárjaival vagy biztonsági kocsizárjaival azonos elbírálás alá esik minden sértetlen vámzár és a 9. Cikk 8. §-ában, az SZMGSZ 7. számú mellékletének 3. §-ában, illetőleg az SZMGSZ 21. számú mellékletének 8. és 10. §-ában foglalt rendelkezéseknek megfelelően a fuvarozásban részt vevő bármely vasút által feltett kocsizár vagy biztonsági kocsizár, amennyiben a határ- és vámellenőrzés, valamint az állat- és növény-egészségügyi vagy egyéb vizsgálat céljából a vasúti kocsit, konténert, a közúti járműszerelvényt, közúti cserefelépítményt, pótkocsit, félpótkocsit, gépkocsit, traktort vagy más önjáró gépet felnyitották, és ennek következtében cserélték az eredetileg feltett zárakat. Ha a továbbítási útvonalon az említett határ- és vámellenőrzést vagy más vizsgálatokat többször kell elvégezni, akkor a vámszervek vagy a határállomások által valamennyi ilyen vizsgálat alkalmával feltett, sértetlen kocsizár vagy biztonsági kocsizár a feladó vagy a feladási állomás kocsizárjával vagy biztonsági kocsizárjával azonos elbírálás alá esik.

A vasúti kocsinak, konténernek, közúti járműszerelvénynek, közúti cserefelépítménynek, pótkocsinak, félpótkocsinak, gépkocsinak, traktornak vagy más önjáró gépnek a felnyitásáról és az azokra feltett kocsizáraknak vagy biztonsági kocsizáraknak a cseréjéről a vasút a 18. számú mellékletben szereplő minta szerinti jegyzőkönyvet - „Jegyzőkönyv a vasúti kocsinak, konténernek, gépkocsinak, traktornak vagy más önjáró gépnek, közúti járműszerelvénynek, közúti cserefelépítménynek, pótkocsinak, félpótkocsinak a határ- vagy vámellenőrzés, valamint állat- és növény-egészségügyi, illetőleg egyéb vizsgálat céljából történt felnyitásáról” - köteles felvenni, vagy a felnyitást a fuvarlevélnek „A vasút bejegyzései” rovatába tett bejegyzéssel elismerni. A felnyitási jegyzőkönyvet hitelesíteni kell az ellenőrzést végző alkalmazottaknak és a vasút megbízottjának aláírásával, illetőleg a kocsizárat vagy biztonsági kocsizárat cserélő állomás keletbélyegzőjének lenyomatával; a felnyitásról a fuvarlevélbe írt bejegyzést pedig a kocsizárat vagy biztonsági kocsizárat cserélő állomás

alkalmazottjának aláírásával és ezen állomás keletbélyegzőjének lenyomatával, valamint - amennyiben utóbbiakat az ellenőrzést végző ország belföldi jogszabályai és előírásai megkövetelik - az ellenőrzést végző alkalmazottak aláírásával kell hitelesíteni.

A felnyitási jegyzőkönyv vagy a felnyitásról és a kocsizárak vagy a biztonsági kocsizárak cseréjéről a fuvarlevélbe tett bejegyzés csak azt tanúsítja, hogy a vasúti kocsit, a konténert, a gépkocsit, traktort vagy más önjáró gépet, a közúti járműszerelvényt, közúti cserefelépítményt, pótkocsit, vagy félpótkocsit a határ- és vámellenőrzés, illetőleg egyéb vizsgálatok céljából felnyitották, de nem bizonylatolja a küldemény sértetlenségét és az áru állapotát.

A felnyitási jegyzőkönyv egy példányát a vasút a fuvarlevélhez csatolja és azt a rendeltetési állomáson a küldeménnyel és a fuvarlevél 1. és 5. lapjaival együtt az átvevőnek kiszolgáltatja.

A küldeménynek a 2. Cikk 2. §-a szerint olyan országokból végzett fuvarozásánál, amelyek vasútjai e Megállapodásban nem részesek, olyan országokba, amelyek vasútjai e Megállapodásban részesek, a vasúti kocsin, a konténeren, a közúti járműszerelvényen, a közúti cserefelépítményen, pótkocsin, vagy a félpótkocsin lévő azon kocsizárak vagy biztonsági kocsizárak, amelyekkel a vasúti kocsi, a konténer, a közúti járműszerelvény, a közúti cserefelépítmény, pótkocsi vagy a félpótkocsi az e Megállapodásban részes első vasút belépő határállomására érkezik, és amelyek közvetlen nemzetközi forgalomra vonatkozó másik megállapodás fuvarlevelével végzett megelőző fuvarozáshoz tartoznak, azonos elbírálás alá esnek azokkal a kocsizárakkal vagy biztonsági kocsizárakkal, amelyeket a 9. Cikk 8. §-ában és az SZMGSZ 21. számú mellékletének 8. és 10. §-ában foglalt rendelkezéseknek megfelelően a feladó, illetőleg a feladási állomás köteles feltenni.

5. § A vasutak a fuvarozási határidő túllépéséért a következők szerint mentesülnek a felelősség alól:

1. hófúvás, árvíz, földcsuszamlás és más természeti csapások esetében 15 napig terjedő időre - az illető ország központi vasúti szervének rendelkezése alapján;

2. más olyan körülmények esetében, amelyek a forgalom szüneteltetését vagy korlátozását teszik szükségessé az illető ország kormányának rendelkezése alapján.

6. § A feladónak az áru tömegéről vagy darabszámáról a fuvarlevélbe bevezetett adatai a vasút ellen csak akkor szolgálhatnak bizonyítékul, ha a vasút:

1. a tömeget ellenőrizte és az áru tömegére vonatkozó adatokat a fuvarlevélnek „Az áru tömegét (kg-ban) megállapította a vasút” rovatába bejegyezte, továbbá „A mérlegelő állomás bélyegzője, aláírás” rovatában ezt igazolta;

2. a darabszámot ellenőrizte és a darabszámra vonatkozó adatokat a fuvarlevélnek „A vasút bejegyzései” rovatába bejegyezte, továbbá alkalmazottjának aláírásával és az állomás bélyegzőlenyomatával igazolta.

Ez a rendelkezés nem érvényes az e cikk 4. §-ában felsorolt esetekben.

7. § Amennyiben az áru részleges hiánya, tömegének csökkenése, sérülése, megromlása vagy más természetű minőségromlása esetén a 18. Cikk 3. §-ában foglaltaknak megfelelően a kiszolgáltatás után vesz fel a vasút kereskedelmi jegyzőkönyvet, akkor a feladó vagy az átvevő köteles bizonyítani, hogy a kár az árunak a fuvarozásra való felvétele és a kiszolgáltatása közötti időszakban keletkezett.

8. § A vasutat terheli annak bizonyítása, hogy az áru teljes vagy részleges elveszése, tömegének csökkenése, sérülése, megromlása vagy más természetű minőségromlása az e cikk 3. §-ának 1. és 3. pontjaiban felsorolt okokból keletkezett.

9. § Ha az eset körülményei szerint az áru teljes vagy részleges elveszése, tömegének csökkenése, sérülése, megromlása vagy más természetű minőségromlása az e cikk 3. §-ának 2. és 4-13. pontjaiban felsorolt okokból keletkezhetett, mindaddig ezt kell vélelmezni, amíg a feladó vagy az átvevő ennek ellenkezőjét nem bizonyítja. Ez a vélelem nem érvényes az e cikk 3. §-ának 5. pontjában felsorolt esetekben, ha egész árudarabok vesztek el.

10. § Amennyiben a jelen Megállapodásban nem részes országból CIM/SZMGSZ fuvarlevéllel végzett fuvarozásnál a CIM/SZMGSZ fuvarlevélnek az újrafeladás helyén keletbélyegzővel történt lebélyegzését követően az áru sérülését vagy részleges elveszését állapítják meg, és az SZMGSZ Megállapodást alkalmazó vasút a küldeményt szemrevételezéssel megállapítható sérülésektől mentesen vette át, ellenkezőjének bizonyításáig azt kell vélelmezni, hogy az áru sérülése vagy részleges elveszése a fuvarozási szerződésnek az SZMGSZ érvényességi területén történt végrehajtása során keletkezett.

Amennyiben a jelen Megállapodásban részes országból CIM/SZMGSZ fuvarlevéllel végzett fuvarozásnál a CIM/SZMGSZ fuvarlevélnek az újrafeladás helyén keletbélyegzővel történt lebélyegzését követően az áru sérülését vagy részleges elveszését állapítják meg, és a CIM Egységes Szabályokat alkalmazó vasút a küldeményt szemrevételezéssel megállapítható sérülésektől mentesen vette át, ellenkezőjének bizonyításáig azt kell vélelmezni, hogy az áru sérülése vagy részleges elveszése a fuvarozási szerződésnek a CIM érvényességi területén történt végrehajtása során keletkezett.

Ez a vélelem érvényes attól függetlenül, hogy az árut másik nyomtávolságú vasúti kocsiba átrakták, vagy sem.

24. Cikk

A felelősség korlátozása a tömeg csökkenése esetén

1. § A vasút azon áruféleségek fuvarozása esetén, amelyek tömege természeti tulajdonságaik következtében a fuvarozás alatt csökken, függetlenül a megtett útvonal hosszától, nem felel a tömegveszteségért a következőkben megadott mértékig:

1. a tömeg 2%-a a folyékony, nedves vagy nyers (friss) állapotban fuvarozásra feladott, valamint a következő áruknál:

mangánérc és krómérc,
rézgálic,
magnézium és egyéb vegyi nyersanyagok ömlesztve,
só,
friss gyümölcs,
friss zöldségfélék,
kikészített, sózott nyersbőr és szőrmék,
dohány,
friss, hűtött hús,
banán és citrusfélék gyümölcsei,
friss bogyós termés;

2. a tömeg 1,5%-a a következő áruknál:

tűzifa, haszonfa, bambusz és faszén,
ásványi eredetű építőanyagok,
zsírok,
sózott, szárított hal,
trágya;

3. a tömeg 1%-a a következő áruknál:

ásványi tüzelőanyag,
ásványolaj és kőszénkoksz,
vasérc,
fakéreg,
mosatlan gyapjú,
komló,
szappan,
gyökér,
fagyasztott hús,
vágott baromfi,
füstölt húsáru,
fagyasztott hal,
tengeri termékek,
fagyasztott szárnyashús,
kolbász és különféle húsáru;

4. a tömeg 0,5%-a a fuvarozás alatt tömegcsökkenésnek kitett minden egyéb szárazárunál;

5. üveg és más, olyan göngyölegben végzett árufuvarozásnál, ahol a göngyöleg fizikai tulajdonságai következtében fordulhat elő törés (23. Cikk 3. § 2. pont), a veszteségnorma a teljes mennyiség 1%-a.

Átrakásos forgalomban az ömlesztve, szórva vagy tartálykocsiban fuvarozott, az előzőekben felsorolt áruk esetében az e szakasz 1-4. pontjaiban megadott csökkenési mértékek minden egyes átrakásnál 0,3%-kal megemelkednek.

2. § Az e cikk 1. §-ban említett felelősségkorlátozás nem alkalmazható, ha a feladó vagy az átvevő bebizonyítja, hogy a tömegcsökkenés nem az áru természeti tulajdonságaira vezethető vissza.

3. § Azon esetekben, ha a vasút egy fuvarlevéllel több árudarabot fuvarozott és az egyes darabok tömegét a feladáskor a fuvarlevélben külön feltüntették, a tömegveszteség megengedett mértékét minden egyes árudarabra külön kell számítani.

4. § A teljes küldemény vagy egyes árudarabok elveszése esetén a kártérítés kiszámításánál az elveszett teljes küldemény vagy egyes árudarabok után tömegcsökkenés címén levonásnak helye nincsen.

25. Cikk

A kártérítés mértéke a küldemény teljes vagy részleges elveszése esetén

1. § Amennyiben a vasút e Megállapodás rendelkezései alapján a küldemény teljes vagy részleges elveszéséért a feladónak vagy az átvevőnek kártérítést köteles fizetni, ennek összegét a külföldi szállító számlájában vagy a felszólamlás benyújtásának országában hatályos szabályozásnak megfelelően hitelesített számlakivonatban feltüntetett ár alapján kell kiszámítani.

Ha a teljes mértékben vagy részben elveszett küldemény értékét nem lehet az említett módon meghatározni, azt állami szakértőnek kell megállapítania.

Értékbevallással feladott küldemény teljes vagy részleges elveszése esetében a vasút a feladónak vagy az átvevőnek kártérítésként a bevallott értéket vagy a bevallott értéknek a küldemény elveszett részére eső hányadát fizeti.

Az olyan ingóságok teljes vagy részleges elveszése esetében, amelyek fuvarlevelének „A feladó különleges nyilatkozatai” rovatába a feladó „Értékbevallás nélkül (cirill szöveg)” bejegyzést tett, a vasút a feladó vagy az átvevő részére az elveszett küldemény tömegének minden kilogrammja után 6 CHF kártérítést köteles fizetni.

2. § Az e cikk 1. §-a szerinti kártérítésen felül meg kell téríteni az elveszett küldemény vagy a küldemény elveszett része után fizetett fuvardíjat, vámilletéket és egyéb költségeket, ha mindezeket nem tartalmazza az áru ára.

3. § A feladónak vagy az átvevőnek a fuvarozási szerződéssel össze nem függő költségeit és kárait a vasút nem téríti meg.

26. Cikk

A kártérítés mértéke a küldemény megsérülése, megromlása vagy más természetű minőségromlása esetén

1. § Amennyiben a vasút az e Megállapodásban foglalt rendelkezések alapján a küldemény megsérülése, megromlása vagy más természetű minőségromlása miatt a feladónak vagy az átvevőnek kártérítést fizet, akkor az áru értékcsökkenésének megfelelő összeget köteles téríteni.

2. § A 10. Cikkben foglaltak szerinti értékbevallással feladott küldemény megsérülése, megromlása vagy más természetű minőségromlása esetén a vasút köteles kártérítésként megfizetni a bevallott értéknek olyan hányadát, amely az áru megsérülése, megromlása vagy más természetű minőségromlása révén bekövetkezett értékcsökkenés százalékos arányának felel meg, továbbá a 25. Cikk 2. §-ában foglaltak szerinti összeget.

3. § Az e cikk 1. és 2. §-ában megjelölt kártérítés összegét a 25. Cikk 1. és 2. §-ában foglaltak szerint, valamint a 18. Cikk 7. §-ában hivatkozott szakértői vélemény alapján kell meghatározni.

4. § Az e cikk 1. és 2. §-ában megjelölt kártérítés összege azonban nem haladhatja meg:

1. a küldemény teljes elveszéséért járó kártérítés összegét, ha a sérülés, megromlás vagy más természetű minőségromlás következtében az egész áru értéktelenné válik;

2. a küldemény értéktelenné vált részének elveszéséért járó kártérítés összegét, ha a sérülés, megromlás vagy más természetű minőségromlás következtében a küldeménynek csak egy része vesztette értékét.

5. § A vasút nem téríti meg a feladónak és az átvevőnek a fuvarozási szerződéstől független költségeit és kárait.

27. Cikk

A kártérítés mértéke a fuvarozási határidő túllépése esetén

1. § A fuvarozási határidő túllépése esetében a vasút a küldemény átvevőjének a fuvarozási határidőt túllépő vasúton felmerült fuvardíj és a túllépésnek a napokban kifejezett túllépés és a teljes fuvarozási határidő viszonyszámával meghatározott mértéke (időtartama) alapján számított bírságot fizeti az alábbi összegben:

a fuvardíj 6%-át, ha a túllépés időtartama meghaladja a teljes fuvarozási határidő egytizedét;

a fuvardíj 12%-át, ha a túllépés időtartama meghaladja a teljes fuvarozási határidő egytizedét, de annak legfeljebb kéttizede;

a fuvardíj 18%-át, ha a túllépés időtartama meghaladja a teljes fuvarozási határidő kéttizedét, de annak legfeljebb háromtizede;

a fuvardíj 24%-át, ha a túllépés időtartama meghaladja a teljes fuvarozási határidő háromtizedét, de annak legfeljebb négytizede;

a fuvardíj 30%-át, ha a túllépés időtartama meghaladja a teljes fuvarozási határidő négytizedét.

Ha a küldeményt egyes vasutakon késedelmesen, más vasutak vonalain viszont az előírt fuvarozási határidőnél gyorsabban fuvarozta a vasút, a túllépés időtartamának megállapításánál ezt a rövidebb fuvarozási időt is figyelembe kell venni.

2. § Amennyiben a vasút a küldemény teljes elveszéséért kártérítést fizet, az e cikk 1. §-ában meghatározott bírság nem követelhető.

Ha a küldemény részleges elveszése esetében egyidejűleg a fuvarozási határidőt is túllépte a vasút, a fuvarozási határidő túllépéséért esedékes bírságot a küldeménynek csak azon része után köteles fizetni, amely nem veszett el.

Ha a küldemény megsérülése, megromlása vagy más természetű minőségromlása esetén egyidejűleg a fuvarozási határidőt is túllépte a vasút, a fuvarozási határidő túllépéséért esedékes bírságot hozzá kell számítani a 26. Cikkben foglaltak szerint fizetendő kártérítéshez.

Az e cikk 1. §-ában meghatározott bírság, valamint a 25. és 26. Cikkekben foglaltak szerint fizetendő kártérítés együttes összege nem lehet nagyobb, mint a küldemény teljes elveszése esetében fizetendő kártérítés összege lenne.

3. § A fuvarozási határidő túllépéséért a vasút csak abban az esetben fizet bírságot, ha a feladási állomástól a rendeltetési állomásig a 14. Cikk alapján számított teljes fuvarozási határidőt nem tartotta meg.

4. § Az átvevőnek a fuvarozási határidő túllépéséért esedékes bírság iránti igénye megszűnik, ha a küldemény megérkezéséről és a részére való kiszolgáltatásának lehetőségéről a vasút által adott értesítés időpontját követő 24 órán belül a küldeményt nem veszi át.

5. § Az e Megállapodásban részes vasutak a fuvarozási határidő túllépése esetén felmerülő visszatérítés rendezéséről egymás között az e cikk 1-4. §-ában foglalt rendelkezésektől eltérően is megállapodhatnak. Minden ilyen megállapodás azonban csak azon küldeményekre vonatkozhat, amelyeket kizárólag az ilyen megállapodásban részes vasutak vonalain fuvaroznak.

Az egyes vasutak által megkötött megállapodások azonban nem érinthetik az ügyfélnek a részére járó összeg visszatérítésére vonatkozó felszólamlási jogát.

28. Cikk

A kártérítés kifizetése. A kártérítési összeg és a díjtöbbletek kamatozása

1. § A 25., 26. és 27. Cikkekben említett kártérítési összegeket a vasút annak az országnak a pénznemében fizeti ki, amely ország vasútjának a kártérítést rendeznie kell.

2. § Az egyik ország pénznemében kifejezett, de egy másik ország pénznemében kifizetésre kerülő kártérítési összeget a kifizetés napján és helyén érvényes árfolyamon ennek az országnak a pénznemére kell átszámítani.

3. § Ha a vasút a felszólamlásra csak annak beérkezésétől számított 180 nap eltelte után ad választ, illetőleg a díjtöbbletet, valamint a 25. vagy 26. Cikkben foglaltak szerint teljesítendő kártérítést csak e határidő leteltét követően fizeti ki, ezek összege után évi 4% kamatot köteles fizetni.

A kamatot a pénz átutalása vagy kifizetése napjáig kell számítani, mégpedig:

1. díjtöbblet miatt benyújtott felszólamlás esetében a díjtöbblet beszedésének napjától;

2. a 25. és a 26. Cikkben foglaltak alapján benyújtott kártérítési igény esetében az igény érvényesítésének napjától.

A vasút nem fizet kamatot, ha a kártérítés összege legfeljebb 100 CHF, a visszafizetendő díjtöbblet összege pedig legfeljebb 10 CHF.

4. § Ha a vasút a feladóval vagy az átvevővel szemben a fuvarozási szerződésre alapított kártérítési igénnyel lép fel, a kamatok mértékére, valamint a fizetés határidejére az e Cikk 3. §-ában foglalt rendelkezéseket kell alkalmazni.

VI. RÉSZ

FELSZÓLAMLÁS, KERESET. AZ IGÉNYEK ELÉVÜLÉSE

29. Cikk

Felszólamlás

1. § A fuvarozási szerződésen alapuló felszólamlások benyújtására a feladó vagy az átvevő jogosult.

2. § A felszólamlást megfelelő indoklással és az összeg megjelölésével ellátva írásban kell benyújtani, mégpedig a feladónak a feladási vasúthoz, az átvevőnek a rendeltetési vasúthoz. A felszólamlást minden egyes küldeményre külön kell benyújtani, kivéve

1. a díjtöbblet visszatérítésére vonatkozó felszólamlást. Az ilyen felszólamlás több küldeményre is vonatkozhat;

2. az olyan eseteket, amikor több küldeményről egy kereskedelmi jegyzőkönyvet vettek fel. Ilyenkor a felszólamlás a kereskedelmi jegyzőkönyvben szereplő összes küldeményre vonatkozik.

3. § A fuvarozási szerződés alapján fizetett összegek visszatérítésére irányuló igényt csak az érvényesíthet, aki a fizetést teljesítette, és csak azzal a vasúttal szemben, amely ezeket az összegeket beszedte.

4. § A küldemény teljes vagy részleges elveszése, valamint tömegének csökkenése, megsérülése, megromlása vagy más természetű minőségromlása okán benyújtott felszólamlást - a magánszemélyek küldeményeinek kivételével -, ha összege fuvarlevelenként legfeljebb 23 CHF, a vasút nem köteles elismerni, s ezért ilyen felszólamlás nem nyújtható be. Ha a felszólamlást 23 CHF-ot meghaladó összegről nyújtják be, de kivizsgálása során a vasút legfeljebb 23 CHF összegben ismeri el, ezt a kártérítési összeget nem fizeti ki a felszólamlónak.

Magánszemélyek küldeményeinél azok teljes vagy részleges elveszése, valamint tömegének csökkenése, megsérülése, megromlása vagy más természetű minőségromlása okán benyújtott felszólamlást, ha összege legfeljebb 5 CHF, a vasút nem köteles elismerni, s ezért ilyen felszólamlás nem nyújtható be. Ha a felszólamlást 5 CHF-ot meghaladó összegről nyújtják be, azonban kivizsgálása során a vasút legfeljebb 5 CHF összegben ismeri el, ezt a kártérítési összeget nem fizeti ki a felszólamlónak.

A fuvarozási határidő túllépése vagy díjtöbblet okán benyújtott felszólamlást, ha összege fuvarlevelenként legfeljebb 5 CHF, a vasút nem köteles elismerni, ezért ilyen felszólamlás nem nyújtható be. Ha a felszólamlást 5 CHF-ot meghaladó összegről nyújtják be, azonban kivizsgálása során a vasút legfeljebb 5 CHF összegben ismeri el, ezt a kártérítési összeget nem fizeti ki a felszólamlónak.

5. § Ha a felszólamlást a feladó vagy az átvevő nevében azok meghatalmazottja nyújtja be, a felszólamlásra való jogát köteles a feladó vagy az átvevő meghatalmazásával igazolni. Ennek a meghatalmazásnak azon ország jogszabályainak és előírásainak kell megfelelnie, amelynek vasútjához a felszólamlást benyújtják. A meghatalmazás annál a vasútnál marad, amelyhez a felszólamlást benyújtották.

6. § A felszólamlást a 19. számú mellékletben megnevezett illetékes vasúti szolgálati helyen kell benyújtani.

Az e melléklet módosításaira és kiegészítéseire vonatkozó értesítéseket az OSZZSD Főbizottságának és az e Megállapodásban részes vasutaknak - a hatályba léptetés időpontjának megjelölésével - olyan időpontban kell megküldeni, hogy ez az értesítés az OSZZSD Főbizottságához és az e Megállapodásban részes vasutakhoz legkésőbb a módosítás és a kiegészítések hatálybalépését 45 nappal megelőzően megérkezzék. E tekintetben az SZMGSZ 37. Cikkben foglalt rendelkezéseket nem kell alkalmazni.

A módosításokat és a kiegészítéseket a vasutak az érvényes belföldi előírásaiknak megfelelően kötelesek kihirdetni.

7. § A felszólamlást a vasúthoz a következők szerint lehet benyújtani:

1. a küldemény teljes elveszése esetében

- a feladó nyújthatja be a fuvarlevél másodpéldány (a fuvarlevél 3. lapja) kíséretében, vagy

- az átvevő nyújthatja be a fuvarlevél másodpéldány (a fuvarlevél 3. lapja) vagy az eredeti fuvarlevél és az értesítőlevél az áru megérkezéséről példányok (a fuvarlevél 1. és 5. lapja) kíséretében. Ebben az esetben a fuvarlevél másodpéldánynak vagy az eredeti fuvarlevél és az értesítőlevél az áru megérkezéséről példánynak a 17. Cikk 6. §-ában foglaltaknak megfelelő és a rendeltetési állomás keletbélyegző-lenyomatával igazolt bejegyzést kell tartalmaznia arra vonatkozóan, hogy a küldemény nem érkezett meg;

2. a küldemény részleges elveszése, megsérülése, megromlása vagy más természetű minőségromlása esetében

- a feladó vagy az átvevő nyújthatja be az eredeti fuvarlevél és az értesítőlevél az áru megérkezéséről példányok (a fuvarlevél 1. és 5. lapja), továbbá a vasút által a rendeltetési állomáson az átvevő részére kikézbesített kereskedelmi jegyzőkönyv kíséretében;

3. a fuvarozási határidő túllépése esetében

- az átvevő nyújthatja be az eredeti fuvarlevél és az értesítőlevél az áru megérkezéséről példányok (a fuvarlevél 1. és 5. lapja), valamint a 20. számú mellékletnek megfelelő mintájú 'A fuvarozási határidő túllépése miatt készült felszólamlási bejelentő' két példányának kíséretében;

4. fuvardíjtöbblet esetében

- a feladó nyújthatja be az általa fizetett összegekre vonatkozóan a fuvarlevél másodpéldány (a fuvarlevél 3. lapja) vagy a feladási vasúton érvényes belföldi előírásoknak megfelelő más okirat kíséretében;

- az átvevő nyújthatja be az általa fizetett összegekre vonatkozóan az eredeti fuvarlevél és az értesítőlevél az áru megérkezéséről példányok (a fuvarlevél 1. és 5. lapja) kíséretében.

Az e szakasz 1-4. pontjaiban felsorolt, a vasút által a feladónak vagy az átvevőnek kiadott okiratokat a felszólamló kizárólag eredetiben nyújthatja be a vasúthoz, másolatot a vasút nem fogad el.

Ha az e szakasz 1-4. pontjaiban felsorolt okiratok a fuvarozás közben elvesztek, és a vasút a 18. Cikk 1. §-ának 3. pontjában foglaltak szerint felvett kereskedelmi jegyzőkönyv kíséretében az átvevőnek ezeket helyettesítő okiratokat adott ki, a felszólamlás e helyettesítő okiratok és a hozzájuk tartozó kereskedelmi jegyzőkönyv kíséretében nyújtható be.

Az e szakasz 1. és 2. pontjaiban foglaltak szerinti felszólamláshoz az ott felsorolt okiratokon kívül csatolni kell még a külföldi szállító számláját vagy más, a 25. és a 26. Cikkben említett, az áru értékét vagy annak értékcsökkenését igazoló, és szükség esetén a felszólamlás megtámasztására szolgáló egyéb bizonylatokat (a küldemény tartalmának vagy a felszólamlással érintett küldeményrész tartalmának részletezését, csomagolási jegyzéket, szakértői véleményt stb.).

Az e szakasz 1. és 4. pontjaiban foglaltak szerinti felszólamláshoz, ha azt a feladó vagy az átvevő nevében azok meghatalmazottja nyújtja be, a megjelölteken kívül a feladónak vagy az átvevőnek az e cikk 5. §-ában foglaltak szerinti meghatalmazást is csatolni kell.

Ha a vasúthoz benyújtott írásbeli felszólamláshoz nem csatolták az előbbiekben felsorolt valamennyi szükséges okiratot, vagy az e szakasz 1-4. pontjaiban felsorolt okiratokat másolatban csatolták, a vasút ezt a kellékhiányos vagy nem előírásszerű felszólamlást a 19. számú mellékletben megnevezett szolgálati helyéhez történt beérkezés időpontjától számított legkésőbb 15 napon belül visszaküldi a felszólamlónak - megjelölve azt, hogy mely okiratok hiányoznak, vagy melyeket nyújtották be másolatban. Ebben az esetben az elévülésnek a 31. Cikk 3. §-ában említett szünetelése nem áll fenn. Ha a vasút a kellékhiányos vagy nem előírásszerű felszólamlást a

felszólamlónak csak a 15 napos határidő lejárata után küldi vissza, az elévülés szünetel e határidő lejáratának első napjától a kellékhiányos vagy nem előírásszerű felszólamlásnak a felszólamló részére történő kézbesítése napjáig. A vasúthoz benyújtott ilyen felszólamlásnak a felszólamló részére való visszaküldése nem tekinthető az igény 30. Cikk 2. §-a szerinti elutasításának, és nem jogosítja fel a felszólamlót a vasúttal szemben peres eljárás indítására.

8. § A vasút köteles a feladási hely postabélyegzőjével vagy - közvetlenül benyújtott felszólamlás esetén - a vasút által kiállított átvételi elismervénnyel igazolt benyújtási naptól számított 180 napon belül a felszólamlást megvizsgálni, a felszólamlónak választ adni, és a felszólamlás teljes vagy részleges elismerése esetében a felszólamlót megillető összeget kifizetni.

9. § Ha az azonos megnevezésű és minőségű, egy feladótól egy átvevőhöz, valamely határállomáson végzett átrakással fuvarozott küldemény kiszolgáltatásánál egyes vasúti kocsikban hiányzó tömeget, más kocsikban pedig többlettömeget állapítanak meg, a felszólamlás megvizsgálása során a fölös tömeget a hiány kiegyenlítésére kell számításba venni.

10. § Ha a küldeményt a 2. Cikk 2. §-ában foglalt rendelkezések szerint olyan országba fuvarozza a vasút, amelynek vasútjai e Megállapodásban nem részesek, olyan országból, amelynek vasútjai e Megállapodásban részesek, viszont a rendeltetési országgal más nemzetközi vasúti megállapodásnak egyaránt szintén nem részesei, az átvevő a felszólamlást közvetlenül a rendeltetési vasúthoz, vagy ha a rendellenesség másik olyan vasúton keletkezett, amely e Megállapodásban nem részes, ehhez a vasúthoz nyújthatja be.

Ha a küldeményt szintén a 2. Cikk 2. §-ában foglalt rendelkezések szerint olyan országba fuvarozza a vasút, amelynek vasútjai ebben a Megállapodásban részesek, olyan országból, amelynek vasútjai e Megállapodásban nem részesek, a felszólamlást az átvevő közvetlenül a rendeltetési vasúthoz nyújthatja be. A vasút, miután a felszólamlást az e Megállapodásban részes vasutak felelőssége szempontjából megvizsgálta, az eredményről értesíti a felszólamlót. Ha a felszólamlás megvizsgálásánál kiderül, hogy egészben vagy részben egy, e Megállapodásban nem részes vasút a felelős, a felszólamlás vonatkozó részét vagy egészét el kell utasítani. A felszólamláshoz csatolt okiratokat, beleértve a másik fuvarjog fuvarozási szerződésének iratait is, a felszólamló részére a vasút köteles visszaküldeni, hogy az közvetlenül a fuvarlevélben feltüntetett feladóhoz forduljon, akinek a felszólamlást a továbbiakban a másik fuvarjogban részes vasutakkal kell rendezni.

11. § Ha a vasút a felszólamlást részben vagy egészében elutasítja, köteles a felszólamlóval az elutasítás okát közölni és a felszólamláshoz csatolt okiratokat részére egyidejűleg visszaküldeni.

12. § Ha a vasút teljes mértékben helyt ad a felszólamlásnak, a felszólamláshoz mellékelt okiratokat a rendező vasúton érvényes belföldi szabályozás szerint kell kezelni.

30. Cikk

A fuvarozási szerződésen alapuló keresetek. Bírói illetékesség

1. § A fuvarozási szerződésen alapuló kereset benyújtására az jogosult, akinek joga van a vasúttal szemben igényt érvényesíteni. Kereset csak a 29. Cikkben foglaltak szerinti felszólamlás érvényesítése után indítható.

2. § Keresetet a jogosult csak azon vasút ellen indíthat, amelynél felszólamlását érvényesítette, és csak abban az esetben, ha a vasút a megvizsgálásra a 29. Cikk 8. §-ában megállapított vizsgálati határidőt nem tartotta meg, vagy ha ezen a határidőn belül a felszólamlót az igény részleges vagy teljes elutasításáról értesítette.

3. § Keresetet csak azon ország illetékes bíróságánál lehet indítani, amelynek vasútjánál az igényt érvényesítették.

31. Cikk

Az igények elévülése

1. § A feladó és az átvevő részéről a fuvarozási szerződésen alapuló igényt érvényesíteni, keresetet indítani a vasút ellen és a vasút részéről a feladó vagy az átvevő ellen költségek, fuvardíjpótlék (bírságok), valamint kártérítés megfizetésére kilenc hónapon belül lehet; kivételt képeznek a fuvarozási határidő túllépésére vonatkozó igények és keresetek, amelyeket két hónapon belül kell érvényesíteni.

2. § Az e Cikk 1. §-ban meghatározott elévülési határidő kezdetét a következők szerint kell megállapítani:

1. a küldemény részleges elveszése, tömegének csökkenése, megsérülése, megromlása vagy más természetű minőségromlása, valamint a fuvarozási határidő túllépése okán benyújtott kártérítési igény esetében

- a küldeménynek az átvevő részére történt kiszolgáltatása napjától;

2. a küldemény teljes elveszése okán benyújtott kártérítési felszólamlások esetében

- a 14. Cikkben foglaltak szerint számított fuvarozási határidő lejártát követő 30. naptól;

3. a fuvardíjak, mellékdíjak és bírságok utánfizetése vagy visszafizetése, illetőleg a díjszabás helytelen alkalmazása, valamint számítási hibák okán, ezek helyesbítése tárgyában benyújtott felszólamlások esetében

- a fizetés napjától, vagy ha fizetés nem történt, a küldemény kiszolgáltatásának napjától;

4. minden más felszólamlás és igény esetében

- az ezek benyújtásához alapul szolgáló körülmény megállapításának napjától.

Az elévülési idő kezdetének napja az elévülési határidőbe nem számít be.

3. § A feladó vagy az átvevő részéről a 29. Cikkben foglaltak szerint összeállított írásbeli felszólamlásnak a vasúthoz való benyújtása szünetelteti az e cikk 1. §-ában meghatározott elévülési határidőt.

Az elévülési határidő ismét folytatódik azon a napon, amelyen a vasút a felszólamlás teljes vagy részleges elutasítását a felszólamlóval közölte; az elutasítás napjának a feladási postabélyegző keltét vagy azt a napot kell tekinteni, amelyen a felszólamló az elutasításról szóló értesítés átvételét elismervény kiállításával igazolta. Ha a felszólamlásra a vasút nem ad választ, az elévülési határidő a 29. Cikk 8. §-ában megállapított határidő elteltével folytatódik.

A felszólamlásnak a vasúthoz való elküldését vagy a felszólamlás megválaszolását és az okiratoknak, valamint a kellékhiányos felszólamlásnak a 29. Cikk 7. §-ában foglaltak szerinti visszaküldését annak a félnek kell bizonyítania, amelyik ezekre a tényekre hivatkozik.

Az ugyanazon igényre vonatkozó további felszólamlások az e cikk 1. §-ában említett elévülést nem szüneteltetik.

4. § Elévült igények és követelések még kereset útján sem érvényesíthetők.

VII. RÉSZ

LESZÁMOLÁS A VASUTAK KÖZÖTT

32. Cikk

A vasutak egymás közötti leszámolásai

1. § Valamennyi olyan vasút, amelyik a küldemény feladásánál vagy kiszolgáltatásánál a fuvarozási szerződésre alapuló fuvarköltséget szedett be, köteles a fuvarozásban részt vevő vasutaknak a rájuk eső részt megfizetni.

2. § A feladási vasút felelősséggel tartozik a többi vasúttal szemben az azokra eső, de általa a feladótól nem beszedett összegekért, ha a feladó azokat a fuvarlevél adatai szerint magára vállalta, vagy a 15. Cikkben foglalt rendelkezések értelmében a fuvarlevélben köteles lett volna vállalni.

3. § Ha a rendeltetési vasút a küldeményt kiszolgáltatja anélkül, hogy a fuvarozási szerződés szerint az átvevőtől beszedendő költségeket beszedné, felelősséggel tartozik a fuvarozásban részt vevő többi vasúttal szemben ezeknek az összegeknek a megfizetéséért.

4. § Az e Megállapodás alkalmazásából eredő, a vasutak egymás közötti leszámolásait a vasutak között a leszámolások rendjéről megkötött külön megállapodások szabályozzák.

33. Cikk

A vasutak egymás közötti, a kifizetett kártérítések visszatérítésére irányuló követelései

1. § Az a vasút, amely az e Megállapodásban foglalt rendelkezéseknek megfelelően a küldemény teljes vagy részleges elveszéséért, sérüléséért, a fuvarozási határidő túllépéséért kártérítést fizetett, jogosult a fuvarozásban részt vevő többi vasúttól ennek a kártérítésnek a megtérítését követelni a következő rendelkezésekkel összhangban:

1. az a vasút, amelynek mulasztása folytán a kár keletkezett, a kárért kizárólagos felelősséggel tartozik;

2. ha a kár több vasút mulasztása folytán keletkezett, mindegyik vasút az általa okozott kárért tartozik felelősséggel;

3. ha nem lehet bizonyítani, hogy a kár egy vagy több vasút mulasztása folytán keletkezett, a fuvarozásban részes valamennyi vasút felelősséggel tartozik minden egyes küldeményre vonatkozóan a ténylegesen megtett útvonalra eső díjszabási távolság arányában, kivéve azokat a vasutakat, amelyek bizonyítják, hogy a kár nem vonalaikon keletkezett.

2. § Ha a fuvarozási határidőt több vasút lépi túl, a kártérítés százalékos mértékét a valamennyi vasúton keletkezett összes határidő-túllépésből kiindulva a 27. Cikk 1. §-ában foglaltak szerint kell megállapítani és a fuvarozási határidőt túllépő vasutak által beszedett fuvardíjakból kell megfizetni.

3. § A 14. Cikkben foglaltak szerint meghatározott fuvarozási határidőt a fuvarozásban részt vevő vasutak között a következő módon kell felosztani:

1. a kezelési időt a feladási és a rendeltetési vasút között egyenlő arányban;

2. a fuvarozási időt minden egyes vasútra külön, a rájuk eső távolságnak megfelelően;

3. a 14. Cikk 3-6. §-ában felsorolt póthatáridőket az érdekelt vasutak között.

4. § Az a vasút, amellyel szemben kifizetett kártérítési összeg megtérítésére viszontkövetelést támasztottak, nem jogosult a viszontkövetelést támasztó vasút által teljesített kifizetés jogszerűségét vitatni, ha a kártérítést bírói ítélet állapította meg, és azt a vasutat, amellyel szemben a viszontköveteléssel fellépnek, a peres eljárásról kellő időben értesítették.

5. § A felszólamlás alapján kifizetett kártérítésre vonatkozó viszontköveteléseket - a kártérítési összeg tényleges kifizetésének napjától számított - 75 napon belül kell érvényesíteni.

Bírói ítélet alapján kifizetett kártérítésre vonatkozó viszontköveteléseket - a bírói ítélet jogerőre emelkedésének napjától számított - 75 napon belül kell érvényesíteni. A határidőt a feladási hely postabélyegzőjén feltüntetett időponttól kell számítani.

A fenti határidők túllépése esetében a felszólamlással kapcsolatos felelősséget teljes mértékben az a vasút viseli, amelyik a határidőket túllépte.

6. § A vasutak között nézeteltérést kiváltó viszontköveteléseket az érdekelt fél indítványára a Vasutak Együttműködési Szervezete (OSZZSD) Főbizottságának kell megvizsgálnia. A Főbizottság döntése az ilyen követelések tekintetében végérvényes.

7. § Két vagy több vasút, az ezen vasutakon végzett fuvarozást illetően köthetnek olyan megállapodást, amelynek alapján az ebben meghatározott keretösszegen belül, az ezen vasutak egyike által az arra jogosult felszólamlónak kifizetett kártérítés összegét a küldeménynek a megállapodást megkötő vasutakon ténylegesen megtett díjszabási kilométerei arányában osztják fel egymás között.

Ebben az esetben a hivatkozott megállapodást megkötő vasutak mentesülnek a kártérítés kifizetésének alapjául szolgáló felelősség bizonyításának kötelezettsége alól.

VIII. RÉSZ

ÁLTALÁNOS HATÁROZATOK

34. Cikk

A díjszabás elszámolási pénzneme

1. § Az átmeneti fuvardíj fizetésénél a díjszabás elszámolási pénzneme a CHF (svájci frank).

2. § A díjszabás elszámolási pénzneme árfolyamának a feladók és az átvevők tájékoztatására történő kihirdetéséről azon országok belföldi jogszabályai és előírásai rendelkeznek, amelyek vasútjai e Megállapodásnak részesei.

35. Cikk

A Megállapodáshoz tartozó Szolgálati Utasítás

Az e Megállapodásban részes vasutak központi szervei e Megállapodással összhangban, SZMGSZ dokumentumként elfogadták a Nemzetközi Vasúti Árufuvarozásról szóló Megállapodáshoz tartozó Szolgálati Utasítást (SZMGSZ SZU).

Az SZMGSZ Szolgálati Utasítás rendelkezései csak a vasutakra kötelezőek, azok nem szabályozzák egyik részről a feladó és az átvevő, másik részről a vasutak közötti jogviszonyt.

36. Cikk

A belföldi jogszabályok alkalmazása

Ha ez a Megállapodás, az alkalmazott díjszabások és a Megállapodáshoz tartozó Szolgálati Utasítás a szükséges rendelkezéseket nem tartalmazzák, akkor az illető, az e Megállapodásban részes vasutak országaiban hatályos belföldi jogszabályokat és előírásokat kell alkalmazni.

37. Cikk

A Megállapodás és a Megállapodáshoz tartozó Szolgálati Utasítás kihirdetése, módosítása és kiegészítése

1. § A Megállapodást és a Megállapodáshoz tartozó Szolgálati Utasítást, valamint a Megállapodás és a Megállapodáshoz tartozó Szolgálati Utasítás módosításait és kiegészítéseit a Megállapodásban részes vasutakon érvényes belföldi szabályozásnak megfelelően kell kihirdetni. A Megállapodásnak és a Megállapodáshoz tartozó Szolgálati Utasításnak, valamint ezek módosításainak és kiegészítéseinek közzétételéről szóló hirdetményben meg kell jelölni a hatálybalépés időpontját. A módosításokat és a kiegészítéseket legkésőbb 15 nappal azok hatálybalépése előtt kell kihirdetni.

2. § A Megállapodás és a Megállapodáshoz tartozó Szolgálati Utasítás legkorábban csak a legutolsó hatálybalépés napjától számított 5 év elteltével módosítható, a 2. számú melléklet kivételével, amelyet a legutolsó hatálybalépésének napjától számított legalább 2 év elteltével módosítani lehet.

3. § A Megállapodást és a Megállapodáshoz tartozó Szolgálati Utasítást az e cikk 2. §-ban megállapított határidő betartásával az e Megállapodásban részes vasutak egymás közötti megegyezése alapján a Vasutak Együttműködési Szervezetének (OSZZSD) Főbizottsága útján történő levélváltással vagy a Főbizottság illetékes Bizottságának tárgyalásai során lehet módosítani vagy kiegészíteni, az itt elfogadott határozati javaslatoknak a Főbizottság által történő utólagos jóváhagyása mellett.

4. § A vasutaknak a Megállapodás és a Megállapodáshoz tartozó Szolgálati Utasítás módosítására és kiegészítésére vonatkozó javaslatait az OSZZSD Főbizottságának és egyidejűleg az e Megállapodásban részes valamennyi vasútnak legkésőbb az illetékes Bizottság ülésének összehívása előtt három hónappal kell megküldeni.

Az OSZZSD Főbizottságának azokat a javaslatait, amelyeket e Bizottság elé utalnak, a Megállapodásban részes vasutak részére legkésőbb a Bizottság ülésének összehívása előtt két hónappal kell megküldeni.

5. § A módosítások és kiegészítések hatálybalépésének időpontját az OSZZSD Főbizottsága állapítja meg, kivéve azokat a módosításokat, amelyeket az e cikk 6. §-ában foglaltaknak megfelelően vezetnek be.

6. § Egyes olyan, különösen fontos kérdéseket illetően, amelyek a Megállapodás vagy a Megállapodáshoz tartozó Szolgálati Utasítás módosítását teszik szükségessé, és amelyek esetén az ötéves határidő nem tartható be, a módosítás a következő feltételek teljesítése mellett lehetséges:

1. a módosítási javaslatok megtárgyalását a Megállapodásban részes vasutaknak legalább egyharmada igényli;

2. az illetékes Bizottság által kidolgozott módosításokat az OSZZSD Főbizottsága jóváhagyja, és ezt követően azokat a Miniszteri Értekezletnek tudomásulvétel céljából bemutatja.

Az elfogadott módosítások a következő év január hónap 1. napján lépnek hatályba, ha az ebben a Megállapodásban részes vasutaknak történt megküldésüket követő két hónapon belül valamely, az e Megállapodásban részes vasúttól ellenvetés nem érkezik.

7. § A Megállapodás és a Megállapodáshoz tartozó Szolgálati Utasítás módosításáról és kiegészítéséről szóló értesítéseket az OSZZSD Főbizottsága olyan időben köteles elküldeni, hogy legkésőbb 45 nappal azok hatálybalépése előtt a Megállapodásban részes valamennyi vasúthoz megérkezzenek.

38. Cikk

Az OSZZSD Bizottságának ülései

A Megállapodás és a Megállapodáshoz tartozó Szolgálati Utasítás alkalmazásából adódó kérdések megoldása, valamint módosításaiknak és kiegészítéseiknek a 37. Cikkben foglaltak szerinti felvétele tárgyában össze kell hívni az OSZZSD illetékes Bizottságának ülését. Az ülés időpontját, helyét és időtartamát az OSZZSD Főbizottsága állapítja meg.

A kérdések előkészítését Bizottság ülésére, a Bizottság határozatainak és ajánlásainak hatályba léptetését az OSZZSD Főbizottság Ügyrendje szerint kell végezni.

39. Cikk

Ügyvitel

A Megállapodás és a Megállapodáshoz tartozó Szolgálati Utasítás ügyvitelére, továbbá a végrehajtás ellenőrzésére az OSZZSD Főbizottsága kapott megbízást, amely a Vasutak Együttműködési Szervezetének Alapszabályzata, valamint a Miniszteri Értekezlet Ülésszakainak Eljárási Szabályzata és az OSZZSD Főbizottsága Ügyrendjének előírásai szerint végzi tevékenységét.

40. Cikk

A Megállapodás részesei

Új vasutaknak az e Megállapodásban részes vasutak közé történő felvétele, valamint az e Megállapodásból való kilépés a Vasutak Együttműködési Szervezetének Alapszabályzatában és az OSZZSD Főbizottság Ügyrendjében szabályozott módon történhet.

41. Cikk

A Megállapodás hatálya és záró rendelkezések

Ez a Megállapodás 1951. november 1-jétől hatályos.

Ezt a Megállapodást határozatlan időre kötötték.

A Megállapodás kínai és orosz nyelven készült. Az e nyelveken készített szövegek egyaránt érvényesek. A szövegek eltérő értelmezése esetében az eltérések tisztázásához az orosz nyelvű szöveget kell alkalmazni.

A Megállapodást a következőkben felsorolt országok vasúti közlekedését felügyelő minisztériumok vagy központi állami szervek képviselői írták alá:

Albán Köztársaság,
Azerbajdzsán Köztársaság*,
Belarusz Köztársaság*,
Bolgár Köztársaság,
Észt Köztársaság*,
Grúz Köztársaság*,
Iráni Iszlám Köztársaság*,
Kazah Köztársaság*,
Kínai Népköztársaság,
Kirgiz Köztársaság*,

Koreai Népi Demokratikus Köztársaság,
Lengyel Köztársaság,
Lett Köztársaság*,
Litván Köztársaság*,
Magyar Köztársaság*,
Moldovai Köztársaság*,
Mongólia,
Oroszországi Föderáció,
Tádzsik Köztársaság*,
Türkmenisztán*,
Ukrajna*,
Üzbég Köztársaság*,
Vietnami Szocialista Köztársaság.

---

*
Az SZMGSZ-hez **1992. június 5-ével** csatlakozott:
- a Belarusz Köztársaság vasúti közlekedését felügyelő központi állami szerv,
- az Észt Köztársaság Közlekedés- és Postaügyi Minisztériuma,
- a Lett Köztársaság Közlekedési Minisztériuma,
- a Litván Köztársaság Vasútügyi Minisztériuma,
- a Moldovai Köztársaság vasúti közlekedését felügyelő, központi állami szerv,
- Ukrajna Állami Vasútigazgatása.

Az SZMGSZ-hez **1993. június 18-ával** csatlakozott:
- az Azerbajdzsán Köztársaság vasúti közlekedését felügyelő, központi állami szerv - az Azerbajdzsáni Vasút,
- a Grúz Köztársaság vasúti közlekedését felügyelő, központi állami szerv - a Grúz Vasút,
- a Kazah Köztársaság Közlekedési Minisztériuma,
- az Üzbég Köztársaság vasúti közlekedését felügyelő, központi állami szerv - az Üzbég Vasút.

Az SZMGSZ-hez **1994. június 17-ével** csatlakozott:
- a Türkmenisztán vasúti közlekedését felügyelő, központi állami szerv - a Türkmenisztáni Állami Vasút.

Az SZMGSZ-hez **1995. május 30-ával** csatlakozott:
- a Kirgiz Köztársaság Közlekedési Minisztériuma,
- a Tádzsik Köztársaság vasúti közlekedését felügyelő, központi állami szerv - a Tádzsik Vasút.

Az SZMGSZ-hez **1997. június 6-ával** csatlakozott:
- az Iráni Iszlám Köztársaság vasúti közlekedését felügyelő, központi kormányszerv - az Iráni Iszlám Köztársaság Vasútja.

Az SZMGSZ-hez **2002. január 1-jével** csatlakozott:
- a Magyar Köztársaság Kormánya.

С О Г Л А Ш Е Н И Е
О МЕЖДУНАРОДНОМ ЖЕЛЕЗНОДОРОЖНОМ ГРУЗОВОМ СООБЩЕНИИ (СМГС)

В целях организации перевозок грузов в прямом международном железнодорожном сообщении министерства, ведающие железными дорогами*:

Азербайджанской Республики,
Республики Албания,
Республики Беларусь,
Республики Болгария,
Венгерской Республики,
Социалистической Республики Вьетнам,
Грузии,
Исламской Республики Иран,
Республики Казахстан,
Китайской Народной Республики,
Корейской Народно-Демократической Республики,
Кыргызской Республики,
Латвийской Республики,
Литовской Республики,
Республики Молдова,
Монголии,
Республики Польша,
Российской Федерации,
Республики Таджикистан,
Туркменистана,
Республики Узбекистан,
Украины,
Эстонской Республики

в лице своих уполномоченных заключили между собой Соглашение о нижеследующем:

Р А З Д Е Л I
ОБЩИЕ ПОЛОЖЕНИЯ

С т а т ь я 1
Предмет Соглашения

Настоящим Соглашением устанавливается прямое международное железнодорожное сообщение для перевозок грузов между железными дорогами*:

Азербайджанской Республики,
Республики Албания,

* от Венгерской Республики Соглашение заключено Правительством Венгерской Республики
* от Венгерской Республики Соглашение заключено Правительством Венгерской Республики

Республики Беларусь,
Республики Болгария,
Венгерской Республики
Социалистической Республики Вьетнам,
Грузии,
Исламской Республики Иран,
Республики Казахстан,
Китайской Народной Республики,
Корейской Народно-Демократической Республики,
Кыргызской Республики,
Латвийской Республики,
Литовской Республики,
Республики Молдова,
Монголии,
Республики Польша,
Российской Федерации,
Республики Таджикистан,
Туркменистана,
Республики Узбекистан,
Украины,
Эстонской Республики.

Интересы этих железных дорог представляют министерства, ведающие ими, заключившие настоящее Соглашение.

С т а т ь я 2
Применение Соглашения

§ 1. На условиях настоящего Соглашения производится перевозка грузов в прямом международном железнодорожном грузовом сообщении между станциями, указанными в § 2 статьи 3, по накладным, предусмотренным настоящим Соглашением, и только по сети железных дорог-участниц настоящего Соглашения.

Это Соглашение имеет обязательную силу для железных дорог, отправителей и получателей грузов и действует независимо от государственной принадлежности сторон договора перевозки*.

§ 2. Перевозки грузов из стран, железные дороги которых участвуют в настоящем Соглашении, транзитом через страны, железные дороги которых также являются участницами этого Соглашения, в страны, железные дороги которых не участвуют в настоящем Соглашении, и в обратном направлении осуществляются порядком и на условиях, предусмотренных транзитным тарифом, применяемым заинтересованными железными дорогами для данного международного сообщения, если не применяется другое соглашение о прямом международном железнодорожном грузовом сообщении.

---

* на железных дорогах Венгерской Республики настоящее Соглашение применяется исключительно к перевозкам грузов, осуществляемым через государственную границу с Украиной

§ 3. Настоящее Соглашение не применяется к перевозкам грузов:

1) если станции отправления и назначения находятся в одной и той же стране и перевозки производятся по территории другой страны только транзитом в поездах железной дороги страны отправления;

2) между станциями двух стран транзитом по территории третьей страны в поездах железных дорог страны отправления или назначения;

3) между станциями, расположенными в двух соседних странах, в том случае, когда эти перевозки на всем пути следования груза производятся в поездах железной дороги одной страны в соответствии с внутренними правилами, действующими на этой дороге.

Перевозки, упомянутые в пунктах 1, 2 и 3 данного параграфа, осуществляются на основании особых договоров, заключаемых между заинтересованными железными дорогами.

§ 4. Железные дороги, страны которых являются одновременно участницами других международных соглашений, могут осуществлять грузовые перевозки между собой на основе этих соглашений.

С т а т ь я 3
Обязанность железных дорог производить перевозки

§ 1. Каждая участвующая в настоящем Соглашении железная дорога[1] обязана перевозить все грузы, кроме поименованных в статье 4, на условиях этого Соглашения, если:

1) перевозка предусмотрена в плане перевозок грузов железной дороги отправления, если действующие на дороге отправления внутренние правила не предусматривают другого порядка;

2) перевозка может производиться перевозочными средствами, которыми располагает железная дорога;

3) отправитель выполняет условия настоящего Соглашения;

4) выполнению перевозки не препятствуют обстоятельства, которые железная дорога не может предотвратить и устранение которых от нее не зависит.

§ 2. Перевозки грузов производятся между всеми станциями[2], которые открыты для грузовых операций во внутренних сообщениях стран, железные дороги которых участвуют в настоящем Соглашении:

---

[1] Под словами «железная дорога» понимаются все железные дороги одной страны.

[2] Перевозка грузов в соответствии с Приложением 22 производится только по указанным в нем маршрутам.

1) без перегрузки на пограничных станциях железных дорог, имеющих одинаковую ширину колеи;

2) с перегрузкой грузов или с перестановкой вагонов на колесные пары другой ширины колеи на пограничных станциях примыкания железных дорог разной ширины колеи или с применением раздвижных колесных пар. Порядок перевозки грузов с перегрузкой или с перестановкой вагонов на колесные пары другой ширины колеи или с применением раздвижных колесных пар определяется железной дорогой на основании соглашений между железными дорогами граничащих стран, имеющими разную ширину колеи.

Перевозка грузов назначением на железную дорогу Корейской Народно-Демократической Республики производится только до станций, наименование которых сообщается этой дорогой всем железным дорогам - участницам настоящего Соглашения и публикуется в соответствии с внутренними правилами, действующими на этих железных дорогах.

Перевозки повагонных отправок и контейнерных отправок на железные дороги Китайской Народной Республики и Корейской Народно-Демократической Республики и в обратном направлении требуют предварительного согласования с железными дорогами этих стран, а также с транзитными железными дорогами, участвующими в перевозке.

§ 3. По указанию соответствующих правительственных органов железная дорога:

1) временно прекращает движение полностью или частично;

2) временно прекращает прием некоторых грузов или допускает прием их только на определенных условиях;

3) временно принимает к перевозке преимущественно определенные грузы.

Кроме этого, железная дорога имеет право принять указанные меры, если они будут необходимы, в связи с обстоятельствами, которые железная дорога не может предотвратить и устранение которых от нее не зависит (например, стихийные явления, другие форс-мажорные обстоятельства).

Железная дорога, на которой введены такие меры, обязана немедленно по телеграфу или по факсу уведомить об этом заинтересованные железные дороги, участвующие в настоящем Соглашении. Эти железные дороги должны быть немедленно уведомлены также и об отмене указанных мер.

Эти меры публикуются, если это требуется, в соответствии с внутренними правилами, действующими на железных дорогах.

С т а т ь я 4
Предметы, не допускаемые к перевозке

§ 1. К перевозке в прямом международном железнодорожном грузовом сообщении не допускаются:

1) предметы, перевозка которых запрещена хотя бы в одной из стран, железные дороги которой должны были бы участвовать в перевозке;

2) предметы, составляющие монополию почтового ведомства (Приложение 1) хотя бы одной из стран, железные дороги которой должны были бы участвовать в перевозке;

3) опасные грузы, перевозка которых не предусмотрена Приложением 2 к СМГС;

4) мелкие отправки массой менее 10 кг в одном месте. Это ограничение не относится к грузам, у которых объем одного места превышает 0,1 $м^3$;

5) грузы массой более 1,5 т в крытых вагонах с неоткрывающейся крышей в перегрузочном сообщении;

6) мелкие отправки в перегрузочном сообщении на открытом подвижном составе массой менее 100 кг в одном месте; это положение не относится, однако, к грузам, для которых в Приложении 2 предусматривается максимальная масса одного места менее 100 кг.

§ 2. Если во время выполнения договора перевозки будет обнаружено, что приняты предметы, не допускаемые к перевозке, хотя бы и под правильным наименованием, то они задерживаются, и с ними поступают по внутренним законам и правилам страны, в которой груз был задержан.

С т а т ь я 5
Предметы, допускаемые к перевозке с соблюдением особых условий

§ 1. Железнодорожный подвижной состав (включая железнодорожные краны) допускается к перевозке на своих осях, если железная дорога отправления установит годность к его передвижению, что она должна засвидетельствовать своей записью в накладной в графе «Наименование груза», одновременно указав допустимую максимальную скорость движения и в случае необходимости другие условия перевозки.

Если подвижной состав на своих осях должен перевозиться по железным дорогам разной ширины колеи, то он может быть принят к перевозке только после предварительного согласования с железными дорогами, имеющими другую ширину колеи. В этом случае для перестановки подвижного состава отправитель обязан снабдить его запасными тележками другой ширины колеи. Если железная дорога другой ширины колеи является транзитной, при

согласовании перевозки может быть оговорено, что транзитная железная дорога предоставит свои тележки для перевозки по своим линиям.

При перевозке локомотивов, тендеров, вагонов метро, моторных вагонов и железнодорожных кранов на своих осях отправитель обязан обеспечить их сопровождение в соответствии с положениями Приложения 3.

§ 2. Живность перевозится только при проводниках, за исключением мелких животных и птиц, перевозимых мелкими отправками в прочно запертых клетках, ящиках, корзинах и т.п. в бесперегрузочном сообщении.

Отправитель обязан обеспечить сопровождение живности в соответствии с положениями Приложения 3.

Отправитель обязан соблюдать ветеринарно-санитарные правила стран отправления и назначения груза, а также транзитных стран.

§ 3. Скоропортящиеся грузы допускаются к перевозке на основании положений Приложения 4. Перевозки скоропортящихся грузов в Социалистическую Республику Вьетнам или транзитом через ее железные дороги должны производиться по предварительному согласованию с железными дорогами Социалистической Республики Вьетнам.

§ 4. Нижеследующие грузы допускаются к перевозке только после предварительного согласования между железными дорогами, участвующими в перевозке:

1) грузы массой в одном месте свыше 60 т, а в перегрузочном сообщении для Социалистической Республики Вьетнам - свыше 20 т;

2) грузы длиной более 18 м, а при перевозке в Социалистическую Республику Вьетнам - длиной более 12 м.

За исключением грузов, отправляемых в Социалистическую Республику Вьетнам, допускаются к перевозке без предварительного согласования:

- грузы длиной более 18 м и до 25 м, если они погружены на один вагон и следуют в бесперегрузочном сообщении. Для негабаритных грузов предоставление отправителем схем размещения и крепления грузов обязательно во всех случаях, кроме случаев, предусмотренных Приложением 14.1;

- железнодорожные рельсы и круглая арматурная сталь для железобетона длиной до 30 м, а для европейских железных дорог шириной колеи 1435 мм - длиной до 36 м;

3) грузы, превышающие габарит погрузки, указанный в Приложении 5, хотя бы на одной из железных дорог, участвующих в перевозке (негабаритные грузы).

В перегрузочном сообщении при расчете негабаритности принимается, что высота пола вагона от головки рельса составляет 1300 мм, а для железных дорог Социалистической Республики Вьетнам - 1100 мм. При этом следует исходить из того, что вагон стоит на прямом горизонтальном участке пути и продольная ось вагона совпадает с осью пути;

4) грузы, перевозка которых в перегрузочном сообщении осуществляется на транспортерах;

5) химические грузы, перевозимые в перегрузочном сообщении в специальных цистернах;

6) все наливные грузы в цистернах при перевозке в Социалис-тическую Республику Вьетнам.

Для согласования условий перевозки таких грузов отправитель обязан не позднее чем за один месяц для беспеpегрузочного сообщения и за два месяца для перегрузочного сообщения до предъявления груза к перевозке предоставить станции отправления сведения о роде тары или упаковки и массе отдельных мест, а по грузам, перечисленным в пунктах 1, 2 и 3 настоящего параграфа, кроме того, сведения о размерах грузов и в необходимых случаях также схему их погрузки. Для негабаритных грузов представление отправителем схем погрузки груза обязательно во всех случаях.

При перевозке негабаритных грузов по транзитным железным дорогам кружным путем отправитель должен в накладной в графе «Особые заявления отправителя» указать этот кружный путь.

§ 5. На негабаритных несимметричных грузах, на грузах массой брутто в одном месте более 3 т, на оборудовании и машинах, а также на грузах в ящичной упаковке, высота которых превышает 1 м, отправитель обязан на каждом грузовом месте в поперечном и продольном направлениях с обеих сторон указать несмываемой краской расположение центра тяжести знаком маркировки «Центр тяжести» согласно Приложению 6 и массу брутто каждого грузового места.

На негабаритном грузе, перевозимом по железным дорогам Республики Болгария, Венгерской Республики, Исламской Республики Иран, Республики Польша, Социалистической Республики Вьетнам, Китайской Народной Республики, Корейской Народно-Демократической Республики и Монголии, отправитель должен на обеих продольных сторонах груза сделать надпись или прикрепить щиток (обрамленные красной рамкой) с текстом: «Внимание! Негабаритный груз на… (сокращенные наименования железных дорог - БДЖ, МАВ, РАИ, ПКП, ВЖД, КЖД, ЗЧ, МТЗ)». Эта надпись должна быть сделана на языке страны отправления груза с переводом на русский язык, а при перевозке по железным дорогам Социалистической Республики Вьетнам, Китайской Народной Республики, Корейской Народно-Демократической Республики - с переводом на китайский или русский язык.

При перевозке негабаритного груза по остальным, не перечисленным выше железным дорогам колеи 1520 мм, отправитель или станция перегрузки на вагоны колеи 1520 мм должны нанести на полу вагона и грузе яркой несмываемой краской контрольные полосы, а также на обеих продольных сторонах груза сделать надпись или прикрепить щиток о негабаритности груза и условиях его пропуска по станциям, имеющим сортировочные горки, если эти условия указаны на согласованном чертеже, с текстом: «Негабаритность…(указывается индекс негабаритности)», «Не спускать с горки», «Не пропускать через горку». Надпись делается на рабочем языке (русском), при необходимости с переводом на другой язык.

§ 6. Автотракторная техника допускается к перевозке только при соблюдении условий, изложенных в Приложении 7.

§ 7. Опасные грузы допускаются к перевозке только при соблюдении условий, изложенных в Приложении 2.

§ 8. Перевозка покойников осуществляется при соблюдении следующих условий:

1) каждый покойник принимается к перевозке только в прочном, герметически закрытом металлическом или обитом жестью деревянном гробу. Гроб должен быть помещен в деревянный ящик и закреплен;

2) отправитель обязан приложить к накладной медицинское удостоверение от санитарных органов об отсутствии с их стороны возражений против перевозки;

3) покойники принимаются к перевозке только повагонными отправками и большой скоростью;

4) относящиеся к покойнику предметы общей массой до 500 кг могут быть погружены в вагон, в который помещен гроб с покойником. Эти предметы перевозятся бесплатно, и ответственность за них железные дороги не несут;

5) покойники перевозятся только при проводниках отправителя в соответствии с положениями Приложения 3. По просьбе отправителя и при условии согласия всех железных дорог, участвующих в перевозке, покойники могут перевозиться без проводников.

§ 9. Если во время выполнения договора перевозки будет обнаружено, что грузы, указанные в §§ 1 - 8 данной статьи и допускаемые к перевозке с соблюдением особых условий, приняты к перевозке без соблюдения этих условий, эти грузы задерживаются и с ними поступают согласно положениям статьи 21. Если состояние тары или упаковки опасных грузов не позволяет их дальнейшую перевозку, то такие грузы задерживаются и с ними поступают по внутренним законам и правилам страны, в которой груз был задержан.

§ 10. В исключительных случаях, когда вследствие особых обстоятельств перевозка отдельных грузов не может быть осуществлена на основании положений СМГС, совместно с отправителями и получателями может устанавливаться порядок перевозки данного груза на особых условиях по согласованию между железными дорогами, участвующими в перевозке.

С т а т ь я 6
Специальные положения для определенных перевозок

§ 1. При перевозках опасных грузов действуют положения Приложения 2 (Правила перевозок опасных грузов).

§ 2. При перевозках грузов в сопровождении проводников действуют положения Приложения 3 (Правила перевозок грузов в сопровождении проводников отправителя или получателя).

§ 3. При перевозках скоропортящихся грузов действуют положения Приложения 4 (Правила перевозок скоропортящихся грузов).

§ 4. При перевозках автотракторной техники действуют положения Приложения 7 (Правила перевозок автотракторной техники).

§ 5. При перевозках грузов в контейнерах действуют положения Приложения 8 (Правила перевозок контейнеров).

§ 6.

§ 7. При перевозках груженых и порожних вагонов, не принадлежащих железной дороге или сданных ею в аренду, действуют положения Приложения 10 (Правила перевозок приватных грузовых вагонов и вагонов железной дороги, сданных ею в аренду).

§ 8. При перевозках грузов в транспортных пакетах действуют положения Приложения 11 (Правила перевозок грузов в транспортных пакетах).

§ 9. При интермодальных* перевозках груженых автопоездов, автомобилей, прицепов, полуприцепов и съемных автомобильных кузовов, а также при их перевозках в порожнем состоянии до или после использования для перевозки груза по железной дороге действуют положения Приложения 21 (Правила перевозок автопоездов, автомобилей, прицепов, полуприцепов и съемных автомобильных кузовов).

§ 10. Две или несколько железных дорог, участвующих в настоящем Соглашении, могут согласовать перевозки грузов с применением электронной

---

* Интермодальная перевозка - это последовательная перевозка грузов двумя или более видами транспорта в одной и той же транспортной единице или автотранспортном средстве без перегрузки самого груза при смене вида транспорта.

накладной согласно статье 7. Для таких перевозок могут быть согласованы специальные положения.

§ 11. При перевозках грузов в страны, в которых применяются «Единые правовые предписания к договору о международной железнодорожной перевозке грузов» (ЦИМ – Приложение В к Конвенции о международных железнодорожных перевозках – КОТИФ), и в обратном направлении может применяться накладная ЦИМ/СМГС. Особенности применения накладной ЦИМ/СМГС приведены в Приложении 22 (Руководство по накладной ЦИМ/СМГС).

Р А З Д Е Л II
ЗАКЛЮЧЕНИЕ ДОГОВОРА ПЕРЕВОЗКИ

С т а т ь я 7
Накладная

§ 1. Договор перевозки оформляется накладной единого образца.

Накладная состоит из листов:

1 - оригинал накладной;

2 - дорожная ведомость;

3 - дубликат накладной;

4 - лист выдачи груза;

5 - лист уведомления о прибытии груза

по форме Приложений 12.1 или 12.2, а также необходимого количества дополнительных экземпляров дорожной ведомости по форме Приложений 12.3 или 12.4, а именно:

- двух экземпляров для дороги отправления и

- одного экземпляра для каждой участвующей в перевозке транзитной железной дороги.

Отправителем к накладной могут прикладываться дополнительные экземпляры дорожной ведомости для выполнения таможенных правил в пути следования или на дороге назначения.

Одновременно с предъявлением груза к перевозке отправитель для каждой отправки должен представить станции отправления правильно заполненную и подписанную накладную. Накладная должна быть заполнена в строгом соответствии с Пояснениями по заполнению накладной СМГС (Приложение 12.5), а при перевозке грузов в страны, железные дороги которых не являются участницами СМГС и не применяют положения СМГС, в соответствии с Приложением 12.6 к СМГС.

Во внутренних правилах, действующих на дороге отправления, может предусматриваться составление необходимого количества дополнительных экземпляров дорожной ведомости станций отправления, а также иное количество дополнительных экземпляров дорожной ведомости для дороги отправления.

Листы 1, 2, 4 и 5 накладной сопровождают груз до станции назначения. Лист 3 накладной (дубликат накладной) возвращается отправителю после заключения договора перевозки. Этот лист не имеет силы оригинала накладной (листа 1 накладной).

§ 2. Бланки накладной печатаются на языке страны отправления, а также на одном или двух из рабочих языков ОСЖД (китайском, русском).

Заполнение накладной производится на языке страны отправления с переводом на один из рабочих языков ОСЖД (китайский, русский), а именно:

- при перевозке в Азербайджанскую Республику, Республику Беларусь,Республику Болгария, Венгерскую Республику, Грузию, Исламскую Республику Иран, Республику Казахстан, Кыргызскую Республику, Латвийскую Республику, Литовскую Республику, Республику Молдова, Республику Польша, Российскую Федерацию, Республику Таджикистан, Туркменистан, Республику Узбекистан, Украину, Эстонскую Республику - на русский язык;

- при перевозке в Социалистическую Республику Вьетнам, Китайскую Народную Республику и Корейскую Народно-Демократическую Республику - на китайский или русский язык;

- при перевозке в или транзитом через Монголию - на русский язык.

Железные дороги, участвующие в перевозке, могут договориться между собой о другом порядке перевода сведений, внесенных в накладную.

§ 3. Бланки накладной имеют формат А4 и печатаются:

1) для перевозки грузов малой скоростью - шрифтом черного цвета на белой бумаге;

2) для перевозки грузов большой скоростью - шрифтом черного цвета на белой бумаге с нанесением красных полос шириной 1 см на лицевой и оборотной сторонах у верхнего и нижнего краев.

В соответствии с внутренними правилами, действующими на дороге отправления, дубликат накладной (лист 3 накладной) может печататься и на бумаге другого цвета.

Выбор отправителем бланка накладной белого цвета или бланка накладной с красными полосами указывает, малой или большой скоростью должен быть перевезен груз на всем пути следования.

Разрешается для печатания бланков накладной применять бумагу с водяными знаками. Допускается нанесение на бланки накладной типографского номера отправки, микрошрифта, голограммы или цветной сетки светлых тонов без изменения белого фона бумаги

§ 4. По согласованию с заинтересованными железными дорогами может быть допущен прием груза к перевозке с пассажирскими поездами повагонной отправкой, а в беспеpегрузочном сообщении - контейнерной отправкой по одной или нескольким железным дорогам - участницам настоящего Соглашения. О такой перевозке отправитель должен сообщить железной дороге отправления не позднее чем за 8 дней до предъявления груза к перевозке.

После получения согласия на перевозку груза с пассажирскими поездами отправитель обязан в накладной в графе «Особые заявления отправителя» вписать: «По ..... железным дорогам (сокращенные наименования железных дорог) груз перевозится с пассажирскими поездами». Такие перевозки оформляются накладными большой скорости.

§ 5. Данные, вносимые в накладную, должны быть написаны разборчиво чернилами, шариковой ручкой (если это не противоречит внутренним правилам, действующим на дороге отправления), на пишущей машинке, компьютере, выполнены типографским способом или нанесены штемпелем. Красным цветом данные вносятся только в тех случаях, когда это специально предписано настоящим Соглашением.

Все сведения в накладную должны быть внесены отправителем или железной дорогой в соответствующие графы.

Сокращения при заполнении накладной не допускаются, за исключением сокращений, приведенных в Приложении 12.5, и случаев, предусмотренных в § 7 данной статьи и в § 2 статьи 15. Налагаемые на накладную штемпели должны иметь ясные и четкие оттиски. Сведения, внесенные отправителем, не должны иметь исправлений (зачеркиваний, заклеиваний текста и т.п.), а также подчисток или помарок.

В исключительных случаях отправитель может сделать исправление в накладной не более чем в одной графе или в двух, если они взаимно связаны. При этом сделанное исправление должно быть им оговорено в графе «Особые заявления отправителя» и заверено подписью или штемпелем.

Изменения и дополнения сведений, внесенных в накладную железной дорогой, делаются за подписью соответствующего работника железной дороги и заверяются станционным штемпелем.

§ 6. В накладной отправитель должен указать выходные пограничные станции страны отправления и транзитных стран, через которые должен проследовать груз. Если существует возможность перевозки грузов от выходной пограничной станции через несколько входных пограничных станций

соседней страны, то в накладной должна быть указана также входная пограничная станция, через которую будет осуществляться перевозка.

Отправитель по возможности указывает те пограничные станции, расстояние перевозки через которые от станции отправления до станции назначения является кратчайшим. Для транзитных дорог отправителем должны быть указаны только те пограничные станции, которые приведены в применяемом для данной международной перевозки транзитном тарифе.

При перевозках в Корейскую Народно-Демократическую Республику отправитель должен в накладной в графе «Дорога и станция назначения» и при перевозках из Корейской Народно-Демократической Республики в графе «Станция отправления», кроме наименования станции, указать условный номер этой станции и дороги.

§ 7. Получателем или отправителем груза может быть только одно физическое или юридическое лицо. Не допускается внесение в накладную в графу «Получатель, почтовый адрес» данных, в которых нет наименования получателя и его почтового адреса, если согласно положениям транзитного тарифа, применяемого заинтересованными железными дорогами для данного международного сообщения, не установлено другого урегулирования.

При перевозках в Социалистическую Республику Вьетнам, Китайскую Народную Республику и Корейскую Народно-Демократическую Республику и в обратном направлении в накладной в графе «Отправитель, почтовый адрес» или в графе «Получатель, почтовый адрес» допускается указывать установленное в этих странах условное обозначение отправителя или получателя и его почтового адреса (например, 6ДМ-12).

§ 8. Грузы должны быть поименованы в накладной следующим порядком:

1) грузы, перевозимые в соответствии с § 7 статьи 5, должны быть обозначены согласно предписаниям Приложения 2 и предписаниям пунктов 2 - 4 настоящего параграфа;

2) грузы, перевозимые транзитом по железным дорогам, участвующим в настоящем Соглашении, именуются по номенклатуре применяемого для данной международной перевозки транзитного тарифа.

Кроме этого наименования отправитель может в скобках указать наименование груза по номенклатуре внутренних тарифов, действующих на железных дорогах отправления или назначения, или два наименования по номенклатурам внутренних тарифов, действующих на железных дорогах отправления и назначения;

3) грузы, перевозимые между двумя соседними странами, если между железными дорогами этих стран установлен прямой тариф, должны именоваться в соответствии с номенклатурой этого прямого тарифа;

4) во всех остальных случаях наименование груза обозначается по номенклатурам внутренних тарифов, действующих на дорогах

отправления или на дорогах отправления и назначения; кроме того, в накладной следует указать состояние и характеристику груза для его тарификации.

§ 9. При предъявлении к перевозке дров и лесоматериалов отправитель может указать в накладной в графе «Наименование груза» количество штабелей и их высоту в сантиметрах или объем в кубометрах и т.п.

§ 10. В случаях, если под погрузку повагонной отправки используется вагон, на который нанесен трафарет «АВС», в накладной в графе «Подъемная сила (т)» записывается буква «С» и указанная под ней максимальная масса.

§ 11. Масса груза, а также способ ее определения указываются в накладной в соответствующих графах по внутренним правилам, действующим на дороге отправления.

§ 12. При недостатке в накладной места для записи в графах 9 - 13 данных о грузе, а в графах 18 и 19 для записи данных о контейнерах и перевозочных приспособлениях к листам 1 - 5 накладной и к каждому дополнительному экземпляру дорожной ведомости прикрепляется дополнительный лист размером в накладную. В дополнительные листы вносятся соответствующие сведения отдельно по каждой графе, для которой это необходимо. В графах 9 - 11 или 18 и 19 накладной делается отметка: «Данные смотри в дополнительном листе». В графах 12 и 13 накладной указываются общее количество мест и общая масса груза.

При недостатке в накладной места для записи в графах 27 - 30 данных о вагонах последующие сведения вносятся в дополнительный лист. К листам 1 - 5 накладной и к каждому дополнительному экземпляру дорожной ведомости прикрепляется по одному экземпляру такого дополнительного листа. На последней строке граф 27 - 30 делается отметка: «Продолжение смотри в дополнительном листе».

Отправитель может прикрепить к накладной дополнительные листы также к графам «Особые заявления отправителя» и «Документы, приложенные отправителем».

Отправитель должен подписать все дополнительные листы и в накладной в графе «Документы, приложенные отправителем» указать количество прикрепленных дополнительно листов.

Если в соответствии с внутренними правилами, действующими на дороге отправления, дополнительные экземпляры дорожной ведомости заполняются станцией отправления, то отправитель обязан передать станции отправления по ее требованию необходимое количество дополнительных листов для прикрепления их к дополнительным экземплярам дорожной ведомости.

Заполнение прикрепляемых дополнительных листов производится на языках, предусмотренных в § 2 настоящей статьи.

§ 13. В накладной в графе «Отметки, не обязательные для железной дороги» отправитель груза может сделать относящиеся к данной отправке отметки, которые предназначаются только для сведения получателя груза и не возлагают никаких обязательств и никакой ответственности на железные дороги, как, например:

«В счет договора от ...»;

«По наряду № (по трансу № или по заказу №) ...»;

«Для дальнейшего направления ...».

§ 14. Договор перевозки может быть оформлен электронной накладной.

Электронная накладная – это набор данных в электронном виде, который выполняет функции бумажной накладной как договора перевозки.

Порядок внесения данных в электронную накладную согласовывается между железной дорогой и отправителем.

При необходимости бумажная копия электронной накладной и дополнительные ее листы могут выдаваться на печать по форме приложений 12.1, 12.2, 12.3 и 12.4 к СМГС и в соответствии с положениями §12 настоящей статьи. При перевозке грузов большой скоростью вместо красной полосы в верхнем правом углу бумажной копии электронной накладной указывается: «Большая скорость».

Изменение внесенных в электронную накладную сведений в случаях, предусмотренных СМГС, осуществляется с сохранением первоначальных данных.

§ 15. Договор перевозки может быть оформлен накладной ЦИМ/СМГС. Образец накладной, руководство по её заполнению приведены в Приложении 22 (Руководство по накладной ЦИМ/СМГС).

С т а т ь я 8
Прием груза к перевозке

§ 1. Грузы, принятые к перевозке от одного отправителя по одной накладной на одной станции отправления одному получателю на одну станцию назначения, считаются отправкой. Имеются следующие роды отправок: повагонная, мелкая, контейнерная, контрейлерная.

Повагонной отправкой считается предъявляемый по одной накладной груз, для перевозки которого по его объему или роду груза требуется отдельный вагон.

Мелкой отправкой считается предъявляемый по одной накладной груз, общая масса брутто которого не должна превышать 5000 кг и под перевозку которого по его объему или роду груза не требуется отдельного вагона. По согласованию между железными дорогами, участвующими в перевозке, груз общей массой брутто более 5000 кг допускается к перевозке на условиях мелкой отправки, если под ее перевозку по объему не требуется отдельного

вагона.

Контейнерной отправкой считается предъявляемый по одной накладной груз для перевозки в универсальном среднетоннажном контейнере, в крупнотоннажном контейнере или универсальный среднетоннажный, крупнотоннажный контейнер в порожнем состоянии.

Контрейлерной отправкой считается предъявляемый для перевозки по одной накладной груженый автопоезд (погруженный на один или два вагона); автомобиль, прицеп, полуприцеп или съемный автомобильный кузов или автопоезд, автомобиль, прицеп, полуприцеп или съемный автомобильный кузов в порожнем состоянии до или после его использования для перевозки груза по железной дороге.

Отправитель в накладной в графе «Род отправки» обязан указать: к повагонной, мелкой или контейнерной отправке предъявляется груз. При предъявлении к перевозке контрейлерной отправки род отправки в накладной не указывается.

Не допускаются предъявление и прием к перевозке в одном вагоне:

- нескольких повагонных отправок вместе;
- повагонной отправки вместе с другими родами отправок;
- контейнерной отправки вместе с другими родами отправок;
- контрейлерной отправки вместе с другими родами отправок.

§ 2. По одной накладной принимаются к перевозке в качестве повагонной отправки:

- грузы, масса или объем которых не превышают максимальной грузоподъемности или вместимости вагона;

- грузы, для перевозки которых требуется соединить два или более вагонов.

По письменному заявлению отправителя допускается перевозка вагонов и контейнеров с однородным грузом, следующих на одну станцию назначения в адрес одного получателя, маршрутом (группой) по одной накладной, если все железные дороги, участвующие в перевозке, дали на это согласие.

В этом случае отправитель обязан внести необходимые данные:

в ведомость вагонов, перевозимых маршрутом (группой) по одной накладной (Приложение 13.1) - в соответствии с Приложением 13.2;

в ведомость контейнеров, перевозимых маршрутом (группой) по одной накладной (Приложение 13.3) - в соответствии с Приложением 13.4;

в ведомость вагонов ЦИМ/СМГС или в ведомость контейнеров ЦИМ/СМГС - в соответствии с Приложением 22

и предъявить вместе с накладной необходимое количество экземпляров этой ведомости согласно Приложению 13.2, 13.4 или 22 соответственно.

Один экземпляр ведомости возвращается отправителю вместе с дубликатом накладной.

При перевозке вагонов маршрутом (группой) по одной накладной отправитель должен сделать запись «Смотри прилагаемую ведомость»:

в накладной СМГС - в графах «Вагон», «Подъемная сила (т)», «Оси» и «Масса тары»;

в накладной ЦИМ/СМГС - в графах «№ вагона» и «Наименование груза».

При перевозке контейнеров маршрутом (группой) по одной накладной

отправитель должен сделать запись «Смотри прилагаемую ведомость»:

в накладной СМГС - в графах «Вагон», «Подъемная сила (т)», «Оси», «Масса тары», «Вид, категория» и «Владелец и №»;

в накладной ЦИМ/СМГС - в графах «№ вагона» и «Наименование груза».

При перевозке вагонов маршрутом (группой) по одной накладной ЦИМ/СМГС в графе «№ вагона» накладной отправитель обязан сделать запись "Смотри прилагаемую ведомость".

Если станция отправления является станцией узкоколейных железных дорог (колеи менее 1435 мм), открытой для грузовых операций во внутренних сообщениях, груз может быть принят к перевозке также в нескольких вагонах по одной накладной, если такой порядок оформления допускается внутренними правилами, действующими на железной дороге отправления.

§ 3. Нагрузка от оси вагона на рельсы при перевозке в международном сообщении по железным дорогам колеи 1435 мм не должна превышать 20 т, за исключением БДЖ, на которых нагрузка от оси вагона на рельсы не должна превышать 22,5 т[1], и ВЖД [2]. Нагрузка от оси вагона на рельсы при перевозке по ВЖД колеи 1000 мм не должна превышать 14 т[3].

---

[1] Нагрузка от оси вагона на рельсы – 20 т и нагрузка на погонный метр = 7,2 т/м относится к следующим станциям БДЖ: Асеновград, Бояново, Болшевик, Брацигово, Черквица, Долна Митрополия, Елхово, Долен Чифлик, Хисара, Куртово-Конаре, Милковица, Нови Пазар, Панагюрище, Петрич, Поморие, Съединение, Сарафово, Сомовит, Старо Орехово, Стрелча, Тенево, Въча.

Для пути следования Видин-Калафат-порт:

- нагрузка от оси вагона на рельсы = 18 т;
- нагрузка на погонный метр = 3,6 т/м;
- обмен вагонами с больше, чем 4 осями возможен лишь после предварительного согласования между ЧФР и БДЖ.

Нагрузка от оси вагона на рельсы при перевозках по железным дорогам колеи 1520 мм АЗ, ГР, КРГ, ЛДЗ, ЛГ, ЧФМ, РЖД, ТДЖ, ТРК, УТИ, УЗ не должна превышать 23,5 т..

Временные ограничения нагрузки от оси вагона на рельсы менее указанных норм могут быть введены отдельными железными дорогами в случаях, обоснованных техническими условиями, и только через конкретные пограничные переходы.

§ 4. Не допускается совместная перевозка в одном вагоне по одной накладной или по нескольким накладным нижеследующих грузов:

1) скоропортящихся грузов со скоропортящимися грузами при различном способе их обслуживания;

2) скоропортящихся грузов с другими, нескоропортящимися грузами, если скоропортящиеся грузы в соответствии с § 6 Приложения 4 требуют соблюдения температурного режима или другого специального обслуживания;

3) грузов, упомянутых в § 7 статьи 5, вместе с другими грузами, если совместная погрузка их в один вагон не допускается согласно Приложению 2;

4) грузов, погрузка которых производится отправителем, с грузами, погрузка которых производится железной дорогой;

5) грузов, которые в соответствии с внутренними правилами, действующими на железной дороге отправления, не допущены к совместной перевозке в одном вагоне;

6) грузов, перевозимых навалом, с другими грузами.

§ 5. Договор перевозки считается заключенным с момента приема станцией отправления груза и накладной к перевозке. Прием к перевозке удостоверяется наложением на накладную календарного штемпеля станции отправления. Кроме того, станция отправления должна проставить календарный штемпель на дополнительных листах, прикрепленных к накладной в соответствии с § 12 статьи 7.

---

[2] Нагрузка от оси вагона на рельсы ≤ 20 т и нагрузка на погонный метр ≤ 6,0 т/м относится к следующим путям следования ВЖД колеи 1435 мм и смешанных колей (между 1435 мм и 1000 мм): Йенвьен – Донгданг и Донгданг – Уонгби.

[3] Нагрузка от оси вагона на рельсы ≤ 14 т и нагрузка на погонный метр ≤ 4,2 т/м относится к следующим путям следования ВЖД колеи 1000 мм: Запбат – Лаокаи (через ст. Ханой или ст. Хадонг), Йенвьен – Хайфон, Йенвьен – Донгданг, Ханой – Винь.
Для пути следования Винь – Дананг:

- нагрузка от оси вагона на рельсы ≤ 14 т;
- нагрузка на погонный метр ≤ 4,1 т/м.

Календарный штемпель должен быть наложен немедленно после сдачи отправителем всех грузов, перечисленных в накладной, и после оплаты им принятых на себя платежей в соответствии с внутренними правилами, действующими на железной дороге отправления.

§ 6. По наложении штемпеля накладная служит доказательством заключения договора перевозки.

§ 7. В остальном прием и отправление грузов повагонными, мелкими, контейнерными и контрейлерными отправками производятся в соответствии с положениями СМГС и внутренними правилами, действующими на железной дороге отправления, если в СМГС отсутствуют необходимые урегулирования.

С т а т ь я 9
Тара, упаковка, маркировка, погрузка, определение массы и количества мест груза. Пломбирование

§ 1. Грузы, нуждающиеся в таре или упаковке для предохранения их от утраты, повреждения, порчи и снижения качества по другим причинам при перевозке, для предохранения от повреждения перевозочных средств или других грузов, а также от нанесения вреда людям, должны предъявляться к перевозке в таре или упаковке, обеспечивающей полностью эти требования. Отправитель несет ответственность за все последствия отсутствия или неудовлетворительного состояния тары или упаковки, в частности, он должен возместить железной дороге возникший вследствие этого ущерб.

В случае предъявления к перевозке таких грузов без тары или упаковки, в неисправной таре или упаковке, а также в таре или упаковке, не соответствующей свойствам грузов или не обеспечивающей перегрузку их из вагона в вагон, железная дорога должна отказать в приеме таких грузов, если путем наружного осмотра можно установить, что тара или упаковка не соответствует требованиям, не обеспечивает безопасную перевозку грузов или неисправна. Железная дорога обязана производить наружный осмотр тары или упаковки грузов только в тех случаях, когда погрузка производится железной дорогой или отправителем под контролем работника железной дороги.

Если железная дорога отказывается от приема груза, то по требованию отправителя она должна составить об этом акт и один экземпляр акта вручить отправителю.

§ 2. Опасные грузы должны быть упакованы в соответствии с условиями Приложения 2.

§ 3. Отправитель должен нанести на грузовые места нестирающиеся четкие надписи или прикрепить наклейки или бирки с указанием в них следующих данных согласно накладной:

1) знаки (марки) грузовых мест и их номера;

2) станция и дорога отправления;

3) станция и дорога назначения;

4) отправитель и получатель;

5) количество грузовых мест при мелких отправках.

В мелких отправках должно маркироваться каждое грузовое место.

При предъявлении к перевозке домашних вещей отправитель, кроме этого, должен вложить в каждое грузовое место карточку с указанными выше данными маркировки.

В повагонных отправках, за исключением грузов, погруженных навалом, маркируется не менее 10 грузовых мест на вагон, которые размещаются у дверей вагона.

Если перевозка определенных грузов требует особых предосторожностей ввиду свойств этих грузов, отправитель должен также поместить на отдельных грузовых местах надписи или наклейки согласно Приложению 6 об осторожном обращении с грузом, например, «Осторожно», «Верх».

Наклейки, предусмотренные в Приложении 6, должны быть помещены отправителем также и на вагонах, за исключением случаев, когда такое наклеивание производится железной дорогой отправления согласно внутренним правилам, действующим на этой дороге.

Маркировка наносится на языке страны отправления с переводом на один из рабочих языков ОСЖД (китайский, русский), а именно:

- при перевозке в Азербайджанскую Республику, Республику Беларусь,Республику Болгария, Венгерскую Республику, Грузию, Исламскую Республику Иран, Республику Казахстан, Кыргызскую Республику, Латвийскую Республику, Литовскую Республику, Республику Молдова, Республику Польша, Российскую Федерацию, Республику Таджикистан, Туркменистан, Республику Узбекистан, Украину, Эстонскую Республику - на русский язык;

- при перевозке в Социалистическую Республику Вьетнам, Китайскую Народную Республику и Корейскую Народно-Демократическую Республику - на китайский или русский язык;

- при перевозке в или транзитом через Монголию - на русский язык.
В том случае, когда при перевозках в Социалистическую Республику Вьетнам, Китайскую Народную Республику и Корейскую Народно-Демократическую Республику и в обратном направлении в накладной в графе «Отправитель, почтовый адрес» или в графе «Получатель, почтовый адрес» будет указано установленное в этих странах условное обозначение отправителя или получателя и его почтового адреса,

отправитель должен указать это условное обозначение и в маркировке на грузовых местах.

Кроме того, при перевозках в Корейскую Народно-Демократическую Республику отправитель должен указать в маркировке против наименования дороги и станции назначения, а при перевозках из Корейской Народно-Демократической Республики против наименования дороги и станции отправления условный номер этой дороги и станции.

Отправитель должен недействительные наклейки удалить и недействительные надписи сделать нечитаемыми.

Отправитель несет ответственность за правильность надписей, наклеек или бирок, нанесенных на грузовые места или прикрепленных к ним, а также за правильность наклеек, помещенных им на вагоны. Он несет ответственность за все последствия от неправильного, неполного или неточного указания сведений, помещенных им в надписях, наклейках или бирках, а также их неприкрепления.

§ 4. Погрузка грузов на станции отправления производится:

1) при перевозках в крытых и изотермических вагонах и вагонах-цистернах - в соответствии с внутренними правилами, действующими на железной дороге отправления;

2) при перевозке на открытом подвижном составе в беспеpегpузочном сообщении с участием железных дорог разной ширины колеи - в соответствии с Правилами размещения и крепления грузов в вагонах и контейнерах (Приложение 14) или с Правилами размещения и крепления автопоездов, автомобилей, тягачей, прицепов, полуприцепов и съемных автомобильных кузовов на платформах моделей 13-9009, 13-4095 и 13-9004М колеи 1520 мм (Приложение 14.1);

3) при перевозке на открытом подвижном составе с участием железных дорог одной ширины колеи, а также в перегрузочном сообщении с участием железных дорог разной ширины колеи - в соответствии с Правилами размещения и крепления грузов в вагонах и контейнерах (Приложение 14), с Правилами размещения и крепления автопоездов, автомобилей, тягачей, прицепов, полуприцепов и съемных автомобильных кузовов на платформах моделей 13-9009, 13-4095 и 13-9004М колеи 1520 мм (Приложение 14.1) или другими правилами, согласованными между железными дорогами, участвующими в перевозке.

Если груз перевозится на открытом подвижном составе в перегрузочном сообщении до или после перегрузки на пограничной станции по железным дорогам только одной страны, то погрузка груза может быть произведена в соответствии с внутренними правилами, действующими на железных дорогах этой страны.

Внутренними правилами, действующими на железной дороге отправления, определяется, кем должна производиться погрузка - железной дорогой или отправителем. Если погрузка должна производиться отправителем, то он обязан установить пригодность вагона для перевозки данного груза.

Отправитель обязан указать в накладной в графе «Погружено», кем производится погрузка груза или контейнера в вагон.

Если погрузка груза производится отправителем, то он несет ответственность за все последствия неудовлетворительной погрузки, и, в частности, он должен возместить железной дороге причиненный ей вследствие этого ущерб.

§ 5. Железная дорога может потребовать от отправителя, чтобы штучные грузы, прием, погрузка и перегрузка которых невозможны без значительной потери времени, были объединены в более крупные погрузочные единицы путем связки или упаковки их.

§ 6. Вагоны могут быть загружены только до максимальной грузоподъемности с учетом допускаемой нагрузки от оси вагона на рельсы в соответствии с § 3 статьи 8.

Максимальной грузоподъемностью считается:

1) если на вагоне имеется только одна надпись о грузоподъемности - эта грузоподъемность, повышенная на 1 т для двухосных вагонов и на 2 т для вагонов с четырьмя и более осями; на железных дорогах Китайской Народной Республики и Корейской Народно-Демократической Республики - грузоподъемность, повышенная на 5%; для вагонов колеи 1520 мм - грузоподъемность, указанная на вагоне;

2) если на вагоне имеются две надписи - грузоподъемность, соответствующая большей цифре (меньшая обозначает минимальную грузоподъемность);

3) если на вагоне имеется трафарет «АВС» - максимальная величина грузоподъемности, указанная под буквой «С».

Загрузка вагона сверх максимальной грузоподъемности считается перегрузом.

§ 7. Определение массы и количества мест производится в соответствии с внутренними правилами, действующими на железной дороге отправления.

Однако:

1) грузы, перевозимые на открытом подвижном составе без укрытия брезентами или под незапломбированными брезентами, принимаются к перевозке с обязательным указанием отправителями в накладной:

- числа мест и массы груза, если общее количество мест не превышает 100;

- только массы груза, если общее количество мест более 100. В этом случае в накладной в графе «Число мест» отправитель должен указать: «Навалом»;

2) мелкие неупакованные изделия принимаются к перевозке только по их массе без подсчета количества мест. В накладной в графе «Число мест» отправитель должен указать: «Навалом»;

3) тарные грузы, масса которых определяется при упаковке и указывается на каждом грузовом месте, а также грузовые места одинаковой стандартной массы при приеме к перевозке не взвешиваются.

В этих случаях отправитель обязан указать в накладной число мест и общую массу груза, а в графе «Способ определения массы» указать каким порядком определена общая масса груза: по стандартной массе («По стандарту») или по массе, указанной на грузовых местах («По трафарету»);

4) если в накладной масса груза проставлена как в графе «Масса (в кг) определена отправителем», так и в графе «Масса (в кг) определена железной дорогой», то ответственной массой считается масса, определенная железной дорогой, за исключением случаев, указанных в пунктах 1-3 § 4 статьи 23.

§ 8. У всех груженых вагонов, имеющих устройства для наложения пломб, подлежат пломбированию пломбами или запорно-пломбировочными устройствами двери и все конструктивные отверстия, за исключением вентиляционных или иных отверстий, закрытых изнутри решетками или другим способом. У вагонов-цистерн подлежат пломбированию все наливные и сливные приборы. Не пломбируются нижние сливные приборы цистерн, если их конструкция не допускает открытия нижнего сливного прибора без вскрытия верхнего загрузочного люка.

Если на вагоне, контейнере имеются пломбы или запорно-пломбировочные устройства от предыдущих перевозок, они должны быть сняты отправителем или железной дорогой в зависимости от того, кто должен вновь пломбировать вагон, контейнер.

Для пломбирования должны применяться пломбы или запорно-пломбировочные устройства, снятие которых невозможно без их повреждения; пломбы или запорно-пломбировочные устройства должны быть наложены таким образом, чтобы исключалась возможность доступа к грузу без их повреждения.

Если вагон, контейнер пломбируется отправителем, то пломбы должны иметь следующие четкие знаки:

1) наименование станции (в случае надобности - сокращенное);

2) дату наложения пломбы или контрольные знаки;

3) сокращенное наименование отправителя.

Кроме того, отправительские пломбы могут иметь сокращенное наименование железной дороги отправления.

При пломбировании вагонов, контейнеров железной дорогой пломбы должны иметь те же знаки; однако вместо сокращенного наименования отправителя они должны содержать сокращенное наименование железной дороги отправления, а также номера тисков, если пломбы не имеют контрольных знаков.

Запорно-пломбировочные устройства, независимо от того, кем производится пломбирование – отправителем или железной дорогой – должны иметь следующие знаки:

- сокращенное наименование железной дороги отправления;

- контрольный знак.

Дополнительно запорно-пломбировочные устройства могут иметь наименование станции отправления и грузоотправителя, при необходимости – сокращенное.

При пломбировании вагона и контейнера несколькими запорно-пломбировочными устройствами они должны иметь разные контрольные знаки.

В случае оборудования крытых и изотермических вагонов дополнительными устройствами для наложения пломб в верхней части двери запорно-пломбировочные устройства устанавливаются только на основные устройства для пломбирования.

Железная дорога отправления должна не менее чем за 2 месяца уведомить все железные дороги, участвующие в перевозке, о правилах пользования и порядке снятия конкретного запорно-пломбировочного устройства. Применение устройств, для снятия которых требуется использование приспособлений специальной конструкции (съемники, ключи), должно быть согласовано железной дорогой отправления с железными дорогами, участвующими в перевозке.

При осуществлении беспеpегpузочных перевозок грузов из стран, не участвующих в СМГС, а также перевозок контейнеров, автопоездов, автомобилей, прицепов, полуприцепов или съемных автомобильных кузовов, прибывших водным транспортом, или при интермодальных перевозках они могут быть приняты к дальнейшей перевозке за пломбами или запорно-пломбировочными устройствами со знаками, которые могут отличаться от положений настоящей статьи.

Если крытые вагоны колеи 1520 мм пломбируются пломбами, то запоры дверей вагонов дополнительно укрепляют закрутками.

В остальном пломбирование производится в соответствии с положениями СМГС и внутренними правилами, действующими на той железной дороге, на которой производится пломбирование, если в СМГС отсутствуют необходимые урегулирования.

§ 9. При перевозке грузов мелкими отправками в Социалистическую Республику Вьетнам отправитель может пломбировать грузовые места. В этом случае он должен сделать об этом отметку в накладной в графе «Род упаковки».

С т а т ь я 10
Объявление ценности груза и заинтересованности в доставки.

§ 1. Отправитель должен объявить в накладной в графе «Объявленная ценность груза» ценность следующих грузов при предъявлении их к перевозке:

1) золота, серебра и платины, а также изделий из них;

2) драгоценных камней;

3) ценных мехов, например, бобра, голубого песца, горностая, куницы, норки, выдры, каракуля, тюленя, котика, чернобурой лисицы, скунса, соболя, а также изделий из этих мехов;

4) заснятых фильмов;

5) картин;

6) статуй;

7) художественных изделий;

8) антикварных вещей;

9) домашних вещей.

Разрешается принимать к перевозке домашние вещи без объявления ценности только при условии, если отправитель в накладной в графе «Особые заявления отправителя» сделает отметку «Без объявления ценности» и заверит ее своей подписью.

При предъявлении к перевозке домашних вещей отправитель должен составить их опись в четырех экземплярах с указанием наименования, количества и стоимости домашних вещей, помещенных в каждое грузовое место (ящик и т.п.). Кроме того, в описи указываются общее количество мест и общая стоимость домашних вещей, которая должна соответствовать ценности, объявленной в накладной. При перевозке домашних вещей без объявления

ценности в описи стоимость может не указываться. Первый экземпляр описи остается на станции отправления, второй - у отправителя, третий экземпляр должен быть вложен в домашние вещи, четвертый – прикладывается к накладной, следует вместе с ней до станции назначения.

§ 2. Объявление ценности других грузов, предъявляемых к перевозке, допускается по желанию отправителя.

§ 3. Сумма объявляемой ценности груза должна быть указана отправителем в накладной в графе «Объявленная ценность груза» в валюте страны отправления; она не должна превышать стоимости этого груза, указанной в счете иностранного поставщика, или государственной цены.

Железная дорога отправления во время приема груза к перевозке имеет право проверить, соответствует ли размер объявленной ценности груза его стоимости. Если между железной дорогой и отправителем возникает спор относительно размера объявленной ценности, то этот спор разрешается начальником станции отправления. В случае несогласия отправителя с решением начальника станции отправитель может пригласить за свой счет эксперта из органов государственной торговли или промышленности. Решение эксперта обязательно для обеих сторон.

§ 4. За объявление ценности груза взимается дополнительный сбор железными дорогами отправления и назначения за перевозку по своим дорогам в соответствии с внутренними правилами и применяемыми этими железными дорогами для таких перевозок тарифами, а за перевозку по транзитным железным дорогам - в соответствии с применяемым для данной международной перевозки транзитным тарифом.

Для взыскания этого сбора транзитными железными дорогами и железной дорогой назначения сумма ценности груза, объявленная отправителем в валюте страны отправления, пересчитывается станцией отправления в тарифную валюту по курсу, действующему в стране отправления в день пересчета, и вносится в графу накладной «Отметки о расчетах платежей». Сумма объявленной ценности груза в тарифной валюте, указанная в накладной для транзитных железных дорог и железной дороги назначения, пересчитывается в валюту страны транзитной железной дороги или страны назначения по курсу, действующему в этих странах в день пересчета.

§ 5. По согласованию участвующих в перевозке железных дорог отправитель при предъявлении груза к перевозке может объявить заинтересованность в доставке груза.

С т а т ь я 11
Сопроводительные документы по выполнению таможенных и других правил

§ 1. Отправитель обязан приложить к накладной сопроводительные документы, необходимые для выполнения таможенных и других правил на всем

пути следования груза, а также в случае необходимости сертификат и спецификацию. Эти документы должны относиться только к тем грузам, которые значатся в данной накладной.

Все сопроводительные документы, прикладываемые отправителем к накладной, должны быть им поименованы в накладной в графе «Документы, приложенные отправителем» и прикреплены к накладной так прочно, чтобы они не могли разъединиться в пути следования.

Если отправитель не приложит к накладной документа, дающего право на вывоз груза за границу, то он обязан в накладной в графе «Особые заявления отправителя» указать название документа, его номер и дату выдачи, а также таможню, в которую он направил этот документ.

Если отправитель не приложил к накладной сертификата или спецификации, он должен сделать в накладной в графе «Документы, приложенные отправителем» отметку о том, что приложение таких документов не требуется.

Если отправитель не выполнит предписаний настоящего параграфа, то станция отправления должна отказать в приеме груза к перевозке.

§ 2. Железная дорога не обязана проверять правильность и достаточность документов, приложенных отправителем к накладной.

Отправитель несет ответственность перед железной дорогой за последствия, возникшие в результате отсутствия, недостаточности или неправильности сопроводительных документов.

Если перевозка или выдача груза задерживаются вследствие того, что отправитель не представил необходимых сопроводительных документов или документы, представленные им и указанные в накладной в графе «Документы, приложенные отправителем», являются недостаточными или неправильными, то за время задержки взыскиваются штрафы, сборы, как то: за хранение груза, простой вагонов. Если указанная задержка происходит на дороге отправления или дороге назначения, то этот штраф исчисляется в соответствии с внутренними правилами, действующими на этих железных дорогах. Если такая задержка происходит на транзитных железных дорогах, то эти платежи исчисляются в соответствии с применяемым заинтересованными железными дорогами для данной международной перевозки транзитным тарифом; если же в транзитном тарифе для этих случаев не установлена плата за хранение груза и за простой вагонов, то штраф исчисляется в соответствии с внутренними правилами, действующими на этих транзитных железных дорогах.

Штрафы, сборы, как то: за хранение груза, простой вагонов, должны быть внесены в накладную. Они взыскиваются с отправителя или получателя в зависимости от того, кто из них оплачивает провозные платежи за перевозки по данной транзитной железной дороге. При утере железной дорогой сопроводительных документов, указанных отправителем в графе «Документы, приложенные отправителем» накладной, штрафы и сборы, связанные с задержкой грузов по этой причине, не взыскиваются.

В случаях, когда провозные платежи за транзитные железные дороги отправитель или получатель оплачивает через плательщика (экспедиторскую организацию, фрахтового агента и др.), имеющего договор с транзитной железной дорогой на оплату провозных платежей, штрафы и сборы, возникшие на транзитных железных дорогах, взыскиваются с плательщика (экспедиторской организации, фрахтового агента и др.) по внутренним правилам, действующим на транзитных железных дорогах.

§ 3. При желании отправителя, чтобы ему со станции назначения на станцию отправления были возвращены получателем не являющиеся собственностью дорог перевозочные приспособления (брезенты, хлебные щиты, дверные решетки для перевозки скота, канаты металлические, печи, железные закладки для коновязи, дверные решетки для перевозки фруктов и др.) или порожняя тара (мешки тканевые, металлические бочки и бидоны и др.), отправитель должен указать в накладной в графе «Отметки, не обязательные для железной дороги», что перевозочные приспособления или тара подлежат возврату. В этом случае таможенное учреждение составляет справку на обратный их провоз. Справка прикладывается к накладной для выдачи получателю и дает ему право в течение 3 месяцев со дня прибытия груза на станцию назначения возвратить перевозочные приспособления или порожнюю тару обратно.

Возврат перевозочных приспособлений или порожней тары должен производиться через те же пограничные станции, через которые они следовали с грузом.

С т а т ь я 12
Ответственность за сведения, внесенные в накладную. Штрафы

§ 1. Отправитель несет ответственность за правильность сведений и заявлений, указанных им в накладной. Он несет ответственность за все последствия от неправильного, неточного или неполного указания этих сведений и заявлений, а также от того, что они внесены в несоответствующую графу накладной.

§ 2. Железная дорога имеет право проверить правильность сведений и заявлений, указанных отправителем в накладной.

Если при приеме груза на станции отправления в накладной будут обнаружены неправильности, то отправитель обязан составить новую накладную, если согласно § 5 статьи 7 исправление накладной не допускается.

Проверка содержания груза в пути следования может быть произведена только при условии, если она вызывается таможенными и другими правилами, а также целями обеспечения безопасности движения поездов и сохранности груза в пути следования.

Если в результате проверки груза, произведенной в пути следования или на станции назначения, выяснилось, что сведения, указанные в накладной отправителем, не соответствуют действительности, то станция, производившая проверку, должна об этом составить коммерческий акт в соответствии со статьей 18 и сделать отметку об акте в накладной в графе «Коммерческий акт».

В этом случае сумма расходов, связанных с проверкой, вписывается в накладную и взыскивается с отправителя, если проверка производилась дорогой отправления, или с получателя, если проверка производилась дорогой назначения. Если проверка производилась на транзитной железной дороге, эти расходы взыскиваются с отправителя или получателя в зависимости от того, кто из них должен оплачивать провозные платежи за перевозку по данной транзитной железной дороге. В случаях, когда провозные платежи за транзитные железные дороги оплачивает отправитель или получатель через плательщика (экспедиторскую организацию, фрахтового агента и др.), имеющего договор с транзитной железной дорогой на оплату провозных платежей, эти расходы взыскиваются с плательщика (экспедиторской организации, фрахтового агента и др.) по внутренним правилам, действующим на транзитных железных дорогах.

При обнаружении в накладной неправильного наименования груза провозная плата за весь путь следования исчисляется по тарифному классу, предусмотренному для действительно перевозимого груза, и взимается в соответствии со статьей 15.

§ 3. Штраф взыскивается при неправильном, неполном и неточном указании в накладной сведений и заявлений, в результате чего:

1) были приняты к перевозке грузы, не допускаемые к перевозке на основании пунктов 1 - 6 § 1 статьи 4;

2) грузы, допускаемые к перевозке на основании § 7 статьи 5 только с соблюдением особых условий, были приняты к перевозке без соблюдения условий, предусмотренных для данного груза;

3) при погрузке груза отправителем был допущен перегруз вагона сверх его максимальной грузоподъемности (§ 6 статьи 9).

Штрафы по пунктам 1 и 2 данного параграфа взыскиваются в соответствии со статьей 15 в пятикратном размере провозной платы за перевозку по железной дороге, на которой было обнаружено такое нарушение.

Штраф по пункту 3 данного параграфа взыскивается в соответствии со статьей 15 в пятикратном размере провозной платы за перевозку излишка массы груза по железной дороге, на которой был обнаружен этот излишек. Этот штраф не подлежит взысканию, если в соответствии с внутренними правилами, действующими на железной дороге отправления, отправитель сделал в накладной в графе «Особые заявления отправителя» запись о необходимости взвешивания железной дорогой загруженного вагона.

Предусмотренные настоящим параграфом штрафы железная дорога вправе взыскивать независимо от возмещения возможного ущерба и других штрафов, уплачиваемых отправителем/получателем в соответствии с настоящим Соглашением.

§ 4. В случае перегруза вагона сверх его максимальной грузоподъемности:

1) излишек массы груза, обнаруженный на дороге отправления, выгружается и предоставляется в распоряжение отправителя;

2) излишек массы груза, обнаруженный на транзитной железной дороге или на дороге назначения, выгружается железной дорогой и направляется на станцию назначения по возможности одновременно с основной отправкой по досылочной дорожной ведомости, составленной в необходимом количестве экземпляров;

3) провозная плата и сборы за выгрузку, погрузку и перевозку излишка массы груза взыскиваются, как за самостоятельную отправку, и вписываются в основную накладную.

Эти правила применяются также в тех случаях, когда из-за неправильной массы груза, указанной отправителем в накладной, окажется превышение допускаемой нагрузки на ось вагона (§ 3 статьи 8).

С т а т ь я 13
Тарифы.
Исчисление провозных платежей и штрафов

§ 1. Провозные платежи, под которыми понимаются плата за перевозку груза, проезд проводника, водителя автопоезда, дополнительные сборы и другие расходы, возникшие за период от приема груза к перевозке до его выдачи получателю, исчисляются по следующим тарифам, действующим в день заключения договора перевозки:

1) в сообщении между станциями железных дорог соседних стран за перевозку по железным дорогам страны отправления и страны назначения – по тарифам, применяемым железными дорогами этих стран для таких перевозок;

2) в сообщении через транзитные дороги за перевозку по железным дорогам страны отправления и страны назначения - по тарифам, применяемым железными дорогами этих стран для таких перевозок, а за перевозку по транзитным железным дорогам - по применяемому для данной международной перевозки транзитному тарифу.

§ 2. Плата за перевозку груза исчисляется по кратчайшему расстоянию, определенному применяемым тарифом, в направлении через те пограничные станции, которые указаны в накладной отправителем.

Если груз перевозился через другие пограничные станции по более короткому пути, чем указал отправитель в накладной, то плата исчисляется за кратчайшее расстояние, определяемое применяемым тарифом, в направлении через эти пограничные станции.

§ 3. Провозные платежи и штрафы за перевозку по дорогам страны отправления и страны назначения исчисляются в местной валюте, а платежи и штрафы за перевозку по транзитным железным дорогам - в валюте транзитного тарифа, применяемого заинтересованными железными дорогами для данной международной перевозки.

§ 4. Железной дороге должны быть возмещены произведенные ею расходы по перевозкам, в том числе, не предусмотренные применяемыми тарифами, как, например, расходы по исправлению погрузки, расходы по перегрузке, связанной с исправлением погрузки, расходы по исправлению тары и упаковки, необходимой для сохранности груза, расходы по укрытию груза брезентами и за пользование самими брезентами в том случае, когда такое укрытие не лежит на обязанности железной дороги. Эти расходы должны быть установлены отдельно для каждой отправки и подтверждены соответствующими документами.

Указанные расходы вписываются железной дорогой в накладную и взыскиваются с отправителя, если расходы возникли на железной дороге отправления, или с получателя, если они возникли на железной дороге назначения. Если эти расходы возникли на транзитной железной дороге, они взыскиваются с отправителя или получателя в зависимости от того, кто из них оплачивает провозные платежи за перевозку по данной транзитной дороге. В случаях, когда провозные платежи за транзитные железные дороги оплачивает отправитель или получатель через плательщика (экспедиторскую организацию, фрахтового агента и др.), имеющего договор с транзитной железной дорогой на оплату провозных платежей, эти расходы взыскиваются с плательщика (экспедиторской организации, фрахтового агента и др.) по внутренним правилам, действующим на транзитных железных дорогах.

§ 5. Если в пути следования окажется необходимым перегрузить груз из одного в один или более вагонов той же ширины колеи, то провозная плата исчисляется, как за одну отправку по тому вагону, в котором был погружен груз на станции отправления и который был указан первоначально в накладной. Если такая перегрузка в пути следования вызвана причинами, не зависящими от отправителя, то плата за перегрузку груза не взыскивается.

§ 5а. Если повагонная отправка перевозится в соответствии с пунктом 2 § 2 статьи 3 СМГС с перегрузкой груза на пограничной станции примыкания железных дорог разной ширины колеи и перегрузка из одного вагона одной ширины колеи произведена в два или более вагонов другой ширины колеи по причинам, связанным, например, с несовпадением параметров вагона, из которого перегружается груз, с параметрами вагона, в который перегружается груз, некратностью параметров кузова вагона, в который перегружается груз, размерам мест груза или с выполнением требований Приложения 14 к СМГС по размещению и креплению груза, то железные дороги, по которым перевозится груз после перегрузки, имеют право исчислять провозные платежи

за груз, перегруженный в каждый из вагонов, как за самостоятельную повагонную отправку.

Станция перегрузки проставляет в графе «Отметки о расчётах платежей» накладной отметку: «Перегружено в …. (указать количество) вагонов(а) по причине …. (указывается конкретно, а именно:

использования вагонов меньшего объёма кузова (меньшей длины, ширины или высоты) (указывается конкретно);

использования вагонов меньшей грузоподъёмности (указывается конкретно);

перегрузки из сочленённого вагона или вагонной единицы с _____ (указывается количество) элементами;

некратности размеров мест груза параметрам кузова вагона (указывается конкретно);

выполнения требований Приложения 14 к СМГС (как то: ограничения по количеству ярусов, рядов, массы или мест груза, заложенные в конкретные схемы Приложения 14 к СМГС, для НТУ - необходимость установки средств крепления, занимающих дополнительный объем или площадь пола вагона, превышение допускаемых нагрузок на элементы вагона от груза и средств крепления, соблюдение расположения общего центра тяжести груза в вагоне или вагона с грузом относительно уровня головок рельсов, необходимость вписывания в габарит погрузки, превышение допустимой площади наветренной поверхности вагона с грузом и др.);

другие причины – должны быть указаны конкретно)»

и заверяет её подписью работника и проставлением штемпеля станции.

Указанные отметки проставляются станцией перегрузки в случае, если это необходимо железным дорогам, по которым перевозится груз после перегрузки, о чем указанные дороги информируют железные дороги перегрузки.

§ 6. За перегрузку грузов в вагон другой ширины колеи или перестановку тележек вагонов на пограничных станциях дополнительные сборы (включая расходы, связанные с предоставлением железной дорогой приспособлений и материалов для крепления перегружаемого груза: стойки, проволока, гвозди, прокладки и т.п.) исчисляются:

1) если перегрузку грузов или перестановку вагонов на тележки другой ширины колеи производит железная дорога назначения - в соответствии с внутренним тарифом, действующим на этой дороге;

2) в остальных случаях - в соответствии с применяемым для данной международной перевозки транзитным тарифом.

С т а т ь я 14
Срок доставки груза

§ 1. Срок доставки определяется на весь путь следования груза исходя из следующих норм:

1) для грузов большой скорости:

1.1. срок на отправление ……..…….. 1 сутки

1.2. срок на перевозку груза мелкой отправкой или в среднетоннажном контейнере каждые начатые 200 тарифных километров в пределах каждой железной дороги, участвующей в перевозке……..…… ……. 1 сутки

1.3. срок на перевозку груза повагонной, контрейлерной отправкой или в крупнотоннажном контейнере на каждые начатые 320 тарифных километров в пределах каждой железной дороги, участвующей в перевозке…….. …….. 1 сутки

1.4. срок на перевозку груза повагонной отправкой, перевозимого с пассажирскими поездами (§ 4 статьи 7), на каждые начатые 420 тарифных километров в пределах каждой железной дороги, участвующей в перевозке… …….. 1 сутки

2) для грузов малой скорости:

2.1. срок на отправление…….. …… 1 сутки

2.2. срок на перевозку груза мелкой отправкой или в среднетоннажном контейнере на каждые начатые 150 тарифных километров в пределах каждой железной дороги, участвующей в перевозке……. …… 1 сутки

2.3. срок на перевозку груза повагонной, контрейлерной отправкой или в крупнотоннажном контейнере на каждые начатые 200 тарифных километров в пределах каждой железной дороги, участвующей в перевозке……... …… 1 сутки

Течение срока доставки груза начинается с 0.00 ч. дня, следующего за днем, в который приняты к перевозке груз и накладная. Если груз принят с предварительным до отправления хранением, то срок доставки начинается с 0.00 ч. дня, следующего за днем, в который этот груз назначен к погрузке. О дне погрузки груза в накладной должна быть сделана отметка.

§ 2. Срок на перевозку исчисляется по действительно пройденному грузом расстоянию между станцией отправления и станцией назначения.

§ 3. Срок доставки удлиняется на 2 суток:

1) при перегрузке груза в вагоны другой ширины колеи;

2) при перестановке вагонов на тележки другой ширины колеи;

3) при паромной переправе вагонов.

§ 4. При перевозке негабаритных грузов срок доставки, исчисленный в соответствии с § 1 и § 3 настоящей статьи, увеличивается на 100%.

§ 5. Срок доставки удлиняется на время:

1) задержки для выполнения таможенных и других правил;

2) перерыва в сообщении, происшедшего не по вине железной дороги и временно препятствующего началу или продолжению перевозки;

3) задержки, происшедшей в результате изменения договора перевозки;

4) задержки для проверки, соответствует ли груз данным в накладной или соблюдены ли меры предосторожности по грузам, перевозимым на особых условиях, если при проверке будет обнаружено несоответствие;

5) задержки на станциях, вызванной поением и выводкой из вагона живности или ветеринарным осмотром ее;

6) затраченное на выгрузку излишка массы, исправление груза или его тары или упаковки, а также на перегрузку или исправление погрузки, произведенные по вине отправителя;

7) других задержек, происшедших по вине отправителя или получателя.

О причинах задержки груза, которые дают право железной дороге на удлинение срока доставки, и продолжительности этой задержки железной дорогой должна быть сделана отметка в накладной в графе «Удлинение срока доставки».

§ 6. Срок доставки считается выполненным, если груз прибыл на станцию назначения до истечения срока доставки и может быть передан в распоряжение получателя, о чем железная дорога уведомляет получателя. Порядок уведомления получателя определяется внутренними правилами, действующими на железной дороге назначения.

Если в соответствии с внутренними правилами, действующими на железной дороге назначения, груз доставляется получателю по указанному в накладной адресу, то срок доставки считается выполненным, когда груз доставлен получателю до истечения срока доставки.

В тех случаях, когда часть груза следует по досылочной дорожной ведомости, срок доставки исчисляется по той части груза, которая прибыла по основной накладной.

§ 7. Отправитель и участвующие в перевозке железные дороги могут согласовывать другие сроки доставки.

Р А З Д Е Л III

ВЫПОЛНЕНИЕ ДОГОВОРА ПЕРЕВОЗКИ

С т а т ь я 15
Уплата провозных платежей

§ 1. Провозные платежи, исчисленные в соответствии со статьей 13, взимаются:

1) за перевозку по железным дорогам отправления - с отправителя на станции отправления или в соответствии с действующими на железных дорогах отправления внутренними правилами;

2) за перевозку по железным дорогам назначения - с получателя на станции назначения или в соответствии с действующими на железных дорогах назначения внутренними правилами;

3) за перевозку по транзитным железным дорогам - с отправителя на станции отправления или с получателя на станции назначения. При перевозке через несколько транзитных железных дорог допускается оплата за перевозку по одной или нескольким транзитным железным дорогам отправителем, а по остальным дорогам - получателем. Указанный порядок оплаты провозных платежей возможен при наличии соответствующих договоров между железными дорогами;

4) за перевозку по транзитным железным дорогам – с отправителя или получателя через плательщика (экспедиторскую организацию, фрахтового агента и др.), имеющего договор с каждой транзитной железной дорогой на оплату провозных платежей.

§ 2. Если отправитель принимает на себя уплату провозных платежей за перевозку по транзитным железным дорогам, то он должен в накладной в графе "Отправителем приняты платежи за следующие транзитные дороги" указать сокращенные наименования этих дорог в соответствии с Приложением 12.5.

Если отправитель не принимает на себя уплату провозных платежей ни за одну транзитную железную дорогу, то он должен в накладной в графе «Отправителем приняты платежи за следующие транзитные дороги» сделать отметку «НЕТ». Провозные платежи, не принятые на себя отправителем за перевозку по транзитным железным дорогам, считаются переведенными на получателя и должны быть с него взысканы станцией назначения.

В случаях когда отправитель не проставил в накладной в графе «Отправителем приняты платежи за следующие транзитные дороги» требуемую отметку «НЕТ», провозные платежи за перевозку по транзитным железным дорогам считаются переведенными на получателя и должны быть с него взысканы станцией назначения.

В случаях, когда в соответствии с применяемым для данной международной перевозки транзитным тарифом провозные платежи за перевозку по транзитным железным дорогам обязан оплатить отправитель, перевод этих платежей на получателя не допускается. В случаях, когда в соответствии с применяемым для данной международной перевозки транзитным тарифом провозные платежи за перевозку по транзитным железным дорогам обязан оплатить получатель, оплата этих платежей отправителем не допускается.

При оплате провозных платежей по транзитным железным дорогам через плательщика (экспедиторскую организацию, фрахтового агента и др.) отправитель в накладной в графе «Отправителем приняты платежи за следующие транзитные дороги» должен сделать отметку, содержащую сокращенное наименование транзитной железной дороги, за которую осуществляется оплата, наименование плательщика, через которого производится оплата перевозки по данной транзитной железной дороге, и присвоенный ему код плательщика. Указанные сведения вносятся по каждой участвующей в перевозке транзитной железной дороге.

§ 3. При перевозке грузов между двумя соседними странами сборы за перегрузку груза в вагоны другой ширины колеи или перестановку вагонов на тележки другой ширины колеи на пограничной станции взыскиваются с получателя как в случае выполнения этих работ дорогой принимающей (пункт 1 § 6 статьи 13), так и дорогой сдающей (пункт 2 § 6 статьи 13).

При перевозке грузов по транзитным железным дорогам сборы за перегрузку груза в вагоны другой ширины колеи или перестановку вагонов на тележки другой ширины колеи на пограничных станциях дороги отправления и транзитных дорог, исчисленные в соответствии с пунктом 2 § 6 статьи 13, взыскиваются с отправителя, получателя или плательщика (экспедиторской организации, фрахтового агента и др.), в зависимости от того, кто из них производит оплату провозных платежей по транзитным железным дорогам. Сборы за перегрузку грузов в вагоны другой ширины колеи или перестановку вагонов на тележки другой ширины колеи на пограничных станциях железных дорог назначения, исчисленные в соответствии с пунктом 1 § 6 статьи 13, взыскиваются с получателя.

§ 4. Если получатель отказался от приема груза, то все провозные платежи и штрафы, относящиеся к перевозке этого груза, уплачивает отправитель.

§ 5. В случае неправильного применения тарифов или ошибок в расчете при исчислении провозных платежей, а также в случае не взыскания платежей недобор подлежит уплате, а перебор - возврату.

Расчеты недоборов и переборов по провозным платежам производятся в соответствии со ставками тарифов, которые действовали на момент заключения договора перевозки.

Железная дорога, которая производит расчет с отправителем или получателем, взыскивает недоборы или возвращает переборы в соответствии с внутренними правилами, действующими на этой дороге.

Недоборы и переборы по одной накладной до 5 швейцарских франков не подлежат взысканию или возврату.

§ 6. Провозные платежи и штрафы взимаются железными дорогами в валюте страны, где производится уплата.

Если провозные платежи не выражены в валюте страны, в которой они должны быть взысканы, то они пересчитываются в валюту этой страны по курсу дня и места платежа.

§ 7. Условия этой статьи не применяются, если между станциями железных дорог двух соседних стран установлен прямой тариф, предусматривающий иной порядок взимания провозных платежей.

С т а т ь я 16
Наложенные платежи и ссуды

Наложенные платежи и ссуды не допускаются.

С т а т ь я 17
Выдача груза. Розыск груза

§ 1. По прибытии груза на станцию назначения железная дорога обязана выдать груз, оригинал накладной и лист уведомления о прибытии груза (листы 1 и 5 накладной) получателю по уплате им железной дороге всех причитающихся по накладной провозных платежей; получатель обязан оплатить провозные платежи и принять груз.

В соответствии с внутренними правилами, действующими на железной дороге назначения, выдача груза может быть произведена до оплаты получателем провозных платежей.

Получатель может отказаться от приема груза лишь в тех случаях, когда качество груза вследствие повреждения, порчи или по другим причинам изменилось настолько, что исключается возможность частичного или полного использования его по первоначальному назначению.

§ 2. Все причитающиеся железной дороге по накладной платежи уплачиваются получателем полностью, даже если часть указанного в накладной груза отсутствует. Получатель имеет в этом случае право получить обратно в претензионном порядке согласно статье 29 уплаченные по накладной платежи за не выданную часть груза.

§ 3. Тарные грузы, масса которых определяется при упаковке и указывается на каждом грузовом месте, а также грузовые места одинаковой стандартной массы выдаются при исправной таре или упаковке без взвешивания.

§ 4. В остальном выдача груза производится в соответствии с положениями СМГС и внутренними правилами, действующими на железной дороге назначения, если в СМГС отсутствуют необходимые урегулирования.

§ 5. Если в течение 30 дней по истечении срока доставки груза он не выдан получателю, то отправитель или получатель имеет право подать на железную дорогу заявление о розыске груза.

Заявление подается отправителем на станцию отправления или получателем на станцию назначения по форме Приложения 15 в двух экземплярах с одновременным предъявлением дубликата накладной (листа 3 накладной) или оригинала накладной и листа уведомления о прибытии груза (листов 1 и 5 накладной) не позднее 3 месяцев по истечении срока доставки груза.

Станция отправления или назначения подтверждает получение заявления наложением календарного штемпеля и подписью работника станции, принявшего заявление, на обоих экземплярах заявления; один экземпляр возвращается заявителю.

Заявление о розыске груза не является предъявлением претензии согласно статье 29.

§ 6. Получатель может считать груз утраченным, если этот груз не был выдан получателю в течение 30 дней после истечения срока доставки, исчисленного согласно статье 14, и станцией назначения была сделана отметка «Груз не прибыл» в графе «Наименование груза» дубликата накладной (листа 3 накладной) или оригинала накладной и листа уведомления о прибытии груза (листов 1 и 5 накладной), предъявленных получателем. Эта отметка должна удостоверяться календарным штемпелем станции назначения.

Однако если груз прибыл на станцию назначения по истечении указанного срока, то она должна поставить об этом в известность получателя. Получатель обязан принять груз, если он прибыл не позднее 6 месяцев после истечения срока доставки, и возвратить железной дороге суммы, которые она уплатила ему в качестве возмещения за утрату груза, возврата провозных платежей и других расходов по перевозке груза.

Если возмещение за утрату и расходы по перевозке груза были уплачены отправителю, то отправитель это возмещение обязан возвратить железной дороге. При этом за получателем сохраняется право предъявить к железной дороге претензию об уплате штрафа за просрочку в доставке груза, а также о возмещении за частичную утрату, недостачу массы, повреждение, порчу найденного груза или снижение его качества по другим причинам.

С т а т ь я 18
Коммерческий акт

§ 1. Железная дорога должна составить коммерческий акт, если во время перевозки или выдачи груза она производит проверку состояния груза, его массы или количества мест, а также наличия накладной и при этом устанавливает:

1) полную или частичную утрату груза, недостачу массы, его повреждение, порчу или снижение качества груза по другим причинам;

2) несоответствие между сведениями, указанными в накладной, и грузом в натуре о наименовании, массе, количестве мест груза, знаках (марках) и номерах мест груза, наименовании получателя и станции назначения;

3) отсутствие накладной или отдельных ее листов по данному грузу или груза по данной накладной;
4) отсутствие или недостачу отправительских перевозочных приспособлений, указанных в накладной.

Коммерческий акт составляется также в случае обнаружения порожнего приватного или сданного в аренду вагона без накладной или обнаружения накладной без вагона.

Станция, установившая одну или несколько таких неисправностей, составляет коммерческий акт по форме Приложения 16 к СМГС - при перевозке грузов по накладной СМГС или по форме Приложения 8.1. к Приложению 22 к СМГС - при перевозке грузов по накладной ЦИМ/СМГС. Если бланк коммерческого акта напечатан на отдельных листах, каждый лист акта должен быть пронумерован, подписан лицами, указанными в параграфе 6 настоящей статьи, и заверен календарным штемпелем станции, в верхней части каждого листа должен быть указан номер коммерческого акта. Все листы коммерческого акта после его составления должны быть скреплены. Бланки коммерческого акта могут печататься на самокопирующейся бумаге.

Однако коммерческий акт составляется лишь в тех случаях, когда вышеуказанные неисправности могли произойти исключительно с момента приема груза к перевозке до момента выдачи его получателю.

О составлении коммерческого акта станция должна сделать отметку в накладной в графе «Коммерческий акт».

§ 2. Если получатель в процессе выдачи ему груза обнаруживает какую-либо неисправность, указанную в §1 данной статьи, а коммерческий акт по этой неисправности железной дорогой не составлен, то получатель должен незамедлительно обратиться к станции назначения о составлении коммерческого акта.

Станция назначения может отказаться от составления коммерческого акта в случае, если:

1) исключено, что указанная неисправность произошла в течение времени с момента приема груза к перевозке до его выдачи получателю;

2) уменьшение массы груза не превышает нормы, указанной в § 5 данной статьи.

§ 3. Если внутренними правилами, действующими на железной дороге назначения, допускается составление коммерческого акта после выдачи груза получателю, то получатель имеет право обратиться к станции назначения о составлении коммерческого акта и после выдачи груза по какой-либо неисправности, указанной в § 1 данной статьи, которую обнаружить внешним осмотром при выдаче груза было невозможно. Такое обращение к станции назначения должно быть сделано получателем незамедлительно после установления им неисправности груза и не позднее чем через 3 суток после

выдачи груза. До составления станцией назначения коммерческого акта получатель не должен изменять состояние груза, если это не является необходимым для его предохранения от увеличения неисправности. Пломбы или запорно-пломбировочные устройства, снятые получателем с вагона, контейнера, автопоезда, съемного автомобильного кузова, прицепа, полуприцепа, автомобиля, трактора и другой самоходной машины после их выдачи ему, должны быть переданы им станции назначения.

Станция назначения может отказаться от составления коммерческого акта в случаях, если:

1) внутренними правилами, действующими на железной дороге назначения, не допускается составление коммерческого акта после выдачи груза;

2) обращение получателя к станции назначения не было сделано им незамедлительно после установления им неисправности и не было сделано в пределах 3 суток после выдачи груза;

3) состояние груза было изменено получателем, хотя это не являлось необходимым для предохранения груза от увеличения неисправности;

4) исключено, что указанная неисправность произошла в течение времени с момента приема груза к перевозке до его выдачи получателю;

5) при уменьшении массы груза не превышаются нормы, указанные в § 5 настоящей статьи;

6) получатель не передает станции назначения пломбы или запорно-пломбировочные устройства, снятые с вагона, контейнера, автопоезда, съемного автомобильного кузова, прицепа, полуприцепа, автомобиля, трактора или другой самоходной машины.

§ 4. Если станция назначения при проверке обращения получателя о составлении коммерческого акта, внесенного в соответствии с § 2 или 3 данной статьи, установит, что это обращение необоснованное, то станция назначения имеет право требовать от получателя возмещения ее расходов, связанных с проверкой этого обращения, а также оплаты получателем штрафов, если это предусмотрено внутренними правилами, действующими на железной дороге назначения.

§ 5. Если при проверке в пути следования или на станции назначения массы груза, указанного в § 1 статьи 24, который вследствие своих особых естественных свойств подвержен уменьшению массы во время перевозки, будет установлено уменьшение массы груза по сравнению с массой, указанной в накладной, то коммерческий акт об уменьшении массы груза должен составляться только в том случае, если это уменьшение будет превышать норму, установленную в § 1 статьи 24. Если же определенная при проверке недостающая масса груза не превышает норму, установленную в § 1 статьи 24, то коммерческий акт не должен составляться; в этом случае сведения об

установленной при проверке массе груза вносятся в накладную в графу «Отметки железной дороги».

Если при проверке в пути следования или на станции назначения массы груза, который вследствие своих особых естественных свойств не подвержен ее уменьшению во время перевозки, будет установлено уменьшение массы груза по сравнению с массой, указанной в накладной, то коммерческий акт о таком уменьшении массы груза составляется только в том случае, если недостающая масса груза отличается от его массы, указанной в накладной, более чем на 0,2%. Если же масса груза, определенная при проверке, отличается от массы, указанной в накладной, не более чем на 0,2%, то масса груза, указанная в накладной, считается правильной. Таким же порядком оформляется установление излишка массы груза при ее проверке.

§ 6. Коммерческий акт подписывается должностными лицами станции, указанными в форме Приложения 16 к СМГС или Приложения 8.1. к Приложению 22 к СМГС. При составлении коммерческого акта на станции назначения он должен быть подписан также получателем или лицом, уполномоченным им на получение груза.

Если получатель не согласен со сведениями, помещенными в коммерческом акте, он может внести в него свои замечания по таким сведениям, если это допускается внутренними правилами, действующими на железной дороге назначения.

§ 7. Для установления причин и размера утраты, недостачи массы груза, повреждения, порчи или снижения качества груза по другим причинам, а также для определения размера ущерба может быть произведена экспертиза в соответствии с внутренними законами и правилами страны назначения груза.

§ 8. Один экземпляр коммерческого акта выдается получателю порядком, предусмотренным во внутренних правилах, действующих на железной дороге назначения.

§ 9. Положения §§ 2 - 8 данной статьи, относящиеся к получателю груза, действуют соответственно для отправителя, если груз согласно пункту 1 § 2 статьи 20 возвращается в адрес отправителя или направляется для третьего лица, если груз выдается ему в соответствии с внутренними правилами, указанными в § 3 статьи 21.

С т а т ь я 19
Залоговое право железной дороги

§ 1. В обеспечение всех платежей, вытекающих из договора перевозки, железная дорога имеет залоговое право на груз. Это право остается в силе до тех пор, пока груз находится в ведении железной дороги.

§ 2. Действие залогового права определяется внутренними законами и правилами той страны, где должна происходить выдача груза.

Р А З Д Е Л IV

ИЗМЕНЕНИЕ ДОГОВОРА ПЕРЕВОЗКИ

С т а т ь я 20
Право и порядок изменения договора перевозки

§ 1. Право изменения договора перевозки принадлежит отправителю, а также получателю.

При перевозке грузов в Социалистическую Республику Вьетнам, Китайскую Народную Республику и Корейскую Народно-Демократическую Республику в адрес получателей, когда ими являются согласно накладной государственные организации, переадресовка таких грузов на пограничных станциях страны назначения производится уполномоченными внешнеторговых организаций этих стран.

§ 2. Отправитель может произвести следующие изменения договора перевозки:

1) взять груз со станции отправления;

2) изменить станцию назначения. При этом в случае необходимости следует указать пограничные станции, через которые после изменения договора перевозки должен проследовать груз, и плательщика за транзитные железные дороги, появившиеся в результате изменения договора перевозки, если оплата провозных платежей по этим дорогам производится через плательщика (экспедитора, фрахтового агента и др.);
3) изменить получателя груза;
4) возвратить груз на станцию отправления.

§ 3. Получатель может произвести следующие изменения договора перевозки:

1) изменить станцию назначения груза в пределах страны назначения;

2) изменить получателя груза.

При этом получатель может произвести изменение договора перевозки на основе настоящего Соглашения только на входной пограничной станции страны назначения и только тогда, когда груз еще не отправлен с этой станции.

В том случае, когда груз уже проследовал входную пограничную станцию страны назначения, изменение договора перевозки получателем производится только в соответствии с внутренними правилами, действующими на железной дороге назначения.

§ 4. Изменение договора перевозки, которое приведет к делению груза на части, не допускается.

§ 5. Изменение договора перевозки производится на основании письменного заявления отправителя или получателя по форме Приложения 17. Дорога назначения может применять форму заявления об изменении договора перевозки получателем, установленную внутренними правилами, действующими на этой железной дороге.

Отправитель должен заполнить заявление об изменении договора перевозки в соответствии с предписаниями § 2 статьи 7 относительно его перевода на рабочие языки ОСЖД.

Заявление об изменении договора перевозки должно быть составлено на каждую отправку отдельно в одном экземпляре и подано отправителем на станцию отправления, а получателем - на входную пограничную станцию страны назначения. Текст заявления должен быть помещен отправителем в графе дубликата накладной (листа 3 накладной) «Наименование груза», который одновременно с заявлением должен быть предъявлен железной дороге.

Заявление получателя об изменении договора перевозки может быть подано также на несколько отправок, если они перевозятся группой вагонов и если изменение договора перевозки этих грузов производится на одну и ту же станцию и в адрес одного и того же получателя.

Станция отправления подтверждает получение заявления об изменении договора перевозки наложением календарного штемпеля на дубликат накладной под заявлением отправителя, а также подписью работника станции, принявшего заявление, после чего она возвращает дубликат накладной отправителю.

Заявление получателя об изменении договора перевозки может быть представлено им без предъявления дубликата накладной.

§ 6. О поступившем заявлении отправителя об изменении договора перевозки станция отправления или пограничная станция, если груз проследовал эту станцию, должна за счет отправителя сообщить телеграммой станциям пути следования, а также станции назначения. Телеграмма должна быть подтверждена направлением подлинного заявления об изменении договора перевозки на ту станцию, на которой груз был задержан согласно телеграмме. Однако эта станция должна изменить договор перевозки на основании телеграфного уведомления станции отправления, не ожидая получения письменного заявления отправителя.

Железная дорога не несет в этом случае ответственности за возможные искажения телеграфом заявления отправителя.

§ 7. Право отправителя на изменение договора перевозки прекращается с момента получения накладной получателем или прибытия груза на входную пограничную станцию дороги назначения, если на ней имеется письменное заявление получателя или телеграфное уведомление станции назначения о заявлении получателя об изменении договора перевозки.

§ 8. Отправитель не отвечает за последствия, возникающие в результате изменения договора перевозки, произведенного на основании письменного заявления получателя или телеграфного уведомления станции назначения.

§ 9. Изменение договора перевозки может быть произведено один раз отправителем и один раз получателем.

§ 10. Железная дорога имеет право отказать в изменении договора перевозки или задержать осуществление этого изменения только в случаях, если:

1) это неосуществимо для станции железной дороги назначения, которая должна изменить договор перевозки, в момент получения письменного заявления или телеграфного уведомления станции отправления или станции назначения;

2) это может нарушить эксплуатацию железной дороги;

3) этому противоречат внутренние законы и правила стран, железные дороги которых участвуют в перевозке;

4) при изменении станции назначения стоимость груза не покрывает всех предполагаемых расходов по перевозке до новой станции назначения, кроме случаев, когда сумма этих расходов вносится немедленно или гарантируется.

§ 11. В случаях, указанных в § 10 настоящей статьи, железная дорога должна по возможности немедленно известить отправителя или получателя о препятствиях, не допускающих изменения договора перевозки.

Если железная дорога не могла предвидеть эти препятствия и изменила договор перевозки, то отправитель или получатель в зависимости от того, кто подал заявление об изменении договора перевозки, несет ответственность за все возникающие от этого последствия.

§ 12. Исчисление и взыскание провозных платежей при изменении договора перевозки производятся в соответствии со статьями 13 и 15 с учетом следующих особенностей:

1) если груз должен быть выдан на станции по пути его следования, то провозные платежи исчисляются и взыскиваются только за перевозку до этой станции. Если груз уже прошел новую станцию назначения и железная дорога возвращает его на эту станцию, то, кроме провозных платежей за перевозку до станции задержания груза, начисляется и взыскивается отдельно плата за перевозку от станции задержания груза до новой станции назначения груза;

2) если груз должен быть отправлен на новую станцию, лежащую дальше станции первоначального назначения, или отправлен на станцию, не находящуюся на пути первоначального следования груза, то провозные платежи исчисляются и взыскиваются отдельно за перевозку до

первоначальной станции назначения или до станции задержания груза и от этой станции задержания груза до новой станции назначения;

3) если груз должен быть возвращен обратно на станцию отправления, то провозные платежи исчисляются и взыскиваются с отправителя за перевозку до той станции, с которой будет возвращен груз, и отдельно за перевозку от этой станции до станции отправления.

§ 13. За изменение договора перевозки взимается сбор. Этот сбор исчисляется в соответствии с внутренними правилами, действующими на железной дороге, которая производит изменение договора перевозки, и взимается в соответствии со статьей 15.

Если вследствие изменения договора перевозки произойдет задержка в перевозке или выдаче груза не по вине железной дороги, то дополнительные сборы, штрафы и другие расходы за время задержки, как то: за хранение груза, простой вагонов и прочее, за исключением штрафа за простой вагонов на транзитных железных дорогах, исчисляются в соответствии с внутренними правилами и применяемыми для таких перевозок тарифами той железной дорогой, на которой произошла задержка. За простой вагонов на транзитных железных дорогах, вызванный изменением договора перевозки, штраф исчисляется согласно применяемому для данной международной перевозки транзитному тарифу.

Дополнительные сборы, штраф за простой вагонов и другие расходы подтверждаются соответствующими документами и вписываются в накладную для взыскания с отправителя, получателя или плательщика (экспедиторской организации, фрахтового агента и др.) в зависимости от того, кто из них оплачивает транзитные провозные платежи в соответствии со статьей 15.

С т а т ь я 21
Препятствия к перевозке и выдаче груза

§ 1. Если на станции отправления или в пути следования возникают препятствия к перевозке груза, то железная дорога решает, нужно ли запросить указание отправителя или целесообразнее произвести перевозку груза до станции назначения с изменением пути следования. Железная дорога имеет право взыскать провозную плату за измененный путь следования и располагать соответствующим дополнительным сроком доставки, кроме случаев, когда вина падает на железную дорогу.

§ 2. При отсутствии другого пути следования или если перевозка невозможна по другим причинам, а также при возникновении препятствия к выдаче груза станция, на которой возникло препятствие, незамедлительно по телеграфу через станцию отправления извещает об этом отправителя и запрашивает его указаний. При этом станция сообщает отправителю все необходимые сведения, которыми она располагает.

Однако станция не обязана запрашивать указаний отправителя при возникновении препятствия временного характера, вызванного причиной, указанной в пункте 1 § 3 статьи 3.

Отправитель может в накладной в графе «Особые заявления отправителя» дать указания о том, как поступить с грузом, если появятся препятствия к перевозке или выдаче груза. Если по усмотрению железной дороги эти указания не могут быть выполнены, то железная дорога должна затребовать от отправителя новых указаний.

На основании полученной телеграммы о препятствиях к перевозке или выдаче груза станция отправления незамедлительно извещает об этом отправителя по установленной форме или порядком, установленным внутренними правилами. Отправитель обязан записать на обороте извещения указание о том, как поступить с грузом, и возвратить это извещение станции или сообщить свои указания порядком, установленным внутренними правилами.

При возврате извещения или сообщении указаний порядком, установленным внутренними правилами, отправитель обязан предъявить станции отправления дубликат накладной (лист 3 накладной) для внесения соответствующих указаний отправителя. При не предъявлении отправителем дубликата накладной его указание, сделанное на обороте извещения или сообщенное порядком, установленным внутренними правилами, считается недействительным и станция отправления сообщает станции, на которой возникло препятствие, об отсутствии указания отправителя. В этом случае дорога, на которой задержан груз, поступает с ним в соответствии с внутренними правилами, действующими на этой дороге.

В случае когда поступившее на станцию отправления извещение касается изменения пути следования или отказа получателя принять груз, отправитель может дать указание и без предъявления дубликата накладной.

Об указаниях отправителя станция отправления уведомляет станцию, на которой возникли препятствия. Расходы по уведомлению отправителя взыскиваются с отправителя дорогой отправления в соответствии с внутренними правилами, действующими на этой дороге.

Если препятствия к перевозке или выдаче груза возникли после того, как получатель изменил договор перевозки, железная дорога извещает об этом получателя, подавшего заявление об изменении договора перевозки. Расходы по извещению получателя взыскиваются дорогой назначения с получателя согласно внутренним правилам, действующим на дороге назначения.

§ 3. Если от отправителя, извещенного о препятствиях к перевозке или выдаче груза, в течение 8 суток, а по скоропортящимся грузам в течение 4 суток с момента направления ему извещения станцией, на которой возникли препятствия, не поступит никаких указаний или поступят невыполнимые указания, то с грузом надлежит поступить по внутренним правилам, действующим на той железной дороге, на которой возникли препятствия.

Если скоропортящимся грузам угрожает порча, железная дорога, на которой возникло препятствие к перевозке или выдаче груза, должна поступить с грузами в соответствии с внутренними правилами, действующими на этой железной дороге, не ожидая истечения 4-суточного срока.

§ 4. Если препятствия к перевозке прекратятся до получения указаний отправителя, станция, на которой возникли препятствия, направляет груз на станцию назначения, не ожидая указаний, и незамедлительно извещает об этом отправителя.

§ 5. Если груз был реализован, то вырученная от реализации сумма за вычетом причитающихся железной дороге провозных платежей в соответствии с § 1 статьи 13, штрафов и расходов, связанных с реализацией груза, выдается отправителю. Если вырученная от реализации груза сумма не покрывает начисленных платежей, то отправитель обязан уплатить разницу.

§ 6. Постановления §§ 1, 3, 4 и 5 настоящей статьи применяются также к получателю, изменившему договор перевозки согласно статье 20.

§ 7. Если во время перевозки или выдачи груза по вине отправителя или получателя возникнут препятствия к его перевозке или выдаче, то железной дороге оплачиваются все расходы, понесенные ею из-за задержки перевозки или выдачи. Если же препятствия к перевозке или выдаче возникли не по вине отправителя или получателя, то железной дороге оплачиваются все расходы, возникшие в результате того, что отправитель или получатель на запрос железной дороги в связи с препятствиями к перевозке и выдаче не представил указаний в сроки, установленные в § 3 настоящей статьи, или же представленные ими указания были невыполнимыми.

Если такие препятствия возникнут на дороге отправления или на дороге назначения, то платежи по таким расходам исчисляются в соответствии с внутренними правилами и применяемыми этими железными дорогами для таких перевозок тарифами.

Если такие препятствия возникнут на транзитных железных дорогах, то платежи по таким расходам исчисляются в соответствии с транзитным тарифом, применяемым заинтересованными дорогами для данной международной перевозки; если же в транзитном тарифе для таких случаев не предусмотрена оплата таких расходов, то исчисление платежей по ним осуществляется в соответствии с внутренними правилами и применяемыми соответствующей транзитной железной дорогой для таких перевозок тарифами.

Все платежи по вышеуказанным расходам вписываются в накладную и взыскиваются с отправителя, получателя или плательщика (экспедиторской организации, фрахтового агента и др.) в зависимости от того, кто из них производит оплату провозных платежей в соответствии со статьей 15.

§ 8. В случаях изменения договора перевозки по причине возникновения препятствий к перевозке или выдаче груза применяются соответствующие предписания статьи 20. В этих случаях предписания § 9 статьи 20 не применяются.

Р А З Д Е Л V
ОТВЕТСТВЕННОСТЬ ЖЕЛЕЗНЫХ ДОРОГ

С т а т ь я 22
Солидарная ответственность железных дорог

§ 1. Железная дорога, принявшая груз к перевозке по накладной СМГС, ответственна за выполнение договора перевозки на всем пути следования груза до выдачи его на станции назначения, а в случае переотправки груза в страны, железные дороги которых не участвуют в настоящем Соглашении, - до оформления перевозки по накладной другого соглашения о прямом международном железнодорожном грузовом сообщении; в случае переотправки груза из стран, которые не участвуют в настоящем Соглашении, - после оформления перевозки груза по накладной СМГС.

§ 2. Железная дорога, принявшая груз к перевозке по накладной ЦИМ/СМГС, ответственна за выполнение договора перевозки с момента приема груза к перевозке до момента проставления календарного штемпеля станции на месте переотправки, а в обратном направлении – с момента проставления календарного штемпеля станции на месте переотправки до выдачи груза на станции назначения.

§ 3. Каждая последующая железная дорога, принимая к перевозке груз вместе с накладной, вступает тем самым в этот договор перевозки и принимает на себя возникающие по нему обязательства.

С т а т ь я 23
Пределы ответственности

§ 1. Железная дорога ответственна в пределах условий, установленных настоящим разделом , за просрочку в доставке груза и за ущерб, возникший вследствие полной или частичной утраты, недостачи массы, повреждения, порчи или снижения качества груза по другим причинам за время с момента принятия груза к перевозке до выдачи его на станции назначения, а в случае переотправки груза в страны, железные дороги которых не участвуют в настоящем Соглашении, - до оформления перевозки груза по накладной другого соглашения о прямом международном железнодорожном грузовом сообщении.

Железная дорога несет ответственность за последствия утраты по ее вине сопроводительных документов, приложенных отправителем или таможенным учреждением к накладной в соответствии с §§ 1 и 3 статьи 11 и перечисленных в ней, а также за последствия невыполнения по ее вине заявлений об изменении договора перевозки, поданных в соответствии с §§ 2 и 3 статьи 20.

При перевозке грузов по накладной ЦИМ/СМГС ответственность железной дороги, установленная настоящим разделом, начинается с момента приема груза к перевозке до момента проставления в накладной ЦИМ/СМГС

календарного штемпеля станции на месте переотправки, а в обратном направлении - с момента проставления в накладной календарного штемпеля станции на месте переотправки до выдачи груза на станции назначения.

§ 2. Железная дорога в любом случае ее ответственности не должна возмещать убытки в большей сумме, чем при полной утрате груза.

§ 3. Железная дорога освобождается от ответственности за полную или частичную утрату груза, уменьшение массы, повреждение, порчу или снижение по другим причинам качества груза, принятого к перевозке, если полная или частичная утрата, уменьшение массы, повреждение, порча или снижение качества груза по другим причинам произошли:

1) вследствие обстоятельств, которые железная дорога не могла предотвратить и устранение которых от нее не зависело;

2) вследствие ненадлежащего качества груза, тары и упаковки при приеме его к перевозке на станции отправления или вследствие особых естественных и физических свойств груза, тары и упаковки, вызвавших их самовозгорание и поломку, в том числе бой и нарушение герметичности стеклянной, полиэтиленовой, металлической, деревянной, керамической и других видов тары и упаковки, ржавчину, внутреннюю порчу или тому подобные последствия;

3) по вине отправителя или получателя или вследствие их требований, в силу которых нельзя возложить вину на железную дорогу;

4) по причинам, связанным с погрузкой или выгрузкой груза, если погрузка или выгрузка производилась отправителем или получателем; факт погрузки груза в вагон отправителем устанавливается на основании записи, сделанной им в накладной в графе «Погружено» в соответствии с § 4 статьи 9; если в этой графе отсутствуют сведения о том, кем погружен груз, то считается, что погрузка производилась отправителем;

5) вследствие перевозки на открытом подвижном составе грузов, допускаемых к такой перевозке внутренними правилами, действующими на железной дороге отправления;

6) вследствие того, что отправитель или получатель или назначенные ими проводники груза не выполняли предписаний Приложения 3, а также вследствие того, что проводники не соответствовали требованиям, предъявляемым этими предписаниями;

7) вследствие отсутствия у груза тары или упаковки, необходимой для его перевозки согласно § 1 статьи 9, из-за чего не была обеспечена сохранность груза при его перевозке на всем пути его следования;

8) вследствие таких недостатков тары или упаковки груза, которые не могли быть обнаружены железной дорогой путем его наружного осмотра при приеме груза к перевозке на станции отправления, из-за чего не была

обеспечена сохранность груза при перевозке на всем пути его следования;

9) вследствие того, что отправитель сдал к перевозке предметы, не допускаемые к перевозке, под неправильным, неточным или неполным наименованием;

10) вследствие того, что отправитель сдал к перевозке грузы, принимаемые к перевозке на особых условиях, под неправильным, неточным или неполным наименованием или без соблюдения предписанных настоящим Соглашением правил;

11) вследствие убыли массы груза по причине его особых естественных свойств, если эта убыль не превышает нормы, установленные в § 1 статьи 24;

12) вследствие того, что отправитель произвел погрузку груза в непригодный для перевозки данного груза вагон или контейнер, хотя эту непригодность он должен был определить в соответствии с § 4 статьи 9 или § 11 Приложения 8 при проверке состояния вагона или контейнера по его виду; факт погрузки груза в вагон отправителем устанавливается на основании записи, сделанной им в накладной в графе «Погружено» в соответствии с § 4 статьи 9; если в этой графе отсутствуют сведения о том, кем погружен груз, считается, что погрузка производилась отправителем;

13) вследствие неисполнения или ненадлежащего исполнения таможенных или других административных правил отправителем, получателем или уполномоченным лицом.

§ 4. Железные дороги освобождаются от ответственности:

1) за недостачу массы штучного груза, перевозимого в таре или в обвязке, если груз был выдан получателю при полном количестве мест, в исправной таре или обвязке и при отсутствии внешних признаков доступа к содержимому, которые могли бы явиться причиной недостачи массы груза;

2) за недостачу массы штучного груза, перевозимого без тары или обвязки, если груз был выдан получателю при полном количестве мест и при отсутствии внешних признаков доступа к грузу, которые могли бы явиться причиной недостачи массы груза;

3) за недостачу массы и количества мест груза, если груз, погруженный отправителем в вагон, контейнер, кузов автопоезда, автомобиля, съемный автомобильный кузов, прицеп, полуприцеп, был выдан получателю за исправными пломбами или запорно-пломбировочными устройствами отправителя или станции отправления, наложенными в соответствии с положениями § 8 статьи 9 и §§ 8 и 10 Приложения 21 к СМГС, а также без внешних признаков доступа к грузу, которые могли бы явиться причиной недостачи массы и количества мест груза;

4) за полную или частичную утрату съемных и запасных частей, находящихся в запломбированных автопоездах, съемных автомобильных кузовах, прицепах, полуприцепах, автомобилях, тракторах и других самоходных машинах, если эти автопоезда, съемные автомобильные кузова, прицепы, полуприцепы, автомобили, тракторы и другие самоходные машины были выданы получателю за исправными пломбами или запорно-пломбировочными устройствами отправителя, наложенными в соответствии с предписаниями § 3 Приложения 7 к СМГС и §§ 8 и 10 Приложения 21 к СМГС, а также без повреждения и без внешних признаков доступа, которые могли бы явиться причиной полной или частичной утраты съемных и запасных частей.

К пломбам или запорно-пломбировочным устройствам отправителя или станции отправления приравниваются исправные пломбы таможенных органов и пломбы или запорно-пломбировочные устройства любой участвующей в перевозке железной дороги, наложенные в соответствии с положениями § 8 статьи 9, § 3 Приложения 7 к СМГС и §§ 8 и 10 Приложения 21 к СМГС, если в целях пограничного и таможенного контроля, а также санитарных, фитопатологических и других видов проверок имело место вскрытие вагонов, контейнеров, автопоездов, съемных автомобильных кузовов, прицепов, полуприцепов, автомобилей, тракторов и других самоходных машин и как следствие - замена первоначально наложенных пломб или запорно-пломбировочных устройств. Если в пути следования вышеуказанный пограничный, таможенный контроль и другие виды проверок проводились неоднократно, то к пломбам или запорно-пломбировочным устройствам отправителя или станции отправления приравниваются все исправные пломбы или запорно-пломбировочные устройства таможенных органов или пограничных станций, наложенные при этом контроле или проверках.

Вскрытие вагонов, контейнеров, автопоездов, съемных автомобильных кузовов, прицепов, полуприцепов, автомобилей, тракторов и других самоходных машин и замена пломб или запорно-пломбировочных устройств удостоверяется актом вскрытия вагона, контейнера, автомобиля, трактора или другой самоходной машины, автопоезда, съемного автомобильного кузова, прицепа, полуприцепа для проведения пограничного, таможенного, санитарного, фитопатологического и других видов контроля и проверок по форме Приложения 18, составляемым железной дорогой, или соответствующей отметкой о вскрытии, вносимой железной дорогой в накладную в графу «Отметки железной дороги». Акт вскрытия заверяется подписями соответствующих лиц, осуществлявших контроль, подписью представителя железной дороги и наложением календарного штемпеля станции, на которой была произведена замена пломб или запорно-пломбировочных устройств, а отметка в накладной о вскрытии заверяется подписью соответствующего представителя железной дороги, на станции которой была произведена замена пломб или запорно-пломбировочных устройств, наложением календарного штемпеля этой станции, а также подписями соответствующих лиц, осуществлявших контроль, если подписи последних предусмотрены внутренними законами и правилами страны проведения контроля или проверки.

Акт вскрытия или отметка в накладной о вскрытии и замене пломб или запорно-пломбировочных устройств удостоверяет факт вскрытия вагонов, контейнеров, автомобилей, тракторов и других самоходных машин, автопоездов, съемных автомобильных кузовов, прицепов, или полуприцепов для пограничного и таможенного контроля, а также других видов проверок, но не фиксирует исправность перевозки и состояние груза.

Один экземпляр акта вскрытия прикладывается к накладной и выдается получателю на станции назначения вместе с грузом и листами 1 и 5 накладной.

При перевозке грузов в соответствии с § 2 статьи 2 из стран, железные дороги которых не являются участницами настоящего Соглашения, в страны, железные дороги которых являются участницами настоящего Соглашения, находящиеся на вагонах, контейнерах, автопоездах, съемных автомобильных кузовах, прицепах и полуприцепах пломбы или запорно-пломбировочные устройства, за которыми вагоны, контейнеры, автопоезда, съемные автомобильные кузова, прицепы и полуприцепы прибыли на входную пограничную станцию первой железной дороги - участницы настоящего Соглашения и которые связаны с предыдущей перевозкой по накладной другого соглашения о прямом международном железнодорожном грузовом сообщении, приравниваются к пломбам или запорно-пломбировочным устройствам, которые должны быть наложены отправителем или станцией отправления в соответствии с § 8 статьи 9 и §§ 8 и 10 Приложения 21 к СМГС.

§ 5. Железные дороги освобождаются от ответственности за невыполнение срока доставки груза в следующих случаях:

1) при заносах, наводнениях, обвалах и других стихийных явлениях на срок до 15 дней - по распоряжению центрального органа железной дороги соответствующей страны;

2) при наличии других обстоятельств, вызвавших приостановку или ограничение движения, - по распоряжению правительства соответствующей страны.

§ 6. Внесенные отправителем в накладную сведения о массе груза и количестве грузовых мест только тогда могут служить доказательством против железной дороги:

1) если проверка массы груза была произведена железной дорогой, сведения о массе груза внесены в накладную в графу «Масса (в кг) определена железной дорогой» и удостоверены ею в графе «Штемпель станции взвешивания, подпись»;

2) если проверка количества мест груза была произведена железной дорогой, сведения о количестве мест груза внесены в накладную в графу «Отметки железной дороги» и удостоверены в ней подписью работника и наложением штемпеля станции.

Это предписание не действует в случаях, предусмотренных в § 4 настоящей статьи.

§ 7. При частичной утрате, недостаче массы, повреждении, порче или снижении качества груза по другим причинам получатель или отправитель должен доказать, что ущерб возник в период от приема груза к перевозке до его выдачи, если коммерческий акт в соответствии с § 3 статьи 18 составлялся после выдачи груза.

§ 8. Доказательство того, что полная или частичная утрата, недостача массы груза, повреждение, порча или снижение качества его по другим причинам произошли вследствие обстоятельств, изложенных в пунктах 1 и 3 § 3 настоящей статьи, возлагается на железную дорогу.

§ 9. Если по обстоятельствам дела окажется, что полная или частичная утрата, недостача массы, повреждение, порча или снижение качества груза по другим причинам могли произойти вследствие обстоятельств, изложенных в пунктах 2, 4 - 13 § 3 настоящей статьи, то считается, что ущерб произошел вследствие этих обстоятельств, пока отправитель или получатель не докажет иного. Это предположение недействительно для случая, упомянутого в пункте 5 § 3 настоящей статьи, если имеется утрата целых мест.

§ 10. Если при перевозке груза по накладной ЦИМ/СМГС из стран, не участвующих в настоящем Соглашении, после проставления календарного штемпеля в накладной ЦИМ/СМГС на месте переотправки, установлены повреждение или частичная утрата груза, а железная дорога, применяющая СМГС, приняла отправку, не имеющую видимых нарушений, то, до доказательства противоположного, предполагается, что повреждение или частичная утрата груза наступили во время исполнения договора перевозки в сфере СМГС.

Если при перевозке груза по накладной ЦИМ/СМГС из стран, участвующих в настоящем Соглашении, после проставления календарного штемпеля в накладной ЦИМ/СМГС на месте переотправки, установлены повреждение или частичная утрата груза, а перевозчик, применяющий ЦИМ, принял отправку, не имеющую видимых нарушений, то, до доказательства противоположного, предполагается, что повреждение или частичная утрата груза наступили во время исполнения договора перевозки в сфере ЦИМ.

Данное предположение действует независимо от того, был ли перегружен груз в вагон другой ширины колеи.

С т а т ь я 24
Ограничение ответственности при недостаче массы груза

§ 1. В отношении грузов, которые вследствие своих особых естественных свойств подвержены убыли массы при перевозке, железная дорога не несет ответственности независимо от пройденного грузом расстояния за ту часть недостачи массы груза, которая не превышает нижеследующих норм:

1) 2% массы грузов жидких или сданных к перевозке в сыром (свежем) или во влажном состоянии, а также нижеследующих грузов:

руды марганцевой и хромовой;
медного купороса;
магнезии и прочего химического сырья навалом;
соли;
фруктов свежих;
овощей свежих;
кож выделанных и шкур мокросоленых;
табака;
мяса свежего, охлажденного;
цитрусовых плодов и бананов, ягод свежих;

2) 1,5% массы следующих грузов:

дров, лесоматериалов, бамбука и угля древесного;
строительных материалов минерального происхождения;
жиров;
рыбы соленой, вяленой;
веществ землеудобрительных;

3) 1% массы следующих грузов:

минерального топлива;
кокса нефтяного и каменноугольного;
руды железной;
коры деревьев;
шерсти немытой;
хмеля;
мыла;
кореньев;
мяса замороженного;
птицы битой всякой;
копченостей мясных всяких;
рыбы замороженной;
морепродуктов;
мяса птицы замороженного;
колбас и мясопродуктов всяких;

4) 0,5% массы всех прочих сухих грузов, подверженных убыли массы при перевозке;

5) при перевозке грузов в стеклянной и других видах тары, по физическим свойствам которых имеет место поломка и бой (п. 2 § 3 статья 23) применяется норма потерь в размере 1% от общего количества.

При перевозке в перегрузочном сообщении указанных выше грузов навалом, насыпью или в цистернах нормы убыли, приведенные в пунктах 1 - 4 настоящего параграфа, повышаются на 0,3% для каждой перегрузки данной отправки.

§ 2. Ограничение ответственности, предусмотренное в § 1 насто-ящей статьи, не применяется, если отправителем или получателем груза будет

доказано, что уменьшение массы груза произошло не по причинам, связанным с особыми естественными свойствами груза.

§ 3. В тех случаях, когда несколько грузовых мест перевозились по одной накладной, допускаемая норма убыли массы исчисляется отдельно для каждого места, если масса каждого места была указана в накладной при приеме груза к перевозке.

§ 4. В случае полной утраты груза или утраты отдельных грузовых мест при исчислении возмещения никакого вычета за убыль массы утраченных мест не производится.

С т а т ь я 25
Размер возмещения при полной или частичной утрате груза

§ 1. Если в силу предписаний настоящего Соглашения железная дорога должна возместить отправителю или получателю груза ущерб за полную или частичную утрату груза, то размер такого возмещения исчисляется по цене, указанной в счете иностранного поставщика или в выписке из этого счета, заверенной в порядке, установленном в стране предъявления претензии.

Если стоимость полностью или частично утраченного груза не может быть определена указанным порядком, то она устанавливается государственной экспертизой.

При полной или частичной утрате груза, перевозимого с объявленной ценностью, согласно статье 10, железная дорога выплачивает отправителю или получателю возмещение в сумме объявленной ценности или долю объявленной ценности, соответствующую утраченной части груза.

При полной или частичной утрате домашних вещей, по которым отправитель в накладной в графе «Особые заявления отправителя» сделал отметку «Без объявления ценности», железная дорога выплачивает отправителю или получателю возмещение из расчета 6 швейцарских франков за килограмм массы утраченного груза.

§ 2. Кроме возмещений, предусмотренных в § 1 настоящей статьи, подлежат возврату провозные платежи, таможенные сборы и другие расходы по перевозке утраченного груза или утраченной его части, если они не включены в его цену.

§ 3. Расходы и убытки отправителей или получателей, не вытекающие из договора перевозки, не подлежат возмещению железной дорогой.

С т а т ь я 26
Размер возмещения при повреждении, порче или снижении качества груза по другим причинам

§ 1. Если в силу предписаний настоящего Соглашения в случае повреждения, порчи или снижения качества груза по другим причинам железная дорога должна возместить отправителю или получателю груза сумму ущерба, то железная дорога должна возместить сумму, соответствующую понижению стоимости груза.

§ 2. При повреждении, порче или снижении качества груза по другим причинам, перевозимого с объявленной ценностью согласно статье 10, железная дорога выплачивает возмещение в сумме, которая должна составлять часть объявленной ценности, соответствующую в долевом отношении проценту понижения стоимости груза, которое наступило в результате повреждения, порчи или снижения качества груза по другим причинам, а также возмещение в сумме согласно § 2 статьи 25.

§ 3. Размеры возмещений, предусмотренных в §§ 1 и 2 настоящей статьи, определяются порядком, предусмотренным в §§ 1 и 2 статьи 25 и на основе актов экспертизы согласно § 7 статьи 18.

§ 4. Размеры возмещений, предусмотренных в §§ 1 и 2 настоящей статьи, не должны превышать:

1) сумму возмещения за полную утрату груза, если вследствие повреждения, порчи или снижения качества груза по другим причинам обесценен весь груз;

2) сумму возмещения за утрату обесцененной части груза, если вследствие повреждения, порчи или снижения качества груза по другим причинам обесценена только часть груза.

§ 5. Расходы и убытки отправителей и получателей, не вытекающие из договора перевозки, не подлежат возмещению железной дорогой.

С т а т ь я 27
Размер возмещения за просрочку в доставке груза

§ 1. За просрочку в доставке груза железная дорога уплачивает получателю штраф, размер которого определяется исходя из провозной платы той железной дороги, которая допустила просрочку, и величины (длительности) просрочки, определяемой как отношение просрочки (в сутках) к общему сроку доставки, а именно:

6% провозной платы при просрочке не свыше одной десятой общего срока доставки;

12% провозной платы при просрочке более одной десятой, но не свыше двух десятых общего срока доставки;

18% провозной платы при просрочке более двух десятых, но не свыше трех десятых общего срока доставки;

24% провозной платы при просрочке более трех десятых, но не свыше четырех десятых общего срока доставки;

30% провозной платы при просрочке более четырех десятых общего срока доставки.

В том случае, когда груз по одним дорогам проследовал с просрочкой, а по другим - ранее установленного для них срока, при определении длительности просрочки должен быть произведен зачет указанных сроков.

§ 2. В случае возмещения за полную утрату груза штраф, предусмотренный в § 1 настоящей статьи, не может быть потребован.

При частичной утрате груза штраф за просрочку в доставке, если она имела место, подлежит уплате за неутраченную часть груза.

При повреждении, порче или снижении качества груза по другим причинам штраф за просрочку в доставке, если она имела место, прибавляется к сумме возмещения, предусмотренного статьей 26.

Сумма штрафа, предусмотренная в § 1 настоящей статьи, вместе с указанными в статьях 25 и 26 платежами не должна быть больше общей суммы возмещения, которая подлежала бы уплате в случае полной утраты груза.

§ 3. Штраф за просрочку в доставке уплачивается лишь в том случае, если не был соблюден общий срок на перевозку от станции отправления до станции назначения, исчисленный в соответствии со статьей 14.

§ 4. Получатель лишается права на получение штрафа за просрочку в доставке груза, если груз им не получен в течение одних суток после уведомления дорогой о прибытии груза и возможности передачи его в распоряжение получателя.

§ 5. Отдельные железные дороги - участницы настоящего Соглашения могут заключать между собой соглашения по регулированию возмещения за просрочку в доставке груза, отличающиеся от положений §§ 1 - 4 настоящей статьи. Каждое такое соглашение может относиться только к перевозкам грузов, осуществляемым исключительно по железным дорогам - участницам такого соглашения.

Заключаемые отдельными железными дорогами соглашения не должны затрагивать права клиента на предъявление претензий по поводу причитающихся ему сумм.

С т а т ь я 28
Выплата сумм возмещений. Проценты на суммы возмещений и суммы переборов провозных платежей

§ 1. Выплата сумм возмещений, предусмотренных статьями 25 и 26, и штрафов, предусмотренных статьей 27, производится в валюте той страны, железная дорога которой производит выплату этих сумм.

§ 2. Если сумма указана в валюте одной страны, а выплата производится в другой стране, то эта сумма должна быть пересчитана по курсу дня и места платежа в валюту страны железной дороги, производящей выплату.

§ 3. В случае если ответ по претензии, возврат сумм переборов провозных платежей или предусмотренных статьями 25 или 26 возмещений последуют по истечении 180 дней со дня заявления претензии, на причитающуюся сумму возмещения начисляются проценты в размере 4% годовых.

Проценты начисляются по день перечисления или уплаты сумм, начиная со следующих сроков:

1) по претензиям о возврате сумм переборов провозных платежей - со дня взыскания этих переборов;

2) по претензиям о возмещениях, предусмотренных статьями 25 и 26, - со дня заявления претензии.

Эти проценты не начисляются по возмещениям на суммы до 100 швейцарских франков; а по переборам провозных платежей - на суммы до 10 швейцарских франков (включительно).

§ 4. Проценты на суммы возмещений по требованиям, возникшим из договоров перевозки грузов, предъявляемым железными дорогами к отправителям или получателям грузов, уплачиваются последними в тех же размерах и в сроки, которые указаны в § 3 настоящей статьи.

Р А З Д Е Л VI

ПРЕТЕНЗИИ, ИСКИ. ПРЕТЕНЗИОННАЯ И ИСКОВАЯ ДАВНОСТЬ

С т а т ь я 29
Претензии

§ 1. Право предъявления претензий, основанных на договоре перевозки, принадлежит отправителю или получателю.

§ 2. Претензии должны быть предъявлены в письменном виде с соответствующим обоснованием и указанием суммы возмещения отправителем - к дороге отправления, а получателем - к дороге назначения. Претензии предъявляются по каждой отправке в отдельности за исключением:

1) претензий о возврате переборов провозных платежей. Такие претензии могут предъявляться на несколько отправок;

2) случаев, когда по нескольким отправкам составлен только один коммерческий акт. В таких случаях претензия предъявляется на все отправки, указанные в коммерческом акте.

§ 3. Претензии о возврате сумм, уплаченных по договору перевозки, могут быть предъявлены тем лицом, которое произвело данный платеж, и только к той железной дороге, которая взыскала эти суммы.

§ 4. Претензии по одной накладной, за исключением претензий по несохранным перевозкам грузов, принадлежащих частным лицам, предъявляемые в случае полной или частичной утраты, уменьшения массы, повреждения, порчи или снижения качества груза по другим причинам, на сумму до 23 швейцарских франков включительно не подлежат удовлетворению и не предъявляются. Если такого рода претензия предъявляется на сумму более 23 швейцарских франков, а по рассмотрении она признается подлежащей удовлетворению в размере до 23 швейцарских франков включительно, то эта сумма возмещения заявителю не выплачивается.

Претензии по одной накладной, предъявляемые в случае полной или частичной утраты, уменьшения массы, повреждения, порчи или снижения качества груза по другим причинам, принадлежащие частным лицам, на сумму до 5 швейцарских франков включительно, не подлежат удовлетворению и не предъявляются. Если такого рода претензия предъявляется на сумму более 5 швейцарских франков, а по рассмотрении она признается подлежащей удовлетворению в размере до 5 швейцарских франков включительно, то эта сумма возмещения заявителю не выплачивается.

Претензии по одной накладной, предъявляемые в случае просрочки в доставке груза или переборов провозных платежей на сумму до 5 швейцарских франков включительно, не подлежат удовлетворению и не предъявляются. Если такого рода претензия предъявляется на сумму более 5 швейцарских франков и по рассмотрении она признается подлежащей удовлетворению в размере до 5 швейцарских франков включительно, то эта сумма возмещения заявителю не выплачивается.

§ 5. В случае когда претензия предъявляется от имени отправителя или получателя уполномоченным лицом, то право на это предъявление должно быть подтверждено доверенностью отправителя или получателя. Эта доверенность должна соответствовать внутренним законам и правилам той страны, к железным дорогам которой предъявлена претензия. Доверенность остается у железной дороги, к которой была предъявлена претензия.

§ 6. Претензия предъявляется для рассмотрения компетентным органам железных дорог, указанным в Приложении 19.

Сообщение об изменениях и дополнениях этого Приложения высылается Комитету ОСЖД и железным дорогам - участницам настоящего Соглашения с указанием даты изменений и дополнений с таким расчетом, чтобы это сообщение поступило в Комитет ОСЖД и на все железные дороги - участницы настоящего Соглашения не позднее чем за 45 дней до вступления изменений и дополнений в силу. При этом предписания статьи 37 не применяются.

Изменения и дополнения публикуются железными дорогами в соответствии с внутренними правилами, действующими на железных дорогах.

§ 7. Предъявление претензий к железным дорогам производится:

1) в случае полной утраты груза

- отправителем при условии представления дубликата накладной (листа 3 накладной);

- получателем при условии представления дубликата накладной (листа 3 накладной) или оригинала накладной и листа уведомления о прибытии груза (листов 1 и 5 накладной). При этом в дубликате накладной или в оригинале накладной и в листе уведомления о прибытии груза должна содержаться сделанная с соответствии с § 6 статьи 17 отметка о неприбытии груза, удостоверенная календарным штемпелем станции назначения;

2) в случае частичной утраты, повреждения, порчи или снижения качества груза по другим причинам:

- отправителем или

- получателем

при условии представления оригинала накладной и листа уведомления о прибытии груза (листов 1 и 5 накладной)и коммерческого акта, выданного получателю железной дорогой на станции назначения;

3) в случае просрочки в доставке груза:

- получателем при условии представления оригинала накладной и листа уведомления о прибытии груза (листов 1 и 5 накладной), а также Претензионного заявления о просрочке в доставке груза по форме Приложения 20 в двух экземплярах;

4) в случае перебора провозных платежей

- отправителем - по тем суммам, которые он уплатил за перевозку, - при условии представления дубликата накладной (листа 3 накладной) или другого документа в соответствии с внутренними правилами, действующими на дороге отправления;

- получателем - по тем суммам, которые он уплатил за перевозку, при условии представления оригинала накладной и листа уведомления о прибытии груза (листов 1 и 5 накладной).

Указанные в пунктах 1-4 настоящего параграфа документы, выданные отправителю или получателю железной дорогой, могут быть предъявлены претендателями к железной дороге только в подлинниках, но не в копиях.

Если взамен утерянных при перевозке документов, указанных в пунктах 1-4 настоящего параграфа , получателю выданы заменяющие их документы вместе с коммерческим актом, составленным согласно пункту 3 § 1 статьи 18, то претензия может быть заявлена на основе этих заменяющих документов и относящегося к ним коммерческого акта.

К претензиям, заявляемым в соответствии с пунктами 1 и 2 настоящего параграфа, кроме перечисленных там документов, должны прилагаться счет иностранного поставщика или другие документы, предусмотренные статьями 25 и 26 и подтверждающие стоимость груза или уменьшение его стоимости, а также при необходимости и другие документы, которые обосновывают претензию (спецификация содержания отправки или ее части, по которой заявлена претензия, упаковочные листы, акт экспертизы и пр.).

К претензиям, заявляемым в соответствии с пунктами 1-4 настоящего параграфа от имени отправителя или получателя уполномоченным лицом, следует приложить также доверенность отправителя или получателя согласно § 5 настоящей статьи.

Если к письменному заявлению о претензии к железной дороге приложены не все вышеуказанные необходимые документы или документы, указанные в пунктах 1-4 настоящего параграфа, приложены в копиях, то такое неполное или неправильное заявление о претензии возвращается претендателю железной дорогой в срок не позднее 15 дней со дня его поступления в орган железной дороги согласно Приложению 19 к настоящему Соглашению с указанием, какие документы отсутствуют или представлены в копиях. В таких случаях не наступает приостановление течения срока давности, предусмотренное § 3 статьи 31. Если железная дорога возвратит претендателю такое неполное или неправильное заявление позже 15-дневного срока, то течение срока давности приостанавливается со следующего дня после истечения этого срока до дня получения претендателями данного неполного или неправильного заявления о претензии. Возвращение железной дорогой претендателю такого заявления не является отклонением претензии согласно § 2 статьи 30 и не дает претендателю права обратиться к железной дороге с иском в суде.

§ 8. Железная дорога обязана в 180-дневный срок со дня заявления претензии, подтвержденного почтовым штемпелем пункта отправления или распиской железной дороги в получении непосредственно предъявленной претензии, рассмотреть эту претензию, дать ответ претендателю и при полном или частичном признании ее уплатить ему причитающуюся сумму.

§ 9. Если при выдаче одинакового по наименованию и качеству груза, проследовавшего с перегрузкой на пограничной станции от одного отправителя в адрес одного получателя, оказалась в одних вагонах недостача груза, а в других его излишек, то при рассмотрении претензии излишек засчитывается в счет покрытия недостачи.

§ 10. При перевозках грузов, совершаемых по правилам, установленным в § 2 статьи 2, назначением в страны, железные дороги которых не участвуют в

настоящем Соглашении, из стран, железные дороги которых являются участницами настоящего Соглашения, но не участвуют в международных железнодорожных соглашениях с теми странами, куда груз направляется, претензии предъявляются получателем груза непосредственно дороге назначения или другим дорогам, не участвующим в настоящем Соглашении, если неисправность перевозки произошла на этих железных дорогах.

Претензии по перевозкам грузов в страны, железные дороги которых являются участницами настоящего Соглашения, из стран, железные дороги которых не являются участницами настоящего Соглашения, совершаемым также по правилам, установленным в § 2 статьи 2, предъявляются получателем груза непосредственно дороге назначения. Железная дорога после рассмотрения претензии, относящейся к ответственности железных дорог - участниц настоящего Соглашения, уведомляет о результате заявителя претензии. Если при этом окажется, что часть претензии или вся претензия относится к ответственности железной дороги, не участвующей в настоящем Соглашении, то претензия полностью или в соответствующей части отклоняется. Представленные при претензии документы, в том числе и по договору перевозки другого транспортного права, возвращаются заявителю для непосредственного обращения к отправителю, указанному в накладной, который в дальнейшем регулирует претензию с дорогами-участницами другого транспортного права.

§ 11. Железная дорога, сообщая претендателю о частичном или полном отклонении его претензии, обязана сообщить ему основания отклонения претензии и одновременно возвратить документы, приложенные к претензионному заявлению.

§ 12. В случае признания со стороны железной дороги претензии, подлежащей удовлетворению в полном размере, с представленными при претензионном заявлении документами железная дорога, регулирующая претензию, поступает в соответствии с внутренними правилами, действующими на этой железной дороге.

С т а т ь я 30
Иски по договору перевозки. Подсудность

§ 1. Право предъявления иска, основанное на договоре перевозки, принадлежит тому лицу, которое имеет право заявить претензию к железной дороге. Иск может быть предъявлен только после заявления претензии в соответствии со статьей 29.

§ 2. Иск может быть предъявлен лицом, имеющим на то право, только к той железной дороге, к которой была заявлена претензия, и только в том случае, если ею не был соблюден срок на рассмотрение претензии, установленный в § 8 статьи 29, или если в течение этого же срока железная дорога уведомила заявителя об отклонении претензии полностью или частично.

§ 3. Иск может быть предъявлен только в надлежащем суде той страны, железным дорогам которой была предъявлена претензия.

С т а т ь я 31
Претензионная и исковая давность

§ 1. Претензии и иски отправителя или получателя к железным дорогам по договору перевозки, а также требования и иски железных дорог к отправителям или получателям об уплате провозных платежей, штрафов и о возмещении ущерба могут быть заявлены в течение 9 месяцев, за исключением претензий и исков о просрочке в доставке груза, для предъявления которых установлен 2-месячный срок.

§ 2. Указанные в § 1 настоящей статьи сроки исчисляются:

1) для претензий о возмещении за частичную утрату груза, недостачу массы, повреждение, порчу или снижение качества груза по другим причинам, а также за просрочку в доставке - со дня выдачи груза получателю;

2) для претензий о возмещении за полную утрату груза - с 30-го дня после истечения срока доставки, исчисленного согласно статье 14;

3) для претензий о дополнительной уплате или для претензий о возврате провозной платы, дополнительных сборов, штрафов или для претензий, связанных с исправлением расчетов вследствие неправильного применения тарифов, а также ошибок при исчислении платежей, - со дня уплаты или, если уплата не была произведена, со дня выдачи груза;

4) для всех других претензий и требований - со дня установления обстоятельств, послуживших основанием для их предъявления.

Дата начала течения срока давности в срок не включается.

§ 3. Предъявление отправителем или получателем к железной дороге письменной претензии, оформленной в соответствии со статьей 29, приостанавливает течение сроков давности, предусмотренных в § 1 настоящей статьи.

Течение срока давности продолжается с того дня, когда железная дорога сообщила претендателю о полном или частичном отклонении его претензии; днем отклонения считается дата, указанная на почтовом штемпеле пункта отправления, или день, в который претендатель своей распиской подтвердил получение сообщения об отклонении. Если претензия оставлена без ответа, то течение срока давности возобновляется с момента истечения срока, установленного в § 8 статьи 29.

Представление доказательств об отправлении претензии на железную дорогу или об ответе на нее и о возвращении документов или о возвращении

неполного заявления о претензии в соответствии с § 7 статьи 29 возлагается на сторону, ссылающуюся на эти факты.

Повторные претензии, содержащие ранее предъявленные требования, не приостанавливают течения сроков давности, предусмотренных в § 1 настоящей статьи.

§ 4. Претензии и требования, по которым истек срок давности, не могут быть предъявлены также и в виде исков.

Р А З Д Е Л VII

РАСЧЕТЫ МЕЖДУ ЖЕЛЕЗНЫМИ ДОРОГАМИ

С т а т ь я 32
Расчеты между железными дорогами

§ 1. Каждая железная дорога, взыскав при приеме к отправлению или при выдаче груза провозные платежи, обусловленные договором перевозки, обязана уплатить участвующим в перевозке железным дорогам причитающиеся им доли провозных платежей.

§ 2. Дорога отправления отвечает перед другими железными дорогами за причитающиеся им провозные платежи, не взысканные ею с отправителя, если они были приняты им на себя в соответствии с данными накладной или они должны были быть приняты отправителем на себя по накладной согласно статье 15.

§ 3. Если дорога назначения выдала груз без взыскания провозных платежей, которые должны быть взысканы ею по договору перевозки с получателя, то она ответственна за эти платежи перед железными дорогами, участвовавшими в перевозке.

§ 4. Расчеты между железными дорогами, возникающие в результате применения настоящего Соглашения, производятся в соответствии со специальным договором, заключаемым между железными дорогами о порядке расчетов.

С т а т ь я 33
Требования между железными дорогами о возврате выплаченных сумм возмещений

§ 1. Железная дорога, уплатившая в соответствии с настоящим Соглашением возмещение за полную или частичную утрату или повреждение груза, а также за просрочку в доставке груза, имеет право на получение от других участвующих в перевозке железных дорог выплаченного возмещения, причем:

1) железная дорога, по вине которой произошел ущерб, является исключительно ответственной за него;

2) если ущерб произошел по вине нескольких железных дорог, то каждая из них ответственна за ущерб, ею причиненный;

3) если не может быть доказано, что ущерб произошел по вине одной или нескольких железных дорог, то ответственность между железными дорогами по каждой отправке распределяется пропорционально тарифным километрам, фактически пройденным этой отправкой по железным дорогам, участвовавшим в ее перевозке, за исключением тех, которые докажут, что ущерб произошел не на их участках.

§ 2. Если просрочка в доставке груза произошла на нескольких железных дорогах, то процент для начисления штрафа определяется в соответствии с § 1 статьи 27 исходя из общей просрочки на всех железных дорогах и выплачивается от провозной платы, полученной каждой железной дорогой, допустившей просрочку.

§ 3. Сроки доставки, определенные в соответствии со статьей 14, распределяются между железными дорогами, участвовавшими в перевозке, следующим порядком:

1) срок на отправление - поровну между дорогой отправления и дорогой назначения;

2) срок на перевозку - исходя из расстояния по каждой железной дороге в отдельности;

3) дополнительные сроки, упомянутые в §§ 3 - 6 статьи 14, прибавляются соответствующим железным дорогам.

§ 4. Железная дорога, к которой предъявлено требование о возврате возмещения, не вправе оспаривать правильность уплаты возмещения дорогой, предъявляющей это требование, если возмещение было определено решением суда и если дорога, к которой предъявлено требование, была заблаговременно уведомлена о судебном вызове.

§ 5. Требования о возврате выплаченного по претензии возмещения должны быть предъявлены в течение 75 дней со дня фактической уплаты причитающейся суммы по претензии.

Требования о возмещении, определенные решением суда, должны быть предъявлены в течение 75 дней со дня вступления в силу решения суда. Срок исчисляется с даты, указанной на почтовом штемпеле пункта отправления.

В случае нарушения указанных сроков ответственность по претензии полностью относится на дорогу, не выполнившую эти сроки.

§ 6. Требования о возмещении, вызывающие спор между железными дорогами, по заявлению заинтересованной стороны подлежат рассмотрению в

Комитете Организации сотрудничества железных дорог (ОСЖД). Решение Комитета по таким требованиям является окончательным.

§ 7. Две или несколько железных дорог при перевозке по этим дорогам грузов могут заключить соглашение, на основании которого возмещение сумм в определенных ими пределах, уплаченных одной из этих железных дорог лицу, имеющему на то право, будет разделено пропорционально количеству тарифных километров, фактически пройденному грузом по железным дорогам, заключившим соглашение.

В этом случае железные дороги, заключившие указанное соглашение, освобождаются от доказательства вины, послужившей основанием для выплаты возмещения.

Р А З Д Е Л VIII

ОБЩИЕ ПОСТАНОВЛЕНИЯ

С т а т ь я 34
Расчетная тарифная валюта

§ 1. Расчетной тарифной валютой для оплаты перевозок транзитом является швейцарский франк.

§ 2. Порядок объявления курса расчетной тарифной валюты для сведений отправителей и получателей грузов определяется внутренними законами и правилами стран, железные дороги которых участвуют в настоящем Соглашении.

С т а т ь я 35
Служебная инструкция к Соглашению

В соответствии с настоящим Соглашением центральные органы железных дорог, участвующих в нем, приняли в качестве документа СМГС Служебную инструкцию к Соглашению о международном железнодорожном грузовом сообщении (СИ к СМГС).

Служебная инструкция к СМГС относится только к железным дорогам и не регулирует правовых взаимоотношений между отправителем и получателем, с одной стороны, и железными дорогами, - с другой.

С т а т ь я 36
Применение внутренних законов

При отсутствии в настоящем Соглашении, в применяемых тарифах и Служебной инструкции к Соглашению необходимых положений применяются

постановления, изложенные во внутренних законах и правилах соответствующей страны, железная дорога которой является участницей настоящего Соглашения.

С т а т ь я 37
Публикация, изменение и дополнение Соглашения и Служебной инструкции к Соглашению

§ 1. Соглашение и Служебная инструкция к Соглашению, а также изменения и дополнения Соглашения и Служебной инструкции к Соглашению публикуются в соответствии с внутренними правилами, действующими на железных дорогах - участницах настоящего Соглашения. В публикации Соглашения и Служебной инструкции к Соглашению, а также изменений и дополнений к ним должна быть указана дата вступления в силу. Изменения и дополнения должны публиковаться не позднее чем за 15 дней до вступления их в силу.

§ 2. Соглашение и Служебная инструкция к Соглашению могут быть изменены по истечении не менее пяти лет с последней даты введения их в действие, за исключением Приложения 2, которое может быть изменено по истечении не менее двух лет с последней даты введения его в действие.

§ 3. Соглашение и Служебная инструкция к Соглашению могут быть изменены или дополнены с соблюдением сроков, установленных в § 2 настоящей статьи по взаимному согласию железных дорог - участниц настоящего Соглашения письменным путем через Комитет Организации сотрудничества железных дорог (ОСЖД) или путем переговоров на соответствующей Комиссии Комитета с последующим утверждением их проектов решений Комитетом.

§ 4. Предложения железных дорог по изменению и дополнению Соглашения и Служебной инструкции к Соглашению должны представляться Комитету ОСЖД и одновременно всем железным дорогам - участницам настоящего Соглашения не позднее чем за 3 месяца до созыва совещания соответствующей Комиссии.

Предложения Комитета ОСЖД, вносимые им на рассмотрение этой Комиссии, должны высылаться дорогам-участницам настоящего Соглашения не позднее чем за 2 месяца до созыва этой Комиссии.

§ 5. Дата вступления в силу изменений и дополнений устанавливается Комитетом ОСЖД, за исключением изменений, произведенных согласно § 6 настоящей статьи.

§ 6. По отдельным особо важным вопросам, требующим изменения Соглашения и Служебной инструкции к Соглашению, по которым нельзя придерживаться пятилетнего срока, такое изменение возможно при выполнении следующих условий:

1) предложения по изменению рассматриваются, если это потребует не менее 1/3 железных дорог - участниц настоящего Соглашения;

2) разработанные соответствующей Комиссией изменения утверждаются Комитетом ОСЖД с последующим представлением их сессии Совещания Министров для сведения.

Принятые изменения вступают в силу с 1 января следующего года, если в течение 2 месяцев после их направления всем железным дорогам - участницам настоящего Соглашения не последует возражений от какой-либо железной дороги - участницы настоящего Соглашения.

§ 7. Сообщение о внесении изменений и дополнений в Соглашение и Служебную инструкцию к Соглашению должно высылаться Комитетом ОСЖД с таким расчетом, чтобы оно поступило всем железным дорогам - участницам настоящего Соглашения не позднее чем за 45 суток до дня вступления изменений и дополнений в силу.

С т а т ь я 38
Совещания Комиссии ОСЖД

Для решения вопросов, вытекающих из применения настоящего Соглашения и Служебной инструкции к Соглашению, а также внесения в них изменений и дополнений в соответствии со статьей 37 созываются совещания соответствующей Комиссии ОСЖД. Время, место и продолжительность проведения совещаний Комиссии определяется Комитетом ОСЖД.

Подготовка вопросов к совещаниям Комиссии и введение в действие их решений и рекомендаций регулируется Регламентом Комитета ОСЖД.

С т а т ь я 39
Ведение дел

Ведение дел и осуществление контроля за выполнением настоящего Соглашения и Служебной инструкции к Соглашению возлагаются на Комитет ОСЖД, который осуществляет свою деятельность на основе Положения об Организации сотрудничества железных дорог, Правил процедуры сессий Совещаний Министров и Регламента Комитета ОСЖД.

С т а т ь я 40
Участники Соглашения

Прием новых железных дорог в число участников настоящего Соглашения, а также отказ от участия в настоящем Соглашении регламентируется порядком, изложенным в Положении об ОСЖД и Регламенте Комитета ОСЖД.

С т а т ь я 41
Срок действия Соглашения и заключительные положения

Настоящее Соглашение, введенное в действие с 1 ноября 1951 года.

Соглашение заключено на неопределенный срок.

Настоящее Соглашение составлено на китайском и русском языках. Тексты на этих языках имеют одинаковую силу. В случаях разного толкования текстов уточнения производятся по тексту на русском языке.

Настоящее Соглашение подписано представителями министерств или центральных государственных органов, ведающих железными дорогами:

Азербайджанской Республики,*
Республики Албания,
Республики Беларусь*,
Республики Болгария,
Венгерская Республика*,
Социалистической Республики Вьетнам,
Грузии,*
Исламской Республики Иран,*
Республики Казахстан,*
Китайской Народной Республики,
Корейской Народно-Демократической Республики,
Кыргызской Республики,*
Латвийской Республики,*
Литовской Республики,*
Республики Молдова,*
Монголии,
Республики Польша,
Российской Федерации,
Республики Таджикистан,*
Туркменистана,*
Республики Узбекистан,*
Украины,*
Эстонской Республики.*

---

*

С 5 июня 1992 года к СМГС присоединились:

- Центральный государственный орган, ведающий железнодорожным транспортом Республики Беларусь,
- Министерство сообщения Латвийской Республики,
- Министерство путей сообщения Литовской Республики,
- Центральный государственный орган, ведающий железнодорожным транспортом Республики Молдова,
- Государственная администрация железнодорожного транспорта Украины;
- Министерство транспорта и связи Эстонской Республики.

С 18 июня 1993 года к СМГС присоединились:

- Центральный государственный орган, ведающий железнодорожным транспортом Азербайджанской Республики – Азербайджанская железная дорога,

- Центральный государственный орган, ведающий железнодорожным транспортом Грузии - Грузинская железная дорога,
- Министерство транспорта Республики Казахстан,
- Центральный государственный орган, ведающий железнодорожным транспортом Республики Узбекистан – Узбекская железная дорога.

С 17 июня 1994 года к СМГС присоединился:

- Центральный государственный орган Туркменистана, ведающий железнодорожным транспортом - Государственная железная дорога Туркменистана.

С 30 мая 1995 года к СМГС присоединились:

- Министерство транспорта Кыргызской Республики,
- Центральный государственный орган, ведающий железнодорожным транспортом Республики Таджикистан - Таджикская железная дорога.

С 6 июня 1997 года к СМГС присоединился:

- Правительственный орган, ведающий железнодорожным транспортом Исламской Республики Иран - железные дороги Исламской Республики Иран.

С 1 января 2002 года к СМГС присоединилось:

- Правительство Венгерской Республики.

1. számú melléklet az SZMGSZ-hez

A posta kizárólagos fuvarozási jogát képező tárgyakról készült felsorolás

Azon tárgyak körébe, amelyek fuvarozása a posta kizárólagos jogát képezi, a következők tartoznak:

az Azerbajdzsán Köztársaságban: az írásos küldemények, pénz átutalás, postai csomagküldemények és sajtótermékek minden fajtája;

az Albán Köztársaságban:
.....

a Belarusz Köztársaságban: az írásos küldemények, pénz átutalás, postai csomagküldemények és sajtótermékek minden fajtája;

a Bolgár Köztársaságban: a külföldre rendelt vagy külföldről érkező valamennyi leragasztott, lepecsételt vagy összefűzött levél, postai levelezőlap vagy más postai küldemény, hírlap és folyóirat;

a Vietnami Szocialista Köztársaságban: levelek, újságok, folyóiratok és postai levelezőlapok;

Grúziában: az írásos küldemények, pénz átutalás, postai csomagküldemények és sajtótermékek minden fajtája;

Az Iráni Iszlám Köztársaságban:
.....

Kazahsztán Köztársaságban: az írásos küldemények, pénz átutalás, postai csomagküldemények és sajtótermékek minden fajtája;

a Kínai Népköztársaságban: a levelek és az azokkal azonos jellegű tárgyak;

a Koreai Népi Demokratikus Köztársaságban: a levelek;

a Kirgiz Köztársaságban: az írásos küldemények, pénz átutalás, postai csomagküldemények és sajtótermékek minden fajtája;

a Lett Köztársaságban: az írásos küldemények, postai csomagküldemények minden fajtája;

a Litván Köztársaságban: az írásos küldemények, pénz átutalás, postai csomagküldemények és sajtótermékek minden fajtája;

Moldova Köztársaságban: az írásos küldemények, pénz átutalás, postai csomagküldemények és sajtótermékek minden fajtája;

Mongóliában: postai levelezőlapok, levelek, továbbá a postai csomagküldemények, kis csomagok, kötegelt küldemények, a hírlapok és a folyóiratok;

a Lengyel Köztársaságban: a postai levelezőlapok és a levelek;

az Oroszországi Föderációban: az írásos küldemények, pénz átutalás, postai csomagküldemények és sajtótermékek minden fajtája;

a Tádzsikisztán Köztársaságban: az írásos küldemények, pénz átutalás, postai csomagküldemények és sajtótermékek minden fajtája;

Türkmenisztánban: az írásos küldemények, pénz átutalás, postai csomagküldemények és sajtótermékek minden fajtája;

az Üzbegisztán Köztársaságban: az írásos küldemények, pénz átutalás, postai csomagküldemények és sajtótermékek minden fajtája;

Ukrajnában: az írásos küldemények, pénz átutalás, postai csomagküldemények és sajtótermékek minden fajtája;

az Észt Köztársaságban: az írásos küldemények, pénz átutalás, postai csomagküldemények és sajtótermékek minden fajtája;
a Magyar Köztársaságban: levelek;

Nem tekintendők levélnek a számlák, szállítólevelek (konszignációk) és a minőségi bizonyítványok. Ezeket be lehet tenni vasúti küldeményekbe, feltéve, hogy azok a címen, keltezésen és aláíráson kívül csak az áru megnevezését és tömegét, valamint a küldeményre vonatkozó más adatokat tartalmaznak.

Приложение 1
(к § 1 статьи 4)

СПИСОК ПРЕДМЕТОВ, СОСТАВЛЯЮЩИХ МОНОПОЛИЮ ПОЧТОВОГО ВЕДОМСТВА

К предметам, составляющим монополию почтового ведомства относятся:

в Азербайджанской Республике: все виды письменной корреспонденции, денежных переводов, почтовых посылок и печатных изданий;

в Республике Албания:……..
..... ;

в Республике Беларусь: все виды письменной корреспонденции, денежных переводов, почтовых посылок и печатных изданий;

в Республике Болгарии: все заклеенные, запечатанные или зашитые письма, почтовые карточки или другие почтовые отправления, газеты и журналы, отправляемые за границу или получаемые из-за границы;

в Венгерской Республике: письма. Не считаются письмами счета, транспортная накладная (консигнация) и сертификаты о качестве. Они могут быть вложены в отправку при условии, что кроме адреса, даты и подписи, содержат только наименование и массу груза или другие сведения об отправке;

в Социалистической Республике Вьетнам: письма, газеты, журналы и почтовые карточки;

в Грузии: все виды письменной корреспонденции, денежных переводов, почтовых посылок и печатных изданий;

в Исламской Республике Иран:……
……..……;

в Республике Казахстан: все виды письменной корреспонденции, денежных переводов, почтовых посылок и печатных изданий;

в Китайской Народной Республике: письма и предметы аналогичного характера;

в Корейской Народно-Демократической Республике: письма;

в Кыргызской Республике: все виды письменной корреспонденции, денежных переводов, почтовых посылок и печатных изданий;

в Латвийской Республике: все виды письменной корреспонденции, почтовых посылок;

в Литовской Республике: внутренняя корреспонденция весом до 50 гр., рекламная почта и получаемая международная корреспонденция;

в Республике Молдова: все виды письменной корреспонденции, денежных переводов, почтовых посылок и печатных изданий;

в Монголии: почтовые карточки, письма и, кроме того, посылки, бандероли и пакеты, газеты и журналы;

в Республике Польша: почтовые карточки, письма;

в Российской Федерации: все виды письменной корреспонденции, денежных переводов, почтовых посылок и печатных изданий;

в Республике Таджикистан: все виды письменной корреспонденции, денежных переводов, почтовых посылок и печатных изданий;

в Туркменистане: все виды письменной корреспонденции, денежных переводов, почтовых посылок и печатных изданий;

в Республике Узбекистан: все виды письменной корреспонденции, денежных переводов, почтовых посылок и печатных изданий;

в Украине: все виды письменной корреспонденции, денежных переводов, почтовых посылок и печатных изданий;

в Эстонской Республике: все виды письменной корреспонденции, денежных переводов, почтовых посылок и печатных изданий.

A VESZÉLYES ÁRUK FUVAROZÁSÁRÓL SZÓLÓ SZABÁLYZAT

A NEMZETKÖZI VASÚTI ÁRUFUVAROZÁSRÓL SZÓLÓ MEGÁLLAPODÁS (SZMGSZ)

2. sz. MELLÉKLETE

2009. július 1-jei állapotnak megfelelően

TARTALOM

1. Rész	Általános előírások	
1.1	Alkalmazási terület	
1.2	Fogalmak, meghatározások és mértékegységek	
1.3	A veszélyes áruk szállításában résztvevő személyek képzése	
1.4	A résztvevők biztonsággal kapcsolatos kötelezettségei	
1.5	Eltérések	
1.6	Átmeneti előírások	
1.7	Általános követelmények a 7. osztályra	
1.8	Biztonsági követelmények betartását biztosító ellenőrzések, ill. a biztonságot elősegítő egyéb intézkedések	
1.9	A fuvarozás korlátozása az illetékes hatóságok által	
1.10	Közbiztonsági előírások	
1.11	Belső veszélyelhárítási terv rendezőpályaudvarokra	
2. Rész	Osztályozás	
2.1	Általános előírások	
2.2	Az egyes osztályokra vonatkozó előírások	
2.3	Vizsgálati eljárások	
3. Rész	A veszélyes áruk felsorolása, különleges előírások és a korlátozott mennyiségben csomagolt veszélyes árukra vonatkozó mentességek	
3.1	Általános előírások	
3.2	A veszélyes áruk felsorolása	
	„A” Táblázat	
	„B” Táblázat	
3.3	Egyes anyagokra vagy tárgyakra vonatkozó különleges előírások	
3.4	Korlátozott mennyiségben csomagolt veszélyes áruk	
3.5	Engedményes mennyiségben csomagolt veszélyes áruk	
4. Rész	A csomagolóeszközökre és a tartányokra vonatkozó előírások	
4.1	A csomagolóeszközök, a nagyméretű csomagoló eszközök (IBC-k) és a nagycsomagolások használata	
4.2	A mobil tartányok és az UN többelemes gázkonténerek (UN MEG-konténerek) használata	
4.3	A fémből gyártott tartálykocsik, leszerelhető tartányok, tankkonténerek és tartányos cserefelépítmények, valamint battériás kocsik és többelemes gázkonténerek (MEG-konténerek) használata	
4.4	Szálvázas műanyagból gyártott tankkonténerek használata	
4.5	A hulladékok szállítására szolgáló, vákuummal üzemelő tartányok használata	
5. Rész	Feladási eljárások	
5.1	Általános előírások	
5.2	Jelölés és bárcázás	
5.3	A vasúti kocsik, konténerek, tartálykocsik, tankkonténerek, MEG-konténerek, mobil tartányok nagybárcával és narancssárga táblával való megjelölése	

5.4	Okmányok	
5.5	Különleges előírások	
6. Rész	A csomagolóeszközök, a nagyméretű csomagolóeszözök (IBC-k), a nagycsomagolások, a tartányok és az ömlesztettáru-konténerek gyártására és vizsgálatára vonatkozó előírások	
6.1	A csomagolóeszközök gyártására és vizsgálatára vonatkozó előírások	
6.2	A nyomástartó tartályok, az aeroszolok, a gázzal töltött, kisméretű tartályok (gázpatronok) és a gyúlékony, cseppfolyósított gázt tartalmazó üzemanyagcella kazetták gyártására és vizsgálatára vonatkozó követelmények	
6.3	A 6.2 osztály „A” kategóriába tartozó fertőző anyagaihoz használt csomagoló¬eszközök gyártására és vizsgálatára vonatkozó követelmények	
6.4	A 7 osztály küldeménydarabjainak és anyagainak gyártására, vizsgálatára és jóváhagyására vonatkozó követelmények	
6.5	A nagyméretű csomagolóeszközök (IBC-k) gyártására és vizsgálatára vonatkozó előírások	
6.6	A nagycsomagolások gyártására és vizsgálatára vonatkozó előírások	
6.7	A mobil tartányok és az UN többelemes gázkonténerek (UN MEG-konténerek) tervezésére, gyártására és vizsgálatára vonatkozó előírások	
6.8	A fémből gyártott tartánnyal rendelkező tartálykocsik, leszerelhető tartányok, tankkonténerek és tartányos cserefelépítmények, valamint battériás kocsik és többelemes gázkonténerek (MEG-konténerek) gyártására, szerelvényeire, típusjóváhagyására, vizsgálatára és jelölésére vonatkozó követelmények	
6.9	A szálvázas műanyagból gyártott tankkonténerek, ill. tartányos cserefelépítmények tervezésére, gyártására, szerelvényeire, típusjóváhagyására, vizsgálatára és jelölésére vonatkozó követelmények	
6.10	A hulladékok szállítására szolgáló, vákuummal üzemelő tartányok gyártására, szerelvényeire, típus¬jóváhagyására, vizsgálatára és jelölésére vonatkozó előírások	
6.11	Az ömlesztettáru-konténerek tervezésére, gyártására és vizsgálatára vonatkozó követelmények	
7. Rész	A szállítás feltételeire, a berakásra, a kirakásra és az árukezelésre vonatkozó előírások	
7.1	Általános előírások	
7.2	A küldeménydarabok szállítására vonatkozó előírások	
7.3	Az ömlesztett fuvarozásra vonatkozó előírások	
7.4	A tartányos fuvarozásra vonatkozó előírások	
7.5	A berakásra, a kirakásra és az árukezelésre vonatkozó előírások	
7.6	(Fenntartva)	
7.7	Kézipoggyász	

1. RÉSZ
ÁLTALÁNOS ELŐÍRÁSOK

1.1 FEJEZET
ALKALMAZÁSI TERÜLET

1.1.1 SZERKEZET

Az SZMGSZ 2. sz. Melléklete hét részre van osztva. Minden rész fejezetekből áll, és minden fejezet szakaszokat és bekezdéseket tartalmaz.

1.1.2 ALKALMAZÁSI TERÜLET

Jelen szabályzatot a veszélyes áruk nemzetközi vasúti áruforgalomban végzett fuvarozására kell alkalmazni.

Az SZMGSZ 2. sz. Melléklete meghatározza:

a)azokat a veszélyes anyagokat és tárgyakat, amelyek szállítása engedélyezett, beleértve a szállításukhoz előírt feltételeket, különösen:

- az áruk besorolását, a besorolási kritériumokat és a vonatkozó vizsgálati módszereket;
- a csomagolóeszközök használatát és azok jelölését, valamint az egybe csomagolásra vonatkozó követelményeket;
- a tartányok használatát, azok töltését és jelölését;
- a feladási eljárásokat, és a fuvarokmányok elkészítését;
- a csomagolóeszközök és tartányok gyártására és vizsgálatára vonatkozó előírásokat;
- a kocsik és konténerek használatára vonatkozó követelményeket, beleértve azok berakását és kirakását, valamint az együvérakási tilalmakat;

b)azokat a veszélyes árukat, amelyek a szállításból ki vannak zárva.

1.1.3 MENTESSÉGEK

1.1.3.1 Általános mentességek

Az SZMGSZ 2. sz. Mellékletének előírásait nem kell alkalmazni:

a) (fenntartva);
b) az SZMGSZ 2. sz. Mellékletében nem szereplő gépek és készülékek szállítására, amelyek szerkezetükben vagy működtető elemeikben veszélyes anyagokat és tárgyakat tartalmaznak, feltéve, hogy a veszélyes áru normális szállítási feltételek melletti kiszabadulásának megakadályozására szükséges intézkedéseket megtették;
c) (fenntartva);
d) a kárelhárító szolgálatok által vagy felügyeletük mellett végzett, a kárelhárítás részét képező, különösen rendkívüli esemény vagy baleset esetén a veszélyes áru lokalizálására és összegyűjtésére, ill. annak veszélytelen helyre való eljuttatására irányuló szállításra;
e) a segély-, ill. kárelhárító szolgálatok által vagy felügyeletük mellett végzett,

az emberi életek mentését vagy a környezet védelmét szolgáló, sürgős szállításokra, amennyiben teljesen biztonságos végrehajtásukhoz minden intézkedést megtettek;
f) üres, tisztítatlan, telepített tárolótartályok, amelyekben a 2 osztály A, O vagy F csoportjába tartozó gázok, a 3 vagy a 9 osztály II vagy III csomagolási csoportjába tartozó anyagok vagy a 6.1 osztály II vagy III csomagolási csoportjába tartozó peszticidek voltak, azzal a feltétellel, hogy:
- minden rajtuk lévő nyílás - az esetleges nyomáscsökkentő szerkezetek nyílásainak kivételével - légmentesen le van zárva;
- megtették a szükséges intézkedéseket annak érdekében, hogy szokásos szállítási körülmények között a tartalom ne szivárogjon ki;
- a rakomány úgy van rögzítve rekeszben, kalodában vagy egyéb kezelőeszközben, ill. magán a kocsiban vagy a konténerben, hogy szokásos szállítási körülmények között ne lazuljon ki, ill. ne mozduljon el.

Ez a mentesség nem vonatkozik az olyan telepített tárolótartályokra, amelyekben érzéketlenített robbanóanyag vagy az SZMGSZ 2. sz. Melléklete által a szállításból kizárt anyag volt.

Megjegyzés: A radioaktív anyagokra lásd az 1.7.1.4 bekezdést.

1.1.3.2 A gázok szállítására vonatkozó mentességek

Az SZMGSZ 2. sz. Mellékletének előírásait nem kell alkalmazni a következő anyagok szállíyására:

a) a szállítást végző jármű tartályaiban levő gázok, amelyek a jármű meghajtására vagy bármely berendezésének (pl. hűtőkészülék) működtetésére szolgálnak;
b) a szállított járművek tüzelőanyagtartályában (gázpalackjaiban) levő gázok. A zárószelepnek a tartály és a motor között zárva kell lennie és az akkumulátor elektromos érintkezőit meg kell oldani;
c) a 2.2.2.1 bekezdés szerinti A és O csoport gázai, ha a gáz nyomása a tartályban vagy tartányban 20°C-on nem haladja meg a 200 kPa-t (2 bar-t) és a gáz nem cseppfolyósított, ill. nem mélyhűtött cseppfolyósított gáz. Ide tartozik mindenfajta tartály és tartány, pl. a gépek és berendezések részeit képezők is;
d) a jármű üzemelése során használt felszerelésekben (pl. tűzoltókészülékben) lévő gázok, beleértve a tartalék alkatrészekben (pl. felfújt gumiabroncsban) lévő gázokat is; ez a mentesség arra az esetre is vonatkozik, ha felfújt gumiabroncsokat rakományként szállítanak;
e) a kocsik különleges készülékeiben (hűtőkészülék, halszállító tartályok, fűtőkészülék stb.) levő gázok, amelyek a szállítás során ezek működtetéséhez szükségesek, valamint az ilyen készülékek tartalék tartályai és üres, tisztítatlan cseretartályai, amelyeket ugyanazon kocsiban szállítanak;
f) az italokban és élelmiszerekben levő gázok.

1.1.3.3 Folyékony tüzelőanyagok szállítására vonatkozó mentességek

Az SZMGSZ 2. számú melléklete előírásait nem kell alkalmazni a szállított járművek tüzelőanyag-tartályaiban levő üzemanyag szállítására, amely a szállítóeszköz meghajtására vagy speciális felszerelései, (pl. hűtőgépek)

működtetésére szolgál. A meghajtó motor és a tartályok között található csapot, ha a tartályokban üzemanyag van, szállítás közben zárva kell tartani és az akkumulátorok elektromos érintkezőit meg kell oldani. A motorkerékpárokat és segédmotoros kerékpárokat kerekeikre állítva kell berakni és feldőlés ellen biztosítani kell.

1.1.3.4 A különleges előírások szerinti és a korlátozott mennyiségben csomagolt veszélyes áruk szállítására vonatkozó mentességek

Megjegyzés: A radioaktív anyagokra lásd az 1.7.1.4 bekezdést.

1.1.3.4.1 A 3.3 fejezet bizonyos különleges előírásai egyes veszélyes anyagok szállítását részben vagy teljesen felmentik az SZMGSZ 2. sz. Mellékletének előírásai alól. Ez a mentesség akkor alkalmazható, ha a különleges előírásra hivatkozás található a 3.2 fejezet „A" táblázatának 6 oszlopában a szóban forgó veszélyes árura vonatkozóan.

1.1.3.4.2 Bizonyos veszélyes áruk mentességet élvezhetnek az SZMGSZ 2. sz. Mellékletének hatálya alól, amennyiben a 3.4 fejezet feltételeit kielégítik.

1.1.3.4.3 Bizonyos veszélyes áruk mentességet élvezhetnek az SZMGSZ 2. sz. Mellékletének egyéb előírásai alól, amennyiben a 3.5 fejezet feltételeit kielégítik.

1.1.3.5 Az üres, tisztítatlan csomagolóeszközökre vonatkozó mentességek

Az üres, tisztítatlan csomagolóeszközök (beleértve az üres IBC-ket és nagycsomagolásokat), amelyekben a 2, a 3, a 4.1, az 5.1, a 6.1, a 8 és a 9 osztály anyagai voltak, nem esnek az SZMGSZ 2. sz. mellékletének hatálya alá, ha a lehetséges veszély elhárítására megfelelő intézkedéseket tettek. A veszély akkor tekinthető elhárítottnak, ha megtették a megfelelő intézkedéseket az 1 - 9 osztály bármelyikére jellemző veszély elhárítására.

1.1.3.6 Az egy kocsiban vagy nagykonténerben csomagolva szállított áruk mennyisége, amelyre kiterjednek az SZMGSZ 2. sz. mellékletében adódó bizonyos rendelkezések, és mentességek

Megjegyzés 1: Ezt a pontot csak akkor kell alkalmazni, ha az SZMGSZ 2. sz. Mellékletének más fejezetében (pl. 1.8 és 1.10 fejezetben) hivatkozás található.

Megjegyzés 2: Szállítási kategória – az egyes árukhoz azok veszélyességének mértékétől függően hozzárendelt kategória.

1.1.3.6.1 (fenntartva);

1.1.3.6.2. (fenntartva);

1.1.3.6.3. Ha a szállított veszélyes áruk ugyanabba a kategóriába tartoznak, a kocsinkénti, ill. nagy-konténerenkénti legnagyobb összmennyiseg, figyelembe véve az egyéb követelményeket (pl. az 1.8.3 szakasz és az 1.10 fejezet előírásait), a következő táblázat (3) oszlopában található.

Szállítási kategória (1)	Anyag vagy tárgy (csomagolási csoport vagy osztályozási kód vagy UN szám) (2)	Legnagyobb összmennyiség kocsinként vagy nagykonténerenként (3)
0	1 osztály: 1.1L, 1.2L, 1.3L és UN 0190 3 osztály: UN 3343 4.2 osztály: az I csomagolási csoportba tartozó anyagok 4.3 osztály: UN 1183, 1242, 1295, 1340, 1390, 1403, 1928, 2813, 2965,2968,2988,3129, 3130, 3131, 3134, 3148, 3396, 3398 és 3399 5.1 osztály: UN 2426 6.1 osztály: UN 1051, 1600, 1613, 1614, 2312, 3250 és 3294 6.2 osztály: UN 2814 és 2900 7 osztály: UN 2912–2919, 2977, 2978 és 3321–3333 8 osztály: UN 2215 MALEINSAVANHIDRID, OLVASZTOTT 9 osztály: UN 2315, 3151, 3152, 3432 és az ilyen anyagokat vagy keverékeket tartalmazó készülékek és az UN 2908 alá tartozók kivételével azok az üres, tisztítatlan csomagolóeszközök, amelyek az ebbe a szállítási kategóriába tartozó anyagokat tartalmazták.	0
1	Az I csomagolási csoportba tartozó anyagok és tárgyak, amelyek nem szerepelnek a 0 szállítási kategóriában, és a következő osztályok anyagai és tárgyai: 1 osztály: 1.1B–1.1J [a)],1.2B–1.2J, 1.3C, 1.3G, 1.3H, 1.3J és 1.5D [a)] 2 osztály: T, TC [a)], TO, TF, TOC és TFC csoport aeroszolok: C, CO, FC, T, TF, TC, TO, TFC és TOC csoportok 4.1 osztály: UN 3221–3224 5.2 osztály: UN 3101–3104	20
2	Az II csomagolási csoportba tartozó anyagok és tárgyak, amelyek nem szerepelnek a 0, 1 és 4 szállítási kategóriában, és a következő osztályok anyagai és tárgyai: 1 osztály: 1.4B–1.4G és 1.6N 2 osztály: F csoport aeroszolok: F csoport 4.1 osztály: UN 3225–3230 5.2 osztály: UN 3105–3110 6.1 osztály: a III csomagolási csoportba tartozó anyagok és tárgyak 9 osztály: UN 3245	333
3	A III csomagolási csoportba tartozó anyagok és tárgyak, amelyek nem szerepelnek a 0, 2 és 4 szállítási kategóriában, és a következő osztályok anyagai és tárgyai: 2 osztály: A és O csoport aeroszolok: A és O csoport 3 osztály: UN 3473 4.3 osztály: UN 3476 8 osztály: UN 2794, 2795, 2800, 3028 és 3477 9 osztály: UN 2990 és 3072	1000
4	1 osztály: 1.4S 4.1 osztály: UN 1331, 1345, 1944, 1945, 2254 és 2623 4.2 osztály: UN 1361 és 1362, III csomagolási csoport 7 osztály: UN 2908–2911 9 osztály: UN 3268, valamint azok az üres, tisztítatlan csomagolóeszközök, amelyek a 0 szállítási kategóriába tartozókon kívüli, többi anyagot tartalmazták.	Korlátlan

[a)] Az UN 0081, 0082, 0084, 0241, 0331, 0332, 0482, 1005 és 1017 számú anyagnál a legnagyobb összmennyiség vasúti kocsinként vagy nagykonténerenként 50 kg.

Az előző táblázatban a „Legnagyobb összmennyiség kocsinként vagy nagykonténerenként" jelentése a következő:
- tárgyaknál a bruttó tömeg kg-ban (az 1 osztályba tartozó tárgyaknál a robbanóanyag nettó tömege kg-ban; az SZMGSZ 2. sz. Mellékletében szereplő gépekben és készülékekben lévő veszélyes áru esetén, a bennük lévő veszélyes áru összmennyisége kg-ban vagy literben a konkrét esettől függően);
- szilárd anyagoknál, cseppfolyósított gázoknál, mélyhűtött, cseppfolyósított gázoknál és oldott gázoknál a nettó tömeg kg-ban;
- folyékony anyagoknál és sűrített gázoknál a tartály névleges űrtartalma literben (lásd a meghatározást az 1.2.1 szakaszban).

1.1.3.6.4 Ha különböző szállítási kategóriába tartozó veszélyes árukat szállítanak egy kocsiban vagy nagykonténerben, és:
- az „1" szállítási kategóriába tartozó anyagok és tárgyak mennyisége 50-nel szorozva,
- az „1" szállítási kategóriába tartozó, az 1.1.3.6 pont táblázatához fűzött [a)] lábjegyzet szerinti anyagok és tárgyak mennyisége 20-szal szorozva,
- az „2" szállítási kategóriába tartozó anyagok és tárgyak mennyisége 3-mal szorozva,
és
- az „3" szállítási kategóriába tartozó anyagok és tárgyak mennyisége
együttesen meghaladja az 1000-t, akkor meghatározott követelményeket (pl. 1.8.3 szakasz és az 1.10 fejezet előírásai) kell betartani.

1.1.3.6.5 Az 1.1.3.6 bekezdés alkalmazásánál nem kell figyelembe venni azokat a veszélyes árukat, amelyek 1.1.3.2–1.1.3.5 bekezdés szerint mentességet élveznek az SZMGSZ 2. sz. Mellékletének előírásai alól.

1.1.3.7 Lítium akkumulátorok szállítására vonatkozó menteségek

Az SZMGSZ 2. sz. Mellékletének előírásait nem kell alkalmazni:

a) a szállítást végző járműben alkalmazott lítium akkumulátorokra, amelyek a jármű meghajtására vagy bármely berendezésének működtetésére szolgálnak;

b) a szállítás során használt (vagy használni szándékozott) eszközökben (pl. laptopban) lévő lítium akkumulátorokra, amelyek ezen eszközök működtetésére szolgálnak.

1.1.4 MÁS SZABÁLYZATOK ALKALMAZHATÓSÁGA

1.1.4.1 Általános előírások

1.1.4.1.1 Veszélyes áruk bevitelét valamely ország területére vagy tranzit szállítását nemzeti törvények és előírások is tilthatják. Ezeket az előírásokat vagy tilalmakat meghatározott módon közzé kell tenni.

1.1.4.1.2 (fenntartva)

1.1.4.1.3 A feladónak a fuvarlevélhez kísérő okmányokat kell csatolnia a vám- és egyéb előírásoknak megfelelően.

1.1.4.2 Szállítás tengeri vagy légi szállítást is magában foglaló szállítási láncban

1.1.4.2.1 Az olyan küldeménydarabokat, konténereket, mobil tartányokat és tankkonténereket, valamint az ugyanazon csomagolt árukat kocsirakományos formában tartalmazó vasúti kocsikat, amelyek nem felelnek meg teljesen az SZMGSZ 2. számú mellékletének a csomagolásra, az egybecsomagolásra, a küldeménydarabok jelölésére és bárcázására, a nagy-bárcák és narancssárga táblák alkalmazására vonatkozó előírásainak, de megfelelnek az IMDG kódex vagy az ICAO Műszaki Utasítások előírásainak, a tengeri vagy légi szállítást is magában foglaló szállítási láncban történő továbbításra a következő feltételekkel fel lehet venni:

a) ha a küldeménydarabok nincsenek az SZMGSZ 2. sz. Mellékletének megfelelően bárcázva és jelölve, akkor az IMDG Kódex vagy az ICAO Műszaki Utasítások szerinti veszélyességi bárcá(k)nak és jelölésnek kell rajtuk lenni;
b) az egy küldeménydarabba történő egybecsomagolásra az IMDG Kódex vagy az ICAO Műszaki Utasítások előírásait kell alkalmazni;
c) a tengeri szállítást is magában foglaló szállítási láncban történő továbbításnál, ha a konténerek, mobil tartányok vagy tankkonténerek, továbbá az ugyanazon csomagolt árut tartalmazó vasúti kocsik nincsenek az SZMGSZ 2. számú mellékletének 5.3 fejezete szerint jelölve és nagybárcával ellátva, akkor az IMDG Kódex 5.3 fejezete szerinti jelölésnek és nagybárcá(k)nak kell rajtuk lenni. Üres, tisztítatlan mobil tartányok és tankkonténerek esetében ezt az előírást a tisztítóállomásig történő szállításra is alkalmazni kell.

Ez a könnyítés nem vonatkozik azokra az árukra, amelyek mint veszélyes áruk az SZMGSZ 2. számú melléklete szerint az 1-9 osztályba vannak sorolva, azonban az IMDG Kódex vagy az ICAO Műszaki Utasítások előírásai szerint nem veszélyesek.

1.1.4.2.2 (fenntartva)

Megjegyzés: A fuvarlevélben szereplő adatokra lásd az 5.4.1.1.7 pontot; konténerben történő szállításra lásd az 5.4.2 szakaszt is.

1.1.4.2.3 (fenntartva)

1.1.4.3 A tengeri szállításra engedélyezett IMO-típusú mobil tartányok használata

Azok az IMO-típusú mobil tartányok (1, 2, 5 és 7 típusú IMO tartányok), amelyek nem felelnek meg teljesen a 6.7 vagy a 6.8 fejezet követelményeinek, de amelyeket az IMDG Kódex (29-98 módosítás) előírásai szerint (beleértve az átmeneti előírásokat is) 2003. január 1-je előtt gyártottak és engedélyeztek, 2009. december 31-ig továbbra is használhatók, amennyiben kielégítik az IMDG Kódex (29-98 módosítás) vonatkozó vizsgálati előírásait, és az IMDG Kódex (33-06 módosítás) 3.2 fejezet 12 és 14 oszlopában hivatkozott előírásokat teljes mértékben kielégítik. 2009. december 31-e után azonban csak akkor használhatók, ha kielégítik az IMDG Kódex vonatkozó vizsgálati előírásait és a 3.2 fejezet 10 és 11 oszlopában található utasításokat, és megfelelnek az SZMGSZ 2. számú melléklet 4.2 fejezete előírásainak is.*

---

* A Nemzetközi Tengerészeti Szervezet (IMO) a DSC.1/Circ.12 számú körlevéllel (ill. helyesbítéseivel) kiadta „A meglévő IMO-típusú mobil tartányok és közúti tartányjárművek veszélyes áruk szállítására történő további használatára vonatkozó útmutatót" („Guidance on the Continued Use of Existing IMO Type Portable Tanks and Road Tank Vehicles for the Transport of Dangerous Goods"), amelynek szövege megtalálható az IMO honlapján: www.imo.org.

1.1.4.4 Huckepack forgalom

A huckepack fuvarozási módon feladott szállítóeszköznek, valamint rakományának meg kell felelnie az ADR előírásainak.

Nem engedélyezettek azonban a következő anyagok:
- az 1 osztály A összeférhetőségi csoport robbanóanyagai (UN 0074, 0113, 0114, 0129, 0130, 0135, 0224 és 0473);
- a 4.1 osztály hőmérséklet-szabályozást igénylő, önreaktív anyagai (UN 3231 – 3240);
- az 5.2 osztály hőmérséklet-szabályozást igénylő, szerves peroxidjai (UN 3111 – 3120);
- kén-trioxid, legalább 99,95%-os tisztaságú, amit stabilizálás nélkül, tartányokban fuvaroznak (UN 1829).

Megjegyzés: A huckepack forgalomban használt hordozó kocsira elhelyezendő nagybárcákra és narancssárga jelölésre lásd az 5.3.1.3.2 és az 5.3.2.1.6 pontot. A fuvarlevélbe teendő bejegyzésekre lásd az 5.4.1.1.9 pontot.

1.1.4.5 Nem vasúton történő továbbítás

1.1.4.5.1 Ha a veszélyes árut tartalmazó vasúti kocsit az útvonal egy részén vízi úton továbbítják, akkor ezen az útvonalrészen csak azok a belföldi vagy nemzetközi szabályok alkalmazhatók, amelyek az adott fuvarozási módra érvényesek.

1.1.4.5.2 Az érdekelt SZMGSZ-felek köthetnek megállapodást az SZMGSZ 2. számú melléklete előírásainak alkalmazásáról a fuvarozás azon szakaszára, amely során a vasúti kocsit vízi úton továbbítják, azt kiegészítve további követelményekkel, ha az ilyen megállapodások nem ellentétesek a veszélyes áruk vízi fuvarozását szabályozó nemzetközi egyezmények előírásaival.

Az említett megállapodásokat a kezdeményező Fél küldi meg az OSZZSD Főbizottságnak, amely valamennyi SZMGSZ Tagállamot értesíti erről.

1.1.4.5.3 (fenntartva)

1.2 FEJEZET
MEGHATÁROZÁSOK ÉS MÉRTÉKEGYSÉGEK

1.2.1 MEGHATÁROZÁSOK

Az SZMGSZ 2. számú melléklete a következő fogalmakat és meghatározásokat használja:

A

ADN – a Veszélyes Áruk Nemzetközi Belvízi Szállításáról szóló Európai Megállapodás.

ADR: A Veszélyes Áruk Nemzetközi Közúti Szállításáról szóló Európai Megállapodás, beleértve a külön megállapodásokat is, amelyeket a szállításban résztvevő Szerződő Felek aláírtak

Aeroszol: ld. ***Aeroszol csomagolás***.

Aeroszol vagy ***aeroszol csomagolás***: a 6.2.6 szakasz követelményeit kielégítő, fémből, üvegből vagy műanyagból készült, nem utántölthető tartály, amely sűrített, cseppfolyósított vagy nyomás alatt oldott gázt tartalmaz valamilyen folyékony, pépszerű vagy por alakú anyaggal együtt vagy akár nélküle, olyan adagoló szerkezettel, amely lehetővé teszi a tartalomnak gázban szuszpendált szilárd vagy folyékony részecskék, hab, paszta, por formájában, folyadék vagy gáz alakban való kibocsátását

ASTM: American Society for Testing and Materials (Amerikai Anyagvizsgálati Társaság), (ASTM International, 100 Barr Harbor Drive, PO Box C700, West Conshohocken, PA, 19428-2959, United States of America).

Á

Állandósult nyomás: a nyomástartó tartály tartalmának nyomása a termikus és diffúziós egyensúly elérése után.

Állati eredetű anyagok: az állati tetemek, állati testrészek és az állati eredetű takarmány.

Átalakított csomagolóeszköz: különösen
a) az olyan fémhordók,
– amelyeket nem UN típusúból alakítottak át a 6.1 fejezet előírásainak megfelelő, UN típusúvá;
– amelyeket a 6.1 fejezetnek megfelelő valamely UN típusúból egy másik UN típusúvá alakítottak át; vagy
– amelyek valamely lényeges szerkezeti elemét (pl. a nem levehető tetőt) kicserélték;
b) az olyan műanyag hordók,
– amelyeket egyik UN típusúból egy másik UN típusúvá alakítottak át (pl.

IH1-ből IH2-vé); vagy
– amelyek valamely lényeges szerkezeti elemét kicserélték.

Az átalakított csomagolóeszközök a 6.1 fejezet ugyanazon követelményei alá esnek, mint amelyeket az azonos típusú, új csomagolóeszközökre kell alkalmazni.

Átalakított IBC olyan fém, merev falú műanyag vagy összetett IBC,
a) amelyet nem UN típusúból alakítottak át UN típusúvá; vagy
b) amelyet valamely UN típusúból egy másik UN típusúvá alakítottak át.
Az átalakított IBC-kre az ADR ugyanazon követelményei vonatkoznak, mint amelyeket az azonos típusú, új IBC-kre kell alkalmazni (lásd még a gyártási típus meghatározását a 6.5.6.1.1 pontban).

Átvevő: a fuvarozási szerződés szerint az áru átvételével megbízott természetes vagy jogi személy.

B

Battériás kocsi – olyan kocsi, amelynek egymással gyűjtőcsővel összekötött és tartósan a kocsira rögzített elemei vannak. A következő elemek tekinthetők a battériás kocsi elemeinek: palackok, nagypalackok, gázhordók, palackkötegek és a 2 osztály gázainak szállítására készült, 450 liternél nagyobb befogadóképességű tartányok.

Bélés – olyan különálló tömlő vagy zsák, beleértve nyílásainak zárószerkezeteit, amelyet a csomagolóeszközbe (nagycsomagolásba, IBC-be) helyeztek el, de nem alkotja annak szerves részét

Belső csomagolóeszköz: olyan csomagolóeszköz, amelyet a szállításhoz külső csomagolással kell ellátni.

Belső tartály: olyan tartály, amelyet külső csomagolással kell ellátni ahhoz, hogy befogadó funkcióját betöltse.

Berakó: az a vállalkozás, amelyik a veszélyes árut a kocsiba vagy nagykonténerbe berakja.

Biztonsági szelep: nyomáskülönbség hatására automatikusan működésbe lépő, rugóterhelésű szerkezet, amelynek feladata a nem megengedett belső nyomás kialakulásának megakadályozása a tartányban.

Biztonsági tartály (a 7 osztály anyagainak szállításánál): a csomagolási elemeknek a tervező által meghatározott együttese, amelynek feladata a radioaktív anyagok kiszabadulásának megakadályozása a szállítás során.

C

CGA: Compressed Gas Association (Sűrített Gáz Egyesület), (CGA, 4221 Walney Road, 5th Floor, Chantilly VA 20151-2923, United States of America).

CSC Egyezmény: „A Biztonságos Konténerekről szóló 1972. évi Nemzetközi Egyezmény" módosított kiadása, kiadja a Nemzetközi Tengerészeti Szervezet (IMO), London.

CS

Cserefelépítmény olyan konténer, amely az EN 283 Európai Szabvány (1991. évi kiadás) szerint a következő jellemzőkkel bír:
– szilárdság szempontjából csak szárazföldi (vasúti és közúti) és ro-ro-hajón történő szállításra van méretezve;
– nem halmazolható;
– a közúti járművekről a jármű rakfelületén levő berendezéssel saját támasztólábaira lerakható, ill. visszarakható.

Csomagolási csoport: olyan csoport, melyhez csomagolás céljából egyes anyagok vagy tárgyak veszélyességük mértéke szerint rendelhetők hozzá. A csomagolási csoportok a következőket jelentik (bővebb magyarázat a 2. részben található):
I csomagolási csoport: nagyon veszélyes anyagok;
II csomagolási csoport: közepesen veszélyes anyagok;
III csomagolási csoport: kevésbé veszélyes anyagok.

Csomagoló: az a vállalkozás, amely a veszélyes árut csomagolóeszközbe, nagycsomagolásba vagy IBC-be teszi, ill. szükség esetén előkészíti a küldeménydarabokat a szállításhoz.

Csomagolóeszköz (csomagolás): egy vagy több tartály és minden egyéb szerkezeti elem vagy anyag, amely szükséges ahhoz, hogy a tartály betölthesse befogadó funkcióját.

Megjegyzés*: A radioaktív anyagokra lásd a 2.2.7.2. bekezdést.*

E

Egyesítőcsomagolás: olyan - a 7 osztály esetében egyetlen feladó által használt - burkolat, amit a feladók egy vagy több küldeménydarab egységbe fogására használnak a szállítás alatti könnyebb kezelés és rakodás céljából. Egyesítőcsomagolás például:
a) a rakományképző eszköz, pl. rakodólap, amelyre több küldeménydarabot raknak vagy halmazolnak és műanyag pántszalaggal, zsugor- vagy nyújtható fóliával vagy más alkalmas módon rögzítenek;
b) a külső védőcsomagolás, mint pl. láda vagy rekesz.

EN (szabvány): Az Európai Szabványügyi Bizottság (CEN) által kiadott európai szabvány (CEN - 36 rue de Stassart B-1050 Brussels).

Engedély:
Többoldalú engedély (a 7 osztály anyagainak szállításánál): az olyan engedély, amelyet a mintadarabnak, ill. a szállításnak a származási, ill. kiindulási országa

illetékes hatósága ad, és mindazon országok illetékes hatósága, amely országba vagy amely országon keresztül a küldeményt szállítják. E vonatkozásban az „amely országba vagy amely országon keresztül" kifejezés egyértelműen nem terjed ki arra az esetre, amikor az ország fölött szállítják, vagyis az engedélyre és értesítésre vonatkozó követelmények nem vonatkoznak arra az országra, amely fölött a radioaktív anyagot légi járművel szállítják, feltéve, hogy nincs tervezett leszállás abban az országban.

Egyoldalú engedély (a 7 osztály anyagainak szállításánál): a mintadarab olyan engedélye, amelyet csak a mintadarab származási országa illetékes hatóságnak kell megadnia. Amennyiben a származási ország nem SZMGSZ-tagország, akkor a küldemény által érintett első SZMGSZ-tagország illetékes hatóságának kell ezt az engedélyt elismernie (lásd a 6.4.22.6 bekezdést).

ENSZ Minta Szabályzat: az Egyesült Nemzetek Szervezete „Ajánlások a veszélyes áruk szállítására" kiadvány tizenötödik javított kiadásához mellékelt „Veszélyes áruk szállításának szabályzata" (ST/SG/AC.10/1/Rev.15).

F

Fa IBC: merev vagy összecsukható fa testből és bélésből (de nem belső csomagolásból), továbbá szerkezeti és üzemi szerelvényekből álló IBC.

Fahordó: fából kör keresztmetszettel, domború palásttal készült csomagolóeszköz, dongákból és fenekekből összeállítva és abroncsokkal ellátva.

Fedett kocsi – vasúti kocsi tömör homlok- és oldalfalakkal, tömör tetővel és padlóval. A fogalom kiterjed az eltolható tetejű és oldalfalú kocsikra is, amely elemek a szállítás alatt zárva vannak.

Feladó: az a természetes vagy jogi személy (vagy annak meghatalmazott képviselője), amely a veszélyes árut a saját nevében vagy az áru tulajdonosának megbízásából a fuvarozási szerződés szerint feladja.

Felújított csomagolóeszköz: különösen a) az olyan fémhordók, amelyeket
– az eredeti szerkezeti anyagig megtisztítottak, eltávolítva minden korábbi tartalmat, a belső és külső korróziós nyomokat és a külső bevonatokat és bárcákat;
– visszaállítottak eredeti alakjukra és körvonalukra, peremeiket (ha vannak) kiegyengették és tömítették és minden, nem beépített tömítésüket kicserélték;
– tisztítás után, de festés előtt megvizsgáltak, és kiselejtezték azokat, amelyeken látható kitörések, az anyagvastagság jelentős csökkenése, fémkifáradás, sérült menetek vagy záróelemek, vagy egyéb jelentős hiányosságok tapasztalhatók;
b) az olyan műanyag hordók és kannák,
amelyeket az eredeti szerkezeti anyagig megtisztítottak, eltávolítva minden korábbi tartalmat, külső bevonatot és bárcát;
– amelyek minden, nem beépített tömítését kicserélték; és
– amelyeket tisztítás után megvizsgáltak, és kiselejtezték azokat, amelyeken

látható kopások, törések, repedések, sérült menetek vagy záróelemek, vagy egyéb jelentős hiányosságok tapasztalhatók.

Fém IBC: fém-testből, valamint a megfelelő üzemi és szerkezeti szerelvényekből álló IBC.

Finomlemez csomagolóeszköz: olyan kör, ellipszis, négyszög vagy sokszög keresztmetszetű (vagy kúp alakú), valamint kúpos nyakú vagy vödör alakú, ónozott acéllemezből vagy finomlemezből 0,5 mm-nél kisebb falvastagsággal, lapos vagy domború fenékkel, egy vagy több töltőnyílással készült csomagolóeszköz, amely nem esik a hordóra vagy kannára vonatkozó meghatározás alá.

Folyékony anyag: olyan anyag, amelynek gőznyomása 50 °C-on legfeljebb 300 kPa (3 bar) és 101,3 kPa nyomáson 20 °C-on nem teljesen gáz alakú, és
a) olvadáspontja vagy olvadás kezdőpontja 101,3 kPa nyomáson legfeljebb 20°C; vagy
b) az ASTM D 4359-90 vizsgálati módszerrel meghatározva folyékony; vagy
c) a 2.3.4 szakaszban leírt folyékonyság meghatározási vizsgálat (penetrométer eljárás) kritériumai szerint nem pasztaszerű.

Megjegyzés*: A „folyékony állapotban történő szállítás" a tartányokra vonatkozó előírások tekintetében:*
- az előző meghatározás szerint folyékony anyag szállítása, vagy
- olyan szilárd anyag szállítása, amelyet olvasztott állapotban adnak át a szállításra.

Fuvarozás – lásd: ***Szállítás***

Fuvarozó – lásd: ***Szállító***

G

Gáz – olyan anyag, amelynek
a) gőznyomása 50°C-on meghaladja a 300 kPa-t (3 bar-t); vagy
b) 20°C-on és 101,3 kPa normál nyomáson teljesen gáz alakú.

Gázhordó: szállításra használt, hegesztett, nyomástartó tartály legalább 150 liter, de legfeljebb 1000 liter űrtartalommal (pl. hengeres tartály gördítőabroncsokkal; csúszótalpakra erősített, gömb alakú tartály).

Gázpatron (gázzal töltött kis méretű tartály): olyan nem utántölthető tartály, amely túlnyomás alatti gázt vagy gázkeveréket tartalmaz. Szeleppel is ellátható.

Gázzal töltött kis méretű tartály: lásd ***gázpatron***.

GHS: a „Vegyi anyagok osztályozásának és címkézésének egyetemes harmonizált rendszere" második módosítása, amelyet az ENSZ ST/SG/AC.10/30/Rev.2 jelű kiadványa tartalmaz.

GY

Gyúlékony alkotórész (aeroszoloknál): a gyúlékony alkotórészek a „Vizsgálatok és kritériumok kézikönyv", III. rész 31.1.3 szakaszához fűzött 1 - 3. megjegyzésben meghatározott gyúlékony folyékony anyagok, gyúlékony szilárd anyagok, ill. gyúlékony gázok és gázkeverékek. Ez a meghatározás nem terjed ki a piroforos, az önmelegedő és a vízzel reaktív anyagokra. A kémiai égéshőt a következő módszerek valamelyikével kell meghatározni: ASTM D 240, ISO/FDIS 13943: 1999 (E/F) 86.1 - 86.3, ill. NFPA 30B.

Gyűjtőmegnevezés: az anyagok vagy tárgyak jól körülhatárolt csoportját jelentő tétel (lásd a 2.1.1.2 bekezdés B., C. és D. pontját).

H

Hajlékony falú IBC: fóliából, szövetből vagy más hajlékony anyagból vagy ilyen anyagok kombinációjából készült csomagolóeszköz-testből álló IBC, szükség esetén belső bevonattal vagy béléssel, a megfelelő üzemi és kezelő szerelvényekkel felszerelve.

Hajlékony falú IBC rendszeres karbantartása a hajlékony falú, műanyag vagy textilszövet IBC-ken a következő, rendszeresen elvégzett munkákat jelenti:
a) tisztítás; vagy
b) az IBC szerves részét nem képező alkotóelemek, pl. különálló bélések és zárószalagok cseréje a gyártó eredeti előírásainak megfelelővel;
amennyiben ez az IBC árumegtartó funkcióját nem befolyásolja kedvezőtlenül, ill. az IBC gyártási típusát nem változtatja meg.

Hordó: fémből, papírlemezből, műanyagból, rétegelt falemezből vagy más alkalmas anyagból készült, henger alakú csomagolóeszköz, sík vagy domború fenékkel. Ez a meghatározás magában foglalja az egyéb alakú csomagolóeszközöket is, pl. kúpos nyakú, kör keresztmetszetű tartályokat vagy vödröket. A fahordók és a kannák nem tartoznak ezen meghatározás alá.

Huckepack forgalom: veszélyes árut szállító közúti járművek vasúti kocsin történő fuvarozása.

Hulladék: olyan anyag, oldat, keverék vagy tárgy, amelyet közvetlenül nem lehet felhasználni, de amelyet feldolgozás, eltemetés vagy megsemmisítés céljából szállítanak.

Hulladék szállítására szolgáló, vákuummal üzemelő tartány: olyan tankkonténer vagy tartányos cserefelépítmény, amelyet elsődlegesen veszélyes hulladékok szállítására használnak, és a hulladékok töltését, ill. ürítését szolgáló speciális kialakítása, ill. felszerelése megfelel a 6.10 fejezet előírásainak. Az olyan tartány, amely mindenben megfelel a 6.7 vagy a 6.8 fejezet előírásainak, nem minősül „hulladék szállítására szolgáló, vákuummal üzemelő tartány"-nak.

I

IAEA: Nemzetközi Atomenergia ügynökség (NAü), (IAEA, P.O.Box 100, A-1400 Wien).

IBC – lásd: ***Nagyméretű csomagolóeszköz***.

ICAO: International Civil Aviation Organization (Nemzetközi Polgári Repülési Szervezet), (ICAO, 999 University Street, Montreal, Quebec H3C 5H7, Canada).

ICAO Műszaki Utasítások: a Nemzetközi Polgári Repülésről szóló Chicagoi Egyezmény 18. Függeléke, a Veszélyes Áruk Légi Szállításának Biztonságát Szolgáló Műszaki Utasítások, amelyet a Nemzetközi Polgári Repülési Szervezet (ICAO), (Montreal) ad ki.

Illetékes hatóság: az a hatóság vagy hatóságok vagy egyéb szervezet vagy szervezetek, amelye(ke)t az egyes országokban, az egyes esetekre a belföldi jogszabályok szerint kijelölnek.

IMDG Kódex: az „Életbiztonság a tengeren" tárgyú nemzetközi egyezmény (SOLAS egyezmény), 1974, A rész, VII. fejezetének végrehajtására szolgáló Veszélyes Áruk Nemzetközi Tengerészeti Kódexe, amelyet a Nemzetközi Tengerészeti Szervezet (IMO), (London), ad ki.

IMO: International Maritime Organization (Nemzetközi Tengerészeti Szervezet), (IMO, 4 Albert Embankment, London SE1 7SR, United Kingdom).

Ismételten felhasznált csomagolóeszköz: olyan csomagolóeszköz, amelyet megvizsgáltak és olyan sérülésektől mentesnek találtak, amelyek befolyásolnák a teljesítőképességi vizsgálatok elviselését. A fogalom kiterjed azokra a csomagolóeszközökre is, amelyeket azonos vagy hasonló összeférhetőségű termékkel töltenek meg ismételten és a termék feladója által ellenőrzött elosztási láncban szállítanak.

ISO (szabvány): a Nemzetközi Szabványügyi Szervezet (ISO) (1, rue de Varembé - CH-1204 Geneva 20) által kiadott nemzetközi szabvány.

J

Javított IBC – olyan fém, merev falú műanyag vagy összetett IBC, amely ütődés vagy bármilyen más ok (pl. korrózió, ridegedés, a gyártási típushoz képest gyengült ellenállóképesség) miatt kijavítottak, hogy megegyezzen a gyártási típussal és képes legyen a gyártási típus vizsgálatok elviselésére. Az összetett IBC-k merev falú műanyag belső tartályának a cseréje a gyártó eredeti specifikációja szerinti belső tartályra az ADR értelmében az IBC javításának minősül. A merev falú IBC-k rendszeres karbantartása azonban nem minősül javításnak. A merev falú műanyag IBC testeken és az összetett

IBC-k belső tartályán nem végezhető javítás. A hajlékony falú IBC-k csak az illetékes hatóság engedélyével javíthatók.

K

Kanna: fémből vagy műanyagból készült, négy- vagy sokszög keresztmetszetű, egy- vagy többnyílású csomagolóeszköz.

Kármentő csomagolás: olyan különleges csomagolóeszköz, amelybe sérült, meghibásodott vagy szivárgó veszélyes áru küldeménydarabot vagy kiszóródott, kifolyt veszélyes árut lehet elhelyezni visszanyerés vagy ártalmatlanítás céljából történő szállításhoz.

Kényszervezérlésű szellőzőszelep: olyan szelep az alsó ürítésű tartányon, amely a fenékszeleppel össze van kapcsolva és üzemszerűen csak a tartány töltésénél és ürítésénél van nyitva a tartány szellőzéséhez

Kérelmező: az a személy, aki megfelelőség-értékelési vagy időszakos és soron kívüli vizsgálati kérelmet nyújt be.
– Megfelelőség-értékelés vonatkozásában a gyártó vagy felhatalmazott képviselője valamely SZMGSZ-tagállamban.
– Időszakos és soron kívüli vizsgálat vonatkozásában a kérelmező a tulajdonos, az üzemben tartó vagy valamely SZMGSZ-tagállamban felhatalmazott képviselőjük, valamint a vizsgálóhely.

Megjegyzés*: Megfelelőség-értékelési kérelmet kivételes esetben harmadik fél (pl. az 1.2.1 szakasz meghatározása szerinti üzemben tartó) is benyújthat.*

Kezelő szerelvény (hajlékony falú IBC-knél): az IBC testéhez erősített vagy az IBC test folytatásaként kialakított fül, hurok, szem vagy keret.

Kisáru – egy fuvarlevéllel feladott áru, melynek összes tömege nem haladja meg az 5000 kg-ot, és amelynek fuvarozásához terjedelménél és sajátosságainál fogva kizárólagos használatú kocsi nem szükséges. A fuvarozásban résztvevő fuvarozók egymás közötti megállapodása alapján az 5000 kg összes tömeget túllépő árunak kisáruként történő felvétele is megengedett, ha fuvarozásához terjedelménél fogva nem szükséges kizárólagos használatú vasúti kocsi.

Kiskonténer olyan konténer, amelynek vagy külső méretei (hosszúsága, szélessége, magassága) 1,5 m-nél kisebbek vagy befogadóképessége legfeljebb 3 m3. Bármely más konténer nagykonténernek tekintendő.

Megjegyzés*: A radioaktív anyagokra lásd az 2.2.7.2. bekezdést.*

Kizárólagos használat (a 7 osztály anyagainak szállításánál): a jármű vagy a nagykonténer egyetlen feladó általi használata. Kizárólagos használat során a szállítás előtt, alatt és után az összes be- és kirakási műveletet a feladó vagy a címzett utasítása szerint végzik.

Kocsi – saját meghajtás nélküli vasúti jármű, amely áru szállítására szolgál.

Kocsirakomány: egy fuvarlevéllel feladott áru, amelynek szállításához térfogata, tömege vagy fajtája miatt önálló vasúti kocsi szükséges.

Megjegyzés*: A 7 osztálynál a megfelelő kifejezés a „kizárólagos használat”.*

Kombinált csomagolás: szállítási csomagolóeszköz-kombináció, amely egy vagy több belső csomagolóeszközből áll, amelye(ke)t külső csomagolóeszközbe helyeztek el a 4.1.1.5 bekezdésnek megfelelően.

Megjegyzés*: A „kombinált csomagolás" „belső elemét" mindig „belső csomagolás"-nak nevezik és nem „belső tartály"-nak. Az üvegpalack jó példa az ilyen „belső csomagolás"-ra.*

Konténer: olyan ismételten felhasználható szállítóeszköz, amely
– szabványos méretű és elég szilárd;
– kifejezetten úgy van kialakítva, hogy megkönnyítse az áruknak a különböző szállítóeszközzel – a rakomány átrakása nélkül – történő szállítását;
– a gépi rakodást és a különböző szállítóeszközökön történő rögzítést lehetővé tevő elemekkel van ellátva;
– a rakodást lehetővé tevő berendezésekkel, valamint egyéb üzemeltetési eszközzel van ellátva (lásd még: Nagykonténer, Zárt konténer, Ponyvás konténer, Kiskonténer, Nyitott konténer);
– a radioaktív anyagok szállítására használt konténerek kivételével befogadóképessége legalább 1 m^3.

Megjegyzés*: A „konténer" fogalom nem terjed ki a hagyományos csomagoló eszközökre, IBC-kre, tankkonténerekre és kocsikra. Radioaktív anyagok szállításánál azonban a konténerek csomagolóeszközként használhatók.*

Köztes csomagolóeszköz: olyan csomagolóeszköz, amelyet a belső csomagolások vagy tárgyak és a külső csomagolás közé helyeznek.

Kritikus hőmérséklet (gázoknál): az a hőmérséklet, amely felett az anyag nem lehet folyékony halmazállapotban.

Kritikussági biztonsági mutatószám (CSI) hasadóanyagot tartalmazó küldeménydarabhoz, egyesítőcsomagoláshoz vagy konténerhez (a 7 osztály anyagainak szállításánál): olyan szám, amelyet a hasadó anyagot tartalmazó küldeménydarabok, egyesítőcsomagolások vagy konténerek együttesének ellenőrzésére használnak A CSI az angol «Criticality Safety Index» fogalom rövidítése.

Küldemény: olyan veszélyes áru küldeménydarab(ok) vagy rakomány, amelyet a feladó szállításra átad.

Küldeménydarab: a csomagolási művelet végterméke, amely a feladásra kész csomagolóeszközből, nagycsomagolásból vagy IBC-ből és tartalmából áll (kivéve a rádioaktív anyagok szállítását). A fogalom kiterjed a gázok

szállítására használt, ezen szakasz szerinti tartályokra, valamint az olyan tárgyakra is, amelyek méretük, tömegük vagy kialakításuk folytán csomagolás nélkül vagy rekeszben, kosárban vagy rakodóeszközben szállíthatók. Ez a fogalom nem terjed ki azokra az árukra, amelyeket ömlesztve szállítanak, sem a tartányban szállított anyagokra.

***Megjegyzés**: A radioaktív anyagokra lásd a 2.2.7.2 bekezdést, a 4.1.9.1.1 pontot és a 6.4 fejezetet.*

Küldeménydarab tömege (csomagolás tömege): ellenkező meghatározás hiányában a küldeménydarab bruttó tömege.

Külső csomagolóeszköz: az összetett csomagolás vagy kombinált csomagolás külső védelme felszívó anyaggal, tömítőanyaggal és minden egyéb elemmel, ami szükséges a belső tartályok vagy belső csomagolóeszközök befogadásához és védelméhez.

L

Láda: fémből, fából, rétegelt falemezből, farostlemezből, papírlemezből, műanyagból vagy más alkalmas anyagból készült, négyszögletes vagy sokszög alakú oldalakkal rendelkező teljes falú csomagolóeszköz. Kis nyílások olyan célokra, mint a könnyebb megfogás vagy felnyitás vagy a besorolási követelmények kielégítése, engedélyezettek, amennyiben ezek nem befolyásolják a csomagolóeszköz integritását a szállítás alatt.

Légmentesen zárt tartány: folyékony anyagok szállítására szolgáló, legalább 4 bar nyomásra méretezett tartány, vagy szilárd (porszerű vagy szemcsés) anyagok szállítására szolgáló tartány - a tervezési nyomásától függetlenül -, amelynek nyílásai légmentesen zárva vannak, és:
– nincs rajta se biztonsági szelep, se hasadótárcsa vagy más hasonló biztonsági berendezés, se vákuumszelep, se kényszervezérlésű szellőzőszelep; vagy
– nincs rajta se biztonsági szelep, se hasadótárcsa vagy más hasonló biztonsági berendezés, de van rajta a 6.8.2.2.3 pont előírásának megfelelő vákuumszelep vagy kényszervezérlésű szellőzőszelep; vagy
– van rajta biztonsági szelep, ami előtt a 6.8.2.2.10 pont szerint hasadótárcsa van, de nincs rajta vákuumszelep, se kényszervezérlésű szellőzőszelep; vagy
– van rajta biztonsági szelep, ami előtt a 6.8.2.2.10 pont szerint hasadótárcsa van, és van rajta a 6.8.2.2.3 pont előírásának megfelelő vákuumszelep vagy kényszervezérlésű szellőzőszelep is.

Legnagyobb nettó tömeg: egyetlen csomagolás tartalmának legnagyobb tiszta tömege, vagy belső csomagolások és ezek tartalmának legnagyobb együttes tömege kg-ban.

Legnagyobb normál üzemi nyomás (a 7 osztály anyagainak szállításánál): a közepes tengerszint feletti levegőnyomást meghaladó azon legnagyobb nyomás, amely a biztonsági tartály belsejében a szállítás során fennálló környezeti feltételeknek megfelelő hőmérsékleti és napsugárzási viszonyok mellett, szellőztetés, segédrendszer általi külső hűtés vagy szállítás közbeni üzemi ellenőrzés nélkül egy év alatt kialakulhat.

Legnagyobb űrtartalom: a tartály vagy csomagolóeszköz (beleértve az IBC-t és a nagycsomagolást is) legnagyobb befogadóképessége m3-ben vagy literben.

Legnagyobb üzemi nyomás (túlnyomás):
a következő három érték közül a legnagyobb:
a) a tartányban a töltés során megengedett legnagyobb tényleges nyomás (legnagyobb megengedett töltési nyomás);
b) a tartányban az ürítés során megengedett legnagyobb tényleges nyomás (legnagyobb megengedett ürítési nyomás);
c) az a tényleges túlnyomás, amelyet a tartányra annak tartalma (beleértve azokat az idegen gázokat is, amelyeket tartalmazhat) a legnagyobb üzemi hőmérsékleten fejt ki.
Hacsak a 4.3 fejezetben levő különleges előírások másként nem rendelkeznek, az üzemi nyomás (túlnyomás) számszerű értéke nem lehet kisebb, mint a tartalom gőznyomása (abszolút nyomása) 50°C-on.
A biztonsági szelepekkel (hasadótárcsával vagy anélkül) felszerelt tartányok esetén azonban a legnagyobb üzemi nyomásnak (túlnyomásnak) a biztonsági szelepekre előírt nyitónyomással kell egyenlőnek lennie. Ez a követelmény nem vonatkozik a 2 osztály sűrített, cseppfolyósított és oldott gázainak szállítására szolgáló tartányokra.

Megjegyzés 1*: A mobil tartányokra lásd a 6.7 fejezetet.*

Megjegyzés 2*: A zárt mélyhűtő tartályokra lásd a 6.2.1.3.6.5 ponthoz fűzött megjegyzést.*

Leszerelhető tartány: a vasúti kocsi különleges építésmódjához illeszkedő tartány, arról csak a rögzítőberendezések oldása után vehető le.

Lobbanáspont: egy folyékony anyag azon legalacsonyabb hőmérséklete, amelynél gőzei a levegővel gyúlékony keveréket alkotnak.

M

m.n.n. – lásd ***m.n.n. tétel***

m.n.n. (másként meg nem nevezett) ***tétel***: olyan gyűjtőmegnevezés, amelyhez olyan anyagok, keverékek, oldatok vagy tárgyak rendelhetők, amelyek
a) nincsenek a 3.2 fejezet „A" táblázatában név szerint megemlítve; és
b) az m.n.n. tétel megnevezésének, osztályának, osztályozási kódjának és csomagolási csoportjának megfelelő kémiai, fizikai és/vagy veszélyes tulajdonságokkal rendelkeznek.

MEG-konténer: lásd ***többelemes gázkonténer***

Megengedett legnagyobb bruttó tömeg:
a) (a hajlékony falú IBC-ket kivéve, minden más IBC típusnál) az IBC, az üzemi és a szerkezeti szerelvények tömegének, valamint a legnagyobb nettó

rakomány tömegnek az összege;
b) (tartányoknál) a tartány saját tömege és a szállításra megengedett legnagyobb rakomány össztömege.

***Megjegyzés**: A mobil tartányokra lásd a 6.7 fejezetet.*

Megengedett legnagyobb rakomány (hajlékony falú IBC-knél): az a legnagyobb nettó tömeg, amelyre az IBC-t kialakították és amelynek szállítására engedélyezték.

Megfelelőség biztosítása (radioaktív anyagoknál): az illetékes hatóság által alkalmazott rendszeres intézkedési program, amelynek célja annak biztosítása, hogy az SZMGSZ 2. sz. Mellékletének követelményei a gyakorlatban megvalósuljanak.

Megfelelőség-értékelés: egy termék megfelelőségének ellenőrzése az 1.8.6 és az 1.8.7 szakasznak a típusjóváhagyásra, a gyártás felügyeletére és az üzembe helyezés előtti vizsgálatra vonatkozó előírásai szerint.

Megtartó rendszer (a 7 osztály anyagainak szállításánál): a hasadóanyagnak és a csomagolási elemeknek a tervező által meghatározott és az illetékes hatóság által jóváhagyott együttese, amelynek feladata a kritikussági biztonság fenntartása.

Mélyhűtő tartály: szállításra használt, hőszigetelt, nyomástartó tartály mélyhűtött, cseppfolyósított gázokhoz, legfeljebb 1000 liter űrtartalommal (víztöltet szerint).

Merev belső tartály (összetett IBC-knél): olyan tartály, amely üres állapotban, a zárószerkezet helyre tétele és a külső burkolat segítsége nélkül is megtartja szokásos alakját. Minden belső tartályt, amely nem „merev", „hajlékony falú"-nak kell tekinteni.

Merev falú IBC rendszeres karbantartása a fém, merev falú műanyag és összetett IBC-ken a következő, rendszeresen elvégzett munkákat jelenti:
a) tisztítás;
b) a zárószerkezetek (beleértve a hozzátartozó tömítéseket) vagy az üzemi szerelvények eltávolítása és visszahelyezése vagy a gyártó eredeti előírásainak megfelelővel való cseréje, feltéve, hogy az IBC tömörségét ellenőrzik; vagy
c) a veszélyes áru megtartására vagy az ürítési nyomás fenntartására közvetlenül nem szolgáló szerkezeti szerelvények kijavítása (pl. a tartólábak, emelő tartozékok helyreigazítása), hogy megegyezzenek a gyártási típussal, amennyiben ez az IBC megtartó funkcióját nem befolyásolja.

Merev falú műanyag IBC: merev műanyag testből álló IBC, amely vázszerkezettel rendelkezhet, és a megfelelő üzemi szerelvényekkel látható el.

Minőségbiztosítás: bármely szervezet vagy szerv által alkalmazott rendszeres ellenőrzési és felügyeleti program, amelynek célja annak biztosítása, hogy az SZMGSZ 2. sz. Mellékletének biztonsági előírásai a gyakorlatban megvalósuljanak.

Minta (a 7 osztály anyagainak szállításánál): valamely különleges formájú radioaktív anyag, kis mértékben diszpergálódó radioaktív anyag, küldeménydarab vagy csomagolás leírása, ami lehetővé teszi az ilyen tárgy pontos azonosítását. A leíráshoz adatlapok, szerkezeti rajzok, az előírásokkal való egyezőséget tanúsító jelentések és más mértékadó dokumentumok tartozhatnak.

Mobil tartány: a 6.7 fejezetben, ill. az IMDG Kódexben található meghatározás szerinti, multimodális tartány, amelyhez a 3.2 fejezet „A" táblázat 10 oszlopában mobil tartány utasítás (T-jel) van feltüntetve; amennyiben a 2 osztály anyagainak szállítására használják, 450 liternél nagyobb befogadóképességű.

Műanyag – alakítható polimer anyag.

Műanyagszövet (hajlékony falú IBC-knél): alkalmas műanyagból álló nyújtott szalagokból vagy monoszálakból készült anyag.

Műszaki megnevezés: elfogadott kémiai - adott esetben biológiai - megnevezés, vagy a tudományos és műszaki kézikönyvekben, folyóiratokban és egyéb szakirodalomban jelenleg használt, egyéb megnevezés (lásd a 3.1.2.8.1.1 pontot).

N

Nagycsomagolás: olyan csomagolóeszköz, amelynél a belső csomagolások vagy tárgyak egy külső csomagolóeszközbe vannak helyezve és
a) gépi mozgatásra alkalmas kivitelű; és
b) amelynek befogadóképessége meghaladja a 400 kg nettó tömeget, ill. a 0,45m3-t, de legfeljebb 3 m3.

Nagykonténer:
a) olyan konténer, amely nem felel meg a kiskonténer meghatározásának;
b) „A Biztonságos Konténerekről szóló 1972. évi Nemzetközi Egyezmény (CSC)" értelmében: olyan méretű konténer, amelynek az alsó négy sarokkal behatárolt területe
legalább 14 m^2 (150 négyzetláb); vagy
legalább 7 m^2 (75 négyzetláb), ha felső sarokelemekkel rendelkezik.

Megjegyzés*: Az SZMGSZ 2. sz. Melléklete keretében a „nagykonténer" fogalom magában foglalja továbbá az SZMGSZ 8. sz. Mellékletében szereplő „közepes konténer" fogalmát.*

Nagyméretű csomagolóeszköz (IBC): a 6.1 fejezetben meghatározott csomagolóeszköztől eltérő, merev vagy hajlékony falú, szállítható csomagolóeszköz, amelynek
a) űrtartalma
– nem haladja meg a 3 m3-t a II és a III csomagolási csoportba tartozó, szilárd és folyékony anyagok esetében;

– nem haladja meg az 1,5 m3-t az I csomagolási csoportba tartozó, szilárd anyagok esetében, ha azok hajlékony falú, merev falú műanyag, összetett, papírlemez vagy fa IBC-kbe vannak csomagolva;
– nem haladja meg a 3 m3-t az I csomagolási csoportba tartozó, szilárd anyagok esetében, ha azok fém IBC-kbe vannak csomagolva;
– nem haladja meg a 3 m3-t a 7 osztály radioaktív anyagai esetében;
b) gépi mozgatásra alkalmas kivitelű;
c) a szállítás és kezelés során fellépő erőhatásoknak oly módon áll ellen, mint azt a 6.5 fejezet szerinti próbák meghatározzák. (lásd még „fa IBC", „merev falú műanyag IBC", „papírlemez IBC", „fém IBC", „hajlékony falú IBC", és „összetett IBC műanyag belső tartállyal").

***Megjegyzés 1**: A 6.7 fejezet előírásainak megfelelő mobil tartányok, ill. a 6.8 fejezet előírásainak megfelelő tankkonténerek nem tekinthetők IBC-knek.*

***Megjegyzés 2**: A 6.5 fejezet előírásainak megfelelő IBC-k az SZMGSZ 2. sz. Melléklete értelmében nem tekinthetők konténereknek.*

Nagypalack (a 2 osztályban): varrat nélküli, szállításra használt, nyomástartó tartály 150 liternél nagyobb, de legfeljebb 3000 liter űrtartalommal.

NY

Nyitott kocsi – tető nélküli kocsi.

Nyomástartó tartály: gyűjtőfogalom, amelyhez a palackok, a nagypalackok, a gázhordók, a zárt mélyhűtő tartályok és a palackkötegek tartoznak.

O

„Offshore" ömlesztettáru-konténer: olyan többször használható ömlesztettáru-konténer, amelyet speciálisan nyílt tengeri létesítményekhez, létesítményektől, ill. létesítmények közötti szállításra terveztek. Az „offshore" ömlesztettáru-konténert a nyílt tengeren kezelt „offshore" konténerekre vonatkozó jóváhagyási útmutató szerint kell tervezni és gyártani, amit a Nemzetközi Tengerészeti Szervezet (IMO) MSC/Circ.860 dokumentuma tartalmaz.

Orsó (az 1 osztályban): műanyagból, fából, papírlemezből, fémből vagy egyéb alkalmas anyagból készített eszköz központi tengellyel és a tengely mindkét végén oldalsó tárcsával vagy anélkül. Az anyagok és tárgyak a tengely köré tekercselhetők és azokat az oldalsó tárcsák tarthatják meg.

Ö

ÖBH: lásd ***öngyorsuló bomlási hőmérséklet***.

Ömlesztett szállítás: csomagolatlan szilárd anyagok vagy tárgyak szállítása kocsikban vagy konténerekben. A fogalom nem vonatkozik sem a csomagolt árukra (küldeménydarabokra), sem a tartányokban szállított anyagokra.

Öngyorsuló bomlási hőmérséklet (ÖBH): az a legalacsonyabb hőmérséklet, amelynél a szállítás során használt csomagolásban levő anyagnál az öngyorsuló bomlás bekövetkezhet. Az ÖBH meghatározására vonatkozó követelményeket és a zárt térben történő hevítés hatását a Vizsgálatok és kritériumok kézikönyv II. része tartalmazza.

Összetett (műanyag) ***csomagolóeszköz***: belső műanyag tartályból és külső (fém, papírlemez, rétegelt falemez stb.) csomagolóeszközből álló csomagolás. Ez a csomagolóeszköz, ha egyszer már összeállították, szétválaszthatatlan marad, így töltik, raktározzák, szállítják és ürítik is.

Megjegyzés*: Lásd az „Összetett (üveg, porcelán, kőagyag) csomagolóeszköz”-höz fűzött megjegyzést.*

Összetett (üveg, porcelán, kőagyag) ***csomagolóeszköz***: belső üveg, porcelán- vagy kőagyag tartályból és külső (fém, fa, papírlemez, műanyag, habosított műanyag stb.) csomagolóeszközből áll. Ez a csomagolóeszköz, ha egyszer összeállították, szétválaszthatatlan marad, így töltik, raktározzák, szállítják és ürítik.

Megjegyzés*: Egy „összetett csomagolóeszköz" „belső elemét" a szokásos körülmények között „belső tartálynak" nevezik. Például egy 6HA1 típusú összetett (műanyag) csomagolóeszköz „belső eleme" egy ilyen fajta „belső tartály", mivel ezt a szokásos körülmények között nem arra alakították ki, hogy „külső csomagolás" nélkül „befogadó" funkciót lásson el, és így nem „belső csomagolásról" van szó.*

Összetett IBC műanyag belső tartállyal: olyan IBC, amely merev külső burkolatot képező vázszerkezetből áll, amely a műanyag belső tartályt, valamint a megfelelő üzemi és szerkezeti szerelvényeket veszi körül. Kialakítása olyan, hogy a belső tartály és a külső burkolat összeszerelve szétválaszthatatlan egységet képez és így töltik, tárolják, szállítják vagy ürítik.

Megjegyzés*: A „műanyag" az összetett IBC-knél a belső tartállyal kapcsolatosan használva az egyéb polimer anyagokat, mint pl. a gumit is jelenti.*

Ömlesztettáru-konténer: olyan megtartó rendszer (beleértve mindenfajta bélést és bevonatot), amely a vele közvetlenül érintkező szilárd anyag szállítására szolgál. A csomagolóeszközök, IBC-k, nagycsomagolások és tartányok nem tartoznak ide.
Az ömlesztettáru-konténer
– tartós jellegű és ennek megfelelően elég szilárd ahhoz, hogy ismételten felhasználható legyen;
– kifejezetten úgy van kialakítva, hogy megkönnyítse az áruknak egy vagy több szállítási móddal - a rakomány megbontása nélkül - történő szállítását;
– a könnyű kezelhetőséget lehetővé tevő elemekkel van ellátva;
– befogadóképessége legalább 1,0 m^3.

Ömlesztettáru-konténer lehet pl. konténer, „offshore" ömlesztettáru-konténer, billenőputtony, ömlesztettáru-siló, cserefelépítmény, konténerteknő, görgős konténer, a kocsi rakodótere.

P

Palack: legfeljebb 150 liter űrtartalmú, nyomástartó, szállításra használt tartály (lásd még palackköteg)

Palackköteg: szállításra használt, szerkezeti egységbe épített palackok, amelyek egymással gyűjtőcsővel vannak összekötve és szilárdan egymáshoz vannak erősítve. A palackok együttes űrtartalma legfeljebb 3000 liter (víztöltet szerint) lehet, a 2 osztály mérgező (a 2.2.2.1.3 pont szerint T betűvel kezdődő osztályozási kód alá tartozó) gázainak szállítására használt palackkötegek űrtartalma azonban legfeljebb 1000 liter (víztöltet szerint) lehet.

Papírlemez IBC: papírlemez testből különálló fenékkel és tetővel vagy anélkül, szükség esetén béléssel (de nem belső csomagolással), és megfelelő szerkezeti és üzemi szerelvényekből álló IBC.

Ponyvás kocsi – a berakott áru védelme érdekében ponyvával ellátott nyitott kocsi.

Ponyvás konténer – a berakott áru védelme érdekében ponyvával ellátott nyitott konténer.

Portömör csomagolóeszköz: olyan csomagolóeszköz, amely nem engedi át a szilárd tartalmat, beleértve a szállítás alatt keletkező finom szilárd anyagot is.

Próbanyomás: az üzembe helyezés előtti, ill. az időszakos vizsgálat alkalmával végzett nyomáspróba során kifejtett nyomás.

Megjegyzés*: A mobil tartányokra lásd a 6.7 fejezetet.*

R

Radioaktív tartalom (a 7 osztály anyagainak szállításánál): a csomagolásban együtt levő radioaktív anyag bármely szennyezett vagy felaktivált szilárd vagy folyékony anyaggal és gázzal.

Referencia acél: a 370 N/mm2 szakítószilárdságú és 27% szakadási nyúlású acél.

Rekesz: rácsos kialakítású (nem teljes falú) külső csomagolóeszköz.

RID: a Veszélyes Áruk Nemzetközi Vasúti Fuvarozásáról szóló Szabályzat (RID), amely a Nemzetközi Vasúti Fuvarozási Egyezmény (COTIF) C Függeléke.

Rögzített tartány: szerkezetileg tartósan a vasúti kocsira szerelt, legalább 1000 liter befogadóképességű tartány (a kocsi ily módon tartálykocsivá válik) vagy egy ilyen kocsi alvázának elválaszthatatlan részét képező tartány.

S

Sugárzási szint (a 7 osztály anyagainak szállításánál): a megfelelő sugárzásra vonatkozó dózis-teljesítmény millisievert per óra egységben megadva.

SZ

Szabályozási hőmérséklet: az a legmagasabb hőmérséklet, amelyen a szerves peroxid vagy az önreaktív anyag biztonságosan szállítható.

Szállítás (fuvarozás): a veszélyes áru helyváltoztatása, beleértve a közlekedési okokból történő megállásokat, ill. minden olyan, közlekedési szempontból szükségessé vált időszakot a helyváltoztatás előtt, alatt és után, amely alatt a veszélyes áru a kocsiban, tartányban vagy konténerben van. Ez a fogalom kiterjed a veszélyes áruk átmeneti tárolására is a közlekedési ágak, ill. a közlekedési eszközök váltásánál (átrakás, rendezés). Ezt az előírást azzal a feltétellel kell alkalmazni, hogy az áru átvételének és kiszolgáltatásának helyét feltüntető fuvarokmányt kérésre bemutatják, ill. a küldeménydarabokat vagy a tartányokat közbenső raktározás során nem nyitják fel, kivéve, ha az illetékes hatóságok ellenőrzik.

Szállítási mutatószám (TI) küldeménydarabhoz, egyesítőcsomagoláshoz, konténerhez vagy csomagolatlan LSA-I vagy SCO-I küldeményhez (a 7 osztály anyagainak szállításánál): olyan szám, amelyet a besugárzás ellenőrzésére használnak. A TI az angol «Transport Index» fogalom rövidítése.

Szállító (fuvarozó): az a vállalkozás, amely a szállítási műveletet végrehajtja a fuvarozási szerződés alapján.

Szállítóállvány (2 osztály): lásd ***Palackköteg***

Szerkezeti acél: a 360...440 N/mm2 közötti legkisebb szakítószilárdságú acél.

Megjegyzés*: A mobil tartányokra lásd a 6.7 fejezetet.*

Szerkezeti szerelvény:
a) tartányjármű vagy leszerelhető tartány esetében a tartány külső vagy belső erősítő- és rögzítő-, védő- vagy stabilizáló-elemei;
b) tankkonténer esetében a tartány külső vagy belső erősítő- és rögzítő-, védő- vagy stabilizáló-elemei;

Megjegyzés*: A mobil tartányokra lásd a 6.7 fejezetet.*

c) battériás jármű vagy MEG-konténer elemei esetében a tartány vagy a tartály külső vagy belső erősítő- és rögzítő-, védő- vagy stabilizáló-elemei;
d) hajlékony falú IBC-ket kivéve, minden más IBC típusnál a test erősítő-,

rögzítő-, kezelő-, védő- vagy stabilizáló-elemei (beleértve a belső műanyag tartállyal rendelkező összetett IBC-k esetében a rakodólap alapot is).

Szilárd anyag:
a) amelynek olvadáspontja vagy olvadás kezdőpontja 101,3 kPa nyomáson 20°C-nál magasabb; vagy
b) az ASTM D 4359-90 vizsgálati módszerrel meghatározva nem folyékony, vagy a 2.3.4 szakaszban leírt folyékonyság meghatározási vizsgálat (penetrométer eljárás) kritériumai szerint pasztaszerű.

T

Tálca (az 1 osztályban): fém, műanyag, papírlemez vagy más alkalmas anyagú lemez, amelyet a belső, a köztes vagy a külső csomagolásba helyeznek és azokba szorosan illeszkedik. A tálca felülete lehet alakos, hogy a csomagolások vagy tárgyak beültethetők, szilárdan rögzíthetők és egymástól elválaszthatók legyenek.

Tankkonténer: gáz alakú, folyékony, porszerű vagy szemcsés anyagok szállítására használt, a konténer meghatározásnak megfelelő szállítóeszköz, amely a tartányból és szerelvényeiből áll, beleértve azokat a szerelvényeket is, amelyek lehetővé teszik a tankkonténer helyváltoztatását egyensúlyhelyzete jelentős megváltoztatása nélkül; amennyiben a 2 osztály anyagainak szállítására használják, 0,45 m^3-nél (450 liternél) nagyobb befogadóképességű.

Megjegyzés*: A 6.5 fejezet előírásainak megfelelő IBC-k nem tekinthetők tankkonténereknek.*

Tankkonténer, mobil tartány vagy tartálykocsi üzemben tartója: az a vállalkozás, amelynek a nevén a tankkonténert, a mobil tartányt vagy a tartálykocsit nyilvántartásba vették.

Tartály: anyagok vagy tárgyak befogadására vagy tartására alkalmas befogadóedény, beleértve mindenfajta zárószerkezetét is. Ez a meghatározás a tartányokra nem vonatkozik (lásd még „Mélyhűtő tartály”, „Belső tartály”, „Nyomástartó tartály”, „Merev belső tartály” és „Gázpatron”).

Tartály (az 1 osztályban): köztes vagy belső csomagolásként használt láda, palack, hordó, kanna, doboz és hüvely, beleértve mindenféle zárószerkezetüket.

Tartály névleges űrtartalma: a teljesen feltöltött tartályban található veszélyes áru literben kifejezett névleges térfogata. A sűrített gázok tartályainál ez megegyezik a víztöltet térfogatával.

Tartálykocsi – a kocsi alvázán rögzített, egy vagy több tartánnyal rendelkező kocsi, amely folyékony, gáznemű, porszerű vagy szemcsés anyagok fuvarozására használnak.

Megjegyzés*: A „tartálykocsi" fogalom kiterjed a rögzített tartányokra és a leszerelhető tartányos kocsikra.*

Tartány: maga a tartányköpeny, beleértve annak üzemi és szerkezeti szerelvényeit. Ahol a tartány szó önmagában szerepel, tartálykocsit, tankkonténert, rögzített tartányt, mobil tartányt vagy leszerelhető tartányt jelent az ebben a részben szereplő meghatározás szerint, ill. olyan tartányt, amely a battériás jármű vagy a MEG-konténer elemét képezi.

Megjegyzés*: A mobil tartányokra lásd a 6.7.4.1 bekezdést.*

Tartány, ill. tartánykamra befogadóképessége (űrtartalma): a tartány, ill. tartánykamra teljes belső térfogata, literben vagy m3-ben kifejezve. Ha a tartányt, ill. tartánykamrát az alakja vagy a szerkezeti kialakítása miatt nem lehet teljesen feltölteni, akkor a töltési fok meghatározásához és a tartány jelölésénél a csökkentett befogadóképességet kell alapul venni.

Tartányköpeny: az anyagot tartalmazó burkolat (beleértve a nyílásokat és zárószerkezeteiket).

Megjegyzés 1*: A tartályokra lásd: Tartály.*

Megjegyzés 2*: A mobil tartányokra lásd a 6.7 fejezetet.*

Tartányos cserefelépítmény: a tartányos cserefelépítmény tankkonténernek tekintendő.

Tartány-vizsgálati könyv (gépkönyv): olyan dokumentáció, amely tartalmazza a tartányra, battériás járműre, ill. MEG-konténerre vonatkozóan az összes fontos műszaki adatot, mint például a 6.8.2.3, a 6.8.2.4 és a 6.8.3.4 bekezdésben említett bizonyítványokat, ill. tanúsítványokat.

Teljes rakomány: egyetlen feladótól származó rakomány, amely részére egy jármű vagy nagykonténer kizárólagos használatra van fenntartva, és amelynek be- és kirakását a feladó vagy a címzett utasításai szerint végzik.

Megjegyzés*: A 7 osztálynál a megfelelő kifejezés a „kizárólagos használat”.*

Tervezési nyomás: elméleti nyomás, amely a szállított anyag veszélyességi foka szerint meghaladhatja vagy alulmúlhatja az üzemi nyomást. A tervezési nyomás csak a tartány falvastagságának meghatározására való a külső és belső erősítőelemek figyelembe vétele nélkül.

Megjegyzés*: A mobil tartányokra lásd a 6.7 fejezetet.*

Test (az összetett IBC-ket kivéve minden más IBC típusnál): maga a tartály, beleértve a nyílásokat és azok zárószerkezeteit, de kizárva az üzemi szerelvényeket.

Többelemes gázkonténer (MEG-konténer): olyan szállítóeszköz, amelynek egymással gyűjtőcsővel összekötött és vázra szerelt elemei vannak. A következő elemek tekinthetők a többelemes gázkonténer elemeinek: palackok,

nagypalackok, gázhordók, palackkötegek és a 2 osztály gázainak szállítására készült, 450 liternél nagyobb befogadóképességű tartányok.

***Megjegyzés**: Az UN MEG-konténerekre lásd a 6.7 fejezetet.*

Töltési fok: a gáz tömegének és a felhasználásra kész nyomástartó tartályt teljesen kitöltő víz tömegének aránya 15 °C-on.

Töltési nyomás: az a legnagyobb nyomás, amely a tartányban a nyomás alatti töltéskor ténylegesen fellép.

Töltő: bármely vállalkozás, amely a veszélyes árut tartányba (tankkonténerbe, mobil tartányba vagy leszerelhető tartányba), battériás jármű tartályaiba vagy MEG-konténerbe tölti, ill. az ömlesztett veszélyes árut kocsiba vagy konténerbe rakja.

Tömörségi próba: tartányok, csomagolóeszközök vagy IBC-k, szerelvények és zárószerkezetek szivárgásmentességének meghatározására szolgáló vizsgálat.

***Megjegyzés**: A mobil tartányokra lásd a 6.7 fejezetet.*

U

UIC: Union Internationale des Chemins de Fer (Nemzetközi Vasútegylet), (UIC, 16 rue Jean Rey, F-75015 Paris, France).

UN szám (azonosító szám): az anyagok és tárgyak négyjegyű azonosító száma, amely az „ENSZ Minta Szabályzat"-ból származik.

UNECE: United Nations Economic Commission for Europe (ENSZ Európai Gazdasági Bizottság), (UNECE, Palais des Nations, 8-14 avenue de la Paix, CH-1211 Geneva 10, Switzerland).

Ü

Ürítési nyomás: az a legnagyobb nyomás, amely a tartányban a nyomás alatti ürítéskor ténylegesen fellép.

Üzemi nyomás: a sűrített gáz állandósult nyomása a megtöltött nyomástartó tartályban 15°C referencia hőmérsékleten.

***Megjegyzés**: Tartányokra lásd a «Legnagyobb üzemi nyomás (túlnyomás)» fogalmát.*

Üzemi szerelvények:
a) tartányoknál a töltő- és ürítő-, a szellőző-, a biztonsági, a fűtő- és hőszigetelő berendezések, valamint a mérőeszközök;

***Megjegyzés**: A mobil tartányokra lásd a 6.7 fejezetet.*

b) battériás kocsi vagy MEG-konténer elemeinél a töltő-, ürítő- és biztonsági berendezések, az összekötő csövek, valamint a mérőeszközök;
c) IBCk-nél a töltő- és ürítő-, a nyomáscsökkentő-, szellőző-, a fűtő- és hőszigetelőberendezések, valamint a mérőeszközök.

V

Vákuum-szelep: nyomáskülönbség hatására automatikusan működésbe lépő, rugóterhelésű szerkezet, amelynek feladata a nem megengedett vákuum kialakulásának megakadályozása a tartányban.

Vállalkozás: a természetes személy vagy jogi személy, függetlenül attól, hogy folytat-e jövedelemszerző tevékenységet; a jogi személyiség nélküli társaság vagy személyek társulása, függetlenül attól, hogy folytat-e jövedelemszerző tevékenységet; a hivatalos testületet, függetlenül attól, hogy rendelkezik-e jogi személyiséggel, vagy hogy jogi személyiséggel rendelkező hatóságtól függ-e.

Vasúti infrastruktúra: a rögzített berendezések, épületek, rendszerek, területrészek összessége a vasúti kisajátítási területeket is beleértve, amelyek a vasút működéséhez szükségesek.

Vasúti infrastruktúra üzemeltetője (pályavasút): vállalkozás, amely a vasúti infrastruktúra kiszolgálásáért és fejlesztéséért felel, valamint irányítja az ellenőrzési és biztonsági rendszereket.

Védett IBC (fém IBC-nél): az ütközéssel szembeni kiegészítő védelemmel ellátott IBC, ez a védelem lehet pl. többrétegű (szendvicsszerkezetű) vagy kettős falú konstrukció vagy fémrácsos vázszerkezet.

Veszélyes áruk – olyan anyagok és tárgyak, amelyek a szállítás, rakodás, árukezelés, ill. tárolás során robbanásveszéllyel, tűzveszéllyel járhatnak, a műszaki berendezésekben vagy más árukban kárt okozhatnak, továbbá halált, sérüléseket, mérgezést, megégést, sugárártalmat vagy emberek és állatok megbetegedését okozhatják. A veszélyes árukhoz tartoznak azok az anyagok és tárgyak, amelyek szállítását az SZMGSZ 2. sz. Melléklete tiltja vagy csak az SZMGSZ 2. sz. Mellékletében előírt feltételekkel engedi meg.

Veszélyes reakció:
a) égés és/vagy jelentős hőfejlődés;
b) gyúlékony, fojtó hatású, gyújtó hatású (oxidáló) és/vagy mérgező gázok fejlődése;
c) maró anyagok képződése;
d) vegyileg nem állandó anyagok képződése; vagy
e) veszélyes nyomásnövekedés (csak tartányoknál).

Vészhőmérséklet (szerves peroxidoknál és önreaktív anyagoknál) – az a hőmérséklet, amelynél a hőmérséklet-szabályozás megszűnése esetén a vészhelyzeti eljárásokat alkalmazni kell, hogy elkerüljék a szerves peroxid, ill. önreaktív anyag szállítása alatt veszélyes reakciók bekövetkeztét.

Visszaforgatott műanyag: használt ipari csomagolóeszközökből visszanyert anyag, melyet új csomagolóeszközzé való feldolgozásához megtisztítanak és előkészítenek.

Vizsgálatok és kritériumok kézikönyv: az ENSZ „Ajánlások a veszélyes áruk szállítására, Vizsgálatok és kritériumok kézikönyv" negyedik javított kiadása (az ST/SG/AC.10/11/Rev.4/Amend.1. és az ST/SG/AC.10/11/Rev.4/Amend.2 jelű dokumentummal módosított ST/SG/AC.10/11/Rev.4)

Vizsgáló szervezet: az illetékes hatóság által elismert, független ellenőrző és vizsgáló szerv vagy szervezet.

Z

Zárószerkezet: a tartály nyílását záró szerkezet.

Zárt konténer teljesen zárt, szilárd tetejű, oldalfalú, végfalú és padlójú konténer. Ide tartozik az a nyitható tetejű konténer is, amelynek teteje a szállítás alatt zárva van.

ZS

Zsák: papírból, műanyag fóliából, textilből, szövött anyagból vagy más alkalmas anyagból készült hajlékony csomagolóeszköz.

1.2.2. MÉRTÉKEGYSÉGEK

1.2.2.1 Az SZMGSZ 2. sz. Mellékletében a következő mértékegységek alkalmazhatóak [a)]:

Fizikai mennyiség	SI-egység	Egyéb engedélyezett mértékegység	A mértékegységek közötti arány
Hosszúság	m (méter)	-	-
Terület, felület	m^2 (négyzetméter)	-	-
Térfogat	m^3 (köbméter)	l (liter)	1 l = 10^{-3} m^3
Idő	s (másodperc)	min (perc) h (óra) d (nap)	1 min = 60 s 1 h = 3600 s 1 d = 86 400 s
Tömeg	kg (kilogramm)	g (gramm) t (tonna)	1 g = 10^{-3} kg 1 t = 10^3 kg
Sűrűség	kg/m^3	kg/l	1 kg/l = 103 kg/m^3
Hőmérséklet	K (Kelvin)	°C (Celsius-fok)	0°C = 273,15 K
Hőmérséklet-különbség	K (Kelvin)	°C (Celsius-fok)	+/-1°C = 1 K
Erő	N (Newton)	–	1 N = 1 kg·m/s^2
Nyomás	Pa (Pascal)	bar (bar)	1 Pa = 1 N/m^2 1 bar = 105 Pa
Mechanikai feszültség	N/m^2	N/mm^2	1 N/mm^2 = 1 MPa

Munka Energia Hőmennyiség	J (Joule)	kWh (kilowattóra) eV (elektronvolt)	1 J = 1 N·m = 1 W·s 1 eV = $0{,}1602 \cdot 10^{-18}$ J
Teljesítmény	W (Watt)	-	1 W = 1 J/s = 1 N·m/s
Kinematikai viszkozitás	m^2/s	mm^2/s	1 mm^2/s = 10^{-6} m^2/s
Dinamikai viszkozitás	Pa·s	mPa·s	1 mPa·s = 10^{-3} Pa·s
Aktivitás	Bq (Becquerel)	–	–
Dózisegyenérték	Sv (Sievert)	–	–

[a)] A korábbi, már nem törvényes mértékegységekkel adott mennyiség értékek törvényes mértékegységű értékre való átszámításához a következő kerekített értékeket kell alkalmazni:

Erő
1 kg = 9,807 N
1 N = 0,102 kg

Mechanikai feszültség
1 kg/mm2 = 9,807 N/mm^2
1 N/mm2 = 0,102 kg/mm^2
1 N/mm2 = 1 MPa = 10^6 Pa

Nyomás
1 Pa = 1 N/m^2 = 10^{-5} bar = 1,02·10-5 kg/cm^2 = $0{,}75 \cdot 10^{-2}$ torr
1 bar = 10^5 Pa = 1,02 kg/cm^2 = 750 torr
1 kg/cm^2 = $9{,}807 \cdot 10^4$ Pa = 0,9807 bar = 736 torr
1 torr = $1{,}33 \cdot 10^2$ Pa = $1{,}33 \cdot 10^{-3}$ bar = $1{,}36 \cdot 10^{-3}$ kg/cm^2

Munka, energia, hőmennyiség
1 J = 1 N·m = $0{,}278 \cdot 10^{-6}$ kW·h = 1,102 kg·m = $0{,}239 \cdot 10^{-3}$ kcal
1 kW·h = $3{,}6 \cdot 10^6$ J = $367 \cdot 10^3$ kg·m = 860 kcal
1 kg·m = 9,807 J = $2{,}72 \cdot 10^{-6}$ kW·h = $2{,}34 \cdot 10^{-3}$ kcal
1 kcal = $4{,}19 \cdot 10^3$ J = $1{,}16 \cdot 10^{-3}$ kW·h = 427 kg·m

Teljesítmény
1 W = 0,102 kg·m/s = 0,86 kcal/h
1 kg·m/s = 9,807 W = 8,43 kcal/h
1 kcal/h = 1,16 W = 0,119 kg·m/s

Kinematikai viszkozitás
1 m^2/s = 10^4 St (Stokes)
1 St = 10-4 m^2/s

Dinamikai viszkozitás
1 Pa·s = 1 N·s/m2 = 10 P (Poise) = 0,102 $kg \cdot s/m^2$
1 P = 0,1 Pa·s = 0,1 $N \cdot s/m^2$ = $1{,}02 \cdot 10^{-2}$ $kg \cdot s/m^2$
1 $kg \cdot s/m^2$ = 9,807 Pa·s = 9,807 $N \cdot s/m^2$ = 98,07 P

[b)] A Nemzetközi mértékegységrendszer (SI) az Általános Súly- és Mértékügyi Értekezlet határozatainak eredménye (Cím: Pavillon de Breteuil, Parc de St-Cloud, F–92 310 Sévres).

A mértékegységek többszöröseit és törtrészeit a mértékegységek jele elé tett, egy szorzót jelentő, következő prefixumok (SI-prefixumok) egyikével lehet képezni.

Szorzó			A prefixum neve	A prefixum jele
1 000 000 000 000 000 000 =	10^{18}	trillió	exa	E
1 000 000 000 000 000 =	10^{15}	billiárd	peta	P
1 000 000 000 000 =	10^{12}	billió	tera	T
1 000 000 000 =	10^{9}	milliárd	giga	G
1 000 000 =	10^{6}	millió	mega	M
1 000 =	10^{3}	ezer	kilo	k
100 =	10^{2}	száz	hekto	h
10 =	10^{1}	tíz	deka	da
0,1 =		tized	deci	d
0,01 =	10^{-2}	század	centi	c
0,001 =	10^{-3}	ezred	milli	m
0,000 001 =	10^{-6}	milliomod	mikro	µ
0,000 000 001 =	10^{-9}	milliárdod	nano	n
0,000 000 000 001 =	10^{-12}	billiomod	piko	p
0,000 000 000 000 001 =	10^{-15}	billiárdod	femto	f
0,000 000 000 000 000 001 =	10^{-18}	trilliomod	atto	a

1.2.2.2 Kifejezett ellentétes meghatározás hiányában a „%" az SZMGSZ 2. sz. Mellékletében a következőket jelenti:

a) szilárd vagy folyékony anyagok keveréke, valamint oldatok és folyadékokkal átitatott szilárd anyagok esetén a keverék, az oldat vagy az átitatott anyag teljes tömegére vonatkoztatott tömeg%-ot;

b) sűrített gázkeverékek esetén: ha a töltés nyomásra történik, a térfogatarányt a gázkeverék teljes térfogatának százalékában megadva; vagy ha a töltés tömegre történik, a tömegarányt a gázkeverék teljes tömegének százalékában megadva;

c) cseppfolyósított gázkeverék, valamint oldott gázkeverék esetén: a tömegarányt a gázkeverék teljes tömegének százalékában megadva.

1.2.2.3 A tartályokra vonatkozó mindenféle nyomás (pl. próbanyomás, belső nyomás, a biztonsági szelepek nyitónyomása) mindig túlnyomásban van megadva (a légköri nyomáshoz viszonyított túlnyomásban); ezzel szemben a gőznyomás mindig abszolút nyomásban van kifejezve.

1.2.2.4 Ha az SZMGSZ 2. sz. Melléklete töltési fokot ír elő tartályokra vagy tartányokra, ez mindig 15°C anyaghőmérsékletre vonatkozik, kivéve, ha más hőmérséklet van megjelölve.

1.3 FEJEZET
A VESZÉLYES ÁRUK SZÁLLÍTÁSÁBAN RÉSZTVEVŐ SZEMÉLYEK KÉPZÉSE

1.3.1 ALKALMAZÁSI TERÜLET

A veszélyes áruk szállításával kapcsolatos munkakört ellátó személyeknek feladatukhoz és felelősségükhöz igazodó képzésben kell részesülniük a veszélyes árukra vonatkozó előírásokból. A veszélyes árukkal kapcsolatos közbiztonsági előírásokról szóló 1.10 fejezet képzési követelményeit is figyelembe kell venni[11].

Megjegyzés 1: *A fuvarozásban résztvevők képzése minden esetben a nemzeti törvények és szabályok előírásai szerint történik.*
Megjegyzés 2: *A biztonsági tanácsadó képzésére lásd az 1.8.3 szakaszt.*
Megjegyzés 3: *A 7 osztályra vonatkozó képzésre lásd az 1.7.2.5 bekezdést is.*
Megjegyzés 4: *A személyzetet még a veszélyes áruk szállításával kapcsolatos feladat megkezdése előtt kell a képzésben részesíteni.*

1.3.2 A KÉPZÉS JELLEGE

Az érintett személyek feladatához és felelősségéhez igazodva a következő képzés szükséges:

[1] *Az 1.10 fejezet előírásait csak akkor kell alkalmazni, ha azt a nemzeti törvények előírják.*

1.3.2.1 Általános tájékoztató oktatás

A személyzetnek meg kell ismernie a veszélyes áruk fuvarozására vonatkozó általános előírásokat.

1.3.2.2 Munkakörre (feladatra) *sza*kosított oktatás

A személyzetnek feladatával és felelősségével arányban meg kell ismernie a veszélyes áruk fuvarozására vonatkozó előírásokat.

Ha a veszélyes árut szállítási láncban továbbítják, a többi szállítási módra vonatkozó előírásokat is ismertetni kell a személyzettel.

Ezen kívül a fuvarozónak és a vasúti infrastruktúra üzemeltetőjének ki kell oktatnia személyzetét a szükséges szabályzatok és utasítások előírásaiból. Az oktatást alapozó és szakosító oktatás formájában kell nyújtani.

a) Alapozó oktatás a teljes személyzet számára:
A teljes személyzetet ki kell oktatni a veszélyességi bárcák, a narancssárga tábla és a megkülönböztető jelölések jelentésére. Ezenkívül a személyzettel meg kell ismertetni a szabálytalanságok jelentési eljárását.
b) Szakosító oktatás a veszélyes áruk fuvarozásában közvetlenül érintett üzemi személyzet számára:
Az előző a) pontban említett alapozó oktatáson kívül a személyzetet tevékenységüktől függően kell oktatásban részesíteni.

A szakosító oktatás témáit a személyzet számára az 1.3.2.2.1 pont szerinti csoportok és az 1.3.2.2.2 pont szerinti három kategória alapján kell meghatározni.

1.3.2.2.1 A személyzet csoportosítására a következő táblázat szolgál

Csoport	A kategória leírása	Személyzet
1	a veszélyes áruk fuvarozásában közvetlenül érintett üzemi személyzet	vontatójármű-vezetők, kocsirendezők, ill. ennek megfelelő felada-tot ellátó személyek
2	a veszélyes áruk fuvarozásához használt kocsik műszaki ellenőr-zéséért felelős személyzet	kocsivizsgálók, ill. ennek megfelelő feladatot ellátó személyek
3	a forgalmi és rendezési szolgálat irányításáért és ellenőrzéséért felelős személyzet, avasúti infrastruk-túra üzemeltetőjének vezetősége	forgalmi szolgálattevők, váltókezelők, irányítóközpontok személyzete, ill. ennek megfelelő feladatotellátó személyek

1.3.2.2.2 A szakosító oktatásnak legalább a következő témákra kell kiterjednie:

a) az 1 kategóriába tartozó vontatójármű-vezetők, ill. ennek megfelelő feladatot ellátó személyek esetén:
- a vonat összeállítására, a veszélyes áruk jelenlétére és azok vonaton

belüli helyére vonatkozó, szükséges információkhoz való hozzáférés módjai;
- szabálytalanságok esetén a kritikus helyzetek kezelése, intézkedések foganatosítása a saját vonatuk és a szomszédos vágányokon folyó forgalom védelmére.

Az 1 kategóriába tartozó kocsirendezők, ill. ennek megfelelő feladatot ellátó személyek esetén:
- az SZMGSZ 2. számú melléklet 13 és 15 számú tolatási bárcájának jelentése (lásd az 5.3.4.2 bekezdést) és a 7.5.6 szakaszt;
- az SZMGSZ 2. számú melléklet 7.5.3 szakasza szerinti védőtávolságok az 1 osztály áruinál;
- a szabálytalanságok felismerése;

b) a 2 kategóriába tartozó kocsivizsgálók, ill. ennek megfelelő feladatot ellátó személyek esetén:
- a PPV XII. melléklete (A teherkocsik műszaki vizsgálatainak feltételei) szerinti vizsgálatok végrehajtása;
- az 1.4.2.2.1 pontban meghatározott ellenőrzések;
- a szabálytalanságok fajtái;

c) a 3 kategóriába tartozó forgalmi szolgálattevők, váltókezelők, irányítóközpontok dolgozói, ill. ennek megfelelő feladatot ellátó személyek esetén:
- szabálytalanságok esetén a kritikus helyzetek kezelése;
- szabálytalanságok esetén, ill. vészhelyzetben az 1.11 fejezete szerinti belső veszélyelhárítási terv végrehajtása a rendezőpályaudvarokon.

1.3.2.3 Biztonsági képzés

A veszélyes áruk szállításával foglalkozó személyzetet ki kell oktatni a veszélyes áruk által képviselt veszélyekről, szállításuk feltételeiről, hogy a személyzet tudatában legyen a biztonságos árukezelés szabályainak és a veszélyhelyzet elhárítására teendő intézkedéseknek.

1.3.2.4 (fenntartva)

1.3.2.5 Ismeretfelújító oktatás

A személyzet oktatását ismeretfelújító oktatás keretében rendszeresen ki kell egészíteni az előírásokban történt változásokkal.

1.3.3 DOKUMENTÁLÁS

A veszélyes áruk szállításával kapcsolatos oktatásra vonatkozó iratokat a nemzeti törvények és szabályok előírásai szerint kell megőrizni.

1.4 FEJEZET
A RÉSZTVEVŐK BIZTONSÁGGAL KAPCSOLATOS KÖTELEZETTSÉGEI

1.4.1 ÁLTALÁNOS BIZTONSÁGI ELŐÍRÁSOK

1.4.1.1 A veszélyes áru fuvarozásában résztvevőknek megfelelő intézkedéseket kell tenniük a baleseti helyzet elkerülésére, amely anyagi károkhoz, emberek sérüléséhez és a környezet szennyezéséhez vezethet. Az SZMGSZ 2. számú mellékletének előírásait azonban mindenképpen be kell tartani.

1.4.1.2 Baleseti helyzet esetén annak jellegétől és mértékétől függően a résztvevőknek azonnal értesíteniük kell a megfelelő kárelhárító szolgálatokat és rendelkezésre kell bocsátaniuk a szükséges információkat, hogy megfelelően intézkedhessenek a baleseti helyzetet megszüntetése érdekében.

1.4.1.3 A veszélyes áruk fuvarozásra való felvételekor, ki- és berakásakor, valamint a szerelvények összeállításakor és a kocsik és konténerek szemrevételezésekor a belföldi jogszabályok és előírások szerinti biztonsági előírásokat kell alkalmazni.
Egyébként a veszélyes áruk fuvarozására az SZMGSZ előírásait kell alkalmazni.

1.4.2 A RÉSZTVEVŐK KÖTELEZETTSÉGE

***Megjegyzés**: A radioaktív anyagokra lásd még az 1.7.6 szakaszt is.*

1.4.2.1 Feladó

1.4.2.1.1 A veszélyes áru feladója csak olyan küldeményt adhat át fuvarozásra, amely megfelel az SZMGSZ 2. számú melléklete előírásainak. A feladóra az általános biztonsági előírások területén az alábbi kötelezettségek hárulnak:

a) meg kell győződnie arról, hogy a veszélyes áru az SZMGSZ 2. számú mellékletével összhangban van besorolva és fuvarozása engedélyezett;
b) be kell tartania a csomagolásra (küldeménydarabokra) és az együvé csomagolásra vonatkozó előírásokat;
c) be kell tartania a küldemény darabok jelölésére és bárcázására vonatkozó előírásokat;
d) át kell adnia a feladási állomás (fuvaroztató) részére minden egyes veszélyes áru küldeményhez az SZMGSZ előírásai szerint kiállított fuvarlevelet valamint a kísérő okmányokat (jóváhagyások, engedélyek, bejelentések, bizonyítványok stb.);
e) csak olyan csomagolóeszközöket, nagycsomagolásokat, IBC-ket és tartányokat (tartálykocsikat, leszerelhető tartányokat, battériás kocsikat, MEG-konténereket, mobil tartányokat és tankkonténereket) szabad használnia, amelyek jóvá vannak hagyva és az adott anyag szállítására alkalmasak, ill. el vannak látva az SZMGSZ 2. számú mellékletében előírt jelölésekkel;
f) be kell tartania a feladás módjára és a fuvarozási korlátozásokra vonatkozó előírásokat;
g) az üres tartálykocsikat, leszerelhető tartányokat, battériás kocsikat, mobil

tartányokat és tankkonténereket adott esetben meg kell tisztítania az árumaradványoktól és tisztítás után el kell távolítania (le kell takarnia) a tartányokon levő a veszélyességi bárcákat és narancssárga táblákat;

h) ha egy vasúti kocsiba vagy konténerbe különböző árut rak be, akkor be kell tartania az együvérakásra vonatkozóan a 7.5.2 szakasz szerinti előírásokat, valamint az élelmiszerektől és más fogyasztási cikkektől és takarmánytól való elkülönítésre vonatkozóan a 7.5.4 szakasz előírásait;

i) meg kell állapítania, hogy a tartányok műszaki és kereskedelmi szempontból alkalmasak-e az adott áru fuvarozására, valamint a magán illetve bérelt tartányokat megfelelő eszközökkel elő kell készítenie a berakáshoz;

j) meg kell győződnie arról, hogy a tartálykocsi, a leszerelhető tartány, a battériás kocsi, a mobil tartány, ill. a tankkonténer és a MEG-konténer időszakos vizsgálatának érvényességi ideje még nem járt le;

k) a tartálykocsit, a leszerelhető tartányt, a battériás kocsit, a mobil tartányt, ill. a tankkonténert csak olyan veszélyes áruval töltheti meg, amelynek szállítása ezekben a tartányokban engedélyezett, adott esetben betartva a szomszédos tartánykamrák veszélyes áruval való megtöltésére vonatkozó előírásokat;

l) be kell tartania a tartálykocsik, a leszerelhető tartányok, a battériás kocsik, a mobil tartányok, ill. a tankkonténerek legnagyobb és legkisebb töltési fokát;

m) a tartálykocsik, a leszerelhető tartányok, a battériás kocsik, a mobil tartányok, ill. a tankkonténerek megtöltése után meg kell győződnie zárószerkezetek légmentes zárásáról is;

n) biztosítania kell, hogy a tartányok külsején ne maradjon semmi a betöltött anyagból;

o) el kell helyeznie a kocsikra, a tartálykocsikra, a leszerelhető tartányokra, a battériás kocsikra, a mobil tartányokra, ill. a tankkonténerekre az 5.3 fejezet szerint előírt veszélyességi bárcákat, ill. narancssárga táblákat;

p) a veszélyes áruk kocsiba vagy konténerbe rakásakor be kell tartania a rakodás és a rakományrögzítés műszaki feltételeinek követelményeit;

q) amennyiben az árut a fuvarozás során az 1435 mm nyomközű vasúti kocsiból 1520 mm nyomközű vasúti kocsiba átrakják, biztosítania kell (pl. az átvevővel való megállapodás alapján), hogy a 7.5.11 fejezetben található „CW" betűkkel kezdődő kódok által előírt kiegészítő előírások követelményeit betartsák.

1.4.2.1.2 Ha a feladó más vállalatok (berakásért felelős, csomagoló stb.) szolgáltatásait veszi igénybe, meg kell győződnie arról, hogy azok az SZMGSZ 2. számú mellékletének előírásait betartják.

1.4.2.1.3 Ha a feladó nevében harmadik fél jár el, a feladónak írásban kell tájékoztatnia őt a veszélyes áru tulajdonságairól és rendelkezésére kell bocsátania a szükséges okmányokat kötelezettségei teljesítéséhez.

1.4.2.1.4 A feladónak be kell tartania a veszélyes áruk fuvarozási előírásait, különösen ami a fuvarlevélben az áru megnevezését, a bejegyzések helyességét és teljességét, a küldeménydarabok engedélyezett bruttó tömegét és a rakomány tömegét illeti.

1.4.2.1.5 Az említett előírások be nem tartása esetén a feladó viseli a felelősséget az ebből eredő minden következményért.

1.4.2.2 Szállító (fuvarozó)

1.4.2.2.1 A fuvarozóra az általános biztonsági előírások területén a veszélyes áru fuvarozásra történő átvétele és a fuvarozás során az alábbi kötelezettségek hárulnak:

a) meg kell győződnie arról, hogy a fuvarozásra átadott veszélyes áru az SZMGSZ 2. számú melléklete előírásainak megfelel;
b) meg kell győződnie arról, hogy a fuvarozási okmányokat a feladó az SZMGSZ előírásainak megfelelően állította ki;
c) szemrevételezéssel meg kell győződnie arról, hogy sem a kocsinak, sem a rakománynak nincs nyilvánvaló hiányossága, nem szivárog, nincs rajta repedés, szükséges berendezései megvannak stb.;
d) meg kell győződnie arról, hogy a tartálykocsi, battériás kocsi, leszerelhető tartány, mobil tartány, tankkonténer vagy MEG-konténer időszakos vizsgálatának érvényességi ideje még nem járt le;

***Megjegyzés**: A tartányok, a battériás kocsik és a MEG-konténerek az érvényességi idejük lejárta után is fuvarozhatók a 4.1.6.10 bekezdés (nyomástartó tartályokból álló battériás kocsik és MEG-konténerek esetén), a 4.2.4.4 bekezdés, a 4.3.2.4.4, a 6.7.2.19.6, a 6.7.3.15.6 és a 6.7.4.14.6 pontok feltételei szerint.*

e) meg kell győződnie arról, hogy a kocsira, konténerre az 5.3 fejezetben előírt nagybárcák és jelölések el vannak helyezve.

1.4.2.2.2 (fenntartva)

1.4.2.2.3 Ha a fuvarozó az 1.4.2.2.1 pontban felsorolt követelmények megsértését tapasztalja, akkor az ilyen küldeményt nem köteles átvenni.

1.4.2.2.4 Ha a szállítás során olyan szabálytalanságot észlel, amely a szállítás biztonságát veszélyezteti, a küldemény továbbítását meg kell szakítania.
Ebben az esetben a fuvarozónak az SZMGSZ és a belföldi szabályok előírásai szerint kell eljárnia.

1.4.2.2.5 A fuvarozónak biztosítania kell, hogy az igénybevett vasúti infrastruktúra üzemeltetője a szállítás alatt bármikor, gyorsan és korlátlanul hozzáférhessen azokhoz az adatokhoz, melyek számára az 1.4.3.6 bekezdés b) pont előírásainak teljesítéséhez szükségesek.

1.4.2.3 Átvevő

1.4.2.3.1 Az átvevő köteles az árut időben átvenni, hacsak erre nincs elháríthatatlan ok, és kirakás után meg kell győződnie arról, hogy az SZMGSZ 2. számú melléklete rá vonatkozó követelményei be lettek tartva.
Az átvevőre az általános biztonsági előírások területén az alábbi

kötelezettségek hárulnak többek között:

a) el kell végeznie az SZMGSZ 2. számú melléklete által megkövetelt esetekben a kocsik és konténerek előírt tisztítását és fertőtlenítését;
b) biztosítania kell, hogy a kocsik, ill. konténerek teljes kiürítése, kitisztítása, ill. fertőtlenítése után ne legyenek rajtuk, vagy le legyenek takarva a veszélyre utaló jelölések és veszélyességi bárcák.

1.4.2.3.2 Ha az átvevő más vállalatok (kirakó, tisztító, fertőtlenítő állomások stb.) szolgáltatásait is igénybe veszi, megfelelő intézkedéseket kell tennie, hogy azok betartsák az SZMGSZ 2. számú melléklete előírásait.

1.4.2.3.3 (fenntartva)

1.4.2.3.4 Amennyiben az árut a fuvarozás során az 1435 mm nyomközü vasúti kocsiból 1520 mm nyomközü vasúti kocsiba átrakják, az átvevőnek biztosítania kell (pl. a feladóval való megállapodás alapján), hogy a 7.5.11 fejezetben található „CW" betűkkel kezdődő kódok által előírt kiegészítő előírások követelményeit betartsák.

1.4.3 A FUVAROZÁS TÖBBI RÉSZTVEVŐJÉNEK KÖTELEZETTSÉGEI

A többi résztvevőt, ill. kötelezettségeiket a következő - nem teljes körű - felsorolás tartalmazza. A többi résztvevő kötelezettségei az előző 1.4.1 szakaszból következnek, amennyiben tudatában vannak vagy tudatában kell lenniük, hogy feladataikat SZMGSZ 2. számú melléklete hatálya alá eső fuvarozási tevékenység részeként végzik.

***Megjegyzés**: A fuvarozásban résztvevők 1.4.3.1 - 1.4.3.3 és 1.4.3.6 bekezdésben említett kötelezettségeit a Magyar Köztársaságban, a Lett Köztársaságban, a Litván Köztársaságban, Lengyelországban, a Szlovák Köztársaságban és az Észt Köztársaságban kell alkalmazni.*

1.4.3.1 Berakó

1.4.3.1.1 A berakóra - az általános biztonsági előírások figyelembevételével - különösen a következő kötelezettségek hárulnak:

a) csak akkor adhatja át a veszélyes árut a fuvarozónak, ha az az SZMGSZ 2. számú melléklete szerint fuvarozható;
b) amikor becsomagolt veszélyes árut vagy üres, tisztítatlan csomagolóeszközt ad át szállításra, ellenőriznie kell a csomagolóeszközök sértetlenségét. Nem adhat át olyan küldeménydarabot, amelynek csomagolóeszköze sérült - különösen, ha az nem tömített, szivárog vagy fennáll a veszélyes áru kifolyásának veszélye -, amíg a sérülést ki nem javították; ugyanez vonatkozik az üres, tisztítatlan csomagolóeszközökre is;
c) amikor veszélyes árut rak egy kocsiba vagy konténerbe, be kell tartania a rakodásra és árukezelésre vonatkozó különleges előírásokat;
d) a veszélyes áru kocsiba ill. konténerbe rakása után figyelembe kell vennie a kocsi vagy nagykonténer 5.3 fejezet szerinti bárcázására (nagybárcák

elhelyezésére) és narancssárga táblával való jelölésére vonatkozó előírásokat;

e) amikor a küldemény darabokat berakja, be kell tartania az együvé rakásra vonatkozó tiltásokat, (figyelembe véve a kocsiban vagy nagykonténerben levő, korábban berakott veszélyes árukat is), valamint az élelmiszerektől, egyéb fogyasztási cikkektől és takarmánytól való elkülönítésre vonatkozó előírásokat).

1.4.3.1.2 Az 1.4.3.1.1. a), d) és e) pont esetében azonban a berakó megbízhat a többi résztvevőtől kapott információkban és adatokban.

1.4.3.2 Csomagoló

A csomagolóra - az általános biztonsági előírások figyelembevételével - különösen a következő kötelezettségek hárulnak:

a) be kell tartania a csomagolási és az egybecsomagolási feltételekre vonatkozó előírásokat, és

b) amikor egy küldeménydarabot szállításra előkészít, be kell tartania a küldeménydarabok jelölésére és bárcázására vonatkozó előírásokat.

1.4.3.3 Töltő

A töltőre - az általános biztonsági előírások figyelembevételével - különösen a következő kötelezettségek hárulnak:

a) a tartány megtöltése előtt meg kell győződnie arról, hogy a tartány és szerelvényei ép műszaki állapotban vannak;

b) meg kell győződnie arról, hogy a tartálykocsi, battériás kocsi, leszerelhető tartányos kocsi, mobil tartány, tankkonténer vagy MEG-konténer következő vizsgálatának érvényességi ideje még nem járt le;

c) tartányba csak olyan veszélyes árut tölthet, amelynek szállítására az adott tartány engedélyezve van;

d) a tartányok töltése során be kell tartania a szomszédos tartánykamrákban levő veszélyes árukra vonatkozó előírásokat;

e) a töltés során be kell tartania a betöltendő anyagra engedélyezett legnagyobb töltési fokot vagy az űrtartalom literenkénti legnagyobb töltési tömeget;

f) a tartány megtöltése után ellenőriznie kell a zárószerkezetek tömörségét;

g) biztosítania kell, hogy az általa megtöltött tartány külsején ne maradjon a betöltött anyagból semmilyen veszélyes maradék;

h) a veszélyes áru szállításra történő előkészítése során biztosítania kell, hogy a narancssárga táblák és veszélyességi bárcák vagy nagybárcák az előírás szerint el legyenek helyezve a tartányokon, a kocsikon és a kis- és nagykonténereken;

i) a cseppfolyósított gázok tartálykocsiba történő töltése előtt és után el kell végeznie a töltési eljárás speciális ellenőrzését;

j) meg kell győződnie arról, hogy ömlesztett áru kocsiba, ill. konténerbe rakodása során a 7.3 fejezet vonatkozó előírásait betartják.

1.4.3.4 Tankkonténer vagy mobil tartány üzembentartója

A tankkonténer vagy mobil tartány üzemben tartójára - az általános biztonsági előírások figyelembevételével - különösen a következő kötelezettségek hárulnak:

a) biztosítania kell, hogy a gyártásra, a szerelvényekre, a vizsgálatokra és a jelölésre vonatkozó követelményeknek megfeleljenek;
b) biztosítania kell, hogy a tartányt és szerelvényeit oly módon tartsák karban, ami biztosítja, hogy rendes üzemeltetési körülmények között a tankkonténer vagy a mobil tartány kielégítse az SZMGSZ 2. számú melléklete előírásait;
c) el kell végeztetnie a műszaki állapot soron kívüli ellenőrzését a 6.8.2.4.4 ponttal, ill. a 6.7 fejezet előírásaival összhangban.

1.4.3.5 Tartálykocsi üzembentartója

A tartálykocsi üzembentartójára - az általános biztonsági előírások figyelembevételével - különösen a következő kötelezettségek hárulnak:

a) biztosítania kell, hogy a gyártásra, a szerelvényekre, a vizsgálatokra és a jelölésre vonatkozó követelményeknek megfeleljenek;
b) biztosítania kell, hogy a tartányt és szerelvényeit oly módon tartsák karban, ami biztosítja, hogy rendes üzemeltetési körülmények között a tartálykocsi a következő időszakos vizsgálatig kielégítse az SZMGSZ 2. számú melléklet előírásait;
c) műszaki állapot soron kívüli ellenőrzését kell végeztetnie, összhangban a 6.8.2.4.4 ponttal.

1.4.3.6 Vasúti infrastruktúra üzemeltetője

Az általános biztonsági előírások figyelembevételével a vasúti infrastruktúra üzemeltetőjére különösen a következő kötelezettségek hárulnak:

a) gondoskodnia kell arról, hogy a rendezőpályaudvarokra az 1.11 fejezet szerinti „Belső veszélyelhárítási terv" készüljön;

b) gondoskodnia kell arról, hogy a szállítás alatt bármikor gyorsan és korlátlanul hozzáférhessen a következő információkhoz:
   - a vonat összeállítása,
   - a szállított/fuvarozott veszélyes áruk UN száma,
   - ezen kocsiknak a vonatban való elhelyezkedése,
   - a rakomány tömege.

Ezek az adatok csak azon személyek (szervezetek) számára lehetnek elérhetőek, ahol ezekre biztonsági, fizikai védelmi és veszély elhárítási tevékenységek céljából szükségesek.

Megjegyzés: *Az adatszolgáltatás rendjét és módját az infrastruktúra használatára vonatkozó szabályzatban rögzíteni kell.*

1.5 FEJEZET
ELTÉRÉSEK

1.5.1 IDEIGLENES ELTÉRÉSEK

1.5.1.1 Az SZMGSZ 2. számú mellékletében megfogalmazott követelményektől eltérően olyan veszélyes áruk is fuvarozhatok, amelyek nem teljesen felelnek meg az SZMGSZ 2. számú melléklete követelményeinek, amennyiben az ilyen fuvarozást a fuvarozásban részesfelek jóváhagyják, feltéve, hogy ez a biztonságot nem veszélyezteti.

A feladónak kell kérvényeznie a feladási ország fuvarozójától a speciális szerződés megkötését és közölni ennek során a szükséges adatokat.

A feladási ország fuvarozója közli a speciális szerződés megkötésének adatait a fuvarozásban résztvevő országok fuvarozóival egyeztetés céljából. A részes országok fuvarozói a legrövidebb időn belül közlik döntésüket.

A fuvarozók szintén elvégzik a szükséges egyeztetéseket saját országuk illetékes hatóságaival.

A feladási ország fuvarozója, akinél kérvényezték a speciális szerződést, közli a feladóval az ilyen fuvarozás engedélyezését és átadja neki a speciális szerződés regisztrációs számát (pl. RZD 1/2005). A feladónak fel kell tüntetnie a fuvarlevél „Az áru megnevezése" rovatban az 5.4.1.1 bekezdésben előírt adatokon kívül: „Engedélyezve SZMGSZ 2. számú melléklete szerint RZD 1/2005".

***Megjegyzés**: Az 1.7.4 szakasz szerinti „Külön megegyezés" nem tekinthető az ezen fejezet szerinti ideiglenes eltérésnek.*

1.5.1.2 Az ideiglenes eltérés érvényességének időtartama nem lehet öt évnél hosszabb az életbe lépésétől számítva. Az ideiglenes eltérés automatikusan megszűnik az SZMGSZ 2. számú melléklete megfelelő módosításának életbelépési dátumától kezdve.

1.5.1.3 Az ideiglenes eltérések alapján végzett fuvarozás az SZMGSZ 2. számú melléklete szerinti fuvarozásnak számít.

1.5.2 KATONAI KÜLDEMÉNYEK

Az 1 osztály anyagait és tárgyait tartalmazó olyan küldemények, amelyek a fegyveres erőkhöz tartoznak, mint katonai küldemények fuvarozhatok és ezekre eltérő rendelkezések vonatkoznak (lásd az 5.2.1.5 bekezdést, az 5.2.2.1.8, 5.3.1.1.2 és 5.4.1.2.1 f) pontot, valamint a 7.2.4 szakasz W2 különleges előírását).

1.6 FEJEZET
ÁTMENETI ELŐÍRÁSOK

1.6.1 ÁLTALÁNOS ELŐÍRÁSOK

1.6.1.1 Más előírás hiányában azok az anyagok és tárgyak, amelyekre az SZMGSZ 2. számú mellékletének hatálya kiterjed, 2009. december 31-ig az SZMGSZ 2009. július 1-jéig érvényes előírásai szerint is fuvarozhatok.

Megjegyzés: A fuvarlevélbe teendő bejegyzésekre lásd az 5.4.1.1.12 pontot.

1.6.1.2 a) Azok a 7 A, 7B, 7C, 7D és 7E számú veszélyességi bárcák, ill. nagybárcák, amelyek 2006. július 1-jéig megfeleltek az akkor érvényes mintának, 2010. december 31-ig tovább használhatók".

b) Azok az 5.2 számú veszélyességi bárcák, ill. nagybárcák, amelyek 2007. július 1-jéig megfeleltek az akkor érvényes mintának, 2009. december 31-ig tovább használhatók".

1.6.1.3-
1.6.1.5 (fenntartva)

1.6.1.6 Azok a nagyméretű csomagolóeszközök (IBC-k), amelyeket 2005. július 1-je előtt a 2005. július 1-jéig érvényes előírásoknak megfelelően gyártottak, de nem felelnek meg a 2005. július 1-től alkalmazott előírásoknak, továbbra is használhatók.

1.6.1.7 Azok a típusjóváhagyások, amelyeket a nagy vagy közepes molekulatömegű polietilénből gyártott hordókra, kannákra, ill. összetett csomagolóeszközökre a 6.1.5.2.6 pont 2006. július 1-jéig érvényes előírásai alapján 2006. július 1-je előtt adtak ki, de nem felelnek meg a 4.1.1.19 bekezdés előírásainak, 2010. január 1-jéig érvényesek. Az e típusjóváhagyások alapján gyártott és jelöléssel ellátott csomagolóeszközök a 4.1.1.15 bekezdésben meghatározott felhasználási időtartamuk leteltéig használhatók.

1.6.1.8 Az 5.3.2.2 bekezdés 2006. július 1-jéig érvényes követelményeinek megfelelő narancssárga táblák továbbra is használhatók.

1.6.1.9 (fenntartva)

1.6.1.10 Azok a 2005. július 1-je előtt gyártott lítium-cellák, ill. akkumulátorok, amelyeket a 2005. július 1-jéig érvényes előírások szerint bevizsgáltak, de a 2005. július 1-jétől érvényes előírások szerint nem vizsgáltak, valamint az ilyen lítium-cellákat, ill. akkumulátorokat tartalmazó készülékek 2013. július 1-jéig szállíthatók, ha egyébként minden más előírásnak megfelelnek.

1.6.1.11 Azok a típusjóváhagyások, amelyeket 2007. július 1-je előtt, a 6.1.6 bekezdés a) pontjának 2007. július 1-jéig érvényes követelményei alapján adtak ki nagy és közepes molekulatömegű polietilénből gyártott hordókra, kannákra, összetett csomagolóeszközökre, ill. nagy molekulatömegű polietilénből

gyártott IBC-kre, de amelyek nem felelnek meg a 6.1.6.1 bekezdés a) pont 2007. július 1-től érvényes követelményeinek, továbbra is érvényesek.

1.6.1.12 (fenntartva)

1.6.1.13 A 2009. július 1-je előtt először engedélyezett vagy üzembe helyezett kocsiknál az 5.3.2.2.1 és az 5.3.2.2.2 pont azon követelményeit, amelyek a tábla, a számok és a betűk rögzítésére vonatkoznak a kocsi helyzetétől függetlenül (többek között a buktatás során), 2009. december 31-ig nem szükséges alkalmazni.

1.6.1.14 Azok az IBC-k, amelyeket 2011. január 1-je előtt, a 2010. december 31-ig érvényes előírások szerint, olyan gyártási típus alapján gyártottak, amelyen nem végezték el a 6.5.6.13 bekezdés szerinti rázópróbát, továbbra is használhatók.

1.6.1.15 A 2011. január 1-je előtt gyártott, átalakított, ill. javított IBC-ken nem szükséges feltüntetni a 6.5.2.2.2 pont szerinti legnagyobb megengedett halmazolási terhelést. Az ilyen IBC-k a 6.5.2.2.2 pont szerinti jelölés nélkül 2010. december 31-e után is használhatók, de ha ezen időpont után az IBC-t átalakítják vagy javítják, akkor el kell látni a 6.5.2.2.2 pont szerinti jelöléssel.

1.6.1.16 A tenyészet esetén „A” kategóriába sorolandó (lásd a 2.2.62.1.12.2 pontot) kórokozók kivételével, a „B” kategóriájú kórokozóval fertőzött állati eredetű anyagok 2014. december 31-ig az illetékes hatóság által meghatározott előírások* szerint szállíthatók.

---

* *Fertőzött állati tetemekre vonatkozó előírások találhatók pl. az Európai Parlament és a Tanács 1774/2002/EK (2002. október 3.) rendeletében a nem emberi fogyasztásra szánt állati melléktermékekre vonatkozó egészségügyi előírások megállapításáról (az EK Hivatalos Lapja L 273 szám, 2002. 10. 10., 1. oldal)*

1.6.1.17 Az UN 3077 és az UN 3082 tétel alá soroltak kivételével az 1 – 9 osztályba tartozó anyagok, amelyek a 2.2.9.1.10 pont osztályozási kritériumai szerint nincsenek besorolva, és az 5.2.1.8 bekezdés és az 5.3.6 szakasz szerint nincsenek megjelölve, 2010. december 31-ig a környezetre veszélyes anyagok szállítására vonatkozó előírások betartása nélkül szállíthatók.

1.6.1.18 A 3.4.9 – 3.4.13 szakaszok előírásait csak 2011. január 1-től kell alkalmazni.

1.6.2 NYOMÁSTARTÓ TARTÁLYOK A 2 OSZTÁLY GÁZAIHOZ

1.6.2.1 Azok a 2000. július 1-je előtt gyártott tartályok, amelyek az SZMGSZ 2000. július 1-jétől érvényes előírásainak nem felelnek meg, de amelyek fuvarozása az SZMGSZ 2000. június 30-ig érvényes előírásai szerint engedélyezett volt, ezen időpont után is használhatók, amennyiben a P200 és a P203 csomagolási utasításban előírt időszakos vizsgálatok alapján megfelelnek.

1.6.2.2 Azok az 1.2.1 szakaszban található meghatározás szerinti palackok, amelyeket első alkalommal vagy időszakosan 2005. július 1-je előtt vizsgáltak, következő töltésük vagy következő időszakos vizsgálatuk időpontjáig üres állapotban bárcák nélkül, elavult vagy sérült bárcával is fuvarozhatok a töltés vagy időszakos vizsgálat helyéig.

1.6.2.3 Azok a 2 osztály anyagaihoz használt tartályok, amelyeket 2005. július 1-je előtt gyártottak, 2005. július 1-je után is viselhetik azokat a jelöléseket, amelyek megfeleltek az SZMGSZ 2. számú melléklete 2005. július 1-jéig érvényes előírásainak.

1.6.2.4 Továbbra is használhatók az olyan műszaki szabályzat szerint, korábban tervezett és gyártott nyomástartó tartályok, amelyet az illetékes hatóság a 6.2.5 szakasz értelmében már nem ismerhet el.

1.6.2.5 Továbbra is használhatók azok a nyomástartó tartályok, ill. zárószerkezeteik, amelyeket a gyártásukkor érvényes szabványok szerint terveztek és gyártottak az SZMGSZ 2. számú Mellékletének megfelelően (lásd a 6.2.4 szakaszt).

1.6.2.6 Azok a nem a 2 osztályba tartozó anyagokhoz használt nyomástartó tartályok, amelyeket a 4.1.4.4 bekezdés 2009. július 1-jéig érvényes előírásai szerint, 2010. július 1-je előtt gyártottak, és amelyek nem felelnek meg a 4.1.3.6 bekezdés 2009. július 1-től érvényes előírásainak, továbbra is használhatók, amennyiben a 4.1.4.4 bekezdés 2009. július 1-jéig érvényes többi előírását is betartják.

1.6.2.7 Az 1.8.6, 1.8.7 szakaszok és a 6.2.2.9 és 6.2.3.6 bekezdések nyomástartó tartályokra vonatkozó követelményeit 2011. július 1-jétől lehet alkalmazni. Eddig az időpontig a Tagállamoknak tovább kell alkalmazniuk a 6.2.1.4.1 – 6.2.1.4.4 pontok 2009. július 1-jéig érvényes követelményeit.

1.6.3 TARTÁLYKOCSIK ÉS BATTÉRIÁS KOCSIK

1.6.3.1 Azok a tartálykocsik, amelyeket 2005. január 1-je előtt az SZMGSZ 2004. december 31-ig érvényes előírásai szerint gyártottak, de nem felelnek meg a 2005. január 1-jétől érvényes előírásoknak, ezen időpont után az 1.6.3.4 - 1.6.3.7 bekezdés átmeneti előírásainak figyelembevételével tovább használhatók.

1.6.3.2 Az időszakos vizsgálatokat az átmeneti előírások szerint tovább használt tartálykocsik esetén a 6.8.2.4 és a 6.8.3.4 bekezdés előírásai és az egyes osztályokra vonatkozó különleges előírások szerint kell végrehajtani.

1.6.3.3 Azok a tartálykocsik, amelyeket a 2005. július 1-je előtt az SZMGSZ 2005. július 1-jéig érvényes előírásai szerint gyártottak, de nem felelnek meg a 2005. július 1-jétől érvényes előírásoknak, ezen időpont után tovább használhatók.

1.6.3.4 Azok a 3 osztály anyagainak fuvarozására szolgáló, alsó ürítésü tartálykocsik, amelyeket 2005. január 1-je előtt gyártottak, rendelkezhetnek két, egymástól független, egymás mögött elhelyezett zárószerkezettel: egy belső (fő) és egy, az ürítőszerkezetre erősített zárókupakkal, feltéve, hogy az ürítőszerkezet minden eleme biztosítja a biztonságos működést és a környezet védelmét.

1.6.3.5 A 2005. január 1-jéig gyártott, kőolajtermékek és alkoholok fuvarozására szolgáló, 1520 mm nyomtávú tartálykocsik tábla nélkül 2011. január 1-jéig használhatók. Az ilyen tartálykocsik bevitele Bulgária, Magyarország, Lengyelország, Románia, Szlovákia területére az említett időszak alatt egyedi megállapodás alapján történhet.

1.6.3.6 A 2005. január 1-jéig gyártott 1520 mm nyomközü tartálykocsikon megengedett a tábla felerősítése a forgócsapot tartó keresztgerenda végére is.

1.6.3.7 A jelenleg használt tartálykocsik a 6.8.3.2.3 és a 6.8.3.2.4 pontban előirányzott szelepek és zárószerkezetek nélkül a biztonság fenntartásával és a környezetvédelem biztosítása mellett 2014. január 1-jéig továbbra is használhatók.

1.6.3.8 Amikor az SZMGSZ 2. számú mellékletének módosítása következtében egyes gázok helyes szállítási megnevezése módosul, a táblán, ill. a tartányon (lásd a 6.8.3.5.2 ill. a 6.8.3.5.3 pontot) nem szükséges a megnevezést módosítani, amennyiben a gáz(ok) megnevezését a tartálykocsin, leszerelhető tartányos kocsin, battériás kocsin vagy a rajtuk levő táblán [lásd a 6.8.3.5.6 b) ill. c) pontot] a következő időszakos vizsgálat során módosítják.

1.6.3.9-
1.6.3.14 (fenntartva)

1.6.3.15 Azok a 2007. július 1-je előtt, a 2007. július 1-jéig érvényes előírások szerint gyártott tartálykocsik, melyek nem felelnek meg a 6.8.2.2.3 pont 2007. július 1-jétől érvényes előírásainak, a következő időszakos vizsgálatig tovább használhatók.

1.6.3.16 Azoknál a 2007. január 1-je előtt gyártott tartálykocsiknál, amelyek nem felelnek meg a 4.3.2 szakasz, a 6.8.2.3, a 6.8.2.4 és a 6.8.3.4 bekezdés tartány-vizsgálati könyvre (gépkönyvre) vonatkozó előírásainak, a tartány-vizsgálati könyvhöz (gépkönyvhöz) szükséges dokumentumokat legkésőbb a következő időszakos vizsgálat időpontjától kezdődően kell megőrizni.

1.6.3.17 Azok a 2007. július 1-je előtt, a 2007. július 1-ig érvényes előírások szerint gyártott tartálykocsik, amelyek a 3 osztály I csomagolási csoportjába tartozó, 50°C-on legfeljebb 175 kPa (1,75 bar) gőznyomású (abszolút nyomás) anyagok szállítására szolgálnak és a 2007. július 1-ig érvényes előírások szerint L1,5BN tartánykód volt hozzájuk rendelve, az említett anyagok szállítására 2022. december 31-ig tovább használhatók.

1.6.3.18 A tartálykocsik a nemzetközi osztályozás szerinti tartánykód hozzárendelés és a tartálykocsikra a megfelelő jelölés felvitele nélkül 2011. január 1-jéig üzemeltethetők.
A 6.8.4 szakasz szerinti különleges előírások TC és, TE betűkből és számokból álló kódjait a tartánykód hozzárendelésekor, vagy a 6.8.2.4 bekezdésben előírt valamelyik következő időszakos vizsgálat alkalmával, de legkésőbb 2011. január 1-jéig kell felvinni.
A 6.8.2.5.2 pontban előírt tartány vizsgálat időpontját a 6.8.2.4 bekezdés szerint 2012. január 1-je után végrehajtott következő időszakos vizsgálatig nem szükséges feltüntetni.

1.6.3.19 (fenntartva)

1.6.3.20 Azok a tartálykocsik, amelyeket 2006. július 1-je előtt, a 2006. július 1-jéig érvényes előírások szerint gyártottak, és nem felelnek meg a 6.8.4 szakasz b) pont TE15 különleges előírása és a 6.8.2.1.7 pont 2006. július 1-jétől 2007. július 1-jéig érvényes követelményeinek, továbbra is használhatók.

1.6.3.21 Azok a 2006. július 1-je előtt, a 2006. július 1-jéig érvényes előírások szerint gyártott tartálykocsik, amelyek megfelelnek a 6.8.2.2.10 pont előírásainak, de nincs rajtuk nyomásmérő vagy más alkalmas jelzőeszköz, ennek ellenére a 6.8.2.4.2 pont szerinti következő időszakos vizsgálatig, de legfeljebb 2010. december 31-ig légmentesen zártnak tekinthetők.

1.6.3.22-
1.6.3.24 (fenntartva)

1.6.3.25 A 6.8.2.4.3 pontban előírt tömörségi vizsgálat időpontját a 6.8.2.5.1 pont szerinti tartánytáblán a 2007. július 1-je után végrehajtott első tömörségi vizsgálatig nem szükséges feltüntetni.
A vizsgálat fajtáját („P", ill. „L") a 6.8.2.5.1 pont szerinti tartánytáblán a 2007. július 1-je után végrehajtott első vizsgálatig nem szükséges feltüntetni. Az „L" jelet a 6.8.2.5.2 pont szerinti tartánytáblán a 2009. január 1-je után végrehajtott első vizsgálatig nem szükséges feltüntetni.

1.6.3.26 Azok a 2008. január 1-je előtt, a 2007. július 1-jéig érvényes előírások szerint gyártott tartálykocsik, amelyek nem felelnek meg a külső tervezési nyomás

feltüntetésére vonatkozóan a 6.8.2.5.1 pont 2007. július 1-től érvényes előírásának, továbbra is használhatók.

A 2008. január 1-je és 2009. január 1-je között gyártott tartálykocsinál a külső tervezési nyomás magára a tartányra sablonnal is felfesthető.

1.6.3.27 (a) Azok a 2006. január 1-je előtt gyártott tartálykocsik és battériás kocsik,
- amelyek a 2 osztályba, a T, TF, TC, TO, TFC vagy TOC betű(ke)t tartalmazó osztályozási kód alá tartozó gázok szállítására szolgálnak, valamint
- a 3 - 8 osztály olyan folyékony anyagainak szállítására szolgálnak, amelyeknél a 3.2 fejezet „A" táblázat 12 oszlopában L15CH, L15DH vagy L21DH tartány-kód található,

és nem felelnek meg a 6.8.4 b) szakasz TE22 különleges előírása 2006. július 1-jétől érvényes követelményeinek, továbbra is használhatók, amennyiben legkésőbb 2014. január 1-jéig utólagosan fel fogják szerelni az energia elnyelésére szolgáló szerkezeteket az illetékes hatóság előírásainak megfelelően.

(b) Azok a 2007. január 1-je előtt gyártott tartálykocsik és battériás kocsik,
- amelyek a 2 osztályba, a csak F betűt tartalmazó osztályozási kód alá tartozó gázok szállítására szolgálnak, valamint
- a 3 - 8 osztály olyan folyékony anyagainak szállítására szolgálnak, amelyeknél a 3.2 fejezet „A" táblázat 12 oszlopában L10BH, L10CH vagy L10DH tartány-kód található,

és nem felelnek meg a TE22 különleges előírása 2007. január 1-jétől érvényes követelményeinek (lásd 6.8.4 b) szakasz), továbbra is használhatók.

1.6.3.28 Azokat a 2006. július 1-je előtt, a 2006. július 1-jéig érvényes előírások szerint gyártott tartálykocsikat, amelyek nem felelnek meg a 6.8.2.2.1 pont negyedik bekezdése előírásainak, legkésőbb a következő felújításkor vagy javításkor kell átalakítani, ha ez gyakorlatilag lehetséges.

1.6.3.29 Azok a 2006. július 1-je előtt gyártott tartálykocsik, amelyek nem felelnek meg a 6.8.2.2.4 pont 2006. január 1-jétől érvényes előírásainak, továbbra is használhatók.

1.6.3.30-
1.6.3.31 (fenntartva)

1.6.3.32 Azok a 2007. január 1-je előtt gyártott tartálykocsik,
- amelyek a 2 osztályba, a T, TF, TC, TO, TFC vagy TOC betü(ke)t tartalmazó osztályozási kód alá tartozó gázok szállítására szolgálnak, valamint
- a 3 - 8 osztály olyan folyékony anyagainak szállítására szolgálnak, amelyeknél a 3.2 fejezet „A" táblázat 12 oszlopában L15CH, L15DH vagy L21DH tartánykód található,

és nem felelnek meg a 6.8.4 szakasz szerinti TE25 különleges előírás 2007. július 1-jétől érvényes követelményeinek, továbbra is használhatók. ”

1.6.3.33 A 2 osztály gázaihoz használt, 1986. január 1-je előtt gyártott tartálykocsik és battériás kocsik, amelyek az ütközők vagy egyéb energiaelnyelő szerkezet

tekintetében nem felelnek meg a 6.8.3.1.6 pont előírásainak, továbbra is használhatók.

1.6.3.34 (fenntartva)

1.6.3.35 Az 1.8.6 és az 1.8.7 szakasz követelményeit, valamint a 6.8.4 szakasz TA4 és TT9 különleges előírását a Tagállamok 2011. július 1-jétől alkalmazhatják.

1.6.3.36-
1.6.3.39 (fenntartva)

1.6.3.40 Azok a 2007. július 1-je előtt, a 2007. július 1-jéig érvényes előírások szerint gyártott tartálykocsik, amelyek nem felelnek meg a környezeti hőmérséklet-tartomány tekintetében a 6.8.2.1.8 és a 6.8.2.1.10 bekezdés 2007. július 1-jétől érvényes követelményeinek, továbbra is használhatók.

1.6.3.41 **Ha egy tartálykocsi már 2009. július 1-je előtt válaszfalakkal vagy hullámtörő lemezekkel legfeljebb 7500 liter űrtartalmú rekeszekre volt osztva, a 6.8.2.5.1 pontban előírt adatok között az űrtartalom adatát nem kell kiegészíteni az „S" jellel mindaddig, amíg a 6.8.2.4.2 pont szerinti, következő időszakos vizsgálatot el nem végzik.**

1.6.3.42 Azoknál a cseppfolyósított, ill. mélyhűtött, cseppfolyósított gázok szállítására szolgáló tartálykocsiknál, amelyek megfelelnek az SZMGSZ 2. számú melléklete gyártási követelményeinek, de amelyeket 2009. július 1-je előtt válaszfalakkal vagy hullámtörő lemezekkel 7500 liternél nagyobb űrtartalmú rekeszekre osztottak, a töltési fok – a korábbiaknak megfelelően - a befogadóképesség 20%-ánál nagyobb és 80%-ánál kisebb is lehet.

1.6.4 Tankkonténerek, mobil tartányok és MEG-konténerek

1.6.4.1 Azok a tankkonténerek és MEG-konténerek, amelyeket 2004. december 31-e előtt gyártottak és konstrukciójuk nem felel meg mindenben az SZMGSZ 2. számú melléklete 2005. január 1-jétől érvényes előírásainak, a 6.8.2.4.2 és a 6.8.2.4.3 pont szerinti feltételek mellett továbbra is használhatók.

1.6.4.2 Azok a tankkonténerek és MEG-konténerek, amelyeket 2005. július 1-je előtt gyártottak, és konstrukciójuk nem felel meg mindenben az SZMGSZ 2. számú melléklete 2005. július 1-jétől érvényes előírásoknak, továbbra is használhatók.

1.6.4.3 (fenntartva)

1.6.4.4 (fenntartva)

1.6.4.5 Amikor az SZMGSZ 2. számú mellékletének módosítása következtében egyes gázok helyes szállítási megnevezése módosul, a táblán, ill. a tartányon (lásd a 6.8.3.5.2 és a 6.8.3.5.3 pontot) nem szükséges a megnevezést módosítani, amennyiben a gáz(ok) megnevezését a tankkonténeren, a MEG-konténeren vagy a rajtuk levő táblán [lásd a 6.8.3.5.6 b) és c) pontot] a következő időszakos vizsgálat során módosítják.

1.6.4.6 Azok a 2007. január 1-je előtt, a 2007. július 1-jéig érvényes előírások szerint gyártott tankkontérek, amelyek nem felelnek meg a külső tervezési nyomás feltüntetésére vonakozóan a 6.8.2.5.1 pont 2007. július 1-jétől érvényes előírásainak, továbbra is használhatók.

1.6.4.7-
1.6.4.12 (fenntartva)

1.6.4.13 Azok a 2006. július 1-je előtt, a 2006. július 1-jéig érvényes előírások szerint gyártott tankkonténerek, amelyek nem felelnek meg a 6.8.2.1.7 pont és a 6.8.4 szakasz b) pont TE15 különleges előírása 2006. július 1-jétől érvényes követelményeinek, továbbra is használhatók.

1.6.4.14 (fenntartva)

1.6.4.15 A vizsgálat fajtáját („P", ill. „L") a 6.8.2.5.1 pont szerinti tartánytáblán a 2007. július 1-je után végrehajtott első vizsgálatig nem szükséges feltüntetni.

1.6.4.16 (fenntartva)

1.6.4.17 Azok a 2007. július 1-je előtt, a 2007. július 1-ig érvényes előírások szerint gyártott tankkonténerek, amelyek nem felelnek meg a 6.8.2.2.3 pont 2007. július 1-jétől érvényes előírásainak, a következő időszakos vizsgálatig tovább használhatók.

1.6.4.18 Azoknál a 2007. július 1-je előtt gyártott tankkontenereknél és MEG-konténereknél, amelyek nem felelnek meg a 4.3.2 szakasz, a 6.8.2.3, a 6.8.2.4 és a 6.8.3.4 bekezdés tartány-vizsgálati könyvre (gépkönyvre) vonatkozó előírásainak, a tartány-vizsgálati könyvhöz (gépkönyvhöz) szükséges dokumentumokat legkésőbb a következő időszakos vizsgálat időpontjától kezdődően kell megőrizni.

1.6.4.19 Azok a 2007. július 1-je előtt, a 2007. július 1-ig érvényes előírások szerint gyártott tankkonténerek, amelyek a 3 osztály I csomagolási csoportjába tartozó, 50°C-on legfeljebb 175 kPa (1,75 bar) gőznyomású (abszolút nyomás) anyagok szállítására szolgálnak, és a 2007. július 1-jéig érvényes előírások szerint L1.5BN tartánykód volt hozzájuk rendelve, az említett anyagok szállítására 2016. december 31-ig tovább használhatók.

1.6.4.20 Azok a 2006. július 1-je előtt gyártott, hulladékok szállítására szolgáló, vákuummal üzemelő tankkonténerek, amelyek nem felelnek meg a 6.10.3.9 bekezdés 2006. január 1-jétől érvényes előírásainak, továbbra is használhatók.

1.6.4.21-
1.6.4.29 (fenntartva)

1.6.4.30 A 2007. július 1-jétől érvényes tervezési előírásoknak nem megfelelő, de 2008. január 1-je előtt kiadott gyártási típus bizonyítvány szerint gyártott mobil tartányok, ill. UN MEG-konténerek továbbra is használhatók.

1.6.4.31 Azokhoz az anyagokhoz, amelyekhez a 3.2 fejezet „A" táblázat 11 oszlopában TP35 különleges előírás van hozzárendelve, a 2009. július 1-jéig érvényes SZMGSZ 2. számú mellékletében előírt T14 mobil tartány utasítás 2014. december 31-ig tovább alkalmazható.

1.6.4.32 Ha egy tankkonténer tartánya már 2009. július 1-je előtt válaszfalakkal vagy hullámtörő lemezekkel legfeljebb 7500 liter űrtartalmú rekeszekre volt osztva, a 6.8.2.5.1 pont által előírt adatok között az űrtartalom adatát nem kell kiegészíteni az „S" jellel mindaddig, amíg a 6.8.2.4.2 pont szerinti, következő időszakos vizsgálatot el nem végzik.

1.6.4.33 A 4.3.2.2.4 pont rendelkezései ellenére, azoknál a cseppfolyósított, ill. mélyhűtött, cseppfolyósított gázok szállítására szolgáló tankkonténereknél, amelyek megfelelnek az SZMGSZ 2. számú melléklete gyártási követelményeinek, de amelyeket 2009. július 1-je előtt válaszfalakkal vagy hullámtörő lemezekkel 7500 liternél nagyobb űrtartalmú rekeszekre osztottak, a töltési fok – a korábbiaknak megfelelően – a befogadóképesség 20%-ánál nagyobb és 80%-ánál kisebb is lehet.

1.6.4.34 Az 1.8.6 és az 1.8.7 szakasz követelményeit, valamint a 6.8.4 szakasz TA4 és TT9 különleges előírását a Szerződő Felek 2011. július 1-je után alkalmazhatják.

1.6.5 (fenntartva)

1.6.6 7 OSZTÁLY

1.6.6.1 Küldeménydarabok, amelyekhez a Nemzetközi Atomenergia Ügynökség 6. sz. Biztonsági sorozat 1985. évi és 1985. évi (1990-ben) módosított kiadása szerint nem szükséges a küldeménydarab-minta illetékes hatóság általi engedélyezése.

Azok az engedményes küldemény darabok, *IP-l, IP-2* és *IP-3* típusú ipari küldeménydarabok és *A* típusú küldeménydarabok, amelyekhez nem volt szükséges a küldeménydarab-minta illetékes hatóság általi engedélyezése és kielégítik a Nemzetközi Atomenergia Ügynökség „Előírások a radioaktív anyagok biztonságos szállítására" (NAÜ 6. sz. Biztonsági sorozat) 1985. évi vagy 1985. évi (1990-ben) módosított kiadásának követelményeit, továbbra is használhatók, azzal a kikötéssel, hogy az 1.7.3 szakasz szerinti kötelező minőségbiztosítási programra, ill. a 2.2.7.2.2, 2.2.7.2.4.1, 2.2.7.2.4.4, 2.2.7.2.4.5, 2.2.7.2.4.6 pontban, a 3.3 fejezet 336 különleges előírásában és a 4.1.9.3 bekezdésben az aktivitási határértékekre és anyag korlátozásra vonatkozó előírásokat be kell tartani.
A 2005. június 30-a után gyártott vagy átalakított csomagolóeszközöknek (kivéve hogyha az átalakítás a biztonságot növeli) meg kell felelniük az SZMGSZ 2. számú melléklete előírásainak. A Nemzetközi Atomenergia Ügynökség „Előírások a radioaktív anyagok biztonságos szállítására" (NAÜ 6. sz. Biztonsági sorozat) 1985. évi vagy 1985. évi (1990-ben) módosított kiadása szerint legkésőbb 2005. június 30-ig szállításra előkészített küldemény darabok továbbra is szállíthatók. Az ezen időpont után szállításra előkészített küldemény daraboknak meg kell felelniük az SZMGSZ 2. számú melléklete előírásainak.

1.6.6.2 ***Küldeménydarabok, amelyeket a Nemzetközi Atomenergia Ügynökség 6. sz. Biztonsági sorozat 1973. évi, 1973. évi módosított, 1985. évi és 1985. évi (1990-ben) módosított kiadásának előírásai szerint engedélyeztek***

1.6.6.2.1 A Nemzetközi Atomenergia Ügynökség 6. sz. Biztonsági sorozat 1973. évi vagy 1973. évi módosított kiadásának előírásai szerint az illetékes hatóság által engedélyezett küldeménydarab mintának megfelelően gyártott csomagolóeszközök továbbra is használhatóak azzal a kikötéssel, hogy a küldeménydarab minta többoldalú engedélyezésére, az 1.7.3 szakaszban a kötelező minőségbiztosítási programra, ill. a 2.2.7.2.2, 2.2.7.2.4.1, 2.2.7.2.4.4, 2.2.7.2.4.5, 2.2.7.2.4.6 pontban, a 3.3 fejezet 337 különleges előírásában és a 4.1.9.3 bekezdésben az aktivitási határértékekre és anyagkorlátozásra vonatkozó előírásokat be kell tartani. Új gyártás beindítása nem engedélyezhető. A csomagolóeszköz minta vagy az engedélyezett radioaktív tartalom fajtájának vagy mennyiségének olyan változtatása, amely az illetékes hatóság szerint a biztonságot lényegesen befolyásolná, meg kell feleljen az SZMGSZ 2. számú melléklete előírásainak. Minden egyes csomagolóeszközhöz az 5.2.1.7.5 pont szerinti sorozatszámot hozzá kell rendelni és a csomagolóeszköz külsején fel kell tüntetni.

1.6.6.2.2 A Nemzetközi Atomenergia Ügynökség 6. sz. Biztonsági sorozat 1985. évi vagy 1985. évi (1990-ben) módosított kiadásának előírásai szerint az illetékes hatóság által engedélyezett küldeménydarab-mintának megfelelően gyártott csomagolóeszközök tovább használhatóak, azzal a kikötéssel, hogy a küldeménydarab-minta többoldalú engedélyezése szükséges, valamint az 1.7.3 szakaszban a kötelező minőségbiztosítási programra, ill. a 2.2.7.2.2, 2.2.7.2.4.1, 2.2.7.2.4.4, 2.2.7.2.4.5, 2.2.7.2.4.6 pontban, a 3.3 fejezet 337 különleges előírásában és a 4.1.9.3 bekezdésben az aktivitási határértékekre és anyag korlátozásra vonatkozó előírásokat be kell tartani. A csomagolóeszköz minta vagy az engedélyezett radioaktív tartalom fajtájának vagy mennyiségének olyan változtatása, amely az illetékes hatóság szerint a biztonságot lényegesen befolyásolná, meg kell feleljen az érvényben lévő SZMGSZ 2. számú melléklete előírásainak. Minden csomagolóeszknek, amelynek gyártása 2006. december 31-e után kezdődik, meg kell felelnie az SZMGSZ 2. számú melléklete előírásainak.

1.6.6.3 ***Különleges formájú radioaktív anyagok, amelyeket a Nemzetközi Atomenergia Ügynökség 6. sz. Biztonsági sorozat 1973. évi, 1973. évi módosított, 1985. évi vagy 1985. évi (1990-ben) módosított kiadásának előírásai szerint engedélyeztek***

Az olyan minta szerint gyártott különleges formájú radioaktív anyag, amelyre az illetékes hatóság a Nemzetközi Atomenergia Ügynökség 6. sz. Biztonsági sorozat 1973. évi, 1973. évi módosított, 1985. évi vagy 1985. évi (1990-ben) módosított kiadásának előírásai szerint adott ki egyoldalú engedélyt, tovább használható, azzal a kikötéssel, hogy az 1.7.3 szakasz szerinti kötelező minőségbiztosítási programra vonatkozó előírásokat be kell tartani. Minden különleges formájú radioaktív anyagnak, amelyet 2005. december 31-e után gyártanak, meg kell felelnie az SZMGSZ 2. számú melléklete előírásainak.

1.7 FEJEZET
ÁLTALÁNOS KÖVETELMÉNYEK A 7 OSZTÁLYRA

1.7.1 ÁLTALÁNOS ELŐÍRÁSOK

Megjegyzés 1: *A radioaktív anyagok szállítása során bekövetkező baleset vagy rendkívüli esemény esetén az emberek, az anyagi javak és a környezet védelme érdekében az illetékes nemzeti, ill. nemzetközi hatóságok által megállapított veszélyhelyzeti előírásokat kell betartani. Az ilyen előírásokhoz útmutatás található a „Planning and Preparing for Emergency Response to Transport Accidents Involving Radioactive Material", Safety Standard Series No. TS-G-1.2 (ST-3), IAEA, Vienna (2002) kiadványban.*

Megjegyzés 2: *A veszélyhelyzeti beavatkozásnál figyelembe kell venni, hogy a baleset során a küldemény tartalma és a környezet között bekövetkező reakció folytán egyéb veszélyes anyagok is képződhetnek.*

1.7.1.1 Az SZMGSZ 2. számú melléklete olyan szabályokat állapít meg, melyek által a radioaktív anyagok szállításával kapcsolatos sugárzásból, kritikusságból vagy hőhatásból eredően a személyeket, javakat vagy környezetet érő veszélyek megfelelően kezelhetők. Ezek a szabályok az Nemzetközi Atomenergia Ügynökség „Előírások a radioaktív anyagok biztonságos szállítására", 2005. évi kiadás, Biztonsági Szabványok Sorozat, TS-R-1 kiadványon alapulnak (Bécs, 2005.) Az előírásokhoz magyarázatok találhatók az IAEA „Advisory Matériái for the IAEA Regulations for the Safe Transport of Radioactive Materials", Safety Standard Series No. TS-G-1.1 (ST-2), IAEA Vienna (2002) kiadványban.

1.7.1.2 Az SZMGSZ 2. számú mellékletének célja a személyek, a javak és a környezet védelme a sugárzás hatásaival szemben a radioaktív anyagok szállítása során. Ez a védelem azáltal érhető el, hogy követelményeket támaszt:

a) a radioaktív tartalom megtartására;
b) a külső sugárzási szint korlátozására;
c) a kritikusság megelőzésére; és
d) a hőhatás okozta károk megelőzésére.

Ezek a követelmények a következők révén teljesülnek:

- a kocsik és a küldemény darabok tartalmának határértékei, ill. a küldeménydarab minták minőségi követelményei a radioaktív tartalom veszélyességének függvényében különböző fokozatokra vannak meghatározva;
- a küldemény darabokra, kezelésükre, a csomagolóeszköz karbantartására vonatkozó, a radioaktív tartalom fajtáját figyelembe vevő követelmények vannak meghatározva; és
- az adminisztratív ellenőrzések előírása, - vagy ahol szükséges - az illetékes hatóság általi jóváhagyás megkövetelése.

1.7.1.3 Az SZMGSZ 2. számú mellékletének előírásait a radioaktív anyagok vasúti szállítására kell alkalmazni, beleértve a radioaktív anyagok használatával együtt járó szállításokat is. A „fuvarozás" magában foglal a radioaktív anyag mozgatásával kapcsolatos minden tevékenységet, a csomagolóeszköz tervezését, gyártását, karbantartását és javítását, a radioaktív rakomány előkészítését, feladását, berakását, szállítását (beleértve a közbenső tárolását), kirakását és átvételét a rendeltetési helyen. Az SZMGSZ 2. számú melléklete általa minőségi követelmények meghatározásánál alkalmazott különböző fokozatok három súlyossági szinttel jellemezhetők:

a) szokásos szállítási körülmények (rendkívüli esemény nélkül);
b) kisebb balesetek fellépése során fennálló szállítási körülmények;
c) a szállítás során bekövetkező vészhelyzeti körülmények.

1.7.1.4 Az SZMGSZ 2. számú mellékletének előírásait nem kell alkalmazni, ha a szállított anyagok (tárgyak) a következők:

a) a szállítóeszköz szerves részét képező radioaktív anyagok;
b) valamely létesítményen belül mozgatott radioaktív anyagok, amelyek a létesítményben érvényben levő, megfelelő biztonsági előírások hatálya alá esnek, és ez a mozgatás nem vesz igénybe közutat vagy vasutat;
c) a személyekbe vagy élő állatokba diagnosztikai vagy kezelési célra bevitt vagy beültetett radioaktív anyagok;
d) a fogyasztási cikkekben levő, hatóságilag engedélyezett radioaktív anyagok, azok végső felhasználónak történt eladását követően;
e) a természetben előforduló radionuklidokat tartalmazó természetes anyagok és ércek, amelyek vagy természetes állapotukban vannak, vagy a radionuklidok kinyerésén kívüli egyéb célból vannak feldolgozva, és amelyeket nem szándékoznak feldolgozni a radionuklidok felhasználása céljából, amennyiben az anyag aktivitás koncentrációja nem nagyobb, mint a 2.2.7.2.2.1 b) pontban meghatározott vagy a 2.2.7.2.2.2 -2.2.7.2.2.6 pont szerint számított érték 10-szerese;
f) nem radioaktív szilárd tárgyak, amelyek felületükön sehol nem tartalmaznak a 2.2.7.1.2 pontban a „szennyezettség" meghatározásánál megadott határoknál nagyobb mennyiségben radioaktív anyagokat.

1.7.1.5 Az engedményes küldeménydarabok szállítására vonatkozó különleges előírások

A 2.2.7.2.4.1 pont szerinti engedményes küldeménydarabokra az SZMGSZ 2. számú melléklete 5-7. részeinek előírásai közül csak a következőket kell betartani:

a) az 5.1.2 szakaszban, az 5.1.3.2 bekezdésben, az 5.1.4 szakaszban, az 5.2.1.2 bekezdésben, az 5.2.1.7.1 - 5.2.1.7.3 pontokban, az 5.2.1.9 bekezdésben, az 5.4.1.1.1 bekezdés a), g) és h) pontjában és a 7.5.11 szakasz CW33 előírás 5.2) pontjában meghatározott követelményeket;
b) a 6.4.4 szakaszban az engedményes küldeménydarabokra meghatározott követelményeket;

c) ha az engedményes küldeménydarab hasadóanyagot tartalmaz, akkor a 2.2.7.2.3.5 pontban szereplő, hasadóanyag mentesítési feltételek egyikének meg kell felelnie és a 6.4.7.2 bekezdés előírásait be kell tartani.

Az SZMGSZ 2. számú melléklete összes többi részének vonatkozó előírását az engedményes küldeménydarabokra be kell tartani.

1.7.2 SUGÁRVÉDELMI PROGRAM

1.7.2.1 A radioaktív anyagok szállításához sugárvédelmi program szükséges, amely szisztematikus intézkedéseket tartalmaz a megfelelő tervezés és a sugárvédelmi intézkedések figyelembe vételének biztosítása céljából.

1.7.2.2 A személyek sugárterhelése nem haladhatja meg az erre meghatározott dóziskorlátokat. A védelmet és biztonságot optimálni kell annak érdekében, hogy az egyéni dózisok nagysága, a sugárzásnak kitett személyek száma és a sugárterhelés valószínűsége az ésszerűen elérhető legalacsonyabb szinten maradhasson. Az optimáláskor tekintettel kell lenni a gazdasági és társadalmi tényezőkre, azzal, hogy az egyéni dózisok megállapításánál figyelembe kell venni a dózismegszorításokat. Rendszerszemléletű megközelítést kell alkalmazni, amely figyelembe veszi a szállítás és az egyéb tevékenységek kapcsolatát.

1.7.2.3 A programban alkalmazott intézkedések jellegét és mértékét a sugárterhelés nagyságához és valószínűségéhez kell igazítani. A programnak tartalmaznia kell az 1.7.2.2, az 1.7.2.4, ill. az 1.7.2.5 bekezdés követelményeit. A program dokumentumait ellenőrzés céljából, kérésre a felügyeletet ellátó illetékes hatóság rendelkezésére kell bocsátani.

1.7.2.4 Amennyiben a szállítási tevékenység során a foglalkozási sugárterhelésből eredő effektív dózis:

a) valószínűleg évi 1 és 6 mSv között van, akkor a munkahely sugárellenőrzésén vagy az egyéni sugárterhelés feljegyzésén alapuló dózis értékelési programot kell működtetni;
b) valószínűleg meghaladja az évi 6 mSv-et, akkor egyéni sugárterhelési nyilvántartást kell vezetni.

Az egyéni sugárterhelési nyilvántartást, ill. a munkahely sugárellenőrzésének adatait meg kell őrizni.

Megjegyzés: *Amennyiben a szállítási tevékenység során a foglalkozási sugárterhelésből eredő effektív dózis nagy valószínűséggel nem haladja meg az évi 1 mSv-et, akkor nincs szükség sem különleges munkarendre, sem részletes megfigyelésre, sem dózisértékelési programra, ill. egyéni nyilvántartás vezetésére.*

1.7.2.5 A dolgozókat (lásd a 7.5.11 szakasz CW33 különleges előírása 3. megjegyzését) megfelelő sugárvédelmi képzésben kell részesíteni, amely kiterjed az őket érő foglalkozási sugárterhelés, ill. a tevékenységük folytán esetleg másokat érő sugárterhelés korlátozása érdekében betartandó óvintézkedésekre.

1.7.3 MINŐSÉGBIZTOSÍTÁS

Az SZMGSZ 2. számú melléklete előírásainak való megfelelőség biztosítása érdekében a különleges formájú radioaktív anyagok, a kis mértékben diszpergálódó radioaktív anyagok és a küldeménydarabok tervezésére, gyártására, vizsgálatára, dokumentációjára, használatára, karbantartására, felügyeletére, valamint a szállításra és a szállítás közbeni átmeneti tárolásra az illetékes hatóság által elfogadott, nemzetközi, nemzeti vagy egyéb szabványokon alapuló minőségbiztosítási programot kell kialakítani és működtetni. Annak a tanúsítványnak, hogy a gyártási mintára vonatkozó követelményeket teljes mértékben teljesítették, az illetékes hatóság rendelkezésére kell állnia. A gyártónak, a feladónak és a felhasználónak - kérésre - az illetékes hatóság számára rendelkezésre kell bocsátania a gyártás vagy a használat ellenőrzéséhez szükséges berendezéseket és minden illetékes hatóság számára bizonyítani kell, hogy

a) az alkalmazott gyártási eljárások és a felhasznált anyagok összhangban vannak az engedélyezett mintadarab specifikációival; és
b) minden csomagolóeszközt rendszeresen megvizsgálnak és - szükség esetén - oly módon állítanak helyre és tartanak jó állapotban, hogy azok az ismételt felhasználás után is megfelelnek a vonatkozó előírásoknak és specifikációknak.

Amennyiben az illetékes hatóság engedélye szükséges, ezen engedély kiadása a minőségbiztosítási program alkalmasságának függvénye.

1.7.4 KÜLÖN MEGEGYEZÉS

1.7.4.1 A külön megegyezés az illetékes hatóság által jóváhagyott előírásokat jelenti, amelyek betartásával az SZMGSZ 2. számú melléklete követelményeinek nem mindenben megfelelő, radioaktív anyagot tartalmazó küldemény fuvarozható.

***Megjegyzés**: A külön megegyezés nem tekinthető az 1.5.1 szakasz szerinti ideiglenes eltérésnek.*

1.7.4.2 Azok a küldemények, amelyeknél a 7 osztályra vonatkozó valamely előírást nem lehet betartani, csak külön megegyezés alapján szállíthatók. Az illetékes hatóság akkor engedélyezheti egy küldemény vagy egy előre tervezett küldemény sorozat külön megegyezés alapján történő szállítását, ha megbizonyosodott arról, hogy az SZMGSZ 2. számú melléklete 7 osztályra vonatkozó előírásait valóban nem lehet betartani és a megkövetelt biztonsági szintet más eszközökkel el lehet érni. A teljes szállítási biztonságnak legalább olyan szintűnek kell lennie, mintha az SZMGSZ 2. számú mellékletének minden vonatkozó előírását betartották volna. Az ilyen típusú nemzetközi küldeményekhez többoldalú engedélyre van szükség.

1.7.5 EGYÉB VESZÉLYES TULAJDONSÁGOKKAL BÍRÓ RADIOAKTÍV ANYAG

A radioaktív és hasadó tulajdonságokon kívül a küldeménydarab tartalmának minden járulékos veszélyét, így a robbanásveszélyt, gyúlékonyságot, piroforosságot, vegyi mérgezőképességet és maró hatást ugyancsak figyelembe kell venni az okmányokban, a csomagolásnál, a bárcázásnál, a feliratozásnál, a nagybárcák elhelyezésnél, az elkülönítésnél és a szállításnál, hogy az SZMGSZ 2. számú melléklete veszélyes árukra vonatkozó minden előírása teljesüljön.

1.7.6 HIÁNYOSSÁGOK

1.7.6.1 Az SZMGSZ 2. számú mellékletében előírt, a sugárzási szintre, ill. a szennyezettségre vonatkozó határértékek túllépése esetén:

a) erről a hiányosságról értesítenie kell a feladót
   1) a fuvarozónak, ha ezt a szállítás alatt észleli; ill.
   2) a címzettnek, ha átvételkor észleli;

b) a fuvarozónak, a feladónak, ill. a címzettnek a konkrét esettől függően:
   1) azonnal intézkednie kell az ebből eredő következmények elhárítására;
   2) ki kell vizsgálnia az okokat, körülményeket és következményeket;
   3) megfelelő intézkedéseket kell tennie azoknak az okoknak és körülményeknek a kiküszöbölésére, amelyek ehhez a hiányossághoz vezettek, és meg kell akadályoznia a hasonló körülmények ismételt előfordulását; és
   4) az illetékes hatóságo(ka)t tájékoztatnia kell a hiányosság okairól és a végrehajtott vagy végrehajtandó elhárító, ill. megelőző tevékenységről; és

c) a hiányosságról a feladót, ill. az illetékes hatóságo(ka)t lehetőleg minél hamarabb kell tájékoztatni, de ha besugárzás szempontjából veszélyhelyzet alakult ki vagy van kialakulóban, azonnal tájékoztatni kell őket.

1.8 FEJEZET
BIZTONSÁGI KÖVETELMÉNYEK BETARTÁSÁT BIZTOSÍTÓ ELLENŐRZÉSEK, ill. A BIZTONSÁGOT ELŐSEGÍTŐ EGYÉB INTÉZKEDÉSEK[1]

1.8.1 A VESZÉLYES ÁRUK HATÓSÁGI ELLENŐRZÉSE

1.8.1.1 A Tagállamok illetékes hatóságai illetékességi területükön bármikor ellenőrizhetik, hogy a veszélyes áru szállítással kapcsolatos előírásokat, beleértve a közbiztonsági intézkedésekre vonatkozókat is az 1.10.1.5 bekezdés szerint, betartják-e.

Az ellenőrzést azonban úgy kell végezni, hogy az ne veszélyeztessen sem személyeket, sem javakat, sem a környezetet, ill. ne zavarja jelentősen a vasúti forgalmat.

1.8.1.2 A veszélyes áruk fuvarozásában résztvevőknek (lásd 1.4 fejezet) az ellenőrzéshez szükséges minden, saját feladataikra vonatkozó információt haladéktalanul az illetékes hatóság vagy képviselője rendelkezésére kell bocsátaniuk.

1.8.1.3 A veszélyes áruk fuvarozásában résztvevő vállalkozások (lásd 1.4 fejezet) telephelyén történő ellenőrzés céljából az illetékes hatóságok helyszíni vizsgálatot is tarthatnak, megnézhetik a szükséges okmányokat, a veszélyes áruból, ill. a csomagolóeszközből vizsgálat céljából mintát vehetnek, feltéve, hogy mindezzel nem veszélyeztetik a biztonságot. A veszélyes áruk fuvarozásában résztvevőknek (lásd 1.4 fejezet) ellenőrzés céljára a kocsikat, a kocsi alkatrészeket, a felszereléseket és a berendezéseket is hozzáférhetővé kell tenni. Amennyiben a hatóság szükségesnek ítéli, kijelölhet valakit a vállalkozástól, hogy elkísérje az illetékes hatóság képviselőjét.

[1] *Az 1.8 fejezet előírásait csak akkor kell alkalmazni, ha azt a nemzeti törvények előírják.*

1.8.1.4 Amennyiben az illetékes hatóságok azt tapasztalják, hogy az SZMGSZ 2. számú melléklete előírásait nem tartották be, megtilthatják a küldemény feladását vagy megszakíthatják a fuvarozást, amíg a tapasztalt hiányosságokat ki nem küszöbölik, ill. más, megfelelő intézkedést is hozhatnak. A feltartóztatás történhet a helyszínen vagy biztonsági okokból a hatóságok által kiválasztott más helyen. Ezek az intézkedések azonban nem zavarhatják jelentősen a vasúti közlekedést.

1.8.2 HIVATALI EGYÜTTMŰKÖDÉS

1.8.2.1 Az SZMGSZ Tagállamok hivatalainak együtt kell működniük az SZMGSZ 2. számú melléklete előírásainak végrehajtása céljából.

1.8.2.2 Ha egy SZMGSZ Tagállam területén a veszélyes áruk szállításának biztonságát egy olyan vállalkozás nagyon súlyos vagy ismételt szabálytalansága veszélyezteti, amelynek székhelye egy másik Tagállam területén van, az ilyen szabálytalanságról értesítenie kell a másik SZMGSZ Tagállam illetékes hatóságát. Azon SZMGSZ Tagállam illetékes hatóságai, amelynek területén a súlyos vagy ismételt szabálytalanságot megállapították, felkérhetik azon SZMGSZ Tagállam illetékes hatóságát, amelyben a vállalkozás székhelye van, hogy hozzanak megfelelő intézkedéseket a szabálytalanság elkövetője vagy elkövetői ellen. A személyekre vonatkozó adatok nem adhatók át, hacsak nem súlyos vagy ismételt szabálytalanság miatti büntetőeljáráshoz van rá szükség.

1.8.2.3 Az értesített illetékes hatóságoknak a vállalkozással szemben hozott intézkedéseikről - ha ilyenre szükség volt - értesíteniük kell azon ország illetékes hatóságait, amelyben a szabálytalanságot megállapították.

1.8.3 BIZTONSÁGI TANÁCSADÓ

1.8.3.1 Minden vállalkozásnak, amely veszélyes árut vasúton szállít, fuvaroz vagy ahhoz kapcsolódó berakást vagy kirakást valamint ezzel kapcsolatos más tevékenységet (pl. okmányok kitöltése, veszélyes áruk besorolása és csomagolása, szállítmányozási szolgáltatások, stb.) végez, egy vagy több veszélyes áru szállítási biztonsági tanácsadót kell kineveznie, aki azért felelős, hogy segítse megelőzni, hogy e tevékenységek veszélyeztessék az embereket, az anyagi javakat vagy a környezetet.

1.8.3.2 Az illetékes hatóságok rendelkezhetnek úgy, hogy ezeket a követelményeket nem kell alkalmazni azon vállalkozások estében:

a) amelyek katonai veszélyes árukat szállítanak, amelyek a véderő tulajdonát képezik vagy a véderők felelősségi körébe tartoznak; vagy

b) amelyek tevékenysége olyan mennyiségekre terjed ki, melyek kocsinként, ill. konténerenként nem haladják meg az 1.1.3.6, az 1.7.1.4 bekezdésben, valamint a 3.3, 3.4 és 3.5 fejezetben meghatározott határértékeket.

1.8.3.3 A tanácsadó fő feladata, hogy a vállalkozás vezetőjének felelőssége mellett minden lehetséges módon és ténykedéssel elősegítse, hogy a vállalkozás az

érintett tevékenységét ahatályos szabályoknak megfelelően és a lehető legbiztonságosabb módon végezze.

A tanácsadónak a vállalkozás tevékenységére vonatkozóan a következők a feladatai:

- annak figyelemmel kísérése, hogy betartják-e a veszélyes áruk szállítását szabályozó előírásokat;
- tanácsadás a vállalkozás számára a veszélyes áruk szállítását illetően;
- éves jelentés készítése a vállalkozás vezetősége, vagy adott esetben a helyi hatóság számára a vállalkozás veszélyes áruk szállításával kapcsolatos tevékenységéről. Az éves jelentéseket öt évig meg kell őrizni, és a hatóság kérésére be kell mutatni.

A tanácsadónak ezen kívül kötelessége figyelemmel kísérni a vállalkozás érintett tevékenységét, különösen:

- a szállítandó veszélyes áruk azonosítására vonatkozó szabályok betartását;
- azt, hogy a vállalkozás figyelembe veszi-e a szállítóeszközök vásárlásánál vagy bérlésénél a szállítandó veszélyes áruval kapcsolatos különleges követelményeket;
- a veszélyes áruk szállítására, be- és kirakására használt felszerelések ellenőrzésére szolgáló eljárásokat;
- a vállalkozás alkalmazottainak megfelelő képzését, és a képzésről szóló jelentések, okmányok őrzését, nyilvántartását;
- a szállítás vagy a be- és kirakás biztonságát veszélyeztető baleset vagy rendkívüli esemény esetén a megfelelő veszélyelhárítási eljárások alkalmazását;
- a szállítás vagy a be- és kirakás alatt észlelt súlyos balesetek, rendkívüli események vagy súlyos szabálytalanságok okának felderítését, vagy amennyiben szükséges, jelentés készítését;
- a balesetek, rendkívüli események vagy súlyos szabálytalanságok ismétlődésének megakadályozását célzó megfelelő eljárások alkalmazását;
- az alvállalkozók vagy harmadik felek kiválasztásakor és igénybevételekor a veszélyes áruk fuvarozásával kapcsolatos jogi előírások és különleges követelmények figyelembevételét;
- annak ellenőrzését, hogy a veszélyes áruk szállításában, be- és kirakásában résztvevő alkalmazottak részletes technológiai utasítást és oktatást kapnak;
- a veszélyes áruk szállításakor, be- és kirakásakor fennálló veszélyek tudatosítását szolgáló intézkedések meghozatalát;
- olyan ellenőrzési eljárások foganatosítását, melyek a szállítási müveletekre vonatkozó követelmények betartását biztosítják;
- olyan ellenőrzési eljárások foganatosítását, melyek a be- és kirakással kapcsolatos szabályok betartását biztosítják;
- az 1.10.3.2 bekezdésben meghatározott közbiztonsági terv meglétét.

1.8.3.4 A tanácsadó lehet a vállalkozás vezetője is, a vállalkozásban más feladatkört is ellátó személy vagy a vállalkozás közvetlen alkalmazásában nem álló személy, amennyiben alkalmas a tanácsadó feladatainak ellátására.

1.8.3.5 Minden érintett vállalkozásnak az illetékes nemzeti hatóság kérésére közölnie kell, hogy ki a tanácsadója.

1.8.3.6 Ha egy szállítás, ill. az áruk be- vagy kirakása közben bekövetkezett baleset személyeket, anyagi javakat vagy a környezetet érinti, vagy bennük kárt okoz, az érintett vállalkozás tanácsadójának a lényeges információk összegyűjtése után baleseti jelentést kell készítenie a vállalkozás vezetősége vagy adott esetben a helyi hatóság részére. Ez a jelentés azonban nem helyettesíti a vállalkozás vezetésének jelentését, amely bármilyen más nemzetközi vagy belföldi szabályozás alapján szükséges.

1.8.3.7 A tanácsadónak a vasúti szállításra érvényes bizonyítvánnyal kell rendelkeznie. A bizonyítványt az illetékes hatóságnak vagy az e célra kijelölt testületnek kell kiadnia.

1.8.3.8 A bizonyítvány megszerzéséhez a jelöltnek képzésben kell részt vennie, és az illetékes hatóság által jóváhagyott vizsgát kell tennie.

1.8.3.9 A képzés fő célja, hogy a jelölt megfelelő tudást szerezzen a veszélyes áruk szállításában rejlő veszélyekről, az adott szállítási módra vonatkozó jogszabályokról, rendeletekről és hatósági előírásokról, valamint az 1.8.3.3 bekezdés szerinti feladatokról.

1.8.3.10 A vizsgát az illetékes hatóságnak vagy az általa kinevezett vizsgáztató szervezetnek kell megszerveznie. Képzőszerv nem lehet vizsgáztató szervezet. A vizsgáztató szervezetet írásban kell kinevezni. A kinevezést, amely korlátozott időtartamú is lehet, a következő kritériumok alapján kell kiadni:

- a vizsgáztató szervezet szakmai alkalmassága;
- a vizsgáztató szervezet általjavasolt vizsgáztatási forma részletes leírása;
- a vizsgáztatás pártatlanságának biztosítására vonatkozó intézkedések;
- a szervezet függetlensége bármely, biztonsági tanácsadót alkalmazó természetes vagy jogi személytől.

1.8.3.11 A vizsga célja meggyőződni arról, hogy a jelölt az 1.8.3.7 bekezdésben előírt bizonyítvány megszerzéséhez elegendő szintű tudással rendelkezik-e a tanácsadóra háruló, az1.8.3.3 bekezdésben felsorolt feladatok ellátásához. A vizsgának a következő témákrakell kiterjednie:

a) A veszélyes árukkal kapcsolatos balesetek lehetséges következményeinek és a balesetek fő okainak ismerete;
b) A belföldi jog, a nemzetközi megállapodások és egyezmények előírásai, különös tekintettel az alábbiakra:
   - a veszélyes áruk besorolása (az oldatok és keverékek besorolási eljárása, az anyagfelsorolás felépítése, a veszélyes áru osztályok és az osztályba sorolás elvei, a szállított veszélyes áruk jellemzői, fizikai, kémiai és toxikológiai (mérgező) tulajdonságai);
   - általános csomagolási előírások, a tartányokra és tankkonténerekre vonatkozó előírások (típusok, kódolás, jelölés, szerkezeti felépítés, első alkalommal végzett és időszakos vizsgálatok);
   - feliratozás, bárcázás, nagybárcák és narancssárga tábla elhelyezése (a

küldeménydarabokjelölése és bárcázása, a nagybárcák és a narancssárga táblák elhelyezése és eltávolítása);
- bejegyzések a fuvarlevélbe (szükséges információk);
- a feladási módok és a feladási korlátozások (kocsirakomány, ömlesztett fuvarozás, fuvarozás IBC-kben, fuvarozás konténerekben, fuvarozás rögzített és leszerelhető tartányokban);
- együvé rakási tilalmak és elővigyázatossági intézkedések az együvé rakáskor;
- az áruk elkülönítése;
- a szállított mennyiség korlátozása és a mentesített mennyiségek;
- árukezelés és rakományrögzítés (be- és kirakás - töltési fok -, átmeneti tárolás és elkülönítés);
- berakás előtti és kirakás utáni tisztítás, illetve gáztalanítás;
- személyzet, illetve kísérők képzése;
- árukísérő okmányok (fuvarlevél, az esetleges eltérési engedélyek másolata, egyéb okmányok);
- környezetszennyező anyagok működés közbeni kibocsátása vagy véletlen kifolyása;
- szállítóeszközökre vonatkozó követelmények.

1.8.3.12 A vizsga

1.8.3.12.1 A vizsgának írásbelinek kell lennie, ami kiegészíthető szóbeli vizsgával is.

1.8.3.12.2 A nemzetközi és a belföldi szabályzatokon kívül egyéb segédanyagot az írásbeli vizsgán nem szabad használni.

1.8.3.12.3 Elektronikus eszközöket csak akkor szabad használni, ha a vizsgáztató szervezet bocsátja rendelkezésre. Az elektronikus eszköz csak olyan lehet, amelybe a vizsgázó nem tud további adatokat bevinni, csak a feltett kérdésre tud válaszolni.

1.8.3.12.4 Az írásbeli vizsgának két részből kell állnia:

a) A jelöltnek egy kérdőívet kell kapnia. A kérdőívnek legalább 20 kiegészítendő kérdést kell tartalmaznia, amelyek legalább az 1.8.3.11 bekezdésben felsorolt témákraterjednek ki. Feleletválasztós kérdéseket is lehet alkalmazni, ez esetben két fele-let-választós kérdés egyenértékű egy kiegészítendő kérdéssel. A témák között különös figyelmet kell szentelni a következőknek:
- általános megelőző és biztonsági intézkedések;
- a veszélyes áruk besorolása;
- általános csomagolási előírások, beleértve a tartányokra, a tankkonténerekre és a tartálykocsikra vonatkozó előírásokat;
- a veszély jelölése és a veszélyességi bárcák;
- a fuvarlevélben levő bejegyzések;
- a rakomány kezelése és rögzítése;
- a kiszolgáló személyzet képzése;
- árukísérő okmányok;
- előírások a szállítóeszközökre.

b) A jelöltnek egy esettanulmányt is ki kell dolgoznia a tanácsadó 1.8.3.3 bekezdésben felsorolt feladataira vonatkozóan, amivel bizonyítja, hogy képes a tanácsadó feladatainak ellátására.

1.8.3.13 Az illetékes hatóságok rendelkezhetnek úgy, hogy azok a jelöltek, akik olyan vállalkozásnál kívánnak dolgozni, amely bizonyos veszélyes áruk szállítására szakosodott, csak az e tevékenységgel kapcsolatos témákból vizsgázzanak.
Ezek a veszélyes árucsoportok a következők lehetnek:

- 1 osztály;
- 2 osztály;
- 7 osztály;
- 3, 4.1, 4.2, 4.3, 5.1, 5.2, 6.1, 6.2, 8 és 9 osztály;
- az UN 1202, 1203, 1223 és 3475 számú anyagok, és az UN 1268 és 1863 alá tartozó repülőgép tüzelőanyagok.

Az 1.8.3.7 bekezdésben előírt bizonyítványból egyértelműen ki kell tűnnie, hogy csak azokra, az e bekezdésben foglalt árucsoport(ok)ra érvényes, amelyekből a jelölt az 1.8.3.12 bekezdés szerinti követelményeknek megfelelően vizsgát tett.
Azok a veszélyes áru szállítási biztonsági tanácsadói bizonyítványok, amelyeket 2009. január 1-je előtt bocsátottak ki és az UN 1202, 1203 és 1223 számú anyagokra érvényesek, az UN 3475 számú anyagra, valamint az UN 1268 és 1863 alá tartozó repülőgép tüzelőanyagokra is érvényesek.

1.8.3.14 Az illetékes hatóságnak vagy a vizsgáztató szervezetnek a vizsgakérdésekből gyűjteményt kell készítenie.

1.8.3.15 Az 1.8.3.7 bekezdésben előírt bizonyítványt az 1.8.3.18 bekezdés szerinti formában kell kiállítani. A bizonyítványt minden SZMGSZ Tagállam köteles elismerni.

1.8.3.16 A bizonyítvány érvényessége és megújítása

1.8.3.16.1 A bizonyítvány öt évig érvényes. A bizonyítvány érvényességi idejét meg kell hosszabbítani, esetenként az érvényességének lejártától számított öt évvel, ha tulajdonosa a bizonyítvány érvényességének lejárta előtti egy éven belül sikeres vizsgát tett. A vizsgáztatást az illetékes hatóságnak jóvá kell hagynia.

1.8.3.16.2 A vizsga célja meggyőződni arról, hogy a bizonyítvány tulajdonosa rendelkezik-e az 1.8.3.3 bekezdésben felsorolt feladatok ellátásához szükséges ismeretekkel. A szükséges ismeretek az 1.8.3.11 b) pontban vannak felsorolva, amely ismereteknek ki kell terjedniük a bizonyítvány kiadása (legutóbbi meghosszabbítása) óta eltelt időben az előírásokban bekövetkezett változásokra is. A vizsgát az 1.8.3.10 és az 1.8.3.12 - 1.8.3.14 bekezdésben előírtak szerint kell szervezni és felügyelni. A bizonyítvány tulajdonosának azonban nem kell az 1.8.3.12.4 b) pontban említett esettanulmányt kidolgoznia.

1.8.3.17 (fenntartva)

1.8.3.18 Bizonyítvány minta

Veszélyes áru szállítási biztonsági tanácsadó képzési bizonyítvány

A bizonyítvány száma: .....
A bizonyítványt kiállító állam megkülönböztető jele: .....
Vezetéknév: .....
Keresztnév (-nevek): .....
Születési idő és hely: .....
Állampolgárság: .....
A tulajdonos aláírása: .....
Érvényes: .....-ig, a veszélyes árut

□ közúton
□ vasúton
□ belvízi úton

szállító, fuvarozó, ill. az ehhez kapcsolódó be- és kirakást végző vállalkozások esetében.

(A nem megfelelő rész kihúzandó!)

Kiállította: .....
Dátum: .....Aláírás: .....
Meghosszabbítva: .....-ig ..... által
Dátum: .....Aláírás: .....

1.8.4 AZ ILLETÉKES HATÓSÁGOK ÉS AZ ÁLTALUK KIJELÖLT SZERVEZETEK JEGYZÉKE

Az SZMGSZ Tagállamok közlik az OSZZSD Főbizottságával, azon hatóság vagy szervezet megnevezését és címét, amelyek belföldi jogszabályaik szerint saját országukban illetékesek a veszélyes áruk szállításával kapcsolatos kérdésekben (beleértve az illetékes hatóságok vagy az általuk kijelölt szervezet működésével kapcsolatos kérdéseket).

Az SZMGSZ Tagállamok közlik az OSZZSD Főbizottsággal az általuk kijelölt azon hatóságok és szervezetek megnevezését és címét is, melyek belföldi jogszabályaik szerint saját országukban illetékesek az SZMGSZ 2. számú melléklet alkalmazásának konkrét kérdéseiben, minden esetben megnevezve az SZMGSZ 2. számú melléklet erre vonatkozó előírását.
Az OSZZSD Főbizottság a kapott információk alapján jegyzéket állít össze, amelyet naprakész állapotban tart és elküld az SZMGSZ Tagállamoknak.

Megjegyzés: *Az SZMGSZ 2. számú melléklet alkalmazásának céljából minden Tagországban kijelölik azokat az illetékes hatóságokat vagy szervezeteket, amelyek az SZMGSZ 2. számú melléklet konkrét kérdéseiben illetékesek, pl. az alábbiakban:*
- a fuvarozási feltételek általános kérdései;
- az SZMGSZ 2. számú melléklet követelményei betartásának felügyelete és ellenőrzése (1.8.1 szakasz);
- a biztonsági tanácsadókkal kapcsolatos kérdések (1.8.3 szakasz);
- a baleseti statisztika (1.8.5 szakasz);
- a radioaktív anyagokkal kapcsolatos besorolási, csomagolási jóváhagyási és fuvarozási kérdései (7 osztály);
- a veszélyes áruk besorolási kérdései, többek között - az 1 osztály robbanóanyagai esetén;
- a 4.1 osztály önreaktív anyagai és az 5.2 osztály szeves peroxidja esetén;
- a 6.2 osztály fertőző anyagai esetén;
-a csomagolóeszközök gyártási és vizsgálati követelményeinek kérdései (6.1 fejezet);
- a nyomástartó tartályok, aeroszol palackok és gázzal töltött kisméretű tartályok (gázpatronok) gyártási és vizsgálati követelményei (6.2 fejezet);
- a 6.2 osztály anyagaihoz használt csomagolóeszközök gyártási és vizsgálati követelményei (6.3 fejezet);
- a nagyméretű csomagolóeszközök (IBC-k) gyártási és vizsgálati követelményei (6.5 fejezet);
- a nagycsomagolások gyártási és vizsgálati követelményei (6.6 fejezet);
- a mobil tartányok és UN többelemes gázkonténerek (UN MEG-konténerek) tervezésével, gyártásával, minősítésével és vizsgálatával kapcsolatos követelmények (6.7 fejezet);
- a tartálykocsik, leszerelhető tartányok, tankkonténerek és tartányos cserefelépítmények, valamint a battériás kocsik és

többelemes gázkonténerek (MEG-konténerek) gyártásával, szerelvényeivel, típusjóváhagyásával, minősítésével, vizsgálatával és jelölésével kapcsolatos követelmények (6.8 fejezet);
- az ömlesztettáru-konténerek tervezésével, gyártásával és vizsgálatával kapcsolatos követelmények (6.11 fejezet);
valamint a következő eszközöket jóváhagyó szervezetek vagy szakértők:
- nyomástartó tartályok (6.2 fejezet);
- nagyméretű csomagolóeszközök (IBC-k) (6-5 fejezet);
- mobil tartányok és UN többelemes gázkonténerek (UN MEG-konténerek) (6.7 fejezet);
- tartálykocsik, leszerelhető tartányok, tankkonténerek és tartányos cserefelépítmények, valamint battériás kocsik és többelemes gázkonténerek (MEG-konténerek) (6.8 fejezet).

1.8.5 A VESZÉLYES ÁRUKKAL KAPCSOLATOS ESEMÉNYEKRŐL SZÓLÓ JELENTÉS

1.8.5.1 Amennyiben a veszélyes áru berakása, töltése, fuvarozása vagy kirakása során valamely SZMGSZ Tagállam területén baleset vagy jelentős káresemény következik be, akkor a berakónak, töltőnek, a vasútnak (fuvaroztatónak vagy az infrastruktúra üzemeltetőjének) vagy az átvevőnek meg kell győződnie arról, hogy, hogy az érintett SZMGSZ Tagállam illetékes hatósága számára az 1.8.5.4 bekezdésben szereplő minta szerinti jelentés készült.

1.8.5.2 (fenntartva)

1.8.5.3 Az 1.8.5.1 bekezdés szerinti jelentést akkor kell elkészíteni, ha a következő események közül egy vagy több bekövetkezett:

- a veszélyes áru kiszabadult vagy kiszabadulásának közvetlen veszélye állt fenn;
- személyi sérülés, anyagi kár vagy a környezet károsodása következett be; vagy
- a hatóságok beavatkoztak.

A személyi sérülés olyan esemény, amelyben a szállított veszélyes áruval közvetlenül kapcsolatba hozható sérülés vagy haláleset következik be, és a sérülés:

a) intenzív orvosi kezelést igényel,
b) legalább egy napos kórházi tartózkodást igényel, vagy
c) legalább három, egymást követő napig munkaképtelenséget okoz.

Az áru kiszabadulása a szállítási kategóriától függően

a) a 0 vagy az 1 szállítási kategóriába (lásd a 1.1.3.6 bekezdést) tartozó veszélyes árunak legalább 50 kg vagy 50 l mennyiségben,
b) a 2 szállítási kategóriába (lásd a 1.1.3.6 bekezdést) tartozó veszélyes árunak legalább 333 kg vagy 333 l mennyiségben, vagy

c) a 3 vagy a 4 szállítási kategóriába (lásd a 1.1.3.6 bekezdést) tartozó veszélyes árunak legalább 1000 kg vagy 1000 l mennyiségben történő szabaddá válása.

Az „áru kiszabadulás" kritériuma akkor is teljesül, ha a veszélyes áru kiszabadulásának közvetlen veszélye állt fenn az előzőekben említett mennyiségekben. Ezt rendszerint akkor kell feltételezni, ha a szerkezeti sérülés következtében a csomagolóeszköz nem alkalmas a további szállításra, vagy ha bármilyen más okból a megfelelő biztonsági szint már nem áll fenn (pl. a csomagolóeszközök sérülése, a tartányok vagy konténerek deformálódása, a tartány felborulása vagy a közvetlen közelben keletkezett tüz miatt).

A 6.2 osztály veszélyes árui esetén a jelentési kötelezettség a mennyiségtől függetlenül fennáll.

Ha az eset a 7 osztály anyagával történik, az áru kiszabadulás kritériumai a következők:

a) radioaktív anyag bármilyen kiszabadulása a küldeménydarabból;
b) olyan sugárterhelés bekövetkezése, amely meghaladja a dolgozók és a lakosság ionizáló sugárzással szembeni védelmét szabályozó előírások határértékeit (NAÜ 115. sz. Biztonsági Sorozat, II. Rész - „Nemzetközi alapvető biztonsági szabványok az ionizáló sugárzással szembeni védelemre és a sugárforrások biztonságára"); vagy
c) ha okkal feltételezhető, hogy a küldeménydarab valamelyik biztonsági funkciójának (megtartás, árnyékolás, hővédelem vagy kritikusság) jelentős csökkenése következett be, ami a küldeménydarabot alkalmatlanná teszi a további szállításra kiegészítő biztonsági intézkedések nélkill.

Megjegyzés: *Azon küldeményekre, amelyek nem szolgáltathatók ki, lásd a 7.5.11 szakasz CW33 előírás 6) bekezdését.*

Az anyagi kár vagy a környezet károsodása a veszélyes áru kiszabadulását jelenti, függetlenül annak mennyiségétől, ha a kár becsült értéke meghaladja a 80 000 SFR értéket. A veszélyes árut tartalmazó szállítóeszközben és a közlekedési infrastruktúrában keletkezett kárt ebből a szempontból figyelmen kívül kell hagyni.

A hatósági beavatkozás a hatóságok vagy kárelhárító szolgálatok közvetlen beavatkozása a veszélyes áruval kapcsolatos eseménybe, ill. személyek legalább három órára történő evakuálása vagy közforgalmú közlekedési útvonalak (utak, vasútvonalak) legalább három órára történő lezárása a veszélyes áru által okozott veszélyhelyzet miatt.

Szükség esetén az illetékes hatóság további, érdemi információt kérhet.

1.8.5.4 A veszélyes áruk szállítása során bekövetkezett eseményekről készítendő jelentés mintája

A veszélyes áruk szállítása során bekövetkezett eseményekről készítendő jelentés az SZMGSZ 2. számú melléklet 1.8.5 szakasza szerint

A szállító/a fuvarozó/a vasúti infrastruktúra üzemeltetője: .... Cím: ..... A kapcsolattartó neve:..... Telefon: ..... Fax:.....

1. Közlekedési alágazat
□ Vasút Kocsiszám .....

2. Az esemény ideje és helye
Év: ..... Hónap: ..... Nap: ..... Időpont: .....
Ország/helység: ..... □ Állomás □ Rendezőpályaudvar □ Berakóhely/kirakóhely/átrakóhely vagy □ Nyílt pálya A vonal megnevezése:..... Kilométerszelvény:.....

3. Topográfia
□ Emelkedő/lejtő □ Alagút □ Híd/aluljáró □ Kereszteződés

4. Különleges időjárási körülmények
□ Eső □ Hó □ Jég □ Köd □ Felhőszakadás □ Vihar Hőmérséklet: ..... °C

5. Az esemény leírása
□ Kisiklás/az útpálya elhagyása □ Összeütközés □ Eldőlés/felborulás □ Tüz □ Robbanás □ Szivárgás □ Műszaki hiba Az esemény kiegészítő leírása: ....

6. Az érintett veszélyes áruk						
UN szám[1]	Osztály	Csomagolási csoport	A szabadba jutott termék becsült mennyisége (kg vagy l)[2]	Az árut befo- gadó eszköz[3]	Az árut befo- gadó eszköz anyaga	Az árut befogadó eszköz meghibásodásának típusa[4]

[1] Gyűjtőmegnevezések alá tartozó veszélyes áruk esetén, amelyekre a 274 különleges előírás vonatkozik, a műszaki megnevezést is meg kell adni.

[2] A 7 osztálynál az értéket az 1.8.5.3 bekezdés kritériumai szerint kell megadni.

[3] A megfelelő számot kell feltüntetni:
1 Csomagolóeszköz
2 IBC
3 Nagycsomagolás
4 Kiskonténer
5 Vasúti kocsi
6 Jármű
7 Tartálykocsi
8 Tartányjármű
9 Battériás kocsi
10 Battériás jármű
11 Vasúti kocsi leszerelhető tartánnyal
12 Leszerelhető tartány
13 Nagykonténer
14 Tankkonténer
15 MEG-konténer

[4] A megfelelő számot kell feltüntetni:
1 Szivárgás
2 Tüz
3 Robbanás
4 Szerkezeti hiba

7. Az esemény oka (ha egyértelműen ismert)
□ Műszaki hiba ..... □ Hibás rakomány rögzítés ..... □ Üzemi ok (vasútüzem) ..... □ Egyéb:

8. Az esemény következménye

A veszélyes áruval kapcsolatba hozható személyi sérülés:

□ Halott(ak) (száma:)
□ Sérült(ek) (száma:)

A veszélyes áru kiszabadulása:

□ Igen
□ Nem
□ A veszélyes áru kiszabadulásának közvetlen veszélye

Áru/környezeti kár:

□ A kár becsült értéke < 80.000 CHF
□ A kár becsült értéke > 80.000 CHF

Hatósági beavatkozás:

- □ Történt
  - □ Személyek evakuálására volt szükség legalább három órára a veszélyes áru miatt
  - □ A közforgalmi közlekedési útvonalak lezárására volt szükség legalább három órára a veszélyes áru miatt
- □ Nem történt

Szükség esetén az illetékes hatóság további, érdemi információt kérhet.

1.8.6 AZ 1.8.7 SZAKASZBAN LEÍRT MEGFELELŐSÉG-ÉRTÉKELÉS, IDŐSZAKOS ÉS SORON KÍVÜLI VIZSGÁLATOK HATÓSÁGI FELÜGYELETE

1.8.6.1 Az illetékes hatóság az 1.8.7 szakaszban meghatározott megfelelőség értékelés, időszakos és soron kívüli vizsgálat, valamint az üzemi vizsgálóhely felügyelete céljából vizsgáló szervezeteket hagyhat jóvá.

1.8.6.2 Az illetékes hatóságnak gondoskodnia kell a vizsgáló szervezet felügyeletéről, és ha azt állapítja meg, hogy a jóváhagyott szervezet nem felel meg a jóváhagyásban vagy az 1.8.6.4 bekezdésben foglaltaknak, vagy nem követi az SZMGSZ 2. számú melléklete előírásaiban meghatározott eljárás(oka)t, a jóváhagyást vissza kell vonnia vagy korlátoznia kell az érvényességét.

1.8.6.3 Ha egy jóváhagyást visszavontak vagy az érvényességét korlátozták, vagy a vizsgáló szervezet felhagyott a tevékenységgel, az illetékes hatóságnak meg kell tennie a szükséges lépéseket, hogy az iratokat vagy egy másik vizsgáló szervezet kezelje vagy biztosítani kell, hogy az iratok továbbra is hozzáférhetők legyenek.

1.8.6.4 A vizsgáló szervezetnek:

a) szervezetbe integrált, alkalmas, hozzáértő, szakképzett és gyakorlott személyzettel kell rendelkeznie, hogy műszaki feladatait megfelelő módon végezhesse;
b) alkalmas és elegendő berendezésnek és felszerelésnek kell rendelkezésére állnia;
c) részrehajlás nélkül kell működnie, és minden olyan hatástól mentesnek kell lennie, ami ebben akadályozhatná;
d) a gyártók és más szervezetek kereskedelmi és tulajdonjogi védelmet élvező tevékenységeit üzleti titokként kell kezelnie;
e) egyértelműen el kell különítenie a vizsgáló szervezeti funkcióit és az ezzel nem kapcsolatos tevékenységet;
f) dokumentált minőségbiztosítási rendszerrel kell rendelkeznie;
g) biztosítania kell, hogy a vonatkozó szabványokban és az SZMGSZ 2. számú melléklete-ben szereplő vizsgálatokat elvégezzék; és
h) az 1.8.7 szakaszban foglaltak szerinti célszerű és megfelelő jegyzőkönyvezési és okirat nyilvántartási rendszert kell működtetni.

A vizsgáló szervezetet az EN ISO/IEC 17020:2004 szabvány szerint akkreditálni is kell, a 6.2.3.6 bekezdés és a 6.8.4 szakasz TA4 és TT9 különleges előírásának megfelelően.
Az új tevékenységet kezdő vizsgáló szervezetet ideiglenes is jóvá lehet hagyni. Az ideiglenes kijelölés előtt az illetékes hatóságnak meg kell győződnie, hogy a vizsgáló szervezetet megfelel az EN ISO/IEC 17020:2004 szabvány követelményeinek. Annak érdekében, hogy a vizsgáló szervezetet tovább folytathassa ezt az új tevékenységet, a tevékenység első évében akkreditálni kell.

1.8.7 A MEGFELELŐSÉG-ÉRTÉKELÉSRE ÉS AZ IDŐSZAKOS VIZSGÁLATOKRA VONATKOZÓ ELŐÍRÁSOK

Megjegyzés: *E szakasz alkalmazásában az „illetékes szervezet"az a szervezet, amelyet az UN nyomástartó tartályok tanúsítására a 6.2.2.9 bekezdés, a nem UN nyomástartó tartályok jóváhagyására a 6.2.3.6 bekezdés, valamint a 6.8.4 szakasz TA4 és TT9 különleges előírása határoz meg.*

1.8.7.1 *Általános előírások*

1.8.7.1.1 Az 1.8.7 szakasz szerinti eljárásokat a nem UN nyomástartó tartályok engedélyezése során a 6.2.3.6 bekezdés táblázata, a tartányok, a battériás járművek és a MEG-konténerek jóváhagyása során a 6.8.4 szakasz TA4 és TT9 különleges előírása szerint kell alkalmazni.

Az 1.8.7 szakasz szerinti eljárásokat az UN nyomástartó tartályok tanúsítása során a 6.2.2.9 bekezdés táblázata szerint lehet alkalmazni.

1.8.7.1.2 A kérelmező

a) az 1.8.7.2 bekezdés szerinti típusjóváhagyás;
b) az 1.8.7.3 bekezdés szerinti gyártás felügyelet és az 1.8.7.4 bekezdés szerinti üzembe helyezés előtti vizsgálat;
c) az 1.8.7.5 bekezdés szerinti időszakos és soron kívüli vizsgálat

iránti kérelmét a saját választása szerinti, egyetlen illetékes hatósághoz, ill. megbízottjához vagy egyetlen jóváhagyott vizsgáló szervezethez nyújthatja be.

1.8.7.1.3 A kérelemnek a következőket kell tartalmaznia:

a) a kérelmező nevét és székhelyét;
b) megfelelőség-értékelés esetén, ha a kérelmező nem azonos a gyártóval, akkor a gyártó nevét és székhelyét;
c) írásos nyilatkozatot arról, hogy másik illetékes hatósághoz, ill. megbízottjához vagy más vizsgáló szervezethez nem nyújtottak be ugyanilyen kérelmet;
d) az 1.8.7.7 bekezdésben leírt műszaki dokumentációt;
e) nyilatkozatot arról, hogy az illetékes hatóságnak, ill. megbízottjának vagy a vizsgáló szervezetnek vizsgálati célból szabad belépést biztosít a gyártó-,

vizsgáló- és tárolóhelyekre és rendelkezésére bocsát minden szükséges információt.

1.8.7.1.4 Ha a kérelmező az illetékes hatóság, ill. az általa megbízott vizsgáló szervezet részére meggyőzően bizonyítani tudja, hogy megfelel az 1.8.7.6 bekezdésben foglaltaknak, akkor üzemi vizsgálóhelyet létesíthet azokra a vizsgálatokra (vagy azok egy részére), amelyekre a 6.2.2.9, ill. a 6.2.3.6 bekezdés megengedi.

1.8.7.2 ***Típusjóváhagyás***

1.8.7.2.1 A kérelmezőnek

a) nyomástartó tartályok esetén: a gyártani tervezett nyomástartó tartály mintadarabját az illetékes szervezet rendelkezésére kell bocsátania. Az illetékes szervezet további mintadarabokat is kérhet, ha a vizsgálati program úgy kívánja;
b) tartányok, battériás járművek és MEG-konténerek esetén: a prototípust hozzáférhetővé kell tennie a típusvizsgálat elvégzése céljából.

1.8.7.2.2 Az illetékes szervezetnek

a) meg kell vizsgálnia az 1.8.7.7.1 pont szerinti műszaki dokumentációt, hogy ellenőrizze, hogy a típus megfelel a vonatkozó SZMGSZ 2. számú melléklete előírásoknak, a prototípust vagy prototípus sorozatot a műszaki dokumentáció szerint gyártották és reprezentálja a típust;
b) el kell végeznie a vizsgálatokat, ill. az SZMGSZ 2. számú mellékletében előírt próbák elvégzésénél jelen kell lennie, annak megállapítására, hogy az előírásokat alkalmazták és betartották, valamint a gyártó által alkalmazott eljárások megfelelnek a követelményeknek;
c) felül kell vizsgálnia az (alap)anyag gyártó(k) által kiadott bizonylatokat az SZMGSZ 2. számú melléklete vonatkozó előírásai alapján;
d) jóvá kell hagynia a szerkezeti elemek állandó kötéseinek kialakítására szolgáló eljárásokat, ill. ellenőriznie kell, hogy már jóváhagyták-e, valamint azt, hogy a szerkezeti elemek állandó kötését és a roncsolásmentes vizsgálatokat arra jogosult alkalmazottak végzik-e;
e) meg kell állapodnia a kérelmezővel abban, hogy hol és milyen vizsgáló berendezésekkel hajtják végre a vizsgálatokat és a szükséges próbákat.

Az illetékes szervezetnek a kérelmező számára típusvizsgálati jegyzőkönyvet kell kiállítania.

1.8.7.2.3 Az illetékes hatóságnak, ill. megbízottjának vagy a vizsgáló szervezetnek típusjóváhagyási bizonyítványt kell kiállítania, ha a típus megfelel az összes vonatkozó előírásnak.
A bizonyítványban fel kell tüntetni:

a) a kiállító nevét és székhelyét;
b) a gyártó nevét és székhelyét;
c) arra való utalást, hogy a típusvizsgálat során az SZMGSZ 2. számú melléklete melyik változatát és mely szabványokat alkalmaztak;

d) a vizsgálatokból származó követelményeket,
e) a megfelelő szabványokban meghatározott, a típus, ill. a típusváltozat azonosításához szükséges adatokat;
f) a típusvizsgálati jegyzőkönyv(ek)re való hivatkozást.

1.8.7.3 ***A gyártás felügyelete***

1.8.7.3.1 Annak biztosítására, hogy a terméket a típusjóváhagyás előírásai szerint gyártják, az illetékes szervezetnek felügyelnie kell a gyártási folyamatot.

1.8.7.3.2 A kerelmezőnek minden szukseges intezkedest meg kell tennie annak biztositasara, hogy a gyartasi folyamat megfelel az SZMGSZ 2. számú melléklete vonatkozo előirasainak, valamint a tipusjovahagyasi bizonyitvany, ill. mellekletei előirasainak.

1.8.7.3.3 Az illetékes szervezetnek:

a) ellenőriznie kell az 1.8.7.7.2 pontban leirt műszaki dokumentációnak való megfelelőséget;
b) az a) alpontban feltüntetett dokumentumok alkalmazása esetén ellenőriznie kell, hogy a gyártási folyamatban olyan termékek készülnek, amelyek a vonatkozó követelményeknek és dokumentációnak megfelelnek;
c) ellenőriznie kell az anyag bizonylatokat a vonatkozó műszaki előírások alapján, valamint az anyagok ellenőrzési rendszerét a teljes technológiai folyamat során;
d) ellenőriznie kell, hogy a szerkezeti elemek állandó kötését (például a hegesztést) es a roncsolásmentes vizsgálatokat arra jogosult alkalmazottak végzik-e;
e) meg kell állapodnia a kerelmezővel a helyszínben, ahol a vizsgálatokat elvégzik; és
f) az ellenőrzés eredményét jegyzőkönyvbe kell foglalnia.

1.8.7.4.1 A kérelmezőnek

a) az SZMGSZ 2. számú melléklete-ben előírt jelölést fel kell vinnie;
b) az illetékes szervezet rendelkezésére kell bocsátania az 1.8.7.7 bekezdésben leírt műszaki dokumentációt.

1.8.7.4.2 Az illetékes szervezetnek:

a) el kell végeznie a szükséges vizsgálatokat és méréseket, annak ellenőrzésére, hogy a terméket a típusjóváhagyásnak és a vonatkozó előírásoknak megfelelően gyártották;
b) az üzemi szerelvények gyártói által rendelkezésre bocsátott tanúsítványok alapján ellenőriznie kell az üzemi szerelvényeket;
c) az elvégzett vizsgálatokra, ellenőrzésekre, valamint az átvizsgált műszaki dokumentációra vonatkozóan az üzembe helyezés előtti vizsgálatról jegyzőkönyvet kell kiállítania a kérelmező számára; és

d) ha a gyártás megfelel az előírásoknak, akkor a gyártás megfelelőségére vonatkozó írásbeli tanúsítványt kell kiállítania, és el kell látnia az illetékes jelével.

A tanúsítvány és a jegyzőkönyv több, azonos típusú tételre is vonatkozhat (csoportos tanúsítvány vagy csoportos jegyzőkönyv).

1.8.7.4.3 A bizonyítványban legalább a következőket kell feltüntetni:

a) az illetékes szervezet nevét és székhelyét;
b) a gyártó nevét és székhelyét, és ha nem a gyártó a kérelmező, akkor a kérelmező nevét és székhelyét is;
c) arra való utalást, hogy az üzembe helyezés előtti vizsgálat során az SZMGSZ 2. számú melléklete melyik változatát és mely szabványokat alkalmaztak;
d) a vizsgálatok eredményét;
e) a vizsgált termék(ek) azonosításához szükséges adatokat, de legalább a sorozatszámot, ill. nem újratölthető palackoknál a gyártási tétel számát, és
f) a típusjóváhagyás számát.

1.8.7.5 ***Időszakos és soronkívüli vizsgálatok***

Az illetékes szervezetnek:

a) el kell végeznie az azonosítást és ellenőriznie kell a dokumentációnak való megfelelőséget;
b) végre kell hajtania a vizsgálatokat és jelen kell lennie a próbáknál, hogy ellenőrizze, hogy a követelményeket betartották;
c) a vizsgálatokról és a próbákról jegyzőkönyvet kell kiállítania (a jegyzőkönyv több tételre is vonatkozhat); és
d) biztosítania kell, hogy az előírt jelölést felvigyék.

1.8.7.6 ***A kérelmező üzemi vizsgálóhelyének felügyelete***

1.8.7.6.1 A kérelmezőnek

a) az üzemi vizsgálóhelyet az 1.8.7.7.5 pont szerint dokumentált, a vizsgálatokra vonatkozó minőségbiztosítási rendszer szerint kell kialakítania és felügyelnie;
b) teljesítenie kell a jóváhagyott minőségbiztosítási rendszerből eredő kötelezettségeit, és biztosítania kell, hogy a rendszer megfelelő és hatékony maradjon;
c) az üzemi vizsgálatra képzett és hozzáértő személyzetet kell kijelölnie;
d) ahol szükséges, el kell helyeznie a vizsgáló szervezet jelét.

1.8.7.6.2 A vizsgáló szervezetnek kezdeti auditálást kell végeznie, és ha ez kielégítő, legfeljebb három évig tartó időszakra szóló engedélyt kell kiadnia.
Ennek során a következő előírásokat kell betartani:

a) az audittal igazolni kell, hogy a termék vizsgálata az SZMGSZ 2. számú melléklete követelményei szerint történik;
b) a vizsgáló szervezet felhatalmazhatja a kérelmező üzemi vizsgálóhelyét, hogy a vizsgáló szervezet jelét elhelyezze minden ellenőrzött termékre;
c) az engedély a lejárta előtti utolsó évben végzett, kielégítő eredménnyel járó audit után megújítható. Az új érvényességi időszak az előző engedély lejáratától számít;
d) a vizsgáló szervezet auditorainak kellő szakértelemmel kell rendelkezniük ahhoz, hogy elvégezzék azon termékek megfelelőség-értékelését, amelyre a minőségbiztosítási rendszer kiterjed.

1.8.7.6.3 Az engedély érvényességi ideje alatt a vizsgáló szervezetnek időszakos felülvizsgálatokat kell tartania, annak ellenőrzésére, hogy a kérelmező továbbra is fenntartja és alkalmazza a minőségbiztosítási rendszert. Ennek során a következő előírásokat kell betartani:

a) egy 12 hónapos időszakon belül legalább két felülvizsgálatot kell tartani;
b) a vizsgáló szervezet további szemléket, képzést, műszaki változtatásokat, vagy a minőségbiztosítási rendszer módosítását írhatja elő, ill. a kérelmező által végezhető vizsgálatok körét korlátozhatja vagy megtilthatja.
c) a vizsgáló szervezetnek a minőségbiztosítási rendszerben bekövetkezett minden változást értékelnie kell, és meg kell vizsgálnia, hogy a megváltozott minőségbiztosítási rendszer megfelel-e a kezdeti audit követelményeinek vagy teljes újraértékelés szükséges;
d) a vizsgáló szervezet auditorainak kellő szakértelemmel kell rendelkezniük ahhoz, hogy elvégezzék azon termékek megfelelőség-értékelését, amelyre a minőségbiztosítási rendszer kiterjed; és
e) a vizsgáló szervezetnek a szemléről, ill. felülvizsgálatról, és ha próbákat végeztek, azok eredményéről jegyzőkönyvet kell készítenie a kérelmező számára.

1.8.7.6.4 A vizsgáló szervezetnek gondoskodnia kell arról, hogy amennyiben a vonatkozó követelményeknek nem felelnek meg, a kijavításhoz szükséges intézkedések megtörténjenek. Ha a kijavításhoz szükséges intézkedések mégsem történnek meg kellő időben, az üzemi vizsgálóhely tevékenységére vonatkozó engedélyt a vizsgáló szervezet visszavonhatja vagy felfüggesztheti. A visszavonásról, ill. felfüggesztésről értesíteni kell az illetékes hatóságot. A vizsgáló szervezet döntésének részletes indokait a kérelmező számára jegyzőkönyvbe kell foglalni.

1.8.7.7 ***Dokumentáció***

A műszaki dokumentációnak alkalmasnak kell lennie arra, hogy belőle a vonatkozó követelményekenek való megfelelőség megállapítható legyen.

1.8.7.7.1 A típusjóváhagyáshoz szükséges dokumentumok

A kérelmezőnek a következő dokumentumokat kell rendelkezésre bocsátania:

a) a tervezésnél és a gyártásnál alkalmazott szabványok jegyzékét;

b) a típus és a típusvariánsok leírását ;
c) a 3.2 fejezet „A" táblázat vonatkozó oszlopában található utasításokat vagy a csak bizonyos anyagok szállítására szolgáló termékeknél az anyagok felsorolását ;
d) az általános összeállítási rajzo(ka)t;
e) a megfelelőség-értékeléséhez szükséges részletrajzokat, amelyeken fel vannak tüntetve a számításokhoz használt méretek, a szerkezeti és az üzemi szerelvények, a jelölések és/vagy bárcák;
f) a számításokat, az eredményeket és következtetéseket;
g) az üzemi szerelvények jegyzékét a műszaki adataikkal, a biztonsági szerkezetekre vonatkozó információt a lefúvási teljesítmény számításával;
h) a szabványok által a szerkezeti elemek, azok részei, a bevonatok, burkolatok, a szerkezeti és az üzemi szerelvények gyártásához előírt anyagok jegyzékét, a megfelelő anyagspecifikációkat vagy az SZMGSZ 2. számú mellékletének való megfelelést igazoló nyilatkozatot;
i) az állandó kötések kialakítására szolgáló jóváhagyott eljárásokat (például, hegesztés);
j) a hőkezelési eljáráso(ok) leírását; és
k) a típusjóváhagyásra és a gyártásra a szabványokban, ill. az SZMGSZ 2. számú mellékletében felsorolt minden vonatkozó vizsgálat végrehajtásának módját, leírását és jegyzőkönyveit.

1.8.7.7.2 A gyártás felügyeletéhez szükséges dokumentumok

A kérelmezőnek a következő dokumentumokat kell rendelkezésre bocsátania:

a) az 1.8.7.7.1 pontban felsorolt dokumentumokat;
b) a gyártási és a vizsgálati eljárások dokumentációját;
c) a gyártási naplót;
d) állandó kötéseket kivitelező alkalmazottak (például, hegesztők) jogosultságát;
e) a roncsolásmentes vizsgálatokat végző alkalmazottak jogosultságát;
f) a roncsolásos és a roncsolásmentes vizsgálatok jegyzőkönyveit;
g) a hőkezelési eljárások jegyzőkönyveit; és
h) a hitelesítési jegyzőkönyveket.

1.8.7.7.3 Az üzembe helyezés előtti vizsgálatokhoz szükséges dokumentumok

A kérelmezőnek a következők dokumentumokat kell rendelkezésre bocsátania:

a) az 1.8.7.7.1 és az 1.8.7.7.2 pontban felsorolt dokumentumokat;
b) a termék és alkatrészeinek anyagbizonylatait;
c) az üzemi szerelvények anyagbizonylatait és a megfelelőségi nyilatkozatokat;
d) megfelelőségi nyilatkozatot, beleértve a termék és a típusbizonyítványban szereplő típusvariánsok leírását.

1.8.7.7.4 Az időszakos és a soron kívüli vizsgálatokhoz szükséges dokumentumok

A kérelmezőnek a következők dokumentumokat kell rendelkezésre bocsátania:

a) nyomástartó tartályoknál, ha a gyártásra és az időszakos vizsgálatokra vonatkozó szabványok előírják, a különleges követelményekre vonatkozó dokumentációt;

b) tartányoknál:
– tartány-vizsgálati könyvet (gépkönyvet); és
– az 1.8.7.7.1 - 1.8.7.7.3 pontban említett, egy vagy több dokumentumot.

1.8.7.7.5 Az üzemi vizsgálóhely értékeléséhez szükséges dokumentumok

Az üzemi vizsgálóhely kérelmezőjének a minőségbiztosítási rendszer következő dokumentumait kell rendelkezésre bocsátania:

a) a szervezeti felépítést és a felelősségek megoszlását;
b) a vizsgálatokra, a minőségellenőrzésre, a minőségbiztosításra és a munkafolyamatokra vonatkozó, megfelelő utasításokat, és a rendszeresen végzendő tevékenységeket;
c) a minőségügyi nyilvántartást, pl. a vizsgálati jegyzőkönyveket, a vizsgálati eredményeket és hitelesítési adatokat, ill. tanúsítványokat;
d) a vezetői felülvizsgálatokat az 1.8.7.6 bekezdés szerinti auditálás alapján a minőségbiztosítási rendszer hatékony működésének biztosításához;
e) a vevők igényeinek kielégítését és a jogszabályok követelményeinek betartását szolgáló eljárások leírását;
f) a dokumentáció ellenőrzési és karbantartási eljárását,
g) nem megfelelő termékekkel kapcsolatos eljárást;
h) az érintett személyekre vonatkozó képzési programot és minősítési eljárást.

1.8.7.8 *A szabvány szerint gyártott, jóváhagyott és vizsgált termékek*

Az 1.8.7.7 bekezdés követelményei a következő szabványok alkalmazása esetén teljesítettnek tekinthetők.

A vonatkozó bekezdés, ill. pont	**Hivatkozás**	**A dokumentum címe**
1.8.7.7.1 - 1.8.7.7.4	EN 12972:2007	*Tanks for transport of dangerous goods - Testing, inspection and marking of metallic tanks (*Veszélyes anyagok szállítótartályai. – A fém szállítótartályok vizsgálata, ellenőrzése és megjelölése)

1.9 FEJEZET
A FUVAROZÁS KORLÁTOZÁSA AZ ILLETÉKES HATÓSÁGOK ÁLTAL

1.9.1 Bármely állam a veszélyes áruk területén történő nemzetközi vasúti fuvarozására kiegészítő előírásokat hozhat olyan kérdésekben, amelyekről az SZMGSZ 2.számú mellékletenem rendelkezik, feltéve, hogy ezek a kiegészítő előírások

- összhangban vannak az 1.9.2 szakasz előírásaival;
- nem állnak ellentétben az 1.1.2 a) bekezdés előírásaival;
- az adott állam belföldi jogrendjének részét képezik, és egyaránt érvényesek a veszélyes áruknak az adott állam területén történő belföldi vasúti fuvarozására is;
- nem tiltják a hatályuk alá tartozó veszélyes áruk vasúti fuvarozását az adott állam területén.

1.9.2 Az 1.9.1 szakasz hatálya alá eső kiegészítő előírások a következők:

a) kiegészítő biztonsági követelmények vagy a biztonságot szolgáló korlátozások olyan fuvarozásokra,
   - amelyek során bizonyos építményeket, pl. hidakat vagy alagutakat használnak;
   - amelyek során kombinált fuvarozási eszközöket, pl. átrakóberendezéseket használnak; vagy
   - amelyek kikötőkben, pályaudvarokon vagy más közlekedési terminálokon kezdődnek vagy végződnek;

b) olyan előírások, amelyek meghatározott veszélyes áruk fuvarozását a különleges és helyi kockázattal járó vonalszakaszokon, pl. a lakott területeken, környezetvédelmiszempontból érzékeny területeken, kereskedelmi központokon, veszélyes berendezéseket tartalmazó ipari övezeteken áthaladó szakaszokon tiltják vagy különlegesfeltételek, pl. vasútüzemi intézkedések (sebességkorlátozás, meghatározott fuvarozási időszak, találkozási tilalom stb.) betartásához kötik.

1.9.3 (fenntartva)

1.9.4 (fenntartva)

1.9.5 Az államok illetékes hatóságai - függetlenül az előző szakaszok előírásaitól - a veszélyes áruk nemzetközi vasúti fuvarozására bizonyos kiegészítő előírásokat is hozhatnak, amennyiben a szóbanforgó kérdést az SZMGSZ 2. számú melléklete nem szabályozza; különösen
- a vasúti forgalomra;
- a szállítási tevékenységekkel kapcsolatos vasútüzemi szabályokra, pl. kocsirendezésre vagy kocsi félreállításra;
- a fuvarozott veszélyes árukra vonatkozó adatok kezelésére.

Ezek az előírások azonban nem vonatkozhatnak az SZMGSZ 2. számú melléklete hatálya alá tartozó kérdésekre, amelyeket az 1.1.2 a) és 1.1.2 b) bekezdések tartalmaznak.

1.10 FEJEZET
KÖZBIZTONSÁGI ELŐÍRÁSOK[1]

***Megjegyzés**: E fejezet alkalmazásában a „közbiztonság" alatt az embereket, a javakat vagy a környezetet veszélyeztető bűncselekményekkel, többek között a terrorcselekményekkel szembeni biztonságot kell érteni.*

1.10.1 ÁLTALÁNOS ELŐÍRÁSOK

1.10.1.1 Mindenkinek, aki a veszélyes áru szállításával kapcsolatba kerül, felelősségéhez mérten figyelembe kell vennie az ebben a fejezetben meghatározott közbiztonsági követelményeket.

1.10.1.2 Veszélyes áru szállításával csak megfelelően azonosított fuvarozó bízható meg.

1.10.1.3 Az átmeneti tárolóhelyeken, ill. terminálokon, jármű telephelyeken, kikötőkön és rendezőpályaudvarokon belül a veszélyes áruk szállítása során átmeneti tárolásra használt területeket megfelelően biztosítani kell, jól meg kell világítani és ha lehetséges és indokolt, az illetéktelenek elől el kell zárni.

[1] *Az 1.10 fejezet előírásait csak akkor kell alkalmazni, ha azt a nemzeti törvények előírják.*

1.10.1.4 A veszélyes árut szállító vonat személyzetének a szállítás alatt fényképes személyazonosító okmányt kell magánál tartania.

1.10.1.5 Az 1.8.1 szakasz szerinti biztonsági ellenőrzéseknek ki kell terjedniük a megfelelő közbiztonsági intézkedésekre is.

1.10.2 KÖZBIZTONSÁGI KÉPZÉS

1.10.2.1 Az 1.3 fejezetben meghatározott képzésnek és ismeretfelújító oktatásnak a közbiztonsági szempontok tudatosítására is ki kell terjedniük. A közbiztonsággal kapcsolatos ismeretfelújító oktatást nem kell feltétlenül a szabályozásban bekövetkezett változások oktatásával összekapcsolni.

1.10.2.2 A közbiztonsági szempontok tudatosítása során foglalkozni kell a közbiztonsági kockázat jellegével, a közbiztonsági kockázat felismerésével, a kockázatkezelés és -csökkentés módszereivel és a közbiztonság megsértése esetén teendő intézkedésekkel. Ha közbiztonsági terv szükséges, foglalkozni kell annak tudatosításával is, a résztvevők felelősségének és feladatainak, ill. a közbiztonsági terv végrehajtásában való részvételüknek arányában.

1.10.3 A NAGY KÖZBIZTONSÁGI KOCKÁZATTAL JÁRÓ VESZÉLYES ÁRUKRA VONATKOZÓ ELŐÍRÁSOK

1.10.3.1 „Nagy közbiztonsági kockázattal járó veszélyes áruk" azok, amelyekkel terrorista cselekmények során vissza lehet élni, ami súlyos következményekkel járhat, pl. tömeges balesetet vagy tömegpusztítást idézhet elő. A nagy közbiztonsági kockázattal járó veszélyes árukat az 1.10.5 táblázat sorolja fel.

1.10.3.2 Közbiztonsági terv

1.10.3.2.1 A nagy közbiztonsági kockázattal járó áruk (lásd az 1.10.5 táblázatot) szállításában résztvevő, az 1.4.2 és az 1.4.3 szakaszban meghatározott szállítóknak, fuvarozóknak, feladóknak és többi résztvevőnek olyan közbiztonsági tervet kell készíteniük, bevezetniük és annak megfelelően eljárniuk, amely legalább az 1.10.3.2.2 pontban meghatározott elemeket tartalmazza.

1.10.3.2.2 A közbiztonsági tervnek legalább a következő elemekből kell állnia:

a) a közbiztonsági rendszabályokért és óvintézkedésekért viselt felelősség részletes megosztása megfelelő hatáskörrel és képesítéssel rendelkező személyek között;
b) az érintett veszélyes áruk, ill. veszélyes áru fajták nyilvántartása;
c) a folyamatban levő tevékenységek felülvizsgálata és a közbiztonsági kockázat értékelése, beleértve a szállítási műveletek szükség szerinti megszakítását, a veszélyes áruk vasúti kocsiban, tartányban vagy konténerben tartását a szállítás előtt, alatt és után, ill. a veszélyes áruk átmeneti tárolását az intermodális szállítás vagy az egységek közötti átrakás során;

d) a résztvevők felelősségével és feladatával arányban álló intézkedések egyértelmű meghatározása, amelyeket a közbiztonsági kockázat csökkentéséhez meg kell tenni, beleértve:
   - a képzést;
   - a közbiztonsági eljárásokat (pl. teendők súlyos fenyegetettség esetén; új, ill. áthelyezett alkalmazottak ellenőrzése stb.);
   - az üzemi eljárásokat [pl. útvonalak kiválasztása/használata, ahol ismeretes; hozzáférés a veszélyes árukhoz az átmeneti tárolóhelyeken (mint azt a c) pont meghatározza); érzékeny infrastruktúra közelsége stb.];
   - a közbiztonsági kockázat csökkentéséhez használandó eszközöket és forrásokat;

e) hatékony, naprakész eljárások a közbiztonsági fenyegetettség, a közbiztonság megsértése, ill. a közbiztonságot érintő rendkívüli események kezelésére és jelentésére;

f) a közbiztonsági terv értékelésére, ellenőrzésére, valamint a rendszeres felülvizsgálatára és korszerűsítésére vonatkozó eljárás;

g) a közbiztonsági tervben szereplő szállítási információk fizikai védelmének biztosítására szolgáló intézkedések;

h) intézkedések annak biztosítására, hogy a közbiztonsági tervben szereplő szállítási információkhoz csak az érdekeltek juthassanak hozzá. Ezek az intézkedések azonban nem akadályozhatják az SZMGSZ 2. számú mellékletében máshol előírt információk megadását.

Megjegyzés: A fuvarozónak, a feladónak és a címzettnek együtt kell működniük egymással és az illetékes hatóságokkal a fenyegetésre vonatkozó információk kicserélésében, a megfelelő közbiztonsági intézkedések alkalmazásában és a közbiztonságot érintő rendkívüli események kezelésében.

1.10.3.3 Olyan készüléket, berendezést kell alkalmazni, ill. olyan intézkedést kell foganatosítani, amely megakadályozza, hogy a nagy közbiztonsági kockázattal járó veszélyes árut (lásd az 1.10.5 táblázatot) szállító vonatot, kocsit, ill. rakományát eltulajdonítsák, és biztosítani kell, hogy ezek az eszközök mindig jól működjenek. Az óvintézkedések azonban nem akadályozhatják a vészhelyzet elhárítását.

***Megjegyzés**: A nagy közbiztonsági kockázattal járó veszélyes áruk (lásd az 1.10.5 táblázatot) mozgásának ellenőrzésére a közlekedési telemetriai vagy egyéb nyomkövető módszereket kell alkalmazni, amennyiben arra alkalmasak és a hozzá szükséges eszközök rendelkezésre állnak, Ill. fel vannak szerelve.*

1.10.4 Nem kell betartani az 1.10.1, az 1.10.2 és az 1.10.3 szakasz követelményeit, ha a küldeménydarabokban szállított mennyiség vasúti kocsinként, ill. nagykonténerenként nem haladja meg az 1.1.3.6.3 pontban meghatározott mennyiséget, kivéve az 1 osztály 1.4 alosztályához tartozó UN 0104, 0237, 0255, 0267, 0289, 0361, 0365, 0366, 0440, 0441, 0455, 0456 és 0500 számú robbanóanyagokat és -tárgyakat. Ezen kívül az 1.10.1, az 1.10.2 és az 1.10.3 szakasz követelményeit akkor sem kell betartani, ha a tartányban vagy ömlesztve szállított mennyiség vasúti kocsinként, ill. nagykonténerenként nem

haladja meg az 1.1.3.6.3 pontban meghatározott mennyiséget.

1.10.5 Az 1.10.5 táblázatban felsorolt és a megadottnál nagyobb mennyiségben szállított áruk nagy közbiztonsági kockázattal járó árunak minősülnek.

1.10.5 táblázat: A nagy közbiztonsági kockázattal járó veszélyes áruk felsorolása

Osztály	Alosztály	Anyag vagy tárgy	Mennyiség szállítási módonként		
			Tartány-ban (l)*	Ömlesztve (kg)**	Küldemény-darabban (kg)
1	1.1	Robbanóanyagok és -tárgyak	*tárgytalan*	*tárgytalan*	0
	1.2	Robbanóanyagok és -tárgyak	*tárgytalan*	*tárgytalan*	0
	1.3	C összeférhetőségi csoportba tartozó robbanóanyagok és –tárgyak	*tárgytalan*	*tárgytalan*	0
	1.4	UN 0104, 0237, 0255, 0267, 0289, 0361, 0365, 0366, 0440, 0441, 0455, 0456 és 0500 alá tartozó robbanó-anyagok és –tárgyak	*tárgytalan*	*tárgytalan*	0
	1.5	Robbanóanyagok és -tárgyak	0	*tárgytalan*	0
2		Gyúlékony gázok (a csak F betűt tartalmazó osztályozási kódok)	3000	*tárgytalan*	*nincs korlátozás*
		Mérgező gázok (T, TF, TC, TO, TFC vagy TOC betű(ke)t tartalmazó osztályozási kódok), az aeroszolok kivételével	0	*tárgytalan*	0
3		I és II csomagolási csoportba tartozó gyúlékony folyékony anyagok	3000	*tárgytalan*	*nincs korlátozás*
		Érzéketlenített robbanóanyagok	*0*	*tárgytalan*	0
4.1		Érzéketlenített robbanóanyagok	*tárgytalan*	*tárgytalan*	0
4.2		I csomagolási csoportba tartozó anyagok	3000	*tárgytalan*	*nincs korlátozás*
4.3		I csomagolási csoportba tartozó anyagok	3000	*tárgytalan*	*nincs korlátozás*
5.1		I csomagolási csoportba tartozó, oxidáló hatású, folyékony anyagok	3000	*tárgytalan*	*nincs korlátozás*
		Perklorátok, ammónium-nitrát, ammó-nium-nitrát műtrágyák, valamint ammónium-nitrát emulziók, szuszpenziók, vagy gélek	3000	3000	*nincs korlátozás*
6.1		I csomagolási csoportba tartozó mérgező anyagok	0	*tárgytalan*	0
6.2		„A" kategóriába tartozó fertőző anyagok (UN 2814 és 2900)	*tárgytalan*	0	0
7		Radioaktív anyagok	3000 A_1; (különleges formájú), ill. 3000 A_2 aktivitás *B(U), B(M)* vagy *C* típusú küldeménydarabban		
8		I csomagolási csoportba tartozó maró anyagok	3000	*tárgytalan*	*nincs korlátozás*

Ahol:

«0» – bármely mennyiségben fuvarozott árunál be kell tartani az 1.10.3 pont követelményeit.

«3000» – 3000 l és ennél nagyobb térfogatnál az adott fuvarozási módnál be kell tartani az 1.10.3 pont követelményeit.

«tárgytalan» – az adott fuvarozási módon nem történik árufuvarozás.

«nincs korlátozás» – az adott fuvarozási módnál nem kell alkalmazni az 1.10.3 pont követelményeit, akármennyi is a mennyiség.

«» – az ebben az oszlopban megadott értékeket csak akkor kell alkalmazni, ha a 3.2 fejezet „A" táblázat 10 vagy 12 oszlopa szerint a tartányban való szállítás megengedett. Azokra az anyagokra vonatkozóan, amelyek tartányban való szállítása nem megengedett, ezen oszlop utasítása tárgytalan (ennek az árunak a szállítása minden esetben tilos).*

*«**»– az ebben az oszlopban megadott értékeket csak akkor kell alkalmazni, ha a 3.2 fejezet „A" táblázat 10 vagy 17 oszlopa szerint az ömlesztett szállítás megengedett. Azokra az anyagokra vonatkozóan, amelyek ömlesztett szállítása nem megengedett, ezen oszlop utasítása tárgytalan (ennek az árunak a szállítása minden esetben tilos).*

1.10.6 Radioaktív anyagok esetén e fejezet előírásai teljesítettnek tekinthetők, ha betartják a Nukleáris anyagok fizikai védelméről szóló Egyezmény valamint az IAEA INFCIRC/225(Rev.4) kiadványának előírásait.

1.11 FEJEZET
BELSŐ VESZÉLYELHÁRÍTÁSI TERV RENDEZŐPÁLYAUDVAROKRA

A veszélyes áruk szállításához a rendezőpályaudvarokon belső veszélyelhárítási tervet kell készíteni.
A veszélyelhárítási terv célja, hogy a rendezőpályaudvarokon baleset vagy rendkívüli esemény alkalmával a résztvevők megfelelően működjenek együtt és a baleset vagy rendkívüli esemény emberekre vagy a környezetre gyakorolt hatása lehetőleg kis mértékű maradjon.

2. RÉSZ
OSZTÁLYOZÁS

2.1 FEJEZET
ÁLTALÁNOS ELŐÍRÁSOK

2.1.1 BEVEZETÉS

2.1.1.1 Az SZMGSZ 2. számú melléklete követelményei szerint az anyagok és tárgyak veszélyességi jellemzőik alapján a következő osztályokba vannak sorolva:

1. osztály	Robbanóanyagok és -tárgyak
2. osztály	Gázok
3. osztály	Gyúlékony folyékony anyagok
4.1 osztály	Gyúlékony szilárd anyagok, önreaktív anyagok és érzéketlenített, szilárd robbanó anyagok
4.2 osztály	Öngyulladásra hajlamos anyagok
4.3 osztály	Vízzel érintkezve gyúlékony gázokat fejlesztő anyagok
5.1 osztály	Gyújtó hatású (oxidáló) anyagok
5.2 osztály	Szerves peroxidok
6.1 osztály	Mérgező[12] anyagok
6.2 osztály	Fertőző anyagok
7. osztály	Radioaktív anyagok
8. osztály	Maró[1] anyagok
9. osztály	Különféle veszélyes anyagok és tárgyak.

2.1.1.2 Az osztályokban minden tételhez UN szám van hozzárendelve. A következő tétel típusok használatosak:

A. Egyedi tételek: egy-egy pontosan meghatározott anyagra vagy tárgyra vonatkozótételek, beleértve az olyan tételeket is, amelyek egy anyag izomerjeire vonatkoznak,pl.:
UN 1090 ACETON
UN 1104 AMIL-ACETÁTOK
UN 1194 ETIL-NITRIT OLDAT

B. Generikus tételek: anyagok vagy tárgyak pontosan meghatározott csoportjára vonatkozó tételek, amelyek azonban nem m.n.n. tételek, pl.:
UN 1133 RAGASZTÓK
UN 1266 PARFÜM KÉSZÍTMÉNYEK
UN 2757 SZILÁRD, MÉRGEZŐ KARBAMÁT PESZTICID
UN 3101 B TÍPUSÚ, FOLYÉKONY SZERVES PEROXID

C. Speciális m.n.n. tételek: meghatározott kémiai vagy műszaki tulajdonságokkal bíró,„másként meg nem nevezett" anyagok vagy tárgyak csoportjára vonatkozó tételek,pl.:
UN 1477 SZERVETLEN NITRÁTOK, M.N.N.
UN 1987 ALKOHOLOK, M.N.N.

D. Általános m.n.n. tételek: egy vagy több veszélyes tulajdonsággal bíró, „másként meg nem nevezett" anyagok vagy tárgyak csoportjára vonatkozó

---

[2] *A szabályzat szövegében a „mérgező", ill. „maró" fogalmak megfelelnek a „toxikus" illetve „korrozív" fogalmaknak is.*

tételek, pl.:
UN 1325 GYÚLÉKONY, SZERVES, SZILÁRD ANYAG, M.N.N.
UN 1993 GYÚLÉKONY FOLYÉKONY ANYAG, M.N.N.

A B., a C. és a D. pontban meghatározott tételeket gyűjtőmegnevezésnek nevezzük.

2.1.1.3 Csomagolási szempontból az anyagok – az 1, a 2, az 5.2, a 6.2 és a 7 osztály anyagai, valamint a 4.1 osztály önreaktív anyagai kivételével – az általuk képviselt veszély mértéke szerint csomagolási csoportokhoz vannak hozzárendelve:

– I	csomagolási csoport:	nagyon veszélyes anyagok;
– II	csomagolási csoport:	közepesen veszélyes anyagok;
– III	csomagolási csoport:	kevésbé veszélyes anyagok.

A csomagolási csoporto(ka)t, amely(ek)hez egy anyag hozzá van rendelve, a 3.2 fejezet „A" táblázata tartalmazza.

2.1.2 AZ OSZTÁLYOZÁS ALAPELVEI

2.1.2.1 Az egyes osztályok fogalomkörébe tartozó anyagok meghatározása az adott osztály 2.2.x. 1 bekezdése szerinti tulajdonságaikon alapul. A veszélyes áruk hozzárendelése valamely osztályhoz és csomagolási csoporthoz az ugyanezen 2.2.x. 1 bekezdésben szereplő kritériumok alapján történik. Egy vagy több járulékos veszély hozzárendelése a veszélyes anyagokhoz és tárgyakhoz az ezen veszélyeknek megfelelő osztály vagy osztályok 2.2.x. 1 bekezdésében található kritériumai alapján történik.

2.1.2.2 Minden veszélyes áru tétel a 3.2 fejezet „A" táblázatában van felsorolva az UN számok sorrendjében. Ez a táblázat tartalmazza a felsorolt árukra vonatkozó, lényeges információkat, így a megnevezést, az osztályt, a csomagolási csoporto(ka)t, a szükséges veszélyességi bárcá(ka)t, a csomagolási és szállítási előírásokat[13].

2.1.2.3 Az egyes osztályok 2.2.x.2 bekezdésében felsorolt vagy meghatározott veszélyes áruk a fuvarozásból ki vannak zárva.

2.1.2.4 A név szerint nem említett árukat, vagyis azokat, amelyek sem egyedi tételként nem szerepelnek a 3.2 fejezet „A" táblázatában, sem az előzőekben említett 2.2.x.2 bekezdésekben nincsenek felsorolva vagy meghatározva, a 2.1.3 szakaszban lévő eljárás szerint kell a megfelelő osztályba sorolni. Ezen kívül meg kell határozni az esetleges járulékos veszélyt, illetve a csomagolási csoportot. Az osztály és az esetleges járulékos veszély, illetve csomagolási csoport eldöntése után a megfelelő UN számot kell meghatározni. A megfelelő gyűjtőmegnevezés (UN szám) kiválasztásának paramétereit az osztályok végén, a 2.2.X.3 bekezdésekben levő döntési fák (gyűjtőmegnevezések felsorolása) jelzik. Az anyag vagy tárgy tulajdonságait lefedő gyűjtőmegnevezések közül minden esetben a legjellegzetesebbet kell

[3] *Ezen tételek betűrendes felsorolását a 3.2 fejezet "B" táblázata tartalmazza.*

választani a 2.1.1.2 bekezdés B., C. és D. pontja szerinti rangsor alapján. Akkor és csak akkor sorolható egy anyag vagy tárgy a 2.1.1.2 bekezdés szerinti valamely D. típusú tételhez, ha sem B., sem C. típusú tételhez nem sorolható.

2.1.2.5 A 2.3 fejezet vizsgálati eljárásai és az osztályok 2.2.x. 1 bekezdésében meghatározott kritériumok alapján - amennyiben ezek között szerepel ez a lehetőség - az is megállapítható, hogy egyes osztályokban valamely anyag, keverék vagy oldat nem rendelkezik az adott osztály kritériumaival, annak ellenére, hogy a 3.2 fejezet „A" táblázatában név szerint szerepel. Ilyen esetben ez az anyag, keverék vagy oldat nem tekintendő az adott osztályhoz tartozónak.

2.1.2.6 A besorolás szempontjából a 101,3 kPa nyomáson 20 °C vagy ez alatti olvadáspontú vagy olvadás kezdőpontú anyagokat kell folyékonynak tekinteni. Azokat a viszkózus anyagokat, amelyeknél határozott olvadáspont nem állapítható meg, az ASTM D 4359-90 szabvány szerinti vizsgálati eljárásnak vagy a 2.3.4 szakaszban leírt folyékonyság meghatározási vizsgálatnak (penetrométer eljárásnak) kell alávetni.

2.1.3 A 3.2 FEJEZET «A» TÁBLÁZATÁBAN NÉV SZERINT NEM EMLÍTETT ANYAGOK, OLDATOK ÉS KEVERÉKEK (KÉSZÍTMÉNYEK ÉS HULLADÉKOK) BESOROLÁSA

2.1.3.1 A név szerint nem említett anyagokat, oldatokat és keverékeket az egyes osztályok 2.2.x. 1 bekezdésében található kritériumok alapján, az általuk képviselt veszély mértéke szerint kell besorolni. Az anyag által képviselt veszély(eke)t annak fizikai, kémiai jellemzői és fiziológiai tulajdonságai alapján kell meghatározni. Ezeket a jellemzőket és tulajdonságokat kell akkor is figyelembe venni, ha a tapasztalatok szigorúbb hozzárendeléshez vezetnek.

2.1.3.2 Azokat az anyagokat, amelyek nincsenek a 3.2 fejezet „A" táblázatában név szerint feltüntetve és csak egyetlen veszélyt képviselnek, a megfelelő osztályba, az adott osztály 2.2.x.3 bekezdésében felsorolt valamely gyűjtőmegnevezés alá kell besorolni.

2.1.3.3 Azokat az oldatokat vagy keverékeket, amelyek valamely, a 3.2 fejezet „A" táblázatában név szerint felsorolt veszélyes anyagot egy vagy több nem veszélyes anyaggal együtt tartalmaznak, mint a név szerint felsorolt veszélyes anyagokat kell tekinteni, kivéve, ha:

a) az oldat vagy keverék név szerint fel van sorolva a 3.2 fejezet „A" táblázatában; vagy
b) a veszélyes anyagra vonatkozó tételből egyértelműen kitűnik, hogy az csak a tiszta, vagy a technikailag tiszta anyagra alkalmazható; vagy
c) az oldat vagy keverék osztálya, fizikai állapota vagy csomagolási csoportja különbözik a veszélyes anyagétól.

Az előző b) vagy c) bekezdésben hivatkozott esetekben az oldatot vagy a keveréket, a megfelelő osztályban név szerint nem említett anyagként, az adott osztály 2.2.X.3 bekezdésében felsorolt valamely gyűjtőmegnevezés alá kell besorolni, figyelembe véve az oldat vagy keverék által esetleg képviselt

járulékos veszély(eke)t. Ha azonban az oldat vagy a keverék egyik osztály kritériumaival sem rendelkezik, akkor nem tartozik az SZMGSZ 2. számú melléklete hatálya alá.

2.1.3.4 A 2.1.3.4.1 és a 2.1.3.4.2 pontban említett tételek bármelyikének anyagát tartalmazó oldatokat és keverékeket e pontok előírásai szerint kell besorolni.

2.1.3.4.1 A következő, név szerint feltüntetett anyagok bármelyikét tartalmazó oldatokat és keverékeket ugyanazon tétel alá kell besorolni, mint ahová maga az anyag tartozik, kivéve, ha a 2.1.3.5.3 pontban említett tulajdonságokkal rendelkeznek:

– 3 osztály
UN 1921 PROPILÉN-IMIN, STABILIZÁLT;
UN 2481 ETIL-IZOCIANÁT;
UN 3064 NITROGLICERIN ALKOHOLOS OLDATBAN, 1%-náltöbb, de legfeljebb 5%
nitroglicerin tartalommal

– 6.1 osztály
UN 1051 HIDROGÉN-CIANID, STABILIZÁLT, 3%-nál kevesebb víztartalommal;
UN 1185 ETILÉN-IMIN, STABILIZÁLT;
UN 1259NIKKEL-TETRAKARBONIL;
UN 1613 HIDROGÉN-CIANID VIZES OLDAT (CIÁN-HIDROGÉNSAV VIZES
OLDAT) legfeljebb 20% hidrogén-cianid tartalommal;
UN 1614 HIDROGÉN-CIANID, STABILIZÁLT, 3 %-nál kevesebb víztartalommal és
inert porózus anyagban abszorbeálva;
UN 1994 VAS-PENTAKARBONIL;
UN 2480 METIL-IZOCIANÁT;
UN 3294 HIDROGÉN-CIANID ALKOHOLOS OLDAT legfeljebb 45% hidrogén-cianid tartalommal

– 8 osztály
UN 1052 HIDROGÉN-FLUORID, VÍZMENTES;
UN 1744 BRÓM vagy UN 1744 BRÓM OLDAT;
UN 1790 FLUOR-HIDROGÉNSAV 85%-nál több hidrogén-fluorid tartalommal;
UN 2576 OLVASZTOTT FOSZFOR-OXI-BROMID

2.1.3.4.2 A 9 osztályba tartozó

UN 2315 FOLYÉKONY POLIKLÓROZOTT BIFENILEK;
UN 3151 FOLYÉKONY POLIHALOGÉNEZETT BIFENILEK;
UN 3151 FOLYÉKONY POLIHALOGÉNEZETT TERFENILEK;
UN 3152 SZILÁRD POLIHALOGÉNEZETT BIFENILEK
UN 3152 SZILÁRD POLIHALOGÉNEZETT TERFENILEK; vagy
UN 3432 SZILÁRD POLIKLÓROZOTT BIFENILEK

tételek bármelyikének anyagát tartalmazó oldatokat és keverékeket mindig a 9 osztály ugyanazon tétele alá kell besorolni, amennyiben:

- a 3, a 4.1, a 4.2, a 4.3, az 5.1, a 6.1, ül. a 8 osztály III csomagolási csoportjaiba tartozó anyagokon kívül további veszélyes alkotórészt nem tartalmaznak; és
- nem rendelkeznek a 2.1.3.5.3 pontban említett veszélyes tulajdonságokkal.

2.1.3.5 Azokat az anyagokat, amelyek a 3.2 fejezet „A" táblázatában nincsenek név szerint feltüntetve, de egynél több veszélyes tulajdonsággal rendelkeznek, valamint azokat az oldatokat és keverékeket, amelyekben többféle veszélyes anyag van, a veszélyes tulajdonságaik alapján a megfelelő osztályba, valamely gyűjtőmegnevezéshez (lásd a 2.1.2.4 bekezdést) és csomagolási csoporthoz kell sorolni. A veszélyes tulajdonságokon alapuló besorolást a 2.1.3.5.1-2.1.3.5.4 pontban kifejtett módon kell végrehajtani:

2.1.3.5.1 A fizikai, kémiai jellemzőket és a fiziológiai tulajdonságokat méréssel vagy számítással kell meghatározni, az anyagot, oldatot vagy keveréket az egyes osztályok 2.2.x. 1 bekezdésében meghatározott kritériumok szerint kell besorolni.

2.1.3.5.2 Amennyiben ez a meghatározás aránytalanul nagy költséggel és munkaráfordítással járna (pl. bizonyos hulladékoknál), akkor az oldatokat és keverékeket a döntő veszélyt képviselő összetevő osztályába kell besorolni.

2.1.3.5.3 Ha egy anyag, oldat vagy keverék veszélyességi jellemzője a következőkben felsorolt osztályok vagy anyagcsoportok közül egynél többnek is megfelel, akkor ezt az anyagot, oldatot vagy keveréket a döntő veszélynek megfelelő osztályba vagy anyagcsoportba kell besorolni, a következő elsőbbségi sorrend alapján:

a) a 7 osztály anyagai (kivéve a radioaktív anyagokat engedményes küldeménydarabokban, ahol az egyéb veszélyességi tulajdonságok elsőbbséget élveznek);
b) az 1 osztály anyagai;
c) a 2 osztály anyagai;
d) a 3 osztály érzéketlenített, folyékony robbanóanyagai;
e) a 4.1 osztály önreaktív anyagai és érzéketlenített, szilárd robbanóanyagai;
f) a 4.2 osztály piroforos anyagai;
g) az 5.2 osztály anyagai;
h) a 6.1 vagy a 3 osztály anyagai, amelyek belélegzési mérgezőképességük alapján az I csomagolási csoportba vannak sorolva [A 8 osztályba sorolás kritériumait kielégítő anyagokat, amennyiben por és köd belélegzési mérgezőképességük *(LCso)* az I csomagolási csoport tartományába esik, de lenyelés vagy bőrön át való felszívódás esetén a mérgezőképességük csak a III csomagolási csoport tartományába esik vagy annál kevésbé mérgezőek, a 8 osztályba kell sorolni.];
i) a 6.2 osztály fertőző anyagai.

2.1.3.5.4 Ha egy anyag veszélyes tulajdonságai az előző 2.1.3.5.3 pontban fel nem sorolt

több osztályhoz vagy anyagcsoporthoz tartoznak, az anyagot ugyanilyen eljárással kell besorolni, de a megfelelő osztályt a 2.1.3.10 bekezdésben levő, a veszélyességi rangsort tartalmazó táblázat alapján kell megválasztani.

2.1.3.5.5 Ha a szállítandó anyag olyan hulladék, melynek pontos összetétele nem ismert, a 2.1.3.5.2 pont szerint az UN tételhez és csomagolási csoporthoz való hozzárendelését a feladó ismeretei alapján rendelkezésre álló adatok (beleértve a hatályos biztonsági és környezetvédelmi jogszabályok- által megkövetelt biztonsági és műszaki adatokat) alapján is el lehet végezni.

Kétség esetén a legnagyobb veszélyességi szintet kell alkalmazni.

Amennyiben a hulladék összetételére vonatkozó ismeretek és az azonosított összetevők fizikai és kémiai tulajdonságai alapján bizonyítható, hogy a hulladék tulajdonságai nem felelnek meg az I csomagolási csoportba való soroláshoz szükséges tulajdonságoknak, a hulladékot további vizsgálat nélkül a II csomagolási csoportba lehet sorolni, a legalkalmasabb m.n.n tételen belül.

Ez az eljárás nem alkalmazható azokra a hulladékokra, amelyek a 2.1.3.5.3 pont alatt említett anyagokat, vagy a 4.3 osztály anyagait, vagy a 2.1.3.7 bekezdésben említett esetben szereplő anyagokat, vagy olyan anyagokat tartalmaznak, amelyek a 2.2.x.2 bekezdések szerint a szállításból ki vannak zárva.

2.1.3.6 Mindig a legjellegzetesebb, ráülő gyűjtőmegnevezést (lásd a 2.1.2.4 bekezdést) kell használni, azaz általános m.n.n. tétel csak akkor használható, ha generikus tétel vagy speciális m.n.n. tétel nem használható.

2.1.3.7 A gyújtó hatású anyagok oldatai és keverékei, ül. a járulékos gyújtóhatással bíró anyagok robbanásveszélyesek is lehetnek. Ebben az esetben csak akkor szállíthatók, ha megfelelnek az 1 osztály feltételeinek.

2.1.3.8 Az UN 3077 és az UN 3082 tétel alá soroltak kivételével azokat az 1 - 9 osztályba tartozó anyagokat, amelyek megfelelnek a 2.2.9.1.10 pont kritériumainak, az 1 - 9 osztályra jellemző veszélyeken túlmenően környezetre veszélyesnek is kell tekinteni. A többi olyan anyagot, amely megfelel a 2.2.9.1.10 pont kritériumainak, az UN 3077, ill. az UN 3082 tétel alá kell sorolni.

2.1.3.9 A *Veszélyes hulladékok országhatárokat átlépő szállításának ellenőrzéséről és ártalmatlanításáról szóló Bázeli Egyezmény* hatálya alá tartozó azon hulladékok is szállíthatók az UN 3077, ül. az UN 3082 tétel alatt, amelyek nem felelnek meg az 1 - 9 osztályba sorolás kritériumainak.

Ilyen jogszabályok például: a Bizottság 2000/532/EK határozata (2000. május 3.) a hulladékjegyzéknek a hulladékokról szóló 75/442/EGK tanácsi irányelv [felváltotta a 2006/12/EK parlamenti és tanácsi irányelv (az EK Hivatalos Lapja L 114 szám, 2006. 04. 27., 9. oldal)] 1. cikkének a) pontja értelmében történő meghatározásáról szóló 94/3/EK határozat, valamint a veszélyes hulladékok jegyzékének a veszélyes hulladékokról szóló 91/689/EGK tanácsi irányelv 1. cikkének (4) bekezdése értelmében történő meghatározásáról szóló 94/904/EK tanácsi határozat felváltásáról (az EK Hivatalos Lapja, L 226 szám, 2000. 09. 06., 3. o.)

2.1.3.10 *Veszélyességi rangsor táblázat*

OSZ-TÁLY ÉS CSO-MA-GO-LÁSI CSO-PORT	.1 (II)	.1 (III)	2 (II)	.2 (III)	3 (I)	3 (II)	(III)	5.1 (I)	.1 (II)	5.1 (III)	5.1 (I) DERM.	1 (I) ORAL	6.1 (II)	6.1 (III)	8 (I)	8 (II)	8 (III)	9
	SZIL FOLY 1 3 (I)	SZIL FOLY 3 (I)	SZIL FOLY 2 3 (I)	SZIL FOLY 2 3 (I)	3 (I)	3 (I)	3 (I)	SZIL FOLY (I) 3 (I)	SZIL FOLY (I) 3 (I)	L FOLY (I) 3 (I)	3 (I)	(I)	3 (I)	3 (I)	3 (I)	3 (I)	3 (I)	(I)
)	SZIL FOLY 3 (II)	SZIL FOLY 3 (II)	SZIL FOLY 2 3 (II)	SZIL FOLY 3 (II)	3 (I)	3 (II)	3 (II)	SZIL FOLY (I) 3 (I)	SZIL FOLY 5.1(II) 3 (II)	L FOLY 5.1(II) 3 (II)	3 (I)	(I)	3 (II)	3 (II)	8 (I)	3 (II)	3 (II)	(II)
I)	SZIL FOLY 3 (II)	SZIL FOLY 4.1 3 (III)	SZIL FOLY 2 3 (II)	SZIL FOLY 4.2 3 (III)	3 (I)	3 (II)	(III)	SZIL FOLY (I) 3 (I)	SZIL FOLY 5.1(II) 3 (II)	L FOLY 5.1(III) 3 (III)	5.1 (I)	1 (I)	6.1 (II)	3 (III) */	8 (I)	8 (II)	3 (III)	(III)
II)			2 (II)	.2 (II)	3 (I)	3 (II)	3 (II)	5.1 (I)	.1 (II)	4.1 (II)	5.1 (I)	1 (I)	SZIL FOLY 4.1(II) 6.1(II)	SZIL FOLY 4.1(II) 6.1(II)	8 (I)	SZIL FOLY 4.1(II) 8 (II)	SZIL FOLY 4.1(II) 8 (II)	(II)
III)			2 (II)	.2 (III)	3 (I)	3 (II)	(III)	5.1 (I)	.1 (II)	4.1 (III)	5.1 (I)	1 (I)	6.1 (II)	SZIL FOLY 4.1(III) 6.1(III)	8 (I)	8 (II)	SZIL FOLY 4.1(III) 8 (III)	(III)
II)					3 (I)	3 (II)	3 (II)	5.1 (I)	.2 (II)	4.2 (II)	5.1 (I)	1 (I)	4.2 (II)	4.2 (II)	8 (I)	4.2 (II)	4.2 (II)	2 (II)
III)					3 (I)	3 (II)	(III)	5.1 (I)	.1 (II)	4.2 (III)	5.1 (I)	1 (I)	6.1 (II)	4.2 (III)	8 (I)	8 (II)	4.2 (III)	(III)
I)								5.1 (I)	4.3 (I)	4.3 (I)	5.1 (I)	3 (I)	4.3 (I)	4.3 (I)	4.3 (I)	4.3 (I)	4.3 (I)	3 (I)
II)								5.1 (I)	.3 (II)	4.3 (II)	5.1 (I)	3 (I)	4.3 (II)	4.3 (II)	8 (I)	4.3 (II)	4.3 (II)	3 (II)
III)								5.1 (I)	.1 (II)	4.3 (III)	5.1 (I)	1 (I)	6.1 (II)	4.3 (III)	8 (I)	8 (II)	4.3 (III)	(III)

I)											5.1 (I)	1 (I)	5.1 (I)	5.1 (I)	5.1 (I)	5.1 (I)	5.1 (I)	1 (I)
II)											5.1 (I)	1 (I)	5.1 (II)	5.1 (II)	8 (I)	5.1 (II)	5.1 (II)	(II)
III)											5.1 (I)	1 (I)	6.1 (II)	5.1 (III)	8 (I)	8 (II)	5.1 (III)	(III)
6.1 (I) DERM.															SZIL FOLY (I) 8 (I)	5.1 (I)	6.1 (I)	1 (I)
6.1 (I) ORAL															SZIL FOLY (I) 8 (I)	5.1 (I)	6.1 (I)	1 (I)
6.1 (II) INHAL															SZIL FOLY (I) 8 (I)	5.1 (II)	6.1 (II)	(II)
6.1 (II) DERM.															SZIL FOLY (I) 8 (I)	SZIL FOLY (II) 8 (II)	6.1 (II)	(II)
6.1 (II) ORAL															8 (I)	SZIL FOLY 6.1(II) 8 (II)	6.1 (II)	(II)
III)															8 (I)	8 (II)	8 (III)	(III)
																		(I)
)																		(II)
I)																		(III)

SZIL. = SZILÁRD KEVERÉK
FOLY. = FOLYÉKONY KEVERÉKEK ÉS OLDATOK
DERM. = MÉRGEZŐKÉPESSÉG BŐRÖN ÁT VALÓ FELSZÍVÓDÁS ESETÉN
ORAL. = MÉRGEZŐKÉPESSÉG LENYELES ESETÉN
INHAL. = MÉRGEZŐKÉPESSÉG BELÉLEGZÉS ESETÉN
*) PESZTICIDEKNÉL 6.1 OSZTÁLY_8 (I)_SZIL. FOLY. 6.1(II) 8 (II)_6.1 (II)_6.1 (II)

Megjegyzés: 1. *Példa a táblázat használatára:*

Egyedi anyag besorolása

A besorolandó anyag leírása:
A 3 osztály II csomagolási csoportjának, valamint a 8 osztály I csomagolási csoportjának kritériumait kielégítő, név szerint nem említett amin.

Eljárás:

A 3, II sornak a 8, I oszloppal való keresztezésénél 8, I található. Ezért ezt az amint a 8 osztályba a következők alá kell besorolni:
UN 2734 FOLYÉKONY, MARÓ, GYÚLÉKONY AMINOK, M.N.N. vagy UN 2734 FOLYÉKONY, MARÓ, GYÚLÉKONY POLIAMINOK, M.N.N., I csomagolási csoport.

Keverék besorolása

A besorolandó keverék leírása:
A 3 osztály III csomagolási csoportjába tartozó gyúlékony folyékony anyagból, a 6.1 osztály II csomagolási csoportjába tartozó mérgező anyagból és a 8 osztály I csomagolási csoportjába tartozó maró anyagból álló keverék.

Eljárás:

A 3, III sornak a 6.1, II oszloppal való keresztezésénél 6.1, II található.
A 6.1, II sornak a 8, I oszloppal való keresztezésénél folyadékra 8, I található.
Ezt a közelebbről nem meghatározott keveréket tehát a 8 osztályba, a következő tétel alá kell besorolni: UN 2922 MÉRGEZŐ, MARÓ FOLYÉKONYANYAG, M.N.N., I csomagolási csoport.

2. Példák a keverékek és oldatok osztályba és csomagolási csoportba történő besorolására:

A 6.1 osztály II csomagolási csoportjába tartozó fenolt a 3 osztály II csomagolási csoportjába tartozó benzolban oldva a 3 osztály II csomagolási csoportjába kell besorolni; ezt az oldatot a fenol mérgező volta miatt a 3 osztály II csomagolási csoportjába, az UN 1992 GYÚLÉKONY, MÉRGEZŐ, FOLYÉKONY ANYAG, M.N.N. tétel alá kell besorolni.

A 6.1 osztály II csomagolási csoportjába tartozó nátrium-arzenát és a 8 osztály II csomagolási csoportjába tartozó nátrium-hidroxid szilárd keverékét a 6.1 osztály II csomagolási csoportjába, az UN 3290 MARÓ, SZERVETLEN, MÉRGEZŐ SZILÁRD ANYAG, M.N.N. tétel alá kell besorolni.

A 4.1 osztály III csomagolási csoportjába tartozó nyers vagy finomított naftalint a 3 osztály II csomagolási csoportjába tartozó benzinben oldva a 3 osztály II csomagolási csoportjába, az UN 3295 FOLYÉKONY SZÉNHIDROGÉNEK, M.N.N. tétel alá kell besorolni.

A 3 osztály III csomagolási csoportjába tartozó szénhidrogének és a 9 osztály II csomagolási csoportjába tartozó poliklórozott bifenilek (PCB-k) keverékeit a 9 osztály II csomagolási csoportjába, az UN 2315 FOLYÉKONY POLIKLÓROZOTT BIFENILEK vagy az UN 3442 SZILÁRD POLIKLÓROZOTT BIFENILEK tétel alá kell besorolni.

A 3 osztályba tartozó propilén-imin és a 9 osztály II csomagolási csoportjába tartozó poliklórozott bifenilek (PCB-k) keverékét a 3 osztályba, az UN 1921 PROPILÉN-IMIN, STABILIZÁLT tétel alá kell besorolni.

2.1.4 MINTÁK BESOROLÁSA

2.1.4.1 Amennyiben egy anyag osztálya bizonytalan, ezért további vizsgálat céljából szállítják,akkor ideiglenes osztályt, helyes szállítási megnevezést és UN számot kell hozzárendelni a feladónak az anyagra vonatkozó ismeretei és

a) a 2.2 fejezet osztályozási kritériumai; és
b) e fejezet előírásai alapján.

A választott helyes szállítási megnevezéshez tartozó legszigorúbb csomagolási csoportot kell alkalmazni.

Ha ezt az előírást használjuk, a helyes szállítási megnevezést ki kell egészíteni a „minta" szóval (pl. UN 1993 GYÚLÉKONY FOLYÉKONY ANYAG, M.N.N., MINTA). Abban az esetben, ha egy bizonyos besorolási kritériumoknak megfelelő anyagmintára létezik speciális helyes szállítási megnevezés (pl. UN 3167 TÚLNYOMÁS NÉLKÜLI, GYÚLÉKONY GÁZMINTA, M.N.N.), akkor ezt kell használni. Ha a minta szállításához m.n.n. tételt használnak, a helyes szállítási megnevezést nem kell kiegészíteni a műszaki megnevezéssel, amint azt a 3.3 fejezet 274 különleges előírása megköveteli.

2.1.4.2 Az anyag mintákat az ideiglenesen hozzárendelt helyes szállítási megnevezéshez tartozó előírások szerint kell szállítani, amennyiben:

a) az anyag nem tekinthető a 2.2 fejezet 2.2.X.2 bekezdései vagy a 3.2 fejezet alapján a fuvarozásból kizárt anyagnak;
b) az anyag nem tekinthető az 1 osztály kritériumait kielégítő anyagnak, ül. fertőző vagy radioaktív anyagnak;
c) ha az anyag önreaktív anyag, illetve szerves peroxid, akkor megfelel a 2.2.41.1.15 pont, ül. a 2.2.52.1.9 pont előírásainak;
d) az anyagot kombinált csomagolásban szállítják, és a nettó tömege nem haladja meg a 2,5 kg-ot küldeménydarabonként;
e) a minta nincs más áruval egybecsomagolva.

2.2 FEJEZET
AZ EGYES OSZTÁLYOKRA VONATKOZÓ ELŐÍRÁSOK

2.2.1 1 OSZTÁLY ROBBANÓANYAGOK ÉS -TÁRGYAK

2.2.1.1 *Kritériumok*

2.2.1.1.1 Az 1 osztály fogalomkörébe tartozó anyagok:

a) *Robbanóanyagok:* szilárd vagy folyékony halmazállapotú anyagok vagy keverékeik, amelyek kémiai reakció révén képesek arra, hogy olyan sebességgel fejlesszenek gázt, ami elegendő hőmérsékletű és akkora nyomáshullámot hoz létre, hogy a környezetében károsodást idéz elő.

Pirotechnikai anyagok: anyagok vagy keverékeik, amelyeknek az a rendeltetése, hogy robbanás nélküli, önfenntartó exoterm kémiai reakció révén hőt fejlesszenek, fényt keltsenek, hanghatást váltsanak ki, gázt vagy füstöt fejlesszenek, vagy e hatások valamilyen kombinációját fejtsék ki.

Megjegyzés 1: *Azok az anyagok, amelyek önmagukban véve nem robbanóanyagok, de amelyek robbanásveszélyes gáz-, gőz- vagy porkeverékeket képezhetnek, nem tartoznak az 1 osztály anyagai közé.*

Megjegyzés 2: *Szintén nem tartoznak az 1 osztályba*

- *azok a víz- és alkoholtartalmú robbanóanyagok, amelyek víz-, ül. alkoholtartalma a megadott határértékeket meghaladja és azok, amelyek plasztifikáló anyagot tartalmaznak*
- *ezek a robbanóanyagok a 3 vagy a 4.1 osztályba vannak besorolva*
- *valamint azok a robbanóanyagok, amelyek a bennük rejlő alapvető veszély miatt az 5.2 osztályba vannak besorolva.*

b) *Robbanótárgyak:* olyan tárgyak, amelyek egy vagy több robbanóanyagot vagy pirotechnikai anyagokat tartalmaznak.

Megjegyzés: *Nem tartoznak az 1 osztály előírásainak hatálya alá azok a szerkezetek, amelyek olyan jellegű vagy olyan kis mennyiségű robbanó vagy pirotechnikai anyagokat tartalmaznak, amelyek szállítás közbeni véletlenszerű vagy gondatlanság miatt bekövetkező meggyulladása vagy beindulása csak olyan reakciót idéz elő, amely nem jár kívülről észlelhető repeszhatással, tűzzel, köd-, füst- vagy hőfejlődéssel vagy erős hanghatással.*

c) Azok az előzőekben nem említett anyagok és tárgyak, amelyek arra a célra készültek, hogy gyakorlati hatásukat robbanás vagy pirotechnikai jelenség formájában fejtsék ki.

2.2.1.1.2 Minden anyagot vagy tárgyat, amelynek robbanó tulajdonsága van vagy robbanó tulajdonsága lehet, az 1 osztályba való besorolás szempontjából meg kell vizsgálni a „Vizsgálatok és kritériumok kézikönyv" I. Részében meghatározott vizsgálatok, próbák és kritériumok szerint.
Az 1 osztályba sorolt valamely anyag vagy tárgy csak akkor fuvarozható, ha a 3.2 fejezet „A" táblázatában található valamely megnevezéshez vagy m.n.n. tételhez hozzá lett rendelve, és a „Vizsgálatok és kritériumok kézikönyv" feltételeinek megfelel.

2.2.1.1.3 Az 1 osztály anyagait és tárgyait a 3.2 fejezet „A" táblázata szerint valamely UN szám és megnevezés vagy m.n.n. tétel alá kell besorolni. A 3.2 fejezet „A" táblázatában található megnevezésének értelmezése a 2.2.1.1.8 pontban található szójegyzéken alapul.

Az új vagy már régebben létező robbanóanyagok vagy robbanótárgyak mintái - az indító robbanóanyagok kivételével -, amelyeket többek között kísérleti, besorolási, kutatási és fejlesztési vagy minőségellenőrzési célból, vagy mint kereskedelmi mintát szállítanak, az „UN 0190 ROBBANÓANYAG MINTA" tételhez is besorolhatók.

A 3.2 fejezet „A" táblázatában név szerint nem említett robbanóanyagoknak és -tárgyaknak az 1 osztály valamely m.n.n. tételéhez vagy az „UN 0190 ROBBANÓANYAG MINTA" tételéhez való hozzárendelését, valamint bizonyos meghatározott anyagok besorolását, amelyek fuvarozása a 3.2 fejezet „A" táblázat 6 oszlopában szereplő különleges előírás alapján az illetékes hatóság külön engedélyéhez van kötve, a származási ország illetékes hatóságának kell elvégeznie. Ezen anyagok és tárgyak szállítási feltételeit szintén írásban kell az illetékes hatóságnak engedélyeznie. Ha a származási ország nem SZMGSZ Tagállam, akkor a besorolást és a szállítási feltételeket a küldemény által érintett első SZMGSZ Tagállam illetékes hatóságának kell elismernie.

2.2.1.1.4 Az 1 osztály anyagait és tárgyait a 2.2.1.1.5 pont szerinti valamelyik alosztályhoz és a 2.2.1.1.6 pont szerinti valamelyik összeférhetőségi csoporthoz kell hozzárendelni. Az alosztályt a 2.3.0 és 2.3.1 szakaszban leírt vizsgálatok eredményei alapján kell meghatározni, felhasználva a 2.2.1.1.5 pont definícióit. Az összeférhetőségi csoportot a 2.2.1.1.6 pont definíciói alapján kell meghatározni. Az alosztály sorszáma és az összeférhetőségi csoport betűjele együtt alkotják az osztályozási kódot.

2.2.1.1.5 Az alosztályok meghatározása

1.1 alosztály Olyan anyagok és tárgyak, amelyeknél fennáll a teljes tömeg felrobbanásának veszélye. (A teljes tömeg felrobbanása olyan robbanás, ami gyakorlatilag egyidejűleg csaknem az egész rakománytömeget érinti.)

1.2 alosztály Olyan anyagok és tárgyak, amelyek a kivetés veszélyével járnak, de az egész tömeg felrobbanásának veszélyével nem.

1.3 alosztály Olyan anyagok és tárgyak, amelyek tűzveszélyesek és robbanás vagy kivetés vagy ezek együttes fellépésének csekély veszélyével járnak, de az egész mennyiség felrobbanásának veszélye nélkül,

a) így azok az anyagok, amelyek égése jelentős sugárzó hőt eredményez; vagy
b) amelyek egymásután úgy égnek el, hogy csak kismértékű robbanással vagy kivetéssel, vagy ezek egyidejű fellépésével járnak.

1.4 alosztály Olyan anyagok és tárgyak, amelyek csak csekély robbanásveszélyt jelentenek szállítás közbeni meggyulladásuk vagy beindulásuk esetén. A hatások lényegében a küldeménydarabra korlátozódnak, és általában nem következik be jelentősebb méretű repeszdarabok keletkezése vagy a repeszdarabok nagyobb távolságra való szétröpülése. Kívülről ható tűz nem vonja maga után a küldeménydarab teljes tartalmának gyakorlatilag azonnali felrobbanását.

1.5 alosztály Rendkívül kis mértékben érzékeny, tömegrobbanás veszélyét magukba rejtő anyagok, amelyek érzéketlensége olyan, hogy normális szállítási körülmények között beindulásuk vagy égésük robbanásba való átmenetének valószínűsége rendkívül csekély. Minimális követelmény ezen anyagokra nézve, hogy a külső tűz hatásának vizsgálata során nem szabad felrobbanniuk.

1.6 alosztály Rendkívül érzéketlen tárgyak, amelyeknél nem áll fenn a teljes tömeg felrobbanásának veszélye. Az ilyen tárgyak csak rendkívül érzéketlen robbanóanyagokat tartalmaznak, és bizonyítottan elhanyagolható a véletlen iniciálásuk vagy beindulásuk valószínűsége.

***Megjegyzés**: Az 1.6 alosztály tárgyaitól kiinduló veszély egyetlen tárgy felrobbanására korlátozódik.*

2.2.1.1.6 ***Az anyagok és tárgyak összeférhetőségi csoportjainak meghatározása***

A – Primer robbanóanyag.

B – Primer robbanóanyaggal töltött tárgy kettőnél kevesebb hatékony biztonsági szerkezettel. Egyes tárgyak, így a detonátorok robbantáshoz, detonátor-szerkezetek robbantáshoz és gyutacsszelencék ide tartoznak, bár ezek nem tartalmaznak primer robbanóanyagot.
C – Tolóhatású robbanóanyag vagy egyéb másodlagos deflagráló robbanóanyag vagy ilyen robbanóanyaggal töltött tárgy.

D – Szekunder detonáló robbanóanyag vagy feketelőpor vagy szekunder detonáló robbanóanyagot tartalmazó tárgy, minden esetben gyújtóeszköz és hajtótöltet nélkül, vagy primer robbanóanyagot tartalmazó tárgy legalább két hatékony biztonsági
szerkezettel.

E – Szekunder detonáló robbanóanyagot tartalmazó tárgy indítószerkezet

nélkül, de hajtótöltettel (gyúlékony folyadékot, gélt vagy hipergolokat tartalmazó töltetek kivételével).

F – Szekunder detonáló robbanóanyagot tartalmazó tárgy saját indítószerkezettel, hajtótöltettel (gyúlékony folyadékot, gélt vagy hipergolokat tartalmazó töltetek kivételével) vagy hajtótöltet nélkül.

G – Pirotechnikai anyag vagy pirotechnikai anyagot tartalmazó tárgy vagy olyan tárgy, amely egyben robbanóanyagot és gyújtó-, világító-, könnyfakasztó- vagy ködkép-ző-anyagot is tartalmaz (a vízzel aktiválható tárgyak, valamint a fehérfoszfort, foszfidokat, piroforos anyagot, gyúlékony folyadékot, gélt vagy hipergolokat tartalmazó tárgyak kivételével).

H – Robbanóanyagot és fehérfoszfort együtt tartalmazó tárgy.

J – Robbanóanyagot és gyúlékony folyadékot vagy gélt együtt tartalmazó tárgy.

K – Robbanóanyagot és mérgező vegyianyagot együtt tartalmazó tárgy.

L – Olyan robbanóanyag vagy robbanóanyagot tartalmazó tárgy, amely különleges kockázattal jár (pl. víz hatására történő aktiválódás miatt, vagy hipergolok, foszfidok vagy piroforos anyag jelenléte miatt) és így minden egyes típus elkülönítése szükséges.

N – Csak rendkívül érzéketlen robbanóanyagokat tartalmazó tárgyak.

S – Olyan anyag vagy tárgy, amely úgy van csomagolva vagy kialakítva, hogy a nem szándékos reakció révén bekövetkező minden hatás a küldeménydarab belsejére korlátozódik, kivéve, ha tűz esetén maga a küldeménydarab károsodik. Ebben az esetben a robbanási és kivetési hatásoknak olyan mértékűre kell korlátozódniuk, hogy ne akadályozzák a tűz leküzdését vagy más rendkívüli intézkedések végrehajtását a küldeménydarab közvetlen közelében.

***Megjegyzés 1**: Valamely anyag vagy tárgy meghatározott csomagolásban csak egyetlen összeférhetőségi csoportba sorolható. Mivel az S összeférhetőségi csoport feltételei tapasztalati jellegűek, az ezen csoportba való sorolás szükségszerűen valamely osztályozási kód hozzárendelésére szolgáló próbához kötött.*

***Megjegyzés 2**: A D és az E összeférhetőségi csoportok tárgyait el lehet látni, vagy egybe lehet csomagolni saját gyújtószerkezetükkel azzal a feltétellel, hogy ezeknek az eszközöknek legalább két olyan hatásos biztonsági szerkezetük van, amelyek megakadályozzák a robbanás bekövetkeztét a gyújtószerkezet nem szándékos aktiválódása esetén. Az ilyen küldeménydarabok a D vagy az E összeférhetőségi csoportba tartoznak.*

***Megjegyzés 3**: A D és az E összeférhetőségi csoportok tárgyait egybe lehet csomagolni olyan saját indítószerkezetükkel, amelyeknek nincs két hatásos biztonsági szerkezetük (azaz olyan indítószerkezetek, amelyek a B összeférhetőségi csoportba tartoznak), feltéve, hogy a 4.1.10 szakasz MP21 egybecsomagolási előírásainak megfelelnek. Az ilyen küldeménydarabok a D vagy az E összeférhetőségi csoportba tartoznak.*

***Megjegyzés 4**: A tárgyakat el lehet látni vagy egybe lehet csomagolni saját gyújtószerkezetükkel, feltéve, hogy a gyújtószerkezetek normális szállítási körülmények között nem tudnak működésbe lépni.*

***Megjegyzés 5:** A C, a D és az E összeférhetőségi csoportba tartozó tárgyakat egybe lehet csomagolni. Az ilyen küldeménydarabokat az E összeférhetőségi csoporthoz kell hozzárendelni.*

2.2.1.1.7 ***A tűzijáték testek alosztályba sorolása***

2.2.1.1.7.1 A tűzijáték testeket rendes körülmények között a „Vizsgálatok és kritériumok kézikönyv" I. Rész 16. fejezet 6. vizsgálati sorozat próbái során nyert adatok alapján kell az 1.1, az 1.2, az 1.3 vagy az 1.4 alosztályba sorolni. Mivel azonban ezeknek a termékeknek a választéka rendkívül nagy, viszont a vizsgáló berendezések korlátozottan állnak rendelkezésre, az alosztályt a 2.2.1.1.7.2 pontban ismertetett eljárással is meg lehet határozni.

2.2.1.1.7.2 A tűzijáték testeket az UN 0333, az UN 0334, az UN 0335 és az UN 0336 tételek alá a 6 vizsgálati sorozat próbáinak elvégzése nélkül, hasonlóság alapján is be lehet sorolni, a 2.2.1.1.7.5 pontban található, „tűzijáték testek vizsgálat hiányában történő besorolásának táblázata" szerint, az illetékes hatóság egyetértése esetén. A táblázatban nem szereplő tételeket a 6 vizsgálati sorozat próbái során nyert adatok alapján kell besorolni.

***Megjegyzés 1.** A 2.2.1.1.7.5 pont táblázatának első oszlopát csak akkor lehet más típusú tűzijáték testtel kiegészíteni, ha a teljes vizsgálat eredményeit már benyújtották az ENSZ Veszélyes áru szállítási szakértő albizottságnak (UN Sub-Committee of Experts on the Transport of Dangerous Goods).*

***Megjegyzés 2:** Ha a 2.2.1.1.7.5 pont táblázatának negyedik oszlopában meghatározott tűzijáték testekre vonatkozóan valamely illetékes hatóságtól származó vizsgálati eredmények megerősítik a 2.2.1.1.7.5 pont táblázatának ötödik oszlopában szereplő besorolást vagy annak ellentmondanak, erről az ENSZ Veszélyes áru szállítási szakértő albizottságát (UNSub-Committee ofExperts on the Transport ofDangerous Goods) értesíteni kell.*

2.2.1.1.7.3 Ha különböző alosztályokba tartozó tűzijáték testeket csomagolnak egy

küldeménydarabba, azt a küldeménydarabban levő legveszélyesebb alosztály alapján kell besorolni, kivéve, ha a 6 vizsgálati sorozat próbái más eredményre vezetnek.

2.2.1.1.7.4 A 2.2.1.1.7.5 pont táblázatában lévő besorolás csak olyan tárgyakra érvényes, amelyek (4G kódjelű) papírlemez ládában vannak.

2.2.1.1.7.5 ***Tűzijáték testek vizsgálat hiányában történő besorolásának táblázata***

Megjegyzés 1: *Ellentétes meghatározás hiányában a táblázatban a százalékra történő hivatkozás az összes pirotechnikai elegy tömegére vonatkozik (pl. rakéta motorok, lökő töltet, bontó töltet és effekt anyag).*

Megjegyzés 2: *A „villanó elegy" a táblázatban olyan pirotechnikai elegyre utal, amely a tűzijáték testben por formában vagy töltetegységként van jelen, és amelyet, egy levegőben durranó effekt keltéséhez, bontó töltethez vagy lökő töltethez használnak, kivéve, ha a „Vizsgálatok és Kritériumok kézikönyv" 2 vizsgálati sorozat c) (i) „Idő/nyomás" próbája során a nyomásnövekedéshez szükséges idő 0,5 g pirotechnikai elegy esetén 8 ms-nál több.*

Megjegyzés 3: *A mm-ben kifejezett méretek a következőket jelentik:*
- *gömb és etázs bombáknál a bomba gömbjének átmérője;*
- *hengeres bombánál a bombának a hossza;*
- *csőben lévő bombánál, római gyertyánál, egylövéses római gyertyánál, vagy mozsárnál a tűzijáték testet tartalmazó cső belső átmérője;*
- *hengeres mozsárnál a mozsárhoz használni kívánt cső belső átmérője.*

A táblázat azokat a tűzijáték test besorolásokat tartalmazza, amelyeket a 6 vizsgálati sorozat hiányában is lehet alkalmazni (lásd a 2.2.1.1.7.2 pontot).

Típus	Tartalom / szinonima	Meghatározás	Részletes leírás	Besorolás
Gömb és henger alakú tűzi-játék bomba	*Gömb-bombák:* csillagos bombák, nappali bombák, több effektes bombák, vízre ugró bombák, ejtőernyős bombák, füstbombák; *durranó/villanó bombák:* jelző-, durranó-, fütyülő-, villanó-bombák	Csőből való kilövésre tervezett eszközök lökőtöltettel vagy anélkül, késleltetővel és bontó töltettel, pirotechnikai töltet-egységekkel vagy laza pirotechnikai eleggyel	Mindenfajta durranós bomba	1.1G
			Csillagos bombák ≥ 180 mm	1.1G
			Csillagos bombák < 180 mm, > 25% laza por formájú villanó eleggyel és / vagy durranó effekttel	1.1G
			Csillagos bombák < 180 mm, ≤ 25% laza por formájú villanó eleggyel és / vagy durranó effekttel	1.3G
			Csillagos bombák ≤ 50 mm vagy ≤ 60 g pirotechnikai eleggyel, ≤ 2% laza por formájú villanó eleggyel és / vagy durranó effekttel	1.4G
	Etázs bombák	Több gömb-bombából egybe rögzített, azonos lökőtöltettel, de elválasztott külső késleltetővel rendelkező eszközök	A besorolást a legveszélyesebb gömb-bomba határozza meg	
	Előre töltött csövek, csőben lévő bomba	Kilövésre tervezett, a csőbe előre telepített gömb vagy henger bomba	Mindenfajta durranós bomba	1.1G
			Csillagos bombák ≥ 180 mm	1.1G
			Csillagos bombák: > 25% laza por formájú villanó eleggyel és / vagy durranó effekttel	1.1G
			Csillagos bombák > 50 mm és < 180 mm	1.2G
			Csillagos bombák ≤ 50 mm vagy ≤ 60 g pirotechnikai eleggyel, ≤ 25% laza por formájú villanó eleggyel és / vagy durranó effekttel	1.3G

Típus	Tartalom / szinonima	Meghatározás	Részletes leírás	Besorolás
Gömb és henger alakú tűzi-játék bomba *(folyt.)*	Bombák a bombában (gömb) (a „bombák a bombában" esetén a százalékra történő hivatkozás a tűzijáték-test teljes tömegére vonatkozik)	Csőből való kilövésre tervezett eszközök lökőtöltet nélkül, késleltetővel és bontó töltettel, amelyek durranós bombákat és inert anyagokat tartalmaznak	> 120 mm	1.1G
		Csőből való kilövésre tervezett eszközök lökőtöltet nélkül, késleltetővel és bontó töltettel, amelyek töltetegységenként ≤ 25 g villanó elegy tartalmú durranós bombákat tartalmaznak, ≤ 33% villanó elegy és ≥ 60% inert anyag tartalommal	≤ 120 mm	1.3G
		Csőből való kilövésre tervezett eszközök lökő töltet nélkül, késleltetővel és bontó töltettel, amelyek csillagos bombákat és / vagy pirotechnikai töltetegységeket tartalmaznak	> 300 mm	1.1G
		Csőből való kilövésre tervezett eszközök lökőtöltet nélkül, késleltetővel és bontó töltettel, amelyek ≤70 mm csillagos bombákat és / vagy pirotechnikai töltetegységeket tartalmaznak, ≤ 25% villanó elegy és ≤ 60% pirotechnikai elegy tartalommal	> 200 mm és ≤ 300 mm	1.3G
		Csőből való kilövésre tervezett eszközök lökőtöltettel, késleltetővel és bontótöltettel, amelyek ≤ 70 mm csillagos bombákat és / vagy pirotechnikai töltetegységeket tartalmaznak ≤ 25% villanó elegy és ≤ 60% pirotechnikai elegy tartalommal	≤ 200 mm	1.3G
Telep / kom-bináció	Telepek, finálé telepek, bombetta telepek	Több - egyforma vagy különböző, de az ebben a táblázatban felsorolt tűzijáték testeknek megfelelő típusú -tűzijáték testet tartalmazó, egybeszerelt eszközök egy vagy két indítási ponttal	A besorolást a legveszélyesebb tűzijáték test típusa határozza meg.	

Típus	Tartalom / szinonima	Meghatározás	Részletes leírás	Besorolás
Római gyertya		Pirotechnikai töltetegységek olyan sorozatát tartalmazó cső, amelyek váltakozva pirotechnikai effektből, lökőtöltetből és késleltetőből állnak	≥ 50 mm belső átmérővel, villanó eleggyel, vagy < 50 mm belső átmérővel és > 25% villanó eleggyel	1.1G
			≥ 50 mm belső átmérővel, villanó elegy nélkül	1.2G
			≥ 50 mm belső átmérővel és ≤ 25% villanó eleggyel	1.3G
			≤ 30 mm belső átmérővel, minden pirotechnikai töltetegység ≤ 25 g és ≤ 5% villanó eleggyel	1.4G
Egy-lövéses római gyertya	Egylövéses római gyertyák, kis, előre töltött csövek	Olyan pirotechnikai töltetegységet tartalmazó cső, amely töltetegység pirotechnikai effektet és lökőtöltetet tartalmaz késleltetővel vagy anélkül	≤ 30 mm belső átmérővelés > 25 g pirotechnikai töltetegységgel vagy > 5% és ≤ 25% villanó eleggyel	1.3G
			≤ 30 mm belső átmérővel, ≤ 25 g pirotechnikai töltetegységgel és ≤ 5% villanóeleggyel	1.4G
Rakéta	Jelző rakéták, fütyülő rakéták	Levegőbe emelkedésre tervezett, pirotechnikai elegyet és / vagy pirotechnikai töltetegységet tartalmazó cső vezető pálcával/pálcákkal vagy más repülés stabilizáló eszközzel felszerelve	Csak villanó elegy tartalommal	1.1G
			A pirotechnikai elegy tartalomból a villanó elegy tartalom > 25%	1.1G
			> 20 g pirotechnikai elegy tartalommal és ≤ 25% villanó elegy tartalommal	1.3G
			≤ 20 g pirotechnikai elegy tartalommal, fekete lőpor bontó töltettel, durranó betétenként ≤ 0,13 g, de összesen ≤ 1 g villanó eleggyel	1.4G

Típus	Tartalom / szinonima	Meghatározás	Részletes leírás	Besorolás
Tűzi-játék mozsár	Tűzijáték mozsarak, vetőcső nélküli mozsarak	Földre való állításra vagy földbe való rögzítésre tervezett, lökő töltetet és pirotechnikai töltetegységet tartalmazó cső. A fő hatás az összes pirotechnikai töltetegység egyszerre való kilövése által a levegőben keltett, nagy mértékben szétterjedő fény- és hanghatás; vagy vetőcsőbe való behelyezésre tervezett és tűzijáték mozsárként funkcionáló szövetvagy papírzacskó, ill. szövet- vagy papírhenger, ami lökő töltetet és pirotechnikai töltetegységeket tartalmaz	> 25% por formájút villanó eleggyel és / vagy durranó effekttel	1.1G
			≥ 180 mm és ≤ 25% laza por formájú villanó eleggyel és / vagy durranó effekttel	1.1G
			< 180 mm és ≤ 25% laza por formájú villanó eleggyel és / vagy durranó effekttel	1.3G
			≤ 150 g pirotechnikaielegy ≤ 5% laza por formájú villanó eleggyel és / vagydurranó effekttel. Minden töltetegység ≤ 25 g, minden durranó-effekt < 2 g; minden fütyülő keverék (ha van) ≤ 3 g	1.4G
Szikra-szökő-kút	Vulkánok, szikraszóró petárdák, vízesések, bengálégők, bengáli tűz, hengeres szikraszökőku-tak, világító/színes fáklyák	Nem fém burkolatú, préselt vagy szilárd, szikrát vagy lángot produkáló pirotechnikai elegyet tartalmazó eszközök	≥ 1 kg pirotechnikai eleggyel	1.3G
			< 1 kg pirotechnikai eleggyel	1.4G
Csillag-szóró	Kézi csillagszórók, nem kézi csillagszórók	Merev drót részlegesen (az egyik végéig) bevonva lassan égő pirotechnikai eleggyel, gyújtó véggel vagy anélkül	Perklorát alapú csillagszóró: darabonként > 5 g vagy csomagonként > 10 darab	1.3G
			Perklorát alapú csillagszóró: darabonként ≤ 5 g és csomagonként ≤ 10 darab; Nitrát alapú csillagszóró: darabonként ≤ 30 g	1.4G
Bengál gyufa		Kézben való tartásra tervezett, nem fémes rúd részlegesen (az egyik végéig) bevonva a lassan égő pirotechnikai eleggyel	Perklorát alapú eszközök: darabonként > 5 g vagy csomagonként > 10 darab	1.3G
			Perklorát alapú eszközök: darabonként ≤ 5 g és csomagonként ≤ 10 darab; Nitrát alapú eszközök: darabonként ≤ 30 g	1.4G

Típus	Tartalom / szinonima	Meghatározás	Részletes leírás	Besorolás
Kis veszé-lyes-ségű tűzi-játék test és asztali tűzi-játék	Asztali bombák, recsegő szemcsék, füstök, ködök, pirotechnikai szerpentinek *{angolul: party poppers),* durranó egérkék *{angolul: throwdowns, snaps)*	Nagyon korlátozott fény- és / vagy hanghatás keltésére tervezett tárgyak, amelyek kis mennyiségben tartalmaznak pirotechnikai elegyet és / vagy robbanó összetevőt	A *„throwdowns"* és a *„snaps"* tartalmazhat legfeljebb 1,6 mg ezüst-fulminátot; A *„snaps"* és a *„party poppers"* tartalmazhat legfeljebb 16 mg kálium-klorát és vörös foszfor keveréket; A többi eszköz tartalmazhat legfeljebb 5 g pirotechnikai elegyet, de villanó elegyet nem.	1.4G
Forgó	Légi forgók, lepkék, földi forgók	Szikrát vagy gázt fejlesztő pirotechnikai elegyet tartalmazó nem fémes cső zajkeltő (fütyülő hatású) eleggyel vagy a nélkül, szárnyakkal vagy szárnyak nélkül	Eszközönként > 20 g pirotechnikai eleggyel, ≤ 3% villanó elegyet, mint durranó effektet tartalmaz, vagy ≤ 5 g fütyülő elegyet tartalmaz	1.3G
			Eszközönként ≤ 20 g pirotechnikai eleggyel, ≤ 3% villanó elegyet, mint durranó effektet tartalmaz, vagy ≤ 5 g fütyülő elegyet tartalmaz	1.4G
Kerék	Katalin-kerék, szász-kerekek	Forgást lehetővé tevő szerkezetre szerelt, pirotechnikai készletet tartalmazó hajtócsövek	≥ 1 kg összes pirotechnikai eleggyel, durranóeffekt nélkül, minden fütyülő (ha van) ≤ 25 g és a fütyülő elegy kerekenként ≤ 50 g	1.3G
			< 1 kg összes pirotechnikai eleggyel, durranóeffekt nélkül, minden fütyülő (ha van) ≤ 5 g és a fütyülő elegy kerekenként ≤ 10 g	1.4G

Típus	Tartalom / szinonima	Meghatározás	Részletes leírás	Besorolás
Légi forgó	Repülő szász-kerekek, UFO-k, koronák	Hajtótöltetet és szikrát, lángot fejlesztő és / vagy zajtkeltő pirotechnikai ele-gyeket tartalmazó csövek. A csövek tartógyűrűre vannak rögzítve	Az összes pirotechnikai elegy > 200 g vagy a pirotechnikai elegy hajtóművenként > 60 g, villanó elegy mint durranóeffekt ≤ 3%, minden fütyülő (ha van) ≤ 25 g és a fütyülő elegy forgónként ≤ 50 g	1.3G
			Az összes pirotechnikai elegy ≤ 200 g és a pirotechnikai elegy hajtóművenként ≤ 60 g, villanó elegy mint durranóeffekt ≤ 3%, minden fütyülő (ha van) ≤ 5 g és a fütyülő elegy forgónként ≤ 10 g	1.4G
Vegyes csomag	Vegyes tűzijátékok	Az ebben a táblázatban felsorolt tűzijáték testeknek megfelelő típusú, többféle tűzijáték test egy csomagban	A besorolást a legveszélyesebb tűzijáték test típus határozza meg.	
Petárda füzér		Megszerelt (papírból vagy kartonpapírból készült) csövek gyújtószállal összekötve, minden cső hangeffekt keltésére szolgál	Minden cső ≤ 140 mg villanó elegyet vagy ≤ 1 g fekete lőport tartalmaz	1.4G
Petárda		Nem fémes csőben elhelyezett villanó elegy, amely hang effekt keltésére szolgál	Eszközönként > 2 g villanó eleggyel	1.1G
			Eszközönként ≤ 2 g és belső csomagolásonként ≤ 10 g villanó eleggyel	1.3G
			Eszközönként ≤ 1 g és belső csomagolásonként ≤ 10 g villanó eleggyel vagy ≤ 10 g fekete lőporral	1.4G

2.2.1.1.8 A megnevezések szójegyzéke

Megjegyzés 1: *A szójegyzékben található meghatározások nem helyettesíthetik sem a vizsgálati eljárásokat, sem az 1 osztályba tartozó valamely anyag vagy tárgy veszélyesség szempontjából való osztályozását. A termékeknek a megfelelő alosztályhoz való hozzárendelését és annak eldöntését, hogy az S összeférhetőségi csoporthoz kell-e sorolni, a „ Vizsgálatok és kritériumok kézikönyv " I. Része szerint végzett vizsgálat, vagy már megvizsgált és a „ Vizsgálatok és kritériumok kézikönyv" eljárása alapján besorolt, hasonló termékek analógiája alapján kell elvégezni.*

Megjegyzés 2: *A nevek után álló számok a megfelelő UN számra utalnak (3.2 fejezet „A" táblázat 2 oszlop). Az osztályozási kódra lásd a 2.2.1.1.4 pontot.*

AKNÁK robbanótöltettel: UN 0136, 0294
Ezek a tárgyak detonáló robbanóanyaggal töltött fém vagy kombinált anyagú tartályból állnak olyan gyújtószerkezettel, amely nincs ellátva két vagy több hatékony biztonsági szerkezettel. A tárgyak arra szolgálnak, hogy hajók, járművek vagy emberek elhaladásakor lépjenek működésbe. Ide tartoznak un. „Bangalori torpedók" is.

AKNÁK robbanótöltettel: UN 0137, 0138
Ezek a tárgyak detonáló robbanóanyaggal töltött fém vagy kombinált anyagú tartályból állnak, gyújtószerkezet nélkül vagy olyan gyújtószerkezettel, amely legalább két hatékony biztonsági szerkezettel van ellátva. A tárgyak arra szolgálnak, hogy hajók, járművek vagy emberek elhaladásakor lépjenek működésbe. Ide tartoznak un. „Bangalori torpedók" is.

A TÍPUSÚ ROBBANTÓANYAG: UN 0081
Ezek az anyagok folyékony szerves nitrátokat, pl. nitroglicerint vagy ilyen anyagokból álló olyan keveréket tartalmaznak, melyekben a következő alkotórészek közül egy vagy több található: nitrocellulóz; ammónium-nitrát vagy más szervetlen nitrátok; aromás nitrovegyületek vagy éghető anyagok, pl. faliszt vagy alumíniumpor. Ezenkívül tartalmazhatnak inert alkotórészeket, pl. kovaföldet vagy kis mennyiségű adalékanyagokat, pl. színezékeket vagy stabilizátorokat is. A robbantóanyagok porszerű, zselatinszerű vagy elasztikus konzisztenciájúak legyenek. Ide tartoznak a dinamitok, a robbanó zselatinok és a plasztikus dinamitok.

BOMBÁK GYÚLÉKONY FOLYADÉK TARTALOMMAL, robbanótöltettel: UN 0399, 0400
Ezek olyan tárgyak, amelyeket légi járművekről dobnak le, és gyúlékony folyadékot tartalmazó tartályból és robbanóanyag-töltetből állnak.

BOMBÁK robbanótöltettel: UN 0033, 0291
Robbanóanyagot tartalmazó tárgyak, amelyeket légi járművekről dobnak le. Olyan gyújtószerkezetet tartalmaznak, amely nincs ellátva két vagy több hatékony biztonsági szerkezettel.

BOMBÁK robbanótöltettel: UN 0034; 0035
Ezek olyan robbanóanyagot tartalmazó tárgyak, amelyeket légi járművekről dobnak le. Vagy nem tartalmaznak gyújtószerkezetet vagy olyan gyújtószerkezetük van, amely legalább két hatékony biztonsági szerkezettel van ellátva.

BOMBÁK VILLANÓFÉNY TÖLTETTEL: UN 0037
Ezek olyan, robbanóanyagot tartalmazó tárgyak, amelyeket légi járművekről dobnak le, hogy rövid ideig ható, intenzív fényforrásul szolgáljanak fényképészeti célokra. Detonáló robbanóanyag-töltetet tartalmaznak olyan gyújtószerkezettel, amely nincs ellátva két vagy több hatékony biztonsági szerkezettel.

BOMBÁK VILLANÓFÉNY TÖLTETTEL: UN 0038
Ezek olyan, robbanóanyagot tartalmazó tárgyak, amelyeket légi járművekről dobnak le, hogy rövid ideig ható, intenzív fényforrásul szolgáljanak fényképészeti célokra. Detonáló robbanóanyag-töltetet tartalmaznak gyújtószerkezet nélkül, vagy gyújtószerkezettel, amely legalább két hatékony biztonsági szerkezettel van ellátva.

BOMBÁK VILLANÓFÉNY TÖLTETTEL: UN 0039, 0299
Ezek olyan robbanóanyagot tartalmazó tárgyak, amelyeket légi járművekről dobnak le, hogy rövid ideig ható, intenzív fényforrásul szolgáljanak fényképészeti célokra. Villanó-anyag-töltetet tartalmaznak.

B TÍPUSÚ ROBBANTÓANYAG: UN 0082, 0331 Ezek az anyagok, amelyek vagy

a) ammónium-nitrát vagy más szervetlen nitrát robbanóanyagokkal, pl. trinitro-toluol-lal (TNT-vel), alkotott keverékéből állnak, amelyek más anyagokat is, pl. falisztet és alumíniumport is tartalmazhatnak; vagy
b) ammónium-nitrátból vagy más szervetlen nitrátból és más éghető, nem robbanó anyagok keverékéből állnak.

Mindkét esetben a robbantóanyagok tartalmazhatnak inert alkotórészeket, pl. kovaföldet és kis mennyiségű adalékanyagokat, pl. színezékeket vagy stabilizátorokat. Ezek a robbantóanyagok nem tartalmazhatnak sem nitroglicerint vagy hasonló folyékony szerves nitrátokat, sem pedig klorátokat.

C TÍPUSÚ ROBBANTÓANYAG: UN 0083
Ezek az anyagok kálium- vagy nátrium-klorát vagy kálium-, nátrium- vagy ammónium-perklorát és szerves nitrovegyületek vagy éghető anyagok, pl. faliszt, alumíniumpor vagy szénhidrogén keverékéből állnak. Ezenkívül inert alkotórészeket, pl. kovaföldet és kis mennyiségű adalékanyagokat, pl. színezékeket vagy stabilizátorokat, is tartalmazhatnak. Ezek a robbantóanyagok nem tartalmazhatnak nitroglicerint vagy hasonló folyékony szerves nitrátokat.

DETONÁTORSZERKEZETEK, NEMVILLAMOSAK, robbantáshoz: UN 0360, 0361, 0500
Nemvillamos indítók, amelyek gyújtózsinórral, ütőgyújtóval, robbanózsinórral

vagy gyújtócsővel vannak összekötve, és amelyeket ezekkel hoznak működésbe, késleltetővel ellátva, vagy anélkül. Ide értendők a relével szerelt robbanózsinórok is.

D TÍPUSÚ ROBBANTÓANYAG: UN 0084
Ezek az anyagok szerves nitrovegyületek és éghető anyagok, pl. faliszt, szénhidrogének és alumíniumpor keverékéből állnak. Ezenkívül inert alkotórészeket, pl. kovaföldet és kis mennyiségű adalékanyagokat, pl. színezékeket vagy stabilizátorokat is tartalmazhatnak. Ezek a robbantóanyagok nem tartalmazhatnak sem nitroglicerint vagy hasonló folyékony szerves nitrátokat, sem klorátokat, sem pedig ammónium-nitrátot. Ide tartoznak általában a plasztik robbantóanyagok.

E TÍPUSÚ ROBBANTÓANYAG: UN 0241, 0332
Ezek az anyagok vízből mint fő alkotórészből és nagy mennyiségű olyan ammónium-nitrátból vagy más oxidálószerből állnak, amelyek teljes egészében vagy részben oldott állapotban vannak. A további alkotórészek lehetnek nitrovegyületek, pl. trinitro-toluol, szénhidrogének vagy alumíniumpor. Ezenkívül inert alkotórészeket, pl. kovaföldet és kis mennyiségű adalékanyagokat, pl. színezékeket vagy stabilizátorokat is tartalmazhatnak. Ide tartoznak az emulziós robbantóanyagok, a robbantószuszpenziók és a „vízgél".

FEKETE LŐPOR (PUSKAPOR), szemcsés vagy por alakú: UN 0027
Ez az anyag faszénből vagy más szénfajtából és kálium-nitrátból vagy nátrium-nitrátból, kénnel vagy anélkül alkotott belsőséges keverék.

FEKETE LŐPOR (PUSKAPOR), SAJTOLT vagy **FEKETE LŐPOR (PUSKAPOR), PELLET**: UN 0028
Ez a termék formázott fekete lőporból áll.

FORMÁZOTT TÖLTETEK detonátor nélkül: UN 0059, 0439, 0440, 0441
Ezek a tárgyak gyújtószer nélküli detonáló robbanóanyagból álló töltetet tartalmaznak. A robbanóanyag-töltet üreges kialakítású, ami szilárd anyaggal van kitöltve. A tárgyak arra szolgálnak, hogy erős romboló hatást fejtsenek ki.

FÜSTJELZŐK: UN 0196, 0197, 0313, 0487, 0507
Ezek a tárgyak pirotechnikai anyagot tartalmaznak, amely füstöt fejleszt. Ezenkívül tartalmazhatnak hallható hang keltésére szolgáló szerkezetet is.

FÜSTKÉPZŐ LŐSZER, FEHÉRFOSZFOR TARTALMÚ, robbanó-, kidobó- vagy hajtó töltettel: UN 0245, 0246
Olyan lőszerek, amelyek füstképző anyagként fehérfoszfort tartalmaznak. A következő alkotórészekből is tartalmaznak egyet vagy többet: hajtótöltet gyutaccsal és indítótöltettel; gyújtók robbanó- vagy kidobótöltettel. E fogalom ködgránátokat is tartalmaz.

FÜSTKÉPZŐ LŐSZER, robbanó-, kidobó- vagy hajtótöltettel vagy anélkül: UN 0015, 0016, 0303
Olyan lőszerek, amelyek füstképző anyagokat, pl. klór-szulfonsav keveréket vagy titán-tetrakloridot, vagy hexaklór-etán vagy vörösfoszfor alapú füstképző

pirotechnikai keveréket tartalmaznak. Amennyiben a füstképző anyag maga nem robbanóanyag, akkor a lőszer a következő alkotórészekből is tartalmaz egyet vagy többet: hajtótöltet gyutaccsal és gyújtótöltettel; gyújtók robbanó- vagy kidobótöltettel. E fogalom ködgránátokat is tartalmaz.

Megjegyzés: *A FÜSTJELZŐK nem tartoznak ide. Ezek a jelen szójegyzékben külön vannak feltüntetve.*

FÜST NÉLKÜLI LŐPOR: UN 0160, 0161
Nitrocellulóz alapon felépített anyag, amelyet lőporként használnak. A fogalom alá tartozik az egybázisú, füst nélküli lőpor [nitrocellulóz (NC) önállóan], a kétbázisú, füst nélküli lőpor [pl. az NC nitroglicerinnel (NG-vel)] és a hárombázisú, füst nélküli lőpor (pl. az NC/NG/nitroguanidin).

Megjegyzés: *Az öntött, sajtolt és töltetzacskóban levő, füst nélküli lőpor a HAJTÓTÖLTETEK vagy a KIDOBÓTÖLTETEK LÖVEGEKHEZ címszó alá tartozik.*

GOLYÓS PERFORÁTORTÖLTÉNY OLAJKUTAK FÚRÁSÁHOZ: UN 0277, 0278
Ezek a tárgyak vékony papírlemezből, fémből vagy más anyagból készített házból állnak és füst nélküli lőport tartalmaznak. Arra valók, hogy edzett lövedéket lőjenek ki és ezzel az olaj fúrólyuk béléscsövét átlyukasszák.

Megjegyzés: *A FORMÁZOTT TÖLTETEK nem tartoznak ide. Ezek a jelen szójegyzékben külön szerepelnek.*

GRÁNÁTOK, kézi-, vagy fegyvergránátok robbanótöltettel: UN 0284, 0285
Ezek a tárgyak kézből történő hajításra vagy fegyverből való kilövésre szolgálnak. Vagy nem tartalmaznak gyújtószerkezetet, vagy olyan gyújtószerkezetet tartalmaznak, amely legalább két hatékony biztonsági szerkezettel van ellátva.

GRÁNÁTOK, kézi-, vagy fegyvergránátok robbanótöltettel: UN 0292, 0293
Ezek a tárgyak kézből történő hajításra vagy fegyverből való kilövésre szolgálnak. Olyan gyújtószerkezetet tartalmaznak, amely nincs ellátva két vagy több hatékony biztonsági szerkezettel.

GYAKORLÓGRÁNÁTOK, kézi- vagy fegyvergránátok: UN 0110, 0318, 0372, 0452
Ezek a tárgyak nem tartalmaznak fő robbanótöltetet. Kézből történő hajításra vagy fegyverből való kilövésre szolgálnak. Tartalmaznak gyújtószerkezetet és tartalmazhatnak jelzőtöltetet.

GYAKORLÓLŐSZER: UN 0362, 0488
Olyan lőszer, amely nem tartalmaz fő robbanótöltetet, de tartalmaz szétvető- vagy kidobótöltetet. A lőszer rendszerint gyutacsot és hajtótöltetet is tartalmaz.

Megjegyzés: *A GYAKORLÓGRÁNÁTOK nem tartoznak ezen fogalom alá. Ezek a jelen szójegyzékben önállóan szerepelnek.*

GYÚJTÁSERŐSÍTŐK DETONÁTORRAL: UN 0225, 0268
A tárgyak detonáló robbanóanyagot és gyújtószert tartalmaznak, és a detonátor vagy robbanózsinór gyújtóimpulzusának erősítésére szolgálnak.

GYÚJTÁSERŐSÍTŐK detonátor nélkül: UN 0042, 0283
Ezek a tárgyak gyújtószer nélküli detonáló robbanóanyagot tartalmaznak és a detonátor vagy robbanózsinór gyújtóimpulzusának erősítésére szolgálnak.

GYÚJTÓK: UN 0121, 0314, 0315, 0325, 0454
Ezek a tárgyak egy vagy több robbanóanyagot tartalmaznak. Rendeltetésük a robbantó-vagy gyújtóláncban a deflagráció kiváltása. A tárgyak vegyi, villamos vagy mechanikus úton hozhatók működésbe.

Megjegyzés: *A következő tárgyak nem tartoznak e fogalom alá: GYÚJTÓZSINÓR; GYÚJTÓZSINÓR-GYÚJTÓK; GYUTACSCSÖVEK GYUTACSSZELENCÉK; GYUTACSKAPSZULÁK; INDÍTÓGYÚJTÓK; PILLANATGYÚJTÓ, NEM ROBBANÓ; ROBBANÓZSINÓR. Ezek a jelen szójegyzékben külön szerepelnek.*

GYÚJTÓZSINÓR: UN 0066
Ez a tárgy vagy fekete lőporral vagy más, gyorsan égő pirotechnikai keverékkel bevont textilszálakból készül, amely szálak hajlékony tömlőben vannak, vagy fekete lőpor bélből áll, amely hajlékony szövött textilburkolattal van körülvéve. A gyújtózsinór teljes hosszúsága mentén előrehaladó nyílt lánggal ég, és a gyújtás átvitelére használatos valamely gyújtókészüléktől töltetre vagy gyújtószerkezetre.

GYÚJTÓZSINÓR, BIZTONSÁGI: UN 0105
Ez a tárgy finom szemcsés fekete lőpor belet tartalmaz, amely hajlékony textilszövetből álló egy- vagy többrétegű külső burkolattal van ellátva. A zsinór meggyújtás után mindenféle robbanó hatás nélkül meghatározott sebességgel végigég.

GYÚJTÓZSINÓR-GYÚJTÓK, cső formájú fémköpennyel: UN 0103 Ez a tárgy deflagráló robbanóanyag-béllel ellátott fémcső.

GYÚJTÓZSINÓR-GYÚJTÓK: UN 0131
Különböző felépítésű tárgyak, amelyek a biztonsági gyújtózsinór begyújtására szolgálnak. Dörzsöléssel, ütéssel vagy villamos úton lépnek működésbe.

GYUTACSCSÖVEK, **GYUTACSSZELENCÉK:** UN 0319, 0320, 0376
Primer robbanóanyagból és deflagráló robbanóanyagból, pl. fekete lőporból, álló kiegészítő töltetet tartalmazó tárgyak. A lövegekhez való lövedék hüvelyében levő töltet indításához használják.

GYUTACSKAPSZULÁK: UN 0044, 0377, 0378
Ütésre könnyen robbanó, kis mennyiségű primer robbanóanyag keveréket tartalmazó fémvagy műanyag gyutacskapszula. Ezek a tárgyak kézifegyver

töltényekben indítóelemként és lövegeknél ütőgyutacsként használatosak.

GYUTACSOK LŐSZEREKHEZ: UN 0073, 0364, 0365, 0366
Ezek a tárgyak kis fém- vagy műanyagcsőből állnak, és robbanóanyagot, pl. ólom-azidot, PETN-t vagy robbanóanyagok kombinációját tartalmazzák. A gyújtólánc indítására valók.

GYUTACSOK, NEMVILLAMOSAK, robbantáshoz: UN 0029, 0267, 0455
Ezek a tárgyak az ipari robbantóanyagok indítására valók késleltető szerkezettel vagy anélkül. A nemvillamos gyutacsokat ütőgyújtóval, gyújtócsővel, gyújtózsinórral, egyéb robbantóeszközzel, vagy hajlékony robbanózsinórral hozzák működésbe. Ide tartoznak a robbanózsinór nélküli kapcsolók is.

GYUTACSOK, VILLAMOSAK, robbantáshoz: UN 0030, 0255, 0456
Ezek a tárgyak az ipari robbantóanyagok indítására szolgálnak, késleltető szerkezettel vagy anélkül. A villamos gyutacsokat villamos árammal hozzák működésbe.

HAJTÓANYAG, FOLYÉKONY: UN 0495, 0497 Deflagráló, folyékony robbanóanyag tárgyak mozgatására.

HAJTÓANYAG, SZILÁRD: UN 0498, 0499, 0501 Deflagráló, szilárd robbanóanyag tárgyak mozgatására.

HAJTÓTÖLTETEK: UN 0271, 0272, 0415, 0491
Ezek a tárgyak tetszőleges fizikai formájú hajtótöltetből állnak burkolattal vagy anélkül és mint rakétamotorok alkotórészeként vagy a lövedék lassulásának csökkentésére szolgálnak.

HEXOTONAL: UN 0393
Ez az anyag ciklotrimetilén-trinitramin (RDX), trinitro-toluol (TNT) és alumínium belsőséges keverékéből áll.

HEXOLIT (HEXOTOL), száraz vagy 15 tömeg%-nál kevesebb vízzel nedvesített: UN 0118
Ez az anyag ciklotrimetilén-trinitramin (RDX) és trinitro-toluol (TNT) belsőséges keverékéből áll. Ide tartozik a „Composition B" is.

INDÍTÓGYÚJTÓK: UN 0316, 0317, 0368
Ezek a tárgyak primer robbanóanyagot tartalmaznak, és lőszerekben a deflagráció kiváltására valók. A deflagráció kiváltására mechanikai, villamos, kémiai vagy hidrosztatikus úton aktiválható szerkezetet tartalmaznak. Rendszerint biztonsági szerkezettel rendelkeznek.

JELZŐPATRONOK: UN 0054, 0312, 0405
Ezek a tárgyak arra valók, hogy színes fényjeleket vagy más jeleket adjanak jelzőpisztolyból vagy egyéb eszközből kilőve.

JELZŐTESTEK, KÉZI: UN 0191, 0373
Ezek hordozható tárgyak, amelyek pirotechnikai anyagot tartalmaznak, és

látható jelző vagy figyelmeztető hatást keltenek. Ide tartoznak a kisméretű földi világítótestek, pl. autópálya fáklyák, vasúti fáklyák vagy kis vízi fáklyák.

KÁBEL VÁGÓ SZERKEZET ROBBANÓANYAGGAL: UN 0070
Ez a tárgy egy késszerű szerkezetből áll, amelyet deflagráló robbanóanyagból álló kis töltet egy ellendarabhoz sajtol.

KÉZIFEGYVER TÖLTÉNYEK: UN 0012, 0328, 0339, 0417
Olyan lőszerek, amelyek központi vagy peremgyújtású töltényhüvelyből állnak, valamint kidobótöltetet és szilárd lövedéket tartalmaznak. Legfeljebb 19,1 mm kaliberű fegyverekhez valók. Ide tartoznak a tetszőleges kaliberű sörétpatronok.

Megjegyzés: *Nem tartoznak ide a VAKTÖLTÉNYEK KÉZIFEGYVEREKHEZ, amelyek külön vannak feltüntetve, és egyes katonai kézifegyvertöltények, amelyek a TÖLTÉNYEK FEGYVEREKHEZ INERT LÖVEDÉKKEL fogalomba tartoznak.*

KIDOBÓTÖLTETEK LÖVEGEKHEZ: UN 0242, 0279, 0414
Löveglőszerekhez külön betöltendő kidobótöltetek bármilyen fizikai formában.

KIOLDÓSZERKEZETEK, ROBBANÓANYAG TARTALMÚAK: UN 0173
Ezek a tárgyak kis robbanótöltetből, gyújtószerkezetből és rudazatból vagy összekötő darabból állnak. Arra valók, hogy a rudazat vagy összekötő darab átszakításával a szerkezeteket gyorsan szétkapcsolják.

KÖTÉLVETŐ RAKÉTÁK: UN 0238, 0240, 0453
Ezek a tárgyak rakétahajtóműből állnak, és arra valók, hogy kötelet húzzanak magukkal.

KŐZETREPESZTŐ TORPEDÓK, detonátor nélkül, olajkutak fúrásához: UN 0099
Ezek a tárgyak gyújtószer nélküli detonáló robbanóanyagot tartalmazó házból állnak. A fúrólyuk környezetében a kőzet repesztésére használják, hogy a kőolaj kilépését a kőzetből megkönnyítsék.

LÉGZSÁK GÁZGENERÁTOR vagy **LÉGZSÁK MODUL** vagy **BIZTONSÁGI ÖV ELŐFESZÍTŐ:** UN 0503
Pirotechnikai anyagot tartalmazó tárgyak, amelyeket gépjárműben életmentő légzsákként vagy biztonsági övként használnak.

LŐPORBRIKETT (LŐPORPASZTA), legalább 17 tömeg% alkohollal **NEDVESÍTETT** vagy **LŐPORBRIKETT (LŐPORPASZTA),** legalább 25 tömeg% vízzel **NEDVESÍTETT:** UN 0433, 0159
Nitrocellulózból álló anyag, amely legfeljebb 60 tömeg% nitroglicerinnel, más folyékony szerves nitráttal vagy ezek keverékével van impregnálva.

LŐSZER, GYÚJTÓ HATÁSÚ, gyúlékony folyadék vagy gél tartalommal, robbanó-, kidobó- vagy hajtótöltettel: UN 0247

Olyan lőszerek, amelyek folyékony vagy gélszerű gyújtóanyagot tartalmaznak. Amennyiben a gyújtóanyag maga nem robbanóanyag, akkor a lőszer a következő alkotórészekből is tartalmaz egyet vagy többet: hajtótöltet gyutaccsal és indítótöltettel; gyújtók robbanó- vagy kidobótöltettel.

LŐSZER, GYÚJTÓ HATÁSÚ, robbanó-, kidobó- vagy hajtótöltettel vagy anélkül: UN 0009, 0010, 0300
Olyan lőszerek, amelyek gyújtó hatású anyagot tartalmaznak. Amennyiben a gyújtóanyag maga nem robbanóanyag, akkor a lőszer a következő alkotórészekből is tartalmaz egyet vagy többet: hajtótöltet gyutaccsal és indítótöltettel; gyújtók robbanó- vagy kidobótöltettel.

LŐSZER, GYÚJTÓ HATÁSÚ, FEHÉRFOSZFOR TARTALMÚ, robbanó-, kidobó- vagy hajtótöltettel: UN 0243, 0244
Olyan lőszerek, amelyek gyújtóanyagként fehérfoszfort tartalmaznak. A következő alkotórészekből is tartalmaznak egyet vagy többet: hajtótöltet gyutaccsal és indítótöltettel; gyújtók robbanó- vagy kidobótöltettel.

LŐSZER, KÖNNYEZTETŐ HATÁSÚ, robbanó-, kidobó- vagy hajtótöltettel: UN 0018, 0019,0301
Olyan lőszerek, amelyek könnyeztető anyagot tartalmaznak. A következő alkotórészekből is tartalmaznak egyet vagy többet: pirotechnikai anyag; hajtótöltet gyutaccsal és indítótöltettel; gyújtók robbanó- vagy kidobótöltettel.

LŐSZER, VILÁGÍTÓ HATÁSÚ, robbanó-, kidobó- vagy hajtótöltettel vagy anélkül: UN 0171, 0254, 0297
Olyan lőszerek, amelyek intenzív fényforrásként szolgálhatnak valamely terület megvilágítására. A fogalom tartalmazza a világítógránátokat és világítólövedékeket, valamint a világítóbombákat és a célmegjelölő bombákat is.

Megjegyzés: *A következő tárgyak nem tartoznak e fogalomkörbe: JELZOPATRO-NOK; JELZŐTESTEK, KÉZI; VÉSZJELZŐK, tengeri; VILÁGÍTÓTESTEK, FÖLDI; VILÁGÍTÓTESTEK, LÉGI Ezek a jelen szójegyzékben külön vannak feltüntetve.*

LÖVEDÉKEK, inert, nyomjelzőszerrel: UN 0345, 0424, 0425
Olyan tárgyak, mint pl. a gránátok vagy golyók, amelyeket ágyúból vagy más lövegből, puskákból vagy más kézifegyverből lőnek ki.

LÖVEDÉKEK robbanó- vagy kidobótöltettel: UN 0346, 0347
Olyan tárgyak, mint pl. a gránátok vagy golyók, amelyeket ágyúból vagy más lövegből lőnek ki. Ezek a tárgyak vagy nem tartalmaznak gyújtószert vagy olyan gyújtószert tartalmaznak, amely legalább két hatékony biztonsági szerkezettel van ellátva. Színjelzésre vagy más inert anyag szétszórására valók.

LÖVEDÉKEK robbanó- vagy kidobótöltettel: UN 0426, 0427
Olyan tárgyak, mint pl. a gránátok vagy golyók, amelyeket ágyúból vagy más lövegből lőnek ki. Ezek a tárgyak olyan gyújtószert tartalmaznak, amely nincs ellátva legalább két hatékony biztonsági szerkezettel. Színjelzésre vagy más inert anyag szétszórására valók.

LÖVEDÉKEK robbanó- vagy kidobótöltettel: UN 0434, 0435
Olyan tárgyak, mint pl. a gránátok vagy golyók, amelyeket ágyúból vagy más lövegből, puskából vagy más kézifegyverből lőnek ki. Színjelzésre vagy más inert anyag szétszórására valók.

LÖVEDÉKEK robbanótöltettel: UN 0167, 0324
Olyan tárgyak, mint pl. a gránátok vagy golyók, amelyeket ágyúból vagy más lövegből lőnek ki. Ezek a tárgyak olyan gyújtószert tartalmaznak, amely nincs ellátva legalább két hatékony biztonsági szerkezettel.

LÖVEDÉKEK robbanótöltettel: UN 0168, 0169, 0344
Olyan tárgyak, mint pl. a gránátok vagy golyók, amelyeket ágyúból vagy más lövegből lőnek ki. Ezek a tárgyak vagy nem tartalmaznak gyújtószert vagy olyan gyújtószert tartalmaznak, amely legalább két hatékony biztonsági szerkezettel van ellátva.

MUNKAVÉGZŐ TÖLTETEK: UN 0275, 0276, 0323, 0381
Ezek a tárgyak arra valók, hogy mechanikai hatásokat váltsanak ki. Deflagráló robbanóanyagból álló töltetet és gyújtót tartalmazó házból állnak. A deflagrációs termékek robbanási gázai tárgyakat fújnak fel, egyenes vonalú vagy forgó mozgást hoznak létre, vagy megszakítókat, szelepeket vagy kapcsolókat működtetnek, rögzítőelemeket löknek ki, vagy oltószerkezeteket aktiválnak.

NAGYON ÉRZÉKETLEN ROBBANÓANYAGOK (EVI ANYAGOK), M.N.N.:
UN 0482
Olyan anyagok, amelyek tömegrobbanási veszélyt képviselnek ugyan, de annyira érzéketlenek, hogy igen csekély az iniciálás vagy az égésből a detonálásba való átmenet veszélye a normális szállítási feltételek között, és amelyek kiállták az 5. vizsgálati sorozatot.

NYOMJELZŐK LŐSZEREKHEZ: UN 0212, 0306
Ezek olyan zárt tárgyak, amelyek pirotechnikai anyagot tartalmaznak és arra szolgálnak, hogy a lövedékek röppályáját láthatóvá tegyék.

OKTOLIT (OKTÓL), száraz vagy 15 tömeg%-nál kevesebb vízzel nedvesített: UN 0266
Ez az anyag ciklotetrametilén-tetranitramin (HMX) és trinitro-toluol (TNT) belsőséges keverékéből áll.

OKTONAL: UN 0496
Ez az anyag ciklotetrametilén-tetranitramin (HMX), trinitro-toluol (TNT) és alumínium belsőséges keverékéből áll.

PENTOLIT, száraz vagy 15 tömeg%-nál kevesebb vízzel nedvesített: UN 0151
Ez az anyag pentaeritrit-tetranitrát (PETN) és trinitro-toluol (TNT) belsőséges keverékéből áll.

PERFORÁTOR PUSKÁK, TÖLTETTEL, detonátor nélkül, olajkutak fúrásához: UN 0124, 0494

Ezek a tárgyak acélcsőből vagy fémszalagból állnak, amelyben formázott töltetek vannak. A tölteteket robbanózsinórok kötik össze. Nem tartalmaznak indító szerkezetet.

PILLANATGYÚJTÓ, NEM ROBBANÓ: UN 0101
Ezek a tárgyak pamutszálakból állnak, amelyek fekete lőporral vannak impregnálva (gyújtószál). Nyílt lánggal égnek és tűzijáték testek stb. gyújtóláncaiban kerülnek alkalmazásra.

PIROFOROS TÁRGYAK: UN 0380
Ezek a tárgyak piroforos (levegő hatására öngyulladásra hajlamos) anyagot és valamilyen robbanóanyagot vagy robbanó alkotórészt tartalmaznak. Nem tartoznak e fogalom alá a fehérfoszfor tartalmú tárgyak.

PIROTECHNIKAI TÁRGYAK műszaki célokra: UN 0428, 0429, 0430, 0431, 0432
Olyan tárgyak, amelyek pirotechnikai anyagot tartalmaznak, és műszaki célokra használatosak, pl. hőfejlesztésre, gázfejlesztésre vagy színházi hatások elérésére.

Megjegyzés: *A következő tárgyak nem tartoznak e fogalomkörbe: FÜSTJELZŐK; JELZŐPATRONOK; JELZŐTESTEK, KÉZI; KÁBELVÁGÓ SZERKEZET ROBBANÓANYAGGAL; KIOLDÓSZERKEZETEK, ROBBANÓANYAG TARTALMÚAK; mindenféle lőszer; ROBBANÓSZEGECSEK; TŰZIJÁTÉK TESTEK; VASÚTI DURRANTYÚK; VÉSZJELZŐK, tengeri; VILÁGÍTÓTESTEK FÖLDI; VILÁGÍTÓTESTEK, LÉGI Ezek a jelen szójegyzékben külön vannak feltüntetve.*

PRÓBALŐSZER: UN 0363
Olyan lőszer, amely pirotechnikai anyagot tartalmaz, és új lőszer, fegyverrész vagy fegyverrendszer működőképességének és hatásosságának vizsgálatára való.

RAKÉTAHAJTÓMŰVEK: UN 0186, 0280, 0281
Ezek a tárgyak toló hatású töltetből (rendszerint szilárd hajtóanyagból) állnak, amely egy vagy több fúvókával ellátott hengerben található. Rakéták vagy irányítható lövedékek hajtására valók.

RAKÉTAHAJTÓMŰVEK FOLYÉKONY HAJTÓANYAGGAL: UN 0395, 0396
Ezek a tárgyak egy vagy több fúvókát tartalmazó hengerből állnak, amely folyékony hajtóanyagot tartalmaz. A tárgyak rakéták vagy irányítható lövedékek hajtására valók.

RAKÉTAHAJTÓMŰVEK HIPERGOL FOLYADÉKOKKAL, kidobótöltettel vagy anélkül: UN 0250, 0322
Ezek a tárgyak hipergol hajtóanyagból állnak, amely egy vagy több fúvókával ellátott hengerben található. Rakéták vagy irányítható lövedékek hajtására valók.

RAKÉTÁK FOLYÉKONY HAJTÓANYAGGAL, robbanótöltettel: UN 0397, 0398
Ezek a tárgyak folyékony hajtóanyaggal töltött, egy vagy több fúvókával ellátott hengerből és támadófejből állnak. Ide tartoznak irányítható lövedékek is.

RAKÉTÁK inert fejjel: UN 0183, 0502
Ezek a tárgyak rakétahajtóműből és inert fejből állnak. Ide tartoznak irányítható lövedékek is.

RAKÉTÁK kidobótöltettel: UN 0436, 0437, 0438
A tárgyak rakétahajtóműből és kidobótöltetből állnak, a hasznos teher rakétafejből való kidobására szolgálnak. Ide tartoznak irányítható lövedékek is.

RAKÉTÁK robbanótöltettel: UN 0180, 0295
Ezek a tárgyak rakétahajtóműből és támadófejből állnak. Olyan gyújtószerkezetet tartalmaznak, amely nincs ellátva legalább két hatékony biztonsági szerkezettel. Ide tartoznak az irányítható lövedékek is.

RAKÉTÁK robbanótöltettel: UN 0181, 0182
Ezek a tárgyak rakétahajtóműből és támadófejből állnak. Vagy nem tartalmaznak gyújtószerkezetet vagy olyan gyújtószerkezetet tartalmaznak, amely legalább két hatékony biztonsági szerkezettel van ellátva. Ide tartoznak irányítható lövedékek is.

RENDKÍVÜL ÉRZÉKETLEN ROBBANÓTÁRGYAK (EEI TÁRGYAK): UN 0486
Olyan tárgyak, amelyek csak rendkívül érzéketlen detonáló robbanóanyagokat (EIDS) tartalmaznak és véletlen beindulási vagy detonálás továbbviteli-hajlamuk normális szállítási feltételek között elhanyagolható és kiállták a 7. vizsgálati sorozatot.

ROBBANÓANYAG MINTÁK, az indító robbanóanyagok kivételével: UN 0190
Új vagy régebben létező robbanóanyagok vagy robbanó tárgyak, amelyek nincsenek besorolva a 3.2 fejezet „A" táblázatának egyetlen megnevezése alá sem, és az illetékes hatóság előírásai szerint általában kis mennyiségben kerülnek szállításra, többek között kísérleti, besorolási, kutatási és fejlesztési vagy minőségellenőrzési célból, vagy mint kereskedelmi minták.

***Megjegyzés**:* *Azok a robbanóanyagok és robbanótárgyak, amelyek a 3.2 fejezet „A" táblázatának valamely más megnevezése alá vannak besorolva, nem esnek ezen fogalom alá.*

ROBBANÓGYÚJTÓK: UN 0106, 0107, 0257, 0367
Ezek a tárgyak robbanóelemeket tartalmaznak, amelyek a lőszerekben a detonáció kiváltására szolgálnak. A detonáció kiváltására mechanikai, villamos, kémiai vagy hidrosztatikus úton aktiválható szerkezetet tartalmaznak. Rendszerint biztonsági szerkezet is be van építve.

ROBBANÓGYÚJTÓK biztonsági szerkezettel: UN 0408, 0409, 0410
Ezek a tárgyak robbanó elemeket tartalmaznak, amelyek a lőszerekben a

detonáció kiváltására szolgálnak. A detonáció kiváltására mechanikai, villamos, kémiai vagy hidrosztatikus úton aktiválható szerkezetet tartalmaznak. A robbanógyújtókban legalább két hatékony biztonsági szerkezetnek is kell lennie.

ROBBANÓLÁNC ALKOTÓRÉSZEI, M.N.N.: UN 0382, 0383, 0384, 0461
Tárgyak, amelyek a detonáció vagy deflagráció továbbvitelére szolgálnak a robbanólánc mentén.

ROBBANÓSZEGECSEK: UN 0174
Ezek a tárgyak fémszegecsek, belül levő kis robbanóanyag-töltettel.

ROBBANÓSZONDÁK: UN 0204, 0296
Ezek a tárgyak detonáló robbanóanyag-töltetből állnak. Olyan gyújtószert tartalmaznak, amely nincs ellátva (legalább két) hatékony biztonsági szerkezettel. Hajókról dobják a vízbe, és meghatározott vízmélységben vagy a tengerfenékre érve robbannak.

ROBBANÓSZONDÁK: UN 0374, 0375
Ezek a tárgyak detonáló robbanóanyag-töltetből állnak. Vagy nem tartalmaznak gyújtószerkezetet vagy olyan gyújtószerkezetet tartalmaznak, amely legalább két hatékony biztonsági szerkezettel van ellátva. Hajókról dobják a vízbe, és meghatározott vízmélységben vagy a tengerfenékre érve robbannak.

ROBBANÓTÖLTETEK: UN 0048
Ezek a tárgyak papírlemezből, műanyagból, fémből vagy más anyagból készített házból állnak és detonáló robbanóanyag-töltetet tartalmaznak. Vagy nem tartalmaznak gyújtószerkezetet vagy olyan gyújtószerkezetet tartalmaznak, amely legalább két hatékony biztonsági szerkezettel van ellátva.

Megjegyzés: *A következő tárgyak nem tartoznak e fogalomkörbe: AKNÁK; BOMBÁK; LÖVEDÉKEK Ezek a jelen szójegyzékben külön vannak feltüntetve.*

ROBBANÓTÖLTETEK, IPARIAK, detonátor nélkül: UN 0442, 0443, 0444, 0445
Ezek a tárgyak gyújtószerkezet nélküli detonáló robbanóanyag-töltetből állnak. Robbantásos hegesztéshez, robbantásos illesztéshez, robbantásos sajtoláshoz vagy más fémmegmunkálási eljáráshoz használatosak.

ROBBANÓTÖLTETEK, KIEGÉSZÍTŐK: UN 0060
Ezek a tárgyak kisméretű, eltávolítható erősítőtöltetek, amelyet a lövedékek üregébe az indítógyújtó és a fő robbanótöltet közé helyeznek el.
SZMGSZ. 2. Mell.

ROBBANÓTÖLTETEK, MŰANYAG KÖTÉSŰEK: UN 0457, 0458, 0459, 0460
Ezek a tárgyak műanyag kötésű detonáló robbanóanyag-töltetből állnak. Burkolat nélküli speciális alakúak, és nem tartalmaznak gyújtószerkezetet. Lőszerek, pl. támadófejek alkotórészeként használatosak.

ROBBANÓZSINÓR, fémköpenyes: UN 0102, 0290
Ez a tárgy lágy fémcsőben lévő detonáló robbanóanyag-bélből áll, védőbevonattal ellátva vagy anélkül.

ROBBANÓZSINÓR, hajlékony: UN 0065, 0289
Ez a tárgy detonáló robbanóanyag-bélből áll, textilszállal körbefonva, műanyagból vagy más anyagból álló burkolattal ellátva. A burkolat nem szükséges, ha a textilfonat portömör.

ROBBANÓZSINÓR, KISHATÁSÚ, fémköpennyel: UN 0104
Ez a tárgy lágy fémcsőben lévő detonáló robbanóanyag-bélből áll, védőbevonattal ellátva vagy anélkül. A robbanóanyag mennyisége olyan csekély, hogy kifelé csak kis hatás lép fel.

ROBBANTÓTÖLTETEK, PROFILOZOTT, HAJLÉKONY, VONAL ALAKÚ:
UN 0237, 0288
Ezek a tárgyak detonáló robbanóanyagból készült V alakú bélből állnak hajlékony köpenybe burkolva.

SZÉTVETŐK, robbanótöltettel: UN 0043
Ezek a tárgyak kis robbanótöltetek. Lövedékek vagy más lőszerek szétrobbantására valók, hogy azok tartalma szétszóródjon.

TÁMADÓFEJEK RAKÉTÁKHOZ robbanó- vagy kidobótöltettel: UN 0370
Ezek a tárgyak inert hasznos teherből és detonáló vagy deflagráló robbanóanyagot tartalmazó kis töltetből állnak. Vagy nem tartalmaznak gyújtószerkezetet vagy olyan gyújtószerkezetet tartalmaznak, amely legalább két hatékony biztonsági szerkezettel van ellátva. Rakétákba vannak beszerelve az inert anyag szétszórása céljából. Ide tartoznak irányított lövedékek támadófejei is.

TÁMADÓFEJEK RAKÉTÁKHOZ robbanó- vagy kidobótöltettel: UN 0371
Ezek a tárgyak inert hasznos teherből és detonáló vagy deflagráló robbanóanyagot tartalmazó kis töltetből állnak. Olyan gyújtószerkezetet tartalmaznak, amely nincs ellátva (két vagy több) hatékony biztonsági szerkezettel. Rakétákba vannak beszerelve az inert anyag szétszórása céljából. Ide tartoznak irányított lövedékek támadófejei is.

TÁMADÓFEJEK RAKÉTÁKHOZ robbanótöltettel: UN 0286, 0287
Ezek a tárgyak detonáló robbanóanyagból állnak, amely vagy nem tartalmaz gyújtószerkezetet, vagy olyan gyújtószerkezetet tartalmaz, amely legalább két hatékony biztonsági szerkezettel van ellátva. Rakétákba vannak beszerelve. Ide tartoznak az irányított lövedékek támadófejei is.

TÁMADÓFEJEK RAKÉTÁKHOZ robbanótöltettel: UN 0369
Ezek a tárgyak detonáló robbanóanyagból állnak, amely olyan gyújtószerkezetet tartalmaz, ami nincs ellátva (két vagy több) hatékony biztonsági szerkezettel. Rakétákba vannak beszerelve. Ide tartoznak az irányított lövedékek támadófejei is.

TÁMADÓFEJEK TORPEDÓKHOZ robbanótöltettel: UN 0221
Ezek a tárgyak detonáló robbanóanyagból állnak. Vagy nem tartalmaznak gyújtószerkezetet, vagy olyan gyújtószerkezetet tartalmaznak, amely legalább két hatékony biztonsági szerkezettel van ellátva. Torpedókba vannak beszerelve.

TORPEDÓK FOLYÉKONY HAJTÓANYAGGAL, inert fejjel: UN 0450
Ezek a tárgyak folyékony robbanóanyagot tartalmazó hajtórendszerből, amely a torpedót a víz alatt mozgatja, és inert fejből állnak.

TORPEDÓK FOLYÉKONY HAJTÓANYAGGAL, robbanótöltettel vagy anélkül: UN 0449
Ezek a tárgyak vagy folyékony robbanóanyagot tartalmazó hajtórendszerből állnak, amely a támadófejjel ellátott vagy anélküli torpedót a víz alatt mozgatja, vagy folyékony nem robbanó anyagot tartalmazó hajtórendszerből állnak, amely a támadófejjel ellátott torpedót a víz alatt mozgatja.

TORPEDÓK robbanótöltettel: UN 0329
Ezek a tárgyak támadófejből és folyékony robbanóanyagot tartalmazó hajtórendszerből állnak, amely a torpedót a víz alatt mozgatja. A támadófej vagy nem tartalmaz gyújtószerkezetet vagy olyan gyújtószerkezetet tartalmaz, amely legalább két hatékony biztonsági szerkezettel van ellátva.

TORPEDÓK robbanótöltettel: UN 0330
Ezek a tárgyak támadófejből és folyékony robbanóanyagot vagy nem robbanó anyagot tartalmazó hajtórendszerből állnak, amely a torpedót a víz alatt mozgatja. A támadófej olyan gyújtószerkezetet tartalmaz, amely nincs ellátva két vagy több hatékony biztonsági szerkezettel.

TORPEDÓK robbanótöltettel: UN 0451
Ezek a tárgyak támadófejből és folyékony, nem robbanó hajtórendszerből állnak, amely a torpedót a víz alatt mozgatja. A támadófej vagy nem tartalmaz gyújtószerkezetet vagy olyan gyújtószerkezetet tartalmaz, amely legalább két hatékony biztonsági szerkezettel van ellátva.

TÖLTÉNYEK FEGYVEREKHEZ INERT LÖVEDÉKKEL: UN 0012, 0328, 0339, 0417
Olyan lőszer, amely robbanótöltet nélküli lövedékből és kidobótöltetből áll gyutaccsal vagy gyutacs nélkül. A lőszer nyomjelzőszert tartalmazhat, feltéve, hogy a fő veszélyt a kidobótöltet képezi.

TÖLTÉNYEK FEGYVEREKHEZ robbanólövedékkel: UN 0005, 0007, 0348
Olyan lőszer, amely robbanótöltetet tartalmazó lövedékből és kidobótöltetből áll gyutaccsal vagy gyutacs nélkül. A lövedék olyan gyújtószerkezetet tartalmaz, amely nincs ellátva (legalább két) hatékony biztonsági szerkezettel. Ide tartoznak összeszerelt lőszerek, félig összeszerelt lőszerek és különálló darabokból álló löveg lőszerek, amennyiben egybe vannak csomagolva.

TÖLTÉNYEK FEGYVEREKHEZ robbanólövedékkel: UN 0006, 0321, 0412
Olyan lőszer, amely robbanótöltetet tartalmazó lövedékből és kidobótöltetből áll gyutaccsal vagy gyutacs nélkül. A lövedék vagy nem tartalmaz

gyújtószerkezetet vagy olyan gyújtószerkezetet tartalmaz, amely legalább két hatékony biztonsági szerkezettel van ellátva. Ide tartoznak összeszerelt lőszerek, félig összeszerelt lőszerek és különálló darabokból álló löveg lőszerek, amennyiben egybe vannak csomagolva.

TÖLTÉNYHÜVELYEK, ÜRESEK, ÉGHETŐK, GYUTACS NÉLKÜL: UN 0446, 0447 Ezek a tárgyak részben vagy teljes egészében nitrocellulózból gyártott töltényhüvelyek.

TÖLTÉNYHÜVELYEK, ÜRESEK, GYUTACCSAL: UN 0055; 0379
Ezek a tárgyak fémből, műanyagból vagy más, nem éghető anyagból készülnek. Egyetlen robbanó alkotórészük a gyutacs.

TRITONAL: UN 0390
Ez az anyag trinitro-toluol (TNT) és alumínium keverékéből áll.

TŰZIJÁTÉK TESTEK: UN 0333, 0334, 0335, 0336, 0337
Olyan pirotechnikai tárgyak, amelyek szórakoztatási célokra használatosak.

VAKTÖLTÉNYEK FEGYVEREKHEZ: UN 0014, 0326, 0327, 0338, 0413
Olyan lőszer, amely zárt töltényhüvelyből áll központi vagy peremgyújtással és feketelőpor- vagy füst nélküli lőportöltetet tartalmaz. A töltényhüvely nem tartalmaz lövedéket. Erős durranás keltésére valók, valamint gyakorláshoz, díszlövéshez, kidobótöltetként és indítópisztolyokhoz stb. használatosak. Ide tartoznak a gyakorló lőszerek is.

VAKTÖLTÉNYEK KÉZIFEGYVEREKHEZ: UN 0014, 0327, 0338
Olyan lőszer, amely zárt töltényhüvelyből áll központi vagy peremgyújtással és feketelőpor- vagy füst nélküli lőportöltetet tartalmaz. A töltényhüvely nem tartalmaz lövedéket. Legfeljebb 19,1 mm kaliberű fegyverekhez valók és erős durranás keltésére szolgálnak és gyakorláshoz, díszlövéshez, kidobótöltetként és indítópisztolyokhoz stb. használatosak.

VASÚTI DURRANTYÚK: UN 0192, 0193, 0492, 0493
Ezek a tárgyak pirotechnikai anyagot tartalmaznak, amely a tárgy összetörésekor erős hanghatással felrobban. Vasúti sínre helyezik.

VÉSZJELZŐK, tengeri: UN 0194, 0195, 0505, 0506
Ezek a tárgyak pirotechnikai anyagot tartalmaznak és arra valók, hogy durranás, láng, füst vagy ezek kombinációja formájában jelzést adjanak.

VILÁGÍTÓTESTEK, FÖLDI: UN 0092, 0418, 0419
Ezek a tárgyak pirotechnikai anyagot tartalmaznak, és a földön megvilágításra, jelzésre, megjelölésre vagy figyelmeztetésre használatosak.

VILÁGÍTÓTESTEK, LÉGI: UN 0093, 0403, 0404, 0420, 0421
Ezek a tárgyak pirotechnikai anyagot tartalmaznak és légi járműről ledobva megvilágításra, jelzésre, megjelölésre vagy figyelmeztetésre szolgálnak.

VILLANÓFÉNY-PATRONOK: UN 0049, 0050
Ezek a tárgyak házból, gyújtóelemből és villanópor-készletből állnak. Minden alkotórész egyetlen, kilövésre kész tárggyá van egyesítve.

VILLANÓFÉNYPOR: UN 0094, 0305
Olyan pirotechnikai anyag, amely meggyújtáskor intenzív fényt kelt.

VÍZIBOMBÁK: UN 0056
Ezek a tárgyak detonáló robbanóanyagot tartalmazó hordóból, dobból vagy lövedékből állnak, amely vagy nem tartalmaz gyújtószerkezetet, vagy olyan gyújtószerkezetet tartalmaz, amely legalább két hatékony biztonsági szerkezettel van ellátva. Víz alatti robbanás előidézésére valók.

VÍZZEL AKTIVÁLHATÓ SZERKEZETEK robbanó-, kidobó- vagy hajtótöltettel: UN 0248, 0249
Olyan tárgyak, amelyek működése tartalmuk vízzel való fizikai-kémiai reakciójától függ.

2.2.1.2 A fuvarozásból kizárt anyagok és tárgyak

2.2.1.2.1 Azok a robbanóanyagok, amelyek a „Vizsgálatok és kritériumok kézikönyv", I. Rész kritériumai szerint nagymértékben robbanásérzékenyek, vagy amelyeknél spontán reakció léphet fel, valamint azok a robbanóanyagok és -tárgyak, amelyek nem sorolhatók a 3.2 fejezet „A" táblázatának valamely megnevezése vagy m.n.n. tétele alá, a szállításból ki vannak zárva.

2.2.1.2.2 Az A összeferhetősegi csoport anyagai (1.1A-UN 0074, 0113, 0114, 0129, 0130, 0135, 0224 és 0473) a vasúti fuvarozásból ki vannak zárva.

A K összeferhetősegi csoport tárgyai a fuvarozásból ki vannak zárva (1.2K - UN 0020 és 1.3K-UN0021).

2.2.1.3 A gyűjtőmegnevezések felsorolása

Osztályozási kód (lásd 2.2.1.1.4)	UN szám	Az anyag vagy tárgy megnevezése
1.1A	0473	ROBBANÓANYAGOK, M.N.N. (a vasúti fuvarozásból ki van zárva, lásd 2.2.1.2.2)
1.1B	0461	ROBBANÓLÁNC ALKOTÓRÉSZEI, M.N.N.
1.1C	0474	ROBBANÓANYAGOK, M.N.N.
	0497	FOLYÉKONY HAJTÓANYAG
	0498	SZILÁRD HAJTÓANYAG
	0462	ROBBANÓTÁRGYAK, M.N.N.
1.1D	0475	ROBBANÓANYAGOK, M.N.N.
	0463	ROBBANÓTÁRGYAK, M.N.N.
1.1E	0464	ROBBANÓTÁRGYAK, M.N.N.
1.1F	0465	ROBBANÓTÁRGYAK, M.N.N.
1.1G	0476	ROBBANÓANYAGOK, M.N.N.
1.1L	0357	ROBBANÓANYAGOK, M.N.N.
	0354	ROBBANÓTÁRGYAK, M.N.N.
1.2B	0382	ROBBANÓLÁNC ALKOTÓRÉSZEI, M.N.N.
1.2C	0466	ROBBANÓTÁRGYAK, M.N.N.
1.2D	0467	ROBBANÓTÁRGYAK, M.N.N.
1.2E	0468	ROBBANÓTÁRGYAK, M.N.N.
1.2F	0469	ROBBANÓTÁRGYAK, M.N.N.
1.2L	0358	ROBBANÓANYAGOK, M.N.N.
	0248	VÍZZEL AKTIVÁLHATÓ SZERKEZETEK robbanó-, kidobó- vagy hajtótöltettel
	0355	ROBBANÓTÁRGYAK, M.N.N.
1.3C	0132	AROMÁS NITROVEGYÜLETEK DEFLAGRÁLÓ FÉMSÓI, M.N.N.
	0477	ROBBANÓANYAGOK, M.N.N.
	0495	FOLYÉKONY HAJTÓANYAG
	0499	SZILÁRD HAJTÓANYAG
	0470	ROBBANÓTÁRGYAK, M.N.N.

1.3G	0478	ROBBANÓANYAGOK, M.N.N.
1.3L	0359	ROBBANÓANYAGOK, M.N.N.
	0249	VÍZZEL AKTIVÁLHATÓ SZERKEZETEK robbanó-, kidobó- vagy hajtótöltettel
	0356	ROBBANÓTÁRGYAK, M.N.N.
1.4B	0350	ROBBANÓTÁRGYAK, M.N.N.
	0383	ROBBANÓLÁNC ALKOTÓRÉSZEI, M.N.N.
1.4C	0479	ROBBANÓANYAGOK, M.N.N.
	0501	SZILÁRD HAJTÓANYAG
	0351	ROBBANÓTÁRGYAK, M.N.N.
1.4D	0480	ROBBANÓANYAGOK, M.N.N.
	0352	ROBBANÓTÁRGYAK, M.N.N.
1.4E	0471	ROBBANÓTÁRGYAK, M.N.N.
1.4F	0472	ROBBANÓTÁRGYAK, M.N.N.
Osztályozási kód (lásd 2.2.1.1.4)	UN szám	Az anyag vagy tárgy megnevezése
1.4G	0485	ROBBANÓANYAGOK, M.N.N.
	0353	ROBBANÓTÁRGYAK, M.N.N.
1.4S	0481	ROBBANÓANYAGOK, M.N.N.
	0349	ROBBANÓTÁRGYAK, M.N.N.
	0384	ROBBANÓLÁNC ALKOTÓRÉSZEI, M.N.N.
1.5D	0482	NAGYON ÉRZÉKETLEN ROBBANÓANYAGOK (EVI[a)] ANYAGOK), M.N.N.
1.6N	0486	RENDKÍVÜL ÉRZÉKETLEN ROBBANÓTÁRGYAK (EEI[b)] TÁRGYAK)
	0190	ROBBANÓANYAG MINTÁK, az indító robbanóanyagok kivételével **Megjegyzés**: Az alosztályt és az összeférhetőségi csoportot a 2.2.1.1.4 pont elvei alapján és az illetékes hatóság utasításai szerint kell meghatározni.

a) EVI — explosive, very insensitive (angol rövidítés)

b) EEI — explosive, extremely insensitive (angol rövidítés)

2.2.2 2 OSZTÁLY GÁZOK

2.2.2.1 Kritériumok

2.2.2.1.1 A 2 osztály fogalma a tiszta gázokra, a gázkeverékekre, egy vagy több gáz keverékére egy vagy több más anyaggal, valamint az ilyen anyagokat tartalmazó tárgyakra terjed ki.

A gázok olyan anyagok, amelyek
a) gőznyomása 50 °C-on meghaladja a 300 kPa-t (3 bar-t); vagy
b) 20 °C-on és 101,3 kPa normál nyomáson teljesen gáz alakúak.

Megjegyzés 1: *Az UN 1052 vízmentes hidrogén-fluorid azonban a 8 osztály anyaga.*

Megjegyzés 2: *Valamely tiszta gáz tartalmazhat egyéb alkotórészeket is a gyártási folyamatból adódóan vagy hozzáadott anyagokat a termék stabilitásának megőrzésére, amennyiben ezen alkotórészek koncentrációja nem módosítja a gáz besorolását vagy a szállítási feltételeket, mint pl. a töltési fokot, a töltőnyomást, a próbanyomást.*

Megjegyzés 3: *A 2.2.2.3 bekezdés m.n.n. tételei tiszta gázokra és gázkeverékekre egyaránt vonatkoznak.*

Megjegyzés 4: *A szénsavas italok nem tartoznak az SZMGSZ 2. melléklet előírásainak hatálya alá.*

2.2.2.1.2 A 2 osztály anyagai és tárgyai a következők szerint vannak csoportosítva:

1 Sűrített gáz: olyan gáz, amely a szállításra szánt csomagolásban túlnyomás alatt -50 °C-on teljesen gáz halmazállapotú; ebbe a kategóriába tartozik minden gáz, amelynek kritikus hőmérséklete -50 °C vagy annál alacsonyabb.

2 Cseppfolyósított gáz: olyan gáz, amely a szállításra szánt csomagolásban túlnyomás alatt -50 °C felett részben folyékony állapotban van. Meg kell különböztetni a következőket:

- *nagy nyomáson cseppfolyósított gáz:* olyan gáz, amelynek kritikus hőmérséklete -50 °C-nál magasabb, de legfeljebb +65 °C;

- *kis nyomáson cseppfolyósított gáz:* olyan gáz, amelynek kritikus hőmérséklete +65 °C-nál magasabb

3 Mélyhűtött, cseppfolyósított gáz: olyan gáz, amely a szállításra szánt csomagolásban alacsony hőmérséklete folytán részben folyékony állapotban van

4 Oldott gáz: olyan gáz, amely a szállításra szánt csomagolásban túlnyomás alatt folyadék fázisú oldószerben van oldva

5 Aeroszol csomagolások és gázzal töltött kisméretű tartályok (gázpatronok)

6 Túlnyomás alatti gázt tartalmazó egyéb tárgyak

7 Túlnyomás nélküli gázok, amelyekre különleges előírások érvényesek (gázminták).

2.2.2.1.3 A 2 osztály anyagai és tárgyai (az aeroszolok kivételével) veszélyes tulajdonságaik alapján a következő csoportok valamelyikéhez vannak hozzárendelve:

A	fojtó
O	gyújtó hatású
F	gyúlékony
T	mérgező[4]
TF	mérgező[1], gyúlékony
TC	mérgező[1], maró
TO	mérgező[1], gyújtó hatású
TFC	mérgező[1], gyúlékony, maró
TOC	mérgező[1], gyújtó hatású, maró.

Ha a gázok vagy gázkeverékek veszélyes tulajdonságai a kritériumok alapján egynél több csoporthoz tartoznak, a T betűvel jelölt csoportok minden más csoportot megelőznek. Az F betűvel jelölt csoportok megelőzik az A vagy O betűvel jelölteket.

Megjegyzés 1: *Az ENSZ Minta Szabályzatban, az IMDG kódexben és az ICAO Műszaki Utasításokban a gázokat az általuk képviselt fő veszély alapján a következő három alosztály egyikébe sorolják:*

2.1 alosztály: gyúlékony gázok (megfelel az F betűvel jelölt csoportokba tartozó gázoknak);
2.2 alosztály: nem gyúlékony, nem mérgező gázok (megfelel az A vagy az O betűvel jelölt csoportokba tartozó gázoknak);
2.3 alosztály: mérgező gázok (megfelel a T betűvel jelölt, azaz T, TF, TC, TO, TFC és TOC csoportba tartozó gázoknak).

Megjegyzés 2: *A gázzal töltött kisméretű tartályokat (UN 2037) a tartalom veszélyessége alapján az A - TOC csoport valamelyikéhez kell hozzárendelni. Az aeroszolokra (UN 1950) lásd a 2.2.2.1.6 pontot*

Megjegyzés 3: *A maró hatású gázok mérgezőnek is tekintendők és ezért a TC, a TFC vagy a TOC csoportba vannak sorolva.*

---

4 [1] *A szabályzat szövegében a „mérgező", ill. „maró" fogalmak megfelelnek a „toxikus" illetve „korrozív" fogalmaknak is.*

Megjegyzés 4:*A 21 térf.%-nál nagyobb oxigéntartalmú gázkeverékeket gyújtó hatásúnak kell besorolni.*

2.2.2.1.4 Ha a 2 osztálynak a 3.2 fejezet „A" táblázatában név szerint említett valamely keveréke a 2.2.2.1.2 és a 2.2.2.1.5 pontban felsorolt kritériumoktól eltérőeket elégít ki, akkor ezt a keveréket ezen kritériumok szerint kell besorolni és a megfelelő m.n.n. tételhez hozzárendelni.

2.2.2.1.5 A 2 osztály azon anyagait és tárgyait (az aeroszolok kivételével), amelyek a 3.2 fejezet „A" táblázatában nincsenek név szerint feltüntetve a 2.2.2.1.2 és a 2.2.2.1.3 pont szerint a 2.2.2.3 bekezdésben felsorolt valamely gyűjtőmegnevezés alá kell besorolni. A kritériumok a következők:

Fojtó gázok

Olyan nem gyúlékony, nem gyújtó hatású és nem mérgező gázok, amelyek a légkörben rendes körülmények között jelen levő oxigént hígítják vagy kiszorítják.

Gyúlékony gázok

Olyan gázok, amelyek 20 °C-on és 101,3 kPa normál nyomáson

a) a levegővel alkotott, legfeljebb 13 térf.% gázt tartalmazó keverék formájában gyúlékonyak (alsó robbanási határuk legfeljebb 13%); vagy
b) az alsó robbanási határuktól függetlenül a levegővel legalább 12 százalékpont terjedelmű robbanási tartománnyal bírnak. A gyúlékonyságot vizsgálatokkal vagy számítással kell meghatározni az ISO által elfogadott módszerek (lásd az ISO 10156:1996 szabványt) szerint.

Ha nem áll elegendő adat rendelkezésre ezen módszerek használatához, a származási ország illetékes hatósága által elismert más, azonos értékű vizsgálati eljárások is alkalmazhatók. Ha a származási ország nem valamely SZMGSZ tagállam, akkor ezeket a módszereket a küldemény által érintett első SZMGSZ tagállam illetékes hatóságának kell elismernie.

Gyújtó hatású (oxidáló) gázok

Olyan gázok, amelyek általában oxigén leadásával tüzet okozhatnak, vagy más anyagok égését a levegőnél nagyobb mértékben elősegíthetik. Az oxidáló képességet az ISO által elfogadott módszer (lásd az ISO 10156:1996 és az ISO 10156-2:2005 szabványt) szerinti vizsgálattal vagy számítással kell meghatározni.

Mérgező gázok

Megjegyzés*: Azokat a gázokat, amelyek részben vagy teljes egészében a maró hatásuk következtében elégítik ki a mérgezőképesség kritériumait, mérgező gázokként kell besorolni. A maró hatás, mint lehetséges járulékos veszély kritériumait lásd a „ maró gázok" címszó alatt is.*

Olyan gázok,

a) amelyekről ismert, hogy az emberi egészséget veszélyeztető mértékben mérgezők vagy marók; vagy
b) amelyekről feltételezhető, hogy az emberre nézve mérgezők vagy marók, mivel a 2.2.61.1 bekezdés szerint vizsgálva az akut mérgezési *LC50* értékük legfeljebb 5000 ml/m^3 (ppm).

A gázkeverékek (beleértve a más osztályba tartozó anyagok gőzeit) esetében a következő képlet használható:

$$\text{mérgező (keverék) } LC_{50} \text{ értéke} = \frac{1}{\sum_{i=1}^{n} \frac{f_i}{T_i}} ,$$

ahol f_i – a keverék z'-edik alkotórészének mólaránya;

Ti – a keverék z'-edik alkotórészének toxicitási mutatója. A T_i-érték egyenlő a 4.1.4.1 bekezdés P200 csomagolási utasítása szerinti LC_{50} értékkel. Amennyiben az LC_{50} érték nem szerepel a 4.1.4.1 bekezdés P200 csomagolási utasításában, a szakirodalomban található LC_{50} értéket kell használni. Ha az LC_{50} érték ismeretlen, a toxicitási mutatót a hasonló fiziológiai és kémiai hatásokkal rendelkező anyagok legalacsonyabb LC_{50} értéke alapján kell meghatározni, vagy - ha ez az egyetlen gyakorlati lehetőség - kísérleteket kell végezni.

Maró gázok

Azokat a gázokat és gázkeverékeket, amelyek teljes egészében a maró hatásuk következtében elégítik ki a mérgezőképesség kritériumait, mint maró járulékos veszéllyel bíró mérgező gázokat kell besorolni.

Egy olyan gázkeveréknek, amely a maró és mérgező hatás kombinálódása folytán mérgezőnek tekintendő, akkor van maró járulékos veszélye, ha emberen szerzett tapasztalatok alapján ismert, hogy roncsolja a bőrt, a szemet vagy a nyálkahártyát, vagy ha a keverék maró alkotórészeinek LC_{50} értéke a következő képlettel számítva legfeljebb 5000 ml/m^3 (ppm):

$$\text{maró (keverék) } LC_{50} \text{ értéke} = \frac{1}{\sum_{i=1}^{n} \frac{fC_i}{TC_i}} ,$$

ahol fC_i – a keverék i-edik alkotórészének mólaránya

TC_i – a keverék i-edik maró alkotórészének toxicitási mutatója. A TC_i érték egyenlő a 4.1.4.1 bekezdés P200 csomagolási utasítása szerinti LC_{50} értékkel. Amennyiben az LC_{50} érték nem szerepel a 4.1.4.1 bekezdés P200 csomagolási utasításában, a szakirodalomban található LC_{50} értéket kell használni. Ha az LC_{50} érték ismeretlen, a toxicitási mutatót a hasonló fiziológiai és kémiai hatásokkal

rendelkező anyagok legalacsonyabb LC_{50} értéke alapján kell meghatározni, vagy - ha ez az egyetlen gyakorlati lehetőség - kísérleteket kell végezni.

2.2.2.1.6 Aeroszolok

Az aeroszolok (UN 1950) veszélyes tulajdonságaik alapján a következő csoportok valamelyikéhez vannak hozzárendelve:

A:	– fojtó
0:	– gyújtó hatású
F:	– gyúlékony
T:	– mérgező
C:	– maró
CO:	– maró, gyújtó hatású
FC:	– gyúlékony, maró
TF:	– mérgező, gyúlékony
TC:	– mérgező, maró
TO:	– mérgező, gyújtó hatású
TFC:	– mérgező, gyúlékony, maró
TOC:	– mérgező, gyújtó hatású, maró.

A csoporthoz rendelés az aeroszol csomagolás tartalmának tulajdonságaitól függ.

***Megjegyzés**:* *Aeroszol csomagolások hajtóanyagaként nem használhatók a 2.2.2.1.5 pont kritériumai szerint mérgező gázok, ül. a 4.1.4.1 bekezdés P200 csomagolási utasítása szerint piroforos gázok. Azok az aeroszolok, amelyek tartalma mérgezőképesség vagy maró hatás tekintetében a I csomagolási csoportnak felel meg, a fuvarozásból ki vannak zárva (lásd még a 2.2.2.2.2 pontot is).*

A kritériumok a következők:

a) az A csoporthoz kell hozzárendelni, ha a tartalom a következő b) - f) pont szerinti, egyetlen más csoport kritériumainak sem felel meg;
b) az O csoporthoz kell hozzárendelni, ha az aeroszol a 2.2.2.1.5 pont szerint gyújtó hatású (oxidáló) gázt tartalmaz;
c) az F csoporthoz kell hozzárendelni, ha a tartalom 85 tömeg% vagy annál több gyúlékony alkotórészt tartalmaz és a kémiai égéshő 30 kJ/g vagy annál nagyobb;

nem kell az F csoporthoz hozzárendelni, ha a tartalom 1 tömeg% vagy annál kevesebb gyúlékony alkotórészt tartalmaz és a kémiai égéshő 20 kJ/g-nál kisebb;
egyéb esetekben az aeroszol gyúlékonyságát a „Vizsgálatok és kritériumok kézikönyv", III. rész 31. fejezetében leírt vizsgálatokkal kell meghatározni. A vizsgálat szerint „rendkívül gyúlékony", ül. „gyúlékony" aeroszolokat az F csoporthoz kell hozzárendelni.

***Megjegyzés**:* *A gyúlékony alkotórészek a „Vizsgálatok és kritériumok kézikönyv", III. rész 31.1.3 szakaszához fűzött 1-3. megjegyzésben meghatározott gyúlékony folyékony anyagok, gyúlékony szilárd anyagok, ül. gyúlékony gázok. Ez a meghatározás nem terjed ki a piroforos, az önmelegedő és a vízzel reaktív anyagokra. A kémiai égéshőt a következő módszerek valamelyikével kell meghatározni: ASTMD 240, ISO/FDIS 13943: 1999 (E/F) 86.1 - 86.3, ül. NFPA 30B.*

d) a T csoporthoz kell hozzárendelni, ha a tartalom, az aeroszol csomagolás hajtóanyagát kivéve, a 6.1 osztály II vagy III csomagolási csoportjába tartozik;
e) a C csoporthoz kell hozzárendelni, ha a tartalom, az aeroszol csomagolás hajtóanyagát kivéve, kielégíti a 8 osztály II vagy III csomagolási csoportjának kritériumait;
f) ha az O, F, T és C csoport közül egynél több kritériuma teljesül, akkor az esettől függően a CO, FC, TF, TC, TO, TFC vagy TOC csoporthoz kell hozzárendelni.

2.2.2.2 A fuvarozásból kizárt gázok

2.2.2.2.1 A 2 osztály vegyileg nem állandó anyagai csak akkor fuvarozhatok, ha megtették a szükséges intézkedéseket a normális szállítási körülmények között a veszélyes reakció, mint pl. bomlás, szétválás vagy polimerizálódás mindenfajta lehetőségének megakadályozására. E célból különösen arról kell gondoskodni, hogy a tartályok és tartányok ne tartalmazzanak olyan anyagokat, amelyek ezeket a reakciókat elősegíthetik.

2.2.2.2.2 A következő anyagok és keverékek a fuvarozásból ki vannak zárva:

- UN 2186 hidrogén-klorid, mélyhűtött, cseppfolyósított;
- UN 2421 nitrogén-trioxid;
- UN 2455 metil-nitrit;
  - azok a mélyhűtött, cseppfolyósított gázok, amelyek nem sorolhatók a 3A, 30 vagy 3F osztályozási kód alá;
  - azok az oldott gázok, amelyek nem sorolhatók az UN 1001, 2073 vagy 3318 alá;
  - azok az aeroszolok, amelyek hajtógázként olyan gázt tartalmaznak, amely a 2.2.2.1.5 pont kritériuma szerint mérgező, vagy a 4.1.4.1 bekezdés P200 csomagolási utasítás kritériuma szerint piroforos;
  - azok az aeroszolok, amelyek tartalma a mérgezőképesség vagy maró hatás tekintetében az I csomagolási csoportnak felel meg (lásd a 2.2.61 és a 2.2.8 szakaszt);
  - azok a nagyon mérgező gázzal *(LC_{50}* 200 ppm-nél kisebb) vagy olyan gázzal töltött kisméretű tartályok (gázpatronok), amely gáz a 4.1.4.1 bekezdés P200 csomagolási utasítás kritériuma szerint piroforos.

2.2.2.3 A gyűjtőmegnevezések felsorolása

Osztályozási kód	UN szám	Az anyag vagy tárgy megnevezése
Sűrített gázok		
1A 1O	1956	SŰRÍTETT GÁZ, M.N.N.
	3156	SŰRÍTETT GÁZ, GYÚJTÓ HATÁSÚ, M.N.N.
1F	1964	SZÉNHIDROGÉN-GÁZ KEVERÉK, SŰRÍTETT, M.N.N.
	1954	SŰRÍTETT GÁZ, GYÚLÉKONY, M.N.N.
1T	1955	SŰRÍTETT GÁZ, MÉRGEZŐ, M.N.N.
1TF	1953	SŰRÍTETT GÁZ, MÉRGEZŐ, GYÚLÉKONY, M.N.N.
1TC	3304	SŰRÍTETT GÁZ, MÉRGEZŐ, MARÓ, M.N.N.
Osztályozási kód	UN szám	Az anyag vagy tárgy megnevezése
1TO	3303	SŰRÍTETT GÁZ, MÉRGEZŐ, GYÚJTÓ HATÁSÚ, M.N.N.
1TFC	3305	SŰRÍTETT GÁZ, MÉRGEZŐ, GYÚLÉKONY, MARÓ, M.N.N.
1TOC	3306	SŰRÍTETT GÁZ, MÉRGEZŐ, GYÚJTÓ HATÁSÚ, MARÓ, M.N.N.
Cseppfolyósított gázok		
2A	1058	CSEPPFOLYÓSÍTOTT GÁZ, nem gyúlékony, nitrogén, szén-dioxid vagy levegő alatt
	1078	HŰTŐGÁZ, M.N.N., mint pl. az R jelű gázok keveréke, azaz: F1 KEVERÉK, amelynek gőznyomása 70 °C-on 1,3 MPa-nál (13 bar) nem nagyobb, és sűrűsége 50 °C-on a diklór-fluor-metánénál (1,30 kg/l) nem kisebb; F2 KEVERÉK, amelynek gőznyomása 70 °C-on 1,9 MPa-nál (19 bar) nem nagyobb, és sűrűsége 50 °C-on a diklór-difluor-metánénál (1,21 kg/l) nem kisebb; F3 KEVERÉK, amelynek gőznyomása 70 °C-on 3 MPa-nál (30 bar) nem nagyobb, és sűrűsége 50 °C-on a klór-difluor-metánénál (1,09 kg/l) nem kisebb. **Megjegyzés:** A triklór-monofluor-metán (R 11 hűtőgáz), az 1,1,2-triklór--1,2,2-trifluor-etán (R 113 hűtőgáz), az l,l,l-triklór-2,2,2--trifluor-etán (R 113a hűtőgáz), az 1-klór-l,2,2-trifluor-etán (R 133 hűtőgáz) és az 1 -klór-1,1,2-trifluor-etán (R 133b hűtőgáz) nem a 2 osztály anyaga, az FI, F2, F3 keverékben azonban előfordulhatnak.
	1968	ROVARIRTÓ GÁZ, M.N.N.
	3163	CSEPPFOLYÓSÍTOTT GÁZ, M.N.N.
2O	3157	CSEPPFOLYÓSÍTOTT GÁZ, GYÚJTÓ HATÁSÚ, M.N.N.
2F	1010	BUTADIÉNEK ÉS SZÉNHIDROGÉN KEVERÉKE, STABILIZÁLT, amelynek gőznyomása 70 °C-on nem haladja meg az 1,1 MPa-t (11 bar-t)

		és sűrűsége 50 °C-on legalább 0,525 kg/l **Megjegyzés:** A stabilizált butadiének is az UN 1010 alá vannak besorolva, lásd a 3.2 fejezet „A" táblázatát.
	1060	METIL-ACETILÉN ÉS PROPADIEN KEVERÉK, STABILIZÁLT mint a metil-acetilén és propadien keveréke szénhidrogénekkel, azaz: P1 KEVERÉK legfeljebb 63 térf.% metil-acetilén és propadien, és legfeljebb 24 térf.% propán és propén tartalommal, a telített Czrszénhidrogén részarányának legalább 14 térf.%-nak kell lennie; és P2 KEVERÉK legfeljebb 48 térf.% metil-acetilén és propadién, és legfeljebb 50 térf.% propán és propén tartalommal, a telített C_4-szénhidrogén részarányának legalább 5 térf.%-nak kell lennie; valamint propadién keverékei 1.. .4% metil-acetilénnel.
	1965	SZÉNHIDROGÉN-GÁZ KEVERÉK, CSEPPFOLYÓSÍTOTT, M.N.N. keverékek, mint: A GÁZKEVERÉK, amelynek gőznyomása 70 °C-on nem haladja meg az 1,1 MPa-t (11 bar-t), és sűrűsége 50 °C-on 0,525 kg/l-nél nem kisebb A01 GÁZKEVERÉK, amelynek gőznyomása 70 °C-on nem haladja meg az 1,6 MPa-t (16 bar-t), és sűrűsége 50 °C-on 0,516 kg/l-nél nem kisebb A02 GÁZKEVERÉK, amelynek gőznyomása 70 °C-on nem haladja meg az 1,6 MPa-t (16 bar-t), és sűrűsége 50 °C-on 0,505 kg/l-nél nem kisebb A0 GÁZKEVERÉK, amelynek gőznyomása 70 °C-on nem haladja meg az 1,6 MPa-t (16 bar-t), és sűrűsége 50 °C-on 0,495 kg/l-nél nem kisebb A1 GÁZKEVERÉK, amelynek gőznyomása 70 °C-on nem haladja meg a 2,1 MPa-t (21 bar-t), és sűrűsége 50 °C-on 0,485 kg/l-nél nem kisebb B1 GÁZKEVERÉK, amelynek gőznyomása 70 °C-on nem haladja meg a 2,6 MPa-t (26 bar-t), és sűrűsége 50 °C-on 0,474 kg/l-nél nem kisebb B2 GÁZKEVERÉK, amelynek gőznyomása 70 °C-on nem haladja meg a 2,6 MPa-t (26 bar-t), és sűrűsége 50 °C-on 0,463 kg/l-nél nem kisebb B GÁZKEVERÉK, amelynek gőznyomása 70 °C-on nem haladja meg a 2,6 MPa-t (26 bar-t), és sűrűsége 50 °C-on 0,450 kg/l-nél nem kisebb C GÁZKEVERÉK, amelynek gőznyomása 70 °C-on nem haladja meg a 3,1 MPa-t (31 bar-t), és sűrűsége 50 °C-on 0,440 kg/l-nél nem kisebb. **Megjegyzés 1:** Az előbbi gázkeverékek megnevezésére a kereskedelemben szokásos következő elnevezések is használhatók: A, A01, A02 és A0 keverék estén BUTÁN, C gázkeverék esetén PROPÁN. **Megjegyzés 2:** A tengeri vagy légi szállítást megelőző és követő szállításnál az UN 1965 SZÉNHIDROGÉN-GÁZ KEVERÉK, CSEPPFOLYÓSÍTOTT, M.N.N. helyett választható az UN 1075 PETRÓLEUMGÁZ, CSEPPFOLYÓSÍTOTT tétel is.
	3354	ROVARIRTÓ GÁZ, GYÚLÉKONY, M.N.N.
	3161	CSEPPFOLYÓSÍTOTT GÁZ, GYÚLÉKONY, M.N.N.
2T	1967	ROVARIRTÓ GÁZ, MÉRGEZŐ, M.N.N.
	3162	CSEPPFOLYÓSÍTOTT GÁZ, MÉRGEZŐ, M.N.N.

2TF	3355	ROVARIRTÓ GÁZ, MÉRGEZŐ, GYÚLÉKONY, M.N.N.
	3160	CSEPPFOLYÓSÍTOTT GÁZ, MÉRGEZŐ, GYÚLÉKONY, M.N.N.
2TC	3308	CSEPPFOLYÓSÍTOTT GÁZ, MÉRGEZŐ, MARÓ, M.N.N.
2TO	3307	CSEPPFOLYÓSÍTOTT GÁZ, MÉRGEZŐ, GYÚJTÓ HATÁSÚ, M.N.N.
2TFC	3309	CSEPPFOLYÓSÍTOTT GÁZ, MÉRGEZŐ, GYÚLÉKONY, MARÓ, M.N.N.
2TOC	3310	CSEPPFOLYÓSÍTOTT GÁZ, MÉRGEZŐ, GYÚJTÓ HATÁSÚ, MARÓ, M.N.N.
Mélyhűtött, cseppfolyósított gázok		
3A	3158	MÉLYHŰTÖTT , CSEPPFOLYÓSÍTOTT GÁZ, M.N.N.
3O	3311	MÉLYHŰTÖTT, CSEPPFOLYÓSÍTOTT GÁZ, GYÚJTÓ HATÁSÚ, M.N.N.
3F	3312	MÉLYHŰTÖTT, CSEPPFOLYÓSÍTOTT GÁZ, GYÚLÉKONY, M.N.N.
Oldott gázok		
4		Csak a 3.2 fejezet „A" táblázatában felsorolt anyagok fogadhatók el szállításra.
Aeroszolok és gázzal töltött kisméretű tartályok (gázpatronok)		
5	1950	AEROSZOLOK
	2037	GÁZZAL TÖLTÖTT KISMÉRETŰ TARTÁLYOK (GÁZPATRONOK) adagolószerkezet nélkül, nem utántölthetők
Túlnyomás alatti gázt tartalmazó egyéb tárgyak		
6A	2857	HŰTŐGÉPEK, nem gyúlékony, nem mérgező gáz vagy ammónia oldat (UN 2672) tartalommal
	3164	PNEUMATIKUS NYOMÁS ALATTI TÁRGYAK (nem gyúlékony gáz tartalommal); vagy
	3164	HIDRAULIKUS NYOMÁS ALATTI TÁRGYAK (nem gyúlékony gáz tartalommal)
6F	3150	KISMÉRETŰ ESZKÖZÖK SZÉNHIDROGÉN-GÁZ TÖLTETTEL, adagolószerkezettel; vagy
	3150	SZÉNHIDROGÉN-GÁZ UTÁNTÖLTŐ PATRONOK KISMÉRETŰ ESZKÖZÖKHÖZ, adagolószerkezettel
	3478	ÜZEMANYAGCELLA KAZETTA, gyúlékony, cseppfolyósított gáz tartalommal; vagy
	3478	ÜZEMANYAGCELLA KAZETTA KÉSZÜLÉKBEN, gyúlékony, cseppfolyósított gáz tartalommal; vagy
	3478	ÜZEMANYAGCELLA KAZETTA KÉSZÜLÉKKEL EGYBECSOMAGOLVA, gyúlékony, cseppfolyósított gáz tartalommal;
	3479	ÜZEMANYAGCELLA KAZETTA, fémhidridben lévő hidrogén tartalommal; vagy
	3479	ÜZEMANYAGCELLA KAZETTA KÉSZÜLÉKBEN, fémhidridben lévő hidrogén tartalommal; vagy

	3479	ÜZEMANYAGCELLA KAZETTA KÉSZÜLÉKKEL EGYBECSOMAGOLVA, fémhidridben lévő hidrogén tartalommal
Gázminták		
7F	3167	TÚLNYOMÁS NÉLKÜLI, GYÚLÉKONY GÁZMINTA, M.N.N., nem mélyhűtött, nem cseppfolyósított
7T	3169	TÚLNYOMÁS NÉLKÜLI, MÉRGEZŐ GÁZMINTA, M.N.N., nem mélyhűtött, nem cseppfolyósított
7TF	3168	TÚLNYOMÁS NÉLKÜLI, MÉRGEZŐ, GYÚLÉKONY GÁZMINTA, M.N.N., nem mélyhűtött, nem cseppfolyósított

2.2.3 3 OSZTÁLY GYÚLÉKONY FOLYÉKONY ANYAGOK

2.2.3.1 Kritériumok

2.2.3.1.1 A 3 osztály fogalomköre olyan anyagokra és ezen osztály anyagait tartalmazó tárgyakra terjed ki, amelyek

- az 1.2.1 szakaszban a „folyékony anyag" meghatározás a) bekezdése szerint folyékonyak;
- gőznyomásuk 50 °C hőmérsékleten legfeljebb 300 kPa (3 bar) és 20 °C hőmérsékleten, 101,3 kPa normál nyomáson nem teljesen gáz alakúak;
- lobbanáspontjuk legfeljebb 60 °C (a vizsgálatra lásd a 2.3.3.1 bekezdést).

A 3 osztály fogalomköre kiterjed az olyan gyúlékony folyékony anyagokra és olvasztott szilárd anyagokra is, amelyek lobbanáspontja meghaladja a 61 °C-ot és amelyeket lobbanáspontjukkal megegyező vagy annál magasabb hőmérsékletre melegítve szállítanak vagy adnak át szállításra. Ezek az anyagok az UN 3256 tétel alá vannak besorolva.
A 3 osztály fogalomköre kiterjed a folyékony, érzéketlenített robbanóanyagokra is. A folyékony, érzéketlenített robbanóanyagok olyan robbanóanyagok, amelyek vízben vagy más folyadékban vannak oldva vagy szuszpendálva azért, hogy homogén folyékony keveréket képezve robbanó tulajdonságaikat elnyomják. A 3.2 fejezet „A" táblázatában ilyen tétel az UN 1204, 2059, 3064, 3343, 3357 és 3379.

Megjegyzés 1: *Nem tartoznak a 3 osztályba azok a 35 °C feletti lobbanáspontú, nem mérgező és nem maró anyagok, amelyek a „ Vizsgálatok és kritériumok kézikönyv" III. rész 32.2.5 bekezdés kritériumai alapján nem égést fenn-tartóak; ha azonban az ilyen anyagokat lobbanáspontjukkal megegyező vagy annál magasabb hőmérsékletre melegítve szállítják vagy adják át szállításra, akkor a 3 osztály anyagai.*

Megjegyzés 2: *Az előző 2.2.3.1.1 ponttól eltérően a dízelolajat, a gázolajat és a könnyű fűtőolajat 60 °C feletti, de legfeljebb 100 °C lobbanásponttal a 3 osztály UN 1202 számú anyagának kell tekinteni.*

Megjegyzés 3: *Azok a folyékony anyagok, amelyek lobbanáspontja 23 °C alatt van és belélegzés esetén nagyon mérgezőek, valamint azok, amelyek lobbanáspontja 23 °C vagy annál magasabb és mérgezőek, a 6.1 osztály anyagai (lásd a 2.2.61.1 bekezdést).*

Megjegyzés 4: *Azok a peszticidként használt gyúlékony folyékony anyagok és készítmények, amelyek nagyon mérgezők, mérgezők vagy enyhén mérgezők és lobbanáspontjuk 23°C vagy annál magasabb, a 6.1 osztály anyagai (lásd a 2.2.61.1 bekezdést).*

2.2.3.1.2 A 3 osztály anyagai és tárgyai a következők szerint vannak csoportosítva:

F Gyúlékony folyékony anyagok járulékos veszély nélkül:
- **F1** Gyúlékony folyékony anyagok 60 °C vagy annál alacsonyabb lobbanásponttal
- **F2** 60 °C feletti lobbanáspontú folyékony anyagok, amelyeket lobbanáspontjukkal megegyező vagy annál magasabb hőmérsékletre melegítve szállítanak vagy adnak fel szállításra (magas hőmérsékletű anyagok)

FT Gyúlékony folyékony anyagok, amelyek mérgezők[5]:
- **FT1** Gyúlékony folyékony anyagok, amelyek mérgezők
- **FT2** Peszticidek

FC Gyúlékony folyékony anyagok, amelyek marók

FTC Gyúlékony folyékony anyagok, amelyek mérgezők és marók

D Folyékony, érzéketlenített robbanóanyagok.

2.2.3.1.3 A 3 osztályba sorolt anyagokat és tárgyakat a 3.2 fejezet „A" táblázata sorolja fel. A 3.2 fejezet „A" táblázatában név szerint nem említett anyagokat a 2.2.3.3 bekezdés megfelelő tételéhez és a megfelelő csomagolási csoportba kell sorolni, ezen bekezdés előírásai szerint. A gyúlékony folyékony anyagokat a szállítás során általuk képviselt veszély mértéke alapján a következő csomagolási csoportok egyikéhez kell hozzárendelni:

Csomagolási csoport	Lobbanáspont (zárttéri), °C	Forráskezdet, °C
I	–	≤35
II[a]	<23	>35
III[a]	≥ 23 és ≤ 60	>35

[a] Lásd a 2.2.3.1.4 pontot is.

Járulékos veszéllyel (veszélyekkel) rendelkező folyékony anyagok esetében az előző táblázat alapján meghatározott csomagolási csoportot és a járulékos veszély(ek) fokozata alapján adódó csomagolási csoportot is tekintetbe kell venni, ezek alapján az osztályt és a csomagolási csoportot a 2.1.3.10 bekezdés veszélyességi rangsor táblázata szerint kell meghatározni.

2.2.3.1.4 A folyékony vagy viszkózus keverékeket és készítményeket, beleértve a legfeljebb 20% nitrocellulóz tartalmú keverékeket is, amelyek nitrogéntartalma 12,6%-nál nem több (száraz tömegre vetítve), csak akkor lehet a III csomagolási csoportba sorolni, ha a következő követelményeket kielégítik:

a) az oldószer-szétválási próba során a szétváló oldószer réteg magassága a minta teljes magasságának 3%-ánál kisebb (lásd a „Vizsgálatok és kritériumok kézikönyv" III. Rész, 32.5.1 bekezdését); és

[5] [1] A szabályzat szövegében a „mérgező", ill. „maró" fogalmak megfelelnek a „toxikus" illetve „korrozív" fogalmaknak is.

b) a viszkozitás[6] és a lobbanáspont a táblázatnak megfelelő:

Extrapolált kinematikai viszkozitás, v (0-hoz közelítő nyírósebességnél, 23 °C-on), mm^2/s	A kifolyási idő, *t* ISO 2431:1993 szerint	A kifolyónyílás átmérője, mm	Lobbanáspont, °C
$20 < v \leq 80$	$20 < t \leq 60$	4	17 felett
$80 < v \leq 135$	$60 < t \leq 100$	4	10 felett
$135 < v \leq 220$	$20 < t \leq 32$	6	5 felett
$220 < v \leq 300$	$32 < t \leq 44$	6	-1 felett
$300 < v \leq 700$	$44 < t \leq 100$	6	-5 felett
$700 < v$	$100 < t$	6	-5 és alatta

***Megjegyzés**: A 20%-nál több, de legfeljebb 55% nitrocellulózt tartalmazó keverékek, amelynek nitrogéntartalma 12,6%-nál nem több (száraz anyagra vetítve), az UN 2059 szám alá tartoznak.*
A 23 °C-nál alacsonyabb lobbanáspontú keverékek
- több mint 55% nitrocellulóz-tartalommal, bármilyen nitrogéntartalom esetén, vagy
- legfeljebb 55% nitrocellulóz-tartalommal és 12,6%-nál nagyobb nitrogéntartalom esetén (száraz anyagra vetítve) az 1 osztály (UN 0340 vagy 0342) vagy a 4.1 osztály (UN 2555, 2556 vagy 2557) anyagai.

2.2.3.1.5 A nem mérgező, nem maró és környezetre nem veszélyes anyagok és a homogén keverékek, amelyek lobbanáspontja 23 °C vagy ennél magasabb (viszkózus anyagok, mint pl. némely festékek és zománcok,kivéve a 20%-nál nagyobb nitrocellulóz tartalmú anyagokat), 450 litert meg nem haladótartályokba csomagolva nem esnek az SZMGSZ 2. számú melléklete előírásainak hatálya alá, ha oldószer-szétválási próba (lásd a „Vizsgálatok és kritériumok kézikönyv" III. rész 32.5.1 bekezdését) során a szétvált oldószer réteg magassága kisebb, mint a teljes mintamagasság 3%-a, és ha 23 °C-on az ISO 2431:1993 szabvány szerinti 6 mm átmérőjű kifolyónyílással ellátott kifolyópohárból a kifolyás időtartama:

a) legalább 60 s, vagy
b) legalább 40 s, és nem tartalmaz a 3 osztályba tartozó anyagokból 60%-nál többet.

2.2.3.1.6 Ha a 3 osztály anyagai valamilyen adalékanyag hozzáadása révén eltérő veszélyességi kategóriába kerülnek át, mint ahová a 3.2 fejezet „A" táblázatában név szerint említett anyagok tartoznak, ezeket a keverékeket vagy oldatokat azok alá a tételek alá kell besorolni, ahová tényleges veszélyességük mértéke alapján tartoznak.

---

[6] *<u>A viszkozitás meghatározása:</u> Ha a szóban forgó anyag nemnewtoni folyadék, vagy a viszkozitás kifolyópohárral nem határozható meg, változó nyírósebességű viszkoziméterrel meg kell határozni az anyag dinamikai viszkozitását 23°C-on, különböző nyírósebességekre, majd az így kapott, nyírósebességtől függő értékekből a 0 nyírósebességre kell extrapolálni. Az így kapott dinamikai viszkozitás és a sűrűség hányadosa adja a látszólagos kinematikai viszkozitást a 0-hoz közelítő nyírósebességnél.*

***Megjegyzés**: Az oldatok és keverékek (készítmények és hulladékok) osztályozására lásd a 2.1.3 szakaszt is.*

2.2.3.1.7 A 2.3.3.1 bekezdés és a 2.3.4 szakasz szerinti vizsgálati eljárások és a 2.2.3.1.1 pontban található kritériumok alapján az is meghatározható, hogy egy név szerint feltüntetett(vagy név szerint feltüntetett anyagot tartalmazó) oldat vagy keverék természete olyan,hogy az oldat vagy keverék nem esik ezen osztály előírásainak hatálya alá (lásd a 2.1.3 szakaszt is).

2.2.3.2 A fuvarozásból kizárt anyagok

2.2.3.2.1 A 3 osztályba tartozó olyan anyagok, amelyek könnyen peroxidálódnak (mint az éter vagy bizonyos heterociklikus, oxigéntartalmú anyagok), nem fogadhatók el fuvarozásra, ha peroxid-tartalmuk - hidrogén-peroxidra (H_20_2-re) számítva - meghaladja a 0,3%-ot. A peroxid-tartalmat a 2.3.3.2 bekezdésben foglaltak szerint kell meghatározni.

2.2.3.2.2 A 3 osztály vegyileg nem állandó anyagai csak akkor adhatók át fuvarozásra, ha megtették a szükséges intézkedéseket a fuvarozás alatt bekövetkező veszélyes bomlás vagy po-limerizáció megakadályozására. Ezért különösen arról kell gondoskodni, hogy a tartályok és tartányok ne tartalmazzanak olyan anyagokat, amelyek az ilyen reakciókat elősegítik.

2.2.3.2.3 Azok a folyékony, érzéketlenített robbanóanyagok, amelyek a 3.2 fejezet „A" táblázatában nincsenek feltüntetve, a 3 osztály anyagaiként nem fogadhatók el szállításra.

2.2.3.3 A gyűjtőmegnevezések felsorolása

Járulékos veszély	Osztályozási kód	UN szám	Az anyag vagy tárgy megnevezése
Gyúlékony, folyékony anyagok			
		1133	RAGASZTÓK gyúlékony folyadék tartalommal
		1136	GYÚLÉKONY KŐSZÉNKÁTRÁNY PÁRLATOK
		1139	BEVONÓ OLDAT (beleértve az ipari vagy más célokra használt felületkezelő vagy bevonóanyagokat, pl. alapozó festékeket jármű karosszériához, hordóbélelő anyagokat)
		1169	FOLYÉKONY AROMÁS KIVONATOK
		1197	FOLYÉKONY ÍZANYAG KIVONATOK
		1210	NYOMDAFESTÉK, gyúlékony vagy
		1210	NYOMDAFESTÉK SEGÉDANYAG (beleértve a festékhígítókat és oldószere -ket), gyúlékony
		1263	FESTÉK (beleértve a festéket, lakkot, zománcot, sellakot, kencét, polírozót, folyékony töltőanyagot és folyékony lakkbázist) vagy
		1263	FESTÉK SEGÉDANYAGOK (beleértve a festékhígítót vagy oldószert)
		1266	PARFÜM KÉSZÍTMÉNYEK gyúlékony oldószerekkel
		1293	GYÓGYÁSZATI TINKTÚRÁK
	F1	1306	FOLYÉKONY FAKONZERVÁLÓ ANYAGOK
		1866	GYANTA OLDAT, gyúlékony
		1999	FOLYÉKONY KÁTRÁNYOK, beleértve az útépítésre használt kátrányolajokat,bitument és hígított bitumeneket
		3065	ALKOHOLOS ITALOK
		3269	POLIÉSZTER-GYANTA KÉSZLET
		1224	FOLYÉKONY KETONOK, M.N.N.
		1268	NYERSZIL.AJ PÁRLATOK, M.N.N. vagy
		1268	NYERSZIL.AJ TERMÉKEK, M.N.N.
Járulékos veszély nélküli anyagok F		1987	ALKOHOLOK, M.N.N.
		1989	ALDEHIDEK, M.N.N.
		2319	TERPÉN SZÉNHIDROGÉNEK, M.N.N.
		3271	ÉTEREK, M.N.N.
		3272	ÉSZTEREK, M.N.N.
		3295	FOLYÉKONY SZÉNHIDROGÉNEK, M.N.N.
		3336	FOLYÉKONY, GYÚLÉKONY MERKAPTÁNOK, M.N.N. vagy
		3336	FOLYÉKONY, GYÚLÉKONY MERKAPTÁN KEVERÉK, M.N.N.
		1993	GYÚLÉKONY FOLYÉKONY ANYAG, M.N.N.
	F2		
Magas hőmérsékletű anyag		3256	MAGAS HŐMÉRSÉKLETŰ, GYÚLÉKONY, FOLYÉKONY ANYAG, M.N.N., 60 °C feletti lobbanásponttal, a lobbanásponton vagy magasabb hőmérsékleten
		1228	FOLYÉKONY, GYÚLÉKONY, MÉRGEZŐ MERKAPTANOK, M.N.N.
vagy			
		1228	FOLYÉKONY, GYÚLÉKONY, MÉRGEZŐ MERKAPTÁN KEVERÉK, M.N.N.
		1986	GYÚLÉKONY, MÉRGEZŐ ALKOHOLOK, M.N.N.
		1988	GYÚLÉKONY, MÉRGEZŐ ALDEHIDEK, M.N.N.
	FT1	2478	GYÚLÉKONY, MÉRGEZŐ IZOCIANÁTOK, M.N.N.
vagy			
		2478	GYÚLÉKONY, MÉRGEZŐ IZOCIANÁT OLDAT, M.N.N.
		3248	FOLYÉKONY, GYÚLÉKONY, MÉRGEZŐ GYÓGYSZER, M.N.N.
		3273	GYÚLÉKONY, MÉRGEZŐ NITRILEK, M.N.N.
		1992	GYÚLÉKONY, MÉRGEZŐ FOLYÉKONY ANYAG, M.N.N.
Mérgező anyagok FT			
		2758	FOLYÉKONY, GYÚLÉKONY, MÉRGEZŐ KARBAMAT PESZTICID
		2760	FOLYÉKONY, GYÚLÉKONY, MÉRGEZŐ ARZÉN PESZTICID
		2762	FOLYÉKONY, GYÚLÉKONY, MÉRGEZŐ SZERVES KLÓRTARTALMÚ PESZTICID
		2764	FOLYÉKONY, GYÚLÉKONY, MÉRGEZŐ TRIAZIN PESZTICID
		2772	FOLYÉKONY, GYÚLÉKONY, MÉRGEZŐ TIOKARBAMÁT PESZTICID
		2776	FOLYÉKONY, GYÚLÉKONY, MÉRGEZŐ RÉZ ALAPÚ PESZTICID
		2778	FOLYÉKONY, GYÚLÉKONY, MÉRGEZŐ HIGANY ALAPÚ PESZTICID
		2780	FOLYÉKONY, GYÚLÉKONY, MÉRGEZŐ HELYETTESÍTETT NITROFENOL PESZTICID
		2782	FOLYÉKONY, GYÚLÉKONY, MÉRGEZŐ BIPIRIDILIUM PESZTICID
		2784	FOLYÉKONY, GYÚLÉKONY, MÉRGEZŐ SZERVES

			FOSZFORTARTALMÚ PESZTICID
		2787	FOLYÉKONY, GYÚLÉKONY, MÉRGEZŐ SZERVES ÓN PESZTICID
FT2	**Peszticidek (l.p. <23 °C)**	3024	FOLYÉKONY, GYÚLÉKONY, MÉRGEZŐ KUMARIN SZÁRMAZÉK PESZTICID
		3346	FOLYÉKONY, GYÚLÉKONY, MÉRGEZŐ FENOXI-ECETSAV SZÁRMAZÉK PESZTICID
		3350	FOLYÉKONY, GYÚLÉKONY, MÉRGEZŐ PIRETROID PESZTICID
		3021	FOLYÉKONY, GYÚLÉKONY, MÉRGEZŐ PESZTICID, M.N.N.
			Megjegyzés: *A peszticidek besorolását valamely tételhez a hatóanyag, a peszticid halmazállapota és a lehetséges járulékos veszélyek alapján kell végezni.*

		3469	GYÚLÉKONY, MARÓ FESTÉK (beleértve a festéket, lakkot, zománcot, sellakot, kencét, polírozót, folyékony töltőanyagot és folyékony lakkbázist) vagy
		3469	GYÚLÉKONY, MARÓ FESTÉK SEGÉDANYAG (beleértve a festékhígítót és oldószert
Maró anyagok	**FC**	2733	GYÚLÉKONY, MARÓ AMINŐK, M.N.N. vagy
		2733	GYÚLÉKONY, MARÓ POLIAMINOK, M.N.N.
		2985	GYÚLÉKONY, MARÓ KLÓR-SZILÁNOK, M.N.N.
		3274	ALKOHOLÁTOK OLDATA, M.N.N., alkoholban
		2924	MARÓ, GYÚLÉKONY FOLYÉKONY ANYAG, M.N.N.

Mérgező, maró anyagok			
FTC		3286	MÉRGEZŐ, MARÓ, GYÚLÉKONY FOLYÉKONY ANYAG, M.N.N.

Folyékony, érzéketlenített robbanóanyagok			
		3343	NITROGLICERIN KEVERÉK, ÉRZÉKETLENÍTETT, FOLYÉKONY, GYÚLÉKONY, M.N.N., legfeljebb 30 tömeg% nitroglicerin-tartalommal
		3357	NITROGLICERIN KEVERÉK, ÉRZÉKETLENÍTETT, FOLYÉKONY, M.N.N., legfeljebb 30 tömeg% nitroglicerin-tartalommal
	D	3379	FOLYÉKONY, ÉRZÉKETLENÍTETT ROBBANÓANYAG, M.N.N.

2.2.41 4.1 OSZTÁLY GYÚLÉKONY SZILÁRD ANYAGOK, ÖNREAKTÍV ANYAGOK ÉS SZILÁRD, ÉRZÉKETLENÍTETT ROBBANÓANYAGOK

2.2.41.1 Kritériumok

2.2.41.1.1 A 4.1 osztály fogalomköre a gyúlékony anyagokra és tárgyakra, az érzéketlenített robbanóanyagokra, amelyek az 1.2.1 szakaszban a „szilárd anyag" meghatározás a) bekezdése szerint szilárdak, valamint a szilárd vagy folyékony önreaktív anyagokra terjed ki.

A következők tartoznak a 4.1 osztályba:

- könnyen gyulladó szilárd anyagok és tárgyak (lásd a 2.2.41.1.3 - 2.2.41.1.8 pontot);
- szilárd és folyékony önreaktív anyagok (lásd a 2.2.41.1.9 - 2.2.41.1.16 pontot);
- szilárd, érzéketlenített robbanóanyagok (lásd a 2.2.41.1.18 pontot);
- önreaktív anyagokkal rokon anyagok (lásd a 2.2.41.1.19 pontot).

2.2.41.1.2 A 4.1 osztály anyagai és tárgyai a következők szerint vannak csoportosítva:

F Gyúlékony szilárd anyagok járulékos veszély nélkül:
- **F1** Szerves anyagok
- **F2** Szerves anyagok olvasztott állapotban
- **F3** Szervetlen anyagok

FO Gyúlékony szilárd anyagok, amelyek gyújtó hatásúak

FT Gyúlékony szilárd anyagok, amelyek mérgezőek:[7]
- **FT1** Szerves, mérgező anyagok
- **FT2** Szervetlen, mérgező anyagok

FC Gyúlékony szilárd anyagok, amelyek maróak:
- **FC1** Szerves, maró anyagok
- **FC2** Szervetlen, maró anyagok

D Szilárd, érzéketlenített robbanóanyagok, járulékos veszély nélkül

DT Szilárd, érzéketlentett robbanóanyagok, amelyek mérgezőek

SR Önreaktív anyagok:
- **SR1** Önreaktív anyagok hőmérséklet-szabályozási igény nélkül
- **SR2** Önreaktív anyagok hőmérséklet-szabályozási igénnyel (a vasúti fuvarozásból ki vannak zárva).

Gyúlékony szilárd anyagok

Meghatározások és tulajdonságok

2.2.41.1.3 *A gyúlékony szilárd anyagok* a könnyen gyulladó szilárd anyagok és azok, amelyek súrlódás révén tüzet okozhatnak.
A *könnyen gyulladó szilárd anyagok* porszerűek, szemcsések vagy pasztaszerűek, és csak akkor veszélyesek, ha a gyújtóforrással, pl. égő gyufával

[7] *A szabályzat szövegében a „mérgező", ill. „maró" fogalmak megfelelnek a „toxikus" illetve „korrozív" fogalmaknak is.*

való rövid érintkezéssel könnyen meggyújthatok és a láng gyorsan terjed. A veszélyt nemcsak a tüz jelentheti, hanem a mérgező égéstermékek is. A fémporok különösen azért veszélyesek, mert nehéz a tüzet eloltani, mivel a szokásos oltószerek, mint a szén-dioxid vagy a víz növelhetik a veszélyt.

Besorolás

2.2.41.1.4 A 4.1 osztály gyúlékony szilárd anyagai közé sorolt anyagokat és tárgyakat a 3.2 fejezet„A" táblázata sorolja fel. A 3.2 fejezet „A" táblázatában név szerint nem említett szerves anyagok és tárgyak besorolása a 2.1 fejezet előírásai szerint a 2.2.41.3 bekezdés megfelelő tétele alá tapasztalatok alapján vagy a „Vizsgálatok és kritériumok kézikönyv" III. rész 33.2.1 bekezdése szerinti vizsgálati eljárások eredményei alapján történhet. A 3.2 fejezet „A" táblázatában név szerint nem említett szervetlen anyagok besorolásának a „Vizsgálatok és kritériumok kézikönyv" III. rész 33.2.1 bekezdése szerinti vizsgálati eljárások eredményei alapján kell történnie; a tapasztalatokat is figyelembe kell azonban venni, ha azok szigorúbb hozzárendeléshez vezetnének.

2.2.41.1.5 A név szerint nem említett anyagoknak a „Vizsgálatok és kritériumok kézikönyv" III.rész 33.2.1 bekezdése szerinti vizsgálati eljárások eredményei alapján a 2.2.41.3 bekezdés valamely tétel alá történő besorolásánál a következő kritériumokat kell alkalmazni:

a) A fémporok és a fémötvözet-porok kivételével a porszerű, szemcsés vagy pasztaszerű anyagokat akkor kell a 4.1 osztályba könnyen gyulladó anyagnak besorolni, ha azok gyújtóforrással (pl. égő gyufával) való rövid érintkezés hatására könnyen meggyulladnak, vagy ha meggyulladás esetén a láng gyorsan terjed, az égési idő 100 mm mérési távolságon kevesebb 45 s-nál vagy az égési sebesség nagyobb mint 2,2 mm/s.

b) A fémporokat és a fémötvözet-porokat akkor kell a 4.1 osztályba sorolni, ha lánggal meggyújthatok és a reakció 10 percen belül a minta teljes hosszára kiterjed.
Azokat a szilárd anyagokat, amelyek súrlódás révén tüzet okozhatnak, valamely meglévő tételhez (pl. gyufához) való hasonlóság alapján, vagy valamely, ráülő különleges előírás alapján kell a 4.1 osztályba sorolni.

2.2.41.1.6 A „Vizsgálatok és kritériumok kézikönyv" III. rész 33.2.1 bekezdése szerinti vizsgálati eljárások, valamint a 2.2.41.1.4 és a 2.2.41.1.5 pontban található kritériumok alapján az is meghatározható, hogy egy név szerint feltüntetett anyag természete olyan, hogy az anyag nem esik ezen osztály előírásainak hatálya alá.

2.2.41.1.7 Ha a 4.1 osztály anyagai valamilyen adalékanyag hozzáadása révén eltérő veszélyességi kategóriába kerülnek át, mint ahová a 3.2 fejezet „A" táblázatában név szerint említett anyagok tartoznak, ezeket a keverékeket azok alá a tételek alá kell besorolni, ahová tényleges veszélyességük mértéke alapján tartoznak.

***Megjegyzés**: Az oldatok és keverékek (készítmények és hulladékok) besorolásához lásd a 2.1.3 szakaszt.*

Csomagolási csoporthoz való hozzárendelés

2.2.41.1.8 A 3.2 fejezet „A" táblázatának egyes tételei alá sorolt gyúlékony szilárd anyagokat a„Vizsgálatok és kritériumok kézikönyv" III. rész 33.2.1 bekezdése szerinti vizsgálati eljárások alapján a II vagy a III csomagolási csoportba kell sorolni, a következő kritériumok szerint:

a) A könnyen gyulladó szilárd anyagokat, amelyeknél a vizsgálat során az égési idő100 mm mérési távolságon 45 s-nál kevesebb:
a II csomagolási csoportba kell sorolni akkor, ha a láng áthalad a nedvesített zónán;
a III csomagolási csoportba kell sorolni akkor, ha a nedvesített zóna legalább négy percre megállítja a láng terjedését.

b) A fémporokat és fémötvözet-porokat:
a II csomagolási csoportba kell sorolni akkor, ha a vizsgálat során a reakció öt percen belül az egész mintára kiterjed;
a III csomagolási csoportba kell sorolni akkor, ha a vizsgálat során a reakció csak öt percen túl terjed ki az egész mintára.

Azokat a szilárd anyagokat, amelyek súrlódás révén tüzet okozhatnak, valamely meglévő tételhez való hasonlóság, vagy valamely különleges előírás alapján kell valamely csomagolási csoporthoz hozzárendelni.

Önreaktív anyagok

Meghatározások

2.2.41.1.9 Az SZMGSZ 2. számú melléklete alkalmazásában az önreaktív anyagok termikusan instabil anyagok, amelyek hajlamosak az erős exoterm bomlásra még oxigén (levegő) részvétele nélkül is. Nem tekinthetők a 4.1 osztály önreaktív anyagainak azok az anyagok,amelyek:

a) az 1 osztály kritériumai szerint robbanóanyagok;
b) az 5.1 osztály besorolási eljárása szerint gyújtó hatású anyagok (lásd a 2.2.51.1 bekezdést). A gyújtó hatású anyagok olyan keverékeit, amelyek 5% vagy annál több éghető szerves anyagot tartalmaznak, mivel ezeket a 2. megjegyzésben szereplő elv szerint kell besorolni;
c) az 5.2 osztály kritériumai szerint szerves peroxidok (lásd a 2.2.52.1 bekezdést);
d) bomláshője nem éri el a 300 J/g-ot; vagy
e) öngyorsuló bomlási hőmérséklete (ÖBH) (lásd a 2. megjegyzést) 50 kg-os küldeménydarab esetén meghaladja a 75 °C-ot.

Megjegyzés 1: *A bomláshő bármely nemzetközileg elfogadott módszerrel, pl. differenciál kaloriméteres (DSC) méréssel és adiabatikus kalorimetriával meghatározható.*

Megjegyzés 2: *Az 5.1 osztály kritériumainak megfelelő gyújtó hatású anyagok keverékeit, amelyek 5% vagy annál több éghető*

szerves anyagot tartalmaznak,és amelyek nem elégítik ki az előző a), c), d) vagy e) pont kritériumait, azönreaktív anyagok besorolási eljárása szerint meg kell vizsgálni.
Ha a keverék B - F típusú önreaktív anyag jellemzőivel rendelkezik, akkor a 4.1 osztályba kell sorolni.
Ha a keverék a „ Vizsgálatok és kritériumok kézikönyv" II. Rész 20.40.3 g) bekezdése alapján G típusú anyag jellemzőivel rendelkezik, akkor az 5.1 osztály kritériumai szerint kell besorolni (lásd a 2.2.51.1 bekezdést).

Megjegyzés 3: *Az öngyorsuló bomlási hőmérséklet (ÖBH) az a legalacsonyabb hőmérséklet, amelynél öngyorsuló bomlás mehet végbe az anyagban a szállításra használt csomagolásban. Az ÖBH meghatározására vonatkozó előírásokat a „ Vizsgálatok és kritériumok kézikönyv " II. rész 20. fejezete és a 28.4 bekezdése tartalmazza.*

Megjegyzés 4: *Bármely anyagot, ami az önreaktív anyag tulajdonságait mutatja, mint ilyent kell besorolni, még ha az anyag a 2.2.42.1.5 pont szerinti vizsgálatban a 4.2 osztályba történő besoroláshoz pozitív eredményt adott is.*

Tulajdonságok

2.2.41.1.10 Az önreaktív anyagok bomlása hővel, katalitikus szennyeződésekkel való érintkezéssel(pl. savak, nehézfém vegyületek, bázisok), súrlódással vagy ütéssel iniciálható. A bomlás sebessége a hőmérséklettel növekszik és az anyagtól függően változik. A bomlás, különösen ha nem történik meggyulladás, mérgező gázok vagy gőzök fejlődésével járhat. Egyes önreaktív anyagok hőmérséklet-szabályozást igényelnek. Egyes önreaktív anyagok, különösen zárt térben, robbanásszerűen elbomolhatnak. Ezek a jellemzők hígítók hozzáadásával vagy megfelelő csomagolások használatával módosíthatók. Némely önreaktív anyag élénken ég. Önreaktív anyagok például a következő típusú vegyületek:

alifás azovegyületek (-C-N=N-C-);
szerves azidok ($-C-N_3$);
diazónium sók ($-CN_2^+Z^-$);
N-nitrózo vegyületek (-N-N=0);
aromás szulfohidrazidok ($-S0_2-NH-NH_2$).

Ez a felsorolás nem teljes, más reaktív csoportot tartalmazó anyagok és az anyagok egyes keverékei hasonló tulajdonságokkal rendelkezhetnek.

Besorolás

2.2.41.1.11 Az önreaktív anyagok a veszély mértéke alapján hét típusba vannak sorolva. Az önreaktív anyagok típusai az A típustól, amely abban a csomagolásban, amelyben bevizsgálásra került, nem szállítható, egészen a G típusig tartanak, amely nem esik a 4.1 osztály előírásainak hatálya alá. A B-től F-ig terjedő típusok alá való besorolás az egy csomagolásban engedélyezett legnagyobb

mennyiségtől függ. Az anyagok besorolásához alkalmazandó elveket, besorolási eljárásokat, vizsgálati módszereket és kritériumokat, valamint a megfelelő vizsgálati jegyzőkönyvre példát a „Vizsgálatok és kritériumok kézikönyv" II. Rész tartalmazza.

2.2.41.1.12 A már besorolt és csomagolóeszközben való szállításra már engedélyezett önreaktív anyagokat a 2.2.41.4 bekezdés, az IBC-ben való szállításra már engedélyezett önreaktív anyagokat a 4.1.4.2 bekezdés IBC520 csomagolási utasítása, és a 4.2 fejezet szerint tar-tányban szállítható önreaktív anyagokat a 4.2.5.2 bekezdés T23 mobil tartány utasítása sorolja fel. Ezekben a felsorolásokban minden engedélyezett anyag a 3.2 fejezet „A" táblázatának valamely generikus tételéhez (UN 3221-3240) hozzá van rendelve, és meg vannak adva a szállítás szempontjából fontos információt jelentő járulékos veszélyek, ül. megjegyzések.

A gyüjtőmegnevezések meghatározzák:
– az önreaktív anyag típusát (B - F), lásd az előző 2.2.41.1.11 pontot;
– a fizikai állapotot (folyékony/szilárd).

A 2.2.41.4 bekezdésben felsorolt önreaktív anyagok besorolása technikailag tiszta anyagokon alapul (kivéve ahol 100%-nál kisebb koncentráció van megadva).

2.2.41.1.13 A 2.2.41.4 bekezdésben, a 4.1.4.2 bekezdés IBC520 csomagolási utasításában, ül. a 4.2.5.2 bekezdés T23 mobil tartány utasításában fel nem sorolt önreaktív anyagok besorolását és valamely gyűjtőmegnevezéshez való hozzárendelését a vizsgálati jegyzőkönyv alapján a származási ország illetékes hatóságának kell elvégeznie. A jóváhagyásnak tartalmaznia kell a besorolást és a szállítási feltételeket. Ha a származási ország nem valamely SZMGSZ Tagállam, a besorolást és a fuvarozási feltételeket a küldemény által érintett első SZMGSZ Tagállam illetékes hatóságának kell elismernie.

2.2.41.1.14 Egyes önreaktív anyagokhoz aktivátorok, pl. cinkvegyületek adhatók reaktivitásuk megváltoztatására. Az aktivátor típusától és koncentrációjától függően ez a termikus stabilitás csökkenéséhez és a robbanó tulajdonságok változásához vezethet. Ha ezen tulajdonságok bármelyike is megváltozik, az új készítményt a besorolási eljárás szerint újra kell értékelni.

2.2.41.1.15 A 2.2.41.4 bekezdésben fel nem sorolt önreaktív anyag vagy önreaktív anyag készítmény mintákat, amelyekre nézve nem áll rendelkezésre teljes körű vizsgálati eredmény és szállításuk további vizsgálatok vagy értékelés céljából történik, a C típusú önreaktív anyagokra vonatkozó, megfelelő tételhez kell hozzárendelni, feltéve, hogy a következő feltételeknek megfelelnek:

- a rendelkezésre álló adatokból kitűnik, hogy a minta nem veszélyesebb, mint egy B típusú önreaktív anyag;
- a minta az OP2 csomagolási módszernek megfelelően van csomagolva és mennyisége szállítóegységenként nem haladja meg a 10 kg-ot.

A hőmérséklet-szabályozást igénylő minták a vasúti fuvarozásból ki vannak zárva.

Érzéketlenítés

2.2.41.1.16 A biztonságos szállítás céljából az önreaktív anyagokat számos esetben hígítók használatával érzéketlenítik. Amennyiben valamely anyag százalékos tartalma meg van határozva, ez a tartalom tömegére vonatkozik, egész számra kerekítve. Hígító használata esetén az önreaktív anyagot a szállítás során használt koncentrációjú és formájú hígító jelenléte mellett kell vizsgálni. Olyan hígítók, amelyek a küldeménydarabból való kifolyás esetén lehetővé teszik, hogy az önreaktív anyag veszélyes mértékben koncentrálódhasson, nem használhatók. A használt hígítónak az önreaktív anyaggal összeférhetőnek kell lennie. Ebben a tekintetben összeférhető hígítók azok a szilárd vagy folyékony anyagok, amelyek nem befolyásolják hátrányosan az önreaktív anyag termikus stabilitását és veszélytípusát.

2.2.41.1.17 (fenntartva)

Szilárd, érzéketlenített robbanóanyagok

2.2.41.1.18 A szilárd, érzéketlenített robbanóanyagok olyan anyagok, amelyeket vízzel vagy alkohollal nedvesítenek vagy más anyagokkal hígítanak azért, hogy robbanó tulajdonságaikat elnyomják. A 3.2 fejezet „A" táblázatában ilyen tétel az UN 1310, 1320, 1321, 1322, 1336,1337, 1344, 1347, 1348, 1349, 1354, 1355, 1356, 1357, 1517, 1571, 2555, 2556, 2557,2852, 2907, 3317, 3319, 3344, 3364, 3365, 3366, 3367, 3368, 3369, 3370, 3376, 3380 és 3474.

Önreaktív anyagokkal rokon anyagok

2.2.41.1.19 Azok az anyagok,

a) amelyeket az 1 és 2 vizsgálati sorozat eredményei alapján ideiglenesen az 1 osztályba soroltak, de a 6. vizsgálati sorozat alapján mentesülnek az 1 osztály alól;
b) amelyek nem a 4.1 osztály önreaktív anyagai; és
c) amelyek nem az 5.1 vagy az 5.2 osztály anyagai;
szintén a 4.1 osztályba tartoznak. Ilyen tételek az UN 2956, 3241, 3242 és 3251.

2.2.41.2 A fuvarozásból kizárt anyagok

2.2.41.2.1 A 4.1 osztályba tartozó, vegyileg nem állandó anyagok csak akkor adhatók át fuvarozásra, ha megtették a szükséges intézkedéseket a szállítás alatt bekövetkező veszélyes bomlás vagy polimerizáció megakadályozására. Ezért különösen arról kell gondoskodni, hogy a tartályok és tartányok ne tartalmazzanak olyan anyagokat, amelyek az ilyen reakciókat elősegítik.

2.2.41.2.2 Az UN 3097 számú gyújtó hatású, gyúlékony, szilárd anyagok a fuvarozásból ki vannak zárva, kivéve, ha megfelelnek az 1 osztály előírásainak (lásd a 2.1.3.7 bekezdést is).

2.2.41.2.3 A következő anyagok a fuvarozásból ki vannak zárva:

- az A típusú önreaktív anyagok [lásd a „Vizsgálatok és kritériumok kézikönyv" II. rész, 20.4.2 a) bekezdését];
- a fehér- vagy sárgafoszfortól nem mentes foszfor-szulfidok;
- a 3.2 fejezet „A" táblázatában fel nem sorolt szilárd, erzeketlenített robbanóanyagok;
- a szervetlen, gyúlékony anyagok olvasztott formában, kivéve az UN 2448 olvasztott ként.

A következő önreaktív anyagok, amelyek hőmérséklet-szabályozást igényelnek, a vasúti fuvarozásból ki vannak zárva:
- az 50 tömeg%-nál kevesebb vízzel nedvesített bárium-azid;
- legfeljebb 55°C ÖBH-val rendelkező önreaktív anyagok:

3231 B típusú önreaktív folyékony anyag hőmérséklet-szabályozással
3232 B típusú önreaktív szilárd anyag hőmérséklet-szabályozással
3233 C típusú önreaktív folyékony anyag hőmérséklet-szabályozással
3234 C típusú önreaktív szilárd anyag hőmérséklet-szabályozással
3235 D típusú önreaktív folyékony anyag hőmérséklet-szabályozással
3236 D típusú önreaktív szilárd anyag hőmérséklet-szabályozással
3237 E típusú önreaktív folyékony anyag hőmérséklet-szabályozással
3238 E típusú önreaktív szilárd anyag hőmérséklet-szabályozással
3239 F típusú önreaktív folyékony anyag hőmérséklet-szabályozással
3240 F típusú önreaktív szilárd anyag hőmérséklet-szabályozással.

2.2.41.3 A gyűjtőmegnevezések felsorolása

Járulékos veszély		Osztályozási kód	UN szám	Az anyag vagy tárgy megnevezése
	járulékos veszély nélkül	szerves anyagok F1	3175	GYÚLÉKONY FOLYADÉK TARTALMÚ SZILÁRD ANYAGOK, M.N.N.
			1353	GYENGÉN NITRÁLT NITROCELLULÓZZAL IMPREGNÁLT SZÁLAK, M.N.N. vagy
			1353	GYENGÉN NITRÁLT NITROCELLULÓZZ AL IMPREGNÁLT SZÖVETEK, M.N.N.
			1325	GYÚLÉKONY, SZERVES SZILÁRD ANYAG, M.N.N.
		szerves F2 anyagok olvasztott állapotban	3176	SZERVES, GYÚLÉKONY SZILÁRD ANYAG OLVASZTOTT ÁLLAPOTBAN, M.N.N.
Gyúlékony szilárd anyagok		F3 szervetlen anyagok	3089	GYÚLÉKONY FÉMPOR, M.N.N.[a,b)]
			3181	SZERVES VEGYÜLETEK GYÚLÉKONY FÉMSÓI, M.N.N.
			3182	GYÚLÉKONY FÉMHIDRIDEK, M.N.N.[c)]
			3178	SZERVETLEN, GYÚLÉKONY SZILÁRD ANYAG, M.N.N.
	gyújtó hatású anyagok F0		3097	GYÚJTÓ HATÁSÚ, GYÚLÉKONY SZILÁRD ANYAG, M.N.N.(a szállításból ki van zárva, lásd a 2.2.41.2.2 pontot)
		szerves FT1 anyagok	2926	MÉRGEZŐ, SZERVES, GYÚLÉKONY SZILÁRD ANYAG, M.N.N.
FT	mérgező anyagok szervetlen FT2 anyagok		3179	MÉRGEZŐ, SZERVETLEN, GYÚLÉKONY SZILÁRD ANYAG, M.N.N.
FC	maró anyagok szerves FC1 anyagok		2925	MARÓ, SZERVES, GYÚLÉKONY SZILÁRD ANYAG, M.N.N.
		szervetlen FC2 anyagok	3180	MARÓ, SZERVETLEN, GYÚLÉKONY SZILÁRD ANYAG, M.N.N.
Szilárd érzéket-lenített robbanóanyagok	járulékos veszély nélkül	D	3319	NITROGLICERIN KEVEREK, ERZEKETLENITETT, M.N.N., 2 tömeg%-nál több, de legfeljebb 10 tömeg% nitroglicerin-tartalommal
			3344	PENTAERITRIT-TETRANITRÁT (Pentrit, Petn)KEVERÉK, ÉRZÉKETLENÍTETT SZILÁRD, M.N.N., 10 tömeg%-nál több, de legfeljebb 20% PETN tartalommal
			3380	SZILÁRD, ÉRZÉKETLENÍTETT ROBBANÓANYAG, M.N.N.
	mérgező anyagok	DT		Csak a 3.2 fejezet „A" táblázatában felsorolt anyagok fogadhatók el szállításra a 4.1 osztály anyagaként.
	hőmérséklet-szabályozási igény nélkül	SR1		A TÍPUSÚ ÖNREAKTÍV FOLYÉKONY ANYAG (a fuvarozásból ki van zárva, lásd a 2.2.41.2.3 pontot)
				A TÍPUSÚ ÖNREAKTÍV SZILÁRD ANYAG (a fuvarozásból ki van zárva, lásd a 2.2.41.2.3 pontot)
			3221	B TIPUSU ÖNREAKTÍV FOLYÉKONY ANYAG
			3222	B TÍPUSÚ ÖNREAKTÍV SZILÁRD ANYAG
			3223	C TÍPUSÚ ÖNREAKTÍV FOLYÉKONY ANYAG
			3224	C TÍPUSÚ ÖNREAKTÍV SZILÁRD ANYAG
			3225	D TÍPUSÚ ÖNREAKTÍV FOLYÉKONY ANYAG
			3226	D TÍPUSÚ ÖNREAKTÍV SZILÁRD ANYAG
			3227	E TÍPUSÚ ÖNREAKTÍV FOLYÉKONY ANYAG
			3228	E TÍPUSÚ ÖNREAKTÍV SZILÁRD ANYAG

Önreaktív anyagok SR			3229	F TÍPUSÚ ÖNREAKTÍV FOLYÉKONY ANYAG
			3230	F TÍPUSÚ ÖNREAKTÍV SZILÁRD ANYAG
				G TÍPUSÚ ÖNREAKTÍV FOLYÉKONY ANYAG (nem tartozik a 4.1 osztály előírásainak hatálya alá, lásd a 2.2.41.1.11 pontot)
				G TIPUSU ÖNREAKTÍV SZILÁRD ANYAG (nem tartozik a 4.1 osztály előírásainak hatálya alá, lásd a 2.2.41.1.11 pontot)
SZABÁLYOZÁSSAL (a vasúti fuvarozásból ki van zárva, lásd a 2.2.41.2.3 pontot)			3231	B TÍPUSÚ ÖNREAKTÍV FOLYÉKONY ANYAG HŐMÉRSÉKLET-
			3232	B TÍPUSÚ ÖNREAKTÍV SZILÁRD ANYAG HŐMÉRSÉKLET-SZABÁLYOZÁSSAL (a vasúti fuvarozásból ki van zárva, lásd a 2.2.41.2.3 pontot)
	hőmérséklet-szabályozási igénnyel		3233	C TÍPUSÚ ÖNREAKTÍV FOLYÉKONY ANYAG HŐMÉRSÉKLET-SZABÁLYOZÁSSAL (a vasúti fuvarozásból ki van zárva, lásd a 2.2.41.2.3 pontot)
		SR2	3234	C TÍPUSÚ ÖNREAKTÍV SZILÁRD ANYAG HŐMÉRSÉKLET-SZABÁLYOZÁSSAL (a vasúti fuvarozásból ki van zárva, lásd a 2.2.41.2.3 pontot)
			3235	D TÍPUSÚ ÖNREAKTÍV FOLYÉKONY ANYAG HŐMÉRSÉKLET-SZABÁLYOZÁSSAL (a vasúti fuvarozásból ki van zárva, lásd a 2.2.41.2.3 pontot)
			3236	D TÍPUSÚ ÖNREAKTÍV SZILÁRD ANYAG HŐMÉRSÉKLETSZABÁLYOZÁSSAL (a vasúti fuvarozásból ki van zárva, lásd a 2.2.41.2.3 pontot)
			3237	E TÍPUSÚ ÖNREAKTÍV FOLYÉKONY ANYAG HŐMÉRSÉKLETSZABÁLYOZÁSSAL (a vasúti fuvarozásból ki van zárva, lásd a 2.2.41.2.3 pontot)
			3238	E TÍPUSÚ ÖNREAKTÍV SZILÁRD ANYAG HŐMÉRSÉKLETSZABÁLYOZÁSSAL (a vasúti fuvarozásból ki van zárva, lásd a 2.2.41.2.3 pontot)
			3239	F TÍPUSÚ ÖNREAKTÍV FOLYÉKONY ANYAG HŐMÉRSÉKLETSZABÁLYOZÁSSAL (a vasúti fuvarozásból ki van zárva, lásd a 2.2.41.2.3 pontot)
			3240	F TÍPUSÚ ÖNREAKTÍV SZILÁRD ANYAG HŐMÉRSÉKLETSZABÁLYOZÁSSAL (a vasúti fuvarozásból ki van zárva, lásd a 2.2.41.2.3 pontot)

a) A fémek és fémötvözetek por vagy egyéb gyúlékony formában, ha öngyulladásra hajlamosak, a 4.2 osztály anyagai.

b) A fémek és fémötvözetek por vagy egyéb gyúlékony formában, ha vízzel érintkezve gyúlékony gázokat fejlesztenek, a 4.3 osztály anyagai.

c) Azok a fém-hidridek, amelyek vízzel érintkezve gyúlékony gázokat fejlesztenek, a 4.3 osztály anyagai. Az alumínium-bórhidrid vagy alumínium-bórhidrid készülékekben a 4.2 osztály UN 2870 alá tartozó anyag

2.2.41.4 A már besorolt, valamely UN számhoz hozzárendelt és csomagolóeszközben való szállításra engedélyezett önreaktív anyagok felsorolása

A „csomagolási módszer" oszlopban az „OP1" - „OP8" kód a 4.1.4.1 bekezdés P520 csomagolási utasítás csomagolási módszereire utal (lásd még a 4.1.7.1 bekezdést). A szállítandó önreaktív anyagnak meg kell felelnie a felsorolás szerinti besorolásnak. Az IBC-ben engedélyezett anyagokra lásd a 4.1.4.2 bekezdés IBC520 csomagolási utasítását, a 4.2 fejezet szerint tartányban engedélyezettekre lásd a 4.2.5.2 bekezdés T23 mobil tartány utasítását.

Megjegyzés: *Az ebben a táblázatban levő besorolás a technikailag tiszta anyagokon alapul (kivéve, ha a megadott koncentráció 100%-nál kisebb). Más koncentrációk esetében az anyag a „Vizsgálatok és kritériumok kézikönyv" II. Részében található eljárást követve eltérően sorolható be.*

ÖNREAKTÍV ANYAG	Koncentráció (%)	Csomagolási módszer	Generikus UN tétel	Megjegyzés
ACETON-PIROGALLOL-KOPOLIMER-2-DIAZO-1-NAFTOL-5-SZULFONÁT	100	OP8	3228	
2,2'-AZO-DI(ETIL-2-METIL-PROPIONÁT)	100		3235	kizárva
1,1 -AZO-DI(HEXAHIDRO-BENZO-NITRIL)	100	OP7	3226	
2,2' - AZO-DI(IZOBUTIRONITRIL)	100		3234	kizárva
2,2' - AZO-DI(IZOBUTIRONITRIL) vizes paszta	≤50%	OP6	3224	
AZO-DIKARBONAMID B TÍPUSÚ KÉSZÍTMÉNY HŐMÉRSÉKLETSZABÁLYOZÁSSAL	< 100		3232	kizárva
AZO-DIKARBONAMID C TÍPUSÚ KÉSZÍTMÉNY	< 100	OP6	3224	3)
AZO-DIKARBONAMID C TÍPUSÚ KÉSZÍTMÉNY HŐMÉRSÉKLETSZABÁLYOZÁSSAL	< 100		3234	kizárva
AZO-DIKARBONAMID D TÍPUSÚ KÉSZÍTMÉNY	< 100	OP7	3226	5)
AZO-DIKARBONAMID D TÍPUSÚ KÉSZÍTMÉNY HŐMÉRSÉKLETSZABÁLYOZÁSSAL	< 100		3236	kizárva
2,2'-AZO-DI(2-METIL-BUTIRONITRIL)	100		3236	kizárva
2,2'-AZO-DI(2,4-DIMETIL-4-METOXI-VALERONITRIL)	100		3236	kizárva
2,2'-AZO-DI(2,4-DIMETIL-VALERO-NITRIL)	100		3236	kizárva
4-(BENZIL(ETIL)-AMINO)-3-ETOXI-BENZOL-DIAZÓNIUM-CINK-KLORID	100	OP7	3226	
4-(BENZIL(METIL)AMINO)-3-ETOXI-BENZOL-DIAZÓNIUM-CINK-KLORID	100		3236	kizárva

BENZOL-1.3-DISZULFONIL-HIDRAZID, paszta	52	OP7	3226	
BENZOL-SZULFONIL-HIDRAZID	100	OP7	3226	
2-DIAZO-1-NAFTOL-4-SZULFONIL-KLORID	100	OP5	3222	2)
2-DIAZO-1 -NAFTOL-5 -SZULFONIL-KLORID	100	0P5	3222	2)
2-DIAZO-l-NAFTOL-SZULFONSAV ÉSZTER KEVERÉK, D TÍPUSÚ	< 100	OP7	3226	9)
2,5-DIBUTOXI-4-(4-MORFOLINIL)-BENZOL-DIAZÓNIUM-TETRA-KLORO-CINKÁT(2:l)	100	OP8	3228	
DIETILÉN-GLIKOL-BISZ(ALLIL-KARBONÁT)+DIIZOPROPIL-PEROXI-DIKARBONÁT	≥88 + ≤ 12		3237	kizárva
2,5-DIETOXI-4-(FENIL-SZULFONIL)-BENZOL-DIAZÓNIUM-CINK-KLORID	67		3236	kizárva
2,5-DIETOXI-4-(4-MORFOLINIL)-BENZOL-DIAZÓNIUM-SZULFAT	100	OP7		
2,5-DIETOXI-4-MORFOLINO-BENZOL-DIAZÓNIUM-CINK-KLORID	67-100		3236	kizárva
2,5-DIETOXI-4-MORFOLINO-BENZOL-DIAZÓNIUM-CINK-KLORID	66		3236	kizárva
2,5-DIETOXI-4-MORFOLINO-BENZOL-DIAZÓNIUM-TETRAFLUORO-BORÁT	100		3236	kizárva
DIFENIL-OXID-4,4' -DISZULFONIL-HIDRAZID	100	OP7	3226	
4-(DIMETIL-AMINO)-BENZOL-DIAZÓNIUM-TRIKLORO-CINKÁT (-1)	100	OP8	3228	
4-DIMETIL-AMINO-6-(2-DIMETIL-AMINO-ETOXI)-TOLUOL-2-DIAZÓNIUM-CINK-KLORID	100		3236	kizárva
2,5-DIMETOXI-4-(4-METIL-FENIL-SZULFONIL)-BENZOL-DIAZÓNIUM-CINK-KLORID	79		3236	kizárva
N,N'-DINITROZO-N,N'-DIMETIL-TEREFTÁLAMID paszta	72	OP6	3224	
N,N'-DINITROZO-PENTAMETILÉN-TETRAMIN	82	OP6	3224	7)
4-DIPROPIL-AMINO-BENZOL-DIAZÓNIUM-CINK-KLORID	100	OP7	3226	
2-(N,N-ETOXI-KARBONIL-FENIL-AMINO)-3-METOXI-4-(N-METIL-N-CIKLOHEXIL-AMINO)-BENZOL-DIAZÓNIUM CINK-KLORID	62		3236	kizárva
2-(N,N-ETOXI-KARBONIL-FENIL-AMINO)-3-METOXI-4-(N-METIL-N-CIKLOHEXIL-AMINO)-BENZOL-DIAZÓNIUM-CINK-KLORID	63-92		3236	kizárva
N-FORMIL-2-(NITRO-METILÉN)-l,3-PERHIDRO-TIAZIN	100		3236	kizárva
2-(2-HIDROXI-ETOXI)-1-(PIRRO-LIDIN-1-IL)BENZOL-4-DIAZÓNIUM-CINK-KLORID	100		3236	kizárva
3-(2-HIDROXI-ETOXI)-4-(PIRRO-LIDIN-1 -IL)BENZOL-DIAZÓNIUM-CINK-KLORID	100		3236	kizárva
3-KLÓR-4-DIETIL-AMINO-BENZOL-	100	OP7	3226	

DIAZÓNIUM-CINK-KLORID				
2-(N,N-METIL-AMINO-ETIL-KARBONIL)-4-(3,4-DIMETIL-FENIL-SZULFONIL)-BENZOL-DIAZÓNIUM-HI DROGÉN-SZULFÁT	96		3236	kizárva
4-METIL-BENZOL-SZULFONIL-HIDRAZID	100	OP7	3226	
3-METIL-4-(PIRROLIDIN-1-IL)-BENZOL-DIAZÓNIUM-TETRAFLUORO-BORÁT	95		3234	kizárva
NÁTRIUM-2-DIAZO-1 -NAFTOL-4-SZULFONÁT	100	OP7	3226	
NÁTRIUM-2-DIAZO-1-NAFTOL-5-SZULFONÁT	100	OP7	3226	
4-NITROZO-FENOL	100		3236	kizárva
ÖNREAKTÍV FOLYÉKONY ANYAG MINTA		OP2	3223	8)
ÖNREAKTÍV FOLYÉKONY ANYAG MINTA HŐMÉRSÉKLETSZABÁLYOZÁSSAL			3233	kizárva
ÖNREAKTÍV SZILÁRD ANYAG MINTA		OP2	3224	8)
ÖNREAKTÍV SZILÁRD ANYAG MINTA HŐMÉRSÉKLETSZABÁLYOZÁSSAL			3234	kizárva
PALLÁDIUM(II)-TETRAMIN-NITRÁT	100		3234	kizárva

Megjegyzés: *1) (fenntartva)*
2) „ROBBANÁSVESZÉLY" járulékos veszély bárca szükséges (1 sz. bárca, lásd az 5.2.2.2.2 pontot)
3) A „Vizsgálatok és kritériumok kézikönyv" II. rész 20.4.2.c) bekezdését kielégítő azo-dikarbonamid készítmények.
4) (fenntartva)
5) A „Vizsgálatok és kritériumok kézikönyv" II. rész 20.4.2.d) bekezdését kielégítő azo-dikarbonamid készítmények.
6) (fenntartva)
7) Legalább 150°C forráspontú, összeférhető hígítóval.
8) Lásd a 2.2.41.1.15 pontot.
9) Ez a tétel a 2-diazo-1-naftol-4-szulfonsav észter és a 2-diazo-1-na/tol-5-szulfonsav észter keverékeire vonatkozik, amelyek megfelelnek a „ Vizsgálatok és kritériumok kézikönyv" 20.4.2 d) bekezdésének kritériumainak.

2.2.42 4.2 OSZTÁLY ÖNGYULLADÁSRA HAJLAMOS ANYAGOK

2.2.42.1 Kritériumok

2.2.42.1.1 A 4.2 osztály fogalomköre a következőkre terjed ki:

- *piroforos anyagokra*, amelyek olyan anyagok (beleértve a folyékony vagy szilárd keverékeket és oldatokat), amelyek már kis mennyiségben is a levegővel érintkezve 5 percen belül meggyulladnak. A 4.2 osztály ezen anyagai a leginkább öngyulladásra hajlamosak; és
- *önmelegedő anyagokra és tárgyakra*, amelyek olyan anyagok és tárgyak (beleértve az oldatokat és keverékeket), amelyek a levegővel érintkezve energia közlés nélkül hajlamosak az önmelegedésre. Ezek az anyagok csak nagy mennyiségben (több kilogrammban), hosszabb idő után (órák vagy napok) gyulladnak meg.

2.2.42.1.2 A 4.2 osztály anyagai és tárgyai a következők szerint vannak csoportosítva:

S Öngyulladásra hajlamos anyagok járulékos veszély nélkül:
- S1 Szerves, folyékony anyagok
- S2 Szerves, szilárd anyagok
- S3 Szervetlen, folyékony anyagok
- S4 Szervetlen, szilárd anyagok
- S5 Szerves fémvegyületek

SW Öngyulladásra hajlamos anyagok, amelyek vízzel érintkezve gyúlékony gázokat fejlesztenek

SO Öngyulladásra hajlamos, gyújtó hatású anyagok

ST Öngyulladásra hajlamos, mérgező anyagok[1]:
- ST1 Mérgező, szerves, folyékony anyagok
- ST2 Mérgező, szerves, szilárd anyagok
- ST3 Mérgező, szervetlen, folyékony anyagok
- ST4 Mérgező, szervetlen, szilárd anyagok

SC Öngyulladásra hajlamos, maró anyagok[8]:
- SC1 Maró, szerves, folyékony anyagok
- SC2 Maró, szerves, szilárd anyagok
- SC3 Maró, szervetlen, folyékony anyagok
- SC4 Maró, szervetlen, szilárd anyagok.

Tulajdonságok

2.2.42.1.3 Ezen anyagok önmelegedését, ami öngyulladáshoz vezet, az anyagok oxigénnel (levegőn) történő reakciója okozza, mivel a fejlődő hő nem képes elég gyorsan a környezetbetávozni. Öngyulladás akkor következik be, ha a hőfejlődes sebessége meghaladja ahőveszteség sebességét és az anyag eléri az öngyulladási hőmérsékletet.

---

[8] *A szabályzat szövegében a „mérgező", ill. „maró" fogalmak megfelelnek a „toxikus" illetve „korrozív" fogalmaknak is.*

Besorolás

2.2.42.1.4 A 4.2 osztályba sorolt anyagokat és tárgyakat a 3.2 fejezet „A" táblázata sorolja fel. A 3.2 fejezet „A" táblázatában név szerint nem említett anyagok és tárgyak besorolása a 2.1 fejezet előírásai szerint a 2.2.42.3 bekezdés megfelelő m.n.n. tétele alá, a tapasztalatok alapján vagy a „Vizsgálatok és kritériumok kézikönyv" III. Rész 33.3 bekezdése szerinti vizsgálati eljárások eredményei alapján történhet. A 4.2 osztály valamely általános m.n.n. tétele alá történő besorolásnak a „Vizsgálatok és kritériumok kézikönyv" III. Rész 33.3 bekezdése szerinti vizsgálati eljárások eredményei alapján kell történnie; a tapasztalatokat is figyelembe kell azonban venni, ha azok szigorúbb hozzárendeléshez vezetnének.

2.2.42.1.5 A név szerint nem említett anyagoknak vagy tárgyaknak a „Vizsgálatok és kritériumok kézikönyv" III. Rész 33.3 bekezdése szerinti vizsgálati eljárások eredményei alapján a 2.2.42.3 bekezdés valamely tétele alá történő besorolásánál a következő kritériumokat kell alkalmazni:

a) az öngyulladásra hajlamos (piroforos) szilárd anyagokat akkor kell a 4.2 osztályba sorolni, ha 1 m magasságból leejtve vagy öt percen belül meggyulladnak;
b) az öngyulladásra hajlamos (piroforos) folyékony anyagokat akkor kell a 4.2 osztályba sorolni, ha:
   1) inert hordozóra kiöntve öt percen belül meggyulladnak, vagy
   2) az 1) szerinti próbánál negatív eredményt adnak, de száraz, redőzött szűrőpapírra kiöntve (Whatman No. 3 szűrőpapír) öt percen belül meggyulladnak vagy a szűrőpapírt elszenesítik;
c) azokat az anyagokat, amelyeknél egy 10 cm élhosszúságú kocka alakú mintában140 °C vizsgálati hőmérsékleten 24 órán belül öngyulladás vagy a hőmérséklet 200°C fölé emelkedése figyelhető meg, a 4.2 osztályba kell sorolni. Ez a kritérium a faszén öngyulladási hőmérsékletén alapul, ami 27 m^3-es kockánál 50 °C. Azokat az anyagokat, amelyek öngyulladási hőmérséklete 27 m^3 térfogatú kocka formában 50 °C-nál magasabb, nem szabad a 4.2 osztályba sorolni.

Megjegyzés 1: *Azok az anyagok, amelyeket legfeljebb 3 m térfogatú csomagolásokban szállítanak, nem tartoznak a 4.2 osztályba, ha 10 cm élhosszúságú kocka alakú mintában 120 °C vizsgálati hőmérsékleten 24 órán belül öngyulladás vagy a hőmérséklet 180 °Cfölé emelkedése nem figyelhető meg.*

Megjegyzés 2: *Azok az anyagok, amelyeket legfeljebb 450 liter térfogatú csomagolásokban szállítanak, nem tartoznak a 4.2 osztályba, ha 10 cm élhosszúságú kocka alakú mintában 100 °C vizsgálati hőmérsékleten 24 órán belül öngyulladás vagy a hőmérséklet 160 °C fölé emelkedése nem figyelhető meg.*

Megjegyzés 3: *Mivel a járulékos veszélyekkel rendelkező szerves fémvegyületek tulajdonságaiktól függően a 4.2 vagy a 4.3*

osztályba sorolhatók, ezekhez az anyagokhoz a 2.3.5 szakaszban különleges besorolási folyamatábra található.

2.2.42.1.6 Ha a 4.2 osztály anyagai valamilyen adalékanyag hozzáadása révén eltérő veszélyességi kategóriába kerülnek át, mint ahová a 3.2 fejezet „A" táblázatában név szerint említett anyagok tartoznak, ezeket a keverékeket vagy oldatokat azok alá a tételek alá kell besorolni, ahová tényleges veszélyességük mértéke alapján tartoznak.

***Megjegyzés**: Az oldatok és keverékek (készítmények és hulladékok) besorolásához lásd a 2.1.3 szakaszt.*

2.2.42.1.7 A „Vizsgálatok és kritériumok kézikönyv" III. Rész 33.3 bekezdése szerinti vizsgálati eljárások és a 2.2.42.1.5 pontban található kritériumok alapján az is meghatározható, hogyegy név szerint feltüntetett anyag természete olyan, hogy az anyag nem esik ezen osztályelőírásainak hatálya alá.

Csomagolási csoporthoz való hozzárendelés

2.2.42.1.8 A 3.2 fejezet „A" táblázatának egyes tételei alá sorolt anyagokat és tárgyakat a „Vizsgálatok és kritériumok kézikönyv" III. rész 33.3 bekezdése szerinti vizsgálati eljárások alapján az I, a II vagy a III csomagolási csoportba kell sorolni a következő kritériumok szerint:

a) az öngyulladásra hajlamos (piroforos) anyagokat az I csomagolási csoportba kell sorolni;
b) azokat az önmelegedő anyagokat és tárgyakat, amelyeknél 2,5 cm élhosszúságú kocka alakú mintában 140°C vizsgálati hőmérsékleten 24 órán belül öngyulladás vagy a hőmérséklet 200°C fölé emelkedése figyelhető meg, a II csomagolási csoportba kell sorolni. Azokat az anyagokat, amelyek öngyulladási hőmérséklete 450 liter térfogatban meghaladja az 50 °C-ot, nem kell a II csomagolási csoportba sorolni;
c) azokat a gyengén önmelegedő anyagokat, amelyeknél 2,5 cm élhosszúságú kockaalakú mintában a b) pontban említett jelenségek nem figyelhetők meg az adott körülmények között, de amelyeknél 10 cm élhosszúságú kocka alakú mintában 140°C vizsgálati hőmérsékleten 24 órán belül öngyulladás vagy a hőmérséklet 200°C fölé emelkedése figyelhető meg, a III csomagolási csoportba kell sorolni.

2.2.42.2 A fuvarozásból kizárt anyagok

A következő anyagok fuvarozásból ki vannak zárva:

- az UN 3255 terc-BUTIL-HIPOKLORIT; és
- az UN 3127 számú gyújtó hatású, önmelegedő, szilárd anyagok, kivéve, ha megfelelnek az 1 osztály előírásainak (lásd a 2.1.3.7 bekezdést).

2.2.42.3 A gyűjtőmegnevezések felsorolása

Járulékos veszély			Osztályozási kód	UN szám	Az anyag vagy tárgy megnevezése
ÖNGYULLADÁSRA HAJLAMOS ANYAGOK					
Járulékos veszély nélküli anyagok	**szerves anyagok**	**folyékony anyagok**	**S1**	2845	PIROFOROS, SZERVES FOLYÉKONY ANYAG, M.N.N.
				3183	ÖNMELEGEDŐ, SZERVES FOLYÉKONY ANYAG, M.N.N.
		szilárd anyagok	**S2**	1373	ÁLLATI vagy NÖVÉNYI vagy SZINTETIKUS EREDETŰ SZÁLAK vagy SZÖVETEK, M.N.N., olajjal
				2006	NITROCELLULÓZ ALAPÚ, ÖNMELEGEDŐ MŰANYAGOK, M.N.N.
				3313	ÖNMELEGEDŐ, SZERVES PIGMENTEK
				2846	PIROFOROS, SZERVES SZILÁRD ANYAG, M.N.N.
				3088	ÖNMELEGEDŐ, SZERVES SZILÁRD ANYAG, M.N.N.
	szervetlen anyagok	**folyékony anyagok**	**S3**	3194	PIROFOROS, SZERVETLEN FOLYÉKONY ANYAG, M.N.N.
				3186	ÖNMELEGEDŐ, SZERVETLEN FOLYÉKONY ANYAG, M.N.N.
		szilárd anyagok	**S4**	1383	PIROFOROS FÉM, M.N.N. vagy
				1383	PIROFOROS ÖTVÖZET, M.N.N.
				1378	FÉM KATALIZÁTOR NEDVESÍTETT, látható folyadékfelesleggel
				2881	SZÁRAZ FÉM KATALIZÁTOR
				3189	ÖNMELEGEDŐ FÉMPOR, M.N.N.[a)]
				3205	ALKÁLIFÖLDFÉM-ALKOHOLÁTOK, M.N.N.
				3200	PIROFOROS, SZERVETLEN SZILÁRD ANYAG, M.N.N.
				3190	ÖNMELEGEDŐ, SZERVETLEN SZILÁRD ANYAG, M.N.N.
	szerves fémvegyületek	**S5**		3391	PIROFOROS, SZILÁRD, SZERVES FÉMVEGYÜLET
				3392	PIROFOROS, FOLYÉKONY, SZERVES FÉMVEGYÜLET
				3400	ÖNMELEGEDŐ, SZILÁRD, SZERVES FÉMVEGYÜLET
Vízzel reaktív anyagok	**SW**			3393	PIROFOROS, VÍZZEL REAKTÍV, SZILÁRD, SZERVESS FÉMVEGYÜLET
				3394	PIROFOROS, VÍZZEL REAKTÍV, FOLYÉKONY, SZERVES FÉMVEGYÜLET
Gyújtó hatású anyagok	**SO**			3127	GYUJTO HATASU, ONMELEGEDO SZILÁRD ANYAG, M.N.N. (a szállításból ki van zárva, lásd a 2.2.42.2 bekezdést)
mérgező anyagok ST	**szerves anyagok**	**folyékony anyagok**	**ST1**	3184	MÉRGEZŐ, ONMELEGEDO, SZERVES FOLYÉKONY ANYAG, M.N.N.
		szilárd anyagok	**ST2**	3128	MÉRGEZŐ, ONMELEGEDO, SZERVES SZILÁRD ANYAG, M.N.N.
	szervetlen anyagok	**folyékony anyagok**	**ST3**	3187	MÉRGEZŐ, ONMELEGEDO, SZERVETLEN FOLYÉKONY ANYAG, M.N.N.
		szilárd anyagok	**ST4**	3191	MÉRGEZŐ, ONMELEGEDO, SZERVETLEN SZILÁRD ANYAG, M.N.N.
	szerves anyagok	**folyékony anyagok**	**SC1**	3185	MARÓ, ONMELEGEDO, SZERVES FOLYÉKONY ANYAG, M.N.N.

maró anyagok					
SC		**szilárd anyagok**	**SC2**	3126	MARÓ, ONMELEGEDO, SZERVES SZILÁRD ANYAG, M.N.N.
	szervetlen anyagok	**folyékony anyagok**	**SC3**	3188	MARÓ, ONMELEGEDO SZERVETLEN FOLYÉKONY ANYAG, M.N.N.
		szilárd anyagok	**SC4**	3206	MARÓ, ONMELEGEDO ALKÁLIFÉM-ALKOHOLÁTOK, M.N.N.
				3192	MARÓ, ONMELEGEDO, SZERVETLEN SZILÁRD ANYAG, M.N.N.

Megjegyzés: a) *Azok a nem mérgező fémporok és finom porok, amelyek öngyulladásra nem hajlamos formában vannak, de amelyek vízzel érintkezve gyúlékony gázokat fejlesztenek, a 4.3 osztály anyagai.*

2.2.43 4.3 OSZTÁLY VÍZZEL ÉRINTKEZVE GYÚLÉKONY GÁZOKAT FEJLESZTŐ ANYAGOK

2.2.43.1 Kritériumok

2.2.43.1.1 A 4.3 osztály fogalomköre olyan anyagokra és olyan anyagokat tartalmazó tárgyakra terjed ki, amelyek vízzel reagálva a levegővel robbanó keverék alkotására hajlamos, gyúlékony gázokat fejlesztenek.

2.2.43.1.2 A 4.3 osztály anyagai és tárgyai a következők szerint vannak csoportosítva:

W Vízzel érintkezve gyúlékony gázokat fejlesztő anyagok járulékos veszély nélkül és az ilyen anyagokat tartalmazó tárgyak:

- **W1** Folyékony anyagok
- **W2** Szilárd anyagok
- **W3** Tárgyak

WF1 Vízzel érintkezve gyúlékony gázokat fejlesztő, folyékony, gyúlékony anyagok

WF2 Vízzel érintkezve gyúlékony gázokat fejlesztő, szilárd, gyúlékony anyagok

WS Vízzel érintkezve gyúlékony gázokat fejlesztő, önmelegedő, szilárd anyagok

WO Vízzel érintkezve gyúlékony gázokat fejlesztő, gyújtó hatású, szilárd anyagok

WT Vízzel érintkezve gyúlékony gázokat fejlesztő, mérgező anyagok[1]:
WT1 Folyékony anyagok
WT2 Szilárd anyagok

WC Vízzel érintkezve gyúlékony gázokat fejlesztő, maró anyagok:[9]
WC1 Folyékony anyagok
WC2 Szilárd anyagok

WFC Vízzel érintkezve gyúlékony gázokat fejlesztő, gyúlékony, maró anyagok.

Tulajdonságok

2.2.43.1.3 Bizonyos anyagok a vízzel érintkezve olyan gyúlékony gázokat fejleszthetnek, amelyek a levegővel robbanó elegyet alkothatnak. Az ilyen keverékek bármilyen közönséges gyújtóforrástól, pl. nyílt lángtól, szikrát vető kéziszerszámtól vagy védelem nélküli izzólámpától könnyen meggyulladhatnak. A keletkező lökéshullám és a láng veszélyeztetheti az embereket és a környezetet. A 2.2.43.1.4 pontban leírt vizsgálati módszer használatos annak meghatározására, hogy az anyag reakciója a vízzel nem jár-e veszélyes mennyiségű,esetleg gyúlékony gázok fejlődésével. Ezt a módszert piroforos anyagokhoz nem szabad használni.

---

[9] *A szabályzat szövegében a „mérgező", ill. „maró" fogalmak megfelelnek a „toxikus" illetve „korrozív" fogalmaknak is.*

Besorolás

2.2.43.1.4 A 4.3 osztályba sorolt anyagokat és tárgyakat a 3.2 fejezet „A" táblázata sorolja fel. A 3.2 fejezet „A" táblázatában név szerint nem említett anyagok és tárgyak besorolásának a 2.1 fejezet előírásai szerint a 2.2.43.3 bekezdés megfelelő tétele alá a „Vizsgálatok és kritériumok kézikönyv" III. rész 33.4 bekezdése szerinti vizsgálati eljárások eredményei alapján kell történnie; a tapasztalatokat is figyelembe kell azonban venni, ha azok szigorúbb besoroláshoz vezetnének.

2.2.43.1.5 A név szerint nem említett anyagoknak a „Vizsgálatok és kritériumok kézikönyv" III. Rész 33.4 bekezdése szerinti vizsgálati eljárások eredményei alapján a 2.2.43.3 bekezdés valamely tétele alá történő besorolásánál a következő kritériumokat kell alkalmazni:

Egy anyagot akkor kell a 4.3 osztályba sorolni, ha

a) a vizsgálatok bármely szakaszában a fejlődött gáz magától meggyullad; vagy
b) a gyúlékony gáz fejlődési sebessége a vizsgált anyag 1 kg-jára számítva meghaladja az 1 liter/óra értéket.

***Megjegyzés**: Mivel a járulékos veszélyekkel rendelkező szerves fémvegyületek tulajdonságaiktól függően a 4.2 vagy a 4.3 osztályba sorolhatók, ezekhez az anyagokhoz a 2.3.5 szakaszban különleges besorolási folyamatábra található.*

2.2.43.1.6 Ha a 4.3 osztály anyagai valamilyen adalékanyag hozzáadása révén eltérő veszélyességi kategóriába kerülnek át, mint ahová a 3.2 fejezet „A" táblázatában név szerint említett anyagok tartoznak, ezeket a keverékeket vagy oldatokat azok alá a tételek alá kell besorolni, ahová tényleges veszélyességük mértéke alapján tartoznak.

***Megjegyzés**: Az oldatok és keverékek (készítmények és hulladékok) besorolásához lásd a 2.1.3 szakaszt.*

2.2.43.1.7 A „Vizsgálatok és kritériumok kézikönyv" III. Rész 33.4 bekezdése szerinti vizsgálati eljárások és a 2.2.43.1.5 pontban található kritériumok alapján az is meghatározható, hogy egy név szerint feltüntetett anyag természete olyan, az anyag nem esik ezen osztály előírásainak hatálya alá.

Csomagolási csoporthoz való hozzárendelés

2.2.43.1.8 A 3.2 fejezet „A" táblázatának egyes tételei alá sorolt anyagokat és tárgyakat a „Vizsgálatok és kritériumok kézikönyv" III. Rész 33.4 bekezdése szerinti vizsgálati eljárások alapján az I, a II vagy a III csomagolási csoportba kell sorolni a következő kritériumok szerint:

a) Az I csomagolási csoportba akkor kell sorolni egy anyagot, ha szobahőmérsékleten a vízzel erélyesen reagál és a fejlődő gáz általában

hajlamot mutat arra, hogy önmagától meggyulladjon, vagy szobahőmérsékleten olyan könnyen reagál a vízzel, hogy a gyúlékony gáz fejlődésének mértéke a vizsgált anyag 1 kg-jára számítva bármely egy perces időtartam alatt legalább 10 liter;

b) A II csomagolási csoportba akkor kell sorolni egy anyagot, ha szobahőmérsékleten olyan könnyen reagál vízzel, hogy a gyúlékony gáz maximális fejlődési sebessége a vizsgált anyag 1 kg-jára számítva legalább 20 liter/óra és az I csomagolási csoport kritériumai nem teljesülnek;

c) A III csomagolási csoportba akkor kell sorolni egy anyagot, ha szobahőmérsékleten olyan lassan reagál vízzel, hogy a gyúlékony gáz maximális fejlődési sebessége a vizsgált anyag 1 kg-jára számítva legalább 1 liter/ óra és sem az I csomagolási csoport, sem a II csomagolási csoport kritériumai nem teljesülnek.

2.2.43.2 A fuvarozásból kizárt anyagok

Az UN 3133 alá sorolt vízzel reaktív, gyújtó hatású, szilárd anyagok a fuvarozásból ki vannak zárva, kivéve ha megfelelnek az 1 osztály előírásainak (lásd a 2.1.3.7 bekezdést is).

2.2.43.3 A gyűjtőmegnevezések felsorolása

Járulékos veszély		Osztályozási kód	UN szám	Az anyag vagy tárgy megnevezése
Vízzel érintkezve gyúlékony gázokat fejlesztő anyagok				
	folyékony anyagok	**W1**	1389	FOLYÉKONY ALKÁLIFÉM AMALGÁM
			1391	ALKÁLIFÉM DISZPERZIÓ, amelynek lobbanáspontja nagyobb mint 60°C vagy
			1391	ALKÁLIFÖLDFÉM DISZPERZIÓ, amelynek lobbanáspontja nagyobb mint 60°C
			1392	FOLYÉKONY ALKÁLIFÖLDFÉM AMALGÁM
			1420	FOLYÉKONY KÁLIUMFÉM ÖTVÖZETEK
			1422	FOLYÉKONY KÁLIUM-NÁTRIUM ÖTVÖZETEK
			3398	VÍZZEL REAKTÍV, FOLYÉKONY, SZERVES FÉMVEGYÜLET
			1421	FOLYÉKONY ALKÁLIFÉM ÖTVÖZET, M.N.N.
			3148	VÍZZEL REAKTÍV FOLYÉKONY ANYAG, M.N.N.
Járulékos veszély nélkül W				
	szilárd anyagok	**W2[a)]**	1390	ALKÁLIFÉM AMIDOK
			3170	ALUMÍNIUMFELDOLGOZÁSI MELLÉKTERMÉKEK vagy
			3170	ALUMÍNIUM ÚJRAOLVASZTÁSI MELLÉKTERMÉKEK
			3401	SZILÁRD ALKÁLIFÉM AMALGÁM
			3402	SZILÁRD ALKÁLIFÖLDFÉM AMALGÁM
			3403	SZILÁRD KÁLIUMFÉM ÖTVÖZETEK
			3404	SZILÁRD KÁLIUM-NÁTRIUM ÖTVÖZETEK
			3395	VÍZZEL REAKTÍV, SZILÁRD, SZERVES FÉMVEGYÜLET
			1393	ALKÁLIFÖLDFÉM ÖTVÖZET, M.N.N.
			1409	VÍZZEL REAKTÍV FÉM-HIRDIDEK, M.N.N.
			3208	VÍZZEL REAKTÍV FÉMES ANYAG, M.N.N.
			2813	VÍZZEL REAKTÍV SZILÁRD ANYAG, M.N.N.
	tárgyak	**W3**	3292	NÁTRIUM AKKUMULÁTOROK, vagy
			3292	NÁTRIUM CELLÁK
Gyúlékony, folyékony anyagok		**WF1**	1391	ALKÁLIFÉM DISZPERZIÓ, amelynek lobbanáspontja legfeljebb 60 °C vagy
			1391	ALKÁLIFÖLDFÉM DISZPERZIÓ, amelynek lobbanáspontja legfeljebb 60 °C
			3399	VÍZZEL REAKTÍV, GYÚLÉKONY, FOLYÉKONY, SZERVES FÉMVEGYÜLET
Gyúlékony, szilárd anyagok		**WF2**	3396	VÍZZEL REAKTÍV, GYÚLÉKONY, SZILÁRD, SZERVESFÉMVEGYÜLET
			3132	VÍZZEL REAKTÍV, GYÚLÉKONY SZILÁRD ANYAG, M.N.N.
Önmelegedő, szilárd anyagok		**WS[b)]**	3397	VÍZZEL REAKTÍV, ÖNMELEGEDŐ, SZILÁRD, SZERVES FÉMVEGYÜLET
			3209	VÍZZEL REAKTÍV, ÖNMELEGEDŐ FÉMES ANYAG, M.N.N.
			3135	VÍZZEL REAKTÍV, ÖNMELEGEDŐ SZILÁRD ANYAG, M.N.N.
Gyújtó hatású, szilárd anyagok				
WO			3133	VÍZZEL REAKTÍV, GYÚJTÓ HATÁSÚ SZILÁRD ANYAG, M.N.N. (a fuvarozásból ki van zárva, lásd a 2.2.43.2 bekezdést)
Mérgező anyagok WT	**folyékony anyagok**	**WT1**	3130	VÍZZEL REAKTÍV, MÉRGEZŐ FOLYÉKONY ANYAG, M.N.N.
WT2	**szilárd anyagok**		3134	VÍZZEL REAKTÍV, MÉRGEZŐ SZILÁRD ANYAG, M.N.N.
	folyékony anyagok	**WC1**	3129	VÍZZEL REAKTÍV, MARÓ FOLYÉKONY ANYAG, M.N.N.

Maró anyagok WC	**szilárd anyagok**	**WC2**	3131	VÍZZEL REAKTÍV, MARÓ SZILÁRD ANYAG, M.N.N.
			2988	VÍZZEL REAKTÍV, GYÚLÉKONY, MARÓ KLOR-SZILANOK, M.N.N.

Gyúlékony, maró anyagok

WFC[c)] (Ilyen osztályozási kóddal nincs más gyűjtőmegnevezés. Ha szükséges, a 2.1.3.10 bekezdés veszélyességi rangsor táblázata alapján meghatározandó, másik osztályozási kód valamely gyűjtőmegnevezése alá kell sorolni.)

Megjegyzés:

a) Azok a fémek és fémötvözetek, amelyek a vízzel érintkezve nem fejlesztenek gyúlékony gázokat és nem piroforosak, vagy nem önmelegedők, de amelyek könnyen meggyulladnak, a 4.1 osztály anyagai. Az alkáliföldfémek és alkáliföldfém ötvözetek piroforos formában a 4.2 osztály anyagai. A fémporok és finom porok piroforos állapotban a 4.2 osztály anyagai. A fémek és fémötvözetek piroforos állapotban a 4.2 osztály anyagai. A foszfor vegyületei nehézfémekkel, pl. vassal, rézzel stb. nem esnek az SZMGSZ 2. számú melléklete előírásainak hatálya alá.

b) A fémek és fémötvözetek piroforos állapotban a 4.2 osztály anyagai.

c) Azok a klór-szilánok, amelyek lobbanáspontja 23 °C alatti, és vízzel érintkezve nem fejlesztenek gyúlékony gázokat, a 3 osztály anyagai. Azok a klór-szilánok, amelyek lobbanáspontja 23 °C vagy ennél magasabb, és vízzel érintkezve nem fejlesztenek gyúlékony gázokat, a 8 osztály anyagai.

2.2.51 5.1 OSZTÁLY GYÚJTÓ HATÁSÚ (OXIDÁLÓ) ANYAGOK

2.2.51.1 Kritériumok

2.2.51.1.1 Az 5.1 osztály fogalomköre olyan anyagokra és olyan anyagokat tartalmazó tárgyakra terjed ki, amelyek bár önmagukban nem szükségszerűen gyúlékonyak, általában oxigén leadásával tüzet okozhatnak vagy más anyagok égését elősegíthetik.

2.2.51.1.2 Az 5.1 osztály anyagai és az ilyen anyagokat tartalmazó tárgyak a következők szerint vannak csoportosítva:

O Gyújtó hatású anyagok járulékos veszély nélkül vagy ilyen anyagokat tartalmazó tárgyak:
- **O1** Folyékony anyagok
- **O2** Szilárd anyagok
- **O3** Tárgyak

OF Gyújtó hatású szilárd, gyúlékony anyagok

OS Gyújtó hatású szilárd, önmelegedő anyagok

OW Gyújtó hatású szilárd anyagok, amelyek vízzel érintkezve gyúlékony gázokat fejlesztenek

OT Gyújtó hatású, mérgező anyagok[10]:
- **OT1** Folyékony anyagok
- **OT2** Szilárd anyagok

OC Gyújtó hatású, maró anyagok[1]:
- **OC1** Folyékony anyagok
- **OC2** Szilárd anyagok

OTC Gyújtó hatású, mérgező, maró anyagok.

2.2.51.1.3 Az 5.1 osztályba sorolt anyagokat és tárgyakat a 3.2 fejezet „A" táblázata sorolja fel. A 3.2 fejezet „A" táblázatában név szerint nem említett anyagok és tárgyak besorolása a 2.1 fejezet szerint a 2.2.51.3 bekezdés megfelelő tétele alá a következő 2.2.51.1.6 -2.2.51.1.9 pontok és a „Vizsgálatok és kritériumok kézikönyv" III. Rész 34.4 bekezdése szerinti kritériumok, módszerek és vizsgálati eljárások alapján történhet. Amennyiben a vizsgálati eredmények és az ismeretes tapasztalatok között eltérés van, a tapasztalat alapján való megítélést előnyben kell részesíteni a vizsgálati eredményekkel szemben.

2.2.51.1.4 Ha az 5.1 osztály anyagai valamilyen anyag hozzáadása révén eltérő veszélyességi kategóriába kerülnek át, mint ahová a 3.2 fejezet „A" táblázatában név szerint említett anyagok tartoznak, ezeket a keverékeket azok alá a tételek alá kell besorolni, amelyekbe tényleges veszélyességük mértéke alapján tartoznak.

***Megjegyzés**: Az oldatok és keverékek (készítmények és hulladékok) besorolásához lásd a 2.1.3 szakaszt.*

---

[10] *A szabályzat szövegében a „mérgező", ill. „maró" fogalmak megfelelnek a „toxikus" illetve „korrozív" fogalmaknak is.*

2.2.51.1.5 A „Vizsgálatok és kritériumok kézikönyv" III. Rész 34.4 bekezdése szerinti vizsgálati eljárások és a 2.2.51.1.6 - 2.2.51.1.9 pontban található kritériumok alapján az is meghatározható, hogy egy név szerint feltüntetett anyag természete olyan, hogy az anyag nemesik ezen osztály előírásainak hatálya alá.

Gyújtó hatású szilárd anyagok

Besorolás

2.2.51.1.6 A 3.2 fejezet „A" táblázatában név szerint nem említett gyújtó hatású, szilárd anyagoknak a „Vizsgálatok és kritériumok kézikönyv" III. Rész 34.4.1 bekezdése szerinti vizsgálati eljárások alapján a 2.2.51.3 bekezdés valamely tétele alá történő besorolásánál a következő kritériumokat kell alkalmazni:
Egy szilárd anyagot akkor kell az 5.1 osztályba sorolni, ha cellulózzal 4:1 vagy 1:1 tömegarányban alkotott keveréke meggyullad vagy elég vagy az átlagos égési ideje azonos vagy rövidebb, mint a kálium-bromát/cellulóz 3:7 tömegarányú keverék átlagos égési ideje.

Csomagolási csoporthoz való hozzárendelés

2.2.51.1.7 A 3.2 fejezet „A" táblázatának egyes tételei alá sorolt gyújtó hatású, szilárd anyagokat a„Vizsgálatok és kritériumok kézikönyv" III. rész 34.4.1 bekezdése szerinti vizsgálati eljárások alapján az I, a II vagy a III csomagolási csoportba kell sorolni, a következő kritériumok szerint:

a) az I csomagolási csoportba akkor kell sorolni az anyagot, ha cellulózzal 4:1 vagy 1:1 tömegarányban alkotott keverékének átlagos égési ideje rövidebb, mint a kálium-bromát/cellulóz 3:2 tömegarányú keverék átlagos égési ideje;
b) a II csomagolási csoportba akkor kell sorolni az anyagot, ha cellulózzal 4:1 vagy 1:1 tömegarányban alkotott keverékének átlagos égési ideje azonos vagy rövidebb, mint a kálium-bromát/cellulóz 2:3 tömegarányú keverék átlagos égési ideje és az I csomagolási csoport kritériumait nem elégíti ki;
c) a III csomagolási csoportba akkor kell sorolni az anyagot, ha cellulózzal 4:1 vagy 1:1 tömegarányban alkotott keverékének átlagos égési ideje azonos vagy rövidebb, mint a kálium-bromát/cellulóz 3:7 tömegarányú keverék átlagos égési ideje és sem az I, sem a II csomagolási csoport kritériumait nem elégíti ki.

Gyújtó hatású folyékony anyagok

Besorolás

2.2.51.1.8 A 3.2 fejezet „A" táblázatában név szerint nem említett gyújtó hatású, folyékony anyagoknak a „Vizsgálatok és kritériumok kézikönyv" III. rész 34.4.2 bekezdése szerinti vizsgálati eljárások alapján a 2.2.51.3 bekezdés valamely tétele alá történő besorolásánál a következő kritériumokat kell alkalmazni:
Egy folyékony anyagot akkor kell az 5.1 osztályba sorolni, ha cellulózzal 1:1 tömegarányban alkotott keveréke 2070 kPa vagy nagyobb nyomásnövekedést eredményez, és az átlagos nyomásnövekedési idő azonos vagy rövidebb, mint a 65%-os vizes salétromsav oldat/cellulóz 1:1 tömegarányú keveréke esetében.

Csomagolási csoporthoz való hozzárendelés

2.2.51.1.9 A 3.2 fejezet „A" táblázatának egyes tételei alá sorolt gyújtó hatású, folyékony anyagokat a „Vizsgálatok és kritériumok kézikönyv" III. rész 34.4.2 bekezdése szerinti vizsgálati eljárások alapján az I, a II vagy a III csomagolási csoportba kell sorolni, a következőkritériumok szerint:

a) az I csomagolási csoportba akkor kell sorolni az anyagot, ha cellulózzal 1:1 tömegarányban alkotott keveréke önmagától meggyullad, vagy a nyomásnövekedési ideje rövidebb, mint az 50%-os perklórsav oldat/cellulóz 1:1 tömegarányú keveréké;
b) a II csomagolási csoportba akkor kell sorolni az anyagot, ha cellulózzal 1:1 tömegarányban alkotott keverékének nyomásnövekedési ideje azonos vagy rövidebb, mint a 40%-os vizes nátrium-klorát oldat/cellulóz 1:1 tömegarányú keveréké és az I csomagolási csoport kritériumait nem elégíti ki;
c) a III csomagolási csoportba akkor kell sorolni az anyagot, ha cellulózzal 1:1 tömegarányban alkotott keverékének nyomásnövekedési ideje azonos vagy rövidebb, mint a 65%-os vizes salétromsav oldat/cellulóz 1:1 tömegarányú keveréké és sem az I, sem a II csomagolási csoport kritériumait nem elégíti ki.

2.2.51.2 A fuvarozásból kizárt anyagok

2.2.51.2.1 Az 5.1 osztály vegyileg nem állandó anyagai csak akkor adhatók át fuvarozásra, ha megtették a szükséges intézkedéseket a szállítás alatt bekövetkező veszélyes bomlás vagy polimerizáció megakadályozására. Ezért különösen arról kell gondoskodni, hogy a tartályok és tartányok ne tartalmazzanak olyan anyagokat, amelyek az ilyen reakciókat elősegítik.

2.2.51.2.2 A következő anyagok a fuvarozásból ki vannak zárva:

- az UN 3100 számú önmelegedő, gyújtó hatású szilárd anyagok, az UN 3121 számú vízzel reaktív, gyújtó hatású szilárd anyagok és az UN 3137 számú gyúlékony, gyújtó hatású szilárd anyagok, kivéve, ha megfelelnek az 1 osztály előírásainak (lásd a 2.1.3.7 bekezdést is);
- a nem stabilizált hidrogén-peroxid és a nem stabilizált hidrogén-peroxid vizes oldatok 60%-nál több hidrogén-peroxid tartalommal;
- az éghető szennyeződésektől nem mentes tetranitro-metán;
- perklórsav oldatok 72 tömeg%-nál nagyobb savtartalommal és a perklórsav keverékek vízen kívül bármilyen más folyadékkal;
- a klórsav oldatok 10% feletti klórsav-tartalommal és a klórsav keverékek vízen kívül bármilyen más folyadékkal;
- az ebbe az osztályba tartozó UN 1745 bróm-pentafluorid, 1746 bróm-trifluorid és 2495 jód-pentafluorid, valamint a 2 osztályba tartozó UN 1749 klór-trifluorid és 2548 klór-pentafluorid kivételével minden más halogénezett fluorvegyület;
- az ammónium-klorát és vizes oldatai, valamint a klorátok keverékei ammóniumsóval;

- az ammónium-klorit és vizes oldatai, valamint a kloritok keverékei ammóniumsóval;
- a hipokloritok keverékei ammóniumsóval;
- az ammónium-bromát és vizes oldatai, valamint a bromátok keverékei ammóniumsóval;
- az ammónium-permanganát és vizes oldatai, valamint a permanganátok keverékei ammóniumsóval;
- az ammónium-nitrát 0,2%-nál több éghető anyag tartalommal (beleértve bármilyen szerves anyagot szénegyenértékre átszámítva), hacsak nem valamely 1 osztályba tartozó anyag vagy tárgy alkotórésze;
- az ammónium-nitrát tartalmú műtrágyák, amelyek ammónium-nitrát tartalma (mindazon nitrát-ion mennyiséget, amellyel egyenérték tömegű ammónium-ion van jelen a keverékben, ammónium-nitrátként kell számításba venni) vagy éghető anyag tartalma a 307 különleges előírásban megadott határokat meghaladja, kivéve az 1 osztályra vonatkozó feltételek melletti szállítást;
- az ammónium-nitrit és vizes oldatai, valamint a szervetlen nitritek keverékei ammóniumsóval;
- a kálium-nitrát és nátrium-nitrit keverékei ammóniumsóval.

2.2.51.3 A gyűjtőmegnevezések felsorolása

Járulékos veszély		Osztályozási kód	UN szám	Az anyag vagy tárgy megnevezése
Gyújtó hatású (oxidáló) anyagok				
	folyékony anyagok	**O1**	3210	SZERVETLEN KLORÁTOK VIZES OLDATA, M.N.N.
			3211	SZERVETLEN PERKLORÁTOK VIZES OLDATA, M.N.N.
			3213	SZERVETLEN BROMÁTOK VIZES OLDATA, M.N.N.
			3214	SZERVETLEN PERMANGANÁTOK VIZES OLDATA, M.N.N.
			3216	SZERVETLEN PERSZULFÁTOK VIZES OLDATA, M.N.N.
			3218	SZERVETLEN NITRÁTOK VIZES OLDATA, M.N.N.
			3219	SZERVETLEN NITRITEK VIZES OLDATA, M.N.N.
			3139	FOLYÉKONY, GYÚJTÓ HATÁSÚ ANYAG, M.N.N.
járulékos veszély nélkül O	**szilárd anyagok**	**O2**	1450	SZERVETLEN BROMÁTOK, M.N.N.
			1461	SZERVETLEN KLORÁTOK, M.N.N.
			1462	SZERVETLEN KLORITOK, M.N.N.
			1477	SZERVETLEN NITRÁTOK, M.N.N.
			1481	SZERVETLEN PERKLORÁTOK, M.N.N.
			1482	SZERVETLEN PERMANGANÁTOK, M.N.N.
			1483	SZERVETLEN PEROXIDOK, M.N.N.
			2627	SZERVETLEN NITRITEK, M.N.N.
			3212	SZERVETLEN HIPOKLORITOK, M.N.N.
			3215	SZERVETLEN PERSZULFÁTOK, M.N.N.
			1479	SZILÁRD, GYÚJTÓ HATÁSÚ ANYAG, M.N.N.
	tárgyak	**O3**	3356	KÉMIAI OXIGÉNFEJLESZTŐ
szilárd, gyúlékony anyagok		**OF**	3137	GYÚLÉKONY, GYÚJTÓ HATÁSÚ SZILÁRD ANYAG, M.N.N. (a fuvarozásból ki van zárva, lásd 2.2.51.2)
szilárd, önmelegedő anyagok		**OS**	3100	ÖNMELEGEDŐ, GYÚJTÓ HATÁSÚ SZILÁRD ANYAG, M.N.N. (a fuvarozásból ki van zárva, lásd 2.2.51.2)
szilárd, vízzel reaktív anyagok		**OW**	3121	VÍZZEL REAKTÍV, GYÚJTÓ HATÁSÚ SZILÁRD ANYAG, M.N.N. (a fuvarozásból ki van zárva,lásd 2.2.51.2)
mérgező anyagok OT	**folyékony anyagok**	**OT1**	3099	FOLYÉKONY, MÉRGEZŐ, GYÚJTÓ HATÁSÚ ANYAG, M.N.N.
	szilárd anyagok	**OT2**	3087	SZILÁRD, MÉRGEZŐ, GYÚJTÓ HATÁSÚ ANYAG, M.N.N.
maró anyagok OC	**folyékony anyagok**	**OC1**	3098	FOLYÉKONY, MARÓ, GYÚJTÓ HATÁSÚ ANYAG, M.N.N.
	szilárd anyagok	**OC2**	3085	SZILÁRD, MARÓ, GYÚJTÓ HATÁSÚ ANYAG, M.N.N.
mérgező maró anyagok		**OTC**		(Ilyen osztályozási kóddal nincs gyűjtőmegnevezés. Ha szükséges, a 2.1.3.10 bekezdés veszélyességi rangsor táblázata alapján meghatározandó, másik osztályozási kód valamely gyűjtőmegnevezése alá kell sorolni.)

2.2.52 5.2 OSZTÁLY SZERVES PEROXIDOK

2.2.52.1 Kritériumok

2.2.52.1.1 Az 5.2 osztály fogalomköre a szerves peroxidokra és a szerves peroxid készítményekre terjed ki.

2.2.52.1.2 Az 5.2 osztály anyagai a következők szerint vannak csoportosítva:

P1 Szerves peroxidok hőmérséklet-szabályozás nélkül

P2 Szerves peroxidok hőmérséklet-szabályozással (a vasúti fuvarozásból ki vannak zárva).

Fogalommeghatározás

2.2.52.1.3 A *szerves peroxidok* olyan szerves anyagok, amelyek a kétértékű -O-O- szerkezeti elemet tartalmazzák és amelyek a hidrogén-peroxid olyan származékainak tekinthetők, ahol egyik vagy mindkét hidrogén atomot szerves gyökök helyettesítenek.

Tulajdonságok

2.2.52.1.4 A szerves peroxidok normál vagy magasabb hőmérsékleten hajlamosak az exoterm bomlásra. A bomlás hőhatásra, szennyező anyagokkal (pl. savak, nehézfém vegyületek,aminők) való érintkezésre, súrlódás vagy ütés hatására következhet be. A bomlási sebesség a hőmérséklettel növekszik és függ a szerves peroxid kikészítésétől. A bomlás során egészségre ártalmas vagy gyúlékony gázok vagy gőzök fejlődhetnek. Egyes szerves peroxidok robbanásszerű bomlást szenvedhetnek, különösen zárt térben. Ez a tulajdonság hígítók hozzáadásával vagy megfelelő csomagolás használatával megváltoztatható. Számos szerves peroxid erélyesen ég. El kell kerülni, hogy a szerves peroxid a szemmel érintkezésbe kerülhessen. Egyes szerves peroxidok már rövid érintkezés hatására a szaruhártyasúlyos sérülését vagy a bőr felmaródását okozhatják.

Megjegyzés: *A szerves peroxidok gyúlékonyságának meghatározására szolgáló vizsgálati módszereket a „ Vizsgálatok és kritériumok kézikönyv" III. Rész 32.4 bekezdése tartalmazza. Mivel a szerves peroxidok hő hatására hevesen reagálhatnak, ajánlatos a lobbanáspont meghatározásához kis méretű mintát használni, pl. amilyen az ISO 3679:1983 szabványban szerepel.*

Besorolás

2.2.52.1.5 Bármely szerves peroxidot az 5.2 osztályba sorolhatónak kell tekinteni, kivéve, ha:

a) legfeljebb 1,0%, szerves peroxidból származó aktív oxigént és legfeljebb 1,0% hidrogén-peroxidot tartalmaz;

b) legfeljebb 0,5%, szerves peroxidból származó aktív oxigént és 1,0%-nál több, de legfeljebb 7,0% hidrogén-peroxidot tartalmaznak.

***Megjegyzés**: Valamely szerves peroxidot tartalmazó készítmény aktív oxigéntartalma (%-ban)*

a 16 x $\Sigma(n_i \times c_i / m_i)$ *képlettel határozható meg, ahol*

n_i *— az i-edik szerves peroxid molekulánkéntiperoxid-csoportjainak száma;*
c_i *— az i-edik szerves peroxid koncentrációja (tömeg%); és*
m_i *— az i-edik szerves peroxid molekulatömege.*

2.2.52.1.6 A szerves peroxidok veszélyességük mértéke szerint hét típusba vannak sorolva. A típusok az A típustól, amely abban a csomagolásban, amelyben bevizsgálásra került, nem szállítható, egészen a G típusig tartanak, amely nem esik az 5.2 osztály előírásainak hatálya alá. A B-től F-ig terjedő típusok alá való besorolás az egy csomagolásban engedélyezett legnagyobb mennyiségtől függ. A 2.2.52.4 bekezdésben fel nem sorolt anyagok besorolásának alapelveit a „Vizsgálatok és kritériumok kézikönyv" II. Rész tartalmazza.

2.2.52.1.7 A már besorolt és csomagolóeszközben való szállításra már engedélyezett szerves peroxidokat a 2.2.52.4 bekezdés, az IBC-ben való szállításra már engedélyezett szerves peroxidokat a 4.1.4.2 bekezdés IBC520 csomagolási utasítása, és a 4.2, ill. a 4.3 fejezet szerint tartányban szállítható szerves peroxidokat a 4.2.5.2 bekezdés T23 mobil tartány utasítása sorolja fel. Ezekben a felsorolásokban minden engedélyezett anyag a 3.2 fejezet „A" táblázatának valamely generikus tételéhez (UN 3101 - 3120) hozzá van rendelve, és megvannak adva a szállítás szempontjából fontos információt jelentő járulékos veszélyek, ill. megjegyzések.
A generikus tételek meghatározzák:

– a szerves peroxidok típusait (B - F) (lásd a 2.2.52.1.6 pontot);
– a fizikai állapotot (folyékony/szilárd).

A szerves peroxid készítmények keverékei a legveszélyesebb alkotórésznek megfelelő típusú szerves peroxidként sorolhatók be és az arra a típusra megadott szállítási feltételek mellett kell szállítani. Azonban, ha két termikusan stabil alkotórész termikusan kevésbé stabil keveréket képezhet, a keverék öngyorsuló bomlási hőmérsékletét (ÖBH) meg kell határozni.

2.2.52.1.8 A 2.2.52.4 bekezdésben, a 4.1.4.2 bekezdés IBC520 csomagolási utasításában, ill. a 4.2.5.2 bekezdés T23 mobil tartány utasításában fel nem sorolt szerves peroxidok, szerves peroxid készítmények vagy keverékek besorolását és valamely gyűjtőmegnevezéshez történő hozzárendelését a származási ország illetékes hatóságának kell végeznie. A jóváhagyásnak tartalmaznia kell a besorolást és a vonatkozó szállítási feltételeket. Amennyiben a származási ország nem valamely SZMGSZ Tagállam, úgy a besorolást és a szállítási feltételeket a küldemény által érintett első SZMGSZ Tagállam illetékes hatóságának kell elismernie.

2.2.52.1.9 A 2.2.52.4 bekezdésben fel nem sorolt szerves peroxid vagy szerves peroxid készítmény mintákat, amelyekre nézve nem áll rendelkezésre teljes körű vizsgálati eredmény és szállításuk további vizsgálatok és értékelés céljából

történik, a C típusú szerves peroxidokra vonatkozó, megfelelő tételhez kell hozzárendelni, feltéve, hogy megfelelnek a következő feltételeknek:

– a rendelkezésre álló adatokból kitűnik, hogy a minta nem veszélyesebb, mint egy B típusú szerves peroxid;
– a minta az OP2 csomagolási módszer szerint van csomagolva és mennyisége szállítóegységenként nem haladja meg a 10 kg-ot.

A hőmérséklet-szabályozást igénylő minták a vasúti fuvarozásból ki vannak zárva.

A szerves peroxidok érzéketlenítése

2.2.52.1.10 A biztonságos szállítás céljából a szerves peroxidokat számos esetben szerves folyadékokkal vagy szilárd anyagokkal, szervetlen szilárd anyagokkal vagy vízzel érzéketlenítik. Amennyiben valamely anyag százalékos tartalma meg van határozva, ez tömeg%-ot jelent, egész számra kerekítve. Általában az érzéketlenítést úgy kell végrehajtani, hogy kifolyás esetén a szerves peroxid veszélyes mértékű koncentrálódása ne következhessen be.

2.2.52.1.11 Hacsak az egyes szerves peroxid készítményekre nincs más előírva, az érzéketlenítésre használt hígítóra a következő meghatározások érvényesek:

– az A típusú hígítók olyan szerves folyadékok, amelyek összeférhetőek a szóban forgó szerves peroxiddal és forráspontjuk legalább 150 °C. Az A típusú hígítók minden szerves peroxid érzéketlenítéséhez felhasználhatók;
– a B típusú hígítók szerves folyadékok, amelyek összeférhetőek a szerves peroxiddal és amelyek forráspontja 150 °C-nál kisebb, de legalább 60 °C és lobbanáspontja legalább 5°C.

A B típusú hígítók minden szerves peroxid érzéketlenítésére használhatók, amennyiben a hígító forráspontja legalább 60 °C-kal magasabb, mint a szerves peroxid ÖBH értéke 50 kg-os küldeménydarabban.

2.2.52.1.12 Az A vagy B típusú hígítóktól eltérő típusú hígítók is használhatók a 2.2.52.4 bekezdésben felsorolt szerves peroxid készítményekhez, amennyiben azokkal összeférhetők. Azonban az A vagy B típusú hígítók helyettesítése részben vagy teljes mértékben más, eltérő tulajdonságokkal bíró hígítókkal szükségessé teszi a készítmény ismételt minősítését az 5.2 osztályra vonatkozó normál besorolási eljárás szerint.

2.2.52.1.13 A víz csak olyan szerves peroxidokhoz használható érzéketlenítőszerkent, amelyek a 2.2.52.4 bekezdésben fel vannak sorolva, vagy az illetékes hatóság 2.2.52.1.8 pont szerinti jóváhagyásában mint „víz hozzáadásával" vagy mint „stabil vizes diszperziók" vannak megemlítve. A 2.2.52.4 bekezdésben fel nem sorolt szerves peroxid mintákat vagy szerves peroxid készítmény mintákat is lehet vízzel érzéketleníteni, amennyiben a 2.2.52.1.9 pont előírásainak megfelelnek.

2.2.52.1.14 Szerves és szervetlen szilárd anyagokat csak akkor szabad a szerves peroxidok érzéketlenítésére használni, ha ezekkel összeférhetőek. A folyékony és a szilárd anyagok akkor tekinthetők összeférhetőnek, ha nem befolyásolják hátrányosan a szerves peroxid készítménynek sem termikus stabilitását, sem veszélyességét.

2.2.52.1.15-
2.2.52.1.18 (fenntartva).

2.2.52.2 A fuvarozásból kizárt anyagok

A következő szerves peroxidok az 5.2 osztály feltételei mellett a fuvarozásból ki vannak zárva:

– A típusú szerves peroxidok [lásd a „Vizsgálatok és kritériumok kézikönyv" II. rész 20.4.3 a) pontját].

A következő szerves peroxidok, amelyek hőmérséklet-szabályozást igényelnek, a vasúti fuvarozásból ki vannak zárva:

– a B és C típusú szerves peroxidok < 50 °C öngyorsuló bomlási hőmérséklet (ÖBH) értékkel:
  3111 B TÍPUSÚ FOLYÉKONY SZERVES PEROXIDOK HŐMÉRSÉKLETSZABÁLYOZÁSSAL;
  3112 B TÍPUSÚ SZILÁRD SZERVES PEROXIDOK HŐMÉRSÉKLETSZABÁLYOZÁSSAL;
  3113 C TÍPUSÚ FOLYÉKONY SZERVES PEROXIDOK HŐMÉRSÉKLETSZABÁLYOZÁSSAL;
  3114 C TÍPUSÚ SZILÁRD SZERVES PEROXIDOK HŐMÉRSÉKLETSZABÁLYOZÁSSAL;

– D típusú szerves peroxidok, amelyek zárt térben hevítve erélyes vagy mérséklet reakciót mutatnak ≤ 50 °C ÖBH mellett, vagy amelyek zárt térben hevítve gyenge vagy semmilyen reakciót nem mutatnak ≤ 45 °C ÖBH mellett:

  3115 D TÍPUSÚ FOLYÉKONY SZERVES PEROXIDOK HŐMÉRSÉKLETSZABÁLYOZÁSSAL;
  3116 D TÍPUSÚ SZILÁRD SZERVES PEROXIDOK HŐMÉRSÉKLETSZABÁLYOZÁSSAL;

– E és F típusú szerves peroxidok ≤ 45 °C ÖBH-val:

  3117 E TÍPUSÚ FOLYÉKONY SZERVES PEROXIDOK HŐMÉRSÉKLETSZABÁLYOZÁSSAL;
  3118 E TIPUSU SZILÁRD SZERVES PEROXIDOK HŐMÉRSÉKLET-SZABÁLYOZÁSSAL;
  3119 F TÍPUSÚ FOLYÉKONY SZERVES PEROXIDOK HŐMÉRSÉKLETSZABÁLYOZÁSSAL;
  3120 F TÍPUSÚ SZILÁRD SZERVES PEROXIDOK HŐMÉRSÉKLETSZABÁLYOZÁSSAL.

2.2.52.3 *A gyűjtőmegnevezések felsorolása*

Járulékos veszély	Osztályozási kód	UN szám	Az anyag vagy tárgy megnevezése
Szerves peroxidok			
			A TIPUSU, FOLYÉKONY SZERVES PEROXID (a fuvarozásból ki van zárva, lásd 2.2.52.2)
			A TÍPUSÚ, SZILÁRD SZERVES PEROXID (a fuvarozásból ki van zárva, lásd 2.2.52.2)
		3101	B TÍPUSÚ, FOLYÉKONY SZERVES PEROXID
		3102	B TÍPUSÚ, SZILÁRD SZERVES PEROXID
		3103	C TÍPUSÚ, FOLYÉKONY SZERVES PEROXID
		3104	C TÍPUSÚ, SZILÁRD SZERVES PEROXID
		3105	D TÍPUSÚ, FOLYÉKONY SZERVES PEROXID
Hőmérséklet-szabályozás nélkül	**P1**	3106	D TÍPUSÚ, SZILÁRD SZERVES PEROXID
		3107	E TÍPUSÚ, FOLYÉKONY SZERVES PEROXID
		3108	E TÍPUSÚ, SZILÁRD SZERVES PEROXID
		3109	F TÍPUSÚ, FOLYÉKONY SZERVES PEROXID
		3110	F TÍPUSÚ, SZILÁRD SZERVES PEROXID
			G TÍPUSÚ, FOLYÉKONY SZERVES PEROXID (nem tartozik az 5.2 osztály előírásainak hatálya alá, lásd 2.2.52.1.6)
			G TÍPUSÚ, SZILÁRD SZERVES PEROXID (nem tartozik az 5.2 osztály előírásainak hatálya alá, lásd 2.2.52.1.6)
		3111	B TIPUSU, FOLYÉKONY SZERVES PEROXID HŐMÉRSÉKLET-SZABÁLYOZÁSSAL (a vasúti fuvarozásból ki van zárva, lásd 2.2.52.2)
		3112	B TÍPUSÚ, SZILÁRD SZERVES PEROXID HŐMÉRSÉKLET-SZABÁLYOZÁSSAL (a vasúti fuvarozásból ki van zárva, lásd 2.2.52.2)
		3113	C TÍPUSÚ, FOLYÉKONY SZERVES PEROXID HŐMÉRSÉKLET-SZABÁLYOZÁSSAL (a vasúti fuvarozásból ki van zárva, lásd 2.2.52.2)
		3114	C TÍPUSÚ, SZILÁRD SZERVES PEROXID HŐMÉRSÉKLET-SZABÁLYOZÁSSAL (a vasúti fuvarozásból ki van zárva, lásd 2.2.52.2)
Hőmérséklet-szabályozással	**P2**	3115	D TÍPUSÚ, FOLYÉKONY SZERVES PEROXID HŐMÉRSÉKLET-SZABÁLYOZÁSSAL (a vasúti fuvarozásból ki van zárva, lásd 2.2.52.2)
		3116	D TÍPUSÚ, SZILÁRD SZERVES PEROXID HŐMÉRSÉKLET-SZABÁLYOZÁSSAL (a vasúti fuvarozásból ki van zárva, lásd 2.2.52.2)
		3117	E TÍPUSÚ, FOLYÉKONY SZERVES PEROXID HŐMÉRSÉKLET-SZABÁLYOZÁSSAL (a vasúti fuvarozásból ki van zárva, lásd 2.2.52.2)
		3118	E TÍPUSÚ, SZILÁRD SZERVES PEROXID HŐMÉRSÉKLET-SZABÁLYOZÁSSAL (a vasúti fuvarozásból ki van zárva, lásd 2.2.52.2)
		3119	F TÍPUSÚ, FOLYÉKONY SZERVES PEROXID HŐMÉRSÉKLET-SZABÁLYOZÁSSAL (a vasúti fuvarozásból ki van zárva, lásd 2.2.52.2)
		3120	F TÍPUSÚ, SZILÁRD SZERVES PEROXID HŐMÉRSÉKLET-SZABÁLYOZÁSSAL (a vasúti fuvarozásból ki van zárva, lásd 2.2.52.2)

2.2.52.4 A már besorolt és csomagolóeszközben való szállításra engedélyezett szerves peroxidok felsorolása

***Megjegyzés**: A „csomagolási módszer" oszlopban az „OP1" - „OP8" kód a 4.1.4.1 bekezdés P520 csomagolási utasítás csomagolási módszereire utal (lásd még a 4.1.7.1 bekezdést). A szállítandó szerves peroxidnak meg kell felelnie a felsorolás szerinti besorolásnak. Az IBC-ben engedélyezett anyagokra lásd a 4.1.4.2 bekezdés IBC520 csomagolási utasítását, a 4.2, ill. a 4.3 fejezet szerint tartányban engedélyezettekre lásd a 4.2.5.2 bekezdés T23 mobil tartány utasítását.*

SZERVES PEROXID	Koncentráció (%)	A típusú hígító (%)	B típusú hígító[1] (%)	Inert szilárd anyag (%)	Víz (%)	Csomagolási módszer	UN szám (generikus tétel)	Járulékos veszélyek és megjegyzések
(1)	(2)	(3)	(4)	(5)	(6)	(7)	(8)	(9)
ACETIL-ACETON- PEROXID	≤42	≥48			≥8	OP7	3105	2)
ua. (paszta)	≤32					OP7	3106	20)
ACETIL-CIKLOHEXÁN-SZULFONIL--PEROXID	≤82				≥12		3112	kizárva
ua.	≤32		≥68				3115	kizárva
terc-AMIL-HIDROPEROXID	≤88	≥6			≥6	OP8	3107	
terc - AMIL-PEROXI- ACETÁT	≤62	≥38				OP7	3105	
terc-AMIL-PEROXI-BENZOÁT	≤100					OP5	3103	
terc-AMIL-PEROXI-2-ETIL-HEXANOÁT	≤100						3115	kizárva
terc-AMIL-PEROXI-2-ETIL-HEXIL--KARBONÁT	≤100					OP7	3105	
terc-AMIL-PEROXI-NEODEKANOÁT	≤77		≥23				3115	kizárva
terc-AMIL-PEROXI-NEODEKANOÁT	≤47	≥53					3119	kizárva
terc-AMIL-PEROXI-PIVALÁT	≤77		≥23				3113	kizárva
terc-AMIL-PEROXI-3,5,5-TRIMETIL--HEXANOÁT	≤100					OP7	3105	3)
terc-BUTIL-KUMIL-PEROXID	> 42-100					OP8	3107	
ua.	≤52			≥48		OP8	3108	
n-BUTIL-4,4-DI(terc-BUTIL-PEROXI)--VALERÁT	> 52-100					OP5	3103	
ua.	≤52			≥48		OP8	3108	
terc-BUTIL-HIDROPEROXID	> 79 - 90				≥10	OP5	3103	13)
ua.	≤80	≥20				OP7	3105	4)13)
ua.	≤79				> 14	OP8	3107	13)23)
ua.	≤72				≥28	OP8	3109	13)

SZERVES PEROXID	Koncentráció (%)	A típusú hígító (%)	B típusú hígító[1] (%)	Inert szilárd anyag (%)	Víz (%)	Csomagolási módszer	UN szám (generikus tétel)	Járulékos veszélyek és megjegyzések
terc-BUTIL-HIDROPEROXID + DI-terc-BUTIL-PEROXID	<82 + >9				≥7	OP5	3103	13)
terc-BUTIL-MONOPEROXI-MALEÁT	>52-100					OP5	3102	3)
ua.	≤52	≥48				OP6	3103	
ua.	≤52			≥48		OP8	3108	
ua. (paszta)	≤52					OP8	3108	
terc-BUTIL-PEROXI-ACETÁT	> 52-77	≥23				OP5	3101	3)
ua.	>32-52	≥48				OP6	3103	
ua.	≤32		≥68			OP8	3109	
terc-BUTIL-PEROXI-BENZOÁT	> 77-100					OP5	3103	
ua.	>52-77	≥23				OP7	3105	
ua.	≤52			≥48		OP7	3106	
terc-BUTIL-PEROXI-BUTIL-FUMARÁT	≤52	≥48				OP7	3105	
terc-BUTIL-PEROXI-KROTONÁT	≤77	≥23				OP7	3105	
terc-BUTIL-PEROXI-DIETIL-ACETÁT	≤100						3113	kizárva
terc-BUTIL-PEROXI-2-ETIL-HEXANOÁT	> 52-100						3113	kizárva
ua.	>32-52		≥48				3117	kizárva
ua.	≤52			≥48			3118	kizárva
ua.	≤32		≥68				3119	kizárva
terc-BUTIL-PEROXI-2-ETIL-HEXANOÁT + 2,2-DI(terc-BUTILPEROXI)-BUTÁN	≤12 + ≤14	≥14		≥60		OP7	3106	
ua.	≤31 + ≤36		≥33				3115	kizárva
terc-BUTIL-PEROXI-2-ETIL-HEXIL--KARBONÁT	≤100					OP7	3105	
terc-BUTIL-PEROXI-IZOBUTIRÁT	>52-77		≥23				3111	kizárva
ua.	≤52		≥48				3115	kizárva
terc-BUTIL-PEROXI-IZOPROPIL-KARBONÁT	≤77	≥123				OP5	3103	
1-(2-terc-BUTIL-PEROXI-IZOPROPIL)--3-IZOPROPENIL-BENZOL	≤77	≥23				OP7	3105	
ua.	≤42			≥58		OP8	3108	
terc-BUTIL-PEROXI-2-METIL-BENZOÁT	≤100					OP5	3103	
terc-BUTIL-PEROXI-NEODEKANOÁT	> 77-100						3115	kizárva

SZERVES PEROXID	Koncentráció (%)	A típusú hígító (%)	B típusú hígító[1] (%)	Inert szilárd anyag (%)	Víz (%)	Csomagolási módszer	UN szám (generikus tétel)	Járulékos veszélyek és megjegyzések
ua.	≤77		≥23				3115	kizárva
ua. (stabil vizes diszperzió)	≤52						3119	kizárva
ua. [stabil vizes diszperzió (fagyasztott)]	≤42						3118	kizárva
ua.	≤32	≥68					3119	kizárva
terc-BUTIL-PEROXI-NEOHEPTANOÁT	≤77	≥23					3115	kizárva
ua. (stabil vizes diszeprzió)	≤42						3117	kizárva
terc-BUTIL-PEROXI-PIVALÁT	> 67 - 77	≥23					3113	kizárva
ua.	> 27 - 67		≥33				3115	kizárva
ua.	≤27		≥73				3119	kizárva
terc-BUTIL-PEROXI-SZTEARIL-KARBONÁT	≤100					OP7	3106	
terc-BUTIL-PEROXI-3,5,5-TRIMETIL-HEXANOÁT	> 32-100					OP7	3105	
ua.	≤42			≥58		OP7	3106	
ua.	≤32		≥68			OP8	3109	
3-KLÓR-PEROXI-BENZOÉSAV	>57-86			≥14		OP1	3102	3)
ua.	≤57			≥3	≥40	OP7	3106	
ua.	≤77			≥6	≥17	OP7	3106	
KUMIL-HIDROPEROXID	>90-98	≥10				OP8	3107	13)
ua.	≤90	≥10				OP8	3109	13) 18)
KUMIL-PEROXI-NEODEKANOÁT	≤87	≥13					3115	kizárva
ua.	≤77		≥23				3115	kizárva
ua. (stabil vizes diszperzió)	≤52						3119	kizárva
KUMIL-PEROXI-NEOHEPTANOÁT	≤77	≥23					3115	kizárva
KUMIL-PEROXI-PIVALÁT	≤77		≥23				3115	kizárva
CIKLOHEXANON-PEROXID(OK)	≤91				≥9	OP6	3104	13)
ua.	≤72	≥28				OP7	3105	5)
ua. (paszta)	≤72					OP7	3106	5)20)
ua.	≤32			≥68			mentesítve	29)
DIACETON-ALKOHOL-PEROXIDOK	≤57		≥26		≥8		3115	kizárva
DIACETIL-PEROXID	≤27		≥73				3115	kizárva
DI-terc-AMIL-PEROXID	≤100					OP8	3107	
2,2-DI(terc-AMIL-PEROXI)-BUTÁN	≤57	≥43				OP7	3105	

SZERVES PEROXID	Koncentráció (%)	A típusú hígító (%)	B típusú hígító[1] (%)	Inert szilárd anyag (%)	Víz (%)	Csomagolási módszer	UN szám (generikus tétel)	Járulékos veszélyek és megjegyzések
1,1-DI(terc-AMIL-PEROXI)-CIKOLEXÁN	≤82	≥18				OP6	3103	
DIBENZOIL-PEROXID	> 51-100			<48		OP2	3102	3)
ua.	> 77 - 94				≥6	OP4	3102	3)
ua.	≤77				≥23	OP6	3104	
ua.	≤62			≥28	≥10	OP7	3106	
ua. (paszta)	> 52 - 62					OP7	3106	20)
ua.	>35-52			≥48		OP7	3106	
ua.	>36-42	≥18			<40	OP8	3107	
ua. (paszta)	≤56,5				≥15	OP8	3108	
ua. (paszta)	≤52					OP8	3108	20)
ua. (stabil vizes diszperzió)	≤42					OP8	3109	
ua.	≤35			≥65			mentesítve	29)
DI-terc-BUTIL-PEROXID	> 52-100					OP8	3107	
ua.	≤52		≥48			OP8	3109	25)
DI-terc-BUTIL-PEROXI-AZELÁT	≤52	≥48				OP7	3105	
2,2-DI(terc-BUTIL-PEROXI)-BUTÁN	≤52	≥48				OP6	3103	
1,1-DI(terc-BUTIL-PEROXI)-CIKLOHEXÁN	≤72		≥28			OP5	3103	30)
1,1-DI(terc-BUTIL-PEROXI)-CIKLOHEXÁN + terc-BUTIL-PEROXI-2-ETILHEXANOÁT	≤43 + ≤16	≥41				OP7	3105	
1,1-DI(terc-BUTIL-PEROXI)-CIKLOHEXÁN	> 80-100					OP5	3101	3)
ua.	> 52 – 80	≥20				OP5	3103	
ua.	> 42 – 52	≥48				OP7	3105	
ua.	≤42	≥13		≥45		OP7	3106	
ua.	≤27	≥25				OP8	3107	21)
ua.	≤42	≥58				OP8	3109	
ua.	≤13	≥13	≥74			OP8	3109	
DI-n-BUTIL-PEROXI-DIKARBONÁT	> 27 – 52		≥48				3115	kizárva
ua.	≤27		≥73				3117	kizárva
ua. [stabil vizes diszperzió (fagyasztott)]	≤42						3118	kizárva

SZERVES PEROXID	Koncentráció (%)	A típusú hígító (%)	B típusú hígító[1] (%)	Inert szilárd anyag (%)	Víz (%)	Csomagolási módszer	UN szám (generikus tétel)	Járulékos veszélyek és megjegyzések
DI-szek-BUTIL-PEROXI-DIKARBONÁT	> 52-100						3113	kizárva
ua.	≤52		≥48				3115	kizárva
DI(4-terc-BUTIL-CIKLOHEXIL)-PEROXI-DIKARBONÁT	≤100						3114	kizárva
ua. (stabil vizes diszperzió)	≤42						3119	kizárva
DI(2-terc-BUTIL-PEROXI-IZOPROPIL)–BENZOL(OK)	> 42-100			<57		OP7	3106	
ua.	≤42			≥58			mentesítve	29)
DI(terc-BUTIL-PEROXI)-FTALÁT	> 42 – 52	≥48				OP7	3105	
ua. (paszta)	≤52					OP7	3106	20)
ua.	≤42	≥58				OP8	3107	
2,2-DI(terc-BUTIL-PEROXI)-PROPÁN	≤52	≥48				OP7	3105	
ua.	≤42	≥13		≥45		OP7	3106	
1,1-DI(terc-BUTIL-PEROXI)-3,3,5–TRIMETIL-CIKLOHEXÁN	> 90-100					OP5	3101	3)
ua.	>90		≥10			OP5	3103	30)
ua.	> 57 – 90	≥10				OP5	3103	
ua.	≤77		≥23			OP5	3103	
ua.	≤57			≥43		OP8	3110	
ua.	≤57	≥43				OP8	3107	
ua.	≤32	≥26	≥42			OP8	3107	
DICETIL-PEROXI-DIKARBONÁT	≤100						3116	kizárva
ua. (stabil vizes diszperzió)	≤42						3119	kizárva
DIDEKANOIL-PEROXID	≤100						3114	kizárva
DI-(4-DIKLÓRBENZOIL) PEROXID	≤77				≥23	OP5	3102	3)
ua. (paszta)	≤52					OP7	3106	20)
ua.	≤32			≥68			mentesítve	29)
DIKUMIL-PEROXID	>52-100					OP8	3110	12)
ua.	≤52			≥48			mentesítve	29)
2,2-DI(4,4-DI(terc-BUTIL-PEROXI)--CIKLOHEXIL)-PROPÁN	≤42			≥58		OP7	3106	
ua.	≤22		≥78			OP8	3107	
DI(2,4-DIKLÓR-BENZOIL)-PEROXID (paszta)	≤52						3118	kizárva

SZERVES PEROXID	Koncentráció (%)	A típusú hígító (%)	B típusú hígító[1] (%)	Inert szilárd anyag (%)	Víz (%)	Csomagolási módszer	UN szám (generikus tétel)	Járulékos veszélyek és megjegyzések
DI(4-KLÓR-BENZOIL)-PEROXID	≤77				≥23	OP5	3102	3)
ua. (paszta szilikonolajjal)	≤52					OP7	3106	
DI(2-ETOXI-ETIL)-PEROXI--DIKARBONÁT	≤52		≥48				3115	kizárva
DI(2-ETIL-HEXIL)-PEROXI--DIKARBONÁT	>77-100						3113	kizárva
ua.	≤77		≥23				3115	kizárva
ua. (stabil vizes diszperzió)	≤62						3119	kizárva
ua. (stabil vizes diszperzió)	≤52						3120	kizárva
2,2-DIHIDROPEROXI-PROPÁN	≤27			≥73		OP5	3102	3)
DI(1-HIDROXI-CIKLOHEXIL)-PEROXID	≤100					OP7	3106	
DIIZOBUTIRIL-PEROXID	> 32 - 52		≥48				3111	kizárva
ua.	≤32		≥68				3115	kizárva
DIIZOPROPIL-BENZOL-DIHIDRO-PEROXID	≤82	≥5			≥5	OP7	3106	24)
DIIZOPROPIL-PEROXI-DIKARBONÁT	> 52-100						3112	kizárva
ua.	≤52		≥48				3115	kizárva
ua.	≤28	≥72					3115	kizárva
DILAUROIL-PEROXID	≤100					OP7	3106	
ua. (stabil vizes diszperzió)	≤42					OP8	3109	
DI(3-METOXI-BUTIL)-PEROXI-DIKARBONÁT	≤52		≥48				3115	kizárva
DI(2-METIL-BENZOIL)-PEROXID	≤87				≥13		3112	kizárva
DI(3-METIL-BENZOIL)-PEROXID + BENZOIL-(3-METIL-BENZOIL)-PEROXID + DIBENZOIL-PEROXID	≤20 + ≤18 + ≤4		≥58				3115	kizárva
2,5-DIMETIL-2,5-DI(BENZOIL-PEROXI)-HEXÁN	> 82-100					OP5	3102	3)
ua.	≤82			≥18		OP7	3106	
ua.	≤82				≥18	OP5	3104	
2,5-DIMETIL-2,5-DI(terc-BUTIL-PEROXI)-HEXÁN	> 52-100					OP7	3105	
ua. (paszta)	≤47					OP8	3108	
ua.	≤52	≥48				OP8	3109	
ua.	≤77			≥23		OP8	3108	
2,5-DIMETIL-2,5-DI(terc-BUTIL-PEROXI)-3-HEXIN-3	>52-86	≥14				OP5	3103	26)
ua.	>52			≥48		OP7	3106	

SZERVES PEROXID	Koncentráció (%)	A típusú hígító (%)	B típusú hígító[1] (%)	Inert szilárd anyag (%)	Víz (%)	Csomagolási módszer	UN szám (generikus tétel)	Járulékos veszélyek és megjegyzések
ua.	>86-100					OP5	3101	3)
2,5-DIMETIL-2,5-DI(2-ETIL-HEXANOIL--PEROXI)-HEXÁN	≤100						3113	kizárva
2,5-DIMETIL-2,5-DIHIDROPEROXI-HEXÁN	≤82				≥18	OP6	3104	
2,5-DIMETIL-2,5-DI(3,5,5-TRIMETIL-HEXANOIL-PEROXI)-HEXÁN	≤77	≥23				OP7	3105	
1,1-DIMETIL-3-HIDROXI-BUTIL-PEROXI-NEOHEPTANOÁT	≤52	≥48					3117	kizárva
DIMIRISZTIL-PEROXI-DIKARBONÁT	≤100						3116	kizárva
ua. (stabil vizes diszperzió)	≤42						3119	kizárva
DI(2-NEODEKANOIL-PEROXI-IZOPROPIL) -BENZOL	≤52	≥48					3115	kizárva
DI-n-NONANOIL-PEROXID	≤100						3116	kizárva
DI-n-OKTANANOIL-PEROXID	≤100						3114	kizárva
DIPEROXI-DODEKAINSAV	≤13			≥87	–		mentesítve	29)
DI(2-FENOXI-ETIL)-PEROXI-DIKARBONÁT	> 85-100					OP5	3102	3)
ua.	≤85				≥15	OP7	3106	
DIPROPIONIL-PEROXID	≤27		≥73				3117	kizárva
DI-n-PROPIL-PEROXI-DIKARBONÁT	≤100						3113	kizárva
ua.	≤77		≥23				3113	kizárva
DISZUKCINIL-PEROXID	> 72-100					OP4	3102	3) 17)
ua.	≤72				≥28		3116	kizárva
DI(3,5,5-TRIMETIL-HEXANOIL)-PEROXID	> 38 - 82	≥18					3115	kizárva
ua. (stabil vizes diszperzió)	≤52						3119	kizárva
ua.	≤38	≥62					3119	kizárva
ETIL-3,3-DI(terc-AMIL-PEROXI)-BUTIRÁT	≤67	≥33				OP7	3105	
ETIL-3,3-DI(terc-BUTIL-PEROXI)-BUTIRÁT	> 77-100					OP5	3103	
ua.	≤77	≥23				OP7	3105	
ua.	≤52			≥48		OP7	3106	
terc-HEXIL-PEROXI-NEODEKANOÁT	≤71	≥29					3115	kizárva
terc-HEXIL-PEROXI-PIVALÁT	≤72		≥28				3115	kizárva

SZERVES PEROXID	Koncentráció (%)	A típusú hígító (%)	B típusú hígító[1] (%)	Inert szilárd anyag (%)	Víz (%)	Csomagolási módszer	UN szám (generikus tétel)	Járulékos veszélyek és megjegyzések
IZOPROPIL-szek-BUTIL-PEROXI-DIKARBONÁT + DI-szek-BUTIL-PEROXI-DIKARBONÁT + DIIZOPROPIL-PEROXIDIKARBONÁT	≤32 + ≤15-18 + ≤12-15	≥38					3115	kizárva
IZOPROPIL-szek-BUTIL-PEROXI--DIKARBONÁT + DI-szek-BUTIL--DIIZOPROPIL-PEROXI-DIKARBONÁT + DIIZOPROPIL-PEROXI-DIKABONÁT	≤52 + ≤28 + ≤22						3111	kizárva
IZOPROPIL-KUMIL-HIDROPEROXID	≤72	≥28				OP8	3109	13)
n-MENTIL-HIDROPEROXID	> 72-100					OP7	3105	13)
ua.	≤72	≥28				OP8	3109	27)
METIL-CIKLOHEXANON-PEROXID(OK)	≤67		≥33				3115	kizárva
METIL-ETIL-KETON-PEROXID(OK)	lásd megjegyzés 8)	≥48				OP5	3101	3)8)13)
ua.	lásd megjegyzés 9)	≥55				OP7	3105	9)
ua.	lásd megjegyzés 10)	≥60				OP8	3107	10)
METIL-IZOBUTIL-KETON-PEROXID(OK)	≤62	≥19				OP7	3105	22)
FOLYÉKONY SZERVES PEROXID MINTA						OP2	3103	11)
FOLYÉKONY SZERVES PEROXID MINTA, HŐMÉRSÉKLETSZABÁLYOZÁSSAL							3113	kizárva
SZILÁRD SZERVES PEROXID MINTA						OP2	3104	11)
SZILÁRD SZERVES PEROXID MINTA, HŐMÉRSÉKLET-SZABÁLYOZÁSAL							3114	kizárva
PEROXI-ECETSAV, D TÍPUSÚ, stabilizált	≤43					OP7	3105	13) 14) 19)
PEROXI-ECETSAV, E TÍPUSÚ, stabilizált	≤43					OP8	3107	13) 15) 19)

SZERVES PEROXID	Koncentráció (%)	A típusú hígító (%)	B típusú hígító[1] (%)	Inert szilárd anyag (%)	Víz (%)	Csomagolási módszer	UN szám (generikus tétel)	Járulékos veszélyek és megjegyzések
PEROXI-ECETSAV, F TÍPUSÚ, stabilizált	≤43					OP8	3109	13) 16) 19)
PINANIL-HIDROPEROXID	> 56 - 100					OP7	3105	13)
ua.	≤56	≥44				OP8	3109	
1,1,3,3-TETRAMETIL-BUTIL-HIDRO-PEROXID	≤100					OP7	3105	
1,1,3,3-TETRAMETIL-BUTIL-PEROXI--2-ETIL-HEXANOÁT	≤100						3115	kizárva
1,1,3,3-TETRAMETIL-BUTIL-PEROXI--NEODEKANOÁT	≤72		≥28				3115	kizárva
ua. (stabil vizes diszperzió)	≤52						3119	kizárva
1,1,3,3-TETRAMETIL-BUTIL-PEROXI--PIVALÁT	≤77	≥23					3115	kizárva
3,6,9-TRIETIL-3,6,9-TRIMETIL--1,4,7-TRIPEROXONÁN	≤42	≥58				OP7	3105	28)
terc-AMIL-PEROXI-IZOPROPIL-KARBONÁT	≤77	≥23				OP5	3103	
1,6-DI(terc-BUTIL-PEROXI-KARBONIL-OXI)HEXÁN	≤72	≥28				OP5	3103	
DICIKLO-HEXIL-PEROXI-KARBONÁT (stabil vizes diszperzió)	≤42						3119	kizárva
1-(2-ETIL-HEXANOIL-PEROXI)-1,3-DIMETIL-BUTIL-PEROXI-PIVALÁT	≤52	≥45	≥10			OP7	3115	
PEROXI-LAURINSAV	≤100						3118	kizárva
POLI-terc-BUTIL és egyszerű POLIÉSZTER-PEROXI-KARBONÁT	≤52		≥48			OP8	3107	
1,1,3,3-TETRAMETIL-BUTIL-PEROXI-PIVALÁT	≤77	≥23					3315	
3-HIDROXI-1,1-DIMETIL-BUTIL-PEROXI-NEODEKANOÁT	≤77	≥23					3315	kizárva
3-HIDROXI-1,1-DIMETIL-BUTIL-PEROXI-NEODEKANOÁT (stabil vizes diszperzió)	≤52						3119	kizárva
3-HIDROXI-1,1-DIMETIL-BUTIL-PEROXI-NEODEKANOÁT	≤52	≥48					3117	kizárva

SZERVES PEROXID	Koncentráció (%)	A típusú hígító (%)	B típusú hígító[1] (%)	Inert szilárd anyag (%)	Víz (%)	Csomagolási módszer	UN szám (generikus tétel)	Járulékos veszélyek és megjegyzések
METIL-IZOPROPIL-KETON-PEROXID(OK)	lásd megjegyzés 31)	≥70				OP8	3109	31)
3,3,5,7,7-PENTAMETIL-1,2,4-TRIOXEPÁN	≤100					OP8	3107	

Megjegyzés:

1) *B típusú hígító mindig kicserélhető A típusú hígítóra. A B típusú hígító forráspontjának legalább 60°C-kal magasabbnak kell lennie, mint a szerves peroxid ÖBH értéke.*
2) *Szabad oxigéntartalom ≤ 4,7%.*
3) *„ROBBANÁSVESZÉLY" járulékos veszély bárca szükséges (1 sz. bárca, lásd az 5.2.2.2.2 pontot).*
4) *A hígító helyettesíthető di-terc-butil-peroxiddal.*
5) *Szabad oxigéntartalom < 9%.*
6) *(fenntartva)*
7) *(fenntartva)*
8) *Szabad oxigéntartalom > 10% és ≤ 10,7%>, vízzel vagy víz nélkül.*
9) *Szabad oxigéntartalom ≤10%, vízzel vagy víz nélkül.*
10) *Szabad oxigéntartalom ≤ 8,2%, vízzel vagy víz nélkül.*
11) *Lásd a 2.2.52.1.9pontot.*
12) *Tartályonként 2000 kg-ig a nagy méretekben végzett vizsgálatok alapján az F TÍPUSÚ SZERVES PEROXID alá sorolva.*
13) *„MARÓ" járulékos veszély bárca szükséges (8 sz. bárca, lásd az 5.2.2.2.2pontot).*
14) *Peroxi-ecetsav készítmények, amelyek a „Vizsgálatok és kritériumok kézikönyv" 20.4.3 d) pontjának megfelelnek.*
15) *Peroxi-ecetsav készítmények, amelyek a „Vizsgálatok és kritériumok kézikönyv" 20.4.3 e) pontjának megfelelnek.*
16) *Peroxi-ecetsav készítmények, amelyek a „Vizsgálatok és kritériumok kézikönyv" 20.4.3 f) pontjának megfelelnek.*
17) *Víz hozzáadásával a szerves peroxid termikus stabilitása csökken.*
18) *80% alatti koncentrációnál nincs szükség „MARÓ" járulékos veszély harcára (8 sz. bárca, lásd az 5.2.2.2.2 pontot).*
19) *Keverékek hidrogén-peroxiddal, vízzel és savakkal.*
20) *A típusú hígítóval, vízzel vagy anélkül.*
21) *Legalább 25 tömeg% A típusú hígítóval és ezenkívül etil-benzollal.*
22) *Legalább 19 tömeg% A típusú hígítóval és ezenkívül metil-izobutil-ketonnal.*
23) *6%-nál kevesebb di-terc-butil-peroxiddal.*
24) *Legfeljebb 8% l-izoporpil-hidroperoxi-4-izopropil-hidroxi-benzollal.*

25) B típusú hígító 110°C-nál nagyobb forrásponttal.
26) 0,5%-nál kisebb hidroperoxid tartalommal.
27) 56% feletti koncentrációnál „MARÓ" járulékos veszély bárca szükséges (8 sz. bárca, lásd az 5.2.2.2.2 pontot).
28) Szabad aktív oxigéntartalom < 7,6%>, A típusú hígítóban, amelynek legalább 95%-a csak 220 °C - 260 °C között párolog el.
29) Nem tartozik az SZMGSZ 2. számú melléklete 5.2 osztályra vonatkozó előírásainak hatálya alá.
30) B típusú hígító 130°C-nál nagyobb forrásponttal.
31) Szabad oxigéntartalom ≤6,7%.

2.2.61 6.1 OSZTÁLY MÉRGEZŐ (TOXIKUS) ANYAGOK

2.2.61.1 Kritériumok

2.2.61.1.1 A 6.1 osztály fogalomköre azokra a mérgező anyagokra terjed ki, amelyekről tapasztalat alapján tudják vagy amelyekről állatokon végzett kísérletek alapján feltételezhető, hogy viszonylag csekély mennyiségben, egyszeri vagy rövid ideig tartó behatással, belélegzés, bőrrel való érintkezés vagy lenyeles útján károsíthatják az emberi egészséget vagy halált okozhatnak.

2.2.61.1.2 A 6.1 osztály anyagai a következők szerint vannak csoportosítva:

T Mérgező anyagok járulékos veszély nélkül:
- **T1** Szerves folyékony anyagok
- **T2** Szerves szilárd anyagok
- **T3** Szerves fémvegyületek
- **T4** Szervetlen folyékony anyagok
- **T5** Szervetlen szilárd anyagok
- **T6** Peszticidként használt folyékony anyagok
- **T7** Peszticidként használt szilárd anyagok
- **T8** Minták
- **T9** Egyéb mérgező anyagok

TF Mérgező, gyúlékony anyagok:
- **TF1** Folyékony anyagok
- **TF2** Peszticidként használt folyékony anyagok
- **TF3** Szilárd anyagok

TS Mérgező, önmelegedő, szilárd anyagok

TW Mérgező anyagok, amelyek vízzel érintkezve gyúlékony gázokat fejlesztenek:
- **TW1** Folyékony anyagok
- **TW2** Szilárd anyagok

TO Mérgező, gyújtó hatású anyagok:
- **TO1** Folyékony anyagok
- **TO2** Szilárd anyagok

TC Mérgező, maró anyagok:
- **TC1** Szerves folyékony anyagok
- **TC2** Szerves szilárd anyagok
- **TC3** Szervetlen folyékony anyagok
- **TC4** Szervetlen szilárd anyagok

TFC Mérgező, gyúlékony, maró anyagok.

Fogalommeghatározások

2.2.61.1.3 Az SZMGSZ alkalmazásában

A *heveny mérgezőképesség LD_{50} (közepes halálos dózis) értéke lenyeles esetén* az anyag statisztikailag számított egyszeri dózisa, amely lenyeles esetén várhatóan a fiatal, felnőtt, fehér patkányok 50%-ánál okoz 14 napon belüli halált. Az LD_{50} értéket a vizsgált anyag beadott mennyiségének a vizsgált állatok testtömegére vonatkoztatott arányával (mg/kg) fejezik ki.

A *heveny mérgezőképesség LD_{50} értéke bőrön át való felszívódás esetén* az a dózis, amely ha fehér nyulak csupasz bőrével 24 órán át folyamatosan érintkezésbe került, nagy valószínűséggel 14 napon belül halált okoz a kísérleti állatok felénél. A kísérleti állatok számának elegendőnek kell lenni ahhoz, hogy az eredmény statisztikailag szignifikáns legyen és megfeleljen a jó gyógyszerészeti gyakorlatnak. Az eredményt testtömegre vonatkoztatva mg/kg-ban fejezik ki.

A *heveny mérgezőképesség LC_{50} értéke belélegzés esetén* az a gőz, köd vagy porkoncentráció, amely egy órán át tartó folyamatos belélegzés esetén fiatal, felnőtt, hím és nőstény, fehér patkányok csoportjának egyaránt felénél nagy valószínűséggel 14 napon belüli halált okoz. Szilárd anyagot akkor kell így vizsgálni, ha az anyag összmennyiségének legalább 10 tömeg%-a belélegezhető por, azaz ezen részecskefrakció aerodinamikai átmérője 10 |am vagy ennél kisebb. Folyékony anyagot akkor kell így vizsgálni, ha a szállított küldeménydarab szivárgása esetén fennáll a ködképződés lehetősége. Mind szilárd, mind folyékony anyag esetén a belélegzési mérgezőképesség vizsgálatára előkészített minta több mint 90 tömeg%-ának az előzőekben meghatározott belélegezhető tartományban kell lennie. Az eredményt egységnyi térfogatú levegőre vonatkoztatva adják meg, por és köd esetén mg/liter-ben, gőz esetén milliliter/m^3-ben (ppm-ben).

Besorolás és csomagolási csoporthoz való hozzárendelés

2.2.61.1.4 A 6.1 osztály anyagait a szállítás során általuk képviselt veszély mértéke szerint a következő három csomagolási csoport valamelyikéhez kell hozzárendelni:

- I csomagolási csoport: nagyon mérgező anyagok;
- II csomagolási csoport: mérgező anyagok;
- III csomagolási csoport: enyhén mérgező anyagok.

2.2.61.1.5 A 6.1 osztályba sorolt anyagokat, keverékeket, oldatokat és tárgyakat a 3.2 fejezet „A" táblázata sorolja fel. A 3.2 fejezet „A" táblázatában név szerint nem említett anyagokat, keverékeket és oldatokat a 2.1 fejezet szerinti a 2.2.61.3 bekezdés megfelelő tétele alá és a megfelelő csomagolási csoportba a 2.2.61.1.6 - 2.2.61.1.11 pontban található kritériumok alapján kell besorolni.

2.2.61.1.6 A mérgezési veszély megállapításához számításba kell venni az embereken bekövetkezett véletlen mérgezési esetek tapasztalatait, valamint az egyes anyagok különleges tulajdonságait, mint a folyékony halmazállapotot, nagymértékű illékonyságot, a bőrön át való felszívódás valószínűségét, különleges biológiai hatásokat.

2.2.61.1.7 Embereken történt megfigyelések hiányában a mérgezési veszélyt állatokon végzett kísérletekből származó, rendelkezésre álló adatok segítségével a következő táblázatnak megfelelően kell meghatározni:

	Csomagolási csoport	**Mérgezőképesség lenyelés esetén, LD_{50} (mg/kg)**	**Mérgezőképesség bőrön át való felszívódás esetén, LD_{50}**	**Mérgezőképesség por és köd belélegzése esetén, LC_{50} (kg/l)**
Nagyon mérgező	**I**	$LD_{50} < 5$	$LD_{50} \leq 50$	$LC_{50} \leq 0,2$

Mérgező	**II**	5 <LD_{50}< 50	50 < LD_{50} < 200	0,2 <LC_{50}< 2
Enyhén mérgező	**III**[a)]	50 <LD_{50}< 300	200 <LD_{50}< 1000	2<LC_{50}<4

[a)] A könnygáz anyagokat a II csomagolási csoportba kell sorolni, még ha mérgezőképességük a III csomagolási csoport értékeinek felel is meg.

2.2.61.1.7.1 Ha egy anyag két vagy több mérgezési mód esetén különböző mérgezőképességű, a legnagyobb mérgezőképesség szerint kell besorolni.

2.2.61.1.7.2 A 8 osztály kritériumait kielégítő anyagok az I csomagolási csoportnak megfelelő por és köd belélegzési mérgezőképességgel *(LC_{50})* csak akkor fogadhatók el a 6.1 osztályba történő besoroláshoz, ha lenyelés vagy bőrön át való felszívódás esetére vonatkozó mérgezőképességük alapján legalább az I vagy a II csomagolási csoportba tartoznak. Ellenkező esetben a 8 osztályba történő besorolást kell végezni, ha az lehetséges (lásd a 2.2.8.1.5 pontot).

2.2.61.1.7.3 Por és köd belélegzése esetén a mérgezőképesség kritériuma az 1 órán át tartó belélegzés LC_{50} adatain alapul. Ahol ezek az adatok rendelkezésre állnak, ezeket kell használni. Amennyiben csak a 4 órán át tartó belélegzés LC_{50} adatai állnak rendelkezésre, ezek négyszeresével lehet helyettesíteni az előző értéket, vagyis a 4 órás LC_{50} négyszerese egyenlőnek tekinthető az 1 órás LC_{50}-nel.

Mérgezőképesség gőz belélegzése esetén

2.2.61.1.8 A mérgező gőzöket kibocsátó folyadékokat a következő csoportok alá kell besorolni, ahol „V" jelenti a telített gőz koncentrációját (ml/m^3 levegő egységben) (illékonyság) 20°C-on és normál atmoszferikus nyomáson.

2.2.61.1.9

A mérgező hatás fokozata	Csomagolási csoport	Feltétel
Nagyon mérgező	**I**	ha V ≥ $10LC_{50}$ és LC_{50} ≤ 1000 ml/m^3
Mérgező	**II**	ha V ≥ LC_{50} és LC_{50} ≤ 3000 ml/m^3, és az I csomagolási csoport kritériumai nem teljesülnek
Enyhén mérgező	**III**[a)]	ha V ≥ $0,2LC_{50}$ es LC_{50} ≤ 5000 ml/m^3, és sem az I, sem a II csomagolási csoport kritériumai nem

[a)] A könnygáz anyagokat a II csomagolási csoportba kell sorolni, még ha mérgezőképességük a III csomagolási csoport értékeinek felel is meg.

Gőz belélegzése esetén a mérgezőképesség kritériuma az 1 órán át tartó belélegzés *LC50* adatain alapul. Ahol ezek az adatok rendelkezésre állnak, ezeket kell használni.

Amennyiben csak a 4 órán át tartó belélegzés LC_{50} adatai állnak rendelkezésre, ezek kétszeresével lehet helyettesíteni az előző értéket, vagyis a 4 órás LC_{50} kétszerese egyenlőnek tekinthető az 1 órás LC_{50}*-nel.*

Mérgezőképesség a gőzök belélegzésekor – a csomagolási csoportok határvonalai

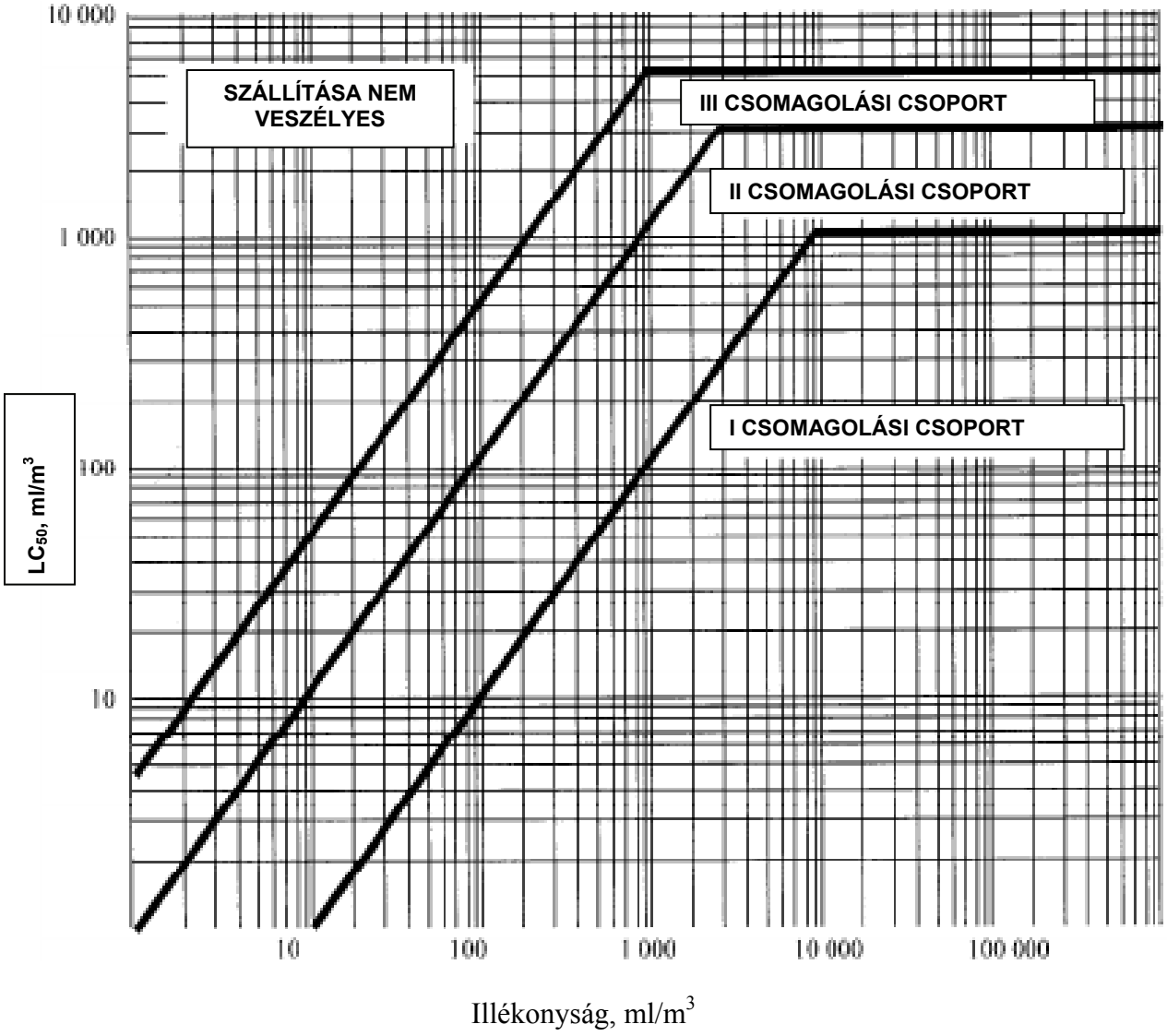

Az ábra a besorolás megkönnyítésére grafikusan ábrázolja a mérgezési kritériumokat. Mivel a grafikus ábrázolás közelítő pontosságú, az egyes csomagolási csoportok határvonalára vagy azok közelébe eső anyagokat a számszerű kritériumok alapján kell ellenőrizni.

Folyékony anyagok keverékei

2.2.61.1.9 A folyékony anyagok olyan keverékeit, amelyek a belélegzési mérgezés veszélyével bírnak, a következő kritériumok szerint kell a veszélyességi kategóriák alá besorolni:

2.2.61.1.9.1 Ha a keveréket alkotó minden egyes mérgező anyagra az LC_{50} értéke ismeretes, a csomagolási csoportot a következők szerint kell meghatározni:

a) a keverék LC_{50} értékének kiszámítása:

$$LC_{50\ (keverék)} = \frac{1}{\sum_{i=1}^{n} \frac{f_i}{LC_{50i}}}, \text{ ahol}$$

f_i = a keverék i-edik alkotórészének mólaránya;

LC_{50i} = az i-edik alkotórész átlagos halálos koncentrációja ml/m^3-ben;

b) az egyes alkotórészek illékonyságának kiszámítása:

$$V_i = \frac{P_i \times 10^6}{101{,}3} \; [ml/m^3],$$

ahol

P_i – az i-edik alkotórész telített gőzének parciális nyomása kPa-ban 20°C-on és normál atmoszférikus nyomáson;

c) az illékonysági arány kiszámítása LC_{50}-re:

$$R = \sum_{i=1}^{n} \frac{V_i}{LC_{50i}};$$

d) felhasználva az $LC_{50\ (keverék)}$ és R kiszámított értékét, a keverékére meghatározható a csoport:

I csomagolási csoport: $R \geq 10$ és $LC_{50\ (keverék)} \leq 1000$ ml/m^3;

II csomagolási csoport: $R \geq 1$ és $LC_{50\ (keverék)} \leq 3000$ ml/m^3, ha a keverék az I csomagolási csoport kritériumainak nem felel meg;

III csomagolási csoport: $R \geq 1/5$ és $LC_{50\ (keverék)} \leq 5000$ ml/m^3, ha a keverék sem az I, sem a II csomagolási csoport kritériumainak nem felel meg.

2.2.61.1.9.2 A mérgező alkotórészekre vonatkozó LC_{50} értékek hiányában a keverék a következő egyszerűsített mérgezési küszöb próbák alapján rendelhető valamely csoporthoz. Ha ilyen mérgezési küszöb vizsgálatokat használunk, meg kell határozni a leginkább korlátozó csoportot és ezt kell használni a keverék szállításához.

2.2.61.1.9.3 Valamely keverék csak akkor sorolható a I csomagolási csoportba, ha mindkét következő kritériumot teljesíti:

a) A folyékony keverék mintáját elpárologtatjuk és levegővel hígítjuk 1000 ml/m^3 elpárologtatott keverék vizsgálati atmoszférát alakítva ki a levegőben. Tíz fehér patkányt (öt hímet és öt nőstényt) egy órán át kiteszünk a vizsgálati atmoszférának és tizennégy napon keresztül megfigyeljük azokat. Ha a tizennégy napos megfigyelési időszak alatt öt vagy több állat hullik el, a keverék feltételezetten 1000 ml/m^3 vagy ennél kisebb LC_{50} értékkel rendelkezik.

b) A folyékony keverékkel egyensúlyban levő gőzmintát 9-szeres levegőtérfogattal hígítjuk a vizsgálati atmoszféra kialakításához. Tíz fehér patkányt (öt hímet és öt nőstényt) egy órán át kiteszünk a vizsgálati atmoszférának és tizennégy napon keresztül megfigyeljük azokat. Ha a tizennégy napos megfigyelési időszak alatt öt vagy több állat hullik el, a keverék feltételezetten a keverék LC_{50} értékének 10-szeresével egyenlő vagy nagyobb illékonysággal rendelkezik.

2.2.61.1.9.4 Valamely keverék csak akkor sorolható a II csomagolási csoportba, ha mindkét következőkritériumot teljesíti és a keverék nem elégíti ki az I csomagolási csoportra vonatkozó kritériumokat:

a) A folyékony keverék mintáját elpárologtatjuk és levegővel hígítjuk 3000 ml/m3 elpárologtatott keverék vizsgálati atmoszférát alakítva ki a

levegőben. Tíz fehér patkányt (öt hímet és öt nőstényt) egy órán át kiteszünk a vizsgálati atmoszférának és tizennégy napon keresztül megfigyeljük azokat. Ha a tizennégy napos megfigyelési időszak alatt öt vagy több állat hullik el, a keverék feltételezetten 3000 ml/m3 vagy ennél kisebb LCso értékkel rendelkezik.

b) A folyékony keverékkel egyensúlyban levő gőzmintát használjuk a vizsgálati atmoszféra kialakításához. Tíz fehér patkányt (öt hímet és öt nőstényt) egy órán át kiteszünk a vizsgálati atmoszférának és tizennégy napon keresztül megfigyeljük azokat. Ha a tizennégy napos megfigyelési időszak alatt öt vagy több állat hullik el, a keverék feltételezetten a keverék LC_{50} értékével egyenlő vagy nagyobb illékonysággal rendelkezik.

2.2.61.1.9.5 Valamely keverék csak akkor sorolható a III csomagolási csoportba, ha mindkét következő kritériumot teljesíti és a keverék nem elégíti ki sem az I, sem a II csomagolási csoportra vonatkozó kritériumokat:

a) A folyékony keverék mintáját elpárologtatjuk és levegővel hígítjuk 5000 ml/m^3 elpárologtatott keverék vizsgálati atmoszférát alakítva ki a levegőben. Tíz fehér patkányt (öt hímet és öt nőstényt) egy órán át kiteszünk a vizsgálati atmoszférának és tizennégy napon keresztül megfigyeljük azokat. Ha a tizennégy napos megfigyelési időszak alatt öt vagy több állat hullik el, a keverék feltételezetten 5000 ml/m^3 vagy ennél kisebb LC_{50} értékkel rendelkezik.

b) A folyékony keverék gőzkoncentrációját megmérjük és ha a gőzkoncentráció 1000 ml/m -rel egyenlő vagy annál nagyobb, az illékonyság feltételezetten a keverék LC_{50} értékének 1/5-ével egyenlő vagy annál nagyobb.

A keverékek lenyelési és bőrön keresztüli mérgezőképességének meghatározására szolgáló módszerek

2.2.61.1.10 A keverékek 6.1 osztályba történő besorolásához és a megfelelő csomagolási csoport meghatározásához a lenyelesi és bőrön keresztüli mérgezőképesség alapján (lásd a 2.2.61.1.3 pontot) meg kell határozni a keverék heveny LD_{50} értékét.

2.2.61.1.10.1 Ha a keverék csak egy hatóanyagot tartalmaz, és ennek az LD_{50} értéke ismeretes, a szállítandó keverékre megbízható lenyelesi vagy bőrön keresztüli heveny mérgezőképességi adatok hiányában a lenyelesi LD_{50} érték a következő képlettel határozható meg:

$$\textit{a készítmény } LD_{50} \textit{ értéke} = \frac{\text{a hatóanyag } LD_{50} \text{ értéke x } 100}{\text{a hatóanyag tömeg\% - a}}$$

2.2.61.1.10.2 Ha a keverék egynél több hatóanyagot tartalmaz, három módszer lehetséges a keverék lenyelesi vagy bőrön keresztüli LD_{S0} értékének meghatározására. A legalkalmasabb módszer a szállítandó keverékre megbízható lenyelesi vagy bőrön keresztüli mérgezőképességi adatok beszerzése. Ha megbízható, pontos adatok nem állnak rendelkezésre, akkor a következő módszerek valamelyike használható:

a) A készítményt a keverék legveszélyesebb alkotórésze alapján soroljuk be, mintha ez az alkotórész olyan koncentrációban lennejelen, mint az összes hatóanyag együttesen; vagy

b) A következő képletet alkalmazzuk:

$$\frac{C_A}{T_A} + \frac{C_B}{T_B} + \ldots + \frac{C_Z}{T_Z} = \frac{100}{T_M},$$

ahol:
C – a keverékben az A, B, ... Z alkotórész %-os koncentrációja;
T – az A, B, ... Z alkotórész lenyelesi LD_{50} értéke;
T_M – a keverék lenyelesi LD_{50} értéke.

Megjegyzés: *Ez a képlet használható a bőrön keresztüli mérgezőképesség meghatározásához is, amennyiben ez az információ ugyanarra a fajra vonatkozóan minden alkotórészre rendelkezésre áll. E képlet használata nem veszi figyelembe az erősítő vagy védő hatásokat.*

Peszticidek besorolása

2.2.61.1.11 Minden peszticid hatóanyagot és ezek készítményeit, amelyekre az LC_{50} és/vagy az LD_{50} érték ismeretes és amelyek a 6.1 osztályba vannak besorolva, a 2.2.61.1.6 - 2.2.61.1.9 pontban található kritériumok szerint kell a megfelelő csomagolási csoporthoz hozzárendelni. Azokat az anyagokat és készítményeket, amelyeknek járulékos veszélye van, a 2.1.3.10 bekezdésben található veszélyességi rangsor táblázat alapján kell besorolni és a megfelelő csomagolási csoporthoz hozzárendelni.

2.2.61.1.11.1 Ha a peszticid készítmény lenyelesi vagy bőrön keresztüli mérgezőképesség LD_{50} értéke nem ismeretes, de hatóanyagainak LD_{50} értéke ismeretes, akkor a készítmény LD_{50} értéke a 2.2.61.1.10 pontban leírt eljárás alkalmazásával határozható meg.

Megjegyzés: *A használatos peszticidekre vonatkozóan LD_{50} mérgezőképességi adatok találhatók a „ WHO Ajánlás a peszticidek osztályozására veszélyességük alapján és az osztályozási irányelvek" kiadványban, amely az International Programme on Chemical Safety, World Health Organization (WHO), CH-1211 Geneva 27, Switzerland címen szerezhető be. Bár ez a dokumentum felhasználható a peszticidek LD_{50} értékeinek forrásaként, ennek osztályozási rendszere nem használható a peszticidek szállítási besorolásához és a csomagolási csoportokhoz történő hozzárendeléséhez, azt az SZMGSZ 2. számú melléklete előírásai szerint kell elvégezni.*

2.2.61.1.11.2 A peszticid szállításánál használt helyes szállítási megnevezést a hatóanyag, a peszticid halmazállapota és a lehetséges járulékos veszélyek alapján kell megválasztani (lásd a 3.1.2 szakaszt).

2.2.61.1.12 Ha a 6.1 osztály anyagai valamilyen adalékanyag hozzáadása révén eltérő veszélyességi kategóriákba kerülnek át, mint ahová 3.2 fejezet „A" táblázatában

név szerint említett anyagok, ezeket a keverékeket vagy oldatokat azok alá a tételek alá kell besorolni, ahová tényleges veszélyességük mértéke alapján tartoznak.

***Megjegyzés**: Az oldatok és keverékek (készítmények és hulladékok) besorolására lásd a 2.1.3 szakaszt is.*

2.2.61.1.13 A 2.2.61.1.4 - 2.2.61.1.10 bekezdésben található kritériumok alapján az is meghatározható, hogy egy név szerint feltüntetett anyag vagy név szerint feltüntetett anyagot tartalmazó oldat vagy keverék természete olyan, hogy az oldat vagy keverék nem esik ezen osztály előírásainak hatálya alá.

2.2.61.1.14 Azok az anyagok, oldatok és keverékek - kivéve a peszticidként használt anyagokat és készítményeket -, amelyek a módosított 67/548/EGK[11] vagy az 1999/45/EGK[12] Irányelv kritériumai alapján, ezen irányelvek szerint nem számítanak nagyon mérgezőnek, mérgezőnek vagy ártalmasnak, a 6.1 osztályba nem tartozó anyagoknak tekinthetők.

2.2.61.2 A fuvarozásból kizárt anyagok

2.2.61.2.1 A 6.1 osztály vegyileg nem állandó anyagai csak akkor adhatók át szállításra, ha megtették a szükséges intézkedéseket, hogy megakadályozzák a szállítás alatti veszélyes bomlásukat vagy polimerizációjukat. Ennek elérésére különösen azt kell biztosítani, hogy a tartályok, ill. tartányok ne tartalmazzanak olyan anyago(ka)t, amelyek ilyen reakciókat okozhatnak.

2.2.61.2.2 A következő anyagok a fuvarozásból ki vannak zárva:

- azok a vízmentes vagy oldatban levő hidrogén-cianidok, amelyek nem felelnek meg az UN 1051, 1613, 1614 vagy 3294 tétel leírásának;
- a fém-karbomlok, amelyek lobbanáspontja 23 °C alatt van, az UN 1259 nikkel-tetra-karbonil és az UN 1994 vas-pentakarbonil kivételével;
- a 2,3,7,8-tetraklór-dibenzo-p-dioxin (TCDD) olyan koncentrációban, amely a 2.2.61.1.7 pontban foglalt feltételek alapján nagyon mérgező;
- az UN 2249 diklór-dimetil-éter, szimmetrikus;
- a foszfid készítmények a mérgező, gyúlékony gázok fejlődését gátló adalékok nélkül. A következő anyagok a vasúti fuvarozásból ki vannak zárva:
- UN 0224 bárium-azid, száraz vagy 50%-nál kevesebb víztartalommal;
- UN 0135 higany-fulminát, nedvesített.

[11] Az Európai Közösségek Tanácsának 1967. június 27-i 67/548/EGK Irányelve a tagállamok veszélyes anyagok osztályozására, csomagolására és címkézésére vonatkozó jogszabályainak és közigazgatási előírásainak közelítéséről (lásd az EK Hivatalos Lapja, L 196. szám, 1967.08.16.).

[12] *Az Európai Parlament és a Tanács 1999. május 31-i 1999/45/EK Irányelve a tagállamok veszélyes készítmények osztályozására, csomagolására és címkézésére vonatkozó jogszabályainak és közigazgatási előírásainak közelítéséről (lásd az EK Hivatalos Lapja, L 200. szám, 1999.07.30., p. 1-68.).*

2.2.61.3 A gyűjtőmegnevezések felsorolása

Járulékos veszély	Osztályozási kód	UN szám	Az anyag vagy tárgy megnevezése
Mérgező anyagok			
Járulékos veszély nélkül			
Szerves anyagok			
folyékony anyagok[a]	**T1**	1583	KLORPIKRIN KEVEREK, M.N.N.
		1602	FOLYÉKONY, MÉRGEZŐ SZÍNEZÉK, M.N.N. vagy
		1602	FOLYÉKONY, MÉRGEZŐ SZÍNEZÉK INTERMEDIER, M.N.N.
		1693	FOLYÉKONY KÖNNYGÁZ ANYAG, M.N.N.
		1851	FOLYÉKONY, MÉRGEZŐ GYÓGYSZER, M.N.N.
		2206	MÉRGEZŐ IZOCIANÁTOK, M.N.N. vagy
		2206	MÉRGEZŐ IZOCIANÁT OLDATOK, M.N.N.
		3140	FOLYÉKONY ALKALOIDÁK, M.N.N. vagy
		3140	FOLYÉKONY ALKALOIDA SÓK, M.N.N.
		3142	MÉRGEZŐ, FOLYÉKONY FERTŐTLENÍTŐSZER, M.N.N.
		3144	FOLYÉKONY NIKOTINVEGYÜLET, M.N.N. vagy
		3144	FOLYÉKONY NIKOTIN KÉSZÍTMÉNY, M.N.N.
		3172	ÉLŐ SZERVEZETEKBŐL KIVONT FOLYÉKONY TOXINOK, M.N.N.
		3276	FOLYÉKONY, MÉRGEZŐ NITRILEK, M.N.N.
		3278	FOLYÉKONY, MÉRGEZŐ, SZERVES FOSZFORVEGYÜLET, M.N.N.
		3381	BELÉLEGEZVE MÉRGEZŐ FOLYÉKONY ANYAG, M.N.N., melynek mérgezőképessége belélegzés esetén legfeljebb 200 ml/m3 és telített gőzének koncentrációja legalább az LC50 500-szorosa
		3382	BELÉLEGEZVE MÉRGEZŐ FOLYÉKONY ANYAG, M.N.N., melynek mérgezőképessége belélegzés esetén legfeljebb 1000 ml/m3 és telített gőzének koncentrációja legalább az LC_{50} 10-szerese
		2810	SZERVES, MÉRGEZŐ FOLYÉKONY ANYAG, M.N.N.
szilárd anyagok[a,b]	**T2**	1544	SZILÁRD ALKALOIDOK, M.N.N. vagy
		1544	SZILÁRD ALKALOIDA SÓK, M.N.N.
		1601	SZILÁRD, MÉRGEZŐ FERTŐTLENÍTŐSZER, M.N.N.
		1655	SZILÁRD NIKOTINVEGYÜLET, M.N.N. vagy
		1655	SZILÁRD NIKOTIN KÉSZÍTMÉNY, M.N.N.
		3143	MÉRGEZŐ, SZILÁRD SZÍNEZÉK, M.N.N. vagy
		3143	MÉRGEZŐ, SZILÁRD SZÍNEZÉK INTERMEDIER, M.N.N
		3249	SZILÁRD, MÉRGEZŐ GYÓGYSZER, M.N.N.
		3439	SZILÁRD, MÉRGEZŐ NITRILEK, M.N.N.
		3448	SZILÁRD KÖNNYGÁZ ANYAG, M.N.N.
		3462	ÉLŐ SZERVEZETEKBŐL KIVONT SZILÁRD TOXINOK, M.N.N.
		3464	SZILÁRD, MÉRGEZŐ, SZERVES FOSZFORVEGYÜLET, M.N.N.
		2811	SZERVES, MÉRGEZŐ SZILÁRD ANYAG, M.N.N.
Szerves fémvegyületek[d,e]	**T3**	2026	FENIL-HIGANY VEGYÜLET, M.N.N.
		2788	FOLYÉKONY, SZERVES ÓNVEGYÜLET, M.N.N.
		3146	SZILÁRD, SZERVES ÓNVEGYÜLET, M.N.N.
		3280	FOLYÉKONY, SZERVES ARZÉNVEGYÜLET, M.N.N.
		3281	FOLYÉKONY, FÉM-KARBONILEK, M.N.N.
		3465	SZILÁRD, SZERVES ARZÉNVEGYÜLET, M.N.N.
		3466	SZILÁRD, FÉM-KARBONILEK, M.N.N.
		3282	FOLYÉKONY, MÉRGEZŐ, SZERVES FÉMVEGYÜLET, M.N.N.
		3467	SZILÁRD, MÉRGEZŐ, SZERVES FÉMVEGYÜLET, M.N.N.
folyékony anyagok[f]	**T4**	1556	FOLYÉKONY ARZÉNVEGYÜLET, M.N.N., szervetlen, beleértve: arzénatok, m.n.n.; arzenitek, m.n.n.; arzén-szulfidok, m.n.n.
		1935	CIANID OLDAT, M.N.N.
		2024	FOLYÉKONY HIGANYVEGYÜLET, M.N.N.
		3141	SZERVETLEN, FOLYÉKONY ANTIMONVEGYÜLET, M.N.N.
		3287	SZERVETLEN, MÉRGEZŐ FOLYÉKONY ANYAG, M.N.N.
		3440	FOLYÉKONY SZELÉNVEGYÜLET, M.N.N.

			3381 BELÉLEGEZVE MÉRGEZŐ FOLYÉKONY ANYAG, M.N.N., melynek mérgezőképessége belélegzés esetén legfeljebb 200 ml/m^3 és telített gőzének koncentrációja legalább az LC_{50} 500-szorosa
			3382 BELÉLEGEZVE MÉRGEZŐ FOLYÉKONY ANYAG, M.N.N., melynek mérgezőképessége belélegzés esetén legfeljebb 1000 ml/m^3 és telített gőzének koncentrációja legalább az LC_{50} 10-szerese
	szervetlen vegyületek		
		szilárd anyagok[f,g] **T5**	1549 SZERVETLEN, SZILÁRD ANTIMONVEGYÜLET, M.N.N. 1557 SZILÁRD ARZÉNVEGYÜLET, M.N.N., szervetlen, beleértve: arzénatok, m.n.n.; arzenitek, m.n.n.; arzén-szulfidok, m.n.n. 1564 BÁRIUMVEGYÜLET, M.N.N. 1566 BERILLIUMVEGYÜLET, M.N.N. 1588 SZERVETLEN, SZILÁRD CIANIDOK, M.N.N. 1707 TALLIUMVEGYÜLET, M.N.N. 2025 SZILÁRD HIGANYVEGYÜLET, M.N.N. 2291 OLDHATÓ ÓLOMVEGYÜLET, M.N.N. 2570 KADMIUMVEGYÜLET 2630 SZELENÁTOK vagy 2630 SZELENITEK 2856 FLUORO-SZILIKÁTOK, M.N.N. 3283 SZILÁRD SZELÉNVEGYÜLET, M.N.N. 3284 TELLÚRVEGYÜLET, M.N.N. 3285 VANÁDIUMVEGYÜLET, M.N.N. 3288 SZERVETLEN, MÉRGEZŐ SZILÁRD ANYAG, M.N.N.
		folyékony anyagok T6[h]	2992 FOLYÉKONY, MÉRGEZŐ KARBAMÁT PESZTICID 2994 FOLYÉKONY, MÉRGEZŐ ARZÉN PESZTICID 2996 FOLYÉKONY, MÉRGEZŐ SZERVES KLÓRTARTALMÚ PESZTICID 2998 FOLYÉKONY, MÉRGEZŐ TRIAZIN PESZTICID 3006 FOLYÉKONY, MÉRGEZŐ T10KARBAMÁT PESZTICID 3010 FOLYÉKONY, MÉRGEZŐ RÉZ ALAPÚ PESZTICID 3012 FOLYÉKONY, MÉRGEZŐ HIGANY ALAPÚ PESZTICID 3014 FOLYÉKONY, MÉRGEZŐ HELYETTESÍTETT NITRO-FENOL PESZTICID 3016 FOLYÉKONY, MÉRGEZŐ BIPIRIDILIUM PESZTICID 3018 FOLYÉKONY, MÉRGEZŐ SZERVES FOSZFORTARTALMÚ PESZTICID 3020 FOLYÉKONY, MÉRGEZŐ SZERVES ÓN PESZTICID 3026 FOLYÉKONY, MÉRGEZŐ KUMARIN SZÁRMAZÉK PESZTICID 3348 FOLYÉKONY, MÉRGEZŐ FENOXI-ECETSAV SZÁRMAZÉK PESZTICID 3352 FOLYÉKONY, MÉRGEZŐ PIRETROID PESZTICID 2902 FOLYÉKONY, MÉRGEZŐ PESZTICID, M.N.N.
		szilárd anyagok T7[h]	2757 SZILÁRD, MÉRGEZŐ KARBAMÁT PESZTICID 2759 SZILÁRD, MÉRGEZŐ ARZÉN PESZTICID 2761 SZILÁRD, MÉRGEZŐ SZERVES KLÓRTARTALMÚ PESZTICID 2763 SZILÁRD, MÉRGEZŐ TRIAZIN PESZTICID 2771 SZILÁRD, MÉRGEZŐ T10KARBAMÁT PESZTICID 2775 SZILÁRD, MÉRGEZŐ RÉZ ALAPÚ PESZTICID 2777 SZILÁRD, MÉRGEZŐ HIGANY ALAPÚ PESZTICID 2779 SZILÁRD, MÉRGEZŐ HELYETTESÍTETT NITROFENOL PESZTICID 2781 SZILÁRD, MÉRGEZŐ BIPIRIDILIUM PESZTICID 2783 SZILÁRD, MÉRGEZŐ SZERVES FOSZFORTARTALMÚ PESZTICID 2786 SZILÁRD, MÉRGEZŐ SZERVES ÓN PESZTICID 3027 SZILÁRD, MÉRGEZŐ KUMARIN SZÁRMAZÉK PESZTICID 3048 ALUMÍNIUM-FOSZFID PESZTICID 3345 SZILÁRD, MÉRGEZŐ FENOXI-ECETSAV SZÁRMAZÉK PESZTICID 3349 SZILÁRD, MÉRGEZŐ PIRETROID PESZTICID 2588 SZILÁRD, MÉRGEZŐ PESZTICID, M.N.N.
	Minták T8		3315 MÉRGEZŐ VEGYIANYAG MINTA
	egyéb mérgező anyagok[i] **T9**		3243 MÉRGEZŐ FOLYADÉK TARTALMÚ SZILÁRD ANYAG, M.N.N.

Gyúlékony anyagok TF	folyékony anyagok[j,k] TF1	3071	FOLYÉKONY, MÉRGEZŐ, GYÚLÉKONY MERKAPTANOK, M.N.N. vagy
		3071	FOLYÉKONY, MÉRGEZŐ, GYÚLÉKONY MERKAPTÁN KEVERÉK, M.N.N.
		3080	MÉRGEZŐ, GYÚLÉKONY IZOCIANÁTOK, M.N.N. vagy
		3080	MÉRGEZŐ, GYÚLÉKONY IZOCIANÁT OLDAT, M.N.N.
		3275	MÉRGEZŐ, GYÚLÉKONY NITRILEK, M.N.N.
		3279	MÉRGEZŐ, GYÚLÉKONY SZERVES FOSZFORVEGYÜLET, M.N.N.
		3383	BELÉLEGEZVE MÉRGEZŐ, GYÚLÉKONY, FOLYÉKONY ANYAG, M.N.N., melynek mérgezőképessége belélegzés esetén legfeljebb 200 ml/m^3 és telített gőzének koncentrációja legalább az LC_{50} 500-szorosa
		3384	BELÉLEGEZVE MÉRGEZŐ, GYÚLÉKONY, FOLYÉKONY ANYAG, M.N.N., melynek mérgezőképessége belélegzés esetén legfeljebb 1000 ml/m^3 és telített gőzének koncentrációja legalább az LC_{50} 10-szerese
		2929	MÉRGEZŐ, FOLYÉKONY, GYÚLÉKONY, SZERVES ANYAG, M.N.N.
	folyékony peszticidek (lobbanáspont legalább 23°C) TF2	2991	FOLYÉKONY, MÉRGEZŐ, GYÚLÉKONY KARBAMAT PESZTICID
		2993	FOLYÉKONY, MÉRGEZŐ, GYÚLÉKONY ARZÉN PESZTICID
		2995	FOLYÉKONY, MÉRGEZŐ, GYÚLÉKONY SZERVES KLÓRTARTALMÚ PESZTICID
		2997	FOLYÉKONY, MÉRGEZŐ, GYÚLÉKONY TRIAZIN PESZTICID
		3005	FOLYÉKONY, MÉRGEZŐ, GYÚLÉKONY T10KARBAMÁT PESZTICID
		3009	FOLYÉKONY, MÉRGEZŐ, GYÚLÉKONY RÉZ ALAPÚ PESZTICID
		3011	FOLYÉKONY, MÉRGEZŐ, GYÚLÉKONY HIGANY ALAPÚ PESZTICID
		3013	FOLYÉKONY, MÉRGEZŐ, GYÚLÉKONY HELYETTESÍTETT NITRO-FENOL PESZTICID
		3015	FOLYÉKONY, MÉRGEZŐ, GYÚLÉKONY BIPIRIDILIUM PESZTICID
		3017	FOLYÉKONY, MÉRGEZŐ, GYÚLÉKONY SZERVES FOSZFORTARTALMÚ PESZTICID
		3019	FOLYÉKONY, MÉRGEZŐ, GYÚLÉKONY SZERVES ÓN PESZTICID
		3025	FOLYÉKONY, MÉRGEZŐ, GYÚLÉKONY KUMARIN SZÁRMAZÉK PESZTICID
		3347	FOLYÉKONY, MÉRGEZŐ, GYÚLÉKONY FENOXI-ECETSAV SZÁRMAZÉK PESZTICID
		3351	FOLYÉKONY, MÉRGEZŐ, GYÚLÉKONY PIRETROID PESZTICID
		2903	FOLYÉKONY, MÉRGEZŐ, GYÚLÉKONY PESZTICID, M.N.N.
	szilárd anyagok TF3	1700	KÖNNYGÁZ GYERTYÁK
		2930	MÉRGEZŐ SZILÁRD, GYÚLÉKONY SZERVES ANYAG, M.N.N.
szilárd önmelegedő anyagok[c] TS		3124	ONMELEGEDO, MÉRGEZŐ SZILÁRD ANYAG, M.N.N.
vízzel reaktív anyagok[d] TW	folyékony anyagok TW 1	3385	BELÉLEGEZVE MÉRGEZŐ, VÍZZEL REAKTÍV, FOLYÉKONY ANYAG, M.N.N., melynek mérgezőképessége belélegzés esetén legfeljebb 200 ml/m^3 és telített gőzének koncentrációja legalább az LC_{50} 500-szorosa
		3386	BELÉLEGEZVE MÉRGEZŐ, VÍZZEL REAKTÍV, FOLYÉKONY ANYAG, M.N.N., melynek mérgezőképessége belélegzés esetén legfeljebb 1000 ml/m^3 és telített gőzének koncentrációja legalább az LC_{50} 10-szerese
		3123	VÍZZEL REAKTÍV, MÉRGEZŐ FOLYÉKONY ANYAG, M.N.N.
	szilárd anyagok TW 2	3125	VÍZZEL REAKTÍV, MÉRGEZŐ SZILÁRD ANYAG, M.N.N.

gyújtó hatású anyagok[1]		folyékony anyagok	TO 1	3387	BELÉLEGEZVE MÉRGEZŐ, GYUJTO HATASU, FOLYÉKONY ANYAG, M.N.N., melynek mérgezőképessége belélegzés esetén legfeljebb 200 ml/m^3 és telített gőzének koncentrációja legalább az LC_{50} 500-szorosa
				3388	BELÉLEGEZVE MÉRGEZŐ, GYÚJTÓ HATÁSÚ, FOLYÉKONY ANYAG, M.N.N., melynek mérgezőképessége belélegzés esetén legfeljebb 1000 ml/m^3 és telített gőzének koncentrációja legalább az LC_{50} 10-szerese
				3122	GYÚJTÓ HATÁSÚ, MÉRGEZŐ FOLYÉKONY ANYAG, M.N.N.
TO		szilárd anyagok	TO 2	3086	GYUJTO HATASU, MÉRGEZŐ SZILÁRD ANYAG, M.N.N.
Maró anyagok[m] TC	szerves anyagok	folyékony anyagok	TC1	3277	MÉRGEZŐ, MARÓ KLOR-FORMIATOK, M.N.N.
				3361	MÉRGEZŐ, MARÓ KLÓR-SZILÁNOK, M.N.N.
				3389	BELÉLEGEZVE MÉRGEZŐ, MARÓ, FOLYÉKONY ANYAG, M.N.N., melynek mérgezőképessége belélegzés esetén legfeljebb 200 ml/m^3 és telített gőzének koncentrációja legalább az LC_{50} 500-szorosa
				3390	BELÉLEGEZVE MÉRGEZŐ, MARÓ, FOLYÉKONY ANYAG, M.N.N., melynek mérgezőképessége belélegzés esetén legfeljebb 1000 ml/m^3 és telített gőzének koncentrációja legalább az LC_{50} 10-szerese
				2927	MARÓ, SZERVES, MÉRGEZŐ FOLYÉKONY ANYAG, M.N.N.
		szilárd anyagok	TC2	2928	MARÓ, SZERVES, MÉRGEZŐ SZILÁRD ANYAG, M.N.N.
	szervetlen anyagok	folyékony anyagok	TC3	3389	BELÉLEGEZVE MÉRGEZŐ, MARÓ, FOLYÉKONY ANYAG, M.N.N., melynek mérgezőképessége belélegzés esetén legfeljebb 200 ml/m^3 és telített gőzének koncentrációja legalább az LC_{50} 500-szorosa
				3390	BELÉLEGEZVE MÉRGEZŐ, MARÓ, FOLYÉKONY ANYAG, M.N.N., melynekmérgezőképessége belélegzés esetén legfeljebb 1000 ml/m^3 és telített gőzének koncentrációja legalább az LC_{50} 10-szerese
				2389	MARÓ, SZERVETLEN, MÉRGEZŐ FOLYÉKONY ANYAG, M.N.N.
		szilárd anyagok	TC4	3290	MARÓ, SZERVETLEN, MÉRGEZŐ SZILÁRD ANYAG, M.N.N.
Gyúlékony, maró anyagok			TFC	2742	MÉRGEZŐ, MARÓ, GYÚLÉKONY KLOR-FORMIATOK, M.N.N.
				3362	MÉRGEZŐ, MARÓ, GYÚLÉKONY KLÓR-SZILÁNOK, M.N.N.
					(Ilyen osztályozási kóddal nincs más gyűjtőmegnevezés. Ha szükséges, a 2.1.3.10 bekezdés veszélyességi rangsor táblázata alapján meghatározandó, másik osztályozási kód valamely gyűjtőmegnevezése alá kell sorolni.)

Megjegyzés:

a) A peszticidként használt, alkaloidokat vagy nikotint tartalmazó anyagokat és készítményeket az UN 2588 szilárd, mérgezőpeszticid, m.n.n., a 2902 folyékony, mérgező peszticid, m.n.n. vagy a 2903 folyékony, mérgező, gyúlékony peszticid, m.n.n. tétel alá kell besorolni.

b) A laboratóriumi vagy kísérleti célokra, valamint gyógyszerészeti termékek gyártására használt hatóanyagokat, ill. ezek más anyagokkal alkotott finom porát (triturátumát) és keverékét mérgezőképességük alapján kell besorolni (lásd 2.2.61.1.7-2.2.61.1.11).

c) Az enyhén mérgező, önmelegedő anyagok és az öngyulladó szerves fémvegyületek a 4.2 osztály anyagai.

d) Az enyhén mérgező, vízzel reaktív anyagok és a vízzel reaktív szerves fémvegyületek a 4.3 osztály anyagai.

e) A higany-fulminát legalább 20 tömeg% vízzel (vagy víz és alkohol keverékével) nedvesítve az 1 osztály UN 0135 számú anyaga.

f) A ferri-cianidok, a ferro-cianidok és az alkáli-tiocianátok nem esnek az SZMGSZ 2. számú melléklete előírásainak hatálya alá.

g) Azok az ólomsók és ólompigmentek, amelyek a 0,07 M sósavoldattal 1:1000 arányban vegyítve, 23°C ± 2 °C-on történő, egy órán keresztül tartó keverés után legfeljebb 5%-ban oldódnak, nem tartoznak az SZMGSZ 2. számú melléklete előírásainak hatálya alá.

h) Az ilyen peszticiddel átitatott tárgyak, mint pl. papírtányérok, papírszalagok, vattacsomók, műanyag lapok stb. légmentesen zárt burkolatban nem tartoznak az SZMGSZ 2. számú melléklete előírásainak hatálya alá.

i) Az SZMGSZ 2. számú melléklete előírásainak hatálya alá nem tartozó szilárd anyagok és mérgező folyékony anyagok keverékei az UN 3243 tétel alatt szállíthatók anélkül, hogy a 6.1 osztály besorolási kritériumait alkalmazni kellene, amennyiben az anyag berakodása során, ill. a csomagolóeszköz, a konténer vagy a kocsi lezárása során szabad folyadék szemmel nem látható. Minden csomagolóeszköznek meg kell felelni a gyártási mintának, ami sikeresen elviselte a II csomagolási csoportra vonatkozó tömörségi próbát. Ez a tétel nem használható az I csomagolási csoportba tartozó folyadékot tartalmazó szilárd anyagokhoz.

j) A nagyon mérgező vagy mérgező, gyúlékony, folyékony anyagok 23°C alatti lobbanásponttal - az UN 1051, 1092, 1098, 1143, 1163, 1182, 1185, 1238, 1239, 1244. 1251, 1259, 1613, 1614, 1695, 1994, 2334, 2382, 2407, 2438, 2480, 2482, 2484, 2485, 2606, 2929, 3279 és 3294 szám alá tartozó, belélegzés esetén nagyon mérgező anyagok kivételével - a 3 osztály anyagai.

k) Azok a gyúlékony folyékony anyagok, amelyek enyhén mérgezőek, a peszticidkent használt anyagok és készítmények kivételével, 23°C és 60°C közötti lobbanásponttal a 3 osztály anyagai.

I) Az enyhén mérgező, gyújtó hatású anyagok az 5.1 osztály anyagai.

m) Az enyhén mérgező és gyengén maró anyagok a 8 osztály anyagai.

n) Az UN 1360, 1397, 1432, 1714, 2011 és 2013 szám alá besorolt fémfoszfidok a 4.3 osztály anyagai.

2.2.62 6.2 OSZTÁLY FERTŐZŐ ANYAGOK

2.2.62.1 Kritériumok

2.2.62.1.1 A 6.2 osztály fogalomkörébe a fertőző anyagok tartoznak. Az SZMGSZ 2. számú melléklete értelmében a fertőző anyagok olyan anyagok, amelyekről ismert vagy okkal feltételezhető, hogy kórokozókat tartalmaznak. A kórokozók olyan mikroorganizmusok (beleértve a baktériumokat, vírusokat, rickettsiákat, parazitákat, gombákat) és más hatóanyagok, pl. a prionok, amelyek képesek ember vagy állat megbetegedését okozni.

Megjegyzés 1: *A géntechnológiával módosított mikroorganizmusokat és élő szervezeteket, biológiai termékeket, diagnosztikai mintákat és fertőzött élő állatokat ebbe az osztályba kell besorolni, ha kielégítik ennek az osztálynak a feltételeit.*

Megjegyzés 2: *Azok a növényi, állati vagy baktérium forrásokból származó toxinok, amelyek nem tartalmaznak semmiféle fertőző anyagot vagy élő szervezetet, vagy nem fertőző anyagban vagy élő szervezetben vannak, a 6.1 osztály UN 3172 vagy UN 3462 szám alá tartozó anyagok.*

2.2.62.1.2 A 6.2 osztály anyagai a következők szerint vannak csoportosítva:

I1 Emberekre ártalmas, fertőző anyagok
I2 Csak állatokra ártalmas, fertőző anyagok
I3 Kórházi hulladék
I4 Biológiai anyagok.

Fogalommeghatározások

2.2.62.1.3 Az SZMGSZ 2. számú melléklete alkalmazásában:

Biológiai termékek azok a termékek, amelyeket élő szervezetekből az illetékes nemzeti közegészségügyi hatóságok előírásai szerint - szükség esetén az ilyen hatóságok speciális engedélyével - gyártanak és forgalmaznak, és a humán- vagy állatgyógyászatban megelőzésre, kezelésre vagy diagnosztizálásra vagy ezekkel kapcsolatos kutatásra, kísérleti vagy vizsgálati célokra szolgálnak. A teljesség igénye nélkül ide tartoznak a félkész vagy kész termékek, pl. a vakcinák.

A *tenyészet* olyan eljárás eredménye, amely által a kórokozókat szándékosan szaporítják. Ez a meghatározás nem terjed ki az e pontban meghatározott betegtől származó mintára.

A *géntechnológiával módosított mikroorganizmusok és élő szervezetek* olyan mikroorganizmusok és élő szervezetek, amelyek genetikai anyagát szándékosan, génsebészeti beavatkozással úgy változtatták meg, ami a természetben nem fordul elő.

A gyógyászati vagy kórházi hulladékok az állatok vagy emberek gyógykezeléséből vagy biológiai kísérletekből származó hulladékok.

A *betegtől származó minta* olyan, közvetlenül emberből vagy állatból levett anyag, beleértve többek között a váladékot, székletet, vért és alkotóelemeit, szövetmintákat, testnedveket, keneteket, valamint testrészeket, amelyet kutatás, vizsgálat, kórmeghatározás, gyógykezelés vagy kórmegelőzés céljából szállítanak.

Besorolás

2.2.62.1.4 A fertőző anyagokat a 6.2 osztályba, az UN 2814, az UN 2900, az UN 3291, ill. az UN 3373 tételekhez kell besorolni.

A fertőző anyagok a következő kategóriákra vannak felosztva:

2.2.62.1.4.1 „A" kategória: Olyan fertőző anyag, amelyet olyan formában szállítanak, hogy kitétel esetén képes - egyébként egészséges - emberben vagy állatban tartós egészségkárosodást, életveszélyes vagy halálos megbetegedést okozni. Az e kritériumot kielégítő anyagokra* tájékoztató példák találhatók az ebben a pontban levő táblázatban.

***Megjegyzés**: Kitétel az, ha egy fertőző anyag a védőcsomagolásból kiszabadul és ennek eredményeként emberrel vagy állattal fizikai kapcsolatba kerill.*

a) Azokat a fertőző anyagokat, amelyek ezeket a kritériumokat kielégítik és csak emberi, vagy emberi és állati megbetegedést okoznak, az UN 2814 tételhez kell besorolni. Azokat a fertőző anyagokat, amelyek csak állati megbetegedést okoznak, az UN 2900 tételhez kell besorolni;
b) Az UN 2814, ill. az UN 2900 tételhez történő besorolást a páciens, ill. az állat ismert kórtörténetére, a helyi járvány körülményekre, a páciens, ill. az állat tüneteire vagy a páciens, ill. az állat egyedi körülményeinek szakszerű megítélésére kell alapozni.

***Megjegyzés 1:** Az UN 2814 tétel esetében a helyes szállítási megnevezés „EMBEREKRE ÁRTALMAS FERTŐZŐ ANYAG". Az UN 2900 tétel esetében a helyes szállítási megnevezés „ csak ÁLLATOKRA ÁRTALMAS FERTŐZŐ ANYAG".*

***Megjegyzés 2:** A következő táblázat felsorolása nem teljes. Azokat a fertőző anyagokat, beleértve az új vagy kialakult patogéneket, amelyek nem szerepelnek a táblázatban, de ugyanazon kritériumoknak megfelelnek, szintén az „A" kategóriába kell besorolni. Ezenkívül, ha egy anyag esetében kétséges, hogy kielégíti-e a kritériumokat, akkor az „A" kategóriába kell besorolni.*

***Megjegyzés 3:** A következő táblázatban a dőlt betűvel szedett mikroorganizmusok baktériumok, mikoplazmák, rickettsiák vagy gombák.*

TÁJÉKOZTATÓ PÉLDÁK AZ „A" KATEGÓRIÁBA TARTOZÓ ANYAGOKRA, AMELYEK MINDEN FORMÁJUKBAN EBBE A KATEGÓRIÁBA TARTOZNAK - KIVÉVE, HA MÁSKÉNT VAN JELÖLVE (LÁSD 2.2.62.1.4.1)	
UN szám és megnevezés	**Mikroorganizmus**
UN 2814 Emberekre ártalmas fertőző anyag	*Bacillus anthracis* (csak ha tenyészet) *Brucella abortus* (csak ha tenyészet) Brucella melitensis (csak ha tenyészet) *Brucella suis* (csak ha tenyészet) Burkholderia mallei - Pseudomonas mailei - takonykór (csak ha tenyészet) Burkholderia pseudomallei - Pseudomonas pseudomallei (csak ha tenyészet) *Chlamydia psittaci* - madár törzsek (csak ha tenyészet) Clostridium botulinum (csak ha tenyészet) Coccidioides immitis (csak ha tenyészet) *Coxiella burnetii* (csak ha tenyészet) Krími-kongói haemorrhagiás láz vírus Dengue vírus (csak ha tenyészet) Keleti ló encephalitis vírus (csak ha tenyészet) *Escherichia coli*, verotoxigén (csak ha tenyészet)[**] Ebola vírus Flexal vírus Francisella tularensis (csak ha tenyészet) Guanarito vírus Hantaan vírus Hantavírus, amely vesetünetekkel járó haemorrhagiás lázat okoz Hendra vírus Hepatitis B vírus (csak ha tenyészet) Herpes B vírus (csak ha tenyészet) Humán immunhiány vírus (csak ha tenyészet) Erősen patogén madárinfluenza vírus (csak ha tenyészet) Japán encephalitis vírus (csak ha tenyészet) Junin vírus Kyasanur erdei betegség vírus Lassa vírus Machupo vírus Marburg vírus Majomhimlő vírus Mycobacterium tuberculosis (csak ha tenyészet)[*] Nipah vírus Omszki haemorrhagiás láz vírus Poliovírus (csak ha tenyészet) Veszettség vírus (csak ha tenyészet) Rickettsia prowazekii (csak ha tenyészet) Rickettsia rickettsii (csak ha tenyészet)

[*] *A diagnosztikai és a klinikai célú tenyészeteket „ B " kategóriájú fertőző anyagnak is be lehet sorolni.*

	Rift-völgyi láz vírus (csak ha tenyészet) Orosz tavaszi-nyári encephalitis vírus (csak ha tenyészet) Sabia vírus *Shigella dysenteviae* 1 típus (csak ha tenyészet)* Kullancs hordozta encephalitis vírus (csak ha tenyészet) Himlő vírus Venezuelai ló encephalitis vírus (csak ha tenyészet) Nyugat-nílusi vírus (csak ha tenyészet) Sárgaláz vírus (csak ha tenyészet) *Yersinia pestis* (csak ha tenyészet)
UN 2900 Csak állatokra ártalmas fertőző anyag	Afrikai sertésláz vírus (csak ha tenyészet) Madár paramyxo vírus 1 típus - velogén Newcastle betegség (baromfipestis) vírus (csak ha tenyészet) Klasszikus sertésláz vírus (csak ha tenyészet) Száj- és körömfájás vírus (csak ha tenyészet) Lumpy skin disease vírus (csak ha tenyészet) *Mycoplasma mycoides* - fertőző szarvasmarha tüdő- és mellhártyagyulladás (csak ha tenyészet) Kis termetű kérődző pestis vírus (csak ha tenyészet) Marhavész vírus (csak ha tenyészet) Juhhimlő vírus (csak ha tenyészet) Kecskehimlő vírus (csak ha tenyészet) Sertés hólyaggyulladás vírus (csak ha tenyészet) Hólyagos szájgyulladás vírus (csak ha tenyészet)

2.2.62.1.4.2 **„B" kategória:** Olyan fertőző anyag, amely nem elégíti ki az „A" kategóriába történő besorolás kritériumait. A „B" kategóriába tartozó fertőző anyagokat az UN 3373 tételhez kell besorolni.

***Megjegyzés**: Az UN 3373 tétel esetében a helyes szállítási megnevezés: „B" KATEGÓRIÁJÚ B10LÓGIAI ANYAG.*

2.2.62.1.5 Kivételek

2.2.62.1.5.1 Azok az anyagok, amelyek nem tartalmaznak fertőző anyagokat, vagy amelyek nem valószínű, hogy emberi vagy állati megbetegedést okoznak, nem tartoznak a RID előírásainak hatálya alá, ha egyetlen más osztályba sorolás feltételeit sem elégítik ki.

2.2.62.1.5.2 Az emberi vagy állati megbetegedést nem okozó mikroorganizmust tartalmazó anyagok nem tartoznak az SZMGSZ 2.sz. melléklet előírásainak hatálya alá, ha egyetlen más osztályba sorolás feltételeit sem elégítik ki.

2.2.62.1.5.3 Azok az anyagok, amelyekben a bennük lévő kórokozók olyan módon vannak semlegesítve vagy inaktiválva, hogy már nem jelentenek egészségi kockázatot, nem tartoznak sz SZMGSZ 2. sz.melléklet előírásainak hatálya alá, ha egyetlen más osztályba sorolás feltételeit sem elégítik ki.

2.2.62.1.5.4 Azok az anyagok (ideértve az élelmiszer- és a vízmintákat is), amelyekben a kórokozók koncentrációja természetesen előforduló szinten van és a fertőzési

kockázatuk nem tekinthető jelentősnek, nem tartoznak az SZMGSZ 2. sz melléklet előírásainak hatálya alá, ha egyetlen más osztályba sorolás feltételeit sem elégítik ki.

2.2.62.1.5.5 A felszívóanyagra csöppentett, megszáradt vér, a belső vérzés megállapítására szolgáló székletminta, a vérátömlesztés céljából vagy szervátültetéshez, ill. vérátömlesztéshez használt vérkészítmények előállítása céljából gyűjtött vér és vér alkotórészek, valamint a szervátültetésre szolgáló szövetek és szervek nem tartoznak az SZMGSZ 2. sz. melléklet előírásainak hatálya alá.

2.2.62.1.5.6 Azok az emberi, ill. állati minták, amelyeknél elenyésző annak a valószínűsége, hogy kórokozókat tartalmaznak, nem tartoznak az SZMGSZ 2. sz. melléklet előírásainak hatálya alá, ha olyan csomagolásban szállítják, amely megakadályozza, hogy kiszivárogjanak, és az **„EMBERI MINTA, AZ SZMGSZ 2. SZ. MELLÉKLET EGYÉB ELŐÍRÁSAINAK BETARTÁSA NÉLKÜL SZÁLLÍTHATÓ", ill. „ÁLLATI MINTA, AZ SZMGSZ 2. SZ. MELLÉKLET EGYÉB ELŐÍRÁSAINAK BETARTÁSA NÉLKÜL SZÁLLÍTHATÓ"** felirattal meg vannak jelölve.

A csomagolás akkor elégíti ki az előző követelményt, ha megfelel a következőknek:

a) A csomagolásnak három részből kell állnia:
- szivárgásmentes elsődleges tartály(ok)ból;
- szivárgásmentes másodlagos csomagolásból; és
- olyan külső csomagolásból, amely űrtartalmának, tömegének és rendeltetésének megfelelően erős, és legalább egy oldalfelületének mérete legalább 100 mm x 100 mm;

b) Folyadékok esetén az elsődleges tartály(ok) és a másodlagos csomagolás közé az elsődleges tartály(ok) teljes tartalmának felszívására elegendő felszívóképes párnázó-anyagot kell helyezni, hogy a folyékony anyag a szállítás során történő kiszabadulása vagy kiszivárgása esetén ne érhesse el a külső csomagolást, ill. ne okozza sem a párnázóanyag, sem a külső csomagolás sérülését;

c) Amennyiben több törékeny elsődleges tartály van elhelyezve egyetlen másodlagos csomagolásban, úgy ezeket egyenként be kell burkolni vagy úgy kell elválasztani egymástól, hogy ne érintkezhessenek egymással.

Megjegyzés 1: *Annak eldöntését, hogy valamely anyag ezen alpont alapján kivételnek számít-e a páciens, ill. az állat ismert kórtörténetének, tüneteinek, egyedi körülményeinek és a helyi járvány körülményeknek a szakszerű megítélésére kell alapozni. Az ezen alpont szerint szállítható minta lehet pl.*

- a koleszterinszint, vércukorszint, hormonszint, prosztata specifikus antitesetek (PSA) meghatározására szolgáló vér- és vizeletminta;

- a nemfertőző emberi vagy állati betegségekben a szív-, máj-, vesefunkció vagy terápiás célú gyógyszerszint meghatározásához szükséges minta;

- a biztosítás kötésnél vagy foglalkoztatáskor szükséges, kábítószer vagy alkohol kimutatására szolgáló minta

- a terhesség kimutatására szolgáló minta;

- a rák kimutatása céljából vett szövettani minta; és
- emberben vagy állatban lévő antitestek kimutatására szolgáló minta fertőzésre utaló jelek hiányában (pl. oltóanyaggal létrehozott immunitás értékelés, autoimmun betegségek körmeghatározására stb.).

Megjegyzés 2: *Légi szállítás esetén az e pont szerint kivételnek számító minták csomagolóeszközeinek meg kell felelniük az a)-c) pontok feltételeinek.*

2.2.62.1.6 (fenntartva)
2.2.62.1.7 (fenntartva)
2.2.62.1.8 (fenntartva)

2.2.62.1.9 Biológiai termékek

Az SZMGSZ 2. számú melléklete alkalmazásában a biológiai termékek a következő csoportokra vannak osztva:

a) olyan termékek, amelyeket az illetékes hatóságok követelményei szerint állítanak elő és csomagolnak be, és végső csomagolás (kiszerelés), illetve elosztás céljából szállítanak, hivatásos egészségügyi személyzet vagy magánszemély által történő egyéni gyógykezelés céljára. Az ebbe a csoportba tartozó anyagok nem tartoznak az SZMGSZ 2. számú melléklete előírásainak hatálya alá;

b) olyan termékek, amelyek nem elégítik ki előző a) pont kritériumait, és amelyekről ismert vagy okkal feltételezhető, hogy fertőző anyagot tartalmaznak, és az „A" vagy a „B" kategóriába való feltételeknek megfelelnek. Az ebbe a csoportba tartozó anyagokat az UN 2814, az UN 2900, ill. az UN 3373 tételhez kell besorolni.

Megjegyzés*: Egyes engedélyezett biológiai termékek csak a világ egyes részein képezhetnek biológiai veszélyt. Ilyen esetben az illetékes hatóság előírhatja, hogy ezek a biológiai termékek feleljenek meg a fertőző anyagokra vonatkozó követelményeknek vagy egyéb korlátozásokat foganatosíthat.*

2.2.62.1.10 Géntechnológiával módosított mikroorganizmusok és élő szervezetek
Azokat a géntechnológiával módosított mikroorganizmusokat, amelyek nem elégítik ki a fertőző anyagok meghatározását, a 2.2.9 szakasz szerint kell besorolni.

2.2.62.1.11 Gyógyászati vagy kórházi hulladék

2.2.62.1.11.1 Azokat a gyógyászati vagy kórházi hulladékokat, amelyek az „A" kategóriába tartozó fertőző anyagot vagy a „B" kategóriába tartozó fertőző anyag kultúrát (tenyészetet) tartalmaznak, az UN 2814, ill. az UN 2900 tételhez kell besorolni. Azokat a gyógyászati vagy kórházi hulladékokat, amelyek - a kultúrák (tenyészetek) kivételével - a „B" kategóriába tartozó fertőző anyagokat tartalmaznak, az UN 3291 tételhez kell besorolni.

***Megjegyzés**: Ezen előírások szerint kell besorolni a Bizottság 2000/532/EK' módosított határozata mellékletét képező hulladékjegyzék szerinti 18 01 03 számú (Emberek, illetve állatok egészségügyi ellátásból és/vagy az azzal kapcsolatos kutatásból származó hulladékok - szülészeti, illetve az emberi betegségek diagnosztizálásából, kezeléséből, illetve megelőzéséből származó hulladékok - egyéb hulladékok, amelyek gyűjtése és ártalmatlanítása speciális követelményekhez kötött a fertőzések elkerülése érdekében) és a 18 02 02 számú (Emberek, illetve állatok egészségügyi ellátásból és/vagy az azzal kapcsolatos kutatásból származó hulladékok - állatbetegségek kutatásából, diagnosztizálásából, kezeléséből, illetve megelőzéséből származó hulladékok - egyéb hulladékok, amelyek gyűjtése és ártalmatlanítása speciális követelményekhez kötött a fertőzések elkerülése érdekében) gyógyászati vagy klinikai hulladékokat a páciens, ill. az állat orvosi, Ill. állatorvosi diagnózisa alapján.*

2.2.62.1.11.2 Azokat a gyógyászati vagy kórházi hulladékokat, amelyekről okkal feltételezhető, hogy csekély annak a valószínűsége, hogy fertőző anyago(ka)t tartalmaznak, az UN 3291 tételhez kell besorolni. A besoroláshoz a nemzetközi, regionális vagy belföldi hulladék jegyzékek is figyelembe vehetők.

***Megjegyzés 1:** Az UN 3291 szám esetében a helyes szállítási megnevezés „ NEM SPECIFIKÁLT KÓRHÁZI HULLADÉK M.N.N. " vagy „ (B10) GYÓGYÁSZATI HULLADÉK, M.N.N." vagy „SZABÁLYOZOTT GYÓGYÁSZATI HULLADÉK, M.N.N."*

***Megjegyzés 2:** Az előző besorolási kritériumokkal ellentétben nem tartoznak az SZMGSZ 2. számú melléklete hatálya alá a Bizottság 2000/532/EK[*] módosított határozata mellékletét képező hulladékjegyzék szerinti 18 01 04 számú (Emberek, illetve állatok egészségügyi ellátásból és/vagy az azzal kapcsolatos kutatásból származó hulladékok - szülészeti, illetve az emberi betegségek diagnosztizálásából, kezeléséből, illetve megelőzéséből származó hulladékok - hulladékok, amelyek gyűjtése és ártalmatlanítása nem kötött speciális követelményekhez a fertőzések elkerülése érdekében) és a 18 02 03 számú (Emberek, illetve állatok egészségügyi ellátásból és/vagy az azzal kapcsolatos kutatásból származó hulladékok - állatbetegségek kutatásából, diagnosztizálásából, kezeléséből, illetve megelőzéséből származó hulladékok - hulladékok, amelyek gyűjtése és ártalmatlanítása nem kötött speciális követelményekhez a fertőzések elkerülése érdekében) gyógyászati vagy klinikai hulladékok.*

---

[*] *A Bizottság 2000/532/EK határozata (2000. május 3.) a hulladékjegyzéknek a hulladékokról szóló 75/442/EGK tanácsi irányelv [felváltotta a 2006/12/EC parlamenti és tanácsi irányelv (az EK Hivatalos Lapja L 114 szám, 2006. 04. 27., 9. oldal)] 1. cikkének a) pontja értelmében történő meghatározásáról szóló 94/3/EK határozat, valamint a veszélyes hulladékok jegyzékének a veszélyes hulladékokról szóló 91/689/EGK tanácsi irányelv 1. cikkének (4) bekezdése értelmében történő meghatározásáról szóló 94/904/EK tanácsi határozat felváltásáról (az EK Hivatalos Lapja, L 226 szám, 2000. 09. 06., 3. o.) Magyarországon lásdmég a 16/2001. (VII. 18.) KöM rendeletet a hulladékok jegyzékéről.*

2.2.62.1.11.3 Azok a fertőtlenített gyógyászati vagy kórházi hulladékok, amelyek korábban fertőző anyago(ka)t tartalmaztak, nem tartoznak az SZMGSZ 2. számú melléklete előírásainak hatálya alá, ha egyetlen más osztályba való besorolás kritériumát sem elégítik ki.

2.2.62.1.11.4 Az UN 3291 szám alá besorolt gyógyászati vagy kórházi hulladékok a II csomagolási csoporthoz vannak hozzárendelve.

2.2.62.1.12 Fertőzött állatok

2.2.62.1.12.1 Élő állatok fertőző anyag szállítására nem használhatók, kivéve, ha az anyag más módon nem szállítható. Azokat az élő állatokat, amelyeket szándékosan megfertőztek vagy amelyekről ismert vagy gyanítható, hogy fertőző anyagot tartalmaznak, csak az illetékes hatóság által előírt feltételek** szerint lehet szállítani.

2.2.62.1.12.2 Az „A" kategóriájú kórokozókkal, ill. a csak tenyészet esetén „A" kategóriába sorolandó kórokozókkal fertőzött állati eredetű anyagokat az UN 2814, ill. az UN 2900 tétel alá kell sorolni.
A „B" kategóriájú kórokozókkal - kivéve azokat a kórokozókat, amelyek tenyészet esetén „A" kategóriába sorolandók - fertőzött állati eredetű anyagokat az UN 3373 tétel alá kell sorolni.

2.2.62.2 ***A fuvarozásból kizárt anyagok***
Gerinces vagy gerinctelen élő állatok fertőző anyagok szállítására nem használhatók, hacsak az anyag más módon nem szállítható, ill. a szállítást az illetékes hatóság jóvá nem hagyta (lásd a 2.2.62.1.12.1 pontot).

2.2.62.3 A gyűjtőmegnevezések felsorolása

Az osztályozási kód magyarázata	Osztályozási kód	UN szám	Az anyag vagy tárgy megnevezése
Emberekre ártalmas anyagok	**I1**	2814	EMBEREKRE ÁRTALMAS FERTŐZŐ ANYAG
Csak állatokra ártalmas anyagok	**I2**	2900	csak ÁLLATOKRA ÁRTALMAS FERTŐZŐ ANYAG
Kórházi hulladék	**I3**	3291 3291 3291	NEM SPECIFIKÁLT KÓRHÁZI HULLADÉK, M.N.N. vagy (B10)GYÓGYÁSZATI HULLADÉK, M.N.N. vagy SZABÁLYOZOTT GYÓGYÁSZATI HULLADÉK, M.N.N,
Biológiai anyagok	**I4**	3373	„B" KATEGÓRIÁJÚ B10LÓGIAI ANYAG

** *Az élő állatok szállítását szabályozó előírásokat tartalmaz pl. a 91/628/EGK irányelv az állatok szállítás közbeni védelméről (az EK Hivatalos Lapja L 340. szám, 1991.12.11., 17. old.) és az Európa Tanács (Miniszteri Bizottság) Ajánlásai egyes állatfajok szállítására.*

2.2.7 7 OSZTÁLY RADIOAKTÍV ANYAGOK

2.2.7.1 *Meghatározások*

2.2.7.1.1 **Radioaktív anyag** minden olyan anyag, amely radionuklidokat tartalmaz és mind az aktivitás koncentráció, mind a küldemény teljes aktivitása nagyobb, mint a 2.2.7.2.2.1 -2.2.7.2.2.6 pontban meghatározott érték.

2.2.7.1.2 Radioaktív szennyezettség

Szennyezettségen értendő valamely radioaktív anyag jelenléte egy felületen 0,4 Bq/cm^2-nél nagyobb mennyiségben béta-, gamma-sugárzók és csekély toxicitású alfa-sugárzók esetén, vagy 0,04 Bq/cm^2-nél nagyobb mennyiségben minden más alfasugárzó esetén.

Nem tapadó szennyezettség az olyan szennyezettség, amely rendes kezelési feltételek között a felületről eltávolítható.

Tapadó szennyezettség a nem tapadó szennyezettség kivételével minden más szennyezettség.

2.2.7.1.3 ***Fogalommeghatározás***

A_1* és *A_2

A_1-en a különleges formájú radioaktív anyagok azon aktivitása értendő, amely a 2.2.7.2.2.1 pont táblázatában fel van tüntetve vagy a 2.2.7.2.2.2 pont szerint van levezetve és az SZMGSZ 2. számú melléklete előírásaihoz az aktivitás határok megállapítására használatos.

A_2-n a különleges formájú radioaktív anyagoktól eltérő, más radioaktív anyagok azon aktivitása értendő, amely a 2.2.7.2.2.1 pont táblázatában fel van tüntetve vagy a 2.2.7.2.2.2. pont szerint van levezetve, és az SZMGSZ 2. számú melléklete előírásaihoz az aktivitás határok megállapítására használatos.

A ***besugárzatlan tórium*** olyan tórium, amely 232-tórium grammonként legfeljebb 10~^{7} g 233-uránt tartalmaz.

A ***besugárzatlan urán*** olyan urán, amely 235-urán grammonként legfeljebb 2 x 10^3 Bq plutóniumot, 235-urán grammonként legfeljebb 9 x 10^6 Bq hasadási terméket és 235-urán grammonként legfeljebb 5 x 10~^{3} g 236-uránt tartalmaz.

Csekély toxicitású alfa-sugárzók: természetes urán, szegényített urán, természetes tórium, 235-urán vagy 238-urán, 232-tórium, 228-tórium és 230-tórium, ha ezeket ércek vagy fizikai vagy kémiai koncentrátumok tartalmazzák; és a 10 napnál rövidebb felezési idejű alfa-sugárzók.

Hasadóanyagok a következők: 233-urán, 235-urán, 239-plutónium, 241-plutónium és ezen radionuklidok minden keveréke. Nem tartozik e meghatározás alá:

a) a besugárzatlan természetes urán vagy szegényített urán,
és

b) az olyan természetes vagy szegényített urán, amit csak termikus reaktorokban sugároztak be.

Kis fajlagos aktivitású (Low specific activity) (LSA) anyag, a csoportok meghatározása – Olyan radioaktív anyag, amelynek fajlagos aktivitása természeténél fogva korlátozott, vagy olyan radioaktív anyag, amelyre becsült közepes fajlagos aktivitás határérték vonatkozik. Az *LSA* anyagot körülvevő árnyékoló anyagot a becsült közepes fajlagos aktivitás meghatározásánál nem szabad figyelembe venni.

A *kis mértékben diszpergálódó radioaktív anyag* olyan szilárd radioaktív anyag vagy kapszulába zárt szilárd radioaktív anyag, amelynek diszpergálódási képessége korlátozott és nem por formájú.

Különleges formájú radioaktív anyag:
a) szétterjedésre nem képes szilárd radiaktív anyagot; vagy
b) radioaktív anyagot tartalmazó, tömören lezárt kapszulát jelent.

Egy ***radionuklid fajlagos aktivitása*** a nuklid egységnyi tömegére jutó aktivitás. Egy anyag fajlagos aktivitását úgy kell tekinteni, mint egy olyan anyagnak az egységnyi tömegére jutó aktivitását, amelyben a radionuklidok lényegében egyenletesen vannak eloszlatva.

Szennyezett felületű tárgy (SCO): olyan szilárd tárgy, amely önmagában nem radioaktív, de amelynek felületén radiaktív anyag van eloszlatva, radiaktív anyaggal van szennyezve.

Az *urán (természetes, szegényített, dúsított)* a következőket jelenti:

A ***természetes urán*** olyan urán, amelyben az uránizotópok természetben előforduló eloszlásúak (kb. 99,28 tömeg% 238-urán és 0,72 tömeg% 235-urán). Ez lehet kémiailag elkülönített urán is.

A ***szegényített urán*** olyan urán, amelynek százalékos 235-urán tartalma kisebb, mint a természetes uráné.

A ***dúsított urán*** olyan urán, amelynek százalékos 235-urán tartalma nagyobb, mint 0,72%.

Mind a természetes, mind a dúsított, mind a szegényített uránban kis százalékban 234-urán is jelen van.

2.2.7.2 *Besorolás*

2.2.7.2.1 *Általános előírások*

2.2.7.2.1.1 A radioaktív anyagokat a 2.2.7.2.2 - 2.2.7.2.5 pontok előírásai szerint, a küldeménydarabban lévő radionuklidok aktivitás szintje és hasadó, ill. nem hasadó volta, a szállítandó küldeménydarab típusa, a küldeménydarab tartalmának természete, ill. formája, valamint a szállításra vonatkozó külön megegyezés figyelembevételével kell a 2.2.7.2.1.1 táblázatban meghatározott valamely UN számhoz rendelni.

2.2.7.2.1.1 táblázat UN számhoz való hozzárendelés

Engedményes küldeménydarabok (1.7.1.5)		
	UN 2908	RADIOAKTÍV ANYAG, ENGEDMÉNYES KÜLDEMÉNYDARABBAN - ÜRES CSOMAGOLÓESZKÖZ
	UN 2909	RADIOAKTÍV ANYAG, ENGEDMÉNYES KÜLDEMÉNYDARABBAN - TERMÉSZETES URÁNBÓL vagy SZEGÉNYÍTETT URÁNBÓL vagy TERMÉSZETES TÓRIUMBÓL KÉSZÜLT GYÁRTMÁNYOK
	UN 2910	RADIOAKTÍV ANYAG, ENGEDMÉNYES KÜLDEMÉNYDARABBAN - KORLÁTOZOTT ANYAGMENNYISÉG
	UN 2911	RADIOAKTÍV ANYAG, ENGEDMÉNYES KÜLDEMÉNYDARABBAN - KÉSZÜLÉKEK vagy GYÁRTMÁNYOK
Kis fajlagos aktivitású adioaktív anyag (2.2.7.2.3.1)		
	UN 2912	KIS FAJLAGOS AKTIVITÁSÚ RADIOAKTÍV ANYAG (LSA-I), nem hasadó vagy hasadó-engedményes
	UN 3321	KIS FAJLAGOS AKTIVITÁSÚ RADIOAKTÍV ANYAG (LSA-II), nem hasadó vagy hasadó-engedményes
	UN 3322	KIS FAJLAGOS AKTIVITÁSÚ RADIOAKTÍV ANYAG (LSA-III), nem hasadó vagy hasadó-engedményes
	UN 3324	KIS FAJLAGOS AKTIVITÁSÚ RADIOAKTÍV ANYAG (LSA-II), HASADÓ
	UN 3325	KIS FAJLAGOS AKTIVITÁSÚ RADIOAKTÍV ANYAG (LSA-III), HASADÓ
Szennyezett felületű tárgyak (2.2.7.2.3.2)		
	UN 2913	RADIOAKTÍV ANYAG, SZENNYEZETT FELÜLETŰ TÁRGYAK (SCO-I vagySCO-II), nem hasadó vagy hasadó-engedményes
	UN 3326	RADIOAKTÍV ANYAG, HASADÓ, SZENNYEZETT FELÜLETŰ TÁRGYAK (SCO-I vagy SCO-II)
A típusú küldeménydarabok (2.2.7.2.4.4)		
	UN 2915	RADIOAKTÍV ANYAG, A TÍPUSÚ KÜLDEMÉNYDARABBAN, nem különleges formában, nem hasadó vagy hasadó - engedményes
	UN 3327	RADIOAKTÍV ANYAG, HASADÓ, A TÍPUSÚ KÜLDEMÉNYDARABBAN, nem különleges formában
	UN 3332	RADIOAKTÍV ANYAG, A TÍPUSÚ KÜLDEMÉNYDARABBAN, KÜLÖNLEGES FORMÁBAN, nem hasadó vagy hasadó - engedményes
	UN 3333	RADIOAKTÍV ANYAG, HASADÓ, A TÍPUSÚ KÜLDEMÉNYDARABBAN, KÜLÖNLEGES FORMÁBAN

B(U) típusú küldeménydarabok (2.2.7.2.4.6)		
	UN 2916	RADIOAKTÍV ANYAG, B(U) TÍPUSÚ KÜLDEMÉNYDARABBAN nem hasadó vagy hasadó - engedményes
	UN 3328	RADIOAKTÍV ANYAG, HASADÓ, B(U) TÍPUSÚ KÜLDEMÉNYDARABBAN
B(M) típusú küldeménydarabok (2.2.7.2.4.6)		
	UN 2917	RADIOAKTÍV ANYAG, B(M) TÍPUSÚ KÜLDEMÉNYDARABBAN nem hasadó vagy hasadó - engedményes
	UN 3329	RADIOAKTÍV ANYAG, HASADÓ, B(M) TÍPUSÚ KÜLDEMÉNYDARABBAN
C típusú küldeménydarabok (2.2.7.2.4.6)		
	UN 3323	RADIOAKTÍV ANYAG, C TÍPUSÚ KÜLDEMÉNYDARABBAN nem hasadó vagy hasadó - engedményes
	UN 3330	RADIOAKTÍV ANYAG, HASADÓ, C TÍPUSÚ KÜLDEMÉNYDARABBAN
Külön megegyezés (2.2.2.7.2.5)		
	UN 2919	RADIOAKTÍV ANYAG, KÜLÖN MEGEGYEZÉS ALAPJÁN SZÁLLÍTOTT, nem hasadó vagy hasadó - engedményes
	UN 3331	RADIOAKTÍV ANYAG, HASADÓ, KÜLÖN MEGEGYEZÉS ALAPJÁN SZÁLLÍTOTT
Urán-hexafluorid **(2.2.7.2.4.5)**		
	UN 2977	RADIOAKTÍV ANYAG, HASADÓ URÁN-HEXAFLUORID
	UN 2978	RADIOAKTÍV ANYAG URÁN-HEXAFLUORID, nem hasadó vagy hasadó- engedményes

2.2.7.2.2 Az aktivitás szintek meghatározása

2.2.7.2.2.1 Az egyedi radionuklidokra a 2.2.7.2.2.1 táblázat a következő alapértékeket tartalmazza:

a) A_1 *és* A_2 TBq-ben;
b) mentességi aktivitás koncentráció az anyagra Bq/g-ban; és
c) mentességi aktivitás határ a küldeményre Bq-ben.

2.2.7.2.2.1 táblázat – Radionuklid alapértékek az egyes radionuklidokra

Radionuklid (rendszám)	**A_1, (TBq)**	**A_2, (TBq)**	**Mentességi aktivitás koncentráció anyagra (Bq/g)**	**Mentességi aktivitás küldeményre (Bq)**
Aktínium (89)				
Ac-225 [a)]	8×10^{-1}	6×10^{-3}	1×10^{1}	1×10^{4}
Ac-227 [a)]	9×10^{-1}	9×10^{-5}	1×10^{-1}	1×10^{3}
Ac-228	6×10^{-1}	5×10^{-1}	1×10^{1}	1×10^{6}
Ezüst (47)				
Ag-105	2×10^{0}	2×10^{0}	1×10^{2}	1×10^{6}
Ag-108m [a)]	7×10^{-1}	7×10^{-1}	1×10^{1} [b)]	1×10^{6} [b)]
Ag-110m [a)]	4×10^{-1}	4×10^{-1}	1×10^{1}	1×10^{6}
Ag-111	2×10^{0}	6×10^{-1}	1×10^{3}	1×10^{6}
Alumínium (13)				
Al-26	1×10^{-1}	1×10^{-1}	1×10^{1}	1×10^{5}
Amerícium (95)				
Am-241	1×10^{1}	1×10^{-3}	1×10^{0}	1×10^{4}
Am-242m [a)]	1×10^{1}	1×10^{-3}	1×10^{0} [b)]	1×10^{4} [b)]
Am-243 [a)]	5×10^{0}	1×10^{-3}	1×10^{0} [b)]	1×10^{3} [b)]
Argon (18)				
Ar-37	4×10^{1}	4×10^{1}	1×10^{6}	1×10^{8}
Ar-39	4×10^{1}	2×10^{1}	1×10^{7}	1×10^{4}
Ar-41	3×10^{-1}	3×10^{-1}	1×10^{2}	1×10^{9}
Arzén (33)				
As-72	3×10^{-1}	3×10^{-1}	1×10^{1}	1×10^{5}
As-73	4×10^{1}	4×10^{1}	1×10^{3}	1×10^{7}
As-74	1×10^{0}	9×10^{-1}	1×10^{1}	1×10^{6}
As-76	3×10^{-1}	3×10^{-1}	1×10^{2}	1×10^{5}
As-77	2×10^{1}	7×10^{-1}	1×10^{3}	1×10^{6}
Asztácium (85)				
At-211 [a)]	2×10^{1}	5×10^{-1}	1×10^{3}	1×10^{7}
Arany (79)				
Au-193	7×10^{0}	2×10^{0}	1×10^{2}	1×10^{7}
Au-194	1×10^{0}	1×10^{0}	1×10^{1}	1×10^{6}
Au-195	1×10^{1}	6×10^{0}	1×10^{2}	1×10^{7}
Au-198	1×10^{0}	6×10^{-1}	1×10^{2}	1×10^{6}
Au-199	1×10^{1}	6×10^{-1}	1×10^{2}	1×10^{6}

Radionuklid (rendszám)	A_1, (TBq)	A_2, (TBq)	Mentességi aktivitás koncentráció anyagra (Bq/g)	Mentességi aktivitás küldeményre (Bq)
Bárium (56)				
Ba-131 [a)]	2×10^{0}	2×10^{0}	1×10^{2}	1×10^{6}
Ba-133	3×10^{0}	3×10^{0}	1×10^{2}	1×10^{6}
Ba-133m	2×10^{1}	6×10^{-1}	1×10^{2}	1×10^{6}
1	2	3	4	5
Ba-140 [a)]	5×10^{-1}	3×10^{-1}	1×10^{1} [b)]	1×10^{5} [b)]
Berillium (4)				
Be-7	2×10^{1}	2×10^{1}	1×10^{3}	1×10^{7}
Be-10	4×10^{1}	6×10^{-1}	1×10^{4}	1×10^{6}
Bizmut (83)				
Bi-205	7×10^{-1}	7×10^{-1}	1×10^{1}	1×10^{6}
Bi-206	3×10^{-1}	3×10^{-1}	1×10^{1}	1×10^{5}
Bi-207	7×10^{-1}	7×10^{-1}	1×10^{1}	1×10^{6}
Bi-210	1×10^{0}	6×10^{-1}	1×10^{3}	1×10^{6}
Bi-210m [a)]	6×10^{-1}	2×10^{-2}	1×10^{1}	1×10^{5}
Bi-212 [a)]	7×10^{-1}	6×10^{-1}	1×10^{1} [b)]	1×10^{5} [b)]
Berkélium (97)				
Bk-247	8×10^{0}	8×10^{-4}	1×10^{0}	1×10^{4}
Bk-249 [a)]	4×10^{1}	3×10^{-1}	1×10^{3}	1×10^{6}
Bróm (35)				
Br-76	4×10^{-1}	4×10^{-1}	1×10^{1}	1×10^{5}
Br-77	3×10^{0}	3×10^{0}	1×10^{2}	1×10^{6}
Br-82	4×10^{-1}	4×10^{-1}	1×10^{1}	1×10^{6}
Szén (6)				
C-11	1×10^{0}	6×10^{-1}	1×10^{1}	1×10^{6}
C-14	4×10^{1}	3×10^{0}	1×10^{4}	1×10^{7}
Kalcium (20)				
Ca-41	Nincs korlátozva	Nincs korlátozva	1×10^{5}	1×10^{7}
Ca-45	4×10^{1}	1×10^{0}	1×10^{4}	1×10^{7}
Ca-47 [a)]	3×10^{0}	3×10^{-1}	1×10^{1}	1×10^{6}
Kadmium (48)				
Cd-109	3×10^{1}	2×10^{0}	1×10^{4}	1×10^{6}
Cd-113m	4×10^{1}	5×10^{-1}	1×10^{3}	1×10^{6}
Cd-115 [a)]	3×10^{0}	4×10^{-1}	1×10^{2}	1×10^{6}
Cd-115m	5×10^{-1}	5×10^{-1}	1×10^{3}	1×10^{6}
Cérium (58)				
Ce-139	7×10^{0}	2×10^{0}	1×10^{2}	1×10^{6}
Ce-141	2×10^{1}	6×10^{-1}	1×10^{2}	1×10^{7}
Ce-143	9×10^{-1}	6×10^{-1}	1×10^{2}	1×10^{6}
Ce-144 [a)]	2×10^{-1}	2×10^{-1}	1×10^{2} [b)]	1×10^{5} [b)]
Kalifornium (98)				
Cf-248	4×10^{1}	6×10^{-3}	1×10^{1}	1×10^{4}

Radionuklid (rendszám)	A_1, (TBq)	A_2, (TBq)	Mentességi aktivitás koncentráció anyagra (Bq/g)	Mentességi aktivitás küldeményre (Bq)
Cf-249	3×10^{0}	8×10^{-4}	1×10^{0}	1×10^{3}
Cf-250	2×10^{1}	2×10^{-3}	1×10^{1}	1×10^{4}
Cf-251	7×10^{0}	7×10^{-4}	1×10^{0}	1×10^{3}
Cf-252	1×10^{-1}	3×10^{-3}	1×10^{1}	1×10^{4}
Cf-253 [a)]	4×10^{1}	4×10^{-2}	1×10^{2}	1×10^{5}
Cf-254	1×10^{-3}	1×10^{-3}	1×10^{0}	1×10^{3}
Klór(17)				
Cl-36	1×10^{1}	6×10^{-1}	1×10^{4}	1×10^{6}
Cl-38	2×10^{-1}	2×10^{-1}	1×10^{1}	1×10^{5}
Kűrium (96)				
Cm-240	4×10^{1}	2×10^{-2}	1×10^{2}	1×10^{5}
Cm-241	2×10^{0}	1×10^{0}	1×10^{2}	1×10^{6}
Cm-242	4×10^{1}	1×10^{-2}	1×10^{2}	1×10^{5}
Cm-243	9×10^{0}	1×10^{-3}	1×10^{0}	1×10^{4}
Cm-244	2×10^{1}	2×10^{-3}	1×10^{1}	1×10^{4}
Cm-245	9×10^{0}	9×10^{-4}	1×10^{0}	1×10^{3}
Cm-246	9×10^{0}	9×10^{-4}	1×10^{0}	1×10^{3}
Cm-247 [a)]	3×10^{0}	1×10^{-3}	1×10^{0}	1×10^{4}
Cm-248	2×10^{-2}	3×10^{-4}	1×10^{0}	1×10^{3}
Kobalt (27)				
Co-55	5×10^{-1}	5×10^{-1}	1×10^{1}	1×10^{6}
Co-56	3×10^{-1}	3×10^{-1}	1×10^{1}	1×10^{5}
Co-57	1×10^{1}	1×10^{1}	1×10^{2}	1×10^{6}
Co-58	1×10^{0}	1×10^{0}	1×10^{1}	1×10^{6}
Co-58m	4×10^{1}	4×10^{1}	1×10^{4}	1×10^{7}
Co-60	4×10^{-1}	4×10^{-1}	1×10^{1}	1×10^{5}
Króm (24)				
Cr-51	3×10^{1}	3×10^{1}	1×10^{3}	1×10^{7}
Cézium (55)				
Cs-129	4×10^{0}	4×10^{0}	1×10^{2}	1×10^{5}
Cs-131	3×10^{1}	3×10^{1}	1×10^{3}	1×10^{6}
Cs-132	1×10^{0}	1×10^{0}	1×10^{1}	1×10^{5}
Cs-134	7×10^{-1}	7×10^{-1}	1×10^{1}	1×10^{4}
Cs-134m	4×10^{1}	6×10^{-1}	1×10^{3}	1×10^{5}
Cs-135	4×10^{1}	1×10^{0}	1×10^{4}	1×10^{7}
Cs-136	5×10^{-1}	5×10^{-1}	1×10^{1}	1×10^{5}
Cs-137 [a)]	2×10^{0}	6×10^{-1}	1×10^{1} [b)]	1×10^{4} [b)]
Réz (29)				
Cu-64	6×10^{0}	1×10^{0}	1×10^{2}	1×10^{6}
Cu-67	1×10^{1}	7×10^{-1}	1×10^{2}	1×10^{6}
Diszprózium (66)				
Dy-159	2×10^{1}	2×10^{1}	1×10^{3}	1×10^{7}
Dy-165	9×10^{-1}	6×10^{-1}	1×10^{3}	1×10^{6}

Radionuklid (rendszám)	A_1, (TBq)	A_2, (TBq)	Mentességi aktivitás koncentráció anyagra (Bq/g)	Mentességi aktivitás küldeményre (Bq)
Dy-166 [a)]	9×10^{-1}	3×10^{-1}	1×10^{3}	1×10^{6}
Erbium (68)				
Er-169	4×10^{1}	1×10^{0}	1×10^{4}	1×10^{7}
Er-171	8×10^{-1}	5×10^{-1}	1×10^{2}	1×10^{6}
Európium (63)				
Eu-147	2×10^{0}	2×10^{0}	1×10^{2}	1×10^{6}
Eu-148	5×10^{-1}	5×10^{-1}	1×10^{1}	1×10^{6}
Eu-149	2×10^{1}	2×10^{1}	1×10^{2}	1×10^{7}
Eu-150 (rövid felezési idejű)	2×10^{0}	7×10^{-1}	1×10^{3}	1×10^{6}
Eu-150 (hosszú felezési idejű)	7×10^{-1}	7×10^{-1}	1×10^{1}	1×10^{6}
Eu-152	1×10^{0}	1×10^{0}	1×10^{1}	1×10^{6}
Eu-152m	8×10^{-1}	8×10^{-1}	1×10^{2}	1×10^{6}
Eu-154	9×10^{-1}	6×10^{-1}	1×10^{1}	1×10^{6}
Eu-155	2×10^{1}	3×10^{0}	1×10^{2}	1×10^{7}
Eu-156	7×10^{-1}	7×10^{-1}	1×10^{1}	1×10^{6}
Fluor (9)				
F-18	1×10^{0}	6×10^{-1}	1×10^{1}	1×10^{6}
Vas (26)				
Fe-52 [a)]	3×10^{-1}	3×10^{-1}	1×10^{1}	1×10^{6}
Fe-55	4×10^{1}	4×10^{1}	1×10^{4}	1×10^{6}
Fe-59	9×10^{-1}	9×10^{-1}	1×10^{1}	1×10^{6}
Fe-60 [a)]	4×10^{1}	2×10^{-1}	1×10^{2}	1×10^{5}
Gallium (31)				
Ga-67	7×10^{0}	3×10^{0}	1×10^{2}	1×10^{6}
Ga-68	5×10^{-1}	5×10^{-1}	1×10^{1}	1×10^{5}
Ga-72	4×10^{-1}	4×10^{-1}	1×10^{1}	1×10^{5}
Gadolínium (64)				
Gd-146 [a)]	5×10^{-1}	5×10^{-1}	1×10^{1}	1×10^{6}
Gd-148	2×10^{1}	2×10^{-3}	1×10^{1}	1×10^{4}
Gd-153	1×10^{1}	9×10^{0}	1×10^{2}	1×10^{7}
Gd-159	3×10^{0}	6×10^{-1}	1×10^{3}	1×10^{6}
Germánium (32)				
Ge-68 [a)]	5×10^{-1}	5×10^{-1}	1×10^{1}	1×10^{5}
Ge-71	4×10^{1}	4×10^{1}	1×10^{4}	1×10^{8}
Ge-77	3×10^{-1}	3×10^{-1}	1×10^{1}	1×10^{5}
Hafnium (72)				
Hf-172 [a)]	6×10^{-1}	6×10^{-1}	1×10^{1}	1×10^{6}
Hf-175	3×10^{0}	3×10^{0}	1×10^{2}	1×10^{6}
Hf-181	2×10^{0}	5×10^{-1}	1×10^{1}	1×10^{6}
Hf-182	Nincs korlátozva	Nincs korlátozva	1×10^{2}	1×10^{6}

Radionuklid (rendszám)	A_1, (TBq)	A_2, (TBq)	Mentességi aktivitás koncentráció anyagra (Bq/g)	Mentességi aktivitás küldeményre (Bq)
Higany (80)				
Hg-194 [a)]	1×10^{0}	1×10^{0}	1×10^{1}	1×10^{6}
Hg-195m [a)]	3×10^{0}	7×10^{-1}	1×10^{2}	1×10^{6}
Hg-197	2×10^{1}	1×10^{1}	1×10^{2}	1×10^{7}
Hg-197m	1×10^{1}	4×10^{-1}	1×10^{2}	1×10^{6}
Hg-203	5×10^{0}	1×10^{0}	1×10^{2}	1×10^{5}
Holmium (67)				
Ho-166	4×10^{-1}	4×10^{-1}	1×10^{3}	1×10^{5}
Ho-166m	6×10^{-1}	5×10^{-1}	1×10^{1}	1×10^{6}
Jód (53)				
I-123	6×10^{0}	3×10^{0}	1×10^{2}	1×10^{7}
I-124	1×10^{0}	1×10^{0}	1×10^{1}	1×10^{6}
I-125	2×10^{1}	3×10^{0}	1×10^{3}	1×10^{6}
I-126	2×10^{0}	1×10^{0}	1×10^{2}	1×10^{6}
I-129	Nincs korlátozva	Nincs korlátozva	1×10^{2}	1×10^{5}
I-131	3×10^{0}	7×10^{-1}	1×10^{2}	1×10^{6}
I-132	4×10^{-1}	4×10^{-1}	1×10^{1}	1×10^{5}
I-133	7×10^{-1}	6×10^{-1}	1×10^{1}	1×10^{6}
I-134	3×10^{-1}	3×10^{-1}	1×10^{1}	1×10^{5}
I-135 [a)]	6×10^{-1}	6×10^{-1}	1×10^{1}	1×10^{6}
Indium (49)				
In-111	3×10^{0}	3×10^{0}	1×10^{2}	1×10^{6}
In-113m	4×10^{0}	2×10^{0}	1×10^{2}	1×10^{6}
In-114m [a)]	1×10^{1}	5×10^{-1}	1×10^{2}	1×10^{6}
In-115m	7×10^{0}	1×10^{0}	1×10^{2}	1×10^{6}
Irídium (77)				
Ir-189 [a)]	1×10^{1}	1×10^{1}	1×10^{2}	1×10^{7}
Ir-190	7×10^{-1}	7×10^{-1}	1×10^{1}	1×10^{6}
Ir-192	1×10^{0} [c)]	6×10^{-1}	1×10^{1}	1×10^{4}
Ir-194	3×10^{-1}	3×10^{-1}	1×10^{2}	1×10^{5}
Kálium(19)				
K-40	9×10^{-1}	9×10^{-1}	1×10^{2}	1×10^{6}
K-42	2×10^{-1}	2×10^{-1}	1×10^{2}	1×10^{6}
K-43	7×10^{-1}	6×10^{-1}	1×10^{1}	1×10^{6}
Kripton (36)				
Kr-79	4×10^{0}	1×10^{0}	1×10^{3}	1×10^{5}
Kr-81	4×10^{1}	4×10^{1}	1×10^{4}	1×10^{7}
Kr-85	1×10^{1}	1×10^{1}	1×10^{5}	1×10^{4}
Kr-85m	8×10^{0}	3×10^{0}	1×10^{3}	1×10^{10}
Kr-87	2×10^{-1}	2×10^{-1}	1×10^{2}	1×10^{9}
Lantán (57)				
La-137	3×10^{1}	6×10^{0}	1×10^{3}	1×10^{7}

Radionuklid (rendszám)	A_1, (TBq)	A_2, (TBq)	Mentességi aktivitás koncentráció anyagra (Bq/g)	Mentességi aktivitás küldeményre (Bq)
La-140	4×10^{-1}	4×10^{-1}	1×10^{1}	1×10^{5}
Lutécium (71)				
Lu-172	6×10^{-1}	6×10^{-1}	1×10^{1}	1×10^{6}
Lu-173	8×10^{0}	8×10^{0}	1×10^{2}	1×10^{7}
Lu-174	9×10^{0}	9×10^{0}	1×10^{2}	1×10^{7}
Lu-174m	2×10^{1}	1×10^{1}	1×10^{2}	1×10^{7}
Lu-177	3×10^{1}	7×10^{-1}	1×10^{3}	1×10^{7}
Magnézium (12)				
Mg-28 [a)]	3×10^{-1}	3×10^{-1}	1×10^{1}	1×10^{5}
Mangán (25)				
Mn-52	3×10^{-1}	3×10^{-1}	1×10^{1}	1×10^{5}
Mn-53	Nincs korlátozva	Nincs korlátozva	1×10^{4}	1×10^{9}
Mn-54	1×10^{0}	1×10^{0}	1×10^{1}	1×10^{6}
Mn-56	3×10^{-1}	3×10^{-1}	1×10^{1}	1×10^{5}
Molibdén (42)				
Mo-93	4×10^{1}	2×10^{1}	1×10^{3}	1×10^{8}
Mo-99 [a)]	1×10^{0}	6×10^{-1}	1×10^{2}	1×10^{6}
Nitrogén (7)				
N-13	9×10^{-1}	6×10^{-1}	1×10^{2}	1×10^{9}
Nátrium (11)				
Na-22	5×10^{-1}	5×10^{-1}	1×10^{1}	1×10^{6}
Na-24	2×10^{-1}	2×10^{-1}	1×10^{1}	1×10^{5}
Nióbium (41)				
Nb-93m	4×10^{1}	3×10^{1}	1×10^{4}	1×10^{7}
Nb-94	7×10^{-1}	7×10^{-1}	1×10^{1}	1×10^{6}
Nb-95	1×10^{0}	1×10^{0}	1×10^{1}	1×10^{6}
Nb-97	9×10^{-1}	6×10^{-1}	1×10^{1}	1×10^{6}
Neodímium (60)				
Nd-147	6×10^{0}	6×10^{-1}	1×10^{2}	1×10^{6}
Nd-149	6×10^{-1}	5×10^{-1}	1×10^{2}	1×10^{6}
Nikkel (28)				
Ni-59	Nincs korlátozva	Nincs korlátozva	1×10^{4}	1×10^{8}
Ni-63	4×10^{1}	3×10^{1}	1×10^{5}	1×10^{8}
Ni-65	4×10^{-1}	4×10^{-1}	1×10^{1}	1×10^{6}
Neptúnium (93)				
Np-235	4×10^{1}	4×10^{1}	1×10^{3}	1×10^{7}
Np-236 (rövid felezési idejű)	2×10^{1}	2×10^{0}	1×10^{3}	1×10^{7}
Np-236 (hosszú felezési idejű)	9×10^{0}	2×10^{-2}	1×10^{2}	1×10^{5}
Np-237	2×10^{1}	2×10^{-3}	1×10^{0} [b)]	1×10^{3} [b)]
Np-239	7×10^{0}	4×10^{-1}	1×10^{2}	1×10^{7}

Radionuklid (rendszám)	A_1, (TBq)	A_2, (TBq)	Mentességi aktivitás koncentráció anyagra (Bq/g)	Mentességi aktivitás küldeményre (Bq)
Ozmium (76)				
Os-185	1×10^{0}	1×10^{0}	1×10^{1}	1×10^{6}
Os-191	1×10^{1}	2×10^{0}	1×10^{2}	1×10^{7}
Os-191m	4×10^{1}	3×10^{1}	1×10^{3}	1×10^{7}
Os-193	2×10^{0}	6×10^{-1}	1×10^{2}	1×10^{6}
Os-194 [a)]	3×10^{-1}	3×10^{-1}	1×10^{2}	1×10^{5}
Foszfor (15)				
P-32	5×10^{-1}	5×10^{-1}	1×10^{3}	1×10^{5}
P-33	4×10^{1}	1×10^{0}	1×10^{5}	1×10^{8}
Protaktínium (91)				
Pa-230 [a)]	2×10^{0}	7×10^{-2}	1×10^{1}	1×10^{6}
Pa-231	4×10^{0}	4×10^{-4}	1×10^{0}	1×10^{3}
Pa-233	5×10^{0}	7×10^{-1}	1×10^{2}	1×10^{7}
Ólom (82)				
Pb-201	1×10^{0}	1×10^{0}	1×10^{-1}	1×10^{6}
Pb-202	4×10^{1}	2×10^{1}	1×10^{3}	1×10^{6}
Pb-203	4×10^{0}	3×10^{0}	1×10^{2}	1×10^{6}
Pb-205	Nincs korlátozva	Nincs korlátozva	1×10^{4}	1×10^{7}
Pb-210 [a)]	1×10^{0}	5×10^{-2}	1×10^{1} [b)]	1×10^{4} [b)]
Pb-212 [a)]	7×10^{-1}	2×10^{-1}	1×10^{1} [b)]	1×10^{5} [b)]
Palládium (46)				
Pd-103 [a)]	4×10^{1}	4×10^{1}	1×10^{3}	1×10^{8}
Pd-107	Nincs korlátozva	Nincs korlátozva	1×10^{5}	1×10^{8}
Pd-109	2×10^{0}	5×10^{-1}	1×10^{3}	1×10^{6}
Prométium (61)				
Pm-143	3×10^{0}	3×10^{0}	1×10^{2}	1×10^{6}
Pm-144	7×10^{-1}	7×10^{-1}	1×10^{1}	1×10^{6}
Pm-145	3×10^{1}	1×10^{1}	1×10^{3}	1×10^{7}
Pm-147	4×10^{1}	2×10^{0}	1×10^{4}	1×10^{7}
Pm-148m [a)]	8×10^{-1}	7×10^{-1}	1×10^{1}	1×10^{6}
Pm-149	2×10^{0}	6×10^{-1}	1×10^{3}	1×10^{6}
Pm-151	2×10^{0}	6×10^{-1}	1×10^{2}	1×10^{6}
Polónium (84)				
Po-210	4×10^{1}	2×10^{-2}	1×10^{1}	1×10^{4}
Prazeodímium (59)				
Pr-142	4×10^{-1}	4×10^{-1}	1×10^{2}	1×10^{5}
Pr-143	3×10^{0}	6×10^{-1}	1×10^{4}	1×10^{6}
Platina (78)				
Pt-188 [a)]	1×10^{0}	8×10^{-1}	1×10^{1}	1×10^{6}
Pt-191	4×10^{0}	3×10^{0}	1×10^{2}	1×10^{6}

Radionuklid (rendszám)	A_1 (TBq)	A_2 (TBq)	Mentességi aktivitás koncentráció anyagra (Bq/g)	Mentességi aktivitás küldeményre (Bq)
Pt-193	4×10^{1}	4×10^{1}	1×10^{4}	1×10^{7}
Pt-193m	4×10^{1}	5×10^{-1}	1×10^{3}	1×10^{7}
Pt-195m	1×10^{1}	5×10^{-1}	1×10^{2}	1×10^{6}
Pt-197	2×10^{1}	6×10^{-1}	1×10^{3}	1×10^{6}
Pt-197m	1×10^{1}	6×10^{-1}	1×10^{2}	1×10^{6}
Plutónium (94)				
Pu-236	3×10^{1}	3×10^{-3}	1×10^{1}	1×10^{4}
Pu-237	2×10^{1}	2×10^{1}	1×10^{3}	1×10^{7}
Pu-238	1×10^{1}	1×10^{-3}	1×10^{0}	1×10^{4}
Pu-239	1×10^{1}	1×10^{-3}	1×10^{0}	1×10^{4}
Pu-240	1×10^{1}	1×10^{-3}	1×10^{0}	1×10^{3}
Pu-241 [a)]	4×10^{1}	6×10^{-2}	1×10^{2}	1×10^{5}
Pu-242	1×10^{1}	1×10^{-3}	1×10^{0}	1×10^{4}
Pu-244 [a)]	4×10^{-1}	1×10^{-3}	1×10^{0}	1×10^{4}
Rádium (88)				
Ra-223 [a)]	4×10^{-1}	7×10^{-3}	1×10^{2} [b)]	1×10^{5} [b)]
Ra-224 [a)]	4×10^{-1}	2×10^{-2}	1×10^{1} [b)]	1×10^{5} [b)]
Ra-225 [a)]	2×10^{-1}	4×10^{-3}	1×10^{2}	1×10^{5}
Ra-226 [a)]	2×10^{-1}	3×10^{-3}	1×10^{1} [b)]	1×10^{4} [b)]
Ra-228 [a)]	6×10^{-1}	2×10^{-2}	1×10^{1} [b)]	1×10^{5} [b)]
Rubídium (37)				
Rb-81	2×10^{0}	8×10^{-1}	1×10^{1}	1×10^{6}
Rb-83 [a)]	2×10^{0}	2×10^{0}	1×10^{2}	1×10^{6}
Rb-84	1×10^{0}	1×10^{0}	1×10^{1}	1×10^{6}
Rb-86	5×10^{-1}	5×10^{-1}	1×10^{2}	1×10^{5}
Rb-87	Nincs korlátozva	Nincs korlátozva	1×10^{4}	1×10^{7}
Rb (természetes)	Nincs korlátozva	Nincs korlátozva	1×10^{4}	1×10^{7}
Rénium (75)				
Re-184	1×10^{0}	1×10^{0}	1×10^{1}	1×10^{6}
Re-184m	3×10^{0}	1×10^{0}	1×10^{2}	1×10^{6}
Re-186	2×10^{0}	6×10^{-1}	1×10^{3}	1×10^{6}
Re-187	Nincs korlátozva	Nincs korlátozva	1×10^{6}	1×10^{9}
Re-188	4×10^{-1}	4×10^{-1}	1×10^{2}	1×10^{5}
Re-189 [a)]	3×10^{0}	6×10^{-1}	1×10^{2}	1×10^{6}
Re (természetes)	Nincs korlátozva	Nincs korlátozva	1×10^{6}	1×10^{9}
Ródium (45)				
Rh-99	2×10^{0}	2×10^{0}	1×10^{1}	1×10^{6}
Rh-101	4×10^{0}	3×10^{0}	1×10^{2}	1×10^{7}

Radionuklid (rendszám)	A_1 (TBq)	A_2 (TBq)	Mentességi aktivitás koncentráció anyagra (Bq/g)	Mentességi aktivitás küldeményre (Bq)
Rh-102	5×10^{-1}	5×10^{-1}	1×10^{1}	1×10^{6}
Rh-102m	2×10^{0}	2×10^{0}	1×10^{2}	1×10^{6}
Rh-103m	4×10^{1}	4×10^{1}	1×10^{4}	1×10^{8}
Rh-105	1×10^{1}	8×10^{-1}	1×10^{2}	1×10^{7}
Radon (86)				
Ra-222 [a)]	3×10^{-1}	4×10^{-3}	1×10^{1} [b)]	1×10^{8} [b)]
Ruténium (44)				
Ru-97	5×10^{0}	5×10^{0}	1×10^{2}	1×10^{7}
Ru-103 [a)]	2×10^{0}	2×10^{0}	1×10^{2}	1×10^{6}
Ru-105	1×10^{0}	6×10^{-1}	1×10^{1}	1×10^{6}
Ru-106 [a)]	2×10^{-1}	2×10^{-1}	1×10^{2} [b)]	1×10^{5} [b)]
Kén (16)				
S-35	4×10^{1}	3×10^{0}	1×10^{5}	1×10^{8}
Antimon (51)				
Sb-122	4×10^{-1}	4×10^{-1}	1×10^{2}	1×10^{4}
Sb-124	6×10^{-1}	6×10^{-1}	1×10^{1}	1×10^{6}
Sb-125	2×10^{0}	1×10^{0}	1×10^{2}	1×10^{6}
Sb-126	4×10^{-1}	4×10^{-1}	1×10^{1}	1×10^{5}
Szkandium (21)				
Sc-44	5×10^{-1}	5×10^{-1}	1×10^{1}	1×10^{5}
Sc-46	5×10^{-1}	5×10^{-1}	1×10^{1}	1×10^{6}
Sc-47	1×10^{1}	7×10^{-1}	1×10^{2}	1×10^{6}
Sc-48	3×10^{-1}	3×10^{-1}	1×10^{1}	1×10^{5}
Szelén (34)				
Se-75	3×10^{0}	3×10^{0}	1×10^{2}	1×10^{6}
Se-79	4×10^{1}	2×10^{0}	1×10^{4}	1×10^{7}
Szilícium (14)				
Si-31	6×10^{-1}	6×10^{-1}	1×10^{3}	1×10^{6}
Si-32	4×10^{1}	5×10^{-1}	1×10^{3}	1×10^{6}
Szamárium (62)				
Sm-145	1×10^{1}	1×10^{1}	1×10^{2}	1×10^{7}
Sm-147	Nincs korlátozva	Nincs korlátozva	1×10^{1}	1×10^{4}
Sm-151	4×10^{1}	1×10^{1}	1×10^{4}	1×10^{8}
Sm-153	9×10^{0}	6×10^{-1}	1×10^{2}	1×10^{6}
Ón (50)				
Sn-113 [a)]	4×10^{0}	2×10^{0}	1×10^{3}	1×10^{7}
Sn-117m	7×10^{0}	4×10^{-1}	1×10^{2}	1×10^{6}
Sn-119m	4×10^{1}	3×10^{1}	1×10^{3}	1×10^{7}

Radionuklid (rendszám)	A_1 (TBq)	A_2 (TBq)	Mentességi aktivitás koncentráció anyagra (Bq/g)	Mentességi aktivitás küldeményre (Bq)
Sn-121m [a)]	4×10^{1}	9×10^{-1}	1×10^{3}	1×10^{7}
Sn-123	8×10^{-1}	6×10^{-1}	1×10^{3}	1×10^{6}
Sn-125	4×10^{-1}	4×10^{-1}	1×10^{2}	1×10^{5}
Sn-126 [a)]	6×10^{-1}	4×10^{-1}	1×10^{1}	1×10^{5}
Stroncium (38)				
Sr-82 [a)]	2×10^{-1}	2×10^{-1}	1×10^{1}	1×10^{5}
1	2	3	4	5
Sr-85	2×10^{0}	2×10^{0}	1×10^{2}	1×10^{6}
Sr-85m	5×10^{0}	5×10^{0}	1×10^{2}	1×10^{7}
Sr-87m	3×10^{0}	3×10^{0}	1×10^{2}	1×10^{6}
Sr-89	6×10^{-1}	6×10^{-1}	1×10^{3}	1×10^{6}
Sr-90 [a)]	3×10^{-1}	3×10^{-1}	1×10^{2} [b)]	1×10^{4} [b)]
Sr-91 [a)]	3×10^{-1}	3×10^{-1}	1×10^{1}	1×10^{5}
Sr-92 [a)]	1×10^{0}	3×10^{-1}	1×10^{1}	1×10^{6}
Trícium (1)				
T (H-3)	4×10^{1}	4×10^{1}	1×10^{6}	1×10^{9}
Tantál (73)				
Ta-178 (hosszú felezési idejű)	1×10^{0}	8×10^{-1}	1×10^{1}	1×10^{6}
Ta-179	3×10^{1}	3×10^{1}	1×10^{3}	1×10^{7}
Ta-182	9×10^{-1}	5×10^{-1}	1×10^{1}	1×10^{4}
Terbium (65)				
Tb-157	4×10^{1}	4×10^{1}	1×10^{4}	1×10^{7}
Tb-158	1×10^{0}	1×10^{0}	1×10^{1}	1×10^{6}
Tb-160	1×10^{0}	6×10^{-1}	1×10^{1}	1×10^{6}
Technécium (43)				
Tc-95m [a)]	2×10^{0}	2×10^{0}	1×10^{1}	1×10^{6}
Tc-96	4×10^{-1}	4×10^{-1}	1×10^{1}	1×10^{6}
Tc-96m [a)]	4×10^{-1}	4×10^{-1}	1×10^{3}	1×10^{7}
Tc-97	Nincs korlátozva	Nincs korlátozva	1×10^{3}	1×10^{8}
Tc-97m	4×10^{1}	1×10^{0}	1×10^{3}	1×10^{7}
Tc-98	8×10^{-1}	7×10^{-1}	1×10^{1}	1×10^{6}
Tc-99	4×10^{1}	9×10^{-1}	1×10^{4}	1×10^{7}
Tc-99m	1×10^{1}	4×10^{0}	1×10^{2}	1×10^{7}
Tellúr (52)				
Te-121	2×10^{0}	2×10^{0}	1×10^{1}	1×10^{6}
Te-121m	5×10^{0}	3×10^{0}	1×10^{2}	1×10^{6}
Te-123m	8×10^{0}	1×10^{0}	1×10^{2}	1×10^{7}
Te-125m	2×10^{1}	9×10^{-1}	1×10^{3}	1×10^{7}

Radionuklid (rendszám)	A_1 (TBq)	A_2 (TBq)	Mentességi aktivitás koncentráció anyagra (Bq/g)	Mentességi aktivitás küldeményre (Bq)
Te-127	2×10^{1}	7×10^{-1}	1×10^{3}	1×10^{6}
Te-127m [a)]	2×10^{1}	5×10^{-1}	1×10^{3}	1×10^{7}
Te-129	7×10^{-1}	6×10^{-1}	1×10^{2}	1×10^{6}
Te-129m [a)]	8×10^{-1}	4×10^{-1}	1×10^{3}	1×10^{6}
Te-131m [a)]	7×10^{-1}	5×10^{-1}	1×10^{1}	1×10^{6}
Te-132m [a)]	5×10^{-1}	4×10^{-1}	1×10^{2}	1×10^{7}
Tórium (90)				
Th-227	1×10^{1}	5×10^{-3}	1×10^{1}	1×10^{4}
Th-228 [a)]	5×10^{-1}	1×10^{-3}	1×10^{0} [b)]	1×10^{4} [b)]
Th-229	5×10^{0}	5×10^{-4}	1×10^{0} [b)]	1×10^{3} [b)]
Th-230	1×10^{1}	1×10^{-3}	1×10^{0}	1×10^{4}
Th-231	4×10^{1}	2×10^{-2}	1×10^{3}	1×10^{7}
Th-232	Nincs korlátozva	Nincs korlátozva	1×10^{1}	1×10^{4}
Th-234 [a)]	3×10^{-1}	3×10^{-1}	1×10^{3} [b)]	1×10^{5} [b)]
Th (természetes)	Nincs korlátozva	Nincs korlátozva	1×10^{0} [b)]	1×10^{3} [b)]
Titán (22)				
Ti-44 [a)]	5×10^{-1}	4×10^{-1}	1×10^{1}	1×10^{5}
Tallium(81)				
Tl-200	9×10^{-1}	9×10^{-1}	1×10^{1}	1×10^{6}
Tl-201	1×10^{1}	4×10^{0}	1×10^{2}	1×10^{6}
Tl-202	2×10^{0}	2×10^{0}	1×10^{2}	1×10^{6}
Tl-204	1×10^{1}	7×10^{-1}	1×10^{4}	1×10^{4}
Túlium (69)				
Tm-167	7×10^{0}	8×10^{-1}	1×10^{2}	1×10^{6}
Tm-170	3×10^{0}	6×10^{-1}	1×10^{3}	1×10^{6}
Tm-171	4×10^{1}	4×10^{1}	1×10^{4}	1×10^{8}
Urán (92)				
U-230 (gyors tüdőabszorpció) [a, d)]	4×10^{1}	1×10^{-1}	1×10^{1} [b)]	1×10^{5} [b)]
U-230 (közepes tüdőabszorpció) [a, e)]	4×10^{1}	4×10^{-3}	1×10^{1}	1×10^{4}
U-230 (lassú tüdőabszorpció) [a, f)]	3×10^{1}	3×10^{-3}	1×10^{1}	1×10^{4}
U-232 (gyors tüdőabszorpció) [d)]	4×10^{1}	1×10^{-2}	1×10^{0} [b)]	1×10^{3} [b)]
U-232 (közepes tüdőabszorpció) [e)]	4×10^{1}	7×10^{-3}	1×10^{1}	1×10^{4}
U-232 (lassú tüdőabszorpció) [f)]	1×10^{1}	1×10^{-3}	1×10^{1}	1×10^{4}

Radionuklid (rendszám)	A_1 (TBq)	A_2 (TBq)	Mentességi aktivitás koncentráció anyagra (Bq/g)	Mentességi aktivitás küldeményre (Bq)
U-233 (gyors tüdőabszorpció) d)	4×10^{1}	9×10^{-2}	1×10^{1}	1×10^{4}
U-233 (közepes tüdőabszorpció) e)	4×10^{1}	2×10^{-2}	1×10^{2}	1×10^{5}
U-233 (lassú tüdőabszorpció) f)	4×10^{1}	6×10^{-3}	1×10^{1}	1×10^{5}
U-234 (gyors tüdőabszorpció) d)	4×10^{1}	9×10^{-2}	1×10^{1}	1×10^{4}
U-234 (közepes tüdőabszorpció) e)	4×10^{1}	2×10^{-2}	1×10^{2}	1×10^{5}
U-234 (lassú tüdőabszorpció) f)	4×10^{1}	6×10^{-3}	1×10^{1}	1×10^{5}
U-235 (minden tüdőabszorpciós típus) a,d,e,f)	Nincs korlátozva	Nincs korlátozva	1×10^{1} b)	1×10^{4} b)
U-236 (gyors tüdőabszorpció) d)	Nincs korlátozva	Nincs korlátozva	1×10^{1}	1×10^{4}
U-236 (közepes tüdőabszorpció) e)	4×10^{1}	2×10^{-2}	1×10^{2}	1×10^{5}
U-236 (lassú tüdőabszorpció) f)	4×10^{1}	6×10^{-3}	1×10^{1}	1×10^{4}
U-238 (minden tüdőabszorpciós típus) d,e,f)	Nincs korlátozva	Nincs korlátozva	1×10^{1} b)	1×10^{4} b)
U (természetes)	Nincs korlátozva	Nincs korlátozva	1×10^{0} b)	1×10^{3} b)
U (20%-ig vagy kevésbé dúsított) g)	Nincs korlátozva	Nincs korlátozva	1×10^{0}	1×10^{3}
U (szegényített)	Nincs korlátozva	Nincs korlátozva	1×10^{0}	1×10^{3}
Vanádium (23)				
V-48	$4 \times 1C^{-1}$	4×10^{-1}	1×10^{1}	1×10^{5}
V-49	4×10^{1}	4×10^{1}	1×10^{4}	1×10^{7}
Volfrám (74)				
W-178 a)	9×10^{0}	5×10^{0}	1×10^{1}	1×10^{6}
W-181	3×10^{1}	3×10^{1}	1×10^{3}	1×10^{7}
W-185	4×10^{1}	8×10^{-1}	1×10^{4}	1×10^{7}
W-187	2×10^{0}	6×10^{-1}	1×10^{2}	1×10^{6}
W-188 a)	4×10^{-1}	3×10^{-1}	1×10^{2}	1×10^{5}
Xenon (54)				
Xe-122 a)	4×10^{-1}	4×10^{-1}	1×10^{2}	1×10^{9}
Xe-123	2×10^{0}	7×10^{-1}	1×10^{2}	1×10^{9}
Xe-127	4×10^{0}	2×10^{0}	1×10^{3}	1×10^{5}
Xe-131m	4×10^{1}	4×10^{1}	1×10^{4}	1×10^{4}
Xe-133	2×10^{1}	1×10^{1}	1×10^{3}	1×10^{4}
Xe-135	3×10^{0}	2×10^{0}	1×10^{3}	1×10^{10}

Radionuklid (rendszám)	A_1 (TBq)	A_2 (TBq)	Mentességi aktivitás koncentráció anyagra (Bq/g)	Mentességi aktivitás küldeményre (Bq)
Ittrium (39)				
Y-87 [a)]	1×10^{0}	1×10^{0}	1×10^{1}	1×10^{6}
Y-88	4×10^{-1}	4×10^{-1}	1×10^{1}	1×10^{6}
Y-90	3×10^{-1}	3×10^{-1}	1×10^{3}	1×10^{5}
Y-91	6×10^{-1}	6×10^{-1}	1×10^{3}	1×10^{6}
Y-91m	2×10^{0}	2×10^{0}	1×10^{2}	1×10^{6}
Y-92	2×10^{-1}	2×10^{-1}	1×10^{2}	1×10^{5}
Y-93	3×10^{-1}	3×10^{-1}	1×10^{2}	1×10^{5}
Itterbium (70)				
Yb-169	4×10^{0}	1×10^{0}	1×10^{2}	1×10^{7}
Yb-175	3×10^{1}	9×10^{-1}	1×10^{3}	1×10^{7}
Cink (30)				
Zn-65	2×10^{0}	2×10^{0}	1×10^{1}	1×10^{6}
Zn-69	3×10^{0}	6×10^{-1}	1×10^{4}	1×10^{6}
Zn-69m [a)]	3×10^{0}	6×10^{-1}	1×10^{2}	1×10^{6}
Cirkónium (40)				
Zr-88	3×10^{0}	3×10^{0}	1×10^{2}	1×10^{6}
Zr-93	Nincs korlátozva	Nincs korlátozva	1×10^{3} [b)]	1×10^{7} [b)]
Zr-95 [a)]	2×10^{0}	8×10^{-1}	1×10^{1}	1×10^{6}
Zr-97 [a)]	4×10^{-1}	4×10^{-1}	1×10^{1} [b)]	1×10^{5} [b)]

a) A következő anyaelemeknél az A_1 és/vagy az A_2 értékek tartalmazzák a 10 napnál rövidebb felezési idejű leányelemek hozzájárulását az alábbiak szerint:

Mg-28	*Al-28*
Ar-42	*K-42*
Ca-47	*Sc-47*
Ti-44	*Sc-44*
Fe-52	*Mn-52m*
Fe-60	*Co-60m*
Zn-69m	*Zn-69*
Ge-68	*Ga-68*
Rb-83	*Kr-83m*
Sr-82	*Rb-82*
Sr-90	*Y-90*
Sr-91	*Y-91m*
Sr-92	*Y-92*
Y-87	*Sr-87m*
Zr-95	*Nb-95m*
Zr-97	*Nb-97m, Nb-97*

Mo-99	*Tc-99m*
Tc-95m	*Tc-95*
Tc-96m	*Tc-96*
Ru-103	*Rh-103m*
Ru-106	*Rh-106*
Pd-103	*Rh-103m*
Ag-108m	*Ag-108*
Ag-110m	*Ag-110*
Cd-115	*In-115m*
In-114m	*In-114*
Sn-113	*In-113m*
Sn-121m	*Sn-121*
Sn-126	*Sb-126m*
Te-118	*Sb-118*
Te-127m	*Te-127*
Te-129m	*Te-129*
Te-131m	*Te-131*
Te-132	*I-132*
I-135	*Xe-135m*
Xe-122	*I-122*
Cs-137	*Ba-137m*
Ba-131	*Cs-131*
Ba-140	*La-140*
Ce-144	*Pr-144m, Pr-144*
Pm-148m	*Pm-148*
Gd-146	*Eu-146*
Dy-166	*Ho-166*
Hf-172	*Lu-172*
W-178	*Ta-178*
W-188	*Re-188*
Re-189	*Os-189m*
Os-194	*Ir-194*
Ir-189	*Os-189m*
Pt-188	*Ir-188*
Hg-194	*Au-194*
Hg-195m	*Hg-195*
Pb-210	*Bi-210*
Pb-212	*Bi-212, Tl-208, Po-212*
Bi-210m	*Tl-206*
Bi-212	*Tl-208, Po-212*
At-211	*Po-211*
Rn-222	*Po-218, Pb-214, At-218, Bi-214, Po-214*
Ra-223	*Rn-219, Po-215, Pb-211, Bi-211, Po-211, Tl-207*
Ra-224	*Rn-220, Po-216, Pb-212, Bi-212, Tl-208, Po-212*
Ra-225	*Ac-225, Fr-221, At-217, Bi-213, TÍ-209, Po-213,*
Ra-226	*Rn-222, Po-218, Pb-214, At-218, Bi-214, Po-214*

Ra-228	*Ac-228*
Ac-225	*Fr-221, At-217, Bi-213, TI-209, Po-213, Pb-209*
Ac-227	*Fr-223*
Th-228	*Ra-224, Rn-220, Po-216, Pb-212, Bi-212, Tl-*
Th-234	*Pa-234m, Pa-234*
Pa-230	*Ac-226, Th-226, Fr-222, Ra-222, Rn-218, Po-*
U-230	*Th-226, Ra-222, Rn-218, Po-214*
U-235	*Th-231*
Pu-241	*U-237*
Pu-244	*U-240, Np-240m*
Am-242m	*Am-242, Np-238*
Am-243	*Np-239*
Cm-247	*Pu-243*
Bk-249	*Am-245*
Cf-253	*Cm-249*

b) Az anyaelemeket és a velük szekuláris egyensúlyban levő bomlástermékeiket a következő felsorolás tartalmazza:

Sr-90	*Y-90*
Zr-93	*Nb-93m*
Zr-97	*Nb-97*
Ru-106	*Rh-106*
Ag-108m	*Ag-108*
Cs-137	*Ba-137m*
Ce-144	*Pr-144*
Ba-140	*La-140*
Bi-212	*Tl-208 (0,36), Po-212 (0,64)*
Pb-210	*Bi-210, Po-210*
Pb-212	*Bi-212, Tl-208 (0,36), Po-212 (0,64)*
Rn-222	*Po-218, Pb-214, Bi-214, Po-214*
Ra-223	*Rn-219, Po-215, Pb-211, Bi-211, Tl-207*
Ra-224	*Rn-220, Po-216, Pb-212, Bi-212, Tl-208 (0,36), Po-212 (0,64)*
Ra-226	*Rn-222, Po-218, Pb-214, Bi-214, Po-214, Pb-210, Bi-210, Po-210*
Ra-228	*Ac-228*
Th-228	*Ra-224, Rn-220, Po-216, Pb212, Bi-212, Tl-208 (0,36), Po-212 (0,64)*
Th-229	*Ra-225, Ac-225, Fr-221, At-217, Bi-213, Po-213, Pb-209*
Th-term.	*Ra-228, Ac-228, Th-228, Ra-224, Rn-220, Po-216, Pb-212, Bi-212, Tl-208 (0,36), Po-212 (0,64)*
Th-234	*Pa-234m*
U-230	*Th-226, Ra-222, Rn-218, Po-214*
U-232	*Th-228, Ra-224, Rn-220, Po-216, Pb-212, Bi-212, Tl-208 (0,36), Po-212 (0,64)*

U-235	*Th-231*
U-238	*Th-234, Pa-234m*
U-term.	*Th-234, Pa-234m, U-234, Th-230, Ra-226, Rn-222, Po-218, Pb-214, Bi-214, Po-214, Pb-210, Bi-210, Po-210*
Np-237	*Pa-233*
Am-242m	*Am-242*
Am-243	*Np-239*

c) A mennyiség a bomlási sebesség mérésével vagy a forrástól előírt távolságban a sugárzási szint mérésévelhatározható meg.

d) Ezek az értékek csak olyan uránvegyületekre vonatkoznak, amelyek kémiai alakja normális szállítási körülmények között és baleset esetén is UF_6, UO_2F_2 vagy $UO_2(NO_3)_2$.

e) Ezek az értékek csak olyan uránvegyületekre vonatkoznak, amelyek kémiai alakja normális szállítási körülmények között és baleset esetén is UO_3, UF_4, UCl_4 vagy hatvegyértékű uránvegyület.

f) Ezek az értékek az előző d) és e) pont alatt meghatározottakon kívüli egyéb más uránvegyületekre vonatkoznak.

g) Ezek az értékek csak a besugárzatlan uránra vonatkoznak.

2.2.7.2.2.2 Azokra az egyedi radionuklidokra, amelyek nincsenek a 2.2.7.2.2.1 táblázatban felsorolva, a 2.2.7.2.2.1 pont szerinti radionuklid alapértékek meghatározásához többoldalú engedély szükséges. A Nemzetközi Sugárvédelmi Bizottság (ICRP) ajánlása szerint, a tüdőabszorpciós típusnak megfelelő dózis tényezővel számított A_2 érték használata is megengedett, ha mind a normális szállítási körülmények között, mind a baleset esetén lévő kémiai alakokat figyelembe veszik. Alternatívaként a 2.2.7.2.2.2 táblázatban található radionuklid alapértékek az illetékes hatóság engedélye nélkül használhatók.

2.2.7.2.2.2 táblázat
Radionuklid alapértékek ismeretlen radionuklidokra vagy keverékekre

Radioaktív tartalom	**A_1** (TBq)	**A_2** (TBq)	**Mentességi aktivitás koncentráció anyagra** (Bq/g)	**Mentességi aktivitás küldeményre** (Bq)
Csak béta- vagy gamma-sugarakat kibocsátó nuklidok jelenléte ismert	0,1	0,02	1×10^1	1×10^4
Alfa-sugarakat kibocsátó nuklidok jelenléte ismert, de neutron sugárzóké nem	0,2	9×10^{-5}	1×10^{-1}	1×10^3
Neutron sugárzó nuklidok jelenléte ismert vagy nem áll tényleges adat rendelkezésre	0,001	9×10^{-5}	1×10^{-1}	1×10^3

2.2.7.2.2.3 A 2.2.7.7.2.1 táblázatban nem szereplő radionuklidokra az A_1 és A_2 számításakor az olyan radioaktív bomlási lánc, amelyben a radionuklidok a természetben előforduló arányban szerepelnek, és sem tíz napnál nagyobb, sem a kiindulási

radionuklid felezési idejénél nagyobb felezési idejű leánynuklid nem szerepel, egy radionuklidnak tekintendő. Ekkor a figyelembe veendő aktivitás és az alkalmazandó A_1 vagy A_2 érték a kiindulási radionuklidra érvényes érték. Az olyan radioaktív bomlási láncban, amelyben a leánynuklidok felezési ideje nagyobb mint tíz nap, vagy nagyobb, mint a kiindulási radionuklid felezési ideje, a kiindulási nuklidot és az ilyen leánynuklidokat úgy kell kezelni, mint különböző nuklidok keverékét.

2.2.7.2.2.4 Radionuklid keverékekre a 2.2.7.2.2.1 pont szerinti radionuklid alapértékek a következők szerint határozhatók meg:

$$X_m = \frac{1}{\sum_i \frac{f_i}{X_i}},$$

ahol

f(i) - a keverékben az i-edik radionuklid aktivitásának vagy aktivitás koncentrációjának részaránya;

X(i) - az i-edik radionuklidra vonatkozó A_1 vagy A_2 érték, ill. az anyagra vonatkozó mentességi aktivitás koncentráció vagy a küldeményre vonatkozó mentességi aktivitás érték;

X_m - keverék esetén a származtatott A_1 vagy A_2 érték, ill. az anyagra vonatkozó mentességi aktivitás koncentráció vagy a küldeményre vonatkozó mentességi aktivitás érték.

2.2.7.2.2.5 Amennyiben minden egyes radionuklid azonossága ismert, azonban néhány radionuklid aktivitása ismeretlen, a radionuklidok csoportokba foglalhatók. Az egyes radionuklid csoportokra azután a 2.2.7.2.2.4 és a 2.2.7.2.4.4 pont szerinti képlet alkalmazása során a megfelelő legkisebb vonatkozó radionuklid értéket lehet alkalmazni. A csoportba sorolás alapja az összes alfa-aktivitás és az összes béta/gamma-aktivitás lehet, amennyiben ezek ismeretesek, amikor is az alfa-sugárzókra illetve béta/gamma-sugárzókra a legkisebb radionuklid értéket kell alkalmazni.

2.2.7.2.2.6 Azokra az egyedi radionuklidokra vagy radionuklid-keverékekre, amelyeknél tényleges adatok nem állnak rendelkezésre, a 2.2.7.2.2.2 táblázat értékeit kell alkalmazni.

2.2.7.2.3 Egyéb anyagjellemzők meghatározása

2.2.7.2.3.1 Kis fajlagos aktivitású **(LSA)** *anyag*

2.2.7.2.3.1.1 (fenntartva)

2.2.7.2.3.1.2 Az LSA anyagok az alábbi három csoport egyikéhez tartoznak:

a) LSA-I

1) urán- és tóriumércek és ezen ércek koncentrátumai és természetes radio- nuklidokat tartalmazó egyéb ércek, amelyeket ezen radionuklidok felhasználására kívánnak feldolgozni;

2) természetes urán vagy szegényített urán, vagy természetes tórium, vagy ezek vegyületei vagy keverékei, ha nincsenek besugározva és szilárdak vagy folyékonyak;

3) radioaktív anyagok, amelyek A_2 értéke nincs korlátozva, kivéve a 2.2.7.2.3.5 pont szerint hasadónak besorolt anyagokat;

4) egyéb radioaktív anyag, amelyben az aktivitás egyenletesen oszlik meg és a becsült közepes fajlagos aktivitás nem haladja meg a 2.2.7.2.2.1 - 2.2.7.2.2.6 pontban az aktivitás koncentrációra meghatározott érték 30-szorosát, kivéve a 2.2.7.2.3.5 pont szerint hasadónak besorolt anyagokat;

b) LSA-II

1) a víz, legfeljebb 0,8 TBq/l trícium koncentrációval; vagy

2) egyéb anyagok, amelyekben az aktivitás egyenletesen oszlik meg, és amelyekben a becsült közepes fajlagos aktivitás szilárd anyagok és gázok esetében $10^{-4} A_2$/g értéket, folyadékok esetében a $10^{-5} A_2$/g értéket nem haladja meg;

c) LSA-III – szilárd anyagok (pl. szilárdított hulladékok vagy felaktivált anyagok) a porok kivételével, amelyeknél

1) a radioaktív anyagok szilárd anyagban vagy szilárd tárgyak együttesében vagy szilárd, tömör kötőanyagban (mint beton, bitumen, kerámia stb.) lényegében egyenletesen vannak eloszlatva;

2) a radioaktív anyagok viszonylag oldhatatlanok, vagy azokat viszonylag oldhatatlan közeg tartalmazza úgy, hogy az egy küldeménydarabra jutó kilúgozódásból adódó radioaktív anyag veszteség a 7 napig tartó, vízben való áztatás során még a csomagolás elveszése esetén sem haladja meg a 0,1 A_2 értéket; és

3) a szilárd anyagok becsült közepes fajlagos aktivitása az árnyékolóanyagok figyelembevétele nélkül a 2×10^{-3} A_2/g értéket nem haladja meg.

2.2.7.2.3.1.3 Az LSA-III anyagnak olyan szilárd anyagnak kell lennie, hogy ha egy küldeménydarab teljes tartalmát alávetnék a 2.2.7.2.3.1.4 pont szerinti vizsgálatnak, a vízben mérhető aktivitás a 0,1 A_2 értéket nem haladná meg.

2.2.7.2.3.1.4 Az LSA-III anyagot a következők szerint kell vizsgálni:

A küldeménydarab teljes tartalmát reprezentáló szilárd anyag mintát hét napig környezeti hőmérsékletű vízbe kell meríteni. A vizsgálathoz használt víz

mennyisége annyi legyen, hogy a hétnapos vizsgálati idő végén megmaradó el nem nyelt és hatástalan szabad vízmennyiség a szilárd vizsgálati minta térfogatának legkevesebb 10%-a legyen. A víz kezdeti pH-értéke 6...8 között kell legyen, miközben vezetőképessége 20°C-on legfeljebb 1 mS/m lehet. A vizsgált minta 7 napig tartó bemerülését követően kell megmérni a szabad vízmennyiség teljes aktivitását.

2.2.7.2.3.1.5 A 2.2.7.2.3.1.4 pontban meghatározott teljesítményszintnek való megfelelőséget a 6.4.12.1 és a 6.4.12.2 bekezdés szerint kell bizonyítani.

2.2.7.2.3.2 *Szennyezett felületű tárgyak (SCO)*

A szennyezett felületű tárgyak *(SCO)* a következő két csoport egyikébe tartoznak:

a) SCO-I: olyan szilárd tárgy, amelyen

1) a nem tapadó radioaktív szennyezettség aktivitása a hozzáférhető felületek 300 cm^2-nyi részén (vagy a teljes felületen, ha az kisebb 300 cm^2-nél) meghatározva, nem haladja meg a 4 Bq/cm^2 értéket béta- és gamma- sugárzók, valamint csekély toxicitású alfa-sugárzók esetén, ill. a 0,4 Bq/cm^2 értéket egyéb alfa-sugárzók esetén; és

2) a tapadó radioaktív szennyezettség aktivitása a hozzáférhető felületek 300 cm^2-nyi részén (vagy a teljes felületen, ha az kisebb 300 cm^2-nél) meghatározva, nem haladja meg a $4x10^4$ Bq/cm^2 értéket béta- és gammasugárzók, valamint csekély toxicitású alfa-sugárzók esetén, ill. a 4-103 Bq/cm^2 értéket egyéb alfa-sugárzók esetén; és

3) a nem tapadó és a tapadó radioaktív szennyezettség aktivitásának összege a nem hozzáférhető felületek 300 cm^2-nyi részen (vagy a teljes felületen, ha az kisebb 300 cm^2-nél) meghatározva, nem haladja meg a 4 $x10^4$ Bq/cm^2 értéket béta- és gamma-sugárzók, valamint csekély toxicitású alfa-sugárzók esetén, ill. a 4 $x10^3$ Bq/cm^2 értéket egyéb alfa-sugárzók esetén.

b) SCO-II: olyan szilárd tárgy, amelynek felületén olyan tapadó vagy nem tapadó radioaktív szennyezettség található, amely az a) pontban az SCO-I-re vonatkozó határokat meghaladja, és amelyen

1) a nem tapadó radioaktív szennyezettség aktivitása a hozzáférhető felületek 300 cm^2-nyi részén (vagy a teljes felületen, ha az kisebb 300 cm^2-nél) meghatározva, nem haladja meg a 400 Bq/cm^2 értéket béta- és gamma- sugárzók, valamint csekély toxicitású alfa-sugárzók esetén, ill. a 40 Bq/cm^2 értéket egyéb alfa-sugárzók esetén; és

2) a tapadó radioaktív szennyezettség aktivitása a hozzáférhető felületek 300 cm^2-nyi részén (vagy a teljes felületen, ha az kisebb 300 cm^2-nél) meghatározva, nem haladja meg a 8 $x10^5$ Bq/cm^2 értéket béta- és gamma- sugárzók, valamint csekély toxicitású alfa-sugárzók esetén, vagy a 8 $x10^4$ Bq/ cm^2 értéket egyéb alfa-sugárzók esetén; és

3) a nem tapadó és a tapadó radioaktív szennyezettség aktivitásának összege a nem hozzáférhető felületek 300 cm^2-nyi részén (vagy a teljes felületen, ha az kisebb 300 cm^2-nél) meghatározva, nem haladja meg a 8 $x10^5$ Bq/ cm^2 értéket béta- és gamma-sugárzók, valamint csekély toxicitású alfa-sugárzók esetén, vagy a 8 $x10^4$ Bq/ cm^2 értéket egyéb alfa-sugárzók esetén.

2.2.7.2.3.3 A különleges formájú radioaktív anyag

2.2.7.2.3.3.1 A különleges formájú radioaktív anyag legalább egyik méretének el kell érnie az 5 mm-t. Ha egy tömören lezárt kapszula a különleges formájú radioaktív anyag részét képezi, azt úgy kell kialakítani, hogy csak a kapszula szétroncsolásával lehessen kinyitni. A különleges formájú radioaktív anyag mintához egyoldalú engedély szükséges.

2.2.7.2.3.3.2 A különleges formájú anyagnak olyan természetűnek vagy olyan szerkezetűnek kell lenni, hogy ha alávetnék a 2.2.7.2.3.3.4 - 2.2.7.2.3.3.8 pontban meghatározott vizsgálatoknak, kielégítené a következő előírásokat:

a) nem szakad fel vagy nem törik össze a 2.2.7.2.3.3.5 a), b), c), és a 2.2.7.2.3.3.6 a) pontban ismertetett ejtési, ütési és hajlítási vizsgálat hatására (amelyik alkalmazható);

b) nem olvad meg és nem diszpergálódik a 2.2.7.2.3.3.5 d) vagy a 2.2.7.2.3.3.6 b) pont szerinti hőpróba hatására (ha az alkalmazható); és

c) a vízben mérhető aktivitás a 2.2.7.2.3.3.7 és a 2.2.7.2.3.3.8 pont szerinti kioldhatóság-vizsgálat során nem haladja meg a 2 kBq értéket; vagy helyette a zárt sugárforrásoknál az ISO 9978:1992 „Sugárzás elleni védelem - Zárt radioaktív sugárforrások -Zártságvizsgálati eljárások" szabvány alapján, a zártság mértékének megállapítására végzendő térfogati szivárgást meghatározó vizsgálat hatására nem lépi túl az elfogadott küszöböt, amely az illetékes hatóság számára elfogadható.

2.2.7.2.3.3.3 A 2.2.7.2.3.3.2 pontban meghatározott teljesítményszintnek való megfelelőséget a 6.4.12.1 és a 6.4.12.2 bekezdés szerint kell bizonyítani.

2.2.7.2.3.3.4 A különleges formájú radioaktív anyagból álló vagy azt modellező mintadarabokat a 2.2.7.2.3.3.5 pontban meghatározott ejtési, ütési, hajlítási és hőpróbának vagy a 2.2.7.2.3.3.6 pontban engedélyezett alternatív próbáknak kell kitenni. Minden vizsgálathoz használható másik mintadarab. Mindegyik vizsgálat után egy kioldhatóság- vagy térfogatveszteségvizsgálatot kell végezni a mintán olyan eljárással, amely legalább olyan pontos, mint a nem

diszpergálódó szilárd anyagra a 2.2.7.2.3.3.7 pontban megadott, ill. kapszulázott (tokozott) anyagra a 2.2.7.2.3.3.8 pontban megadott próbák.

2.2.7.2.3.3.5 A megfelelő vizsgálati eljárások a következők:

a) *Ejtési próba:* A mintát 9 m magasból ütközőlapra kell ejteni. Az ütközőlapnak a 6.4.14 szakaszban meghatározott kivitelűnek kell lennie.

b) *ütési próba:* A mintadarabot egy ólomlapra kell helyezni, amelyik sima, szilárd felületen nyugszik, és egy acélrúd lapos végével akkora ütést kell rámérni, amely 1,4 kg tömeg 1 m magasból való függőleges ráejtésének felel meg. A rúd végének 25 mm átmérőjűnek kell lennie, a szélét 3 ± 0,3 mm-es sugárral le kell kerekíteni. Az ólom 3,5-4,5 Vickers-keménységű és max. 25 mm vastagságú legyen; a felülete pedig nagyobb legyen, mint a próbatest által befedett felület. Minden ütéshez új ólomfelületet kell használni. A bélyeg (acélrúd) úgy üsse meg a mintát, hogy azon a legnagyobb sérülést okozza.

c) *Hajlítási próba:* A próbát csak hosszú, vékony forrásokra kell alkalmazni, amelyeknek legkisebb hosszúsága 10 cm, és a hosszúságnak a legkisebb szélességhez viszonyított aránya legalább 10. A mintadarabot mereven, vízszintesen úgy kell befogni, hogy hosszúságának a fele nyúljon ki a befogásból. A mintadarabot úgy kell elhelyezni, hogy a mintadarab a legnagyobb sérülést szenvedje el, ha a szabad végét egy acélrúd lapos végével megütik. A rúdnak olyan erővel kell megütni a mintadarabot, hogy az egyenértékű legyen 1,4 kg tömeg 1 m-ről való függőleges ráejtésével. A rúd végének 25 mm átmérőjűnek kell lennie, a szélét 3 ± 0,3 mm-es sugárral le kell kerekíteni.

d) *Hőpróba:* A mintadarabot levegőn 800 °C-ra kell felhevíteni, és tíz percen át ezen a hőmérsékleten tartani, majd hagyni kell kihűlni.

2.2.7.2.3.3.6 A zárt kapszulába tokozott radioaktív anyagból álló vagy azt modellező mintadarabokat a következők alól lehet mentesíteni:

a) a 2.2.7.2.3.3.5 a) és b) pontban leírt próbák alól, feltéve, hogy a különleges formájú radioaktív anyag tömege:

1) 200 g-nál kevesebb, és az ISO 2919:1999 „Sugárvédelem. Zárt radioaktív sugárforrások. Általános követelmények és osztályozás" szabványban meghatározott 4. osztályszámozású ütési próbát elvégezték; vagy

2) 500 g-nál kevesebb, és az ISO 2919:1999 „Sugárvédelem. Zárt radioaktív sugárforrások. Általános követelmények és osztályozás" szabványban meghatározott 5. osztályszámozású ütési próbát elvégezték; és

b) a 2.2.7.4.5 d) pontban leírt próba alól, feltéve, hogy helyette az ISO 2919:1999 „Sugárvédelem. Zárt radioaktív sugárforrások. Általános

követelmények és osztályozás" szabványban meghatározott 6. osztályszámozású hőmérsékletpróbát elvégezték.

2.2.7.2.3.3.7 A nem diszpergálódó, szilárd anyagokból álló vagy azt modellező mintadaraboknál kioldhatóság-vizsgálatot kell végezni a következők szerint:

a) A mintadarabot hét napig környezeti hőmérsékletű vízbe kell meríteni. A vizsgálathoz felhasznált víz mennyiségének elégnek kell lenni ahhoz, hogy a hétnapos vizsgálati idő végén megmaradó, el nem nyelt és hatástalan szabad vízmennyiség a szilárd vizsgálati minta térfogatának legkevesebb 10%-a legyen. A víz kezdeti pH-értéke 6-8 között legyen, miközben vezetőképessége 20°C-on legfeljebb 1 mS/m lehet.

b) A vizet a mintadarabbal együtt 50 °C ± 5 °C hőmérsékletre kell hevíteni, és négy órán át ezen a hőmérsékleten kell tartani.

c) Ezután a víz aktivitását meg kell határozni.

d) Ezt követően a mintadarabot legalább hét napon át legalább 90% relatív nedvességtartalmú és 30 °C-os mozdulatlan levegőn kell tárolni.

e) Ezután a mintadarabot az a) pontban leírtakhoz hasonlóan vízbe kell meríteni, a vizet a mintadarabbal együtt ismét 50 °C ± 5 °C-ra fel kell melegíteni, és ezen a hőmérsékleten tartani négy órán át.

f) Ezután a víz aktivitását meg kell határozni.

2.2.7.2.3.3.8 A zárt kapszulába tokozott radioaktív anyagból álló vagy azt modellező mintadarabokon a minősítéshez vagy kioldhatóság- vagy térfogatveszteség-vizsgálatot kell végezni a következők szerint:

a) A kioldhatóság-vizsgálatnak a következő lépéseket kell tartalmazni:

1) A mintadarabot környezeti hőmérsékletű vízbe kell meríteni. A víz kezdeti pH-értéke 6-8 között legyen, miközben vezetőképessége 20 °C-on legfeljebb 1 mS/m lehet.

2) A vizet a mintadarabbal együtt 50 °C ± 5 °C hőmérsékletre kell hevíteni, és négy órán át ezen a hőmérsékleten tartani.

3) Ezután meg kell határozni a víz aktivitását.

4) Ezt követően a mintadarabot legalább hét napon át legalább 90% relatív páratartalmú és 30 °C-os mozdulatlan levegőn kell tárolni.

5) Az 1), 2), 3) alatti műveletet meg kell ismételni.

b) A másik lehetőség szerinti térfogatveszteség megállapításához az ISO 9978:1992 „Sugárzás elleni védelem - Zárt radioaktív sugárforrások - Zártságvizsgálati eljárások" szabványban ismertetett azon próbákat kell alkalmazni, amelyek az illetékes hatóság számára elfogadhatók.

2.2.7.2.3.4 Kis mértékben diszpergálódó radioaktív anyagok

2.2.7.2.3.4.1 A kis mértékben diszpergálódó radioaktív anyag mintájához többoldalú engedély szükséges. A kis mértékben diszpergálódó radioaktív anyagnak olyannak kell lennie, hogy küldeménydarabban lévő összes radioaktív anyagra teljesüljenek a következő feltételek:

a) a sugárzási szint a nem árnyékolt radioaktív anyagtól 3 m távolságban nem haladja meg a 10 mSv/h értéket;

b) ha alávetnék a 6.4.20.3 és a 6.4.20.4 bekezdésben meghatározott próbáknak, a levegőbe történő gáz és legfeljebb 100 um ekvivalens aerodinamikai átmérőjű részecske kibocsátás nem haladná meg a 100 A2 értéket. Mindegyik próbához külön mintadarabot lehet használni;

c) ha alávetnék a 2.2.7.2.3.1.4 pontban meghatározott próbának, a vízben mérhető aktivitás nem haladná meg a 100 A_2 értéket. A próba végrehajtásánál az előző b) pontban meghatározott próbák károsító hatását figyelembe kell venni.

2.2.7.2.3.4.2 A kis mértékben diszpergálódó radioaktív anyagokat a következők szerint kell vizsgálni:

A kis mértékben diszpergálódó radioaktív anyagból álló vagy azt modellező mintadarabokat a 6.4.20.3 bekezdésben meghatározott fokozott hőpróbának és a 6.4.20.4 bekezdésben meghatározott ütőpróbának kell alávetni. Mindegyik próbához külön mintadarabot lehet használni. A mintadarabot minden próba után alá kell vetni a 2.2.7.2.3.1.4. pont szerinti kioldhatóság-vizsgálatnak. Minden próba után meg kell vizsgálni, hogy a a 2.2.7.2.3.4.1 pont vonatkozó követelményei teljesülnek-e.

2.2.7.2.3.4.3 A 2.2.7.2.3.4.1 és a 2.2.7.2.3.4.2 pontokban előírt követelményeknek való megfelelőséget a 6.4.12.1 és a 6.4.12.2 bekezdés szerint kell bizonyítani.

2.2.7.2.3.5 Hasadóanyagok

A hasadó radionuklidot tartalmazó küldeménydarabot a 2.2.7.2.1.1 táblázat valamely hasadóanyag tételéhez kell sorolni, kivéve, ha a következő a) - d) alpontok valamelyikének megfelel. Küldeményenként csak egyfajta mentesítés engedélyezhető.

a) A küldeményenkénti tömeghatár:

$$\frac{\textit{a 235 - urán tömege (g)}}{X} + \frac{\textit{az egyéb hasadóanyag tömege (g)}}{Y} < 1,$$

ahol X é s Y a 2.2.7.2.3.5 táblázatban meghatározott tömeghatár, feltéve, hogy a küldeménydarabok legkisebb külső mérete legalább 10 cm, és amennyiben :

1) vagy az egyes küldeménydarabok legfeljebb 15 g hasadóanyagot tartalmaznak; csomagolatlan anyagnál a mennyiségi korlát a járműben vagy a járművön szállított küldeményre vonatkozik; vagy

2) a hasadóanyag homogén hidrogéntartalmú oldat vagy keverék, amelyben a hasadó nuklid és a hidrogén aránya 5 tömeg%-nál kisebb; vagy

3) az anyag bármely 10 liternyi térfogatában nincs 5 g-nál több hasadóanyag.

A hidrogénben természetes koncentrációban lévő deutériumot kivéve, sem berillium, sem deutérium nem lehet jelen a 2.2.7.2.3.5 táblázatban a küldeményre megadott tömeghatárok 1%-át meghaladó mennyiségben.

b) Legfeljebb 1 tömeg% 235-urán tartalmú dúsított urán olyan összes plutónium- és 233-urán tartalommal, amely nem haladja meg a 235-urán tömegének 1%-át, amennyiben a hasadóanyagok az anyagban lényegében egyenletesen vannak eloszlatva. Ezenkívül a hasadóanyag a küldeménydarabon belül nem alkothat rácsszerű elrendeződést, ha a 235-urán mint fém, oxid vagy karbid van jelen.

c) Uranil-nitrát folyékony oldatai az urán tömegének legfeljebb 2%-át kitevő 235-urán dúsítással, olyan összes plutónium- és 233-urán tartalommal, amely a 235-urán tömegének 0,002%-át nem haladja meg; ezenkívül a nitrogén/urán atomaránynak (N/U) legalább 2-nek kell lenni.

d) Küldeménydarab, amely nem tartalmaz 1 kg-nál több plutóniumot, amely legfeljebb 20 tömeg% 239-plutóniumból, 241-plutóniumból vagy e két radionuklid bármilyen kombinációjából állhat.

2.2.7.2.3.5 táblázat – Küldemény tömeghatárok a hasadóanyagot tartalmazó küldeménydarabokra vonatkozó előírások alóli mentességhez

Hasadóanyag	A vízzel azonos vagy annál kisebb átlagos hidrogénsűrűségű anyagokkal kevert hasadóanyag tömeg (g)	A víznél nagyobb átlagos hidrogén-sűrűségű anyagokkal kevert hasadóanyag tömeg (g)
235-urán (X)	400	290
Egyéb hasadóanyag (Y)	250	180

2.2.7.2.4 A küldeménydarabok és a csomagolatlan anyagok besorolása

Egy küldeménydarab radioaktív anyag tartalma nem haladhatja meg a küldeménydarab típusra a következőkben meghatározott határértékeket.

2.2.7.2.4.1 Engedményes küldeménydarabok besorolása

2.2.7.2.4.1.1 Egy küldeménydarabot akkor lehet engedményes küldeménydarabnak besorolni, ha

a) olyan üres csomagolóeszköz, amelyben radioaktív anyag volt;

b) korlátozott mennyiségben tartalmaz készüléket vagy gyártmányt;

c) természetes uránból, szegényített uránból vagy természetes tóriumból készült gyártmányt tartalmaz;

d) korlátozott mennyiségű radioaktív anyagot tartalmaz.

2.2.7.2.4.1.2 Egy radioaktív anyagot tartalmazó küldeménydarabot akkor lehet engedményes küldeménydarabnak besorolni, ha a sugárzási szint a külső felületének egyetlen pontján sem haladja meg az 5 µSv/h értéket.

2.2.7.2.4.1.2 táblázat – Aktivitáshatárok engedményes küldeménydarabokra

A tartalom halmazállapota	Készülékek és gyártmányok		Anyagok
	Határérték tárgyanként [a)]	Határérték küldeménydarabonként [a)]	Határérték küldeménydarabonként [a)]
(1)	(2)	(3)	(4)
Szilárd anyagok			
különleges formájúak	$10^{-2}\ A_1$	A_1	$10^{-3}\ A_1$
egyéb formájúak	$10^{-2}\ A_2$	A_2	$10^{-3}\ A_2$
Folyékony anyagok	$10^{-3} A_2$	$10^{-1} A_2$	$10^{-4}\ A_2$
Gázok			
trícium	$2 \times 10^{-2}\ A_2$	$2 \times 10^{-1}\ A_2$	$2 \times 10^{-2}\ A_2$
különleges formájúak	$10^{-3}\ A_1$	$10^{-2}\ A_1$	$10^{-3}\ A_1$
egyéb formájúak	$10^{-3}\ A_2$	$10^{-2}\ A_2$	$10^{-3}\ A_2$

[a)] *A radionuklidokból álló keverékekre lásd a 2.2.7.2.2.4 - 2.2.7.2.2.6 pontot.*

2.2.7.2.4.1.3 Azokat a radioaktív anyagokat, amelyeket bizonyos készülék vagy bizonyos gyártmány tartalmaz vagy amelyek e tárgyak alkotórészét képezik, akkor lehet az UN 2911 RADIOAKTÍV ANYAG, ENGEDMÉNYES KÜLDEMÉNYDARABBAN - KÉSZÜLÉKEK vagy GYÁRTMÁNYOK tétel alá sorolni, ha

a) a sugárzási szint a csomagolatlan készülék vagy gyártmány bármely pontjától 10 cm távolságban nem haladja meg a 0,1 mSv/h értéket, és

b) minden készülék vagy gyártmány el van látva a „RADIOACTIVE" felirattal, kivéve:
   1) a radiolumineszcens világító kijelzőjű órákat és készülékeket;
   2) azokat a fogyasztási cikkeket, amelyek vagy a 1.7.1.4 d) pont szerinti hatósági engedéllyel rendelkeznek, vagy amelyek aktivitása

egyedileg nem haladja meg a 2.2.7.2.2.1 táblázatban a küldeményre vonatkozó mentességi aktivitás határát (5. oszlop), amennyiben az ilyen cikkeket olyan küldeménydarabban szállítják, amelynek valamely belső felülete el van látva a „RADIOACTIVE" felirattal úgy, hogy a küldeménydarab felnyitásakor a radioaktív anyag jelenlétére utaló figyelmeztetés láthatóvá válik; és

c) az aktív anyagot a nem aktív komponensek teljesen bezárják (az olyan eszköz, amelynek kizárólagos funkciója a radioaktív anyag megtartása, nem tekinthető készüléknek vagy gyártmánynak); és

d) a 2.2.7.2.4.1.2 táblázatnak a 2, ill. 3 oszlopában feltüntetett határértékek minden egyes tárgyra és minden egyes küldeménydarabra teljesülnek.

2.2.7.2.4.1.4 Azokat a radioaktív anyagokat, amelyek aktivitása nem haladja meg a 2.2.7.2.4.1.2 táblázatnak a 4 oszlopában feltüntetett határértéket, akkor lehet az UN 2910 RADIOAKTÍV ANYAG, ENGEDMÉNYES KÜLDEMÉNYDARABBAN – KORLÁTOZOTT ANYAGMENNYISÉG tétel alá sorolni, ha

a) a küldeménydarab azon feltételek között, amelyek a normális szállítás során valószínűleg fennállnak, a tartalmat megtartja, és

b) a küldeménydarab valamely belső felülete el van látva a „RADIOACTIVE" felirattal, úgy, hogy a küldeménydarab felnyitásakor a radioaktív anyag jelenlétére utaló figyelmeztetés láthatóvá válik.

2.2.7.2.4.1.5 Valamely üres csomagolóeszközt, amely előzőleg radioaktív anyagot tartalmazott, és amelynek aktivitása nem haladja meg a 2.2.7.2.4.1.2 táblázatnak a 4 oszlopában feltüntetett határértéket, akkor lehet az UN 2908 RADIOAKTÍV ANYAG, ENGEDMÉNYES KÜLDEMÉNYDARABBAN – ÜRES CSOMAGOLÓESZKÖZ tétel alá sorolni, ha:

a) jól karbantartott és biztonságosan zárva van;

b) a szerkezetében levő urán vagy tórium külső felülete fémből vagy más szilárd anyagból álló inaktív burkolattal van ellátva;

c) a belső, nem tapadó szennyezettség szintje a felület bármely 300 cm^2-nyi részén képzett átlagra nem haladja meg

1) a 400 Bq/cm^2-t béta-, gamma -, valamint csekély toxicitású alfa-sugárzók esetén; ill.

2) a 40 Bq/cm^2-t minden más alfa-sugárzó esetén, és

d) az 5.2.2.1.11.1 pont szerint elhelyezett esetleges bárcák nem láthatóak.

2.2.7.2.4.1.6 Az olyan gyártmányt, amelyben az egyetlen radioaktív anyag besugárzatlan természetes urán, besugárzatlan szegényített urán vagy besugárzatlan természetes tórium, akkor lehet az UN 2909 RADIOAKTÍV ANYAG, ENGEDMÉNYES KÜLDEMÉNYDARABBAN – TERMÉSZETES URÁNBÓL vagy SZEGÉNYÍTETT URÁNBÓL vagy TERMÉSZETES TÓRIUMBÓL KÉSZÜLT GYÁRTMÁNYOK tétel alá sorolni, ha az urán vagy a tórium külső felülete fémből vagy más szilárd anyagból álló inaktív burkolattal van ellátva.

2.2.7.2.4.2 Kis fajlagos aktivitású (LSA) *anyagok besorolása*

Egy radioaktív anyag csak akkor sorolható be *LSA* anyagként, ha a 2.2.7.2.3.1 pont és a 4.1.9.2 bekezdés feltételei teljesülnek.

2.2.7.2.4.3 Szennyezett felületű (SCO) *tárgyak besorolása*

Egy radioaktív anyag csak akkor sorolható be *SCO* tárgyként, ha a 2.2.7.2.3.2.1 pont és a 4.1.9.2 bekezdés feltételei teljesülnek.

2.2.7.2.4.4 **A** *típusú küldeménydarabok besorolása*

Radioaktív anyagot tartalmazó küldeménydarabok akkor sorolhatók be *A* típusú küldeménydarabként, ha a következő feltételek teljesülnek:

Az *A* típusú küldeménydarabok nem tartalmazhatnak nagyobb aktivitást, mint a következő:

a) különleges formájú radioaktív anyagból: A_1. ill.
b) minden más radioaktív anyagból: A_2.

Azoknál a radionuklid-keverékeknél, amelyeknél minden egyes radionuklid azonossága és aktivitása ismert, a következő feltételeket kell alkalmazni az *A* típusú küldeménydarabok radioaktív tartalmára:

$$\sum_i \frac{B(i)}{A_1(i)} + \sum_j \frac{C(j)}{A_2(j)} \leq 1,$$

Ahol: $B(i)$ a különleges formájú radioaktív anyagként jelen levő i-edik radionuklid aktivitása;

$A_1(i)$ az i-edik radionuklid A_1 értéke;

$C(j)$ a nem különleges formájú radioaktív anyagként jelen levő j-edik radionuklid aktivitása; és

$A_2(j)$ a j-edik radionuklid A_2 értéke.

2.2.7.2.4.5 Urán-hexafluorid besorolása

Az urán-hexafluoridot csak az UN 2977 RADIOAKTÍV ANYAG, HASADÓ URÁN-HEXAFLUORID vagy az UN 2978 RADIOAKTÍV ANYAG, URÁN-

HEXAFLUORID, nem hasadó vagy hasadó-engedményes tétel alá lehet sorolni.

2.2.7.2.4.5.1 Az urán-hexafluoridot tartalmazó küldeménydarabok:

a) nem tartalmazhatnak a küldeménydarab-mintára engedélyezettnél nagyobb tömegű urán-hexafluoridot;

b) nem tartalmazhatnak annál nagyobb tömegű urán-hexafluoridot, mint ami 5%-nál kisebb üres teret eredményezne a küldeménydarabban azon a legnagyobb hőmérsékleten, amely arra az üzemi létesítményre van meghatározva, ahol a küldeménydarabot használni fogják; ill.

c) csak szilárd urán-hexafluoridot tartalmazhatnak, és a szállításra való átadáskor a küldeménydarab belső nyomása nem lehet nagyobb az atmoszferikus nyomásnál.

2.2.7.2.4.6 **B(U), B(M)** ***és*** **C** ***típusú küldeménydarabok besorolása***

2.2.7.2.4.6.1 A 2.2.7.2.4 pont (2.2.7.2.4.1 - 2.2.7.2.4.5 alpontok) szerint máshová nem sorolt küldeménydarabokat a származási ország illetékes hatósága által kiadott küldeménydarabminta engedélynek megfelelően kell besorolni.

2.2.7.2.4.6.2 Egy küldeménydarab csak akkor sorolható be *B(U)* típusú küldeménydarabként, ha nem tartalmaz:

a) nagyobb aktivitást, mint a küldeménydarab-mintára engedélyezett;

b) más radionuklidokat, mint a küldeménydarab-mintára engedélyezett; vagy

c) olyan anyagokat, amelyek alakjukban, fizikai vagy kémiai állapotukban a küldeménydarab-minta engedélyezett tartalmától eltérnek,

amint a küldeménydarab-minta engedélyben meg van határozva.

2.2.7.2.4.6.3 Egy küldeménydarab csak akkor sorolható be *B(M)* típusú küldeménydarabként, ha nem tartalmaz:

a) nagyobb aktivitást, mint a küldeménydarab-mintára engedélyezett;

b) más radionuklidokat, mint a küldeménydarab-mintára engedélyezett; vagy

c) olyan anyagokat, amelyek alakjukban, fizikai vagy kémiai állapotukban a küldeménydarab-minta engedélyezett tartalmától eltérnek,

amint a küldeménydarab-minta engedélyben meg van határozva.

2.2.7.2.4.6.4 Egy küldeménydarab csak akkor sorolható be *C* típusú küldeménydarabként, ha nem tartalmaz

a) nagyobb aktivitást, mint a küldeménydarab-mintára engedélyezett;

b) más radionuklidokat, mint a küldeménydarab-mintára engedélyezett; vagy

c) olyan anyagokat, amelyek alakjukban, fizikai vagy kémiai állapotukban a küldeménydarab-minta engedélyezett tartalmától eltérnek,

amint a küldeménydarab-minta engedélyben meg van határozva.

2.2.7.2.5 Külön megegyezés

Egy radioaktív anyag akkor sorolható be külön megegyezés alapján szállított anyagként, ha az 1.7.4 szakasz szerint kívánják szállítani.

2.2.8 8 OSZTÁLY MARÓ ANYAGOK

2.2.8.1 Kritériumok

2.2.8.1.1 A 8 osztály fogalomkörébe azok az anyagok tartoznak, amelyek vegyi reakciójukkal a velük érintkezésbe kerülő hámszövetet - a bőr hámrétegét vagy a nyálkahártyát - megtámadják, vagy elfolyás esetén képesek megrongálni vagy tönkretenni más árukat vagy a szállítóeszközöket. Ugyancsak ezen osztály fogalomkörébe tartoznak azok az anyagok, amelyek csak víz jelenlétében képeznek maró anyagot, vagy amelyek a levegő természetes nedvességének jelenlétében maró gőzöket vagy ködöket fejlesztenek.

2.2.8.1.2 A 8 osztály anyagai és tárgyai a következők szerint vannak csoportosítva:

C1–C10 Maró anyagok járulékos veszély nélkül
- **C1–C4** Savas anyagok:
  - **C1** Szervetlen, folyékony anyagok
  - **C2** Szervetlen, szilárd anyagok
  - **C3** Szerves, folyékony anyagok
  - **C4** Szerves, szilárd anyagok
- **C5–C8** Bázikus jellegű anyagok:
  - **C5** Szervetlen, folyékony anyagok
  - **C6** Szervetlen, szilárd anyagok
  - **C7** Szerves, folyékony anyagok
  - **C8** Szerves, szilárd anyagok
- **C9–C10** Egyéb maró anyagok:
  - **C9** Folyékony anyagok
  - **C10** Szilárd anyagok

C11 Tárgyak

CF Maró, gyúlékony anyagok:
- **CF1** Folyékony anyagok
- **CF2** Szilárd anyagok

CS Maró, önmelegedő anyagok:
- **CS1** Folyékony anyagok
- **CS2** Szilárd anyagok

CW Maró, vízzel érintkezve gyúlékony gázokat fejlesztő anyagok:
- **CW1** Folyékony anyagok
- **CW2** Szilárd anyagok

CO Maró, gyújtó hatású anyagok:
- **CO1** Folyékony anyagok
- **CO2** Szilárd anyagok

CT Maró, mérgező anyagok:
- **CT1** Folyékony anyagok
- **CT2** Szilárd anyagok

CFT Maró, gyúlékony, mérgező, folyékony anyagok

COT Maró, gyújtó hatású, mérgező anyagok.

Besorolás és a csomagolási csoportokhoz való hozzárendelés

2.2.8.1.3 A 8 osztály anyagait a szállítás során általuk képviselt veszély mértéke szerint a következő három csomagolási csoport valamelyikéhez kell hozzárendelni:
- I csomagolási csoport: erősen maró anyagok
- II csomagolási csoport: maró anyagok
- III csomagolási csoport: gyengén maró anyagok.

2.2.8.1.4 A 8 osztályba sorolt anyagokat és tárgyakat a 3.2 fejezet „A" táblázata sorolja fel. Az anyagok hozzárendelése az I, a II és a III csomagolási csoporthoz tapasztalati alapon történt, figyelembe véve olyan kiegészítő tényezőket is, mint a belélegzési veszély (lásd 2.2.8.1.5) és a vízzel való reakció (beleértve a veszélyes bomlástermékek képződését).

2.2.8.1.5 Azokat az anyagokat és készítményeket, amelyek kielégítik a 8 osztály feltételeit és az I csomagolási csoportnak megfelelő por és köd belélegzési mérgezőképességgel *(LC_{50})* rendelkeznek, de a lenyelés vagy bőrön át való felszívódás esetén a mérgezőképességük a III csomagolási csoportnak megfelelő vagy annál kevésbé mérgezőek, a 8 osztályba kell sorolni.

2.2.8.1.6 A 3.2 fejezet „A" táblázatában név szerint nem említett anyagok, beleértve a keverékeket is, a 2.2.8.3 bekezdés megfelelő tétele alá és a megfelelő csomagolási csoporthoz a következő a) – c) pont kritériumai szerint, azon érintkezési időtartam alapján sorolhatók be, amely alatt az emberi bőr roncsolódása annak teljes vastagságában bekövetkezik.
A folyékony anyagoknál, ill. azoknál a szilárd anyagoknál, amelyek a szállítás alatt folyékonnyá válhatnak, ha feltételezhető, hogy nem okoznak az emberi bőrön, annak teljes vastagságában roncsolódást, figyelembe kell venni a fémfelületekre gyakorolt korróziós hatás lehetőségét. A csomagolási csoportba sorolás során figyelembe kell venni az emberen bekövetkezett baleseteknél szerzett tapasztalatokat. Az emberen szerzett tapasztalatok hiányában a csomagolási csoportba sorolást kísérletek adatai alapján kell végezni, összhangban az OECD 404 Útmutatóval*.

a) azok az anyagok, amelyek a sértetlen bőrszövet teljes vastagságban bekövetkező roncsolódását okozzák legfeljebb 3 percig tartó érintkezés után 60 perces megfigyelési időtartamon belül, az I csomagolási csoport anyagai;

b) azok az anyagok, amelyek a sértetlen bőrszövet teljes vastagságban bekövetkező roncsolódását okozzák 3 percnél hosszabb ideig, de legfeljebb 60 percig tartó érintkezés után 14 napos megfigyelési időtartamon belül, a II csomagolási csoport anyagai;

c) a következő anyagok a III csomagolási csoport anyagai:
- azok az anyagok, amelyek a sértetlen bőrszövet teljes vastagságban bekövetkező roncsolódását okozzák 60 percnél hosszabb ideig, de legfeljebb 4 óráig tartó érintkezés után 14 napos megfigyelési időtartamon belül; vagy

---

* *OECD Útmutató vegyszerek vizsgálatára, No. 404 „Akut bőrirritáció/maró hatás", 1992.*

– azok az anyagok, amelyek nem okozzák a sértetlen bőrszövet teljes vastagságban bekövetkező roncsolódását, de a korrózió mértéke acél vagy alumínium felületen – ha mindkét fémen vizsgálják - 55°C vizsgálati hőmérsékleten meghaladja az évi 6,25 mm-t. Az acélon végzett vizsgálathoz S235JR+CR (1.0037, ill. St 37-2), S275J2G3+CR (1.0144, ill. St 44-3), ISO 3574, Unified Numbering System (UNS) G10200 vagy SAE 1020 minőségű acélt, az alumíniumon végzetthez nem eloxált 7075-T6 vagy AZ5GU-T6 minőségű alumíniumot kell használni. Elfogadott vizsgálat található a „Vizsgálatok és kritériumok kézikönyv", III. rész 37. fejezetében.

Megjegyzés: *Ha az első vizsgálat (akár acélon, akár alumíniumon végzik) azt mutatja, hogy a vizsgált anyag korróziós hatású, a második vizsgálatot a másik fémen nem szükséges végrehajtani.*

2.2.8.1.7 Ha a 8 osztály anyagai valamilyen anyag hozzáadása révén eltérő veszélyességi kategóriába kerülnek át, mint ahová a 3.2 fejezet „A" táblázatában név szerint említett anyagok tartoznak, ezeket a keverékeket azok alá a tételek alá kell besorolni, amelyekbe tényleges veszélyességük mértéke alapján tartoznak.

Megjegyzés: *Az oldatok és keverékek (készítmények és hulladékok) besorolására lásd még a 2.1.3 szakaszt.*

2.2.8.1.8 A 2.2.8.1.6 pontban található kritériumok alapján az is meghatározható, hogy egy név szerint feltüntetett vagy egy név szerint feltüntetett anyagot tartalmazó oldat vagy keverék természete olyan, az anyag nem esik ezen osztály előírásainak hatálya alá.

2.2.8.1.9 Azok az anyagok, oldatok és keverékek, amelyek

– a módosított 67/548/EGK** vagy az 1999/45/EK*** Irányelv kritériumai alapján, ezenirányelvek szerint nem számítanak marónak, és
– nem mutatnak maró hatást az acélon és az alumíniumon

a 8 osztályba nem tartozó anyagoknak tekinthetők.

Megjegyzés: *Az ENSZ Minta Szabályzatban felsorolt UN 1910 kalcium-oxid és UN 2812 nátrium-aluminát nem tartozik az SZMGSZ 2. számú melléklete előírásainak hatálya alá.*

2.2.8.2 A fuvarozásból kizárt anyagok

2.2.8.2.1 A 8 osztály vegyileg nem állandó anyagai csak akkor adhatók át szállításra, ha megtették a szükséges intézkedéseket, hogy megakadályozzák a szállítás alatti veszélyes bomlásukat vagy polimerizációjukat. Ennek elérésére különösen azt kell biztosítani, hogy a tartályok, ill. tartányok ne tartalmazzanak olyan anyago(ka)t, amelyek ilyen reakciókat okozhatnak.

** Az Európai Közösségek Tanácsának 1967. június 27-i 67/548/EGK Irányelve a tagállamok veszélyes anyagok osztályozására, csomagolására és címkézésére vonatkozó jogszabályainak és közigazgatási előírásainak közelítéséről *(Az EK Hivatalos Lapja, L 196. szám, 1967.08.16.).*

*** Az Európai Parlament és a Tanács 1999. május 31-i 1999/45/EK Irányelve a tagállamok veszélyes készítmények osztályozására, csomagolására és címkézésére vonatkozó jogszabályainak és közigazgatási előírásainak közelítéséről *(lásd az EK Hivatalos Lapja, L 200. szám, 1999.07.30., p. 1-68.).*

2.2.8.2.2 A következő anyagok a fuvarozásból ki vannak zárva:

- UN 1798 KIRÁLYVÍZ (SALÉTROMSAV ÉS SÓSAV KEVERÉKE);
- a vegyileg nem állandó, kimerült kénsavkeverékek;
- a nem denitrált, vegyileg nem állandó nitrálósav keverékek és az elhasznált kénsav és salétromsav keverékek;
- perklórsav vizes oldata 72 tömeg%-nál több tiszta savtartalommal és a perklórsav keverékei vízen kívül más folyadékkal.

A következő anyag a vasúti fuvarozásból ki van zárva:

- kén-trioxid, legalább 99,5% tisztaságú, nem stabilizált (inhibitor nélkül).

2.2.8.3 A gyűjtőmegnevezések felsorolása

Járulékos veszély		Osztályozási kód	UN szám	Az anyag vagy tárgy megnevezése
Maró anyagok járulékos veszély nélkül				
Savas anyagok	**szervetlen**	**folyékony C1**	2584	FOLYÉKONY ALKIL-SZULFONSAVAK 5%-nál több szabad kénsav-tartalommal vagy
			2584	FOLYÉKONY ARIL-SZULFONSAVAK 5%-nál több szabad kénsav-tartalommal
			2693	BISZULFITOK,VIZES OLDAT, M.N.N.
			2837	BISZULFÁTOK VIZES OLDATAI
			3264	MARÓ, FOLYÉKONY, SAVAS SZERVETLEN ANYAG, M.N.N.
		szilárd C2	1740	SZILÁRD HIDROGÉN-DIFLUORIDOK, M.N.N.
			2583	SZILÁRD ARIL-SZULFONSAVAK 5%-nál több szabad kénsav-tartalommal vagy
			2583	SZILÁRD ALKIL-SZULFONSAVAK 5%-nál több szabad kénsav-tartalommal
			3260	MARÓ, SZILÁRD, SAVAS, SZERVETLEN ANYAG, M.N.N.
	szerves	**folyékony C3**	2586	FOLYÉKONY ALKIL-SZULFONSAVAK legfeljebb 5% szabad kénsav-tartalommal vagy
			2586	FOLYÉKONY ARIL-SZULFONSAVAK legfeljebb 5% szabad kénsav-tartalommal
			2987	MARÓ KLOR-SZILANOK, M.N.N.
			3145	FOLYÉKONY ALKIL-FENOLOK, M.N.N. (a C_2-C_{12} homológokat beleértve)
			3265	MARÓ, FOLYÉKONY, SAVAS SZERVES ANYAG, M.N.N.
		szilárd C4	2430	SZILÁRD ALKIL-FENOLOK, M.N.N. (a C_2-C_{12} homológokat beleértve)
			2585	SZILÁRD ARIL-SZULFONSAVAK legfeljebb 5% szabad kénsav-tartalommal vagy
			2585	SZILÁRD ALKIL-SZULFONSAVAK legfeljebb 5% szabad kénsav-tartalommal
			3261	MARÓ, SZILÁRD, SAVAS SZERVES ANYAG, M.N.N.
Bázikus jellegű anyagok	**szervetlen**	**folyékony C5**	1719	MARÓ, LÚGOS FOLYÉKONY ANYAG, M.N.N.
			2797	LÚGOS AKKUMULÁTOR FOLYADÉK
			3266	MARÓ, FOLYÉKONY, LÚGOS SZERVETLEN ANYAG, M.N.N.
		szilárd C6	3262	MARÓ, SZILÁRD, LÚGOS SZERVETLEN ANYAG, M.N.N.
	szerves	**folyékony C7**	2735	FOLYÉKONY, MARÓ AMINOK, M.N.N. vagy
			2735	FOLYÉKONY, MARÓ POLIAMINOK, M.N.N.
			3267	MARÓ, FOLYÉKONY, LÚGOS SZERVES ANYAG, M.N.N.
		szilárd C8	3259	SZILÁRD, MARÓ AMINOK, M.N.N. vagy
			3259	SZILÁRD, MARÓ POLIAMINOK, M.N.N.
			3263	MARÓ, SZILÁRD, LÚGOS SZERVES ANYAG, M.N.N.
Egyéb maró anyagok		**folyékony C9**	1903	FOLYÉKONY, MARÓ FERTŐTLENÍTŐSZER, M.N.N.
			2801	FOLYÉKONY, MARÓ SZÍNEZÉK, M.N.N. vagy
			2801	FOLYÉKONY, MARÓ SZÍNEZÉK INTERMEDIER, M.N.N.
			3066	FESTÉK (beleértve a festéket, lakkot, zománcot, sellakot, kencét, polírozót, folyékony töltőanyagot és folyékony lakkbázist) vagy
			3066	FESTEK SEGÉDANYAG (beleértve a festékhígítót vagy oldószert)
			1760	MARÓ FOLYÉKONY ANYAG, M.N.N.

	szilárd [a)]	C10	3147 3147 3244 1759	SZILÁRD, MARÓ SZÍNEZÉK, M.N.N. vagy SZILÁRD, MARÓ SZÍNEZÉK INTERMEDIER, M.N.N. MARÓ FOLYADÉK TARTALMÚ SZILÁRD ANYAG, M.N.N. MARÓ SZILÁRD ANYAG, M.N.N.
		C11	2794 2795 2800 3028	NEDVES, SAVAS AKKUMULÁTORTELEPEK elektromosság tárolására NEDVES, LÚGOS AKKUMULÁTORTELEPEK elektromosság tárolására KIFOLYASBIZTOS, NEDVES AKKUMULÁTORTELEPEK elektromosság tárolására SZILÁRD KÁLIUM-HIDROXID TARTALMÚ, SZÁRAZ AKKUMULÁTORTELEPEK elektromosság tárolására
tárgyak				
Maró anyagok járulékos veszélyekkel				
Gyúlékony [b)] **CF**	**folyékony**	**CF1**	3470 3470 2734 2734 2986 2920	MARÓ, GYÚLÉKONY FESTÉK (beleértve a festéket, lakkot, zománcot, sellakot, kencét, polírozót, folyékony töltőanyagot és folyékony lakkbázist) vagy MARÓ, GYÚLÉKONY FESTEK SEGÉDANYAG (beleértve a festékhígítót és oldószert) FOLYÉKONY, MARÓ, GYÚLÉKONY AMINOK, M.N.N. vagy FOLYÉKONY, MARÓ, GYÚLÉKONY POLIAMINOK, M.N.N. MARÓ, GYÚLÉKONY KLÓR-SZILÁNOK, M.N.N. MARÓ FOLYÉKONY ANYAG, GYÚLÉKONY, M.N.N.
	szilárd	**CF2**	2921	GYÚLÉKONY, MARÓ SZILÁRD ANYAG, M.N.N.
Önmelegedő **CS**	**folyékony**	**CS1**	3301	ÖNMELEGEDŐ, MARÓ FOLYÉKONY ANYAG, M.N.N.
	szilárd	**CS2**	3095	ÖNMELEGEDŐ, MARÓ SZILÁRD ANYAG, M.N.N.
Vízzel reaktív **CW**	**folyékony [d)]**	**CW1**	3094	VÍZZEL REAKTÍV, MARÓ FOLYÉKONY ANYAG, M.N.N.
	szilárd	**CW2**	3096	VÍZZEL REAKTÍV, MARÓ SZILÁRD ANYAG, M.N.N.
Gyújtó hatású anyagok **CO**	**folyékony**	**CO1**	3093	GYUJTO HATASU, MARÓ FOLYÉKONY ANYAG, M.N.N.
	szilárd	**CO2**	3084	GYUJTO HATASU, MARÓ SZILÁRD ANYAG, M.N.N.
Mérgező [d)] **CT**	**folyékony [c)]**	**CT1**	3471 2922	HIDROGEN-DIFLUORID OLDATOK, M.N.N. MÉRGEZŐ, MARÓ FOLYÉKONY ANYAG, M.N.N.
	szilárd [e)]	**CT2**	2923	MÉRGEZŐ, MARÓ SZILÁRD ANYAG, M.N.N.
Gyúlékony, folyékony, mérgező anyagok [d)]		**CFT**	(Ilyen osztályozási kóddal nincs gyűjtőmegnevezés. Ha szükséges, a 2.1.3.10 bekezdés veszélyességi rangsor táblázata alapján meghatározandó, másik osztályozási kód valamely gyűjtőmegnevezése alá kell sorolni.)	
Gyújtó hatású, mérgező anyagok [d, e)]		**COT**	(Ilyen osztályozási kóddal nincs gyűjtőmegnevezés. Ha szükséges, a 2.1.3.10 bekezdésveszélyességi rangsor táblázata alapján meghatározandó, másik osztályozási kód valamely gyűjtőmegnevezése alá kell sorolni.)	

a) *Az SZMGSZ 2. számú melléklete előírásainak hatálya alá nem tartozó szilárd anyagok és maró folyadékok keverékei a 3244 azonosító szám alatt szállíthatók anélkül, hogy a 8 osztály besorolási feltételeit alkalmazni kellene, amennyiben az anyag berakása során, Ill. a csomagolóeszköz, a konténer vagy a kocsi lezárásakor szabad folyadék szemmel nem látható. Minden egyes csomagolóeszköznek olyan gyártási típusnak kell megfelelni, ami sikeresen kiállta a II csomagolási csoportra előírt tömörségipróbát.*

b) *Azok a klór-szilánok, amelyek vízzel vagy nedves levegővel érintkezve gyúlékony gázokatfejlesztenek, a 4.3 osztály anyagai.*

c) *A túlnyomórészt mérgező tulajdonságokkal bíró klór-formiátok a 6.1 osztály anyagai.*

d) Azok a maró anyagok, amelyek a 2.2.61.1.4 - 2.2.61.1.9 pont szerint belégzésre nagyon mérgezők, a 6.1 osztály anyagai.

e) az UN 2505 ammónium-fluorid, az UN 1812 szilárd kálium-fluorid, az UN 1690 szilárd nátrium-fluorid, az UN 2674 nátrium-fluoro-szilikát, az UN 2856 fluoroszilikátok, m.n.n., az UN 3415 nátrium-fluorid oldat és az UN 3422 kálium-fluorid oldat a 6.1 osztály anyagai.

2.2.9 9 OSZTÁLY KÜLÖNFÉLE VESZÉLYES ANYAGOK ÉS TÁRGYAK

2.2.9.1 Kritériumok

2.2.9.1.1 A 9 osztály címének fogalomkörébe azok az anyagok és tárgyak tartoznak, amelyek a szállítás során olyan veszélyt képviselnek, ami nem esik a többi osztály fogalomkörébe.

2.2.9.1.2 A 9 osztály anyagai és tárgyai a következők szerint vannak csoportosítva:

M1 Anyagok, amelyek finom poruk belélegzése esetén az egészséget veszélyeztethetik
M2 Anyagok és készülékek, amelyekből tűz esetén dioxinok képződhetnek
M3 Gyúlékony gőzöket fejlesztő anyagok
M4 Lítium akkumulátorok
M5 Biztonsági felszerelések
M6-M8 Környezetre veszélyes anyagok:
- **M6** Vízi környezetre veszélyes, folyékony anyagok
- **M7** Vízi környezetre veszélyes, szilárd anyagok
- **M8** Géntechnológiával módosított mikroorganizmusok és élő szervezetek

M9-M10 Magas hőmérsékletű anyagok:
- **M9** Folyékony anyagok
- **M10** Szilárd anyagok

M11 Egyéb anyagok, amelyek a szállítás alatt veszélyt jelentenek, de egyetlen más osztály meghatározásának sem felelnek meg.

Fogalommeghatározások és besorolás

2.2.9.1.3 A 9 osztályba sorolt anyagokat a 3.2 fejezet „A" táblázata sorolja fel. A 3.2 fejezet „A"táblázatában név szerint nem említett anyagok és tárgyak besorolását ezen táblázat, ill. a 2.2.9.3 bekezdés megfelelő tétele alá 2.2.9.1.4 - 2.2.9.1.14 pont szerint kell végezni.

Anyagok, amelyek finom poruk belélegzése esetén az egészséget veszélyeztethetik

2.2.9.1.4 Azon anyagok közé, amelyek finom poruk belélegzése esetén az egészséget veszélyeztethetik, az azbeszt és az azbesztet tartalmazó keverékek tartoznak.

Anyagok és készülékek, amelyekből tűz esetén dioxinok képződhetnek

2.2.9.1.5 Azon anyagok és készülékek közé, amelyekből tűz esetén dioxinok képződhetnek, apoliklórozott és polihalogenezett bifenilek és terfenilek (PCB-k és PCT-k), valamint azezeket az anyagokat tartalmazó keverékek, továbbá az ilyen anyagokat vagy keverékekettartalmazó készülékek, mint pl. transzformátorok, kondenzátorok tartoznak.

***Megjegyzés**: Az olyan keverékek, amelyek PCB- vagy PCT-tartalma nem haladja meg az 50 mg/kg értéket, nem tartoznak az SZMGSZ 2. számú melléklete előírásainak hatálya alá.*

Gyúlékony gőzöket fejlesztő anyagok

2.2.9.1.6 A gyúlékony gőzöket fejlesztő anyagok közé tartoznak azok a polimerek, amelyek legfeljebb 55 °C lobbanáspontú gyúlékony folyadékot tartalmaznak.

Lítium akkumulátorok

2.2.9.1.7 A „lítium akkumulátor" fogalom azokra a cellákra és akkumulátorokra terjed ki, amelyek bármilyen formában lítiumot tartalmaznak. Ezek akkor sorolhatók a 9 osztályba, ha kielégítik a 3.3 fejezet 230 különleges előírását. Ha kielégítik 3.3 fejezet 188 különleges előírását, nem tartoznak az SZMGSZ 2. számú melléklete előírásainak hatálya alá. A besorolást a „Vizsgálatok és kritériumok kézikönyv" 38.3 bekezdésének előírásai szerint kell végezni.

Biztonsági felszerelések

2.2.9.1.8 A biztonsági felszerelések közé tartoznak azok a mentőeszközök és gépjármű tartozékok,amelyek megfelelnek a 3.3 fejezet 235, ill. 296 különleges előírásában szereplő leírásnak.

Környezetre veszélyes anyagok

2.2.9.1.9 (fenntartva)

2.2.9.1.10 **Környezetre veszélyes anyagok (*Vízi környezetet szennyező anyagok)***

2.2.9.1.10.1 ***Általános fogalommeghatározás***

2.2.9.1.10.1.1 Környezetre veszélyes anyagok a vízi környezetet szennyező folyékony vagy szilárd anyagok, valamint az ilyen anyagok oldatai és keverékei (készítmények és hulladékok).
A 2.2.9.1.10 pont alkalmazásában

az ***„anyag"*** olyan természetes állapotban előforduló vagy gyártási folyamatból származó kémiai elem és vegyületei, amely a termék stabilitásának megőrzéséhez szükséges adalékanyagot és az alkalmazott eljárásból származó szennyezőt is tartalmazhat, de nem tartalmaz olyan oldószert, amely az anyag stabilitásának befolyásolása vagy összetételének megváltoztatása nélkül elkülöníthető.
„Vízi toxicitás" – egyes kémiai vegyületeknek és a biológiai természetben előforduló anyagoknak a vízi szervezeteket károsító hatása.

2.2.9.1.10.1.2 A vízi környezet (folyó, tenger, óceán, tó, mocsár, mesterséges vízfelület) a vízben élő vízi szervezetek, ill. a vízi életközösség szempontjából értelmezendő, amelynek a vízi szervezetek a részét képezik*. Ezért a veszély

---

* *Ez nem vonatkozik az olyan vízszennyező anyagokra, amelyeknél a vízi környezeten túlmenő hatásokat, pl. az emberi egészségre gyakorolt hatást is szükséges lehet figyelembe venni.*

azonosításának alapja az anyag, ill. keverék vízi toxicitása, ezt azonban módosíthatják a lebomlásra és a bioakkumulációra vonatkozó további adatok.

2.2.9.1.10.1.3 A következő besorolási eljárás célja, hogy mindenfajta anyagra, ill. keverékre alkalmazni lehessen, tudatában kell lenni azonban, hogy bizonyos esetekben, pl. fémeknél vagy nehezen oldható szervetlen vegyületeknél különleges útmutatás** szükséges.

2.2.9.1.10.1.4 Az itt használt kifejezések és betűszavak jelentése a következő:

- *BCF:* biokoncentrációs tényező
- *BOD:* biokémiai oxigénigény
- COD: kémiai oxigénigény
- *GLP:* helyes laboratóriumi gyakorlat
- *EC50:* az anyag tényleges koncentrációja vízben, ami a vízibolhák 50%-át úszásképtelenné teszi;
- ErC_{50}: a növekedés csökkenése szempontjából meghatározott *EC50* érték
- K_{ow}: oktanol/víz megoszlási együttható;
- LC_{50} (50%-os halálos koncentráció): az anyag azon koncentrációja a vízben, amely a kísérleti állatcsoport 50%-ának (felének) elhullását okozza;
- $L(E)C_{50}$: LC_{50} vagy EC_{50};
- *NOEC* (No Observed Effect Concentration): észlelhető hatást nem okozó koncentráció;
- OECD Test Guidelines: a Gazdasági Együttműködési és Fejlesztési Szervezet (OECD) által kiadott vizsgálati irányelvek.

2.2.9.1.10.2 ***Fogalommeghatározás és az adatokra vonatkozó követelmények***

2.2.9.1.10.2.1 A környezetre (vízi környezetre) veszélyes anyagok besorolásának alapvető elemei.

- akut vízi toxicitás;
- a bioakkumulációs hajlam vagy a tényleges bioakkumuláció;
- szerves vegyianyagok (biotikus vagy abiotikus) lebomlása;
- krónikus vízi toxicitás.

2.2.9.1.10.2.2 A harmonizált nemzetközi vizsgálati módszerek alapján nyert adatok előnyösebbek, a gyakorlatban azonban a belföldi vizsgálati módszerek alapján nyert adatok is alkalmazhatók, ha egyenértékűnek tekinthetők. Általánosan elfogadott, hogy az édesvízi és a tengeri fajokra vonatkozó toxicitás azonosnak tekinthető és lehetőleg az OECD vizsgálati irányelvek vagy azzal egyenértékű módszerek alapján kell levezetni, a helyes laboratóriumi gyakorlat *(GLP)* alapelvei szerint. Ha így nyert adatok nincsenek, a besorolást a rendelkezésre álló legjobb adatok alapján kell elvégezni.

** *Megtalálható a GHS 10 Mellékletében.*

2.2.9.1.10.2.3 Az akut vízi toxicitást általában a halra vonatkozó 96 órás LC_{50} (OECD 203 vizsgálati irányelv vagy azzal egyenértékű módszer), a rákfajokra vonatkozó 48 órás EC_{50} (OECD 202 vizsgálati irányelv vagy azzal egyenértékű módszer) és/vagy az alga fajokra vonatkozó 72 vagy 96 órás EC_{50} (OECD 201 vizsgálati irányelv vagy azzal egyenértékű módszer) értékek felhsználásával kell kell meghatározni. Ezekkel a fajokkal bármely vízi szervezetek helyettesíthetők, ill. más fajokkal, pl. békalencsével (*Lemna*-val) nyert adatok is használhatók, ha a vizgsálati módszer megfelelő.

2.2.9.1.10.2.4 A **bioakkumuláció** (biológiai felhalmozódás) az élő szervezetbe bármilyen expozíciós úton (azaz levegőből, vízből, üledékből, talajból, táplálékkal) bekerült anyagnak az átalakítás és kiválasztás után a szervezetben maradt nettó mennyiségét jelenti.

A **bioakkumulációs hajlam**ot általában az oktanol/víz megoszlási együtthatóval kell meghatározni, amit az OECD 107 vagy 117 vizsgálati irányelv szerint meghatározott *log* K_{ow}-ban szoktak megadni. Ezzel ugyan jól jellemezhető a bioakkumulációs hajlam, de a kísérletileg meghatározott: biokoncentrációs tényező *(BCF)* jobb eredményt ad, ezért ha lehetséges, ezt kell használni. A *BCF-t* az OECD 305 vizsgálati irányelv szerint kell meghatározni.

2.2.9.1.10.2.5 **A környezetben való lebomlás** lehet biotikus vagy abiotikus (pl. hidrolízis). A könnyű biológiai lebonthatóság az OECD biológiai lebonthatósági vizsgálatával [OECD 301 vizsgálati irányelv (A-F)] határozható meg. Ha egy anyag ezekben a vizsgálatokban közepes eredményt mutat, abból arra lehet következtetni, hogy a legtöbb környezetben gyorsan lebomlik. Tekintettel arra, hogy ezek a vizsgálatok édesvízre vonatkoznak, a tengeri környezetre alkalmasabb, OECD 306 vizsgálati irányelv alapján nyert eredményeket is figyelembe vették. Ha ilyen adat nem áll rendelkezésre, a gyors lebomlásra akkor lehet következtetni, ha az ötnapos *BOD* és a *COD* hányadosa $(BOD_5 / COD) \geq 0{,}5$. A gyors lebonthatóság meghatározásánál az abiotikus lebomlás (pl. hidrolízis), az elsődleges biotikus és az elsődleges abiotikus lebomlás, nemvizes közegben való lebomlás és a környezetben való bizonyítottan gyors lebomlás mind figyelembe vehető.[2]

Egy anyag akkor tekintendő a környezetben gyorsan lebomlónak, ha a következő kritériumoknak megfelel:

a) a 28 napos könnyű biológiai lebonthatósági vizsgálat során a következő lebomlási szinteket éri el:

1) az oldott szerves széntartalmon alapuló vizsgálatnál: 70%-ot;

2) az oxigén fogyáson vagy a szén-dioxid képződésen alapuló vizsgálatnál: az elméleti maximumok 60%-át.

Ezeket az értékeket 10 napon belül kell elérni attól a naptól kezdve, amikor a biolygiai lebomlás első alkalommal 10% felett volt.;

vagy

[2] *Az adatok értelmezésére különleges útmutatás található a GHS 4.1 fejezetében és 9 Mellékletében.*

b) ha csak a BOD és a COD értékek állnak rendelkezésre: a BOD_5 /COD ≥ 0,5;

vagy

c) egyéb, meggyőző tudományos bizonyíték van arra, hogy az anyag, ill. keverék a vízi környezetben, 28 napon belül 70% fölötti mértékben lebomlik (biotikus és/vagy abiotikus úton).

2.2.9.1.10.2.6 A krónikus toxicitásra kevesebb adat áll rendelkezésre, mint az akut toxicitásra, és a vizsgálati eljárások is kevésbé egységesek. Az OECD 210 (hal korai életszakasz) vagy 211 (vízibolha szaporodás) vizsgálati irányelv, valamint az OECD 201 (alganövekedés gátlása) vizsgálati irányelv alapján nyert adatok elfogadhatók. Egyéb, nemzetközileg elismert, hiteles vizsgálatok is alkalmazhatók. Az „észlelhető hatást nem okozó koncentráció”-t *(NOEC)* vagy más, egyenértékű $L(E)C_x$ értéket kell használni.

2.2.9.1.10.3 Az anyagok besorolási kategyriái és kritériumai

Egy anyagot akkor kell a „környezetre (vízi környezetre) veszélyes anyag”-nak besorolni, ha a következő táblázatokban az akut-1 kategóriára, a krónikus-1 kategóriára vagy a krónikus-2 kategóriára feltüntetett kritériumok teljesülnek:

Akut toxicitás:

Kategória: Akut-1	
Akut toxicitás:	
96 órás LC_{50} (halra)	≤ 1 mg/l és/vagy
48 órás EC_{50} (rákokra)	≤ 1 mg/l és/vagy
72 vagy 96 órás ErC_{50} (algákra vagy egyéb vízinövényekre)	≤ 1 mg/l

Krónikus toxicitás:

Kategória: Krónikus-1	
Akut toxicitás:	
96 órás LC_{50} (halra)	≤ 1 mg/l és/vagy
48 órás EC_{50} (rákokra)	≤ 1 mg/l és/vagy
72 vagy 96 órás ErC_{50} (algákra vagy egyéb vízinövényekre)	≤ 1 mg/l
és az anyag nem bomlik le gyorsan és/vagy a $logK_{ow}$ ≥ 4 (kivéve, ha a kísérletileg meghatározott BCF < 500)	

Kategória: Krónikus-2	
Akut toxicitás:	
96 órás LC_{50} (halra)	>1 – ≤ 10 mg/l és/vagy
48 órás EC_{50} (rákokra)	>1 – ≤ 10 mg/l és/vagy
72 vagy 96 órás ErC_{50} (algákra vagy egyéb vízinövényekre)	>1 – ≤ 10 mg/l
és az anyag nem bomlik le gyorsan és/vagy a $logK_{ow}$ ≥ 4 (kivéve, ha a kísérletileg meghatározott BCF < 500) , kivéve ha a krónikus toxicitás $NOEC$ szintek > 1 mg/l	

A követendő eljárást a következő besorolási folyamatábra mutatja

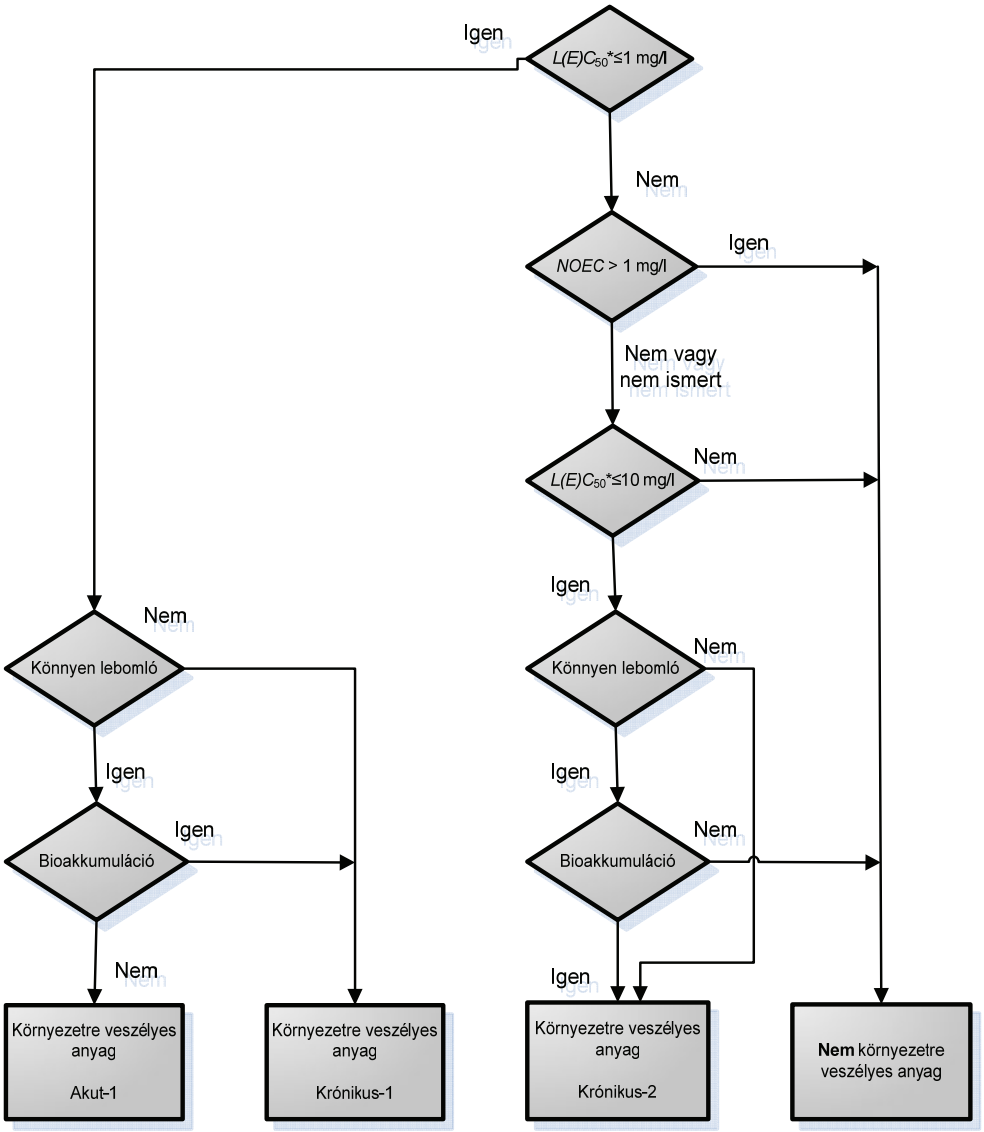

---

* *A 96 órás* LC_{50}, *a 48 órás* EC_{50}, *ill. a 72 órás vagy 96 órás* ErC_{50} *közül a legkisebb érték.*

2.2.9.1.10.4 A keverékek besorolási kategóriái és kritériumai

2.2.9.1.10.4.1 A keverékek besorolási rendszeréhez tartoznak az anyagok besorolásához használt kategóriák, azaz az akut-1, a krónikus-1 és a krónikus-2 kategória. Annak érdekében, hogy a keverék vízi környezetre való veszélyességének besorolásához az összes rendelkezésre álló adatot felhasználjuk, a következő feltételezést használjuk:

A „lényeges összetevő" a keverékben leglább 1 tömeg%-ban jelenlévő összetevő, kivéve, ha feltételezhető, hogy valamelyik 1 tömeg%-nál kisebb koncentrációban jelenlévő összetevő is lényeges a keverék vízi környezetre való veszélyességének besorolásához (pl. nagyon mérgező összetevők esetében).

2.2.9.1.10.4.2 A vízi környezetre való veszélyesség besorolásának menete lépcsőzetes, és attól függ, hogy milyen adatok állnak rendelkezésre az egész keverékre, ill. az összetevőire. A lépcsőzetes besorolás elemei a következők:

a) a keverékkel végzett vizsgálaton alapuló besorolás;
b) az extrapoláció elvén alapuló besorolás;
c) „a besorolt összetevők összegzése" módszer és/vagy az „összegző képlet" használata.

A követendő eljárást a következő 2.2.9.1.10.4.2 ábra mutatja.

2.2.9.1.10.4.2 ábra:
A keverékek akut és krónikus vízi környezeti veszélyességének lépcsőzetes besorolása

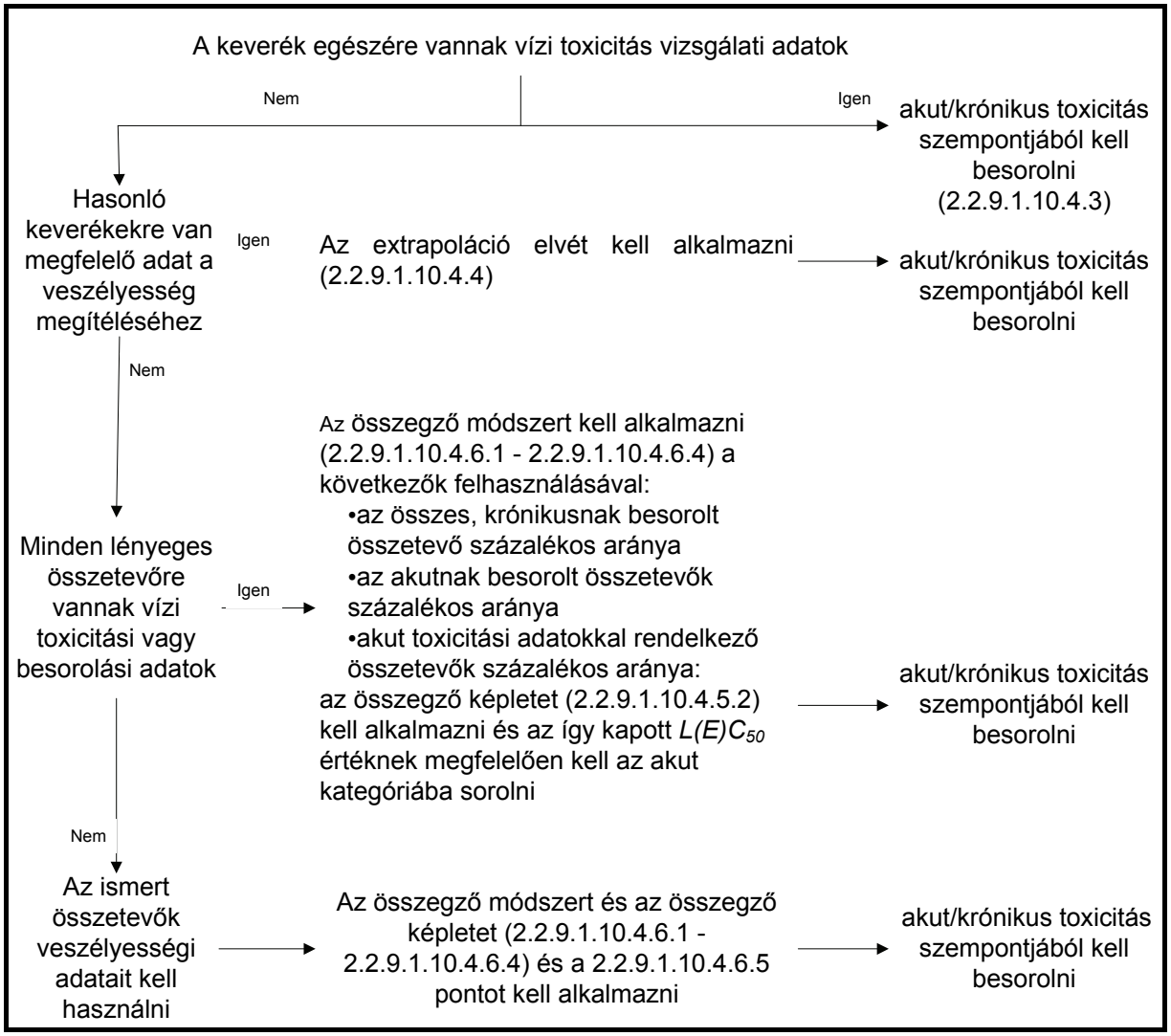

2.2.9.1.10.4.3 *Keverékek besorolása abban az esetben, ha a keverék egészére vannak adatok*

2.2.9.1.10.4.3.1 Ha a keverék egészének vízi toxicitását megvizsgálták, akkor az anyagokra elfogadott kritériumok szerint kell besorolni, de csak akut toxicitás tekintetében. A besorolás a halra, a rákokraí és az algákra vagy egyéb vízinövényekre nyert adatokon alapul. A keverék egészére

vonatkozó LC_{50}, ill. EC_{50} értékek alapján a krónikus kategóriákba nem lehet besorolni a keveréket, mivel ahhoz a toxicitási adatok és a környezeti hatásra vonatkozó adatok egyaránt szükségesek, és a keverékekre nem léteznek lebomlásra és bioakkumulációra vonatkozó adatok. A krónikus kategóriák besorolási kritériumait azért nem lehet alkalmazni, mert a lebomlási és bioakkumulációs vizsgálati adatok csak egyedi anyagokra. értelmezhetők, keverékekre nem.

2.2.9.1.10.4.3.2 Ha a keverék egészének akut toxicitására vannak adatok (LC_{50}, ill. EC_{50}), akkor ezeket az adatokat és az összetevők krónikus toxicitás szerinti besorolására vonatkozó ismereteket kell felhasználni a vizsgált keverék besorolásának véglegesítéséhez, a következők szerint. Ha a krónikus (hosszú távú) toxicitásra vonatkozóan *NOEC* adatok is vannak, akkor azokat is fel kell használni.

a) A vizsgált keverék $L(E)C_{50}$ (LC_{50} vagy EC_{50}) értéke ≤ 1 mg/l és a *NOEC* értéke ≤1,0 mg/l vagy nem ismert:

– a keveréket az akut-1 kategóriába kell sorolni ;

– „a besorolt összetevők összegzése" módszert kell alkalmazni (lásd a 2.2.9.1.10.4.6.3 és a 2.2.9.1.10.4.6.4 pontot) a krónikus toxicitás megítéléséhez (krónikus-1, krónikus-2 vagy nem kell krónikus kategóriába sorolni)

b) A vizsgált keverék $L(E)C_{50}$ értéke ≤ 1 mg/l és a *NOEC* értéke > 1 mg/l:

- a keveréket az akut-1 kategóriába kell sorolni ;
- „a besorolt összetevők összegzése" módszert kell alkalmazni (lásd a 2.2.9.1.10.4.6.3 és a 2.2.9.1.10.4.6.4 pontot) a krónikus-1 kategóriába való besoroláshoz. Ha a keverék nem tartozik a krónikus-1 kategóriába, akkor nem kell krónikus kategóriába sorolni);

c) A vizsgált keverék $L(E)C_{50}$ értéke > 1 mg/l vagy nagyobb, mint a vízben való oldhatóság értéke és a *NOEC* értéke < 1,0 mg/l vagy nem ismert

- nem kell akut toxicitás szerint besorolni;
- „a besorolt összetevők összegzése" módszert kell alkalmazni (lásd a 2.2.9.1.10.4.6.3 és a 2.2.9.1.10.4.6.4 pontot) krónikus kategóriába való besoroláshoz vagy nem kell krónikus kategóriába sorolni;

d) A vizsgált keverék $L(E)C_{50}$ értéke > 1 mg/l vagy nagyobb, mint a vízben való oldhatóság értéke és a *NOEC* értéke > 1,0 mg/l:

- sem akut, sem krónikus kategóriába nem kell sorolni.

2.2.9.1.10.4.4 *Az extrapoláció elve*

2.2.9.1.10.4.4.1 Ha magát a keveréket nem vizsgálták a vízi környezetre való veszélyességének megállapítására, viszont az egyes összetevőkre és hasonló, megvizsgált keverékekre elegendő adat áll rendelkezésre ahhoz, hogy a keverék veszélyességét megfelelően jellemezze, akkor ezeket az adatokat kell használni a következő, elfogadott extrapolációs szabály szerint. Ez biztosítja, hogy a besorolási eljárás folyamán a rendelkezésre álló adatokat a lehető legnagyobb mértékben felhasználjuk a keverék veszélyességének jellemzésére, anélkül, hogy további állatkísérletekre volna szükség.

2.2.9.1.10.4.4.2 Higítás

2.2.9.1.10.4.4.2.1 Abban az esetben, ha egy keveréket egy már besorolt másik keverék vagy anyag olyan higítószerrel történő higításával állítottak elő, amelynek a vízi környezetre való veszélyessége azonos vagy kisebb mértékű, mint a legkevésbé toxikus eredeti összetevőé, és amely valószínűleg nem befolyásolja a többi összetevő vízi környezetre való veszélyességét, akkor a keveréket az eredeti keverékkel, ill. anyaggal azonosan kell besorolni.

2.2.9.1.10.4.4.2.2 Abban az esetben, ha egy keveréket egy másik besorolt keverék vagy anyag vízzel vagy más, egyáltalán nem mérgező anyaggal történő hígításával állítottak elő, a keverék toxicitását az eredeti keverék, ill. anyag alapulvételével kell kiszámítani.

2.2.9.1.10.4.4.3 Gyártási tételek

Egy komplex keverék valamely gyártási tételének a vízi környezetre való veszélyességi besorolása és ugyannak a kereskedelmi terméknek, ugyanazon gyártó által, vagy ugyanazon gyártó felügyelete mellett gyártott másik gyártási tételének besorolása alapvetően azonosnak tekintendő, kivéve, ha okkal feltételezhető, hogy olyan jelentős változás következett be, amely a gyártási tételnek a vízi környezetre való veszélyességi besorolását is megváltoztatta. Ez esetben új besorolási eljárás szükséges.

2.2.9.1.10.4.4.4 A legszigorúbb (krónikus-1 és akut-1) kategóriákba sorolt keverékek koncentrációjának növelése.

Ha egy krónikus-1 és/vagy akut-1 kategóriába sorolt keverékben a krónikus-1 és/vagy akut-1 kategóriába sorolt összetevők koncentrációját tovább növeljük, a nagyobb koncentrációjú keveréket - további vizsgálat nélkül - ugyanabba a kategóriába kell sorolni, mint az eredeti keveréket.

2.2.9.1.10.4.4.5 Egy toxikussági kategórián belüli interpoláció

Három, azonos összevetőket tartalmazó keverék esetén, ha A keverék és B keverék ugyanabba a kategóriába tartozik és a C keverékben a toxikológiailag aktív össszetevők koncentrációja az A és B keverékben lévő koncentrációk közé esik, ezt a C keveréket ugyanabba a kategóriába kell

sorolni, mint az A és a B keveréket. Ebben az esetben a keverékek összetevőinek azonosnak kell lenniük.

2.2.9.1.10.4.4.6 Alapvetően azonos keverékek

Ha adottak a következők:

a) két keverék:
   1) A + B;
   2) C + B,

b) a B összetevő koncentrációja a két keverékben azonos;

c) az A összetevő koncentrációja az 1) pont szerinti keverékben azonos a C összetevő koncentrációjával az 2) pont szerinti keverékben;

d) az A és a C besorolása ismert és azonos, vagyis ugyanabba a veszélyességi kategóriába tartoznak, és nem valószínű, hogy a B összetevő vízi toxicitását befolyásolnák,

akkor a 2) pont szerinti keveréket nem kell vizsgálni, ha az 1) pont szerinti keveréket már megvizsgálták.Mindkét keveréket ugyanabba a kategóriába kell sorolni.

2.2.9.1.10.4.5 Keverékek besorolása abban az esetben, ha a keverék mindegyik össszetevőjére vagy csak néhányra vannak adatok

2.2.9.1.10.4.5.1 A keverék besorolását a besorolt összetevők koncentrációjának összegzésére kell alapozni. Az „akut", ill. „krónikus" kategóriába sorolt összetevők százalékos aránya az össszegző módszer kiinduló adata. Az összegző módszer részletei a 2.2.9.1.10.4.6.1 - 2.2.9.1.10.4.6.4 pontokban találhatók.

2.2.9.1.10.4.5.2 Egy keverék lehet már besorolt (akut-1 és/vagy krónikus-1, krónikus-2) összetevők és olyan összetevők kombinációja, amelyekre vannak megfelelő vizsgálati adatok. Ha a keverék több összetevőjére van megfelelő toxicitási adat, akkor ezeknek az össszetevőknek az együttes toxicitását a következő összegző képlettel kell kiszámolni, és a kiszámított toxicitás alapján kell a keverék ezen részének akut toxicitási veszélyét meghatározni, amit azután az összegző módszerben használunk.

$$\frac{\sum C_i}{L(E)C_{50m}} = \sum \frac{C_i}{L(E)C_{50i}},$$

ahol:

C_i – az i-edik összetevő koncentrációja (tömeg%);
$L(E)C_{50i}$ – az i-edik összetevő LC_{50} vagy EC_{50} értéke (mg/l);
N – az összetevők száma, $i = 1 - n$;
$L(E)C_{50m}$ – a keverék azon részének $L(E)C_{50}$ értéke, amelyre van toxicitási adat.

2.2.9.1.10.4.5.3 Amikor a keverék egy részére az összegző képletet alkalmazzuk, előnyös, ha a keverék ezen része toxicitását az egyes anyagok azonos fajra (halra,

vízibolhára vagy algára) vonatkozó toxicitási értékeivel kiszámoljuk, és azután a kapott legnagyobb toxicitási értéket (azaz a legkisebb értéket) használjuk (vagyis a három faj közül a legérzékenyebbre vonatkozót). Ha azonban nincs minden összetevőre azonos fajra vonatkozó toxicitási adat, az egyes összetevőkre vonatkozóan a toxicitási adatot ugyanúgy kell kiválasztani, mint ahogy az anyagok besorolásánál kell a toxicitási adatot kiválasztani, vagyis a nagyobb toxicitási értéket (a legérzékenyebb vizsgálati élő szervezetre vonatkozót) kell használni. Az így kiszámított akut toxicitás érték alapján kell a keverék ezen részét az akut-1 kategóriához sorolni, ugyanazon kritériumok szerint, mint amelyek az anyagokra vonatkoznak.

2.2.9.1.10.4.5.4 Ha egy keveréket többféleképpen sorolnak be, a legszigorúbb eredményt adó módszert kell alkalmazni.

2.2.9.1.10.4.6 ***Összegző módszer***

2.2.9.1.10.4.6.1 Besorolási eljárás

Általában a keverékeknél a szigorúbb besorolás megelőzi a kevésbé szigorút, például a krónikus-1 kategóriába való besorolás megelőzi a krónikus-2-be való sorolást. Ennek következtében, ha a besorolás eredménye krónikus-1 kategória, a besorolási eljárás befejeződik. Mivel a krónikus-1 kategóriánál nincs szigorúbb, ezért nem szükséges a besorolási eljárást folytatni.

2.2.9.1.10.4.6.2 Az akut-1 kategóriába való sorolás

2.2.9.1.10.4.6.2.1 Az akut-1 kategóriába sorolt minden összetevőt figyelembe kell venni (össze kell adni). Ha az összegük 25% vagy annál nagyobb, az egész keveréket az akut-1 kategóriába kell sorolni. Ha a számítás eredménye az, hogy a keverék az akut-1 kategóriába tartozik, a besorolási eljárás befejeződött.

2.2.9.1.10.4.6.2.2 A keverék akut veszély szerinti besorolása a besorolt összetevők összegzésén alapul, amely a 2.2.9.1.10.4.6.2.2 táblázatban van összefoglalva.

2.2.9.1.10.4.6.2.2 táblázat:

A keverék akut veszély szerinti besorolása a besorolt összetevők összegzése alapján

Az adott kategóriába besorolt összetevők össszege	**A keverék besorolása**
akut-1 x M[a)] > 25%	akut-1

[a)] *Az M tényező magyarázatára lásd a 2.2.9.1.10.4.6.4pontot*

2.2.9.1.10.4.6.3 A krónikus-1 és krónikus-2 kategóriába való sorolás

2.2.9.1.10.4.6.3.1 A krónikus-1 kategóriába sorolt összetevőket össze kell adni. Ha az összeg 25% vagy annál nagyobb, az egész keveréket a krónikus-1 kategóriába kell sorolni. Ha a számítás eredménye az, hogy a keverék a krónikus-1 kategóriába tartozik, a besorolási eljárás befejeződött.

2.2.9.1.10.4.6.3.2 Ha a keverék nem tartozik a krónikus-1 kategóriába, akkor a krónikus-2 kategóriába való sorolás szempontjából kell vizsgálni. Akkor kell a keveréket a krónikus-2 kategóriába sorolni, ha a krónikus-1 kategóriába sorolt összetevők összegének 10-szerese és a krónikus-2 kategóriába sorolt összetevők összege együttesen 25% vagy annál nagyobb. Ha a számítás eredménye az, hogy a keverék a krónikus-2 kategóriába tartozik, a besorolási eljárás befejeződött.

2.2.9.1.10.4.6.3.3 A keverék krónikus veszély szerinti besorolása a besorolt összetevők összegzésén alapul, amely a 2.2.9.1.10.4.6.3.3 táblázatban van összefoglalva.

2.2.9.1.10.4.6.3.3 táblázat:

A keverék krónikus veszély szerinti besorolása a besorolt összetevők összegzése alapján

Az adott kategóriába besorolt összetevők össszege		**A keverék besorolása:**
krónikus-1 x M[a)]	> 25%	krónikus-1
(M x 10 x krónikus-1) + krónikus-2	> 25%	krónikus-2

[a)] *AzM tényező magyarázatára lásd a 2.2.9.1.10.4.6.4 pontot.*

2.2.9.1.10.4.6.4 Nagyon mérgező összetevőket tartalmazó keverékek

2.2.9.1.10.4.6.4 Az olyan, akut-1 kategóriába sorolt összetevők, amelyek toxicitása jóval kisebb 1 mg/l-nél, befolyásolhatják az egész keverék toxicitását, ezért az összegző módszerben súlyozottan vannak figyelembe véve. Ha a keverékben van akut-1 vagy krónikus-1 kategóriába sorolt összetevő, a 2.2.9.1.10.4.6.2 és 2.2.9.1.10.4.6.3 pontban leírt lépcsőzetes eljárást kell alkalmazni, amelyben az összetevők százalék arányának egyszerű összeadása helyett egy súlyozott összeget használunk, amely az akut-1 kategóriájú összetevők koncentrációjának és egy tényezőnek a szorzata. Ez azt jelenti, hogy a 2.2.9.1.10.4.6.2.2, ill. a 2.2.9.1.10.4.6.3.3 táblázatok bal oldali oszlopában az akut-1, ill. krónikus-1 kategóriájú összetevők koncentrációja a megfelelő tényezővel megszorozva szerepel. A szorzótényező az összetevők toxicitása alapján van meghatározva, és a következő 2.2.9.1.10.4.6.4 táblázatban szerepel. Ezért az akut-1 és/vagy krónikus-1 kategóriába sorolt összetevőket tartalmazó keverékek összegző módszerrel történő besorolásához ismerni kell az *M* tényező értékét. Ehelyett az összegző képlet is alkalmazható (lásd a 2.2.9.1.10.4.5.2 pontot), ha a keverékben lévő minden, nagyon mérgező

összetevőre van toxicitási adat és elegendő bizonyíték van arra, hogy a többi összetevő (beleértve azokat is, amelyekre akut toxicitási adatok nem állnak rendelkezésre), csak enyhén vagy egyáltalán nem mérgező, és nem befolyásolják jelentősen a keverék környezetre való veszélyességét.

2.2.9.1.10.4.6.4 táblázat:
A keverékek nagyon mérgező összetevőihez tartozó szorzótényezők

L(E)C$_{50}$ érték	**Szorzótényező (M)**
$0{,}1 < L(E)C_{50} \leq 1$	1
$0{,}01 < L(E)C_{50} \leq 0{,}1$	10
$0{,}001 < L(E)C_{50} \leq 0{,}01$	100
$0{,}0001 < L(E)C_{50} \leq 0{,}001$	1000
$0{,}00001 < L(E)C_{50} \leq 0{,}0001$	10000
(további tizedes intervallumonként folytatva)	

2.2.9.1.10.4.6.5 Keverék besorolása abban az esetben, ha nincs az összetevőkre használható információ

Abban az esetben, ha a keverék valamely lényeges összetevőjének vízi környezetre való, akut és/vagy krónikus veszélyességére nincs használható adat, a keveréket nem lehet határozott veszélyességi kategóriába sorolni. Ebben az esetben a keveréket az ismert összetevők alapján kell besorolni, és ki kell egészíteni a következő megállapítással: „A keverék *x* %-a olyan összetevő(k)ből áll, amely(ek)nek vízi környezetre való veszélyessége nem ismert."

2.2.9.1.10.5 Az SZMGSZ 2. számű Melléklete alá másként nem sorolt, vízi környezetre veszélyes anyagok és keverékek

2.2.9.1.10.5.1 Az SZMGSZ 2. számű Melléklete alá másként nem sorolt, vízi környezetre veszélyes anyagokat és keverékeket a következő tételek alá kell sorolni:

UN 3077 KÖRNYEZETRE VESZÉLYES SZILÁRD ANYAG, M.N.N.

UN 3082 KÖRNYEZETRE VESZÉLYES FOLYÉKONY ANYAG, M.N.N.

Ezek a tételek a III csomagolási csoportba tartoznak.

2.2.9.1.10.5.2 A 2.2.9.1.10 pont előírásaival ellentétben

a) azokat az anyagokat, amelyek sem a 9 osztály valamely tétele alá - az UN 3077 és az UN 3082 kivételével -, sem az 1 - 8 osztály tételei alá nem sorolhatók, de amelyek a Tanács veszélyes anyagok osztályozására, csomagolására és címkézésére vonatkozó törvényi, rendeleti és közigazgatási rendelkezések közelítéséről szóló, módosított 1967. június 27-i 67/548/EGK Irányelve* szerint „Környezetre veszélyes"-ek, azaz „N" betű (R50; R50/53; R51/53) van hozzájuk rendelve; és

* Az EK Hivatalos Lapja, L 196. szám, 1967.08.16., 1 - 5. o.

b) azon anyagok oldatait és keverékeit (készítményeit és hulladékait), amelyek a módosított 67/548/EGK Irányelv szerint „Környezetre veszélyes"-ek, azaz „N" betű (R50; R50/53; R51/53) van hozzájuk rendelve, és amelyek az Európai Parlament és a Tanács a tagállamoknak veszélyes készítmények osztályozására, csomagolására és címkézésére vonatkozó törvényi, rendeleti és közigazgatási rendelkezések közelítéséről szóló 1999. május 31-i, módosított 1999/45/EK Irányelve** szerint is „Környezetre veszélyes"-ek, azaz „N" betű (R50; R50/53; R51/53) van hozzájuk rendelve és nem sorolhatók sem a 9 osztály valamely tétele alá - az UN 3077 és az UN 3082 kivételével -, sem az 1 - 8 osztály tételei alá,

a 9 osztály UN 3077, ill. UN 3082 tétel alá kell besorolni.

Géntechnológiával módosított mikroorganizmusok és élő szervezetek

2.2.9.1.11 A géntechnológiával módosított mikroorganizmusok (GMMO-k) és élő szervezetek(GMO-k) olyan mikroorganizmusok és élő szervezetek, amelyek genetikai anyagát szándékosan, génsebészeti beavatkozással úgy változtatták meg, ami a természetben nem fordul elő. Ezek a 9 osztályba, az UN 3245 tétel alá tartoznak, ha nem elégítik ki a fertőzőanyagok meghatározását, de képesek az állatokat, növényeket vagy mikrobiológiai anyagokat oly módon megváltoztatni, ami a természetes reprodukció eredményeként rendszerint nem következik be.

Megjegyzés 1: *Azok a GMMO-k és GMO-k, amelyek fertőzőek, a 6.2 osztály UN 2814, UN2900, Ill. UN3373 szám anyagai.*

Megjegyzés 2: *Azok a GMMO-k és GMO-k, amelyek felhasználását a származási, a tranzit és a célország illetékes hatóságai engedélyezték***, nem tartoznak az SZMGSZ 2. számú melléklete előírásainak hatálya alá.*

Megjegyzés 3: *Élő állatok a 9 osztályba besorolt géntechnológiával módosított mikroorganizmusok szállítására nem használhatók, hacsak az anyag más módon nem szállítható.*

2.2.9.1.12 (törölve)

Magas hőmérsékletű anyagok

2.2.9.1.13 A magas hőmérsékletű anyagok olyan anyagok, amelyeket folyékony állapotban 100°C-on vagy annál magasabb hőmérsékleten, de amennyiben van lobbanáspontjuk, akkor alobbanáspont alatti hőmérsékleten szállítanak vagy

---

** *Az EK Hivatalos Lapja, L 200. szám, 1999.07.30., 1 - 68. o.).*

*** Lásd részletesen a géntechnológiával módosított szervezeteknek a környezetben történő szándékos kibocsátásáról és a 90/220/EGK Tanácsi Irányelv hatályon kívül helyezéséről szóló 2001/18/EK Európai Parlamenti és Tanácsi Irányelv (az EK Hivatalos Lapja, L 106. szám, 2001.04.17., 8-14 o.) C részét, amely tartalmazza az Európai Közösség engedélyezési eljárásait.

adnak át szállításra. Ide tartoznakazok a szilárd anyagok, amelyeket 240 °C-on vagy annál magasabb hőmérsékleten szállítanak vagy adnak át szállításra.

***Megjegyzés**: A magas hőmérsékletű anyagok csak akkor sorolhatók a 9 osztályba, ha egyetlen más osztály feltételeit sem elégítik ki.*

Egyéb anyagok, amelyek a szállítás alatt veszélyt jelentenek, de egyetlen más osztály meghatározásának sem felelnek meg

2.2.9.1.14 A következő egyéb anyagok, amelyek egyetlen más osztály meghatározásának sem felelnek meg, a 9 osztályba vannak besorolva:

szilárd ammóniumvegyületek 60°C alatti lobbanásponttal
csekély veszélyt képviselő ditionitok
erősen illékony folyékony anyagok
ártalmas gőzöket kibocsátó anyagok
allergéneket tartalmazó anyagok
vizsgáló-készletek és elsősegély felszerelések.

***Megjegyzés**: A következő anyagok és tárgyak, amelyeket az ENSZ Minta Szabályzat felsorol, nem esnek az SZMGSZ 2. számú melléklete előírásainak hatálya alá:*
UN 1845 szilárd szén-dioxid (szárazjég),
UN 2071 ammónium-nitrát alapú műtrágya,
UN 2216 stabilizált halliszt (halhulladék),
UN 2807 mágnesezett anyag,
UN 3166 belsőégésű motor vagy gyúlékony gáz üzemű jármű vagy gyúlékony folyadék üzemű jármű,
UN 3171 akkumulátorral hajtott jármű vagy akkumulátorral hajtott készülék,
UN 3334 légi forgalomban szabályozottfolyadék, m.n.n.,
UN 3335 légi forgalomban szabályozott szilárd anyag, m.n.n. és
UN 3363 veszélyes áru készülékben vagy veszélyes áru berendezésben.

Csomagolási csoporthoz való hozzárendelés

2.2.9.1.15 A 9 osztály anyagai és tárgyai veszélyességük mértéke alapján a következő csomagolási csoportok valamelyikéhez vannak hozzárendelve, ha a 3.2 fejezet „A” táblázat 4. oszlopában fel van tüntetve:

II csomagolási csoport: közepesen veszélyes anyagok
III csomagolási csoport: kevésbé veszélyes anyagok

2.2.9.2 A fuvarozásból kizárt anyagok és tárgyak

A következő anyagok és tárgyak a szállításból ki vannak zárva:

- azok a lítium akkumulátorok, amelyek nem felelnek meg a 3.3 fejezet 188, 230 vagy 636 különleges előírásának;
- azoknak a készülékeknek (pl. transzformátoroknak, kondenzátoroknak, hidraulikus berendezéseknek) az üres, tisztítatlan tartóedényei,

amelyekben az UN 2315, 3151, 3152 vagy 3432 szám alá besorolt anyagok voltak.

2.2.9.3 A gyűjtőmegnevezések felsorolása

Járulékos veszély		Osztályozási kód	UN szám	Az anyag vagy tárgy megnevezése
Anyagok, amelyek finom poruk belélegzése esetén az egészséget veszélyeztetik		**M1**	2212 2212 2590	KEK AZBESZT (krokidolit) vagy BARNA AZBESZT (amozit) FEHÉR AZBESZT (krizotil, aktinolit, antofillit, tremolit)
Anyagok és készülékek, amelyekből tűz esetén dioxinok képződhetnek		**M2**	2315 3432 3151 3151 3152 3152	FOLYÉKONY POLIKLÓROZOTT BIFENILEK SZILÁRD POLIKLÓROZOTT BIFENILEK FOLYÉKONY POLIHALOGÉNEZETT BIFENILEK vagy FOLYÉKONY POLIHALOGÉNEZETT TERFENILEK SZILÁRD POLIHALOGÉNEZETT BIFENILEK vagy SZILÁRD POLIHALOGÉNEZETT TERFENILEK
Gyúlékony gőzöket fejlesztő anyagok		**M3**	2211 3314	HABOSÍTHATÓ POLIMER GYÖNGYÖK, amelyek gyúlékony gőzöket fejlesztenek MŰANYAG SAJTOLÓANYAG gyúlékony gőzöket fejlesztő, massza, lemez vagy extrudált profil formában
Lítium akkumulátorok		**M4**	3090 3091 3091 3480 3481 3481	FÉMLÍTIUM AKKUMULÁTOROK (beleértve a lítiumötvözet akkumulátorokat is) FÉMLÍTIUM AKKUMULÁTOROK KÉSZÜLÉKEKBEN (beleértve a lítiumötvözet akkumulátorokat is) vagy FÉMLÍTIUM AKKUMULÁTOROK KÉSZÜLÉKKEL EGYBECSOMAGOLVA LÍTIUMION AKKUMULÁTOROK (beleértve a lítiumion polimer akkumulátorokat is) LÍTIUMION AKKUMULÁTOROK KÉSZÜLÉKEKBEN (beleértve a lítiumion polimer akkumulátorokat is) vagy LÍTIUMION AKKUMULÁTOROK KÉSZÜLÉKKEL EGYBECSOMAGOLVA (beleértve a lítiumion polimer akkumulátorokat is)
Biztonsági felszerelések		**M5**	2990 3072 3268 3268 3268	ÖNFELFÚVÓ MENTŐESZKÖZ NEM ÖNFELFÚVÓ MENTŐESZKÖZ, mely tartozékként veszélyes anyagokat tartalmaz LÉGZSÁK GÁZGENERÁTOR vagy LÉGZSÁK MODUL vagy BIZTONSÁGI ÖV ELŐFESZÍTŐ
Környezetre veszélyes anyagok	**az élő vizeket szennyező folyékony anyagok**	**M6**	3082	KÖRNYEZETRE VESZÉLYES, FOLYÉKONY ANYAG, M.N.N.
	az élő vizeket szennyező szilárd anyagok	**M7**	3077	KÖRNYEZETRE VESZÉLYES, SZILÁRD ANYAG, M.N.N.
Magas hőmérsékletű anyagok	**géntechnológiával módosított mikroorganizmusok és élő szervezetek**	**M8**	3245 3245	GÉNTECHNOLÓGIÁVAL MÓDOSÍTOTT MIKROORGANIZMUSOK vagy GÉNTECHNOLÓGIÁVAL MÓDOSÍTOTT ÉLŐ SZERVEZETEK
	folyékony anyagok	**M9**	3257	MAGAS HŐMÉRSÉKLETŰ FOLYÉKONY ANYAG, M.N.N. 100 °C-on vagy magasabb hőmérsékleten, lobbanásponttal rendelkező anyagoknál lobbanáspontjuk alatti hőmérsékleten (beleértve az olvasztott fémeket, olvasztott sókat, stb.)
	szilárd anyagok	**M10**	3258	MAGAS HŐMÉRSÉKLETŰ SZILÁRD ANYAG, M.N.N. 240°C-on vagy magasabb hőmérsékleten

Egyéb anyagok és tárgyak, amelyek a szállítás alatt veszélyt jelentenek, de egyetlen más osztály meghatározásának sem felelnek meg **M11**	Itt nincs gyűjtőmegnevezés. Ezzel az osztályozási kóddal csak a 3.2 fejezet „A" táblázatában felsorolt anyagok tartoznak a 9 osztály előírásainak hatálya alá, ezek a következők: 1841 ACETALDEHID-AMMÓNIA 1931 CINK-DIT10NIT 1941 DIBRÓM-DIFLUOR-METÁN 1990 BENZALDEHID 2969 RICINUSMAG vagy 2969 RICINUSMAG LISZT vagy 2969 RICINUSMAG PEHELY vagy 2969 RICINUSMAG POGÁCSA 3316 VIZSGÁLÓKÉSZLET vagy 3316 ELSŐSEGÉLY FELSZERELÉS 3359 GÁZOSÍTÓSZER HATÁSA ALATT ÁLLÓ EGYSÉG

2.3 FEJEZET
VIZSGÁLATI ELJÁRÁSOK

2.3.0 ÁLTALÁNOS ELŐÍRÁSOK

Hacsak a 2.2 fejezetben vagy ebben a fejezetben nincs másként előírva, a veszélyes áruk besorolásához azokat a vizsgálati módszereket kell használni, amelyek a „Vizsgálatok és kritériumok kézikönyv"-ben találhatók.

2.3.1 KIIZZADÁSI VIZSGÁLAT AZ A TÍPUSÚ ROBBANTÓANYAGOKHOZ

2.3.1.1 Az A típusú robbantóanyagokat (UN 0081), amennyiben folyékony salétromsav-észter tartalmuk a 40%-ot meghaladja, kiegészítésképpen a „Vizsgálatok és kritériumok kézi-könyv"-ben meghatározott vizsgálatokon kívül a következő kiizzadási vizsgálatnak kell alávetni.

2.3.1.2 A robbantóanyagok kiizzadási vizsgálatának elvégzésére használt készülék (2.1 – 2.3. ábra) egy 40 mm magas, 15,7 mm belső átmérőjű üreges, talpas bronzhenger, amelynek talpa ugyanazon anyagból készült. A henger palástján 20 db 0,5 mm átmérőjű furat van (négy sorban öt-öt furat). Az 52 mm teljes hosszúságú, 48 mm hosszú, hengeres részű bronzdugattyú a függőleges helyzetű bronzhengerbe helyezhető; ez a 15,6 mm átmérőjű dugattyú 2220 g tömegű nehezékkel van terhelve úgy, hogy a henger fenekére 120 kPa (1,2 bar) nyomás hat.

2.3.1.3 5-8 g robbantóanyagból 30 mm hosszú és 15 mm átmérőjű hengert kell készíteni, amelyet igen finom gézbe kell becsavarni és a hengerbe kell helyezni; ezután rá kell helyezni a dugattyút a teherrel oly módon, hogy a robbantó anyagra 120 kPa (1,2 bar) nyomás hasson. Mérni kell a hengeren levő furatokban az első olajos cseppecskék (nitroglicerin) megjelenéséig eltelt időt.

2.3.1.4 A robbantóanyag megfelelő, ha az első cseppek megjelenéséig több mint öt perc telik el, ha a vizsgálatot 15-25 °C hőmérsékleten végezték.

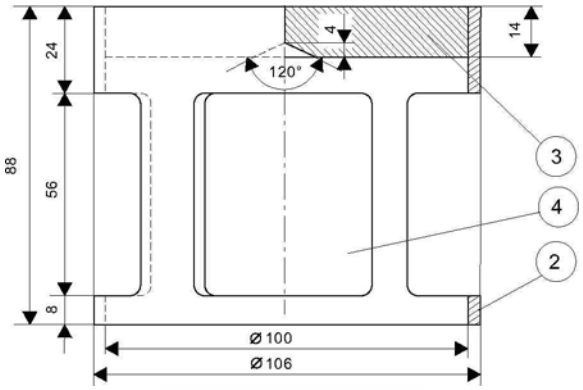

2.1. ábra: Harang alakú nehezék, tömege 2220 g, alkalmas a bronz dugattyúra történő ráhelyezésre, méretek mm-ben

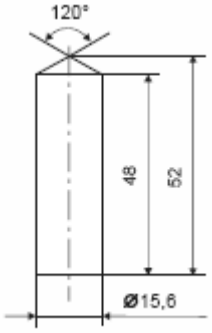

2.2. ábra: Hengeres bronzdugattyú, méretek mm-ben

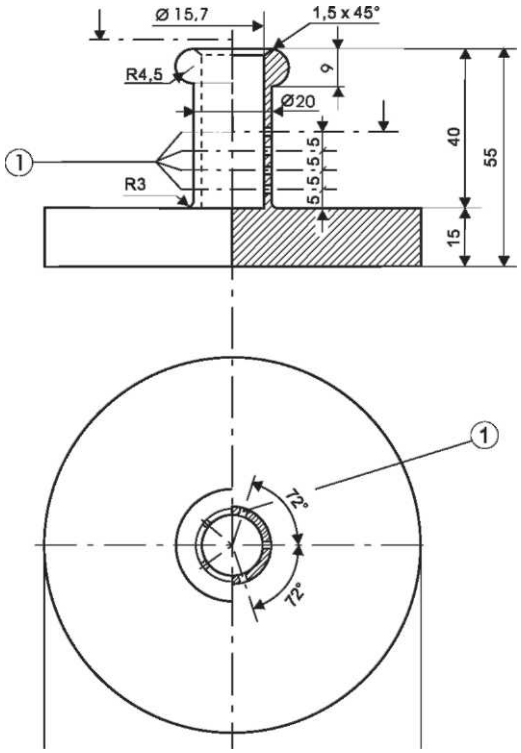

2.3. ábra: Talpas bronzhenger, egyik végén zárt: felülnézet és oldalnézet metszettel, méretek mm-ben

Jelölések az 2.1 – 2.3. ábrához:

1) négy sorban öt-öt furat, átmérő 0,5 mm
2) réz
3) ólomlemez, belül centrikus kúppal
4) négy, kb. 46 mm x 56 mm méretű nyílás a kerület mentén egyforma távolságokra.

2.3.2 A 4.1 OSZTÁLY NITROCELLULÓZ KEVERÉKEIRE VONATKOZÓ FELTÉTELEK

2.3.2.1 A nitrocellulóz 132 °C-on történő félórás melegítése során nem szabad hogy

szemmel látható sárgásbarna nitrózus gázokat fejlesszen. A gyulladási hőmérsékletnek meg kell haladnia a 180 °C-ot. Lásd a következő 2.3.2.3 - 2.3.2.8, 2.3.2.9 a) és 2.3.2.10 bekezdést.

2.3.2.2 3 g plasztifikált nitrocellulóz 132 °C-on való egyórás melegítése során nem szabad hogy szemmel látható sárgásbarna nitrózus gőzöket fejlesszen. A gyulladási hőmérsékletnek meg kell haladni a 170 °C-ot. Lásd a következő 2.3.2.3 - 2.3.2.8, 2.3.2.9 b) és 2.3.2.10 bekezdést.

2.3.2.3 Ha az egyes anyagok vasúti fuvarozásának megengedett voltára nézve véleménykülönbség merül fel, a következőkben részletezett vizsgálatokat kell elvégezni.

2.3.2.4 Amennyiben a kémiai állandóság vizsgálatára ebben a fejezetben nem szereplő, más vizsgálati módszert vagy eljárást alkalmaznak, ezeknek a módszereknek ugyanazt az eredményt kell adniuk, mintha a vizsgálatokat a következő módszerekkel végezték volna.

2.3.2.5 A hőállóság következőkben leírt meghatározása során a vizsgálandó anyagot tartalmazó szárítószekrény hőmérséklete az előírttól 2 °C-nál nagyobb mértékben nem térhet el; a vizsgálati időtartamot a 30 vagy 60 perces vizsgálatoknál legfeljebb kétperces eltéréssel be kell tartani. A szárítószekrényt úgy kell kialakítani, hogy a vizsgálathoz előírt hőmérsékletet a minta behelyezése után legkésőbb öt perc múlva elérje.

2.3.2.6 A 2.3.2.9 és 2.3.2.10 bekezdés szerinti vizsgálatok előtt a mintákat legalább 15 órán át kell szárítani szobahőmérsékleten, kiizzított és granulált kalcium-kloriddal töltött vá-kuum-exszikkátorban. Ennek során a mintát vékony rétegben kell elteríteni, ezért a nem porszem vagy nem szálas mintát apró darabokra kell vagdalni, le kell reszelni vagy össze kell törni. Az exszikkátorban a nyomásnak 6,5 kPa-nál (0,065 bar-nál) kisebbnek kell lennie.

2.3.2.7 Az előző 2.3.2.6 bekezdésben leírt feltételek melletti szárítás előtt a 2.3.2.2 bekezdés szerinti anyagokat jól szellőztetett szárítószekrényben előszárításnak kell alávetni 70 °C állandó hőmérsékleten mindaddig, amíg a 15 percen belül mért tömegcsökkenés nem haladja meg az eredeti tömeg 0,3%-át.

2.3.2.8 A 2.3.2.1 bekezdés szerinti gyengén nitrált nitrocellulózt előzetesen az előző 2.3.2.7 bekezdés szerinti feltételek mellett előszárításnak kell alávetni, ezután azt legalább 15 órán át exszikkátorban koncentrált kénsav fölött kell tartani.

2.3.2.9 Kémiai állandóság vizsgálata hőhatásra

a) Az előző 2.3.2.1 bekezdésben felsorolt anyagok vizsgálata:

– Két kémcső mindegyikébe, amelyeknek hosszúsága 350 mm, belső átmérője 16 mm, falvastagsága 1,5 mm, kalcium-klorid fölött szárított 1 g anyagot kell tenni (szükség esetén az anyagot szárítás céljából 0,05 g-nyi darabkákra kell aprítani). A két kémcsövet teljesen, de nem szorosan be kell fedni, ezután úgy kell az elektromos kemencébe helyezni, hogy azok legalább hosszúságuk 4/5 részében láthatók

legyenek, és 30 percen át 132°C állandó hőmérsékletnek legyenek kitéve. Meg kell figyelni, hogy ezen idő alatt képződnek-e sárgásbarna nitrózus gázok, amelyek különösen jól láthatók fehér háttér előtt.

– Az anyagot kémiailag állandónak kell tekinteni, ha ilyen gázok nem jelennek meg.

b) A plasztifikált nitrocellulóz vizsgálata (lásd a 2.3.2.2 bekezdést):

– 3 g plasztifikált nitrocellulózt az a) pontban leírtakhoz hasonló kémcsövekbe teszünk, amelyeket azután 132 °C állandó hőmérsékletű szárítószekrénybe helyezünk.

– A plasztifikált nitrocellulózt tartalmazó kémcsöveket egy órán át kell a szárítószekrényben tartani. Ezen idő alatt nem szabad, hogy sárgásbarna nitrózus gőzök váljanak láthatóvá. A megfigyelés és értékelés az a) pontban leírtakhoz hasonló.

2.3.2.10 A gyulladási hőmérséklet vizsgálata (lásd a 2.3.2.1 és a 2.3.2.2 bekezdést)

a) A gyulladási hőmérséklet meghatározásához 0,2 g anyagot tartalmazó kémcsövet Wood-fém fürdőbe merítve kell hevíteni. A kémcsövet azután kell a fürdőbe meríteni, miután a fürdő elérte a 100 °C hőmérsékletet, a hőmérsékletet ezután percenként 5 °C-kal kell növelni.

b) A kémcsöveknek a következő méretűeknek kell lenniük: hosszúság 125 mm, belső átmérő 15 mm, falvastagság 0,5 mm. A kémcsöveket 20 mm mélyen kell a fürdőbe meríteni.

c) A háromszor megismételt kísérlet során minden egyes alkalommal meg kell állapítani, hogy az anyag meggyulladása milyen hőmérsékleten következik be, illetve, hogy lassú vagy gyors égéssel, fellobbanással vagy robbanással.

d) A három kísérlet során kapott legkisebb hőmérséklet az anyag gyulladási hőmérséklete.

2.3.3 A 3, A 6.1 ÉS A 8 OSZTÁLYBA TARTOZÓ GYÚLÉKONY FOLYÉKONY ANYAGOK VIZSGÁLATA

2.3.3.1 Vizsgálat a lobbanáspont meghatározásához

2.3.3.1.1 A lobbanáspontot a következő típusú készülékek valamelyikével kell meghatározni:

a) Ábel;
b) Abel-Pensky;
c) Tag;
d) Pensky-Martens;
e) az ISO 3679:1983 vagy az ISO 3680:1983 szabvány szerinti készülék.

2.3.3.1.2 A festékek, ragasztók és hasonló, oldószer tartalmú viszkózus termékek lobbanáspontjának meghatározására csak viszkózus folyadékok lobbanáspontjának meghatározására alkalmas készülékek és vizsgálati módszerek használhatók, tekintettel a következő szabványokra:

a) az ISO 3679:1983 nemzetközi szabvány;

b) az ISO 3680:1983 nemzetközi szabvány;
c) az ISO 1523:1983 nemzetközi szabvány;
d) a DIN 53213:1978 I. rész német szabvány.

2.3.3.1.3 A vizsgálatot vagy egyensúlyi módszerrel vagy nem-egyensúlyi módszerrel lehet végrehajtani.

2.3.3.1.4 Az egyensúlyi módszer szerinti eljárásokra lásd:

a) az ISO 1516:1981 nemzetközi szabványt;
b) az ISO 3680:1983 nemzetközi szabványt;
c) az ISO 1523:1983 nemzetközi szabványt;
d) az ISO 3679:1983 nemzetközi szabványt.

2.3.3.1.5 A nem-egyensúlyi módszer szerinti eljárások a következők:

a) az Ábel féle készülék esetén:
– aBS 2000:1995 170. rész brit szabvány;
– azNF MO7-011:1988 francia szabvány;
– az NF T66-009:1969 francia szabvány;

b) az Abel-Pensky féle készülék esetén:
– a DIN 51755:1974, 1. rész német szabvány (5 °C-tól 65 °C hőmérsékletig);
– a DIN 51755:1978, 2. rész német szabvány (5 °C alatti hőmérsékleteknél);
– az NF MO7-036:1984 francia szabvány;

c) a Tag készülék esetén: az ASTM D 56:1993 amerikai szabvány;

d) a Pensky-Martens készülék esetén:
– az ISO 2719:1988 nemzetközi szabvány;
– az EN 22719:1994 európai szabvány annak mindenkori nemzeti kiadása formájában (pl. BS 2000, 404 rész / EN 22719);
– az ASTM D 93:1994 amerikai szabvány;
– az IP 34:1988 Institute of Petróleum szabvány.

2.3.3.1.6 A 2.3.3.1.4 és a 2.3.3.1.5 pontban felsorolt vizsgálati módszereket csak az egyes módszereknél felsorolt lobbanáspont tartományban lehet használni. A használandó módszer kiválasztásánál figyelembe kell venni az anyag és a mintatartó közötti kémiai reakció lehetőségét. A készüléket a biztonsági előírások betartása mellett huzatmentes helyen kell felállítani. Biztonság okáért ajánlatos a szerves peroxidok és az önreaktív anyagok esetén (amelyek „energetikai" anyagoknak minősülnek), valamint a mérgező anyagok esetén olyan módszert választani, amelyhez csekély mintamennyiség - kb. 2 ml - szükséges.

2.3.3.1.7 Ha a 2.3.3.1.5 pont szerinti nem-egyensúlyi módszerrel meghatározott lobbanáspont 23°C ± 2 °C vagy 60°C ± 2°C, az eredményt ugyanazon készüléket használva a 2.3.3.1.4 pont szerinti egyensúlyi módszerrel meg kell erősíteni.

2.3.3.1.8 A gyúlékony folyadék besorolásakor felmerülő vita esetén a feladó által javasolt besorolást kell elfogadni, ha az illető folyadék lobbanáspontjának

ellenőrző vizsgálata során az eredmény nem tér el 2°C-nál nagyobb mértékben a 2.2.3.1 bekezdésben megadott értékhatároktól (23°C, illetve 60°C). Ha 2°C-nál nagyobb az eltérés, még egy ellenőrző vizsgálatot kell végezni, és az ellenőrző vizsgálatok során kapott legkisebb értéket kell figyelembe venni.

2.3.3.2 Vizsgálat aperoxid-tartalom meghatározására

Valamely folyadék peroxid-tartalmát a következő vizsgálati eljárással kell megállapítani:
Atitrálandó folyadékból p mennyiséget (kb. 5 g-nyit 0,01 g pontossággal mérve) bele kell önteni egy Erlenmeyer-lombikba, ehhez hozzá kell adni 20 cm^3 ecetsav-anhidridet, és kb. 1 g-nyi porrá tört szilárd kálium-jodidot, ezt összerázva tíz perc eltelte után három perc alatt kb. 60 °C-ra kell hevíteni. Miután öt percen át hűlni hagyták, 25 cm^3 vizet kell hozzáadni. Félórai állás után a szabaddá vált jódot indikátor hozzáadása nélkül 0,1 normál nátrium-tioszulfát oldattal kell titrálni. A teljes elszíntelenedes jelzi a reakció végét. A tioszulfát oldatból szükséges térfogatot *n*-nel jelölve (cm^3-ben), a folyadék *p* peroxid-tartalma (H_20_2-re vetítve) a

$$\frac{17n}{100p}, \%$$

képletből adódik.

2.3.4 VIZSGALAT A FOLYEKONYSAG MEGHATAROZASAHOZ

A folyékony vagy viszkózus anyagok és keverékek, valamint a pasztaszerű anyagok folyé-konyságának meghatározására a következő módszert kell alkalmazni:

2.3.4.1 Vizsgálókészülék

Kereskedelmi forgalomban kapható, ISO 2137:1985 szabvány szerinti penetrometer 47,5 ± 0,05 g-os vezetőrúddal; kúpos furatokkal ellátott 102,5 ± 0,05 g tömegű duralumí-niumból készült szitatárcsával (lásd a 2.4. ábrát); és a minta befogadására alkalmas, 72-80 mm belső átmérőjű penetrációs tartállyal.

2.3.4.2 Vizsgálati eljárás

A mintát legkésőbb fél órával a mérés előtt a penetrációs tartályba öntjük. A tartályt a légmentes lezárás után a mérésig mozdulatlan állapotban kell tartani. A mintát a légmentesen lezárt penetrációs tartályban 35 °C ± 0,5 °C hőmérsékletre felmelegítjük és a penetrometer asztalára helyezzük közvetlenül a mérés előtt (legfeljebb 2 perccel előbb). Ezt követően a szitatárcsa S csúcsát a folyadék felületére helyezzük, és mérjük a behatolás mélységét az idő függvényében.

2.3.4.3 Az eredmények értékelése

Az anyag pasztaszerű, ha az S csúcsot a minta felületére helyezve a mérőórán leolvasott behatolás

a) 5 ± 0,1 s terhelési idő elteltével 15,0 ± 0,3 mm-nél kisebb, vagy
b) 5 ± 0,1 s terhelési idő elteltével 15,0 ± 0,3 mm-nél nagyobb, de újabb 55 ± 0,5 s idő elteltével a további penetráció 5 ± 0,5 mm-nél kisebb.

Megjegyzés: *Olyan minta esetében, amelynek folyáspontja van, gyakran nem lehet a penetrációs tartályban állandó szintű felületet létrehozni és ennek következtében nem lehet világosan megállapítani a mérés kezdeti feltételeit az S csúccsal való érintkezésbe hozatalkor. Ezenfelül bizonyos minták esetében a szitatárcsa ráhelyezése a felület rugalmas alakváltozását válthatja ki, ezáltal az első másodpercekben mélyebb behatolás látszatát kelti. Ezekben az esetekben alkalmas lehet az eredmények értékelését az előző b) pont szerint végezni.*

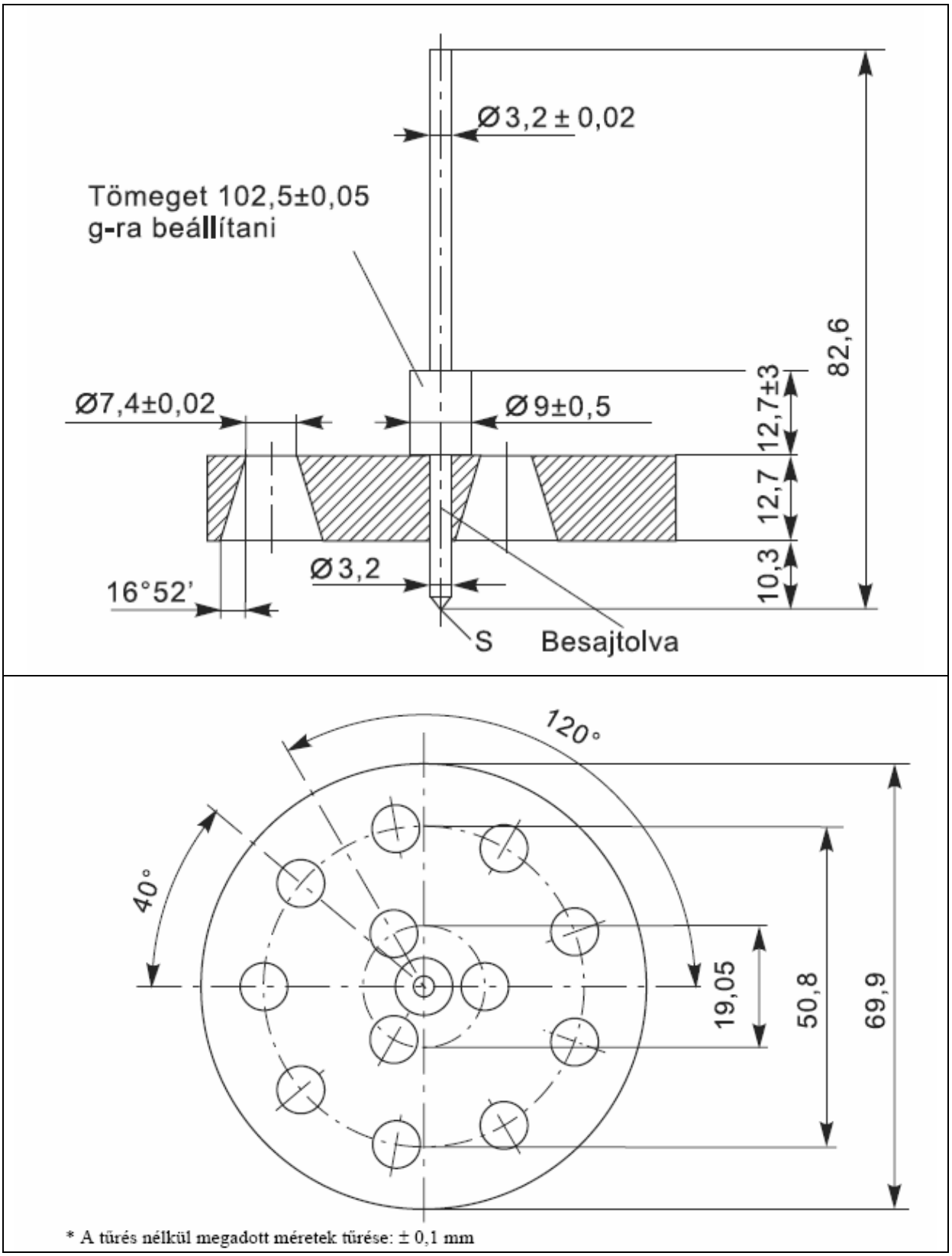

2.4. ábra: Penetrométer

2.3.5 A SZERVES FÉMVEGYÜLETEK BESOROLÁSA A 4.2 ÉS A 4.3 OSZTÁLYBA

A szerves fémvegyületek a „Vizsgálatok és kritériumok kézikönyv", III. rész, 33 fejezet N.l - N.5 vizsgálattal meghatározott tulajdonságaiktól függően a 2.3.5 folyamatábra alapján a 4.2, ill. a 4.3 osztályba sorolhatók.

Megjegyzés 1: *A járulékos veszélyekkel rendelkező szerves fémvegyületeket tulajdonságaiktól függően a veszélyességi rangsor táblázat (lásd a 2.1.3.10 bekezdést) figyelembe vételével adott esetben esetleg más osztályba kell besorolni.*

Megjegyzés 2: *A szerves fémvegyületeket olyan koncentrációban tartalmazó gyúlékony oldatok, amelyek vízzel érintkezve sem gyúlékony gázokat nem fejlesztenek veszélyes mennyiségben, sem öngyulladásra nem hajlamosak, a 3 osztály anyagai.*

2.3.5 ábra: Folyamatábra a szerves fémvegyületek besorolására a 4.2 és a 4.3 osztályba [a, b]

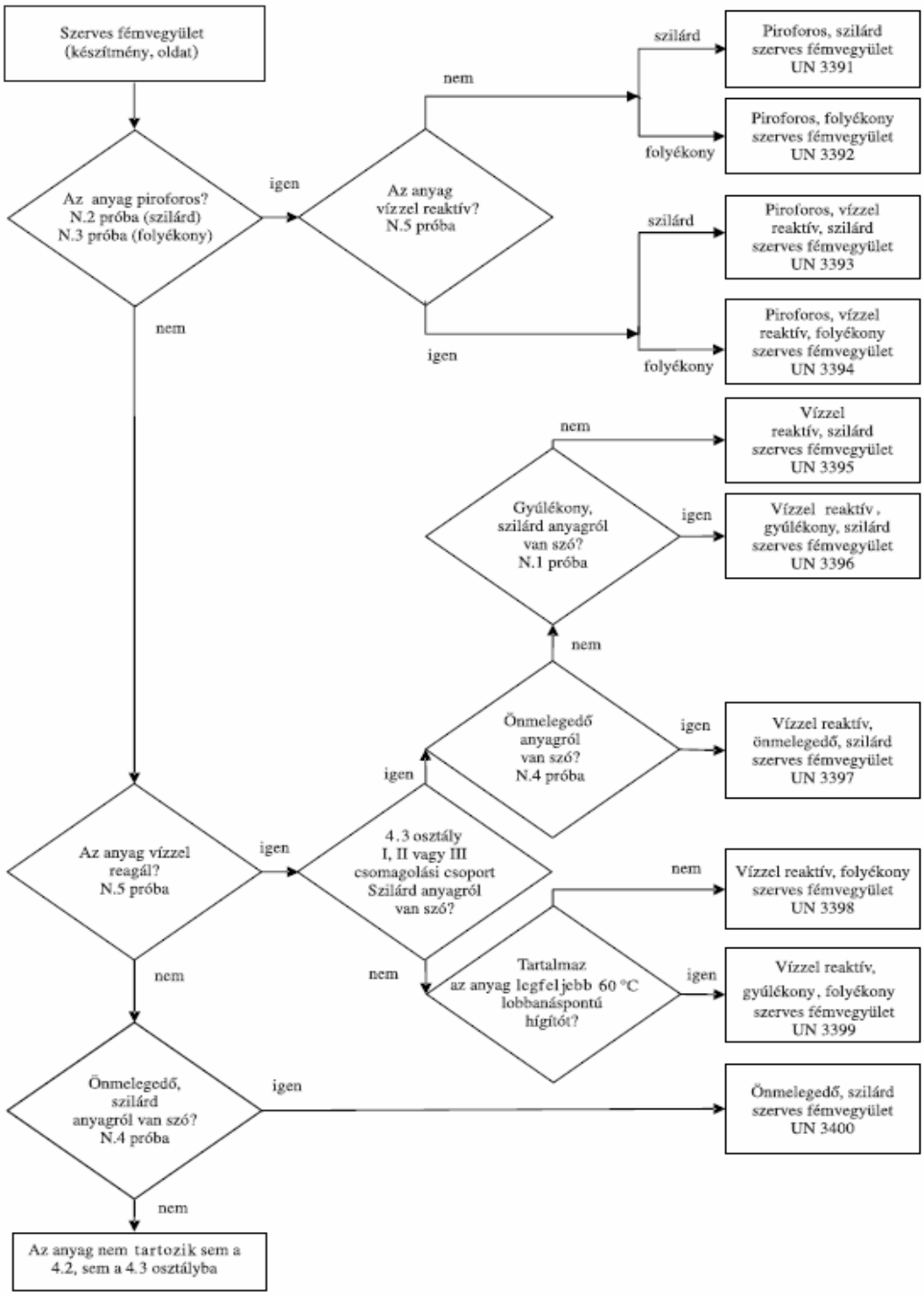

[a)] Az N.l -N.5 vizsgálati módszer leírását a „Vizsgálatok és kritériumok kézikönyv", III. rész, 33. fejezet tartalmazza.

[b)] Ha alkalmazható és a vizsgálat - figyelembe véve az anyag reakcióját - célszerűen végrehajtható, akkor a 6.1, ill. a 8 osztály szerinti tulajdonságokat a 2.1.3.10 bekezdés veszélyességi rangsor táblázata szerint kell számításba venni.

3. RÉSZ

A VESZÉLYES ÁRUK FELSOROLÁSA, KÜLÖNLEGES ELŐÍRÁSOK ÉS A KORLÁTOZOTT VALAMINT AZ ENGEDMÉNYES MENNYISÉGBEN CSOMAGOLT VESZÉLYES ÁRUKRA VONATKOZÓ MENTESSÉGEK

3.1 FEJEZET
ÁLTALÁNOS ELŐÍRÁSOK

3.1.1 Bevezetés

A 3. rész táblázataiban található vagy hivatkozott előírásokon kívül minden rész, fejezet és/vagy szakasz általános követelményeit is be kell tartani. A táblázatok ezeket az általános követelményeket nem tartalmazzák. Ha egy általános követelmény valamely különleges előírásnak ellentmond, a különleges előírás a mértékadó.

3.1.2 Helyes szállítási megnevezés

***Megjegyzés**: Minták szállításánál a helyes szállítási megnevezésre lásd a 2.1.4.1 bekezdést.*

3.1.2.1 A helyes szállítási megnevezés a 3.2 fejezet „A" táblázatában szereplő, az árut legpontosabban leíró tétel azon része, amely nagybetűvel van szedve (és minden szám, görög betű, „sec", „terc", „m", „n", „o", „p" betűk, amelyek a megnevezés szerves részét képezik). A helyes szállítási megnevezés után zárójelben egy másik helyes szállítási megnevezés is lehet [pl. ETANOL (ETIL-ALKOHOL)]. A tétel kisbetűvel szedett része nem tekintendő a helyes szállítási megnevezés részének.

3.1.2.2 Amennyiben az „és" vagy a „vagy" kötőszavak kisbetűvel vannak írva, vagy ha az egyes megnevezések vesszővel vannak elválasztva, a tétel teljes helyes szállítási megnevezését nem szükséges feltüntetni a fuvarlevélben vagy a küldeménydarab feliratozásánál. Ez különösen akkor áll fenn, ha egyetlen UN szám alatt több különböző tétel kombinációja van felsorolva. Az alábbi példák mutatják az ilyen tételeknél a helyes szállítási megnevezés kiválasztását:

a) UN 1057 ÖNGYÚJTÓK vagy ÖNGYÚJTÓ UTÁNTÖLTŐK
A helyes szállítási megnevezés a következő lehetséges kombinációk közül a legalkalmasabb:

ÖNGYÚJTÓK

ÖNGYÚJTÓ UTÁNTÖLTŐK;

b) UN 2793 VASTARTALMÚ FORGÁCS FÚRÁSBÓL, KÖSZÖRÜLÉSBŐL, ESZ-TERGÁLÁSBÓL vagy DARABOLÁSBÓL önmelegedésre hajlamos formában.
A helyes szállítási megnevezés a következő kombinációk közül a legalkalmasabb:

VASTARTALMÚ FORGÁCS FÚRÁSBÓL
VASTARTALMÚ FORGÁCS KÖSZÖRÜLÉSBŐL
VASTARTALMÚ FORGÁCS ESZTERGÁLÁSBÓL
VASTARTALMÚ FORGÁCS DARABOLÁSBÓL.

3.1.2.3 A helyes szállítási megnevezés lehet egyes számban vagy többes számban, ahogy megfelelő.
Ezenkívül amennyiben a helyes szállítási megnevezésben jelzős szerkezet van, az okmányokban és a küldeménydarabok feliratán a szórend - értelemszerűen - megváltoztatható. Például: a *„dimetil-amin vizes oldata"* helyett *„vizes dimetil-amin oldat"* is írható. A 3.2 fejezet „A" és „B" táblázatában a helyes szállítási megnevezések a következő módon szerepelnek: elől szerepel a fő megnevezés, ezt követik a kiegészítő és egyéb információk. Az 1 osztály áruinál a helyes szállítási megnevezést magában foglaló, további leírással kiegészített kereskedelmi vagy katonai nevek is használhatók.

3.1.2.4 Számos anyagra külön tétel van folyékony és szilárd állapotban (a folyékony és a szilárd meghatározását lásd az 1.2.1 szakaszban), ill. szilárd állapotban és oldat formájában. Ezek eltérő UN számok alá tartoznak, amelyek nem feltétlenül egymás után következnek[13]).

3.1.2.5 Ha az 1.2.1 szakasz meghatározása szerint szilárd anyagot olvasztott állapotban adnak fel szállításra, akkor a helyes szállítási megnevezést ki kell egészíteni az „OLVASZTOTT" jelzővel, kivéve, ha ez a 3.2 fejezet „A" táblázatában levő megnevezésben nagybetűvel szedve szerepel (pl. OLVASZTOTT, SZILÁRD ALKIL-FENOL, M.N.N.).

3.1.2.6 Ha a 2.2.x.2 bekezdések szerint egy anyag stabilizálás nélkül a szállításból ki lenne zárva, mivel normális szállítási feltételek mellett veszélyes reakcióra hajlamos, a helyes szállítási megnevezést ki kell kiegészíteni a „STABILIZÁLT" kifejezéssel (pl.: „SZERVES, MÉRGEZŐ FOLYÉKONY ANYAG, M.N.N., STABILIZÁLT"), kivéve az önreaktív anyagokat, a szerves peroxidokat és azokat az anyagokat, amelyeknél a 3.2 fejezet „A" táblázat 2 oszlopában lévő megnevezésben a „stabilizált" szó nagybetűvel szedve szerepel.

Ha az ilyen anyagokat hőmérséklet-szabályozással stabilizálják, hogy mindenféle veszélyes túlnyomás kialakulását megakadályozzák, akkor:

a) folyadékok esetében: a hőmérséklet-szabályozást igénylő anyagok[14] a vasúti fuvarozásból ki vannak zárva;
b) gázok esetében: a szállítási feltételeket az illetékes hatóságnak kell

---

[13] *A részleteket a betűrendes felsorolás tartalmazza (3.2 fejezet "B" táblázat), pl.:*
NITRO-XILOLOK, FOLYÉKONY 6.1 1665
NITRO-XILOLOK, SZILÁRD 6.1 3447

[14] *Valamennyi, a fuvarozásra kész csomagolásban 50°C-nál kisebb ÖBH-val rendelkező anyagra (beleértve a kémiai inhibitor segítségével stabilizált anyagokat is) vonatkozik.*

jóváhagynia.

3.1.2.7 A hidrátok a vízmentes anyagra vonatkozó helyes szállítási megnevezés alatt szállíthatók.

3.1.2.8 Generikus vagy "másként meg nem nevezett" (m.n.n.) tételek

3.1.2.8.1 Azokat az „m.n.n." vagy „generikus" helyes szállítási megnevezéseket, amelyekhez a 3.2 fejezet „A" táblázat 6 oszlopában a 274 különleges előírás van hozzárendelve, ki kell egészíteni az áru műszaki megnevezésével, kivéve, ha az áru ellenőrzött termék, aminek közzétételét belföldi jogszabály vagy nemzetközi egyezmény tiltja. Az 1 osztály robbanóanyagai esetében a veszélyes áru megnevezése kiegészíthető további leírással, kereskedelmi vagy katonai névvel. A műszaki megnevezést közvetlenül a helyes szállítási megnevezés után, zárójelben kell feltüntetni. Ezeken kívül a megnevezéshez megfelelő kiegészítő leírás is fűzhető, mint pl. a „tartalmaz", „tartalmazó", „keverék", „oldat" stb. szavak, ill. a technikai alkotórész százalékos aránya is megadható. Például „UN 1993 GYÚLÉKONY FOLYÉKONY ANYAG, M.N.N. (xilolt és benzolt tartalmaz), 3, II".

3.1.2.8.1.1 A műszaki megnevezés lehet elfogadott kémiai - adott esetben biológiai - megnevezés, vagy a tudományos és műszaki kézikönyvekben, folyóiratokban és egyéb szakirodalomban jelenleg használt, egyéb megnevezés. Kereskedelmi nevek erre a célra nem használhatók. Peszticidek esetén az ISO által elfogadott megnevezés vagy „A WHO ajánlása a peszticidek veszély szerinti osztályozására és az osztályozás irányelvei" („The WHO Recommended Classification of Pesticides by Hazárd and Guidelines to Classification") c. kiadványban felsorolt nevek, illetve a hatóanyagok neve használható.

3.1.2.8.1.2 Ha egy veszélyes anyago(ka)t tartalmazó keverék olyan „m.n.n." vagy „generikus" tételhez tartozik, amelynél a 3.2 fejezet „A" táblázat 6 oszlopában a 274 különleges előírás található, nem szükséges két olyan alkotórésznél többet megnevezni, amely a keverék veszélyessége tekintetében mérvadó. Ha az áru ellenőrzött termék, aminek közzétételét belföldi jogszabály vagy nemzetközi egyezmény tiltja, nem kell az alkotórészeket megnevezni. Ha a keveréket tartalmazó küldeménydarabon járulékos veszélyre utaló bárca van, a zárójelben levő két műszaki megnevezés egyikével azt az alkotórészt kell megnevezni, amelyik miatt a járulékos veszélyre utaló bárca szükséges.

Megjegyzés: *Lásd az 5.4.1.2.2 pontot.*

3.1.2.8.1.3 Az áru műszaki megnevezéssel kiegészített helyes szállítási megnevezésének megválasztását az ilyen tételeknél a következő példák mutatják:

UN 3394 PIROFOROS, VÍZZEL REAKTÍV, FOLYÉKONY, SZERVES FÉMVEGYÜLET (trimetil-gallium)

UN 2902 FOLYÉKONY, MÉRGEZŐ PESZTICID, M.N.N. (drazoxolon).

3.1.2.9 Egyetlen veszélyes anyagot tartalmazó keverékek és oldatok

Ha egy oldatot vagy keveréket a 2.1.3.3 bekezdés osztályozási követelményei szerint ugyanúgy kell tekinteni, mint a név szerint felsorolt veszélyes anyagot, akkor a helyes szállítási megnevezést ki kell egészíteni az „OLDAT" vagy "KEVERÉK" jelzővel, pl. „ACETON OLDAT". Ezen kívül az oldat vagy a keverék koncentrációja ugyancsak feltüntethető, pl. „75%-os ACETON OLDAT".

3.2 FEJEZET
A VESZÉLYES ÁRUK FELSOROLÁSA

3.2.1 „A" TÁBLÁZAT - A VESZÉLYES ÁRUK FELSOROLÁSA

Az „A" táblázat egy-egy sora általában valamely konkrét UN szám alá tartozó összes anyagra vagy tárgyra vonatkozik. Ha azonban ugyanazon UN szám alá tartozó anyagok vagy tárgyak eltérő kémiai, fizikai tulajdonságokkal és/vagy szállítási feltételekkel rendelkeznek, az adott UN számra több, egymás utáni sor is vonatkozhat. Az „A" táblázat oszlopai egy-egy meghatározott tárgykörre vonatkoznak, amint az a következő magyarázatban szerepel. Az oszlopok és sorok metszéspontja (rovat) tartalmazza az adott oszlopban szereplő tárgykört illetően az adott sor anyagára (anyagaira) vagy tárgyára (tárgyaira) vonatkozó információt:

- az első négy oszlop azonosítja az adott sorba tartozó anyago(ka)t vagy tárgya(ka)t (ebben a vonatkozásban kiegészítő információt adhatnak a 6 oszlopban található különleges előírások);

- a következő oszlopok a különleges előírásokat adják meg vagy szöveges, vagy kódolt formában. A kódok az itt következő magyarázatban feltüntetett részben, fejezetben, szakaszban és/vagy bekezdésben található részletes információra utalnak. Ha egy rovat üres, az azt jelenti, hogy vagy nincs különleges előírás és így csak az általános követelményeket kell alkalmazni, vagy a magyarázatban szereplő szállítási korlátozások érvényesek.

A rovatokban nincs utalás az általános követelményekre.

Azt, hogy az általános követelmények melyik részben, fejezetben, szakaszban és/vagy bekezdésben találhatók, minden egyes oszlopra a következő magyarázat mutatja.

Magyarázó megjegyzések az egyes oszlopokhoz:

1 oszlop „UN szám"

Itt vannak feltüntetve:

- az egyedi UN számok, amelyek konkrétan egy-egy veszélyes anyaghoz vagy tárgyhoz vannak hozzárendelve, illetve

- a „generikus" vagy „m.n.n." tételek UN száma, amelyhez a név szerint nem említett veszélyes anyagokat vagy tárgyakat a 2. rész osztályozási kritériumai (a „döntési fák") szerint hozzá kell rendelni.

2 oszlop „Megnevezés és leírás"

Itt van feltüntetve – nagy betűvel szedve - az egyedi UN számmal rendelkező anyagok vagy tárgyak megnevezése, illetve a „generikus" vagy

„m.n.n." tételek megnevezése, amelyhez az anyagok vagy tárgyak a 2. rész osztályozási kritériumai (a „döntési fák") szerint hozzá vannak rendelve. Ezt a megnevezést kell helyes szállítási megnevezésként, illetve annak részeként használni (a helyes szállítási megnevezésre vonatkozó további részletekre lásd a 3.1.2 szakaszt).

Ha egy anyag vagy tárgy besorolása és/vagy szállítási feltételei bizonyos körülmények között eltérőek lehetnek, a tétel értelmezéséhez a helyes szállítási megnevezés után kisbetűvel szedve kiegészítő jellemzők is szerepelhetnek, pl. „étolaj", „gáztisztításból származó", „legfeljebb 30% kristályvízzel" stb.

3a oszlop „Osztály"

Itt van feltüntetve az osztály, amelynek fogalomkörébe a veszélyes anyag vagy tárgy tartozik. Az osztály számának hozzárendelése a 2. rész eljárásai és kritériumai szerint történik.

3b oszlop „Osztályozási kód"

Itt van feltüntetve a veszélyes anyag vagy tárgy osztályozási kódja.

- Az 1 osztály anyagai és tárgyai esetében a kód a 2.2.1.1.4 pont szerinti eljárások és kritériumok alapján hozzárendelt alosztály számából és összeférhetőségi csoport betűjéből áll.

- A 2 osztály anyagai és tárgyai esetében a kód egy számból és a veszélyes tulajdonság szerinti csoport betűjéből (betűiből) áll, amelyek magyarázata a 2.2.2.1.2 és a 2.2.2.1.3 pontban található.

- A 3, 4.1, 4.2, 4.3, 5.1, 5.2, 6.1, 6.2, 8 és 9 osztály anyagai és tárgyai esetében a kódok magyarázata a 2.2.x. 1.2 pontban[15] található.

- A 7 osztály anyagai és tárgyai esetében nincs osztályozási kód.

4 oszlop „Csomagolási csoport"

Itt van feltüntetve az anyaghoz rendelt csomagolási csoport száma (I, II vagy III). A csomagolási csoportok a 2. rész szerinti eljárások és kritériumok alapján vannak hozzárendelve. Bizonyos anyagok és tárgyak nincsenek csomagolási csoporthoz rendelve.

5 oszlop „Bárcák"

Itt van feltüntetve azoknak a bárcáknak, nagybárcáknak a száma (lásd az 5.2.2.2 és az 5.3.1.7 bekezdést), amelyeket a küldeménydarabokon, kocsikon, tartálykocsikon, leszerelhető tartányos kocsikon, konténereken,

[15] *Ahol x = a veszélyes anyag vagy tárgy osztályának száma, a kétszámjegyű osztályoknál „pont" nélkül.*

tankkonténereken, mobil tartányokon, MEG-konténereken és battériás kocsikon kell elhelyezni.

A meghatározott anyagoknál zárójelben megadott 13 és 15 számú tolatási bárcát (lásd az 5.3.4 szakaszt) csak a következő esetekben kell elhelyezni:

- 1 osztály esetén: azoknak a kocsiknak mindkét oldalára, amelyekben ezen osztály anyagát kocsirakományként fuvarozzák;
- 2 osztály esetén: a tartálykocsik, leszerelhető tartányos kocsik és battériás kocsik, valamint tankkonténereket, MEG-konténereket vagy mobil tartányokat fuvarozó kocsik mindkét oldalára.

Azonban a 7 osztály anyagai és tárgyai esetében a 7X a kategóriának megfelelően a 7A, 7B vagy 7C számú bárcát (lásd a 5.1.5.3.4 és az 5.2.2.1.11.1 pontot), vagy a 7D számú nagybárcát (lásd az 5.3.1.1.3 és az 5.3.1.7.2 pontot) jelenti.

A bárcákra, nagybárcákra vonatkozó általános előírásokat (azaz a bárcák darabszámát, elhelyezésüket) küldeménydarabok és kiskonténerek esetén az 5.2.2.1 bekezdés, kocsik, leszerelhető tartányos kocsik, tartálykocsik, nagykonténerek, tankkonténerek, mobil tartányok és MEG-konténerek esetében az 5.3.1 szakasz tartalmazza.

Megjegyzés: *A 6 oszlopban található különleges előírások módosíthatják az előző bárcázási előírásokat.*

6 oszlop „Különleges előírások"

Itt van feltüntetve a betartandó különleges előírás(ok) száma. Ezek az előírások széles tárgykört fognak át, főleg az 1-5 oszlop tartalmához kapcsolódnak (pl. szállítási tilalmak, felmentések a követelmények alól, magyarázatok a veszélyes áruk bizonyos formáinak besorolásához és kiegészítő bárcázási vagy jelölési előírások) és a 3.3 fejezetben szám szerint vannak felsorolva. Ha a 6 oszlop üres, a szóban forgó veszélyes áru esetében az 1-5 oszlop tartalmára nem vonatkozik különleges előírás.

7a oszlop „Korlátozott mennyiség"

Itt egy betűkből és számokból álló kód van feltüntetve, amelynek jelentése a következő:

- az „LQ0" azt jelenti, hogy a veszélyes áru korlátozott mennyiségben csomagolva sem mentesül az SZMGSZ 2. számú melléklete előírásainak hatálya alól;

- minden más „LQ" kód azt jelenti, hogy az SZMGSZ 2. számú melléklete előírásait nem kell alkalmazni, ha a 3.4 fejezetben előírt feltételek teljesülnek.

7b oszlop „Engedményes mennyiség"

Itt egy betűből és számból álló kód van feltüntetve, amelynek jelentése a következő:

- az „E0" azt jelenti, hogy a veszélyes áru engedményes mennyiségben csomagolva sem mentesül az SZMGSZ 2. számú melléklete előírásainak hatálya alól;

- minden más „E" kód azt jelenti, hogy az SZMGSZ 2. számú melléklete előírásait nem kell alkalmazni, ha a 3.5 fejezetben előírt feltételek teljesülnek.

8 oszlop „Csomagolási utasítások"

Itt van feltüntetve az alkalmazandó csomagolási utasítás betűkből és számokból álló kódja:

- „P" betűvel kezdődő kód, amely a csomagolóeszközökre és a tartályokra (kivéve az IBC-ket és a nagycsomagolásokat) vonatkozó csomagolási utasításokra utal, ill. az „R" betűvel kezdődő kód, amely a finomlemez csomagolásokra vonatkozó csomagolási utasításokra utal. Ezek az utasítások a 4.1.4.1 bekezdésben szám szerinti sorrendben vannak feltüntetve, és azt határozzák meg, hogy milyen csomagolóeszközt vagy tartályt lehet használni. Ugyancsak utalnak arra, hogy a 4.1.1, 4.1.2 és 4.1.3 szakasz általános csomagolási előírásai közül és a 4.1.5, 4.1.6, 4.1.7, 4.1.8 és 4.1.9 szakasz különleges csomagolási előírásai közül melyeket kell betartani. Ha a 8 oszlopban nincs „P" vagy „R" betűvel kezdődő kód, a szóban forgó veszélyes áru nem szállítható csomagolóeszközben;

- „IBC" betűkkel kezdődő kód, amely az IBC-kre vonatkozó csomagolási utasításokra utal. Ezek az utasítások a 4.1.4.2 bekezdésben szám szerinti sorrendben vannak feltüntetve, és azt határozzák meg, hogy milyen IBC-t lehet használni. Ugyancsak utalnak arra, hogy a 4.1.1, 4.1.2 és 4.1.3 szakasz általános csomagolási előírásai közül és a 4.1.5, 4.1.6, 4.1.7, 4.1.8 és 4.1.9 szakasz különleges csomagolási előírásai közül melyeket kell betartani. Ha a 8 oszlopban nincs „IBC" betűkkel kezdődő kód, a szóban forgó veszélyes áru nem szállítható IBC-ben;

- „LP" betűkkel kezdődő kód, amely a nagycsomagolásokra vonatkozó csomagolási utasításokra utal. Ezek az utasítások a 4.1.4.3 bekezdésben szám szerinti sorrendben vannak feltüntetve, és azt határozzák meg, hogy milyen nagycsomagolást lehet használni. Ugyancsak utalnak arra, hogy a 4.1.1, 4.1.2 és 4.1.3 szakasz általános csomagolási előírásai közül és a 4.1.5, 4.1.6, 4.1.7, 4.1.8 és 4.1.9 szakasz különleges csomagolási előírásai közül melyeket kell betartani. Ha a 8 oszlopban nincs „LP" betűkkel kezdődő kód, a szóban forgó veszélyes áru nem szállítható nagycsomagolásban;

***Megjegyzés**: A 9a oszlopban található különleges csomagolási előírások módosíthatják az előző csomagolási utasításokat.*

9a oszlop „Különleges csomagolási előírások"

Itt van feltüntetve az alkalmazandó különleges csomagolási előírás betűkből és számokból álló kódja:

- „PP" vagy „RR" betűkkel kezdődő kód, amely a csomagolóeszközök és tartályok (kivéve az IBC-ket és nagycsomagolásokat) tekintetében kiegészítésképpen betartandó különleges csomagolási előírásokra utal. Ezek a különleges csomagolási előírások a 4.1.4.1 bekezdésben találhatók a megfelelő („P" vagy „R" betűvel kezdődő) csomagolási utasítások után, amelyekre a 8 oszlopban található hivatkozás. Ha a 9a oszlopban nincs „PP" vagy „RR" betűkkel kezdődő kód, a megfelelő csomagolási utasítás végén felsorolt különleges csomagolási előírások egyikét sem kell alkalmazni;

- „B" betűvel vagy „BB" betűkkel kezdődő kód, amely az IBC-k tekintetében kiegészítésképpen betartandó különleges csomagolási előírásokra utal. Ezek a különleges csomagolási előírások a 4.1.4.2 bekezdésben találhatók a megfelelő („IBC" betűkkel kezdődő) csomagolási utasítások után, amelyekre a 8 oszlopban található hivatkozás. Ha a 9a oszlopban nincs „B" betűvel vagy „BB" betűkkel kezdődő kód, a megfelelő csomagolási utasítás végén felsorolt különleges csomagolási előírások egyikét sem kell alkalmazni;

- „L" betűvel kezdődő kód, amely a nagycsomagolások tekintetében kiegészítésképpen betartandó különleges csomagolási előírásokra utal. Ezek a különleges csomagolási előírások a 4.1.4.3 bekezdésben találhatók a megfelelő ("LP" betűkkel kezdődő) csomagolási utasítások után, amelyekre a 8 oszlopban található hivatkozás. Ha a 9a oszlopban nincs „L" betűvel kezdődő kód, a megfelelő csomagolási utasítás végén felsorolt különleges csomagolási előírások egyikét sem kell alkalmazni.

9b oszlop „Egybecsomagolási előírások"

Itt van feltüntetve az alkalmazandó egybecsomagolási előírás „MP" betűkkel kezdődő kódja. Ezek az előírások szám szerinti sorrendben a 4.1.10 szakaszban vannak feltüntetve. Ha a 9b oszlop nem tartalmaz „MP" betűkkel kezdődő kódot, csak az általános követelményeket kell betartani (lásd a 4.1.1.5 és a 4.1.1.6 bekezdést).

10 oszlop „Mobil tartány és ömlesztettáru-konténer utasítások"

Itt van feltüntetve a „mobil tartány utasítás" betűkből és számokból álló kódja, a 4.2.5.2.1 - 4.2.5.2.4 és a 4.2.5.2.6 pont szerint. Itt az a mobil tartány utasítás szerepel, amely a legkevésbé szigorú előírásokat takarja, amelyek betartásával az illető anyag mobil tartányban szállítható. A 4.2.5.2.5 pontban vannak azok a kódok, amelyek a többi mobil tartány utasítást jelölik, amelyek szerint az anyag ugyancsak szállítható. Ha nincs kód megadva, akkor a mobil tartányban történő szállítás nem engedélyezett, kivéve, ha azt az illetékes hatóság a 6.7.1.3 bekezdés szerint engedélyezte.

A mobil tartányok tervezésére, gyártására, szerelvényeire, típusjóváhagyására, vizsgálatára és jelölésére vonatkozó általános követelményeket a 6.7 fejezet tartalmazza. A használatra (pl. a töltésre) vonatkozó általános követelmények a 4.2.1 - 4.2.4 szakaszban találhatók.

Az „(M)" jelölés azt jelenti,, hogy az anyag UN MEG-konténerben is szállítható.

Megjegyzés: *Ali oszlopban található különleges előírások módosíthatják az előző követelményeket.*

Itt lehetnek feltüntetve a „BK" betűkkel kezdődő kódok is, amelyek a 6.11 fejezetben leírt ömlesztettáru-konténer típusokra utalnak, amelyeket a 7.3.1.1 a) pont és a 7.3.2 szakasz előírásai szerint lehet ömlesztett áru szállítására használni.

11 oszlop „Különleges előírások a mobil tartányokra és ömlesztettáru-konténerekre"

Itt van feltüntetve a mobil tartányokra vonatkozó, ugyancsak betartandó különleges előírások betűkből és számokból álló kódja. Ezek a „TP" betűkkel kezdődő kódok a mobil tartányok gyártására és használatára vonatkozó különleges előírásokra utalnak, és a 4.2.5.3 bekezdésben találhatók.

Megjegyzés: *Az itt feltüntetett különleges előírások nemcsak a 10 oszlopban előírt mobil tartányokra vonatkoznak, hanem - amennyiben műszakilag értelmezhető - azokra a mobil tartányokra is, amelyek a 4.2.5.2.5 pont táblázata szerint szintén használhatók.*

12 oszlop „Tartánykód"

Itt van feltüntetve a tartány típust leíró, betűkből és számokból álló kód a 2 osztály gázaira a 4.3.3.1.1 pont szerint, a 3-9 osztály anyagaira a 4.3.4.1.1 pont szerint. Itt az a tartány típus szerepel, amely a legkevésbé szigorú előírásokat takarja, amelyek betartásával az illető anyag olyan tartányban szállítható, amely kielégít az SZMGSZ 2. számú melléklete előírásait. A 2 osztály gázaira a 4.3.3.1.2 pontban, a 3-9 osztály anyagaira a 4.3.4.1.2 pontban vannak azok a kódok, amelyek a többi tartány típust jelölik, amelyekben az anyag ugyancsak szállítható. Ha nincs kód megadva, a tartányban történő szállítás nem engedélyezett.

Amennyiben ebben az oszlopban szilárd anyagra (S) és folyékony anyagra (L) vonatkozó tartánykód is található, ez azt jelenti, hogy az anyag szilárd vagy folyékony (olvasztott) állapotban egyaránt átadható tartányban való szállításra. Ez az előírás általában a 20°C - 180°C közötti olvadáspontú anyagokra vonatkozik.

Ha egy szilárd anyagnál csak folyékony anyagra vonatkozó tartánykód (L) van ebben az oszlopban feltüntetve, akkor ez az anyag tartányban csak

folyékony (olvasztott) állapotban adható fel szállításra.

A gyártásra, szerelvényekre, típusjóváhagyásra, vizsgálatra és jelölésre vonatkozó általános követelmények, amelyeket a tartánykód nem tartalmaz, a 6.8.1, 6.8.2, 6.8.3 és 6.8.5 szakaszban találhatók. Ahasználat-ra (pl. legnagyobb töltési fokra, legkisebb próbanyomásra) vonatkozó általános követelmények a 4.3.1-4.3.4 szakaszban találhatók.

A tartánykód utáni „(M)" jelölés azt jelenti, hogy az anyag battériás kocsiban és MEG-konténerben is szállítható.

A tartánykód utáni „(+)" jelölés azt jelenti, hogy a tartány alternatív használata csak akkor megengedett, ha ez a típusjóváhagyási bizonyítványban szerepel.

A szálvázas műanyag tankkonténerekre lásd a 4.4.1 szakaszt és a 6.9 fejezetet; a hulladékok szállítására szolgáló, vákuummal üzemelő tartány okra lásd a 4.5.1 szakaszt és a 6.10 fejezetet.

Megjegyzés: *A 13 oszlopban található különleges előírások módosíthatják az előző követelményeket.*

13 oszlop „Különleges előírások az SZMGSZ 2. számú melléklete szerinti tartányokra"

Itt vannak feltüntetve az SZMGSZ szerinti tartányokra vonatkozó, ugyancsak betartandó különleges előírások betűkből és számokból álló kódjai:

- a „TU" betűkkel kezdődő kódok a tartányok használatára vonatkozó különleges előírásokra utalnak, és a 4.3.5 szakaszban találhatók;

- a „TC" betűkkel kezdődő kódok a tartányok gyártására vonatkozó különleges előírásokra utalnak, és a 6.8.4 a) bekezdésben találhatók;

- a „TE" betűkkel kezdődő kódok a tartányok szerelvényeire vonatkozó különleges előírásokra utalnak, és a 6.8.4 b) bekezdésben találhatók;

- a „TA" betűkkel kezdődő kódok a tartányok típusjóváhagyására vonatkozó különleges előírásokra utalnak, és a 6.8.4 c) bekezdésben találhatók;

- a „TT" betűkkel kezdődő kódok a tartányok vizsgálatára vonatkozó különleges előírásokra utalnak, és a 6.8.4 d) bekezdésben találhatók;

- a „TM" betűkkel kezdődő kódok a tartányok jelölésére vonatkozó különleges előírásokra utalnak, és a 6.8.4 e) bekezdésben találhatók.

Megjegyzés: *Az itt feltüntetett különleges előírások nemcsak a 12 oszlopban előírt tartányokra vonatkoznak, hanem - amennyiben műszakilag értelmezhető - azokra a tartányokra is, amelyek a 4.3.3.1.2, ill. a 4.3.4.1.2pontban lévő tartányrangsor alapján szintén használhatók.*

14 oszlop (fenntartva)

15 oszlop „Szállítási kategória"

Itt van feltüntetve a szállítási kategóriát jelölő szám, amelyhez az anyag vagy tárgy hozzá van rendelve. A szállítási kategória azon csomagolt árumennyiség meghatározására szolgál, ami egy kocsiban vagy nagykonténerben szállítható, amelyre meghatározott előírások vagy az SZMGSZ 2. számú melléklet hatálya alóli mentességek vonatkoznak (lásd az 1.1.3.6 bekezdést).

16 oszlop „Különleges előírások a küldemény darabok szállítására"

Itt vannak feltüntetve a „W" betűből és számokból álló kódok, amelyek a küldeménydarabok szállítására vonatkozó, esetleges különleges előírásokra utalnak, és a 7.2.4 szakaszban vannak felsorolva. A küldeménydarabok szállítására vonatkozó általános előírásokat a 7.1 és a 7.2 fejezet tartalmazza.

Megjegyzés: *Ezen kívül a berakásra, kirakásra és árukezelésre vonatkozó, a 18 oszlopban található különleges előírásokat is be kell tartani.*

17 oszlop „Különleges előírások az ömlesztett szállításra"

Itt vannak feltüntetve a „VW" betűkből és számokból álló kódok, amelyek az ömlesztett szállításra vonatkozó különleges előírásokra utalnak, és a 7.3.3 szakaszban vannak felsorolva. Ha nincs kód megadva, az ömlesztett szállítás nem engedélyezett. Az ömlesztett szállításra vonatkozó általános előírásokat a 7.1 és a 7.3 fejezet tartalmazza.

Megjegyzés: *Ezen kívül a berakásra, kirakásra és árukezelésre vonatkozó, a 18 oszlopban található különleges előírásokat is be kell tartani.*

18 oszlop „Különleges előírások a szállításra - Berakás, kirakás és árukezelés"

Itt vannak feltüntetve a „CW" betűkből és számokból álló kódok, amelyek a berakásra, kirakásra és árukezelésre vonatkozó különleges előírásokra utalnak, és a 7.5.11 szakaszban vannak felsorolva. Ha nincs kód megadva, csak az általános követelményeket kell betartani (lásd a 7.5.1-7.5.4 és a 7.5.8 szakaszt).

19 oszlop (fenntartva)

20 oszlop „Veszélyt jelölő szám"

Itt van feltüntetve a 2 -9 osztály anyagaira a két vagy három számjegyből (egyes esetekben előtte egy „X" betűből) álló veszélyt jelölő szám, ill. az 1

osztályra az osztályozási kód (lásd a 3b oszlopot). A veszélyt jelölő számot a narancssárga tábla felső részén kell feltüntetni, ha azt az 5.3.2.1 bekezdés előírja. A veszélyt jelölő számok jelentése az 5.3.2.3 bekezdésben található.

21a oszlop „Baleseti lap száma[1)]"

Ez az oszlop tartalmazza baleseti lap számát, amelyet a feladónak a fuvarlevél „11. Az áru megnevezése" rovatában fel kell tüntetnie. A fuvarlevélbe való bejegyzés sorrendjét az 5.4.1 szakasz tartalmazza.

Ha a 21a oszlopban a baleseti lapra vonatkozóan nincs adat feltüntetve, ez arra utal, hogy erre az árura jelenleg nincs kidolgozva baleseti lap és a feladónak/átvevőnek kell azt megfelelő időben elkészítenie és a fuvarokmányokhoz mellékelnie.

A baleseti lapokra vonatkozó általános előírásokat az 5.4.3 szakasz tartalmazza.

21b oszlop „Védőkocsik min. száma[1)]"

Ez az oszlop tartalmazza a védőkocsik minimális számát, amelyet a feladónak a fuvarlevél „11. Az áru megnevezése" rovatában fel kell tüntetnie. A fuvarlevélbe való bejegyzés sorrendjét az 5.4.1 szakasz tartalmazza. Ha az adott oszlopban egy tört szerepel, akkor a számláló tartalmazza a veszélyes áruk fedett kocsiban, ill. zárt konténerben történő szállításánál előírt védőkocsik számát. A nevezőben a veszélyes áruk tartálykocsiban, tankkonténerben, mobil tartányban történő szállításánál előírt védőkocsik száma szerepel. A 21b oszlopban szereplő „–" jel azt jelenti, hogy az adott veszélyes áru esetében nem kell védőkocsi(ka)t alkalmazni.

Ha a 21b oszlopban nem szerepel bejegyzés, akkor az adott áru fuvarozására még nincs kidolgozva a minimális védőkocsik száma.

A védőkocsik minimális számát a 7.5.3.2 bekezdés tartalmazza.

21c oszlop „Kocsi gurítási feltételek[16]"

Ebben az oszlopban szereplő megjegyzés a kocsirendezés és gurító-dombról való gurítás biztonsági előírásaira vonatkozik, amelyeket a feladónak a fuvarlevél „11. Az áru megnevezése" rovatában fel kell tüntetnie. Ezeket a feltételeket és a fuvarlevélbe teendő megjegyzéseket a 7.5.6 szakasz sorolja fel. A fuvarlevélbe teendő bejegyzéseket az 5.4.1 szakasz tartalmazza.

Ha az adott oszlopban tört szerepel, akkor:

a számláló a veszélyes áruk fedett kocsiban illetve zárt konténerben történő fuvarozásánál történő kocsigurításra vonatkozik;

---

[16] *A 21a, 21b, ill. 21c oszlopban szereplő követelményeket a Magyar Köztársaságban, a Lengyel Köztársaságban és a Szlovák Köztársaságban történő árufeladáskor, illetve az említett országokban történő fuvarlevél váltásnál nem kell alkalmazni.*

a nevező tartalmazza a veszélyes áruk tartálykocsiban, tankkonténerben, mobil tartányban történ< fuvarozásánál történő kocsigurításra vonatkozó feltételeket.

A 21c oszlopban szereplő „–"jel azt jelenti, hogy az adott veszélyes áru esetében nincsenek különleges feltételek .

Ha a 21c oszlopban nincs bejegyzés, ez azt jelenti, hogy az adott veszélyes árura még nem kerültek kidolgozásra a kocsirendezésre, gurításra vonatkozó feltételek.

Megjegyzés: *Ha az adott veszélyes árura az 5 oszlopban a 13, Ill. a 15 számú tolatást bárca van előírva, és ezek ellentétesek a 21c oszlopban feltüntetett kocsirendezési előírásokkal, akkor a 21c oszlopban szereplő követelmények a mértékadóak.*

A Táblázat

A VESZÉLYES ÁRUK BETŰRENDES FELSOROLÁSA

UN szám	Megnevezés és leírás	Osztály	Osztályozási kód	Csomagolási csoport	Bárcák	Különleges előírások	Korlátozott és engedményes mennyiség		Csomagolóeszköz			Mobil tartány és/vagy ömlesztettárukonténer	
									Csomagolási utasítások	Különleges csomagolási előírások	Egybe-csomagolási előírások	Utasítások	Különleges előírások
	3.1.2	2.2	2.2	2.1.1.3	5.2.2	3.3	3.4.6	3.5.1.2	4.1.4	4.1.4	4.1.10	4.2.5.2, 7.3.2	4.2.5.3
(1)	(2)	(3a)	(3b)	(4)	(5)	(6)	(7a)	(7b)	(8)	(9a)	(9b)	(10)	(11)
0004	AMMÓNIUM-PIKRÁT, száraz vagy 10 tömeg%-nál kevesebb vízzel nedvesített	1	1.1D		1 (+13)		LQ0	E0	P112a P112b P112c	PP26	MP20		
0005	TÖLTÉNYEK FEGYVEREKHEZ robbanólövedékkel	1	1.1F		1 (+13)		LQ0	E0	P130		MP23		
0006	TÖLTÉNYEK FEGYVEREKHEZ robbanólövedékkel	1	1.1E		1 (+13)		LQ0	E0	P130 LP101	PP67 L1	MP21		
0007	TÖLTÉNYEK FEGYVEREKHEZ robbanólövedékkel	1	1.2F		1 (+13)		LQ0	E0	P130		MP23		
0009	GYÚJTÓ HATÁSÚ LŐSZER robbanó-, kidobó- vagy hajtótöltettel vagy anélkül	1	1.2G		1		LQ0	E0	P130 LP101	PP67 L1	MP23		
0010	GYÚJTÓ HATÁSÚ LŐSZER robbanó-, kidobó- vagy hajtótöltettel vagy anélkül	1	1.3G		1		LQ0	E0	P130 LP101	PP67 L1	MP23		
0012	TÖLTÉNYEK FEGYVEREKHEZ INERT LÖVEDÉKKEL vagy KÉZIFEGYVER TÖLTÉNYEK	1	1.4S		1.4		LQ0	E0	P130		MP23 MP24		
0014	VAKTÖLTÉNYEK FEGYVEREKHEZ vagy VAKTÖLTÉNYEK KÉZIFEGYVEREKHEZ	1	1.4S		1.4		LQ0	E0	P130		MP23 MP24		
0015	FÜSTKÉPZŐ LŐSZER robbanó-, kidobó- vagy hajtótöltettel vagy anélkül	1	1.2G		1		LQ0	E0	P130 LP101	PP67 L1	MP23		
0015	FÜSTKÉPZŐ LŐSZER robbanó-, kidobó- vagy hajtótöltettel vagy anélkül, maró anyag tartalommal	1	1.2G		1 + 8		LQ0	E0	P130 LP101	PP67 L1	MP23		
0016	FÜSTKÉPZŐ LŐSZER robbanó-, kidobó- vagy hajtótöltettel vagy anélkül	1	1.3G		1		LQ0	E0	P130 LP101	PP67 L1	MP23		
0016	FÜSTKÉPZŐ LŐSZER robbanó-, kidobó- vagy hajtótöltettel vagy anélkül, maró anyag tartalommal	1	1.3G		1 + 8		LQ0	E0	P130 LP101	PP67 L1	MP23		

0018	KÖNNYEZTETŐ HATÁSÚ LŐSZER robbanó-, kidobó- vagy hajtótöltettel	1	1.2G		1 + 6.1 + 8		LQ0	E0	P130 LP101	PP67 L1	MP23		
0019	KÖNNYEZTETŐ HATÁSÚ LŐSZER robbanó-, kidobó- vagy hajtótöltettel	1	1.3G		1 + 6.1 + 8		LQ0	E0	P130 LP101	PP67 L1	MP23		
0020	MÉRGEZŐ HATÁSÚ LŐSZER robbanó-, kidobó- vagy hajtótöltettel	1	1.2K	A SZÁLLÍTÁSBÓL KI VAN ZÁRVA									
0021	MÉRGEZŐ HATÁSÚ LŐSZER robbanó-, kidobó- vagy hajtótöltettel	1	1.3K	A SZÁLLÍTÁSBÓL KI VAN ZÁRVA									
0027	FEKETE LŐPOR (PUSKAPOR), szemcsés vagy por alakú	1	1.1D		1(+13)		LQ0	E0	P113	PP50	MP20 MP24		
0028	FEKETE LŐPOR (PUSKAPOR), SAJTOLT vagy FEKETE LŐPOR (PUSKAPOR), PELLET	1	1.1D		1(+13)		LQ0	E0	P113	PP51	MP20 MP24		

SZMGSZ 2. számú melléklete tartány		Szállítási kategória	Különleges előírások			Veszélyt jelölő számok	Bejegyzések a fuvarlevélbe			UN szám	Megnevezés és leírás
Tartánykód	Különleges előírások		a küldeménydarabokra	az ömlesztett szállításra	az árukezelésre, be- és kirakásra		Baleseti lap száma	Védőkocsik min. száma	Kocsi gurítási feltételek		
4.3	4.3.5, 6.8.4	1.1.3.6	7.2.4	7.3.3	7.5.11	5.3.2.3	5.4.1 5.4.3	5.4.1 7.5.3.2	5.4.1 7.5.6		3.1.2
(12)	(13)	(15)	(16)	(17)	(18)	(20)	(21a)	(21b)	(21c)	(1)	(2)
		1	W2 W3		CW1	1.1D				0004	AMMÓNIUM-PIKRÁT, száraz vagy 10 tömeg%-nál kevesebb vízzel nedvesített
		1	W2		CW1	1.1F				0005	TÖLTÉNYEK FEGYVEREKHEZ robbanólövedékkel
		1	W2		CW1	1.1E				0006	TÖLTÉNYEK FEGYVEREKHEZ robbanólövedékkel
		1	W2		CW1	1.2F				0007	TÖLTÉNYEK FEGYVEREKHEZ robbanólövedékkel
		1	W2		CW1	1.2G				0009	GYÚJTÓ HATÁSÚ LŐSZER robbanó-, kidobó- vagy hajtótöltettel vagy anélkül
		1	W2		CW1	1.3G				0010	GYÚJTÓ HATÁSÚ LŐSZER robbanó-, kidobó- vagy hajtótöltettel vagy anélkül
		4	W2		CW1	1.4S				0012	TÖLTÉNYEK FEGYVEREKHEZ INERT LÖVEDÉKKEL vagy KÉZIFEGYVER TÖLTÉNYEK
		4	W2		CW1	1.4S				0014	VAKTÖLTÉNYEK FEGYVEREKHEZ vagy VAKTÖLTÉNYEK KÉZIFEGYVEREKHEZ
		1	W2		CW1	1.2G				0015	FÜSTKÉPZŐ LŐSZER robbanó-, kidobó- vagy hajtótöltettel vagy anélkül
		1	W2		CW1	1.2G				0015	FÜSTKÉPZŐ LŐSZER robbanó-, kidobó- vagy hajtótöltettel vagy anélkül, maró anyag tartalommal
		1	W2		CW1	1.3G				0016	FÜSTKÉPZŐ LŐSZER robbanó-, kidobó- vagy hajtótöltettel vagy anélkül
		1	W2		CW1	1.3G				0016	FÜSTKÉPZŐ LŐSZER robbanó-, kidobó- vagy hajtótöltettel vagy anélkül, maró anyag tartalommal
		1	W2		CW1 CW28	1.2G				0018	KÖNNYEZTETŐ HATÁSÚ LŐSZER robbanó-, kidobó- vagy hajtótöltettel
		1	W2		CW1 CW28	1.3G				0019	KÖNNYEZTETŐ HATÁSÚ LŐSZER robbanó-, kidobó- vagy hajtótöltettel
A SZÁLLÍTÁSBÓL KI VAN ZÁRVA										0020	MÉRGEZŐ HATÁSÚ LŐSZER robbanó-, kidobó- vagy hajtótöltettel
A SZÁLLÍTÁSBÓL KI VAN ZÁRVA										0021	MÉRGEZŐ HATÁSÚ LŐSZER robbanó-, kidobó- vagy hajtótöltettel
		1	W2 W3		CW1	1.1D				0027	FEKETE LŐPOR (PUSKAPOR), szemcsés vagy por alakú
		1	W2		CW1	1.1D				0028	FEKETE LŐPOR (PUSKAPOR), SAJTOLT vagy FEKETE LŐPOR (PUSKAPOR), PELLET

UN szám	Megnevezés és leírás	Osztály	Osztályozási kód	Csomagolási csoport	Bárcák	Különleges előírások	Korlátozott és engedményes mennyiség		Csomagolóeszköz			Mobil tartány és/vagy ömlesztettárukonténer	
									Csomagolási utasítások	Különleges csomagolási előírások	Egybecsomagolási előírások	Utasítások	Különleges előírások
	3.1.2	2.2	2.2	2.1.1.3	5.2.2	3.3	3.4.6	3.5.1.2	4.1.4	4.1.4	4.1.10	4.2.5.2, 7.3.2	4.2.5.3
(1)	(2)	(3a)	(3b)	(4)	(5)	(6)	(7a)	(7b)	(8)	(9a)	(9b)	(10)	(11)
0029	NEMVILLAMOS GYUTACSOK robbantáshoz	1	1.1B		1 (+13)		LQ0	E0	P131	PP68	MP23		
0030	VILLAMOS GYUTACSOK robbantáshoz	1	1.1B		1 (+13)		LQ0	E0	P131		MP23		
0033	BOMBÁK robbanótöltettel	1	1.1F		1 (+13)		LQ0	E0	P130		MP23		
0034	BOMBÁK robbanótöltettel	1	1.1D		1 (+13)		LQ0	E0	P130 LP101	PP67 L1	MP21		
0035	BOMBÁK robbanótöltettel	1	1.2D		1		LQ0	E0	P130 LP101	PP67 L1	MP21		
0037	BOMBÁK VILLANÓFÉNY TÖLTETTEL	1	1.1F		1 (+13)		LQ0	E0	P130		MP23		
0038	BOMBÁK VILLANÓFÉNY TÖLTETTEL	1	1.1D		1 (+13)		LQ0	E0	P130 LP101	PP67 L1	MP21		
0039	BOMBÁK VILLANÓFÉNY TÖLTETTEL	1	1.2G		1		LQ0	E0	P130 LP101	PP67 L1	MP23		
0042	GYÚJTÁSERŐSÍTŐK detonátor nélkül	1	1.1D		1 (+13)		LQ0	E0	P132a P132b		MP21		
0043	SZÉTVETŐK robbanótöltettel	1	1.1D		1 (+13)		LQ0	E0	P133	PP69	MP21		
0044	GYUTACSKAPSZULÁK	1	1.4S		1.4		LQ0	E0	P133		MP23 MP24		
0048	ROBBANÓTÖLTETEK	1	1.1D		1 (+13)		LQ0	E0	P130 LP101	PP67 L1	MP21		
0049	VILLANÓFÉNY- PATRONOK	1	1.1G		1 (+13)		LQ0	E0	P135		MP23		
0050	VILLANÓFÉNY- PATRONOK	1	1.3G		1		LQ0	E0	P135		MP23		
0054	JELZŐPATRONOK	1	1.3G		1		LQ0	E0	P135		MP23 MP24		
0055	ÜRES TÖLTÉNYHüVELYEK GYUTACCSAL	1	1.4S		1.4		LQ0	E0	P136		MP23		
0056	VÍZIBOMBÁK	1	1.1D		1 (+13)		LQ0	E0	P130 LP101	PP67 L1	MP21		
0059	FORMÁZOTT TÖLTETEK detonátor nélkül	1	1.1D		1 (+13)		LQ0	E0	P137	PP70	MP21		
0060	KIEGÉSZÍTŐ ROBBANÓTÖLTETEK	1	1.1D		1 (+13)		LQ0	E0	P132a P132b		MP21		

SZMGSZ 2. számú melléklete tartány		Szállítási kategória	Különleges előírások			Veszélyt jelölő számok	Bejegyzések a fuvarlevélbe			UN szám	Megnevezés és leírás
Tartánykód	Különleges előírások		a küldeménydarabokra	az ömlesztett szállításra	az árukezelésre, be- és kirakásra		Baleseti lap száma	Védőkocsik min. száma	Kocsi gurítási feltételek		
4.3	4.3.5, 6.8.4	1.1.3.6	7.2.4	7.3.3	7.5.11	5.3.2.3	5.4.1 5.4.3	5.4.1 7.5.3.2	5.4.1 7.5.6		3.1.2
(12)	(13)	(15)	(16)	(17)	(18)	(20)	(21a)	(21b)	(21c)	(1)	(2)
		1	W2		CW1	1.1B	191			0029	NEMVILLAMOS GYUTACSOK robbantáshoz
		1	W2		CW1	1.1B	191			0030	VILLAMOS GYUTACSOK robbantáshoz
		1	W2		CW1	1.1F				0033	BOMBÁK robbanótöltettel
		1	W2		CW1	1.1D				0034	BOMBÁK robbanótöltettel
		1	W2		CW1	1.2D				0035	BOMBÁK robbanótöltettel
		1	W2		CW1	1.1F				0037	BOMBÁK VILLANÓFÉNY TÖLTETTEL
		1	W2		CW1	1.1D				0038	BOMBÁK VILLANÓFÉNY TÖLTETTEL
		1	W2		CW1	1.2G				0039	BOMBÁK VILLANÓFÉNY TÖLTETTEL
		1	W2		CW1	1.1D				0042	GYÚJTÁSERŐSÍTŐK detonátor nélkül
		1	W2		CW1	1.1D				0043	SZÉTVETŐK robbanótöltettel
		4			CW1	1.4S				0044	GYUTACSKAPSZULÁK
		1	W2		CW1	1.1D				0048	ROBBANÓTÖLTETEK
		1	W2		CW1	1.1G				0049	VILLANÓFÉNY- PATRONOK
		1	W2		CW1	1.3G				0050	VILLANÓFÉNY- PATRONOK
		1	W2		CW1	1.3G				0054	JELZŐPATRONOK
		4	W2		CW1	1.4S				0055	ÜRES TÖLTÉNYHÜVELYEK GYUTACCSAL
		1	W2		CW1	1.1D				0056	VÍZIBOMBÁK
		1	W2		CW1	1.1D	192			0059	FORMÁZOTT TÖLTETEK detonátor nélkül
		1	W2		CW1	1.1D				0060	KIEGÉSZÍTŐ ROBBANÓTÖLTETEK

UN szám	Megnevezés és leírás	Osztály	Osztályozási kód	Csomagolási csoport	Bárcák	Különleges előírások	Korlátozott és engedményes mennyiség		Csomagolóeszköz			Mobil tartány és/vagy ömlesztettárukonténer	
									Csomagolási utasítások	Különleges csomagolási előírások	Egybe-csomagolási előírások	Utasítások	Különleges előírások
	3.1.2	2.2	2.2	2.1.1.3	5.2.2	3.3	3.4.6	3.5.1.2	4.1.4	4.1.4	4.1.10	4.2.5.2, 7.3.2	4.2.5.3
(1)	(2)	(3a)	(3b)	(4)	(5)	(6)	(7a)	(7b)	(8)	(9a)	(9b)	(10)	(11)
0065	ROBBANÓZSINÓR, hajlékony	1	1.1D		1 (+13)		LQ0	E0	P139	PP71 PP72	MP21		
0066	GYÚJTÓZSINÓR	1	1.4G		1.4		LQ0	E0	P140		MP23		
0070	KÁBELVÁGÓ SZERKEZET ROBBANÓANYAGGAL	1	1.4S		1.4		LQ0	E0	P134 LP102		MP23		
0072	CIKLOTRIMETILÉN-TRINITRAMIN (CIKLONIT, HEXOGÉN, RDX), legalább 15 tömeg% vízzel NEDVESÍTETT	1	1.1D		1 (+15)	266	LQ0	E0	P112a	PP45	MP20		
0073	GYUTACSOK LŐSZEREKHEZ	1	1.1B		1 (+13)		LQ0	E0	P133		MP23		
0074	DIAZO-DINITRO-FENOL, legalább 40 tömeg% vízzel vagy alkohol és víz keverékével NEDVESÍTETT	1	1.1A	A SZÁLLÍTÁSBÓL KI VAN ZÁRVA									
0075	DIETILÉNGLIKOL-DINITRÁT, legalább 25 tömeg% nem illó, vízben oldhatatlan flegmatizáló-szerrel DESZENZIBILIZÁLT	1	1.1D		1 (+15)	266	LQ0	E0	P115	PP53 PP54 PP57 PP58	MP20		
0076	DINITRO-FENOL, száraz vagy 15 tömeg%-nál kevesebb vízzel nedvesített	1	1.1D		1 + 6.1 (+13)		LQ0	E0	P112a P112b P112c	PP26	MP20		
0077	DINITRO-FENOLÁTOK (alkálifémeké), száraz vagy 15 tömeg%-nál kevesebb vízzel nedvesített	1	1.3C		1 + 6.1 (+13)		LQ0	E0	P114a P114b	PP26	MP20		
0078	DINITRO-REZORCIN, száraz vagy 15 tömeg%-nál kevesebb vízzel nedvesített	1	1.1D		1 (+13)		LQ0	E0	P112a P112b P112c	PP26	MP20		
0079	HEXANITRO-DIFENIL-AMIN (DIPIKRIL-AMIN, HEXIL)	1	1.1D		1 (+13)		LQ0	E0	P112b P112c		MP20		
0081	A TÍPUSÚ ROBBANTÓANYAG	1	1.1D		1 (+13)	616 617	LQ0	E0	P116	PP63 PP66	MP20		
0082	B TÍPUSÚ ROBBANTÓANYAG	1	1.1D		1 (+13)	617	LQ0	E0	P116 IBC100	PP61 PP62 PP65 B9	MP20		
0083	C TÍPUSÚ ROBBANTÓANYAG	1	1.1D		1 (+13)	267 617	LQ0	E0	P116		MP20		
0084	D TÍPUSÚ ROBBANTÓANYAG	1	1.1D		1 (+13)	617	LQ0	E0	P116		MP20		
0092	FÖLDI VILÁGÍTÓTESTEK	1	1.3G		1		LQ0	E0	P135		MP23		
0093	LÉGI VILÁGÍTÓTESTEK	1	1.3G		1		LQ0	E0	P135		MP23		

SZMGSZ 2. számú melléklete tartány		Szállítási kategória	Különleges előírások			Veszélyt jelölő számok	Bejegyzések a fuvarlevélbe			UN szám	Megnevezés és leírás
Tartánykód	Különleges előírások		a küldeménydarabokra	az ömlesztett szállításra	az árukezelésre, be- és kirakásra		Baleseti lap száma	Védőkocsik min. száma	Kocsi gurítási feltételek		
4.3	4.3.5, 6.8.4	1.1.3.6	7.2.4	7.3.3	7.5.11	5.3.2.3	5.4.1 5.4.3	5.4.1 7.5.3.2	5.4.1 7.5.6		3.1.2
(12)	(13)	(15)	(16)	(17)	(18)	(20)	(21a)	(21b)	(21c)	(1)	(2)
		1	W2		CW1	1.1D	192			0065	ROBBANÓZSINÓR, hajlékony
		2	W2		CW1	1.4G				0066	GYÚJTÓZSINÓR
		4	W2		CW1	1.4S				0070	KÁBELVÁGÓ SZERKEZET ROBBANÓANYAGGAL
		1	W2		CW1	1.1D				0072	CIKLOTRIMETILÉN-TRINITRAMIN (CIKLONIT, HEXOGÉN, RDX), legalább 15 tömeg% vízzel NEDVESÍTETT
		1	W2		CW1	1.1B				0073	GYUTACSOK LŐSZEREKHEZ
1										0074	DIAZO-DINITRO-FENOL, legalább 40 tömeg% vízzel vagy alkohol és víz keverékével NEDVESÍTETT
		1	W2		CW1	1.1D				0075	DIETILÉNGLIKOL-DINITRÁT, legalább 25 tömeg% nem illó, vízben oldhatatlan flegmatizáló-szerrel DESZENZIBILIZÁLT
		1	W2 W3		CW1 CW28	1.1D				0076	DINITRO-FENOL, száraz vagy 15 tömeg%-nál kevesebb vízzel nedvesített
		1	W2 W3		CW1 CW28	1.3C				0077	DINITRO-FENOLÁTOK (alkálifémeké), száraz vagy 15 tömeg%-nál kevesebb vízzel nedvesített
		1	W2 W3		CW1	1.1D				0078	DINITRO-REZORCIN, száraz vagy 15 tömeg%-nál kevesebb vízzel nedvesített
		1	W2 W3		CW1	1.1D				0079	HEXANITRO-DIFENIL-AMIN (DIPIKRIL-AMIN, HEXIL)
		1	W2 W3		CW1	1.1D				0081	A TÍPUSÚ ROBBANTÓANYAG
		1	W2 W3		CW1	1.1D				0082	B TÍPUSÚ ROBBANTÓANYAG
		1	W2 W3		CW1	1.1D				0083	C TÍPUSÚ ROBBANTÓANYAG
		1	W2		CW1	1.1D				0084	D TÍPUSÚ ROBBANTÓANYAG
		1	W2		CW1	1.3G				0092	FÖLDI VILÁGÍTÓTESTEK
		1	W2		CW1	1.3G				0093	LÉGI VILÁGÍTÓTESTEK

UN szám	Megnevezés és leírás	Osztály	Osztályozási kód	Csomagolási csoport	Bárcák	Különleges előírások	Korlátozott és engedményes mennyiség		Csomagolóeszköz			Mobil tartány és/vagy ömlesztettárukonténer	
									Csomagolási utasítások	Különleges csomagolási előírások	Egybe-csomagolási előírások	Utasítások	Különleges előírások
	3.1.2	2.2	2.2	2.1.1.3	5.2.2	3.3	3.4.6	3.5.1.2	4.1.4	4.1.4	4.1.10	4.2.5.2, 7.3.2	4.2.5.3
(1)	(2)	(3a)	(3b)	(4)	(5)	(6)	(7a)	(7b)	(8)	(9a)	(9b)	(10)	(11)
0094	VILLANÓFÉNYPOR	1	1.1G		1 (+13)		LQ0	E0	P113	PP49	MP20		
0099	KŐZETREPESZTŐ TORPEDÓK detonátor nélkül, olajkutak fúrásához	1	1.1D		1 (+13)		LQ0	E0	P134 LP102		MP21		
0101	NEM ROBBANÓ PILLANATGYÚJTÓK	1	1.3G		1		LQ0	E0	P140	PP74 PP75	MP23		
0102	ROBBANÓZSINÓR, fémköpenyes	1	1.2D		1		LQ0	E0	P139	PP71	MP21		
0103	GYÚJTÓZSINÓR-GYÚJTÓK cső alakú fémköpennyel	1	1.4G		1.4		LQ0	E0	P140		MP23		
0104	KISHATÁSÚ ROBBANÓZSINÓR fémköpennyel	1	1.4D		1.4		LQ0	E0	P139	PP71	MP21		
0105	BIZTONSÁGI GYÚJTÓZSINÓR	1	1.4S		1.4		LQ0	E0	P140	PP73	MP23		
0106	ROBBANÓGYÚJTÓK	1	1.1B		1 (+13)		LQ0	E0	P141		MP23		
0107	ROBBANÓGYÚJTÓK	1	1.2B		1 (+13)		LQ0	E0	P141		MP23		
0110	GYAKORLÓGRÁNÁTOK (kézi- vagy fegyvergránátok)	1	1.4S		1.4		LQ0	E0	P141		MP23		
0113	GUANIL-NITRÓZAMINO-GUANILIDÉN-HIDRAZIN, legalább 30 tömeg% vízzel NEDVESÍTETT	1	1.1A	A SZÁLLÍTÁSBÓL KI VAN ZÁRVA									
0114	GUANIL-NITRÓZAMINO-GUANIL-TETRAZÉN (TETRAZÉN), legalább 30 tömeg% vízzel vagy alkohol és víz keverékével NEDVESÍTETT	1	1.1A	A SZÁLLÍTÁSBÓL KI VAN ZÁRVA									
0118	HEXOLIT (HEXOTOL), száraz vagy 15 tömeg%-nál kevesebb vízzel nedvesített	1	1.1D		1 (+13)		LQ0	E0	P112a P112b P112c		MP20		
0121	GYÚJTÓK	1	1.1G		1 (+13)		LQ0	E0	P142		MP23		
0124	PERFORÁTOR PUSKÁK TÖLTETTEL detonátor nélkül, olajkutak fúráshoz	1	1.1D		1 (+13)		LQ0	E0	P101		MP21		
0129	ÓLOM-AZID, legalább 20 tömeg% vízzel vagy alkohol és víz keverékével NEDVESÍTETT	1	1.1A	A SZÁLLÍTÁSBÓL KI VAN ZÁRVA									
0130	ÓLOM-SZTIFNÁT (ÓLOM-TRINITRO-REZORCINÁT), legalább 20 tömeg% vízzel vagy alkohol és víz keverékével NEDVESÍTETT	1	1.1A	A SZÁLLÍTÁSBÓL KI VAN ZÁRVA									

SZMGSZ 2. számú melléklete tartány		Szállítási kategória	Különleges előírások			Veszélyt jelölő számok	Bejegyzések a fuvarlevélbe			UN szám	Megnevezés és leírás
Tartánykód	Különleges előírások		a küldeménydarabokra	az ömlesztett szállításra	az árukezelésre, be- és kirakásra		Baleseti lap száma	Védőkocsik min. száma	Kocsi gurítási feltételek		
4.3	4.3.5, 6.8.4	1.1.3.6	7.2.4	7.3.3	7.5.11	5.3.2.3	5.4.1 5.4.3	5.4.1 7.5.3.2	5.4.1 7.5.6		3.1.2
(12)	(13)	(15)	(16)	(17)	(18)	(20)	(21a)	(21b)	(21c)	(1)	(2)
		1	W2 W3		CW1	1.1G				0094	VILLANÓFÉNYPOR
		1	W2		CW1	1.1D	192			0099	KŐZETREPESZTŐ TORPEDÓK detonátor nélkül, olajkutak fúrásához
		1	W2		CW1	1.3G				0101	NEM ROBBANÓ PILLANATGYÚJTÓK
		1	W2		CW1	1.2D				0102	ROBBANÓZSINÓR, fémköpenyes
		2	W2		CW1	1.4G				0103	GYÚJTÓZSINÓR-GYÚJTÓK cső alakú fémköpennyel
		2	W2		CW1	1.4D				0104	KISHATÁSÚ ROBBANÓZSINÓR fémköpennyel
		4	W2		CW1	1.4S				0105	BIZTONSÁGI GYÚJTÓZSINÓR
		1	W2		CW1	1.1B				0106	ROBBANÓGYÚJTÓK
		1	W2		CW1	1.2B				0107	ROBBANÓGYÚJTÓK
		4	W2		CW1	1.4S				0110	GYAKORLÓGRÁNÁTOK (kézi- vagy fegyvergránátok)
A SZÁLLÍTÁSBÓL KI VAN ZÁRVA										0113	GUANIL-NITRÓZAMINO-GUANILIDÉN-HIDRAZIN, legalább 30 tömeg% vízzel NEDVESÍTETT
A SZÁLLÍTÁSBÓL KI VAN ZÁRVA										0114	GUANIL-NITRÓZAMINO-GUANIL-TETRAZÉN (TETRAZÉN), legalább 30 tömeg% vízzel vagy alkohol és víz keverékével NEDVESÍTETT
		1	W2 W3		CW1	1.1D				0118	HEXOLIT (HEXOTOL), száraz vagy 15 tömeg%-nál kevesebb vízzel nedvesített
		1	W2		CW1	1.1G				0121	GYÚJTÓK
		1	W2		CW1	1.1D	192			0124	PERFORÁTOR PUSKÁK TÖLTETTEL detonátor nélkül, olajkutak fúráshoz
A SZÁLLÍTÁSBÓL KI VAN ZÁRVA										0129	ÓLOM-AZID, legalább 20 tömeg% vízzel vagy alkohol és víz keverékével NEDVESÍTETT
A SZÁLLÍTÁSBÓL KI VAN ZÁRVA										0130	ÓLOM-SZTIFNÁT (ÓLOM-TRINITRO-REZORCINÁT), legalább 20 tömeg% vízzel vagy alkohol és víz keverékével NEDVESÍTETT

UN szám	Megnevezés és leírás	Osztály	Osztályozási kód	Csomagolási csoport	Bárcák	Különleges előírások	Korlátozott és engedményes mennyiség		Csomagolóeszköz			Mobil tartány és/vagy ömlesztett árukonténer	
									Csomagolási utasítások	Különleges csomagolási előírások	Egybe-csomagolási előírások	Utasítások	Különleges előírások
	3.1.2	2.2	2.2	2.1.1.3	5.2.2	3.3	3.4.6	3.5.1.2	4.1.4	4.1.4	4.1.10	4.2.5.2, 7.3.2	4.2.5.3
(1)	(2)	(3a)	(3b)	(4)	(5)	(6)	(7a)	(7b)	(8)	(9a)	(9b)	(10)	(11)
0131	GYÚJTÓZSINÓR-GYÚJTÓK	1	1.4S		1.4		LQ0	E0	P142		MP23		
0132	AROMÁS NITROVEGYüLETEK DEFLAGRÁLÓ FÉMSÓI, M.N.N.	1	1.3C		1 (+13)	274	LQ0	E0	P114a P114b	PP26	MP2		
0133	MANNIT-HEXANITRÁT (NITROMANNIT), legalább 40 tömeg% vízzel vagy alkohol és víz keverékével NEDVESÍTETT	1	1.1D		1 (+15)	266	LQ0	E0	P112a		MP20		
0135	HIGANY-FULMINÁT, legalább 20 tömeg% vízzel vagy alkohol és víz keverékével NEDVESÍTETT	1	1.1A	A SZÁLLÍTÁSBÓL KI VAN ZÁRVA									
0136	AKNÁK robbanótöltettel	1	1.1F		1 (+13)		LQ0	E0	P130		MP23		
0137	AKNÁK robbanótöltettel	1	1.1D		1 (+13)		LQ0	E0	P130 LP101	PP67 L1	MP21		
0138	AKNÁK robbanótöltettel	1	1.2D		1		LQ0	E0	P130 LP101	PP67 L1	MP21		
0143	NITROGLICERIN, legalább 40 tömeg% nem illó, vízben oldhatatlan flegmatizálószerrel DESZENZIBILIZÁLT	1	1.1D		1 + 6.1 (+15)	266 271	LQ0	E0	P115	PP53 PP54 PP57 PP58	MP20		
0144	NITROGLICERIN ALKOHOLOS OLDATBAN 1%-nál több, de legfeljebb 10% nitroglicerin-tartalommal	1	1.1D		1 (+13)	500	LQ0	E0	P115	PP45 PP55 PP56 PP59 PP60	MP20		
0146	NITROKEMÉNYÍTŐ, száraz vagy 20 tömeg%-nál kevesebb vízzel nedvesített	1	1.1D		1 (+15)		LQ0	E0	P112a P112b P112c		MP20		
0147	NITROKARBAMID	1	1.1D		1 (+13)		LQ0	E0	P112b		MP20		
0150	PENTAERITRIT-TETRANITRÁT (PENTRIT, PETN), legalább 25 tömeg% vízzel NEDVESÍTETT vagy PENTAERITRIT-TETRANITRÁT (PENTRIT, PETN), legalább 15 tömeg% flegmatizálószerrel DESZENZIBILIZÁLT	1	1.1D		1 (+15)	266	LQ0	E0	P112a P112b		MP20		
0151	PENTOLIT, száraz vagy 15 tömeg%-nál kevesebb vízzel nedvesített	1	1.1D		1 (+13)		LQ0	E0	P112a P112b P112c		MP20		
0153	TRINITRO-ANILIN (PIKRAMID)	1	1.1D		1 (+13)		LQ0	E0	P112b P112c		MP20		
0154	TRINITRO-FENOL (PIKRINSAV), száraz vagy 30 tömeg%-nál kevesebb vízzel nedvesített	1	1.1D		1 (+13)		LQ0	E0	P112a P112b P112c	PP26	MP20		
0155	TRINITRO-KLÓR-BENZOL (PIKRIL-KLORID)	1	1.1D		1 (+13)		LQ0	E0	P112b P112c		MP20		

SZMGSZ 2. számú melléklete tartány		Szállítási kategória	Különleges előírások			Veszélyt jelölő számok	Bejegyzések a fuvarlevélbe			UN szám	Megnevezés és leírás
Tartánykód	Különleges előírások		a küldeménydarabokra	az ömlesztett szállításra	az árukezelésre, be- és kirakásra		Baleseti lap száma	Védőkocsik min. száma	Kocsi gurítási feltételek		
4.3	4.3.5, 6.8.4	1.1.3.6	7.2.4	7.3.3	7.5.11	5.3.2.3	5.4.1 5.4.3	5.4.1 7.5.3.2	5.4.1 7.5.6		3.1.2
(12)	(13)	(15)	(16)	(17)	(18)	(20)	(21a)	(21b)	(21c)	(1)	(2)
		4	W2		CW1	1.4S				0131	GYÚJTÓZSINÓR-GYÚJTÓK
		1	W2 W3		CW1	1.3C				0132	AROMÁS NITROVEGYüLETEK DEFLAGRÁLÓ FÉMSÓI, M.N.N.
		1	W2		CW1	1.1D				0133	MANNIT-HEXANITRÁT (NITROMANNIT), legalább 40 tömeg% vízzel vagy alkohol és víz keverékével NEDVESÍTETT
A SZÁLLÍTÁSBÓL KI VAN ZÁRVA										0135	HIGANY-FULMINÁT, legalább 20 tömeg% vízzel vagy alkohol és víz keverékével NEDVESÍTETT
		1	W2		CW1	1.1F				0136	AKNÁK robbanótöltettel
		1	W2		CW1	1.1D				0137	AKNÁK robbanótöltettel
		1	W2		CW1	1.2D				0138	AKNÁK robbanótöltettel
		1	W2		CW1 CW28	1.1D				0143	NITROGLICERIN, legalább 40 tömeg% nem illó, vízben oldhatatlan flegmatizálószerrel DESZENZIBILIZÁLT
		1	W2		CW1	1.1D				0144	NITROGLICERIN ALKOHOLOS OLDATBAN 1%-nál több, de legfeljebb 10% nitroglicerin-tartalommal
		1	W2 W3		CW1	1.1D				0146	NITROKEMÉNYÍTŐ, száraz vagy 20 tömeg%-nál kevesebb vízzel nedvesített
		1	W2 W3		CW1	1.1D				0147	NITROKARBAMID
		1	W2 W3		CW1	1.1D				0150	PENTAERITRIT-TETRANITRÁT (PENTRIT, PETN), legalább 25 tömeg% vízzel NEDVESÍTETT vagy PENTAERITRIT-TETRANITRÁT (PENTRIT, PETN), legalább 15 tömeg% flegmatizálószerrel DESZENZIBILIZÁLT
		1	W2 W3		CW1	1.1D				0151	PENTOLIT, száraz vagy 15 tömeg%-nál kevesebb vízzel nedvesített
		1	W2 W3		CW1	1.1D				0153	TRINITRO-ANILIN (PIKRAMID)
		1	W2 W3		CW1	1.1D				0154	TRINITRO-FENOL (PIKRINSAV), száraz vagy 30 tömeg%-nál kevesebb vízzel nedvesített
		1	W2 W3		CW1	1.1D				0155	TRINITRO-KLÓR-BENZOL (PIKRIL-KLORID)

UN szám	Megnevezés és leírás	Osztály	Osztályozási kód	Csomagolási csoport	Bárcák	Különleges előírások	Korlátozott és engedményes mennyiség		Csomagolóeszköz			Mobil tartány és/vagy ömlesztettárukonténer	
									Csomagolási utasítások	Különleges csomagolási előírások	Egybecsomagolási előírások	Utasítások	Különleges előírások
	3.1.2	2.2	2.2	2.1.1.3	5.2.2	3.3	3.4.6	3.5.1.2	4.1.4	4.1.4	4.1.10	4.2.5.2, 7.3.2	4.2.5.3
(1)	(2)	(3a)	(3b)	(4)	(5)	(6)	(7a)	(7b)	(8)	(9a)	(9b)	(10)	(11)
0159	LŐPORBRIKETT (LŐPORPASZTA), legalább 25 tömeg% vízzel NEDVESÍTETT	1	1.3C		1 (+13)	266	LQ0	E0	P111	PP43	MP20		
0160	FÜST NÉLKüLI LŐPOR	1	1.1C		1 (+15)		LQ0	E0	P114b	PP50 PP52	MP20 MP24		
0161	FÜST NÉLKüLI LŐPOR	1	1.3C		1 (+13)		LQ0	E0	P114b	PP50 PP52	MP20 MP24		
0167	LÖVEDÉKEK robbanótöltettel	1	1.1F		1 (+13)		LQ0	E0	P130		MP23		
0168	LÖVEDÉKEK robbanótöltettel	1	1.1D		1 (+13)		LQ0	E0	P130 LP101	PP67 L1	MP21		
0169	LÖVEDÉKEK robbanótöltettel	1	1.2D		1		LQ0	E0	P130 LP101	PP67 L1	MP21		
0171	VILÁGÍTÓ HATÁSÚ LŐSZER robbanó-, kidobó- vagy hajtótöltettel vagy anélkül	1	1.2G		1		LQ0	E0	P130 LP101	PP67 L1	MP23		
0173	ROBBANÓANYAG TARTALMÚ KIOLDÓSZERKEZETEK	1	1.4S		1.4		LQ0	E0	P134 LP102		MP23		
0174	ROBBANÓSZEGECSEK	1	1.4S		1.4		LQ0	E0	P134 LP102		MP23		
0180	RAKÉTÁK robbanótöltettel	1	1.1F		1 (+13)		LQ0	E0	P130		MP23		
0181	RAKÉTÁK robbanótöltettel	1	1.1E		1 (+13)		LQ0	E0	P130 LP101	PP67 L1	MP21		
0182	RAKÉTÁK robbanótöltettel	1	1.2E		1		LQ0	E0	P130 LP101	PP67 L1	MP21		
0183	RAKÉTÁK inert fejjel	1	1.3C		1		LQ0	E0	P130 LP101	PP67 L1	MP22		
0186	RAKÉTAHAJTÓMŰVEK	1	1.3C		1		LQ0	E0	P130 LP101	PP67 L1	MP22 MP24		
0190	ROBBANÓANYAG MINTÁK, az indító robbanóanyagok kivételével	1				16 274	LQ0	E0	P101		MP2		
0191	KÉZI JELZŐTESTEK	1	1.4G		1.4		LQ0	E0	P135		MP23 MP24		
0192	VASÚTI DURRANTYÚK	1	1.1G		1 (+13)		LQ0	E0	P135		MP23		
0193	VASÚTI DURRANTYÚK	1	1.4S		1.4		LQ0	E0	P135		MP23		
0194	VÉSZJELZŐK (tengeri)	1	1.1G		1 (+13)		LQ0	E0	P135		MP23 MP24		

SZMGSZ 2. számú melléklete tartány		Szállítási kategória	Különleges előírások			Veszélyt jelölő számok	Bejegyzések a fuvarlevélbe			UN szám	Megnevezés és leírás
Tartánykód	Különleges előírások		a küldeménydarabokra	az ömlesztett szállításra	az árukezelésre, be- és kirakásra		Baleseti lap száma	Védőkocsik min. száma	Kocsi gurítási feltételek		
4.3	4.3.5, 6.8.4	1.1.3.6	7.2.4	7.3.3	7.5.11	5.3.2.3	5.4.1 5.4.3	5.4.1 7.5.3.2	5.4.1 7.5.6		3.1.2
(12)	(13)	(15)	(16)	(17)	(18)	(20)	(21a)	(21b)	(21c)	(1)	(2)
		1	W2		CW1	1.3C				0159	LŐPORBRIKETT (LŐPORPASZTA), legalább 25 tömeg% vízzel NEDVESÍTETT
		1	W2 W3		CW1	1.1C				0160	FÜST NÉLKüLI LŐPOR
		1	W2 W3		CW1	1.3C	190			0161	FÜST NÉLKüLI LŐPOR
		1	W2		CW1	1.1F				0167	LÖVEDÉKEK robbanótöltettel
		1	W2		CW1	1.1D				0168	LÖVEDÉKEK robbanótöltettel
		1	W2		CW1	1.2D				0169	LÖVEDÉKEK robbanótöltettel
		1	W2		CW1	1.2G				0171	VILÁGÍTÓ HATÁSÚ LŐSZER robbanó-, kidobó- vagy hajtótöltettel vagy anélkül
		4	W2		CW1	1.4S				0173	ROBBANÓANYAG TARTALMÚ KIOLDÓSZERKEZETEK
		4	W2		CW1	1.4S				0174	ROBBANÓSZEGECSEK
		1	W2		CW1	1.1F				0180	RAKÉTÁK robbanótöltettel
		1			CW1	1.1E				0181	RAKÉTÁK robbanótöltettel
		1	W2		CW1	1.2E				0182	RAKÉTÁK robbanótöltettel
		1	W2		CW1	1.3C				0183	RAKÉTÁK inert fejjel
		1	W2		CW1	1.3C				0186	RAKÉTAHAJTÓMŰVEK
		0	W2		CW1					0190	ROBBANÓANYAG MINTÁK, az indító robbanóanyagok kivételével
		2	W2		CW1	1.4G				0191	KÉZI JELZŐTESTEK
		1	W2		CW1	1.1G				0192	VASÚTI DURRANTYÚK
		4	W2		CW1	1.4S				0193	VASÚTI DURRANTYÚK
		1	W2		CW1	1.1G				0194	VÉSZJELZŐK (tengeri)

UN szám	Megnevezés és leírás	Osztály	Osztályozási kód	Csomagolási csoport	Bárcák	Különleges előírások	Korlátozott és engedményes mennyiség		Csomagolóeszköz			Mobil tartány és/vagy ömlesztettárukonténer	
									Csomagolási utasítások	Különleges csomagolási előírások	Egybe-csomagolási előírások	Utasítások	Különleges előírások
	3.1.2	2.2	2.2	2.1.1.3	5.2.2	3.3	3.4.6	3.5.1.2	4.1.4	4.1.4	4.1.10	4.2.5.2, 7.3.2	4.2.5.3
(1)	(2)	(3a)	(3b)	(4)	(5)	(6)	(7a)	(7b)	(8)	(9a)	(9b)	(10)	(11)
0195	VÉSZJELZŐK (tengeri)	1	1.3G		1		LQ0	E0	P135		MP23 MP24		
0196	FÜSTJELZŐK	1	1.1G		1 (+13)		LQ0	E0	P135		MP23		
0197	FÜSTJELZŐK	1	1.4G		1.4		LQ0	E0	P135		MP23 MP24		
0204	ROBBANÓSZONDÁK	1	1.2F		1 (+13)		LQ0	E0	P134 LP102		MP23		
0207	TETRANITRO-ANILIN	1	1.1D		1 (+13)		LQ0	E0	P112b P112c		MP20		
0208	TRINITRO-FENIL-METIL-NITRAMIN (TETRIL)	1	1.1D		1 (+15)		LQ0	E0	P112b P112c		MP20		
0209	TRINITRO-TOLUOL (TROTIL, TNT), száraz vagy 30 tömeg%-nál kevesebb vízzel nedvesített	1	1.1D		1 (+13)		LQ0	E0	P112b P112c	PP46	MP20		
0212	NYOMJELZŐK LŐSZEREKHEZ	1	1.3G		1		LQ0	E0	P133	PP69	MP23		
0213	TRINITRO-ANIZOL	1	1.1D		1 (+13)		LQ0	E0	P112b P112c		MP20		
0214	TRINITRO-BENZOL, száraz vagy 30 tömeg%-nál kevesebb vízzel nedvesített	1	1.1D		1 (+13)		LQ0	E0	P112a P112b P112c		MP20		
0215	TRINITRO-BENZOESAV, száraz vagy 30 tömeg%-nál kevesebb vízzel nedvesített	1	1.1D		1 (+13)		LQ0	E0	P112a P112b P112c		MP20		
0216	TRINITRO-m-KREZOL	1	1.1D		1 (+13)		LQ0	E0	P112b P112c	PP26	MP20		
0217	TRINITRO-NAFTALIN	1	1.1D		1 (+13)		LQ0	E0	P112b P112c		MP20		
0218	TRINITRO-FENETOL	1	1.1D		1 (+13)		LQ0	E0	P112b P112c		MP20		
0219	TRINITRO-REZORCIN (SZTIFNINSAV), száraz vagy 20 tömeg%-nál kevesebb vízzel vagy alkohol és víz keverékével nedvesített	1	1.1D		1 (+15)		LQ0	E0	P112a P112b P112c	PP26	MP20		
0220	KARBAMID-NITRÁT, száraz vagy 20 tömeg%-nál kevesebb vízzel nedvesített	1	1.1D		1 (+13)		LQ0	E0	P112a P112b P112c		MP20		
0221	TÁMADÓFEJEK TORPEDÓKHOZ robbanótöltettel	1	1.1D		1 (+13)		LQ0	E0	P130 LP101	PP67 L1	MP21		

SZMGSZ 2. számú melléklete tartány		Szállítási kategória	Különleges előírások			Veszélyt jelölő számok	Bejegyzések a fuvarlevélbe			UN szám	Megnevezés és leírás
Tartány kód	Különleges előírások		a küldeménydarabokra	az ömlesztett szállításra	az árukezelésre, be- és kirakásra		Baleseti lap száma	Védőkocsik min. száma	Kocsi gurítási feltételek		
4.3	4.3.5, 6.8.4	1.1.3.6	7.2.4	7.3.3	7.5.11	5.3.2.3	5.4.1 5.4.3	5.4.1 7.5.3.2	5.4.1 7.5.6		3.1.2
(12)	(13)	(15)	(16)	(17)	(18)	(20)	(21a)	(21b)	(21c)	(1)	(2)
		1	W2		CW1	1.3G				0195	VÉSZJELZŐK (tengeri)
		1	W2		CW1	1.1G				0196	FÜSTJELZŐK
		2	W2		CW1	1.4G				0197	FÜSTJELZŐK
		1	W2		CW1	1.2F				0204	ROBBANÓSZONDÁK
		1	W2 W3		CW1	1.1D				0207	TETRANITRO-ANILIN
		1	W2 W3		CW1	1.1D				0208	TRINITRO-FENIL-METIL-NITRAMIN (TETRIL)
		1	W2 W3		CW1	1.1D				0209	TRINITRO-TOLUOL (TROTIL, TNT), száraz vagy 30 tömeg%-nál kevesebb vízzel nedvesített
		1	W2		CW1	1.3G				0212	NYOMJELZŐK LŐSZEREKHEZ
		1	W2 W3		CW1	1.1D				0213	TRINITRO-ANIZOL
		1	W2 W3		CW1	1.1D				0214	TRINITRO-BENZOL, száraz vagy 30 tömeg%-nál kevesebb vízzel nedvesített
		1	W2 W3		CW1	1.1D				0215	TRINITRO-BENZOESAV, száraz vagy 30 tömeg%-nál kevesebb vízzel nedvesített
		1	W2 W3		CW1	1.1D				0216	TRINITRO-m-KREZOL
		1	W2 W3		CW1	1.1D				0217	TRINITRO-NAFTALIN
		1	W2 W3		CW1	1.1D				0218	TRINITRO-FENETOL
		1	W2 W3		CW1	1.1D				0219	TRINITRO-REZORCIN (SZTIFNINSAV), száraz vagy 20 tömeg%-nál kevesebb vízzel vagy alkohol és víz keverékével nedvesített
		1	W2 W3		CW1	1.1D				0220	KARBAMID-NITRÁT, száraz vagy 20 tömeg%-nál kevesebb vízzel nedvesített
		1	W2		CW1	1.1D				0221	TÁMADÓFEJEK TORPEDÓKHOZ robbanótöltettel

UN szám	Megnevezés és leírás	Osztály	Osztályozási kód	Csomagolási csoport	Bárcák	Különleges előírások	Korlátozott és engedményes mennyiség		Csomagolóeszköz			Mobil tartány és/vagy ömlesztettárukonténer	
									Csomagolási utasítások	Különleges csomagolási előírások	Egybe-csomagolási előírások	Utasítások	Különleges előírások
	3.1.2	2.2	2.2	2.1.1.3	5.2.2	3.3	3.4.6	3.5.1.2	4.1.4	4.1.4	4.1.10	4.2.5.2, 7.3.2	4.2.5.3
(1)	(2)	(3a)	(3b)	(4)	(5)	(6)	(7a)	(7b)	(8)	(9a)	(9b)	(10)	(11)
0222	AMMÓNIUM-NITRÁT 0,2%-nál több gyúlékony anyag tartalommal, beleértve a szénegyenértékben kifejezett szerves anyagokat is, minden más adalékanyagot kizárva	1	1.1D		1 (+13)		LQ0	E0	P112b P112c	PP47	MP20		
0224	BÁRIUM-AZID, száraz vagy 50 tömeg% nál kevesebb vízzel nedvesített	1	1.1A	A SZÁLLÍTÁSBÓL KI VAN ZÁRVA									
0225	GYÚJTÁSERŐSÍTŐK DETONÁTORRAL	1	1.1B		1 (+13)		LQ0	E0	P133	PP69	MP23		
0226	CIKLOTETRAMETILÉN-TETRANITRAMIN (OKTOGÉN, HMX), legalább 15 tömeg% vízzel NEDVESÍTETT	1	1.1D		1 (+15)	266	LQ0	E0	P112a	PP45	MP20		
0234	NÁTRIUM-DINITRO-o-KREZOLÁT, száraz vagy 15 tömeg%-nál kevesebb vízzel nedvesített	1	1.3C		1 (+13)		LQ0	E0	P114a P114b	PP26	MP20		
0235	NÁTRIUM-PIKRAMÁT, száraz vagy 20 tömeg%-nál kevesebb vízzel nedvesített	1	1.3C		1 (+13)		LQ0	E0	P114a P114b	PP26	MP20		
0236	CIRKÓNIUM-PIKRAMÁT, száraz vagy 20 tömeg%-nál kevesebb vízzel nedvesített	1	1.3C		1 (+13)		LQ0	E0	P114a P114b	PP26	MP20		
0237	PROFILOZOTT, HAJLÉKONY, VONAL ALAKÚ ROBBANTÓTÖLTETEK	1	1.4D		1.4		LQ0	E0	P138		MP21		
0238	KÖTÉLVETŐ RAKÉTÁK	1	1.2G		1		LQ0	E0	P130		MP23 MP24		
0240	KÖTÉLVETŐ RAKÉTÁK	1	1.3G		1		LQ0	E0	P130		MP23 MP24		
0241	E TÍPUSÚ ROBBANTÓANYAG	1	1.1D		1 (+13)	617	LQ0	E0	P116 IBC100	PP61 PP62 PP65 B10	MP20		
0242	KIDOBÓTÖLTETEK LÖVEGEKHEZ	1	1.3C		1		LQ0	E0	P130		MP22		
0243	FEHÉRFOSZFOR TARTALMÚ, GYÚJTÓ HATÁSÚ LŐSZER robbanó-, kidobó- vagy hajtótöltettel	1	1.2H		1 (+13)		LQ0	E0	P130 LP101	PP67 L1	MP23		
0244	FEHÉRFOSZFOR TARTALMÚ, GYÚJTÓ HATÁSÚ LŐSZER robbanó-, kidobó- vagy hajtótöltettel	1	1.3H		1 (+13)		LQ0	E0	P130 LP101	PP67 L1	MP23		
0245	FEHÉRFOSZFOR TARTALMÚ, FÜSTKÉPZŐ LŐSZER robbanó-, kidobó- vagy hajtótöltettel	1	1.2H		1 (+13)		LQ0	E0	P130 LP101	PP67 L1	MP23		
0246	FEHÉRFOSZFOR TARTALMÚ, FÜSTKÉPZŐ LŐSZER robbanó-kidobóvagy hajtótöltettel	1	1.3H		1 (+13)		LQ0	E0	P130 LP101	PP67 L1	MP23		

SZMGSZ 2. számú melléklete tartány		Szállítási kategória	Különleges előírások			Veszélyt jelölő számok	Bejegyzések a fuvarlevélbe			UN szám	Megnevezés és leírás
Tartánykód	Különleges előírások		a küldeménydarabokra	az ömlesztett szállításra	az árukezelésre, be- és kirakásra		Baleseti lap száma	Védőkocsik min. száma	Kocsi gurítási feltételek		
4.3	4.3.5, 6.8.4	1.1.3.6	7.2.4	7.3.3	7.5.11	5.3.2.3	5.4.1 5.4.3	5.4.1 7.5.3.2	5.4.1 7.5.6		3.1.2
(12)	(13)	(15)	(16)	(17)	(18)	(20)	(21a)	(21b)	(21c)	(1)	(2)
		1	W2 W3		CW1	1.1D				0222	AMMÓNIUM-NITRÁT 0,2%-nál több gyúlékony anyag tartalommal, beleértve a szénegyenértékben kifejezett szerves anyagokat is, minden más adalékanyagot kizárva
										0224	BÁRIUM-AZID, száraz vagy 50 tömeg% nál kevesebb vízzel nedvesített
		1	W2		CW1	1.1B				0225	GYÚJTÁSERŐSÍTŐK DETONÁTORRAL
		1	W2		CW1	1.1D				0226	CIKLOTETRAMETILÉN-TETRANITRAMIN (OKTOGÉN, HMX), legalább 15 tömeg% vízzel NEDVESÍTETT
		1	W2 W3		CW1	1.3C				0234	NÁTRIUM-DINITRO-o-KREZOLÁT, száraz vagy 15 tömeg%-nál kevesebb vízzel nedvesített
		1	W2 W3		CW1	1.3C				0235	NÁTRIUM-PIKRAMÁT, száraz vagy 20 tömeg%-nál kevesebb vízzel nedvesített
		1	W2 W3		CW1	1.3C				0236	CIRKÓNIUM-PIKRAMÁT, száraz vagy 20 tömeg%-nál kevesebb vízzel nedvesített
		2	W2		CW1	1.4D				0237	PROFILOZOTT, HAJLÉKONY, VONAL ALAKÚ ROBBANTÓTÖLTETEK
		1	W2		CW1	1.2G				0238	KÖTÉLVETŐ RAKÉTÁK
		1	W2		CW1	1.3G				0240	KÖTÉLVETŐ RAKÉTÁK
		1	W2		CW1	1.1D				0241	E TÍPUSÚ ROBBANTÓANYAG
		1	W2		CW1	1.3C				0242	KIDOBÓTÖLTETEK LÖVEGEKHEZ
		1	W2		CW1	1.2H				0243	FEHÉRFOSZFOR TARTALMÚ, GYÚJTÓ HATÁSÚ LŐSZER robbanó-, kidobó- vagy hajtótöltettel
		1	W2		CW1	1.3H				0244	FEHÉRFOSZFOR TARTALMÚ, GYÚJTÓ HATÁSÚ LŐSZER robbanó-, kidobó- vagy hajtótöltettel
		1	W2		CW1	1.2H				0245	FEHÉRFOSZFOR TARTALMÚ, FÜSTKÉPZŐ LŐSZER robbanó-, kidobó- vagy hajtótöltettel
		1	W2		CW1	1.3H				0246	FEHÉRFOSZFOR TARTALMÚ, FÜSTKÉPZŐ LŐSZER robbanó- kidobóvagy hajtótöltettel

UN szám	Megnevezés és leírás	Osztály	Osztályozási kód	Csomagolási csoport	Bárcák	Különleges előírások	Korlátozott és engedményes mennyiség		Csomagolóeszköz			Mobil tartány és/vagy ömlesztettárukonténer	
									Csomagolási utasítások	Különleges csomagolási előírások	Egybe-csomagolási előírások	Utasítások	Különleges előírások
	3.1.2	2.2	2.2	2.1.1.3	5.2.2	3.3	3.4.6	3.5.1.2	4.1.4	4.1.4	4.1.10	4.2.5.2, 7.3.2	4.2.5.3
(1)	(2)	(3a)	(3b)	(4)	(5)	(6)	(7a)	(7b)	(8)	(9a)	(9b)	(10)	(11)
0247	GYÚJTÓ HATÁSÚ LŐSZER gyúlékony folyadék vagy gél tartalommmal, robbanó-, kidobó- vagy hajtótöltettel	1	1.3J		1 (+13)		LQ0	E0	P101		MP23		
0248	VÍZZEL AKTÍVÁLHATÓ SZERKEZETEK robbanó-, kidobó- vagy hajtótöltettel	1	1.2L		1 (+13)	274	LQ0	E0	P144	PP77	MP1		
0249	VÍZZEL AKTÍVÁLHATÓ SZERKEZETEK robbanó-, kidobó- vagy hajtótöltettel	1	1.3L		1 (+13)	274	LQ0	E0	P144	PP77	MP1		
0250	RAKÉTAHAJTÓMŰVEK HIPERGOL FOLYADÉKOKKAL, kidobótöltettel vagy anélkül	1	1.3L		1 (+13)		LQ0	E0	P101		MP1		
0254	VILÁGÍTÓ HATÁSÚ LŐSZER robbanó-, kidobó- vagy hajtótöltettel vagy anélkül	1	1.3G		1		LQ0	E0	P130 LP101	PP67 L1	MP23		
0255	VILLAMOS GYUTACSOK robbantáshoz	1	1.4B		1.4		LQ0	E0	P131		MP23		
0257	ROBBANÓGYÚJTÓK	1	1.4B		1.4		LQ0	E0	P141		MP23		
0266	OKTOLIT (OKTOL), száraz vagy 15 tömeg%-nál kevesebb vízzel nedvesített	1	1.1D		1 (+13)		LQ0	E0	P112a P112b P112c		MP20		
0267	NEMVILLAMOS GYUTACSOK robbantáshoz	1	1.4B		1.4		LQ0	E0	P131	PP68	MP23		
0268	GYÚJTÁSERŐSÍTŐK DETONÁTORRAL	1	1.2B		1 (+13)		LQ0	E0	P133	PP69	MP23		
0271	HAJTÓTÖLTETEK	1	1.1C		1 (+13)		LQ0	E0	P143	PP76	MP22		
0272	HAJTÓTÖLTETEK	1	1.3C		1		LQ0	E0	P143	PP76	MP22		
0275	MUNKAVÉGZŐ TÖLTETEK	1	1.3C		1		LQ0	E0	P134 LP102		MP22		
0276	MUNKAVÉGZŐ TÖLTETEK	1	1.4C		1.4		LQ0	E0	P134 LP102		MP22		
0277	GOLYÓS PERFORÁTOR-TÖLTÉNY OLAJKUTAK FÚRÁSÁHOZ	1	1.3C		1		LQ0	E0	P134 LP102		MP22		
0278	GOLYÓS PERFORÁTOR-TÖLTÉNY OLAJKUTAK FÚRÁSÁHOZ	1	1.4C		1.4		LQ0	E0	P134 LP102		MP22		
0279	KIDOBÓTÖLTETEK LÖVEGEKHEZ	1	1.1C		1 (+13)		LQ0	E0	P130		MP22		
0280	RAKÉTAHAJTÓMŰVEK	1	1.1C		1 (+13)		LQ0	E0	P130 LP101	PP67 L1	MP22		

SZMGSZ 2. számú melléklete tartány		Szállítási kategória	Különleges előírások			Veszélyt jelölő számok	Bejegyzések a fuvarlevélbe			UN szám	Megnevezés és leírás
Tartánykód	Különleges előírások		a küldeménydarabokra	az ömlesztett szállításra	az árukezelésre, be- és kirakásra		Baleseti lap száma	Védőkocsik min. száma	Kocsi gurítási feltételek		
4.3	4.3.5, 6.8.4	1.1.3.6	7.2.4	7.3.3	7.5.11	5.3.2.3	5.4.1 5.4.3	5.4.1 7.5.3.2	5.4.1 7.5.6		3.1.2
(12)	(13)	(15)	(16)	(17)	(18)	(20)	(21a)	(21b)	(21c)	(1)	(2)
		1	W2		CW1	1.3J				0247	GYÚJTÓ HATÁSÚ LŐSZER gyúlékony folyadék vagy gél tartalommmal, robbanó-, kidobó- vagy hajtótöltettel
		0	W2		CW1 CW4	1.2L				0248	VÍZZEL AKTÍVÁLHATÓ SZERKEZETEK robbanó-, kidobó- vagy hajtótöltettel
		0	W2		CW1 CW4	1.3L				0249	VÍZZEL AKTÍVÁLHATÓ SZERKEZETEK robbanó-, kidobó- vagy hajtótöltettel
		0	W2		CW1 CW4	1.3L				0250	RAKÉTAHAJTÓMŰVEK HIPERGOL FOLYADÉKOKKAL, kidobótöltettel vagy anélkül
		1	W2		CW1	1.3G				0254	VILÁGÍTÓ HATÁSÚ LŐSZER robbanó-, kidobó- vagy hajtótöltettel vagy anélkül
		2	W2		CW1	1.4B				0255	VILLAMOS GYUTACSOK robbantáshoz
		2	W2		CW1	1.4B				0257	ROBBANÓGYÚJTÓK
		1	W2 W3		CW1	1.1D				0266	OKTOLIT (OKTOL), száraz vagy 15 tömeg%-nál kevesebb vízzel nedvesített
		2	W2		CW1	1.4B				0267	NEMVILLAMOS GYUTACSOK robbantáshoz
		1	W2		CW1	1.2B				0268	GYÚJTÁSERŐSÍTŐK DETONÁTORRAL
		1	W2		CW1	1.1C				0271	HAJTÓTÖLTETEK
		1	W2		CW1	1.3C				0272	HAJTÓTÖLTETEK
		1	W2		CW1	1.3C				0275	MUNKAVÉGZŐ TÖLTETEK
		2	W2		CW1	1.4C				0276	MUNKAVÉGZŐ TÖLTETEK
		1	W2		CW1	1.3C				0277	GOLYÓS PERFORÁTOR-TÖLTÉNY OLAJKUTAK FÚRÁSÁHOZ

		2	W2		CW1	1.4C	190			0278	GOLYÓS PERFORÁTOR-TÖLTÉNY OLAJKUTAK FÚRÁSÁHOZ
		1	W2		CW1	1.1C				0279	KIDOBÓTÖLTETEK LÖVEGEKHEZ
		1	W2		CW1	1.1C				0280	RAKÉTAHAJTÓMŰVEK

UN szám	Megnevezés és leírás	Osztály	Osztályozási kód	Csomagolási csoport	Bárcák	Különleges előírások	Korlátozott és engedményes mennyiség		Csomagolóeszköz			Mobil tartány és/vagy ömlesztettárukonténer	
									Csomagolási utasítások	Különleges csomagolási előírások	Egybe-csomagolási előírások	Utasítások	Különleges előírások
	3.1.2	2.2	2.2	2.1.1.3	5.2.2	3.3	3.4.6	3.5.1.2	4.1.4	4.1.4	4.1.10	4.2.5.2, 7.3.2	4.2.5.3
(1)	(2)	(3a)	(3b)	(4)	(5)	(6)	(7a)	(7b)	(8)	(9a)	(9b)	(10)	(11)
0281	RAKÉTAHAJTÓMŰVEK	1	1.2C		1		LQ0	E0	P130 LP101	PP67 L1	MP22		
0282	NITRO-GUANIDIN (PIKRIT), száraz vagy 20 tömeg%-nál kevesebb vízzel nedvesített	1	1.1D		1 (+13)		LQ0	E0	P112a P112b P112c		MP20		
0283	GYÚJTÁSERŐSÍTŐK detonátor nélkül	1	1.2D		1		LQ0	E0	P132a P132b		MP21		
0284	GRÁNÁTOK, kézi- vagy fegyvergránátok robbanótöltettel	1	1.1D		1 (+13)		LQ0	E0	P141		MP21		
0285	GRÁNÁTOK, kézi- vagy fegyvergránátok robbanótöltettel	1	1.2D		1		LQ0	E0	P141		MP21		
0286	TÁMADÓFEJEK RAKÉTÁKHOZ robbanótöltettel	1	1.1D		1 (+13)		LQ0	E0	P130 LP101	PP67 L1	MP21		
0287	TÁMADÓFEJEK RAKÉTÁKHOZ robbanótöltettel	1	1.2D		1		LQ0	E0	P130 LP101	PP67 L1	MP21		
0288	PROFILOZOTT, HAJLÉKONY, VONAL ALAKÚ ROBBANTÓTÖLTETEK	1	1.1D		1 (+13)		LQ0	E0	P138		MP21		
0289	ROBBANÓZSINÓR, hajlékony	1	1.4D		1.4		LQ0	E0	P139	PP71 PP72	MP21		
0290	ROBBANÓZSINÓR, fémköpenyes	1	1.1D		1 (+13)		LQ0	E0	P139	PP71	MP21		
0291	BOMBÁK robbanótöltettel	1	1.2F		1 (+13)		LQ0	E0	P130		MP23		
0292	GRÁNÁTOK, kézi- vagy fegyvergránátok robbanótöltettel	1	1.1F		1 (+13)		LQ0	E0	P141		MP23		
0293	GRÁNÁTOK, kézi- vagy fegyvergránátok robbanótöltettel	1	1.2F		1 (+13)		LQ0	E0	P141		MP23		
0294	AKNÁK robbanótöltettel	1	1.2F		1 (+13)		LQ0	E0	P130		MP23		
0295	RAKÉTÁK robbanótöltettel	1	1.2F		1 (+13)		LQ0	E0	P130		MP23		
0296	ROBBANÓSZONDÁK	1	1.1F		1 (+13)		LQ0	E0	P134 LP102		MP23		
0297	VILÁGITÓ HATÁSÚ LŐSZER robbanó-, kidobó- vagy hajtótöltettel vagy anélkül	1	1.4G		1.4		LQ0	E0	P130 LP101	PP67 L1	MP23		
0299	BOMBÁK VILLANÓFÉNY TÖLTETTEL	1	1.3G		1		LQ0	E0	P130 LP101	PP67 L1	MP23		
0300	GYÚJTÓ HATÁSÚ LŐSZER robbanó-, kidobó- vagy hajtótöltettel vagy anélkül	1	1.4G		1.4		LQ0	E0	P130 LP101	PP67 L1	MP23		

SZMGSZ 2. számú melléklete tartány		Szállítási kategória	Különleges előírások			Veszélyt jelölő számok	Bejegyzések a fuvarlevélbe			UN szám	Megnevezés és leírás
Tartánykód	Különleges előírások		a küldeményda rabokra	az ömlesztett szállításra	az árukezelésre, be- és kirakásra		Baleseti lap száma	Védőkocsik min. száma	Kocsi gurítási feltételek		
4.3	4.3.5, 6.8.4	1.1.3.6	7.2.4	7.3.3	7.5.11	5.3.2.3	5.4.1 5.4.3	5.4.1 7.5.3.2	5.4.1 7.5.6		3.1.2
(12)	(13)	(15)	(16)	(17)	(18)	(20)	(21a)	(21b)	(21c)	(1)	(2)
		1	W2		CW1	1.2C				0281	RAKÉTAHAJTÓMŰVEK
		1	W2 W3		CW1	1.1D				0282	NITRO-GUANIDIN (PIKRIT), száraz vagy 20 tömeg%-nál kevesebb vízzel nedvesített
		1	W2		CW1	1.2D				0283	GYÚJTÁSERŐSÍTŐK detonátor nélkül
		1	W2		CW1	1.1D				0284	GRÁNÁTOK, kézi- vagy fegyvergránátok robbanótöltettel
		1	W2		CW1	1.2D				0285	GRÁNÁTOK, kézi- vagy fegyvergránátok robbanótöltettel
		1	W2		CW1	1.1D				0286	TÁMADÓFEJEK RAKÉTÁKHOZ robbanótöltettel
		1	W2		CW1	1.2D				0287	TÁMADÓFEJEK RAKÉTÁKHOZ robbanótöltettel
		1	W2		CW1	1.1D				0288	PROFILOZOTT, HAJLÉKONY, VONAL ALAKÚ ROBBANTÓTÖLTETEK
		2	W2		CW1	1.4D				0289	ROBBANÓZSINÓR, hajlékony
		1	W2		CW1	1.1D	192			0290	ROBBANÓZSINÓR, fémköpenyes
		1	W2		CW1	1.2F				0291	BOMBÁK robbanótöltettel
		1	W2		CW1	1.1F				0292	GRÁNÁTOK, kézi- vagy fegyvergránátok robbanótöltettel
		1	W2		CW1	1.2F				0293	GRÁNÁTOK, kézi- vagy fegyvergránátok robbanótöltettel
		1	W2		CW1	1.2F				0294	AKNÁK robbanótöltettel
		1	W2		CW1	1.2F				0295	RAKÉTÁK robbanótöltettel
		1	W2		CW1	1.1F				0296	ROBBANÓSZONDÁK
		2	W2		CW1	1.4G				0297	VILÁGITÓ HATÁSÚ LŐSZER robbanó-, kidobó- vagy hajtótöltettel vagy anélkül
		1	W2		CW1	1.3G				0299	BOMBÁK VILLANÓFÉNY TÖLTETTEL
		2	W2		CW1	1.4G				0300	GYÚJTÓ HATÁSÚ LŐSZER robbanó-, kidobó- vagy hajtótöltettel vagy anélkül

UN szám	Megnevezés és leírás	Osztály	Osztályozási kód	Csomagolási csoport	Bárcák	Különleges előírások	Korlátozott és engedményes mennyiség		Csomagolóeszköz			Mobil tartány és/vagy ömlesztettárukonténer	
									Csomagolási utasítások	Különleges csomagolási előírások	Egybe-csomagolási előírások	Utasítások	Különleges előírások
	3.1.2	2.2	2.2	2.1.1.3	5.2.2	3.3	3.4.6	3.5.1.2	4.1.4	4.1.4	4.1.10	4.2.5.2, 7.3.2	4.2.5.3
(1)	(2)	(3a)	(3b)	(4)	(5)	(6)	(7a)	(7b)	(8)	(9a)	(9b)	(10)	(11)
0301	KÖNNYEZTETŐ HATÁSÚ LŐSZER robbanó-, kidobó- vagy hajtótöltettel	1	1.4G		1.4 + 6.1 + 8		LQ0	E0	P130 LP101	PP67 L1	MP23		
0303	FÜSTKÉPZŐ LŐSZER robbanó-, kidobó- vagy hajtótöltettel vagy anélkül	1	1.4G		1.4		LQ0	E0	P130 LP101	PP67 L1	MP23		
0303	FÜSTKÉPZŐ LŐSZER robbanó-, kidobó- vagy hajtótöltettel vagy anélkül, maró anyag tartalommal	1	1.4G		1.4 + 8		LQ0	E0	P130 LP101	PP67 L1	MP23		
0305	VILLANÓFÉNYPOR	1	1.3G		1		LQ0	E0	P113	PP49	MP20		
0306	NYOMJELZŐK LŐSZEREKHEZ	1	1.4G		1.4		LQ0	E0	P133	PP69	MP23		
0312	JELZŐPATRONOK	1	1.4G		1.4		LQ0	E0	P135		MP23 MP24		
0313	FüSTJELZŐK	1	1.2G		1		LQ0	E0	P135		MP23		
0314	GYÚJTÓK	1	1.2G		1		LQ0	E0	P142		MP23		
0315	GYÚJTÓK	1	1.3G		1		LQ0	E0	P142		MP23		
0316	INDÍTÓGYÚJTÓK	1	1.3G		1		LQ0	E0	P141		MP23		
0317	INDÍTÓGYÚJTÓK	1	1.4G		1.4		LQ0	E0	P141		MP23		
0318	GYAKORLÓGRÁNÁTOK (kézi- vagy fegyvergránátok)	1	1.3G		1		LQ0	E0	P141		MP23		
0319	GYUTACSCSÖVEK, GYUTACSSZELENCÉK	1	1.3G		1		LQ0	E0	P133		MP23		
0320	GYUTACSCSÖVEK, GYUTACSSZELENCÉK	1	1.4G		1.4		LQ0	E0	P133		MP23		
0321	TÖLTÉNYEK FEGYVEREKHEZ robbanólövedékkel	1	1.2E		1		LQ0	E0	P130 LP101	PP67 L1	MP21		
0322	RAKÉTAHAJTÓMŰVEK HIPERGOL FOLYADÉKOKKAL, kidobótöltettel vagy anélkül	1	1.2L		1 (+13)		LQ0	E0	P101		MP1		
0323	MUNKAVÉGZŐ TÖLTETEK	1	1.4S		1.4		LQ0	E0	P134 LP102		MP23		
0324	LÖVEDÉKEK robbanótöltettel	1	1.2F		1 (+13)		LQ0	E0	P130		MP23		

SZMGSZ 2. számú melléklete tartány		Szállítási kategória	Különleges előírások			Veszélyt jelölő számok	Bejegyzések a fuvarlevélbe			UN szám	Megnevezés és leírás
Tartánykód	Különleges előírások		a küldemény darabokra	az ömlesztett szállításra	az árukezelésre, be- és kirakásra		Baleseti lap száma	Védőkocsik min. száma	Kocsi gurítási feltételek		
4.3	4.3.5, 6.8.4	1.1.3.6	7.2.4	7.3.3	7.5.11	5.3.2.3	5.4.1 5.4.3	5.4.1 7.5.3.2	5.4.1 7.5.6		3.1.2
(12)	(13)	(15)	(16)	(17)	(18)	(20)	(21a)	(21b)	(21c)	(1)	(2)
		2	W2		CW1 CW28	1.4G				0301	KÖNNYEZTETŐ HATÁSÚ LŐSZER robbanó-, kidobó- vagy hajtótöltettel
		2	W2		CW1	1.4G				0303	FÜSTKÉPZŐ LŐSZER robbanó-, kidobó- vagy hajtótöltettel vagy anélkül
		2	W2		CW1	1.4G				0303	FÜSTKÉPZŐ LŐSZER robbanó-, kidobó- vagy hajtótöltettel vagy anélkül, maró anyag tartalommal
		1	W2 W3		CW1	1.3G				0305	VILLANÓFÉNYPOR
		2	W2		CW1	1.4G				0306	NYOMJELZŐK LŐSZEREKHEZ
		2	W2		CW1	1.4G				0312	JELZŐPATRONOK
		1	W2		CW1	1.2G				0313	FüSTJELZŐK
		1	W2		CW1	1.2G				0314	GYÚJTÓK
		1	W2		CW1	1.3G				0315	GYÚJTÓK
		1	W2		CW1	1.3G				0316	INDÍTÓGYÚJTÓK
		2	W2		CW1	1.4G				0317	INDÍTÓGYÚJTÓK
		1	W2		CW1	1.3G				0318	GYAKORLÓGRÁNÁTOK (kézi- vagy fegyvergránátok)
		1	W2		CW1	1.3G				0319	GYUTACSCSÖVEK, GYUTACSSZELENCÉK
		2	W2		CW1	1.4G				0320	GYUTACSCSÖVEK, GYUTACSSZELENCÉK
		1	W2		CW1	1.2E				0321	TÖLTÉNYEK FEGYVEREKHEZ robbanólövedékkel
		0	W2		CW1 CW4	1.2L				0322	RAKÉTAHAJTÓMŰVEK HIPERGOL FOLYADÉKOKKAL, kidobótöltettel vagy anélkül
		4	W2		CW1	1.4S				0323	MUNKAVÉGZŐ TÖLTETEK
		1	W2		CW1	1.2F				0324	LÖVEDÉKEK robbanótöltettel

UN szám	Megnevezés és leírás	Osztály	Osztályozási kód	Csomagolási csoport	Bárcák	Különleges előírások	Korlátozott és engedményes mennyiség		Csomagolóeszköz			Mobil tartány és/vagy ömlesztettárukonténer	
									Csomagolási utasítások	Különleges csomagolási előírások	Egybe-csomagolási előírások	Utasítások	Különleges előírások
	3.1.2	2.2	2.2	2.1.1.3	5.2.2	3.3	3.4.6	3.5.1.2	4.1.4	4.1.4	4.1.10	4.2.5.2, 7.3.2	4.2.5.3
(1)	(2)	(3a)	(3b)	(4)	(5)	(6)	(7a)	(7b)	(8)	(9a)	(9b)	(10)	(11)
0325	GYÚJTÓK	1	1.4G		1.4		LQ0	E0	P142		MP23		
0326	VAKTÖLTÉNYEK FEGYVEREKHEZ	1	1.1C		1 (+13)		LQ0	E0	P130		MP22		
0327	VAKTÖLTÉNYEK FEGYVEREKHEZ vagy VAKTÖLTÉNYEK KÉZIFEGYVEREKHEZ	1	1.3C		1		LQ0	E0	P130		MP22		
0328	TÖLTÉNYEK FEGYVEREKHEZ INERT LÖVEDÉKKEL	1	1.2C		1		LQ0	E0	P130 LP101	PP67 L1	MP22		
0329	TORPEDÓK robbanótöltettel	1	1.1E		1 (+13)		LQ0	E0	P130 LP101	PP67 L1	MP21		
0330	TORPEDÓK robbanótöltettel	1	1.1F		1 (+13)		LQ0	E0	P130		MP23		
0331	B TÍPUSÚ ROBBANTÓANYAG	1	1.5D		1.5	617	LQ0	E0	P116 IBC100	PP61 PP62 PP64 PP65	MP20	T1	TP1 TP17 TP32
0332	E TÍPUSÚ ROBBANTÓANYAG	1	1.5D		1.5	617	LQ0	E0	P116 IBC100	PP61 PP62 PP65	MP20	T1	TP1 TP17 TP32
0333	TŰZIJÁTÉK TESTEK	1	1.1G		1 (+13)	645	LQ0	E0	P135		MP23 MP24		
0334	TŰZIJÁTÉK TESTEK	1	1.2G		1	645	LQ0	E0	P135		MP23 MP24		
0335	TŰZIJÁTÉK TESTEK	1	1.3G		1	645	LQ0	E0	P135		MP23 MP24		
0336	TŰZIJÁTÉK TESTEK	1	1.4G		1.4	645	LQ0	E0	P135		MP23 MP24		
0337	TŰZIJÁTÉK TESTEK	1	1.4S		1.4	645	LQ0	E0	P135		MP23 MP24		
0338	VAKTÖLTÉNYEK FEGYVEREKHEZ vagy VAKTÖLTÉNYEK KÉZIFEGYVEREKHEZ	1	1.4C		1.4		LQ0	E0	P130		MP22		
0339	TÖLTÉNYEK FEGYVEREKHEZ INERT LÖVEDÉKKEL vagy KÉZIFEGYVER TÖLTÉNYEK	1	1.4C		1.4		LQ0	E0	P130		MP22		
0340	NITROCELLULÓZ, száraz vagy 25 tömeg%-nál kevesebb vízzel (vagy alkohollal) nedvesített	1	1.1D		1 (+15)		LQ0	E0	P112a P112b		MP20		
0341	NITROCELLULÓZ, módosítás nélkül vagy 18 tömeg%-nál kevesebb lágyítóval plasztifikálva	1	1.1D		1 (+15)		LQ0	E0	P112b		MP20		

SZMGSZ 2. számú melléklete tartány		Szállítási kategória	Különleges előírások			Veszélyt jelölő számok	Bejegyzések a fuvarlevélbe			UN szám	Megnevezés és leírás
Tartánykód	Különleges előírások		a küldemény darabokra	az ömlesztett szállításra	az árukezelésre, be- és kirakásra		Baleseti lap száma	Védőkocsik min. száma	Kocsi gurítási feltételek		
4.3	4.3.5, 6.8.4	1.1.3.6	7.2.4	7.3.3	7.5.11	5.3.2.3	5.4.1 5.4.3	5.4.1 7.5.3.2	5.4.1 7.5.6		3.1.2
(12)	(13)	(15)	(16)	(17)	(18)	(20)	(21a)	(21b)	(21c)	(1)	(2)
		2	W2		CW1	1.4G				0325	GYÚJTÓK
		1	W2		CW1	1.1C				0326	VAKTÖLTÉNYEK FEGYVEREKHEZ
		1	W2		CW1	1.3C				0327	VAKTÖLTÉNYEK FEGYVEREKHEZ vagy VAKTÖLTÉNYEK KÉZIFEGYVEREKHEZ
		1	W2		CW1	1.2C				0328	TÖLTÉNYEK FEGYVEREKHEZ INERT LÖVEDÉKKEL
		1	W2		CW1	1.1E				0329	TORPEDÓK robbanótöltettel
		1	W2		CW1	1.1F				0330	TORPEDÓK robbanótöltettel
		1	W2		CW1	1.5D				0331	B TÍPUSÚ ROBBANTÓANYAG
		1	W2		CW1	1.5D				0332	E TÍPUSÚ ROBBANTÓANYAG
		1	W2		CW1	1.1G				0333	TŰZIJÁTÉK TESTEK
		1	W2		CW1	1.2G				0334	TŰZIJÁTÉK TESTEK
		1	W2		CW1	1.3G				0335	TŰZIJÁTÉK TESTEK
		2	W2		CW1	1.4G				0336	TŰZIJÁTÉK TESTEK
		4	W2		CW1	1.4S				0337	TŰZIJÁTÉK TESTEK
		2	W2		CW1	1.4C				0338	VAKTÖLTÉNYEK FEGYVEREKHEZ vagy VAKTÖLTÉNYEK KÉZIFEGYVEREKHEZ
		2	W2		CW1	1.4C				0339	TÖLTÉNYEK FEGYVEREKHEZ INERT LÖVEDÉKKEL vagy KÉZIFEGYVER TÖLTÉNYEK
		1	W2		CW1	1.1D				0340	NITROCELLULÓZ, száraz vagy 25 tömeg%-nál kevesebb vízzel (vagy alkohollal) nedvesített
		1	W2		CW1	1.1D				0341	NITROCELLULÓZ, módosítás nélkül vagy 18 tömeg%-nál kevesebb lágyítóval plasztifikálva

UN szám	Megnevezés és leírás	Osztály	Osztályozási kód	Csomagolási csoport	Bárcák	Különleges előírások	Korlátozott és engedményes mennyiség		Csomagolóeszköz			Mobil tartány és/vagy ömlesztettárukonténer	
									Csomagolási utasítások	Különleges csomagolási előírások	Egybe-csomagolási előírások	Utasítások	Különleges előírások
	3.1.2	2.2	2.2	2.1.1.3	5.2.2	3.3	3.4.6	3.5.1.2	4.1.4	4.1.4	4.1.10	4.2.5.2, 7.3.2	4.2.5.3
(1)	(2)	(3a)	(3b)	(4)	(5)	(6)	(7a)	(7b)	(8)	(9a)	(9b)	(10)	(11)
0342	NITROCELLULÓZ, legalább 25 tömeg% alkohollal NEDVESÍTETT	1	1.3C		1 (+13)	105	LQ0	E0	P114a	PP43	MP20		
0343	NITROCELLULÓZ, PLASZTIFIKÁLT legalább 18 tömeg% plasztifikálóval	1	1.3C		1 (+13)	105	LQ0	E0	P111		MP20		
0344	LÖVEDÉKEK robbanótöltettel	1	1.4D		1.4		LQ0	E0	P130 LP101	PP67 L1	MP21		
0345	LÖVEDÉKEK (inertek, nyomjelzőszerrel)	1	1.4S		1.4		LQ0	E0	P130 LP101	PP67 L1	MP23		
0346	LÖVEDÉKEK robbanó- vagy kidobótöltettel	1	1.2D		1		LQ0	E0	P130 LP101	PP67 L1	MP21		
0347	LÖVEDÉKEK robbanó- vagy kidobótöltettel	1	1.4D		1.4		LQ0	E0	P130 LP101	PP67 L1	MP21		
0348	TÖLTÉNYEK FEGYVEREKHEZ robbanólövedékkel	1	1.4F		1.4		LQ0	E0	P130		MP23		
0349	ROBBANÓTÁRGYAK, M.N.N.	1	1.4S		1.4	178 274	LQ0	E0	P101		MP2		
0350	ROBBANÓTÁRGYAK, M.N.N.	1	1.4B		1.4	178 274	LQ0	E0	P101		MP2		
0351	ROBBANÓTÁRGYAK, M.N.N.	1	1.4C		1.4	178 274	LQ0	E0	P101		MP2		
0352	ROBBANÓTÁRGYAK, M.N.N.	1	1.4D		1.4	178 274	LQ0	E0	P101		MP2		
0353	ROBBANÓTÁRGYAK, M.N.N.	1	1.4G		1.4	178 274	LQ0	E0	P101		MP2		
0354	ROBBANÓTÁRGYAK, M.N.N.	1	1.1L		1 (+13)	178 274	LQ0	E0	P101		MP1		
0355	ROBBANÓTÁRGYAK, M.N.N.	1	1.2L		1 (+13)	178 274	LQ0	E0	P101		MP1		
0356	ROBBANÓTÁRGYAK, M.N.N.	1	1.3L		1 (+13)	178 274	LQ0	E0	P101		MP1		
0357	ROBBANÓANYAGOK, M.N.N.	1	1.1L		1 (+13)	178 274	LQ0	E0	P101		MP1		
0358	ROBBANÓANYAGOK, M.N.N.	1	1.2L		1 (+13)	178 274	LQ0	E0	P101		MP1		

SZMGSZ 2. számú melléklete tartány		Szállítási kategória	Különleges előírások			Veszélyt jelölő számok	Bejegyzések a fuvarlevélbe			UN szám	Megnevezés és leírás
Tartánykód	Különleges előírások		a küldemény darabokra	az ömlesztett szállításra	az árukezelésre, be- és kirakásra		Baleseti lap száma	Védőkocsik min. száma	Kocsi gurítási feltételek		
4.3	4.3.5, 6.8.4	1.1.3.6	7.2.4	7.3.3	7.5.11	5.3.2.3	5.4.1 5.4.3	5.4.1 7.5.3.2	5.4.1 7.5.6		3.1.2
(12)	(13)	(15)	(16)	(17)	(18)	(20)	(21a)	(21b)	(21c)	(1)	(2)
		1	W2		CW1	1.3C				0342	NITROCELLULÓZ, legalább 25 tömeg% alkohollal NEDVESÍTETT
		1	W2		CW1	1.3C				0343	NITROCELLULÓZ, PLASZTIFIKÁLT legalább 18 tömeg% plasztifikálóval
		2	W2		CW1	1.4D				0344	LÖVEDÉKEK robbanótöltettel
		4	W2		CW1	1.4S				0345	LÖVEDÉKEK (inertek, nyomjelzőszerrel)
		1	W2		CW1	1.2D				0346	LÖVEDÉKEK robbanó- vagy kidobótöltettel
		2	W2		CW1	1.4D				0347	LÖVEDÉKEK robbanó- vagy kidobótöltettel
		2	W2		CW1	1.4F				0348	TÖLTÉNYEK FEGYVEREKHEZ robbanólövedékkel
		4	W2		CW1	1.4S				0349	ROBBANÓTÁRGYAK, M.N.N.
		2	W2		CW1	1.4B				0350	ROBBANÓTÁRGYAK, M.N.N.
		2	W2		CW1	1.4C				0351	ROBBANÓTÁRGYAK, M.N.N.
		2	W2		CW1	1.4D				0352	ROBBANÓTÁRGYAK, M.N.N.
		2	W2		CW1	1.4G				0353	ROBBANÓTÁRGYAK, M.N.N.
		0	W2		CW1 CW4	1.1L				0354	ROBBANÓTÁRGYAK, M.N.N.
		0	W2		CW1 CW4	1.2L				0355	ROBBANÓTÁRGYAK, M.N.N.
		0	W2		CW1 CW4	1.3L				0356	ROBBANÓTÁRGYAK, M.N.N.
		0	W2		CW1 CW4	1.1L				0357	ROBBANÓANYAGOK, M.N.N.
		0	W2		CW1 CW4	1.2L				0358	ROBBANÓANYAGOK, M.N.N.

UN szám	Megnevezés és leírás	Osztály	Osztályozási kód	Csomagolási csoport	Bárcák	Különleges előírások	Korlátozott és engedményes mennyiség		Csomagolóeszköz			Mobil tartány és/vagy ömlesztettárukonténer	
									Csomagolási utasítások	Különleges csomagolási előírások	Egybe-csomagolási előírások	Utasítások	Különleges előírások
	3.1.2	2.2	2.2	2.1.1.3	5.2.2	3.3	3.4.6	3.5.1.2	4.1.4	4.1.4	4.1.10	4.2.5.2, 7.3.2	4.2.5.3
(1)	(2)	(3a)	(3b)	(4)	(5)	(6)	(7a)	(7b)	(8)	(9a)	(9b)	(10)	(11)
0359	ROBBANÓANYAGOK, M.N.N.	1	1.3L		1 (+13)	178 274	LQ0	E0	P101		MP1		
0360	NEMVILLAMOS DETONÁTORSZERKEZETEK robbantáshoz	1	1.1B		1 (+13)		LQ0	E0	P131		MP23		
0361	NEMVILLAMOS DETONÁTORSZERKEZETEK robbantáshoz	1	1.4B		1.4		LQ0	E0	P131		MP23		
0362	GYAKORLÓLŐSZER	1	1.4G		1.4		LQ0	E0	P130 LP101	PP67 L1	MP23		
0363	PRÓBALŐSZER	1	1.4G		1.4		LQ0	E0	P130 LP101	PP67 L1	MP23		
0364	GYUTACSOK LŐSZEREKHEZ	1	1.2B		1 (+13)		LQ0	E0	P133		MP23		
0365	GYUTACSOK LŐSZEREKHEZ	1	1.4B		1.4		LQ0	E0	P133		MP23		
0366	GYUTACSOK LŐSZEREKHEZ	1	1.4S		1.4		LQ0	E0	P133		MP23		
0367	ROBBANÓGYÚJTÓK	1	1.4S		1.4		LQ0	E0	P141		MP23		
0368	INDÍTÓGYÚJTÓK	1	1.4S		1.4		LQ0	E0	P141		MP23		
0369	TÁMADÓFEJEK RAKÉTÁKHOZ robbanótöltettel	1	1.1F		1 (+13)		LQ0	E0	P130		MP23		
0370	TÁMADÓFEJEK RAKÉTÁKHOZ robbanó- vagy kidobótöltettel	1	1.4D		1.4		LQ0	E0	P130 LP101	PP67 L1	MP21		
0371	TÁMADÓFEJEK RAKÉTÁKHOZ robbanó- vagy kidobótöltettel	1	1.4F		1.4		LQ0	E0	P130		MP23		
0372	GYAKORLÓGRÁNÁTOK (kézi- vagy fegyvergránátok)	1	1.2G		1		LQ0	E0	P141		MP23		
0373	KÉZI JELZŐTESTEK	1	1.4S		1.4		LQ0	E0	P135		MP23 MP24		
0374	ROBBANÓSZONDÁK	1	1.1D		1 (+13)		LQ0	E0	P134 LP102		MP21		
0375	ROBBANÓSZONDÁK	1	1.2D		1		LQ0	E0	P134 LP102		MP21		
0376	GYUTACSCSÖVEK, GYUTACSSZELENCÉK	1	1.4S		1.4		LQ0	E0	P133		MP23		
0377	GYUTACSKAPSZULÁK	1	1.1B		1 (+13)		LQ0	E0	P133		MP23		

SZMGSZ 2. számú melléklete tartány		Szállítási kategória	Különleges előírások			Veszélyt jelölő számok	Bejegyzések a fuvarlevélbe			UN szám	Megnevezés és leírás
Tartánykód	Különleges előírások		a küldemény darabokra	az ömlesztett szállításra	az árukezelésre, be- és kirakásra		Baleseti lap száma	Védőkocsik min. száma	Kocsi gurítási feltételek		
4.3	4.3.5, 6.8.4	1.1.3.6	7.2.4	7.3.3	7.5.11	5.3.2.3	5.4.1 5.4.3	5.4.1 7.5.3.2	5.4.1 7.5.6		3.1.2
(12)	(13)	(15)	(16)	(17)	(18)	(20)	(21a)	(21b)	(21c)	(1)	(2)
		0	W2		CW1 CW4	1.3L				0359	ROBBANÓANYAGOK, M.N.N.
		1	W2		CW1	1.1B				0360	NEMVILLAMOS DETONÁTORSZERKEZETEK robbantáshoz
		2	W2		CW1	1.4B				0361	NEMVILLAMOS DETONÁTORSZERKEZETEK robbantáshoz
		2	W2		CW1	1.4G				0362	GYAKORLÓLŐSZER
		2	W2		CW1	1.4G				0363	PRÓBALŐSZER
		1	W2		CW1	1.2B				0364	GYUTACSOK LŐSZEREKHEZ
		2	W2		CW1	1.4B				0365	GYUTACSOK LŐSZEREKHEZ
		4	W2		CW1	1.4S				0366	GYUTACSOK LŐSZEREKHEZ
		4	W2		CW1	1.4S				0367	ROBBANÓGYÚJTÓK
		4	W2		CW1	1.4S				0368	INDÍTÓGYÚJTÓK
		1	W2		CW1	1.1F				0369	TÁMADÓFEJEK RAKÉTÁKHOZ robbanótöltettel
		2	W2		CW1	1.4D				0370	TÁMADÓFEJEK RAKÉTÁKHOZ robbanó- vagy kidobótöltettel
		2	W2		CW1	1.4F				0371	TÁMADÓFEJEK RAKÉTÁKHOZ robbanó- vagy kidobótöltettel
		1	W2		CW1	1.2G				0372	GYAKORLÓGRÁNÁTOK (kézi- vagy fegyvergránátok)
		4	W2		CW1	1.4S				0373	KÉZI JELZŐTESTEK
		1	W2		CW1	1.1D				0374	ROBBANÓSZONDÁK
		1	W2		CW1	1.2D				0375	ROBBANÓSZONDÁK
		4	W2		CW1	1.4S				0376	GYUTACSCSÖVEK, GYUTACSSZELENCÉK
		1	W2		CW1	1.1B	191			0377	GYUTACSKAPSZULÁK

UN szám	Megnevezés és leírás	Osztály	Osztályozási kód	Csomagolási csoport	Bárcák	Különleges előírások	Korlátozott és engedményes mennyiség		Csomagolóeszköz			Mobil tartány és/vagy ömlesztettárukonténer	
									Csomagolási utasítások	Különleges csomagolási előírások	Egybe-csomagolási előírások	Utasítások	Különleges előírások
	3.1.2	2.2	2.2	2.1.1.3	5.2.2	3.3	3.4.6	3.5.1.2	4.1.4	4.1.4	4.1.10	4.2.5.2, 7.3.2	4.2.5.3
(1)	(2)	(3a)	(3b)	(4)	(5)	(6)	(7a)	(7b)	(8)	(9a)	(9b)	(10)	(11)
0378	GYUTACSKAPSZULÁK	1	1.4B		1.4		LQ0	E0	P133		MP23		
0379	ÜRES TÖLTÉNYHüVELYEK GYUTACCSAL	1	1.4C		1.4		LQ0	E0	P136		MP22		
0380	PIROFOROS TÁRGYAK	1	1.2L		1 (+13)		LQ0	E0	P101		MP1		
0381	MUNKAVÉGZŐ TÖLTETEK	1	1.2C		1		LQ0	E0	P134 LP102		MP22		
0382	ROBBANÓLÁNC ALKOTÓRÉSZEI, M.N.N.	1	1.2B		1 (+13)	178 274	LQ0	E0	P101		MP2		
0383	ROBBANÓLÁNC ALKOTÓRÉSZEI, M.N.N.	1	1.4B		1.4	178 274	LQ0	E0	P101		MP2		
0384	ROBBANÓLÁNC ALKOTÓRÉSZEI, M.N.N.	1	1.4S		1.4	178 274	LQ0	E0	P101		MP2		
0385	5-NITRO-BENZO-TRIAZOL	1	1.1D		1 (+13)		LQ0	E0	P112b P112c		MP20		
0386	TRINITRO-BENZOLSZULFONSAV	1	1.1D		1 (+13)		LQ0	E0	P112b P112c	PP26	MP20		
0387	TRINITRO-FLUORENON	1	1.1D		1 (+13)		LQ0	E0	P112b P112c		MP20		
0388	TRINITRO-TOLUOL (TNT) ÉS TRINITRO-BENZOL KEVERÉKE vagy TRINITRO-TOLUOL (TNT) ÉS HEXANITRO-SZTILBÉN KEVERÉKE	1	1.1D		1 (+13)		LQ0	E0	P112b P112c		MP20		
0389	TRINITRO-TOLUOL (TNT) KEVERÉK TRINITRO-BENZOL ÉS HEXANITRO-SZTILBÉN TARTALOMMAL	1	1.1D		1 (+13)		LQ0	E0	P112b P112c		MP20		
0390	TRITONAL	1	1.1D		1 (+13)		LQ0	E0	P112b P112c		MP20		
0391	CIKLOTRIMETILÉN-TRINITRAMIN (CIKLONIT; HEXOGÉN; RDX) ÉS CIKLOTETRAMETILÉN-TETRANITRAMIN (OKTOGÉN; HMX) KEVERÉKE, legalább 15 tömeg% vízzel NEDVESÍTETT vagy legalább 10 tömeg% flegmatizálószerrel DESZENZIBILIZÁLT	1	1.1D		1 (+15)	266	LQ0	E0	P112a P112b		MP20		
0392	HEXANITRO-SZTILBÉN	1	1.1D		1 (+13)		LQ0	E0	P112b P112c		MP20		

SZMGSZ 2. számú melléklete tartány		Szállítási kategória	Különleges előírások			Veszélyt jelölő számok	Bejegyzések a fuvarlevélbe			UN szám	Megnevezés és leírás
Tartánykód	Különleges előírások		a küldemény darabokra	az ömlesztett szállításra	az árukezelésre, be- és kirakásra		Baleseti lap száma	Védőkocsik min. száma	Kocsi gurítási feltételek		
4.3	4.3.5, 6.8.4	1.1.3.6	7.2.4	7.3.3	7.5.11	5.3.2.3	5.4.1 5.4.3	5.4.1 7.5.3.2	5.4.1 7.5.6		3.1.2
(12)	(13)	(15)	(16)	(17)	(18)	(20)	(21a)	(21b)	(21c)	(1)	(2)
		2	W2		CW1	1.4B				0378	GYUTACSKAPSZULÁK
		2	W2		CW1	1.4C				0379	ÜRES TÖLTÉNYHüVELYEK GYUTACCSAL
		0	W2		CW1 CW4	1.2L				0380	PIROFOROS TÁRGYAK
		1	W2		CW1	1.2C	189			0381	MUNKAVÉGZŐ TÖLTETEK
		1	W2		CW1	1.2B				0382	ROBBANÓLÁNC ALKOTÓRÉSZEI, M.N.N.
		2	W2		CW1	1.4B				0383	ROBBANÓLÁNC ALKOTÓRÉSZEI, M.N.N.
		4	W2		CW1	1.4S				0384	ROBBANÓLÁNC ALKOTÓRÉSZEI, M.N.N.
		1	W2 W3		CW1	1.1D				0385	5-NITRO-BENZO-TRIAZOL
		1	W2 W3		CW1	1.1D				0386	TRINITRO-BENZOLSZULFONSAV
		1	W2 W3		CW1	1.1D				0387	TRINITRO-FLUORENON
		1	W2 W3		CW1	1.1D				0388	TRINITRO-TOLUOL (TNT) ÉS TRINITRO-BENZOL KEVERÉKE vagy TRINITRO-TOLUOL (TNT) ÉS HEXANITRO-SZTILBÉN KEVERÉKE
		1	W2 W3		CW1	1.1D				0389	TRINITRO-TOLUOL (TNT) KEVERÉK TRINITRO-BENZOL ÉS HEXANITRO-SZTILBÉN TARTALOMMAL
		1	W2 W3		CW1	1.1D				0390	TRITONAL
		1	W2 W3		CW1	1.1D				0391	CIKLOTRIMETILÉN-TRINITRAMIN (CIKLONIT; HEXOGÉN; RDX) ÉS CIKLOTETRAMETILÉN-TETRANITRAMIN (OKTOGÉN; HMX) KEVERÉKE, legalább 15 tömeg% vízzel NEDVESÍTETT vagy legalább 10 tömeg% flegmatizálószerrel DESZENZIBILIZÁLT
		1	W2 W3		CW1	1.1D				0392	HEXANITRO-SZTILBÉN

UN szám	Megnevezés és leírás	Osztály	Osztályozási kód	Csomagolási csoport	Bárcák	Különleges előírások	Korlátozott és engedményes mennyiség		Csomagolóeszköz			Mobil tartány és/vagy ömlesztettárukonténer	
									Csomagolási utasítások	Különleges csomagolási előírások	Egybe-csomagolási előírások	Utasítások	Különleges előírások
	3.1.2	2.2	2.2	2.1.1.3	5.2.2	3.3	3.4.6	3.5.1.2	4.1.4	4.1.4	4.1.10	4.2.5.2, 7.3.2	4.2.5.3
(1)	(2)	(3a)	(3b)	(4)	(5)	(6)	(7a)	(7b)	(8)	(9a)	(9b)	(10)	(11)
0393	HEXOTONAL	1	1.1D		1 (+13)		LQ0	E0	P112b		MP20		
0394	TRINITRO-REZORCIN (SZTIFNINSAV), legalább 20 tömeg% vízzel vagy alkohol és víz keverékével NEDVESÍTETT	1	1.1D		1 (+15)		LQ0	E0	P112a	PP26	MP20		
0395	RAKÉTAHAJTÓMŰVEK FOLYÉKONY HAJTÓANYAGGAL	1	1.2J		1 (+13)		LQ0	E0	P101		MP23		
0396	RAKÉTAHAJTÓMŰVEK FOLYÉKONY HAJTÓANYAGGAL	1	1.3J		1 (+13)		LQ0	E0	P101		MP23		
0397	RAKÉTÁK FOLYÉKONY HAJTÓANYAGGAL, robbanótöltettel	1	1.1J		1 (+13)		LQ0	E0	P101		MP23		
0398	RAKÉTÁK FOLYÉKONY HAJTÓANYAGGAL, robbanótöltettel	1	1.2J		1 (+13)		LQ0	E0	P101		MP23		
0399	BOMBÁK GYÚLÉKONY FOLYADÉK TARTALOMMAL, robbanótöltettel	1	1.1J		1 (+13)		LQ0	E0	P101		MP23		
0400	BOMBÁK GYÚLÉKONY FOLYADÉK TARTALOMMAL, robbanótöltettel	1	1.2J		1 (+13)		LQ0	E0	P101		MP23		
0401	DIPIKRIL-SZULFID, száraz vagy 10 tömeg%-nál kevesebb vízzel nedvesített	1	1.1D		1 (+13)		LQ0	E0	P112a P112b P112c		MP20		
0402	AMMÓNIUM-PERKLORÁT	1	1.1D		1 (+13)	152	LQ0	E0	P112b P112c		MP20		
0403	LÉGI VILÁGÍTÓTESTEK	1	1.4G		1.4		LQ0	E0	P135		MP23		
0404	LÉGI VILÁGÍTÓTESTEK	1	1.4S		1.4		LQ0	E0	P135		MP23		
0405	JELZŐPATRONOK	1	1.4S		1.4		LQ0	E0	P135		MP23 MP24		
0406	DINITROZO-BENZOL	1	1.3C		1 (+13)		LQ0	E0	P114b		MP20		
0407	TETRAZOL-1-ECETSAV	1	1.4C		1.4		LQ0	E0	P114b		MP20		
0408	ROBBANÓGYÚJTÓK biztonsági szerkezettel	1	1.1D		1 (+13)		LQ0	E0	P141		MP21		
0409	ROBBANÓGYÚJTÓK biztonsági szerkezettel	1	1.2D		1		LQ0	E0	P141		MP21		
0410	ROBBANÓGYÚJTÓK biztonsági szerkezettel	1	1.4D		1.4		LQ0	E0	P141		MP21		
0411	PENTAERITRIT-TETRANITRÁT (PETN) legalább 7 tömeg% viasszal	1	1.1D		1 (+15)	131	LQ0	E0	P112b P112c		MP20		

SZMGSZ 2. számú melléklete tartány		Szállítási kategória	Különleges előírások			Veszélyt jelölő számok	Bejegyzések a fuvarlevélbe			UN szám	Megnevezés és leírás
Tartánykód	Különleges előírások		a küldemény darabokra	az ömlesztett szállításra	az árukezelésre, be- és kirakásra		Baleseti lap száma	Védőkocsik min. száma	Kocsi gurítási feltételek		
4.3	4.3.5, 6.8.4	1.1.3.6	7.2.4	7.3.3	7.5.11	5.3.2.3	5.4.1 5.4.3	5.4.1 7.5.3.2	5.4.1 7.5.6		3.1.2
(12)	(13)	(15)	(16)	(17)	(18)	(20)	(21a)	(21b)	(21c)	(1)	(2)
		1	W2 W3		CW1	1.1D				0393	HEXOTONAL
		1	W2		CW1	1.1D				0394	TRINITRO-REZORCIN (SZTIFNINSAV), legalább 20 tömeg% vízzel vagy alkohol és víz keverékével NEDVESÍTETT
		1	W2		CW1	1.2J				0395	RAKÉTAHAJTÓMŰVEK FOLYÉKONY HAJTÓANYAGGAL
		1	W2		CW1	1.3J				0396	RAKÉTAHAJTÓMŰVEK FOLYÉKONY HAJTÓANYAGGAL
		1	W2		CW1	1.1J				0397	RAKÉTÁK FOLYÉKONY HAJTÓANYAGGAL, robbanótöltettel
		1	W2		CW1	1.2J				0398	RAKÉTÁK FOLYÉKONY HAJTÓANYAGGAL, robbanótöltettel
		1	W2		CW1	1.1J				0399	BOMBÁK GYÚLÉKONY FOLYADÉK TARTALOMMAL, robbanótöltettel
		1	W2		CW1	1.2J				0400	BOMBÁK GYÚLÉKONY FOLYADÉK TARTALOMMAL, robbanótöltettel
		1	W2 W3		CW1	1.1D				0401	DIPIKRIL-SZULFID, száraz vagy 10 tömeg%-nál kevesebb vízzel nedvesített
		1	W2 W3		CW1	1.1D				0402	AMMÓNIUM-PERKLORÁT
		2	W2		CW1	1.4G				0403	LÉGI VILÁGÍTÓTESTEK
		4	W2		CW1	1.4S				0404	LÉGI VILÁGÍTÓTESTEK
		4	W2		CW1	1.4S				0405	JELZŐPATRONOK
		1	W2 W3		CW1	1.3C				0406	DINITROZO-BENZOL
		2	W2		CW1	1.4C				0407	TETRAZOL-1-ECETSAV
		1	W2		CW1	1.1D				0408	ROBBANÓGYÚJTÓK biztonsági szerkezettel
		1	W2		CW1	1.2D	189			0409	ROBBANÓGYÚJTÓK biztonsági szerkezettel
		2	W2		CW1	1.4D				0410	ROBBANÓGYÚJTÓK biztonsági szerkezettel
		1	W2 W3		CW1	1.1D				0411	PENTAERITRIT-TETRANITRÁT (PETN) legalább 7 tömeg% viasszal

UN szám	Megnevezés és leírás	Osztály	Osztályozási kód	Csomagolási csoport	Bárcák	Különleges előírások	Korlátozott és engedményes mennyiség		Csomagolóeszköz			Mobil tartány és/vagy ömlesztettárukonténer	
									Csomagolási utasítások	Különleges csomagolási előírások	Egybe-csomagolási előírások	Utasítások	Különleges előírások
	3.1.2	2.2	2.2	2.1.1.3	5.2.2	3.3	3.4.6	3.5.1.2	4.1.4	4.1.4	4.1.10	4.2.5.2, 7.3.2	4.2.5.3
(1)	(2)	(3a)	(3b)	(4)	(5)	(6)	(7a)	(7b)	(8)	(9a)	(9b)	(10)	(11)
0412	TÖLTÉNYEK FEGYVEREKHEZ robbanólövedékkel	1	1.4E		1.4		LQ0	E0	P130 LP101	PP67 L1	MP21		
0413	VAKTÖLTÉNYEK FEGYVEREKHEZ	1	1.2C		1		LQ0	E0	P130		MP22		
0414	KIDOBÓTÖLTETEK LÖVEGEKHEZ	1	1.2C		1		LQ0	E0	P130		MP22		
0415	HAJTÓTÖLTETEK	1	1.2C		1		LQ0	E0	P143	PP76	MP22		
0417	TÖLTÉNYEK FEGYVEREKHEZ INERT LÖVEDÉKKEL vagy KÉZIFEGYVER TÖLTÉNYEK	1	1.3C		1		LQ0	E0	P130		MP22		
0418	FÖLDI VILÁGÍTÓTESTEK	1	1.1G		1 (+13)		LQ0	E0	P135		MP23		
0419	FÖLDI VILÁGÍTÓTESTEK	1	1.2G		1		LQ0	E0	P135		MP23		
0420	LÉGI VILÁGÍTÓTESTEK	1	1.1G		1 (+13)		LQ0	E0	P135		MP23		
0421	LÉGI VILÁGÍTÓTESTEK	1	1.2G		1		LQ0	E0	P135		MP23		
0424	LÖVEDÉKEK (inertek, nyomjelzőszerrel)	1	1.3G		1		LQ0	E0	P130 LP101	PP67 L1	MP23		
0425	LÖVEDÉKEK (inertek, nyomjelzőszerrel)	1	1.4G		1.4		LQ0	E0	P130 LP101	PP67 L1	MP23		
0426	LÖVEDÉKEK robbanó- vagy kidobótöltettel	1	1.2F		1 (+13)		LQ0	E0	P130		MP23		
0427	LÖVEDÉKEK robbanó- vagy kidobótöltettel	1	1.4F		1.4		LQ0	E0	P130		MP23		
0428	PIROTECHNIKAI TÁRGYAK műszaki célokra	1	1.1G		1 (+13)		LQ0	E0	P135		MP23 MP24		
0429	PIROTECHNIKAI TÁRGYAK műszaki célokra	1	1.2G		1		LQ0	E0	P135		MP23 MP24		
0430	PIROTECHNIKAI TÁRGYAK műszaki célokra	1	1.3G		1		LQ0	E0	P135		MP23 MP24		
0431	PIROTECHNIKAI TÁRGYAK műszaki célokra	1	1.4G		1.4		LQ0	E0	P135		MP23 MP24		
0432	PIROTECHNIKAI TÁRGYAK műszaki célokra	1	1.4S		1.4		LQ0	E0	P135		MP23 MP24		
0433	LŐPORBRIKETT (LŐPORPASZTA), legalább 17 tömeg% alkohollal NEDVESÍTETT	1	1.1C		1 (+13)	266	LQ0	E0	P111		MP20		

SZMGSZ 2. számú melléklete tartány		Szállítási kategória	Különleges előírások			Veszélyt jelölő számok	Bejegyzések a fuvarlevélbe			UN szám	Megnevezés és leírás
Tartánykód	Különleges előírások		a küldemény darabokra	az ömlesztett szállításra	az árukezelésre, be- és kirakásra		Baleseti lap száma	Védőkocsik min. száma	Kocsi gurítási feltételek		
4.3	4.3.5, 6.8.4	1.1.3.6	7.2.4	7.3.3	7.5.11	5.3.2.3	5.4.1 5.4.3	5.4.1 7.5.3.2	5.4.1 7.5.6		3.1.2
(12)	(13)	(15)	(16)	(17)	(18)	(20)	(21a)	(21b)	(21c)	(1)	(2)
		2	W2		CW1	1.4E				0412	TÖLTÉNYEK FEGYVEREKHEZ robbanólövedékkel
		1	W2		CW1	1.2C				0413	VAKTÖLTÉNYEK FEGYVEREKHEZ
		1	W2		CW1	1.2C				0414	KIDOBÓTÖLTETEK LÖVEGEKHEZ
		1	W2		CW1	1.2C				0415	HAJTÓTÖLTETEK
		1	W2		CW1	1.3C				0417	TÖLTÉNYEK FEGYVEREKHEZ INERT LÖVEDÉKKEL vagy KÉZIFEGYVER TÖLTÉNYEK
		1	W2		CW1	1.1G				0418	FÖLDI VILÁGÍTÓTESTEK
		1	W2		CW1	1.2G				0419	FÖLDI VILÁGÍTÓTESTEK
		1	W2		CW1	1.1G				0420	LÉGI VILÁGÍTÓTESTEK
		1	W2		CW1	1.2G				0421	LÉGI VILÁGÍTÓTESTEK
		1	W2		CW1	1.3G				0424	LÖVEDÉKEK (inertek, nyomjelzőszerrel)
		2	W2		CW1	1.4G				0425	LÖVEDÉKEK (inertek, nyomjelzőszerrel)
		1	W2		CW1	1.2F				0426	LÖVEDÉKEK robbanó- vagy kidobótöltettel
		2	W2		CW1	1.4F				0427	LÖVEDÉKEK robbanó- vagy kidobótöltettel
		1	W2		CW1	1.1G				0428	PIROTECHNIKAI TÁRGYAK műszaki célokra
		1	W2		CW1	1.2G				0429	PIROTECHNIKAI TÁRGYAK műszaki célokra
		1	W2		CW1	1.3G				0430	PIROTECHNIKAI TÁRGYAK műszaki célokra
		2	W2		CW1	1.4G				0431	PIROTECHNIKAI TÁRGYAK műszaki célokra
		4	W2		CW1	1.4S				0432	PIROTECHNIKAI TÁRGYAK műszaki célokra
		1	W2		CW1	1.1C				0433	LŐPORBRIKETT (LŐPORPASZTA), legalább 17 tömeg% alkohollal NEDVESÍTETT

UN szám	Megnevezés és leírás	Osztály	Osztályozási kód	Csomagolási csoport	Bárcák	Különleges előírások	Korlátozott és engedményes mennyiség		Csomagolóeszköz			Mobil tartány és/vagy ömlesztettárukonténer	
									Csomagolási utasítások	Különleges csomagolási előírások	Egybe-csomagolási előírások	Utasítások	Különleges előírások
	3.1.2	2.2	2.2	2.1.1.3	5.2.2	3.3	3.4.6	3.5.1.2	4.1.4	4.1.4	4.1.10	4.2.5.2, 7.3.2	4.2.5.3
(1)	(2)	(3a)	(3b)	(4)	(5)	(6)	(7a)	(7b)	(8)	(9a)	(9b)	(10)	(11)
0434	LÖVEDÉKEK robbanó- vagy kidobótöltettel	1	1.2G		1		LQ0	E0	P130 LP101	PP67 L1	MP23		
0435	LÖVEDÉKEK robbanó- vagy kidobótöltettel	1	1.4G		1.4		LQ0	E0	P130 LP101	PP67 L1	MP23		
0436	RAKÉTÁK kidobótöltettel	1	1.2C		1		LQ0	E0	P130 LP101	PP67 L1	MP22		
0437	RAKÉTÁK kidobótöltettel	1	1.3C		1		LQ0	E0	P130 LP101	PP67 L1	MP22		
0438	RAKÉTÁK kidobótöltettel	1	1.4C		1.4		LQ0	E0	P130 LP101	PP67 L1	MP22		
0439	FORMÁZOTT TÖLTETEK detonátor nélkül	1	1.2D		1		LQ0	E0	P137	PP70	MP21		
0440	FORMÁZOTT TÖLTETEK detonátor nélkül	1	1.4D		1.4		LQ0	E0	P137	PP70	MP21		
0441	FORMÁZOTT TÖLTETEK detonátor nélkül	1	1.4S		1.4		LQ0	E0	P137	PP70	MP23		
0442	IPARI ROBBANÓTÖLTETEK detonátor nélkül	1	1.1D		1 (+13)		LQ0	E0	P137		MP21		
0443	IPARI ROBBANÓTÖLTETEK detonátor nélkül	1	1.2D		1		LQ0	E0	P137		MP21		
0444	IPARI ROBBANÓTÖLTETEK detonátor nélkül	1	1.4D		1.4		LQ0	E0	P137		MP21		
0445	IPARI ROBBANÓTÖLTETEK detonátor nélkül	1	1.4S		1.4		LQ0	E0	P137		MP23		
0446	üRES TÖLTÉNYHüVELYEK, ÉGHETŐK, GYUTACS NÉLKüL	1	1.4C		1.4		LQ0	E0	P136		MP22		
0447	üRES TÖLTÉNYHüVELYEK, ÉGHETŐK, GYUTACS NÉLKüL	1	1.3C		1		LQ0	E0	P136		MP22		
0448	5-MERKAPTO-TETRAZOL-1-ECETSAV	1	1.4C		1.4		LQ0	E0	P114b		MP20		
0449	TORPEDÓK FOLYÉKONY HAJTÓANYAGGAL, robbanótöltettel vagy anélkül	1	1.1J		1 (+13)		LQ0	E0	P101		MP23		
0450	TORPEDÓK FOLYÉKONY HAJTÓANYAGGAL, inert fejjel	1	1.3J		1 (+13)		LQ0	E0	P101		MP23		
0451	TORPEDÓK robbanótöltettel	1	1.1D		1 (+13)		LQ0	E0	P130 LP101	PP67 L1	MP21		
0452	GYAKORLÓGRÁNÁTOK (kézi- vagy fegyvergránátok)	1	1.4G		1.4		LQ0	E0	P141		MP23		

SZMGSZ 2. számú melléklete tartány		Szállítási kategória	Különleges előírások			Veszélyt jelölő számok	Bejegyzések a fuvarlevélbe			UN szám	Megnevezés és leírás
Tartánykód	Különleges előírások		a küldemény darabokra	az ömlesztett szállításra	az árukezelésre, be- és kirakásra		Baleseti lap száma	Védőkocsik min. száma	Kocsi gurítási feltételek		
4.3	4.3.5, 6.8.4	1.1.3.6	7.2.4	7.3.3	7.5.11	5.3.2.3	5.4.1 5.4.3	5.4.1 7.5.3.2	5.4.1 7.5.6		3.1.2
(12)	(13)	(15)	(16)	(17)	(18)	(20)	(21a)	(21b)	(21c)	(1)	(2)
		1	W2		CW1	1.2G				0434	LÖVEDÉKEK robbanó- vagy kidobótöltettel
		2	W2		CW1	1.4G				0435	LÖVEDÉKEK robbanó- vagy kidobótöltettel
		1	W2		CW1	1.2C				0436	RAKÉTÁK kidobótöltettel
		1	W2		CW1	1.3C				0437	RAKÉTÁK kidobótöltettel
		2	W2		CW1	1.4C				0438	RAKÉTÁK kidobótöltettel
		1	W2		CW1	1.2D	189			0439	FORMÁZOTT TÖLTETEK detonátor nélkül
		2	W2		CW1	1.4D				0440	FORMÁZOTT TÖLTETEK detonátor nélkül
		4	W2		CW1	1.4S				0441	FORMÁZOTT TÖLTETEK detonátor nélkül
		1	W2		CW1	1.1D	192			0442	IPARI ROBBANÓTÖLTETEK detonátor nélkül
		1	W2		CW1	1.2D				0443	IPARI ROBBANÓTÖLTETEK detonátor nélkül
		2	W2		CW1	1.4D				0444	IPARI ROBBANÓTÖLTETEK detonátor nélkül
		4	W2		CW1	1.4S				0445	IPARI ROBBANÓTÖLTETEK detonátor nélkül
		2	W2		CW1	1.4C				0446	üRES TÖLTÉNYHüVELYEK, ÉGHETŐK, GYUTACS NÉLKüL
		1	W2		CW1	1.3C				0447	üRES TÖLTÉNYHüVELYEK, ÉGHETŐK, GYUTACS NÉLKüL
		2	W2		CW1	1.4C				0448	5-MERKAPTO-TETRAZOL-1-ECETSAV
		1	W2		CW1	1.1J				0449	TORPEDÓK FOLYÉKONY HAJTÓANYAGGAL, robbanótöltettel vagy anélkül
		1	W2		CW1	1.3J				0450	TORPEDÓK FOLYÉKONY HAJTÓANYAGGAL, inert fejjel
		1	W2		CW1	1.1D				0451	TORPEDÓK robbanótöltettel
		2	W2		CW1	1.4G				0452	GYAKORLÓGRÁNÁTOK (kézi- vagy fegyvergránátok)

UN szám	Megnevezés és leírás	Osztály	Osztályozási kód	Csomagolási csoport	Bárcák	Különleges előírások	Korlátozott és engedményes mennyiség		Csomagolóeszköz			Mobil tartány és/vagy ömlesztettárukonténer	
									Csomagolási utasítások	Különleges csomagolási előírások	Egybe-csomagolási előírások	Utasítások	Különleges előírások
	3.1.2	2.2	2.2	2.1.1.3	5.2.2	3.3	3.4.6	3.5.1.2	4.1.4	4.1.4	4.1.10	4.2.5.2, 7.3.2	4.2.5.3
(1)	(2)	(3a)	(3b)	(4)	(5)	(6)	(7a)	(7b)	(8)	(9a)	(9b)	(10)	(11)
0453	KÖTÉLVETŐ RAKÉTÁK	1	1.4G		1.4		LQ0	E0	P130		MP23		
0454	GYÚJTÓK	1	1.4S		1.4		LQ0	E0	P142		MP23		
0455	NEMVILLAMOS GYUTACSOK robbantáshoz	1	1.4S		1.4		LQ0	E0	P131	PP68	MP23		
0456	VILLAMOS GYUTACSOK robbantáshoz	1	1.4S		1.4		LQ0	E0	P131		MP23		
0457	MŰANYAG KÖTÉSŰ ROBBANÓTÖLTETEK	1	1.1D		1		LQ0	E0	P130		MP21		
0458	MŰANYAG KÖTÉSŰ ROBBANÓTÖLTETEK	1	1.2D		1		LQ0	E0	P130		MP21		
0459	MŰANYAG KÖTÉSŰ ROBBANÓTÖLTETEK	1	1.4D		1.4		LQ0	E0	P130		MP21		
0460	MŰANYAG KÖTÉSŰ ROBBANÓTÖLTETEK	1	1.4S		1.4		LQ0	E0	P130		MP23		
0461	ROBBANÓLÁNC ALKOTÓRÉSZEI, M.N.N.	1	1.1B		1 (+13)	178 274	LQ0	E0	P101		MP2		
0462	ROBBANÓTÁRGYAK, M.N.N.	1	1.1C		1 (+13)	178 274	LQ0	E0	P101		MP2		
0463	ROBBANÓTÁRGYAK, M.N.N.	1	1.1D		1 (+13)	178 274	LQ0	E0	P101		MP2		
0464	ROBBANÓTÁRGYAK, M.N.N.	1	1.1E		1 (+13)	178 274	LQ0	E0	P101		MP2		
0465	ROBBANÓTÁRGYAK, M.N.N.	1	1.1F		1 (+13)	178 274	LQ0	E0	P101		MP2		
0466	ROBBANÓTÁRGYAK, M.N.N.	1	1.2C		1	178 274	LQ0	E0	P101		MP2		
0467	ROBBANÓTÁRGYAK, M.N.N.	1	1.2D		1	178 274	LQ0	E0	P101		MP2		
0468	ROBBANÓTÁRGYAK, M.N.N.	1	1.2E		1	178 274	LQ0	E0	P101		MP2		
0469	ROBBANÓTÁRGYAK, M.N.N.	1	1.2F		1 (+13)	178 274	LQ0	E0	P101		MP2		
0470	ROBBANÓTÁRGYAK, M.N.N.	1	1.3C		1	178 274	LQ0	E0	P101		MP2		
0471	ROBBANÓTÁRGYAK, M.N.N.	1	1.4E		1.4	178 274	LQ0	E0	P101		MP2		

SZMGSZ 2. számú melléklete tartány		Szállítási kategória	Különleges előírások			Veszélyt jelölő számok	Bejegyzések a fuvarlevélbe			UN szám	Megnevezés és leírás
Tartánykód	Különleges előírások		a küldemény darabokra	az ömlesztett szállításra	az árukezelésre, be- és kirakásra		Baleseti lap száma	Védőkocsik min. száma	Kocsi gurítási feltételek		
4.3	4.3.5, 6.8.4	1.1.3.6	7.2.4	7.3.3	7.5.11	5.3.2.3	5.4.1 5.4.3	5.4.1 7.5.3.2	5.4.1 7.5.6		3.1.2
(12)	(13)	(15)	(16)	(17)	(18)	(20)	(21a)	(21b)	(21c)	(1)	(2)
		2	W2		CW1	1.4G				0453	KÖTÉLVETŐ RAKÉTÁK
		4	W2		CW1	1.4S				0454	GYÚJTÓK
		4	W2		CW1	1.4S				0455	NEMVILLAMOS GYUTACSOK robbantáshoz
		4	W2		CW1	1.4S				0456	VILLAMOS GYUTACSOK robbantáshoz
		1	W2		CW1	1.1D				0457	MŰANYAG KÖTÉSŰ ROBBANÓTÖLTETEK
		1	W2		CW1	1.2D				0458	MŰANYAG KÖTÉSŰ ROBBANÓTÖLTETEK
		2	W2		CW1	1.4D				0459	MŰANYAG KÖTÉSŰ ROBBANÓTÖLTETEK
		4	W2		CW1	1.4S				0460	MŰANYAG KÖTÉSŰ ROBBANÓTÖLTETEK
		1	W2		CW1	1.1B				0461	ROBBANÓLÁNC ALKOTÓRÉSZEI, M.N.N.
		1	W2		CW1	1.1C				0462	ROBBANÓTÁRGYAK, M.N.N.
		1	W2		CW1	1.1D				0463	ROBBANÓTÁRGYAK, M.N.N.
		1	W2		CW1	1.1E				0464	ROBBANÓTÁRGYAK, M.N.N.
		1	W2		CW1	1.1F				0465	ROBBANÓTÁRGYAK, M.N.N.
		1	W2		CW1	1.2C				0466	ROBBANÓTÁRGYAK, M.N.N.
		1	W2		CW1	1.2D				0467	ROBBANÓTÁRGYAK, M.N.N.
		1	W2		CW1	1.2E				0468	ROBBANÓTÁRGYAK, M.N.N.
		1	W2		CW1	1.2F				0469	ROBBANÓTÁRGYAK, M.N.N.
		1	W2		CW1	1.3C				0470	ROBBANÓTÁRGYAK, M.N.N.
		2	W2		CW1	1.4E				0471	ROBBANÓTÁRGYAK, M.N.N.

UN szám	Megnevezés és leírás	Osztály	Osztályozási kód	Csomagolási csoport	Bárcák	Különleges előírások	Korlátozott és engedményes mennyiség		Csomagolóeszköz			Mobil tartány és/vagy ömlesztettárukonténer	
									Csomagolási utasítások	Különleges csomagolási előírások	Egybe-csomagolási előírások	Utasítások	Különleges előírások
	3.1.2	2.2	2.2	2.1.1.3	5.2.2	3.3	3.4.6	3.5.1.2	4.1.4	4.1.4	4.1.10	4.2.5.2, 7.3.2	4.2.5.3
(1)	(2)	(3a)	(3b)	(4)	(5)	(6)	(7a)	(7b)	(8)	(9a)	(9b)	(10)	(11)
0472	ROBBANÓTÁRGYAK, M.N.N.	1	1.4F		1.4	178 274	LQ0	E0	P101		MP2		
0473	ROBBANÓANYAGOK, M.N.N.	1	1.1A	A SZÁLLÍTÁSBÓL KI VAN ZÁRVA									
0474	ROBBANÓANYAGOK, M.N.N.	1	1.1C		1 (+13)	178 274	LQ0	E0	P101		MP2		
0475	ROBBANÓANYAGOK, M.N.N.	1	1.1D		1 (+13)	178 274	LQ0	E0	P101		MP2		
0476	ROBBANÓANYAGOK, M.N.N.	1	1.1G		1 (+13)	178 274	LQ0	E0	P101		MP2		
0477	ROBBANÓANYAGOK, M.N.N.	1	1.3C		1 (+13)	178 274	LQ0	E0	P101		MP2		
0478	ROBBANÓANYAGOK, M.N.N.	1	1.3G		1	178 274	LQ0	E0	P101		MP2		
0479	ROBBANÓANYAGOK, M.N.N.	1	1.4C		1.4	178 274	LQ0	E0	P101		MP2		
0480	ROBBANÓANYAGOK, M.N.N.	1	1.4D		1.4	178 274	LQ0	E0	P101		MP2		
0481	ROBBANÓANYAGOK, M.N.N.	1	1.4S		1.4	178 274	LQ0	E0	P101		MP2		
0482	NAGYON ÉRZÉKETLEN ROBBANÓANYAGOK (EVI ANYAGOK), M.N.N.	1	1.5D		1.5	178 274	LQ0	E0	P101		MP2		
0483	CIKLOTRIMETILÉN-TRINITRAMIN (CIKLONIT, HEXOGÉN, RDX), DESZENZIBILIZÁLT	1	1.1D		1 (+13)		LQ0	E0	P112b P112c		MP20		
0484	CIKLOTETRAMETILÉN-TETRANITRAMIN (OKTOGÉN, HMX), DESZENZIBILIZÁLT	1	1.1D		1 (+13)		LQ0	E0	P112b P112c		MP20		
0485	ROBBANÓANYAGOK, M.N.N.	1	1.4G		1.4	178 274	LQ0	E0	P101		MP2		
0486	RENDKÍVüL ÉRZÉKETLEN ROBBANÓTÁRGYAK (EEI TÁRGYAK)	1	1.6N		1.6		LQ0	E0	P101		MP23		
0487	FüSTJELZŐK	1	1.3G		1		LQ0	E0	P135		MP23		
0488	GYAKORLÓLŐSZER	1	1.3G		1		LQ0	E0	P130 LP101	PP67 L1	MP23		
0489	DINITRO-GLIKOLURIL (DINGU)	1	1.1D		1 (+13)		LQ0	E0	P112b P112c		MP20		
0490	NITRO-TRIAZOLON (NTO)	1	1.1D		1 (+13)		LQ0	E0	P112b P112c		MP20		

SZMGSZ 2. számú melléklete tartány		Szállítási kategória	Különleges előírások			Veszélyt jelölő számok	Bejegyzések a fuvarlevélbe			UN szám	Megnevezés és leírás
Tartánykód	Különleges előírások		a küldemény darabokra	az ömlesztett szállításra	az árukezelésre, be- és kirakásra		Baleseti lap száma	Védőkocsik min. száma	Kocsi gurítási feltételek		
4.3	4.3.5, 6.8.4	1.1.3.6	7.2.4	7.3.3	7.5.11	5.3.2.3	5.4.1 5.4.3	5.4.1 7.5.3.2	5.4.1 7.5.6		3.1.2
(12)	(13)	(15)	(16)	(17)	(18)	(20)	(21a)	(21b)	(21c)	(1)	(2)
		2	W2		CW1	1.4F				0472	ROBBANÓTÁRGYAK, M.N.N.
A SZÁLLÍTÁSBÓL KI VAN ZÁRVA										0473	ROBBANÓANYAGOK, M.N.N.
		1	W2 W3		CW1	1.1C				0474	ROBBANÓANYAGOK, M.N.N.
		1	W2 W3		CW1	1.1D				0475	ROBBANÓANYAGOK, M.N.N.
		1	W2 W3		CW1	1.1G				0476	ROBBANÓANYAGOK, M.N.N.
		1	W2 W3		CW1	1.3C				0477	ROBBANÓANYAGOK, M.N.N.
		1	W2 W3		CW1	1.3G				0478	ROBBANÓANYAGOK, M.N.N.
		2	W2		CW1	1.4C				0479	ROBBANÓANYAGOK, M.N.N.
		2	W2		CW1	1.4D				0480	ROBBANÓANYAGOK, M.N.N.
		1	W2		CW1	1.4S				0481	ROBBANÓANYAGOK, M.N.N.
		1	W2		CW1	1.5D				0482	NAGYON ÉRZÉKETLEN ROBBANÓANYAGOK (EVI ANYAGOK), M.N.N.
		1	W2 W3		CW1	1.1D				0483	CIKLOTRIMETILÉN-TRINITRAMIN (CIKLONIT, HEXOGÉN, RDX), DESZENZIBILIZÁLT
		1	W2 W3		CW1	1.1D				0484	CIKLOTETRAMETILÉN-TETRANITRAMIN (OKTOGÉN, HMX), DESZENZIBILIZÁLT
		2	W2 W3		CW1	1.4G				0485	ROBBANÓANYAGOK, M.N.N.
		2	W2		CW1	1.6N				0486	RENDKÍVüL ÉRZÉKETLEN ROBBANÓTÁRGYAK (EEI TÁRGYAK)
		1	W2		CW1	1.3G				0487	FüSTJELZŐK
		1	W2		CW1	1.3G				0488	GYAKORLÓLŐSZER
		1	W2 W3		CW1	1.1D				0489	DINITRO-GLIKOLURIL (DINGU)
		1	W2 W3		CW1	1.1D				0490	NITRO-TRIAZOLON (NTO)

UN szám	Megnevezés és leírás	Osztály	Osztályozási kód	Csomagolási csoport	Bárcák	Különleges előírások	Korlátozott és engedményes mennyiség		Csomagolóeszköz			Mobil tartány és/vagy ömlesztettárukonténer	
									Csomagolási utasítások	Különleges csomagolási előírások	Egybe-csomagolási előírások	Utasítások	Különleges előírások
	3.1.2	2.2	2.2	2.1.1.3	5.2.2	3.3	3.4.6	3.5.1.2	4.1.4	4.1.4	4.1.10	4.2.5.2, 7.3.2	4.2.5.3
(1)	(2)	(3a)	(3b)	(4)	(5)	(6)	(7a)	(7b)	(8)	(9a)	(9b)	(10)	(11)
0491	HAJTÓTÖLTETEK	1	1.4C		1.4		LQ0	E0	P143	PP76	MP22		
0492	VASÚTI DURRANTYÚK	1	1.3G		1		LQ0	E0	P135		MP23		
0493	VASÚTI DURRANTYÚK	1	1.4G		1.4		LQ0	E0	P135		MP23		
0494	PERFORÁTOR PUSKÁK, TÖLTETTEL, detonátor nélkül, olajkutak fúráshoz	1	1.4D		1.4		LQ0	E0	P101		MP21		
0495	FOLYÉKONY HAJTÓANYAG	1	1.3C		1 (+13)	224	LQ0	E0	P115	PP53 PP54 PP57 PP58	MP20		
0496	OKTONAL	1	1.1D		1 (+13)		LQ0	E0	P112b P112c		MP20		
0497	FOLYÉKONY HAJTÓANYAG	1	1.1C		1 (+13)	224	LQ0	E0	P115	PP53 PP54 PP57 PP58	MP20		
0498	SZILÁRD HAJTÓANYAG	1	1.1C		1 (+13)		LQ0	E0	P114b		MP20		
0499	SZILÁRD HAJTÓANYAG	1	1.3C		1 (+13)		LQ0	E0	P114b		MP20		
0500	NEMVILLAMOS DETONÁTOR-SZERKEZETEK robbantáshoz	1	1.4S		1.4		LQ0	E0	P131		MP23		
0501	SZILÁRD HAJTÓANYAG	1	1.4C		1.4		LQ0	E0	P114b		MP20		
0502	RAKÉTÁK inert fejjel	1	1.2C		1		LQ0	E0	P130 LP101	PP67 L1	MP22		
0503	LÉGZSÁK GÁZGENERÁTOR vagy LÉGZSÁK MODUL vagy BIZTONSÁG ÖV ELŐFESZÍTŐ	1	1.4G		1.4	235 289	LQ0	E0	P135		MP23		
0504	1H-TETRAZOL	1	1.1D		1 (+13)		LQ0	E0	P112c	PP48	MP20		
0505	VÉSZJELZŐK (tengeri)	1	1.4G		1.4		LQ0	E0	P135		MP23 MP24		
0506	VÉSZJELZŐK (tengeri)	1	1.4S		1.4		LQ0	E0	P135		MP23 MP24		
0507	FüSTJELZŐK	1	1.4S		1.4		LQ0	E0	P135		MP23 MP24		
0508	1-HIDROXIBENZOTRIAZOL, VÍZMENTES, száraz vagy 20 tömeg%-nál kevesebb vízzel nedvesített	1	1.3C		1 (+13)		LQ0	E0	P114b	PP48 PP50	MP20		

SZMGSZ 2. számú melléklete tartány		Szállítási kategória	Különleges előírások			Veszélyt jelölő számok	Bejegyzések a fuvarlevélbe			UN szám	Megnevezés és leírás
Tartánykód	Különleges előírások		a küldemény darabokra	az ömlesztett szállításra	az árukezelésre, be- és kirakásra		Baleseti lap száma	Védőkocsik min. száma	Kocsi gurítási feltételek		
4.3	4.3.5, 6.8.4	1.1.3.6	7.2.4	7.3.3	7.5.11	5.3.2.3	5.4.1 5.4.3	5.4.1 7.5.3.2	5.4.1 7.5.6		3.1.2
(12)	(13)	(15)	(16)	(17)	(18)	(20)	(21a)	(21b)	(21c)	(1)	(2)
		2	W2		CW1	1.4C				0491	HAJTÓTÖLTETEK
		1	W2		CW1	1.3G				0492	VASÚTI DURRANTYÚK
		2	W2		CW1	1.4G				0493	VASÚTI DURRANTYÚK
		2	W2		CW1	1.4D				0494	PERFORÁTOR PUSKÁK, TÖLTETTEL, detonátor nélkül, olajkutak fúráshoz
		1	W2		CW1	1.3C				0495	FOLYÉKONY HAJTÓANYAG
		1	W2 W3		CW1	1.1D				0496	OKTONAL
		1	W2		CW1	1.1C				0497	FOLYÉKONY HAJTÓANYAG
		1	W2		CW1	1.1C				0498	SZILÁRD HAJTÓANYAG
		1	W2		CW1	1.3C				0499	SZILÁRD HAJTÓANYAG
		4	W2		CW1	1.4S				0500	NEMVILLAMOS DETONÁTOR-SZERKEZETEK robbantáshoz
		2	W2		CW1	1.4C				0501	SZILÁRD HAJTÓANYAG
		1	W2		CW1	1.2C				0502	RAKÉTÁK inert fejjel
		2	W2		CW1	1.4G				0503	LÉGZSÁK GÁZGENERÁTOR vagy LÉGZSÁK MODUL vagy BIZTONSÁG ÖV ELŐFESZÍTŐ
		1	W2		CW1	1.1D				0504	1H-TETRAZOL
		2	W2		CW1	1.4G				0505	VÉSZJELZŐK (tengeri)
		4	W2		CW1	1.4S				0506	VÉSZJELZŐK (tengeri)
		4	W2		CW1	1.4S				0507	FüSTJELZŐK
		1	W2 W3		CW1	1.3C				0508	1-HIDROXIBENZOTRIAZOL, VÍZMENTES, száraz vagy 20 tömeg%-nál kevesebb vízzel nedvesített

UN szám	Megnevezés és leírás	Osztály	Osztályozási kód	Csomagolási csoport	Bárcák	Különleges előírások	Korlátozott és engedményes mennyiség		Csomagolóeszköz			Mobil tartány és/vagy ömlesztettárukonténer	
									Csomagolási utasítások	Különleges csomagolási előírások	Egybe-csomagolási előírások	Utasítások	Különleges előírások
	3.1.2	2.2	2.2	2.1.1.3	5.2.2	3.3	3.4.6	3.5.1.2	4.1.4	4.1.4	4.1.10	4.2.5.2, 7.3.2	4.2.5.3
(1)	(2)	(3a)	(3b)	(4)	(5)	(6)	(7a)	(7b)	(8)	(9a)	(9b)	(10)	(11)
1001	ACETILÉN, OLDOTT	2	4F		2.1 (+13)		LQ0	E0	P200		MP9		
1002	LEVEGŐ, SŰRÍTETT	2	1A		2.2 (+13)	292	LQ1	E1	P200		MP9	(M)	
1003	LEVEGŐ, MÉLYHŰTÖTT, CSEPPFOLYÓSÍTOTT	2	3O		2.2 + 5.1 (+13)		LQ0	E0	P203		MP9	T75	TP5 TP22
1005	AMMÓNIA, VÍZMENTES	2	2TC		2.3 + 8 (+13)	23	LQ0	E0	P200		MP9	T50 (M)	
1006	ARGON, SŰRÍTETT	2	1A		2.2 (+13)		LQ1	E1	P200		MP9	(M)	
1008	BÓR-TRIFLUORID	2	2TC		2.3 + 8 (+13)		LQ0	E0	P200		MP9	(M)	
1009	BRÓM-TRIFLUOR-METÁN (R 13B1 HŰTŐGÁZ)	2	2A		2.2 (+13)		LQ1	E1	P200		MP9	T50 (M)	TP60
1010	BUTADIÉNEK, STABILIZÁLT vagy BUTADIÉNEK ÉS SZÉNHIDROGÉN KEVERÉKE, STABILIZÁLT, amelynek gőznyomása 70 °C-on nem haladja meg az 1,1 MPa-t (11 bar-t) és sűrűsége 50 °C-on legalább 0,525 kg/l	2	2F		2.1 (+13)	618	LQ0	E0	P200		MP9	T50 (M)	
1011	BUTÁN	2	2F		2.1 (+13)		LQ0	E0	P200		MP9	T50 (M)	
1012	BUTÉN KEVERÉK vagy 1-BUTÉN vagy cisz-2-BUTÉN vagy transz-2-BUTÉN	2	2F		2.1 (+13)		LQ0	E0	P200		MP9	T50 (M)	
1013	SZÉN-DIOXID	2	2A		2.2 (+13)	584 653	LQ1	E1	P200		MP9	(M)	
1016	SZÉN-MONOXID, SŰRÍTETT	2	1TF		2.3 + 2.1 (+13)		LQ0	E0	P200		MP9	(M)	
1017	KLÓR	2	2TOC		2.3 + 5.1 + 8 (+13)		LQ0	E0	P200		MP9	T50 (M)	TP19
1018	KLÓR-DIFLUOR-METÁN (R 22 HŰTŐGÁZ)	2	2A		2.2 (+13)		LQ1	E1	P200		MP9	T50 (M)	
1020	KLÓR-PENTAFLUOR-ETÁN (R 115 HŰTŐGÁZ)	2	2A		2.2 (+13)		LQ1	E1	P200		MP9	T50 (M)	
1021	1-KLÓR-1,2,2,2-TETRAFLUOR-ETÁN (R 124 HŰTŐGÁZ)	2	2A		2.2 (+13)		LQ1	E1	P200		MP9	T50 (M)	
1022	KLÓR-TRIFLUOR-METÁN (R 13 HŰTŐGÁZ)	2	2A		2.2 (+13)		LQ1	E1	P200		MP9	(M)	
1023	VÁROSI GÁZ, SŰRÍTETT	2	1TF		2.3 + 2.1 (+13)		LQ0	E0	P200		MP9	(M)	

SZMGSZ 2. számú melléklete tartány		Szállítási kategória	Különleges előírások			Veszélyt jelölő számok	Bejegyzések a fuvarlevélbe			UN szám	Megnevezés és leírás
Tartánykód	Különleges előírások		a küldeménydarabokra	az ömlesztett szállításra	az árukezelésre, be- és kirakásra		Baleseti lap száma	Védőkocsik min. száma	Kocsi gurítási feltételek		
4.3	4.3.5, 6.8.4	1.1.3.6	7.2.4	7.3.3	7.5.11	5.3.2.3	5.4.1 5.4.3	5.4.1 7.5.3.2	5.4.1 7.5.6		3.1.2
(12)	(13)	(15)	(16)	(17)	(18)	(20)	(21a)	(21b)	(21c)	(1)	(2)
P*BN(M)	TU38 TE22 TA4 TT9 TM6	2			CW9 CW10 CW36	239	204	3/0-0-1-0 3/1-1*-3-1	M2 M1	1001	ACETILÉN, OLDOTT
C*BN(M)	TU50 TA4 TT9	3			CW9 CW10	20	201	0-0-1-0 0-0-3-0	M2 M1	1002	LEVEGŐ, SŰRÍTETT
P*BN	TU7 TU19 TA4 TT9 TM6	3	W5		CW9 CW10 CW30 CW36	225	202	0-0-1-0 0-0-3-0	M2 M1	1003	LEVEGŐ, MÉLYHŰTÖTT, CSEPPFOLYÓSÍTOTT
P*BH(M)	TU38 TE22 TE25 TA4 TT8 TT9 TM6	1			CW9 CW10 CW36	268	208	0-0-1-0 0-0-3-0	M2 M1	1005	AMMÓNIA, VÍZMENTES
C*BN(M)	TU50 TA4 TT9	3			CW9 CW10 CW36	20	201	0-0-1-0 0-0-3-0	M2 M1	1006	ARGON, SŰRÍTETT
P*BH(M)	TU38 TU50 TE22 TE25 TA4 TT9 TM6	1			CW9 CW10 CW36	268	203	0-0-1-0 0-0-3-0	M2 M1	1008	BÓR-TRIFLUORID
P*BN(M)	TM6 TA4 TT9 TU50	3			CW9 CW10 CW36	20	201	0-0-1-0 0-0-3-0	M2 M1	1009	BRÓM-TRIFLUOR-METÁN (R 13B1 HŰTŐGÁZ)
P*BN(M)	TU38 TE22 TA4 TT9 TM6	2			CW9 CW10 CW36	239	206	3/0-0-1-0 3/0-0-3-0	M2 M1	1010	BUTADIÉNEK, STABILIZÁLT vagy BUTADIÉNEK ÉS SZÉNHIDROGÉN KEVERÉKE, STABILIZÁLT, amelynek gőznyomása 70 °C-on nem haladja meg az 1,1 MPa-t (11 bar-t) és sűrűsége 50 °C-on legalább 0,525 kg/l
P*BN(M)	TU38 TE22 TA4 TT9 TM6	2			CW9 CW10 CW36	23	206	3/0-0-1-0 3/0-0-3-0	M2 M1	1011	BUTÁN
P*BN(M)	TU38 TE22 TA4 TT9 TM6	2			CW9 CW10 CW36	23	206	3/0-0-1-0 3/0-0-3-0	M2 M1	1012	BUTÉN KEVERÉK vagy 1-BUTÉN vagy cisz-2-BUTÉN vagy transz-2-BUTÉN
P*BN(M)	TA4 TT9 TM6	3			CW9 CW10 CW36	20	201	0-0-1-0 0-0-3-0	M2 M1	1013	SZÉN-DIOXID
C*BH(M)	TU38 TU50 TE22 TE25 TA4 TT9	1			CW9 CW10 CW36	263	207	3/1-1*-1-1 3/1-1*-3-1	M2 M1	1016	SZÉN-MONOXID, SŰRÍTETT
P22DH(M)	TU38 TE22 TE25 TA4 TT9 TM6	1			CW9 CW10 CW36 CW55	265	203	1-1*-1-1 1-1*-3-1	M1 M1	1017	KLÓR
P*BN(M)	TA4 TT9 TM6	3			CW9 CW10 CW36	20	201	0-0-1-0 0-0-3-0	M2 M1	1018	KLÓR-DIFLUOR-METÁN (R 22 HŰTŐGÁZ)
P*BN(M)	TA4 TT9 TM6	3			CW9 CW10 CW36	20	201	0-0-1-0 0-0-3-0	M2 M1	1020	KLÓR-PENTAFLUOR-ETÁN (R 115 HŰTŐGÁZ)
P*BN(M)	TA4 TT9 TM6	3			CW9 CW10 CW36	20	201	0-0-1-0 0-0-3-0	M2 M1	1021	1-KLÓR-1,2,2,2-TETRAFLUOR-ETÁN (R 124 HŰTŐGÁZ)
P*BN(M)	TU50 TA4 TT9 TM6	3			CW9 CW10 CW36	20	201	0-0-1-0 0-0-3-0	M2 M1	1022	KLÓR-TRIFLUOR-METÁN (R 13 HŰTŐGÁZ)
C*BN(M)	TU38 TU50 TE22 TE25 TA4 TT9	1			CW9 CW10 CW36	263	207	3/0-0-1-0 3/0-0-3-0	M2 M1	1023	VÁROSI GÁZ, SŰRÍTETT

UN szám	Megnevezés és leírás	Osztály	Osztályozási kód	Csomagolási csoport	Bárcák	Különleges előírások	Korlátozott és engedményes mennyiség		Csomagolóeszköz			Mobil tartány és/vagy ömlesztettárukonténer	
									Csomagolási utasítások	Különleges csomagolási előírások	Egybe-csomagolási előírások	Utasítások	Különleges előírások
	3.1.2	2.2	2.2	2.1.1.3	5.2.2	3.3	3.4.6	3.5.1.2	4.1.4	4.1.4	4.1.10	4.2.5.2, 7.3.2	4.2.5.3
(1)	(2)	(3a)	(3b)	(4)	(5)	(6)	(7a)	(7b)	(8)	(9a)	(9b)	(10)	(11)
1026	DICIÁN	2	2TF		2.3 + 2.1 (+13)		LQ0	E0	P200		MP9	(M)	
1027	CIKLOPROPÁN	2	2F		2.1 (+13)		LQ0	E0	P200		MP9	T50 (M)	
1028	DIKLÓR-DIFLUOR-METÁN (R 12 HŰTŐGÁZ)	2	2A		2.2 (+13)		LQ1	E1	P200		MP9	T50 (M)	
1029	DIKLÓR-FLUOR-METÁN (R 21 HŰTŐGÁZ)	2	2A		2.2 (+13)		LQ1	E1	P200		MP9	T50 (M)	
1030	1,1-DIFLUOR-ETÁN (R 152a HŰTŐGÁZ)	2	2F		2.1 (+13)		LQ0	E0	P200		MP9	T50 (M)	
1032	DIMETIL-AMIN, VÍZMENTES	2	2F		2.1 (+13)		LQ0	E0	P200		MP9	T50 (M)	
1033	DIMETIL-ÉTER	2	2F		2.1 (+13)		LQ0	E0	P200		MP9	T50 (M)	
1035	ETÁN	2	2F		2.1 (+13)		LQ0	E0	P200		MP9	(M)	
1036	ETIL-AMIN	2	2F		2.1 (+13)		LQ0	E0	P200		MP9	T50 (M)	
1037	ETIL-KLORID	2	2F		2.1 (+13)		LQ0	E0	P200		MP9	T50 (M)	
1038	ETILÉN, MÉLYHŰTÖTT, CSEPPFOLYÓSÍTOTT	2	3F		2.1 (+13)		LQ0	E0	P203		MP9	T75	TP5
1039	ETIL-METIL-ÉTER	2	2F		2.1 (+13)		LQ0	E0	P200		MP9	(M)	
1040	ETILÉN-OXID	2	2TF		2.3 + 2.1		LQ0	E0	P200		MP9	(M)	
1040	ETILÉN-OXID NITROGÉNNEL 50 °C-on legfeljebb 1 MPa (10 bar) össznyomásig	2	2TF		2.3 + 2.1 (+13)		LQ0	E0	P200		MP9	T50 (M)	TP20
1041	ETILÉN-OXID ÉS SZÉN-DIOXID KEVERÉK 9%-nál több, de legfeljebb 87% etilén-oxid tartalommal	2	2F		2.1 (+13)		LQ0	E0	P200		MP9	T50 (M)	
1043	AMMÓNIA MŰTRÁGYA OLDAT szabad ammónia-tartalommal	2			2.2	642							
1044	TŰZOLTÓKÉSZüLÉKEK sűrített vagy cseppfolyósított gázzal	2	6A		2.2	225 594	LQ0	E0	P003		MP9		
1045	FLUOR, SŰRÍTETT	2	1TOC		2.3 + 5.1 + 8		LQ0	E0	P200		MP9		
1046	HÉLIUM, SŰRÍTETT	2	1A		2.2 (+13)		LQ1	E1	P200		MP9	(M)	

SZMGSZ 2. számú melléklete tartány		Szállítási kategória	Különleges előírások			Veszélyt jelölő számok	Bejegyzések a fuvarlevélbe			UN szám	Megnevezés és leírás
Tartánykód	Különleges előírások		a küldeménydarabokra	az ömlesztett szállításra	az árukezelésre, be- és kirakásra		Baleseti lap száma	Védőkocsik min. száma	Kocsi gurítási feltételek		
4.3	4.3.5, 6.8.4	1.1.3.6	7.2.4	7.3.3	7.5.11	5.3.2.3	5.4.1 5.4.3	5.4.1 7.5.3.2	5.4.1 7.5.6		3.1.2
(12)	(13)	(15)	(16)	(17)	(18)	(20)	(21a)	(21b)	(21c)	(1)	(2)
P*BH(M)	TU38 TU50 TE22 TE25 TA4 TT9 TM6	1			CW9 CW10 CW36	263	208	3/1-1-3-1	M1	1026	DICIÁN
P*BN(M)	TU38 TE22 TA4 TT9 TM6	2			CW9 CW10 CW36	23	206	3/0-0-1-0 3/0-0-3-0	M2 M1	1027	CIKLOPROPÁN
P*BN(M)	TA4 TT9 TM6	3			CW9 CW10 CW36	20	201	0-0-1-0 0-0-3-0	M2 M1	1028	DIKLÓR-DIFLUOR-METÁN (R 12 HŰTŐGÁZ)
P*BN(M)	TA4 TT9 TM6	3			CW9 CW10 CW36	20	201	0-0-1-0 0-0-3-0	M2 M1	1029	DIKLÓR-FLUOR-METÁN (R 21 HŰTŐGÁZ)
P*BN(M)	TU38 TE22 TA4 TT9 TM6	2			CW9 CW10 CW36	23	205	3/0-0-1-0 3/0-0-3-0	M2 M1	1030	1,1-DIFLUOR-ETÁN (R 152a HŰTŐGÁZ)
P*BN(M)	TU38 TE22 TA4 TT9 TM6	2			CW9 CW10 CW36	23	208	3/0-0-1-0 3/0-0-3-0	M2 M1	1032	DIMETIL-AMIN, VÍZMENTES
P*BN(M)	TU38 TE22 TA4 TT9 TM6	2			CW9 CW10 CW36	23	206	3/0-0-1-0 3/0-0-3-0	M2 M1	1033	DIMETIL-ÉTER
P*BN(M)	TU38 TU50 TE22 TA4 TT9 TM6	2			CW9 CW10 CW36	23	206	3/0-0-1-0 3/0-0-3-0	M2 M1	1035	ETÁN
P*BN(M)	TU38 TE22 TA4 TT9 TM6	2			CW9 CW10 CW36	23	208	3/0-0-1-0 3/0-0-3-0	M2 M1	1036	ETIL-AMIN
P*BN(M)	TU38 TE22 TA4 TT9 TM6	2			CW9 CW10 CW36	23	205	3/0-0-1-0 3/0-0-3-0	M2 M1	1037	ETIL-KLORID
R*BN	TU18 TU38 TE22 TA4 TT9 TM6	2	W5		CW9 CW11 CW30 CW36 CW55	223	204	3/0-0-1-0 3/0-0-3-0	M2 M1	1038	ETILÉN, MÉLYHŰTÖTT, CSEPPFOLYÓSÍTOTT
P*BN(M)	TU38 TE22 TA4 TT9 TM6	2			CW9 CW10 CW36	23	206	3/0-0-1-0 3/0-0-3-0	M2 M1	1039	ETIL-METIL-ÉTER
		1			CW9 CW10 CW36	263	207	3/0-0-1-0	M2	1040	ETILÉN-OXID
P*BH(M)	TU38 TE22 TE25 TA4 TT9 TM6	1			CW9 CW10 CW36	263	207	3/0-0-1-0 3/0-0-3-0	M2 M1	1040	ETILÉN-OXID NITROGÉNNEL 50 °C-on legfeljebb 1 MPa (10 bar) össznyomásig
P*BN(M)	TU38 TE22 TA4 TT9 TM6	2			CW9 CW10 CW36	239	206	3/0-0-1-0 3/0-0-3-0	M2 M1	1041	ETILÉN-OXID ÉS SZÉN-DIOXID KEVERÉK 9%-nál több, de legfeljebb 87% etilén-oxid tartalommal
							208	0-0-3-0	M1	1043	AMMÓNIA MŰTRÁGYA OLDAT szabad ammónia-tartalommal
		3			CW9	20	213	0-0-1-0	M2	1044	TŰZOLTÓKÉSZüLÉKEK sűrített vagy cseppfolyósított gázzal
		1			CW9 CW10 CW36	265	211	1-1*-1-1	M2	1045	FLUOR, SŰRÍTETT
C*BN(M)	TU50 TA4 TT9	3			CW9 CW10 CW36	20	201	0-0-1-0 0-0-3-0	M2 M1	1046	HÉLIUM, SŰRÍTETT

UN szám	Megnevezés és leírás	Osztály	Osztályozási kód	Csomagolási csoport	Bárcák	Különleges előírások	Korlátozott és engedményes mennyiség		Csomagolóeszköz			Mobil tartány és/vagy ömlesztettárukonténer	
									Csomagolási utasítások	Különleges csomagolási előírások	Egybe-csomagolási előírások	Utasítások	Különleges előírások
	3.1.2	2.2	2.2	2.1.1.3	5.2.2	3.3	3.4.6	3.5.1.2	4.1.4	4.1.4	4.1.10	4.2.5.2, 7.3.2	4.2.5.3
(1)	(2)	(3a)	(3b)	(4)	(5)	(6)	(7a)	(7b)	(8)	(9a)	(9b)	(10)	(11)
1048	HIDROGÉN-BROMID, VÍZMENTES	2	2TC		2.3 + 8 (+13)		LQ0	E0	P200		MP9	(M)	
1049	HIDROGÉN, SŰRÍTETT	2	1F		2.1 (+13)		LQ0	E0	P200		MP9	(M)	
1050	HIDROGÉN-KLORID, VÍZMENTES	2	2TC		2.3 + 8 (+13)		LQ0	E0	P200		MP9	(M)	
1051	HIDROGÉN-CIANID, STABILIZÁLT, 3%-nál kevesebb víztartalommal	6.1	TF1	I	6.1 + 3	603	LQ0	E5	P200		MP2		
1052	HIDROGÉN-FLUORID, VÍZMENTES	8	CT1	I	8 + 6.1		LQ0	E0	P200		MP2	T10	TP2
1053	HIDROGÉN-SZULFID	2	2TF		2.3 + 2.1 (+13)		LQ0	E0	P200		MP9	(M)	
1055	IZOBUTÉN	2	2F		2.1 (+13)		LQ0	E0	P200		MP9	T50 (M)	
1056	KRIPTON, SŰRÍTETT	2	1A		2.2 (+13)		LQ1	E1	P200		MP9	(M)	
1057	ÖNGYÚJTÓK vagy ÖNGYÚJTÓ UTÁNTÖLTŐK gyúlékony gáz tartalommal	2	6F		2.1	201 654	LQ0	E0	P002	PP84 RR5	MP9		
1058	CSEPPFOLYÓSÍTOTT GÁZ, nem gyúlékony, nitrogén, szén-dioxid vagy levegő alatt	2	2A		2.2 (+13)		LQ1	E1	P200		MP9	(M)	
1060	METIL-ACETILÉN ÉS PROPADIÉN KEVERÉK, STABILIZÁLT, mint P1 keverék vagy P2 keverék	2	2F		2.1 (+13)	581	LQ0	E0	P200		MP9	T50 (M)	
1061	METIL-AMIN, VÍZMENTES	2	2F		2.1 (+13)		LQ0	E0	P200		MP9	T50 (M)	
1062	METIL-BROMID legfeljebb 2% klórpikrin tartalommal	2	2T		2.3 (+13)	23	LQ0	E0	P200		MP9	T50 (M)	
1063	METIL-KLORID (R 40 HŰTŐGÁZ)	2	2F		2.1 (+13)		LQ0	E0	P200		MP9	T50 (M)	
1064	METIL-MERKAPTÁN	2	2TF		2.3 + 2.1 (+13)		LQ0	E0	P200		MP9	T50 (M)	
1065	NEON, SŰRÍTETT	2	1A		2.2 (+13)		LQ1	E1	P200		MP9	(M)	

SZMGSZ 2. számú melléklete tartány		Szállítási kategória	Különleges előírások			Veszélyt jelölő számok	Bejegyzések a fuvarlevélbe			UN szám	Megnevezés és leírás
Tartánykód	Különleges előírások		a küldeménydarabokra	az ömlesztett szállításra	az árukezelésre, be- és kirakásra		Baleseti lap száma	Védőkocsik min. száma	Kocsi gurítási feltételek		
4.3	4.3.5, 6.8.4	1.1.3.6	7.2.4	7.3.3	7.5.11	5.3.2.3	5.4.1 5.4.3	5.4.1 7.5.3.2	5.4.1 7.5.6		3.1.2
(12)	(13)	(15)	(16)	(17)	(18)	(20)	(21a)	(21b)	(21c)	(1)	(2)
P*BH(M)	TU38 TU50 TE22 TE25 TA4 TT9 TM6	1			CW9 CW10 CW36	268	203	3/0-0-1-0 3/0-0-3-0	M2 M1	1048	HIDROGÉN-BROMID, VÍZMENTES
C*BN(M)	TU38 TU50 TE22 TA4 TT9	2			CW9 CW10 CW36	23	204	0-0-1-0 0-0-3-0	M2 M1	1049	HIDROGÉN, SŰRÍTETT
P*BH(M)	TU38 TU50 TE22 TE25 TA4 TT9 TM6	1			CW9 CW10 CW36	268	203	0-0-1-0 0-0-3-0	M2 M1	1050	HIDROGÉN-KLORID, VÍZMENTES
		0			CW13 CW28 CW34	663	602	3/0-0-1-0 3/0-0-3-0	M2 M1	1051	HIDROGÉN-CIANID, STABILIZÁLT, 3%-nál kevesebb víztartalommal
L21DH(+)	TU14 TU34 TU38 TC1 TE17 TE21 TE22 TE25 TA4 TT4 TT9 TM3	1			CW13 CW28 CW34	886	837	3/0-0-1-0 3/0-0-3-0	M2 M1	1052	HIDROGÉN-FLUORID, VÍZMENTES
P*DH(M)	TU38 TU50 TE22 TE25 TA4 TT9 TM6	1			CW9 CW10 CW36	263	209	3/0-0-1-0 3/0-0-3-0	M2 M1	1053	HIDROGÉN-SZULFID
P*BN(M)	TU38 TE22 TE25 TA4 TT9 TM6	2			CW9 CW10 CW36	23	206	3/0-0-1-0 3/0-0-3-0	M2 M1	1055	IZOBUTÉN
C*BN(M)	TU50 TA4 TT9	3			CW9 CW10 CW36	20	201	3/0-0-1-0 3/0-0-3-0	M2 M1	1056	KRIPTON, SŰRÍTETT
		2			CW9	23	214	3/0-0-1-0 3/0-0-3-0	M2 M1	1057	ÖNGYÚJTÓK vagy ÖNGYÚJTÓ UTÁNTÖLTŐK gyúlékony gáz tartalommal
P*BN(M)	TA4 TT9 TM6	3			CW9 CW10 CW36	20	201	3/0-0-1-0 3/0-0-3-0	M2 M1	1058	CSEPPFOLYÓSÍTOTT GÁZ, nem gyúlékony, nitrogén, szén-dioxid vagy levegő alatt
P*BN(M)	TU38 TE22 TA4 TT9 TM6	2			CW9 CW10 CW36	239	206	3/0-0-1-0 3/0-0-3-0	M2 M1	1060	METIL-ACETILÉN ÉS PROPADIÉN KEVERÉK, STABILIZÁLT, mint P1 keverék vagy P2 keverék
P*BN(M)	TU38 TE22 TA4 TT9 TM6	2			CW9 CW10 CW36	23	208	3/0-0-1-0	M2	1061	METIL-AMIN, VÍZMENTES
P*BH(M)	TU38 TE22 TE25 TA4 TT9 TM6	1			CW9 CW10 CW36	26	209	3/0-0-1-0 3/0-0-3-0	M2 M1	1062	METIL-BROMID legfeljebb 2% klórpikrin tartalommal
P*BN(M)	TU38 TE22 TE25 TA4 TT9 TM6	2			CW9 CW10 CW36	23	209	3/0-0-1-0 3/0-0-3-0	M2 M1	1063	METIL-KLORID (R 40 HŰTŐGÁZ)
P*DH(M)	TU38 TE22 TE25 TA4 TT9 TM6	1			CW9 CW10 CW36	263	209	0-0-3-0	M1	1064	METIL-MERKAPTÁN
C*BN(M)	TU50 TA4 TT9	3			CW9 CW10 CW36	20	201	0-0-1-0 0-0-3-0	M2 M1	1065	NEON, SŰRÍTETT

UN szám	Megnevezés és leírás	Osztály	Osztályozási kód	Csomagolási csoport	Bárcák	Különleges előírások	Korlátozott és engedményes mennyiség		Csomagolóeszköz			Mobil tartány és/vagy ömlesztettárukonténer	
									Csomagolási utasítások	Különleges csomagolási előírások	Egybe-csomagolási előírások	Utasítások	Különleges előírások
	3.1.2	2.2	2.2	2.1.1.3	5.2.2	3.3	3.4.6	3.5.1.2	4.1.4	4.1.4	4.1.10	4.2.5.2, 7.3.2	4.2.5.3
(1)	(2)	(3a)	(3b)	(4)	(5)	(6)	(7a)	(7b)	(8)	(9a)	(9b)	(10)	(11)
1066	NITROGÉN, SŰRÍTETT	2	1A		2.2 (+13)		LQ1	E1	P200		MP9	(M)	
1067	DINITROGÉN-TETROXID (NITROGÉN-DIOXID)	2	2TOC		2.3 + 5.1 + 8 (+13)		LQ0	E0	P200		MP9	T50	TP21
1069	NITROZIL-KLORID	2	2TC		2.3 + 8		LQ0	E0	P200		MP9		
1070	DINITROGÉN-OXID	2	2O		2.2 + 5.1 (+13)	584	LQ0	E0	P200		MP9	(M)	
1071	KRAKKGÁZ, SŰRÍTETT	2	1TF		2.3 + 2.1 (+13)		LQ0	E0	P200		MP9	(M)	
1072	OXIGÉN, SŰRÍTETT	2	1O		2.2 + 5.1 (+13)		LQ0	E0	P200		MP9	(M)	
1073	OXIGÉN, MÉLYHŰTÖTT, CSEPPFOLYÓSÍTOTT	2	3O		2.2 + 5.1 (+13)		LQ0	E0	P203		MP9	T75	TP5 TP22
1075	PETRÓLEUMGÁZ, CSEPPFOLYÓSÍTOTT	2	2F		2.1 (+13)	274 583 639	LQ0	E0	P200		MP9	T50 (M)	
1076	FOSZGÉN	2	2TC		2.3 + 8 (+13)		LQ0	E0	P200		MP9		
1077	PROPILÉN	2	2F		2.1 (+13)		LQ0	E0	P200		MP9	T50 (M)	
1078	HŰTŐGÁZ, M.N.N., mint F1 keverék, F2 keverék vagy F3 keverék	2	2A		2.2 (+13)	274 582	LQ1	E1	P200		MP9	T50 (M)	
1079	KÉN-DIOXID	2	2TC		2.3 + 8 (+13)		LQ0	E0	P200		MP9	T50 (M)	TP19
1080	KÉN-HEXAFLUORID	2	2A		2.2 (+13)		LQ1	E1	P200		MP9	(M)	
1081	TETRAFLUOR-ETILÉN, STABILIZÁLT	2	2F		2.1		LQ0	E0	P200		MP9	(M)	
1082	TRIFLUOR-KLÓR-ETILÉN, STABILIZÁLT	2	2TF		2.3 + 2.1 (+13)		LQ0	E0	P200		MP9	T50 (M)	
1083	TRIMETIL-AMIN, VÍZMENTES	2	2F		2.1 (+13)		LQ0	E0	P200		MP9	T50 (M)	
1085	VINIL-BROMID, STABILIZÁLT	2	2F		2.1 (+13)		LQ0	E0	P200		MP9	T50 (M)	
1086	VINIL-KLORID, STABILIZÁLT	2	2F		2.1 (+13)		LQ0	E0	P200		MP9	T50 (M)	
1087	VINIL-METIL-ÉTER, STABILIZÁLT	2	2F		2.1 (+13)		LQ0	E0	P200		MP9	T50 (M)	

SZMGSZ 2. számú melléklete tartány		Szállítási kategória	Különleges előírások			Veszélyt jelölő számok	Bejegyzések a fuvarlevélbe			UN szám	Megnevezés és leírás
Tartánykód	Különleges előírások		a küldemény darabokra	az ömlesztett szállításra	az árukezelésre, be- és kirakásra		Baleseti lap száma	Védőkocsik min. száma	Kocsi gurítási feltételek		
4.3	4.3.5, 6.8.4	1.1.3.6	7.2.4	7.3.3	7.5.11	5.3.2.3	5.4.1 5.4.3	5.4.1 7.5.3.2	5.4.1 7.5.6		3.1.2
(12)	(13)	(15)	(16)	(17)	(18)	(20)	(21a)	(21b)	(21c)	(1)	(2)
C*BN(M)	TU50 TA4 TT9	3			CW9 CW10 CW36	20	201	0-0-1-0 0-0-3-0	M2 M1	1066	NITROGÉN, SŰRÍTETT
P*BH(M)	TU17 TU38 TE22 TA4 TT9	1			CW9 CW10 CW36	265	211	1-1*-1-1 1-1*-3-1	M2 M1	1067	DINITROGÉN-TETROXID (NITROGÉN-DIOXID)
		1			CW9 CW10 CW36	268	203	1-1-1-1	M1	1069	NITROZIL-KLORID
P*BN(M)	TU50 TA4 TT9 TM6	3			CW9 CW10 CW36	25	202	0-0-1-0 0-0-3-0	M2 M1	1070	DINITROGÉN-OXID
C*BN(M)	TU38 TU50 TE22 TE25 TA4 TT9	1			CW9 CW10 CW36	263	207	3/0-0-1-0 3/0-0-3-0	M2 M1	1071	KRAKKGÁZ, SŰRÍTETT
C*BN(M)	TU50 TA4 TT9	3			CW9 CW10 CW36	25	202	0-0-1-0 0-0-3-0	M2 M1	1072	OXIGÉN, SŰRÍTETT
P*BN	TU7 TU19 TA4 TT9 TM6	3	W5		CW9 CW11 CW30 CW36	225	202	0-0-1-0 0-0-3-0	M2 M1	1073	OXIGÉN, MÉLYHŰTÖTT, CSEPPFOLYÓSÍTOTT
P*BN(M)	TU38 TE22 TA4 TT9 TM6	2			CW9 CW10 CW36	23	206	3/0-0-1-0 3/0-0-3-0	M2 M1	1075	PETRÓLEUMGÁZ, CSEPPFOLYÓSÍTOTT
P22DH (M)	TU17 TU38 TE22 TA4 TT9	1			CW9 CW10 CW36 CW46 CW47 CW55	268	203	1-1*-1-1 1-1*-3-1	M1 M1	1076	FOSZGÉN
P*BN(M)	TU38 TE22 TA4 TT9 TM6	2			CW9 CW10 CW36	23	206	3/0-0-1-0 3/0-0-3-0	M2 M1	1077	PROPILÉN
P*BN(M)	TA4 TT9 TM6	3			CW9 CW10 CW36	20	215	0-0-1-0 0-0-3-0	M2 M1	1078	HŰTŐGÁZ, M.N.N., mint F1 keverék, F2 keverék vagy F3 keverék
P*DH(M)	TU38 TE22 TE25 TA4 TT9 TM6	1			CW9 CW10 CW36	268	203	0-0-1-0 0-0-3-0	M2 M1	1079	KÉN-DIOXID
P*BN(M)	TU50 TA4 TT9 TM6	3			CW9 CW10 CW36	20	201	0-0-1-0 0-0-3-0	M2 M1	1080	KÉN-HEXAFLUORID
		2			CW9 CW10 CW36	239	205	3/0-0-1-0	M2	1081	TETRAFLUOR-ETILÉN, STABILIZÁLT
P*BH(M)	TU38 TE22 TE25 TA4 TT9 TM6	1			CW9 CW10 CW36	263	209	3/0-0-1-0 3/0-0-3-0	M2 M1	1082	TRIFLUOR-KLÓR-ETILÉN, STABILIZÁLT
P*BN(M)	TU38 TE22 TA4 TT9 TM6	2			CW9 CW10 CW36	23	208	3/0-0-1-0 3/0-0-3-0	M2 M1	1083	TRIMETIL-AMIN, VÍZMENTES
P*BN(M)	TU38 TE22 TA4 TT9 TM6	2			CW9 CW10 CW36	239	205	3/0-0-1-0 3/0-0-3-0	M2 M1	1085	VINIL-BROMID, STABILIZÁLT
P*BN(M)	TU38 TE22 TA4 TT9 TM6	2			CW9 CW10 CW36	239	205	3/0-0-1-0 3/0-0-3-0	M2 M1	1086	VINIL-KLORID, STABILIZÁLT
P*BN(M)	TU38 TE22 TA4 TT9 TM6	2			CW9 CW10 CW36	239	206	3/1-1*-1-1 3/1-1*-3-1	M2 M1	1087	VINIL-METIL-ÉTER, STABILIZÁLT

UN szám	Megnevezés és leírás	Osztály	Osztályozási kód	Csomagolási csoport	Bárcák	Különleges előírások	Korlátozott és engedményes mennyiség		Csomagolóeszköz			Mobil tartány és/vagy ömlesztettárukonténer	
									Csomagolási utasítások	Különleges csomagolási előírások	Egybe-csomagolási előírások	Utasítások	Különleges előírások
	3.1.2	2.2	2.2	2.1.1.3	5.2.2	3.3	3.4.6	3.5.1.2	4.1.4	4.1.4	4.1.10	4.2.5.2, 7.3.2	4.2.5.3
(1)	(2)	(3a)	(3b)	(4)	(5)	(6)	(7a)	(7b)	(8)	(9a)	(9b)	(10)	(11)
1088	ACETÁL	3	F1	II	3		LQ4	E2	P001 IBC02 R001		MP19	T4	TP1
1089	ACETALDEHID	3	F1	I	3		LQ3	E3	P001		MP7 MP17	T11	TP2 TP7
1090	ACETON	3	F1	II	3		LQ4	E2	P001 IBC02 R001		MP19	T4	TP1
1091	ACETON OLAJOK	3	F1	II	3		LQ4	E2	P001 IBC02 R001		MP19	T4	TP1 TP8
1092	AKROLEIN, STABILIZÁLT	6.1	TF1	I	6.1 + 3		LQ0	E5	P601		MP8 MP17	T22	TP2 TP7 TP35
1093	AKRILNITRIL, STABILIZÁLT	3	FT1	I	3 + 6.1		LQ0	E0	P001		MP7 MP17	T14	TP2
1098	ALLIL-ALKOHOL	6.1	TF1	I	6.1 + 3		LQ0	E5	P602		MP8 MP17	T20	TP2 TP35
1099	ALLIL-BROMID	3	FT1	I	3 + 6.1		LQ0	E0	P001		MP7 MP17	T14	TP2
1100	ALLIL-KLORID	3	FT1	I	3 + 6.1		LQ0	E0	P001		MP7 MP17	T14	TP2
1104	AMIL-ACETÁTOK	3	F1	III	3		LQ7	E1	P001 IBC03 LP01 R001		MP19	T2	TP1
1105	PENTANOLOK	3	F1	II	3		LQ4	E2	P001 IBC02 R001		MP19	T4	TP1 TP29
1105	PENTANOLOK	3	F1	III	3		LQ7	E1	P001 IBC03 LP01 R001		MP19	T2	TP1
1106	AMIL-AMIN	3	FC	II	3 + 8		LQ4	E2	P001 IBC02		MP19	T7	TP1
1106	AMIL-AMIN	3	FC	III	3 + 8		LQ7	E1	P001 IBC03 R001		MP19	T4	TP1
1107	AMIL-KLORID	3	F1	II	3		LQ4	E2	P001 IBC02 R001		MP19	T4	TP1
1108	1-PENTÉN (n-AMILÉN)	3	F1	I	3		LQ3	E3	P001		MP7 MP17	T11	TP2
1109	AMIL-FORMIÁTOK	3	F1	III	3		LQ7	E1	P001 IBC03 LP01 R001		MP19	T2	TP1
1110	n-AMIL-METIL-KETON	3	F1	III	3		LQ7	E1	P001 IBC03 LP01 R001		MP19	T2	TP1

SZMGSZ 2. számú melléklete tartány		Szállítási kategória	Különleges előírások			Veszélyt jelölő számok	Bejegyzések a fuvarlevélbe			UN szám	Megnevezés és leírás
Tartánykód	Különleges előírások		a küldemény darabokra	az ömlesztett szállításra	az árukezelésre, be- és kirakásra		Baleseti lap száma	Védőkocsik min. száma	Kocsi gurítási feltételek		
4.3	4.3.5, 6.8.4	1.1.3.6	7.2.4	7.3.3	7.5.11	5.3.2.3	5.4.1 5.4.3	5.4.1 7.5.3.2	5.4.1 7.5.6		3.1.2
(12)	(13)	(15)	(16)	(17)	(18)	(20)	(21a)	(21b)	(21c)	(1)	(2)
LGBF		2				33	306	3/0-0-1-0	M3	1088	ACETÁL
L4BN	TU8	1				33	301	31-1*-1-1	M1	1089	ACETALDEHID
LGBF		2				33	307	3/0-0-1-0	M3	1090	ACETON
LGBF		2				33	307	3/0-0-1-0	M3	1091	ACETON OLAJOK
L10CH	TU14 TU15 TU38 TE21 TE22	1			CW13 CW28 CW31	663	650	3/0-0-1-0	–	1092	AKROLEIN, STABILIZÁLT
L10CH	TU14 TU15 TU38 TE21 TE22	1			CW13 CW28 CW48	336	310	3/0-0-1-0	M3	1093	AKRILNITRIL, STABILIZÁLT
L10CH	TU14 TU15 TU38 TE21 TE22	1			CW13 CW28 CW31 CW48	663	607	3/1-1*-1-1	M1	1098	ALLIL-ALKOHOL
L10CH	TU14 TU15 TU38 TE21 TE22	1			CW13 CW28	336	312	3/0-0-1-0	M3	1099	ALLIL-BROMID
L10CH	TU14 TU15 TU38 TE21 TE22	1			CW13 CW28	336	312	3/0-0-1-0	M3	1100	ALLIL-KLORID
LGBF		3				30	316	3/0-0-1-0	M3	1104	AMIL-ACETÁTOK
LGBF		2				33	306	3/0-0-1-0	M3	1105	PENTANOLOK
LGBF		3				30	306	3/0-0-1-0	M3	1105	PENTANOLOK
L4BH		2				338	311	3/0-0-1-0	M3	1106	AMIL-AMIN
L4BN		3				38	311	3/0-0-1-0	M3	1106	AMIL-AMIN
LGBF		2				33	312	3/0-0-1-0	M3	1107	AMIL-KLORID
LGBF		1				33	301	3/0-0-1-0	M3	1108	1-PENTÉN (n-AMILÉN)
LGBF		3				30	316	3/0-0-1-0	M3	1109	AMIL-FORMIÁTOK
LGBF		3				30	316	3/0-0-1-0	M3	1110	n-AMIL-METIL-KETON

UN szám	Megnevezés és leírás	Osztály	Osztályozási kód	Csomagolási csoport	Bárcák	Különleges előírások	Korlátozott és engedményes mennyiség		Csomagolóeszköz			Mobil tartány és/vagy ömlesztettárukonténer	
									Csomagolási utasítások	Különleges csomagolási előírások	Egybe-csomagolási előírások	Utasítások	Különleges előírások
	3.1.2	2.2	2.2	2.1.1.3	5.2.2	3.3	3.4.6	3.5.1.2	4.1.4	4.1.4	4.1.10	4.2.5.2, 7.3.2	4.2.5.3
(1)	(2)	(3a)	(3b)	(4)	(5)	(6)	(7a)	(7b)	(8)	(9a)	(9b)	(10)	(11)
1111	AMIL-MERKAPTÁNOK	3	F1	II	3		LQ4	E2	P001 IBC02 R001		MP19	T4	TP1
1112	AMIL-NITRÁT	3	F1	III	3		LQ7	E1	P001 IBC03 LP01 R001		MP19	T2	TP1
1113	AMIL-NITRIT	3	F1	II	3		LQ4	E2	P001 IBC02 R001		MP19	T4	TP1
1114	BENZOL	3	F1	II	3		LQ4	E2	P001 IBC02 R001		MP19	T4	TP1
1120	BUTANOLOK	3	F1	II	3		LQ4	E2	P001 IBC02 R001		MP19	T4	TP1 TP29
1120	BUTANOLOK	3	F1	III	3		LQ7	E1	P001 IBC03 LP01 R001		MP19	T2	TP1
1123	BUTIL-ACETÁTOK	3	F1	II	3		LQ4	E2	P001 IBC02 R001		MP19	T4	TP1
1123	BUTIL-ACETÁTOK	3	F1	III	3		LQ7	E1	P001 IBC03 LP01 R001		MP19	T2	TP1
1125	n-BUTIL-AMIN	3	FC	II	3 + 8		LQ4	E2	P001 IBC02		MP19	T7	TP1
1126	1-BRÓM-BUTÁN	3	F1	II	3		LQ4	E2	P001 IBC02 R001		MP19	T4	TP1
1127	KLÓR-BUTÁNOK	3	F1	II	3		LQ4	E2	P001 IBC02 R001		MP19	T4	TP1
1128	n-BUTIL-FORMIÁT	3	F1	II	3		LQ4	E2	P001 IBC02 R001		MP19	T4	TP1
1129	BUTIRALDEHID	3	F1	II	3		LQ4	E2	P001 IBC02 R001		MP19	T4	TP1
1130	KÁMFOROLAJ	3	F1	III	3		LQ7	E1	P001 IBC03 LP01 R001		MP19	T2	TP1
1131	SZÉN-DISZULFID	3	FT1	I	3 + 6.1		LQ0	E0	P001	PP31	MP7 MP17	T14	TP2 TP7
1133	RAGASZTÓK gyúlékony folyadék tartalommal	3	F1	I	3		LQ3	E3	P001		MP7 MP17	T11	TP1 TP8 TP27
1133	RAGASZTÓK gyúlékony folyadék tartalommal (gőznyomás 50 °C-on nagyobb mint 110 kPa)	3	F1	II	3	640C	LQ6	E2	P001	PP1	MP19	T4	TP1 TP8
1133	RAGASZTÓK gyúlékony folyadék tartalommal (gőznyomás 50 °C-on legfeljebb 110 kPa)	3	F1	II	3	640D	LQ6	E2	P001 IBC02 R001	PP1	MP19	T4	TP1 TP8

SZMGSZ 2. számú melléklete tartány		Szállítási kategória	Különleges előírások			Veszélyt jelölő számok	Bejegyzések a fuvarlevélbe			UN szám	Megnevezés és leírás
Tartánykód	Különleges előírások		a küldemény darabokra	az ömlesztett szállításra	az árukezelésre, be- és kirakásra		Baleseti lap száma	Védőkocsik min. száma	Kocsi gurítási feltételek		
4.3	4.3.5, 6.8.4	1.1.3.6	7.2.4	7.3.3	7.5.11	5.3.2.3	5.4.1 5.4.3	5.4.1 7.5.3.2	5.4.1 7.5.6		3.1.2
(12)	(13)	(15)	(16)	(17)	(18)	(20)	(21a)	(21b)	(21c)	(1)	(2)
LGBF		2				33	304	3/0-0-1-0	M3	1111	AMIL-MERKAPTÁNOK
LGBF		3				30	326	3/0-0-1-0	M3	1112	AMIL-NITRÁT
LGBF		2				33	310	3/0-0-1-0	M3	1113	AMIL-NITRIT
LGBF		2				33	314	3/0-0-1-0	M3	1114	BENZOL
LGBF		2				33	306	3/0-0-1-0	M3	1120	BUTANOLOK
LGBF		3				30	306	3/0-0-1-0	M3	1120	BUTANOLOK
LGBF		2				33	306	3/0-0-1-0	M3	1123	BUTIL-ACETÁTOK
LGBF		3				30	306	3/0-0-1-0	M3	1123	BUTIL-ACETÁTOK
L4BH		2				338	311	3/0-0-1-0	M3	1125	n-BUTIL-AMIN
LGBF		2				33	312	3/0-0-1-0	M3	1126	1-BRÓM-BUTÁN
LGBF		2				33	312	3/0-0-1-0	M3	1127	KLÓR-BUTÁNOK
LGBF		2				33	306	3/0-0-1-0	M3	1128	n-BUTIL-FORMIÁT
LGBF		2				33	307	3/0-0-1-0	M3	1129	BUTIRALDEHID
LGBF		3				30	315	3/0-0-1-0	M3	1130	KÁMFOROLAJ
L10CH	TU14 TU15 TU38 TE21 TE22 TU51	1			CW13 CW28 CW48	336	304	3/1-1*-1-1 3/1-1*-3-1	M3 M1	1131	SZÉN-DISZULFID
L4BN		1				33	305	3/0-0-1-0	M3	1133	RAGASZTÓK gyúlékony folyadék tartalommal
L1.5BN		2				33	305	3/0-0-1-0	M3	1133	RAGASZTÓK gyúlékony folyadék tartalommal (gőznyomás 50 °C-on nagyobb mint 110 kPa)
LGBF		2				33	305	3/0-0-1-0	M3	1133	RAGASZTÓK gyúlékony folyadék tartalommal (gőznyomás 50 °C-on legfeljebb 110 kPa)

UN szám	Megnevezés és leírás	Osztály	Osztályozási kód	Csomagolási csoport	Bárcák	Különleges előírások	Korlátozott és engedményes mennyiség		Csomagolóeszköz			Mobil tartány és/vagy ömlesztettárukonténer	
									Csomagolási utasítások	Különleges csomagolási előírások	Egybe-csomagolási előírások	Utasítások	Különleges előírások
	3.1.2	2.2	2.2	2.1.1.3	5.2.2	3.3	3.4.6	3.5.1.2	4.1.4	4.1.4	4.1.10	4.2.5.2, 7.3.2	4.2.5.3
(1)	(2)	(3a)	(3b)	(4)	(5)	(6)	(7a)	(7b)	(8)	(9a)	(9b)	(10)	(11)
1133	RAGASZTÓK gyúlékony folyadék tartalommal	3	F1	III	3	640E	LQ7	E1	P001 IBC03 LP01 R001	PP1	MP19	T2	TP1
1133	RAGASZTÓK gyúlékony folyadék tartalommal (lobbanáspont 23 °C alatt és a 2.2.3.1.4 pont szerint viszkózus) (forráspont legfeljebb 35 °C)	3	F1	III	3	640F	LQ7	E1	P001 LP01 R001	PP1	MP19	T2	TP1
1133	RAGASZTÓK gyúlékony folyadék tartalommal (lobbanáspont 23 °C alatt és a 2.2.3.1.4 pont szerint viszkózus) (gőznyomás 50 °C-on nagyobb mint 110 kPa, forráspont nagyobb mint 35 °C)	3	F1	III	3	640G	LQ7	E1	P001 LP01 R001	PP1	MP19	T2	TP1
1133	RAGASZTÓK gyúlékony folyadék tartalommal (lobbanáspont 23 °C alatt és a 2.2.3.1.4 pont szerint viszkózus) (gőznyomás 50 °C-on legfeljebb 110 kPa)	3	F1	III	3	640H	LQ7	E1	P001 IBC02 LP01 R001	PP1	MP19	T2	TP1
1134	KLÓR-BENZOL	3	F1	III	3		LQ7	E1	P001 IBC03 LP01 R001		MP19	T2	TP1
1135	ETILÉN-KLÓRHIDRIN	6.1	TF1	I	6.1 + 3		LQ0	E5	P001		MP8 MP17	T14	TP2
1136	GYÚLÉKONY KŐSZÉNKÁTRÁNY PÁRLATOK	3	F1	II	3		LQ4	E2	P001 IBC02 R001		MP19	T4	TP1
1136	GYÚLÉKONY KŐSZÉNKÁTRÁNY PÁRLATOK	3	F1	III	3		LQ7	E1	P001 IBC03 LP01 R001		MP19	T4	TP1 TP29
1139	BEVONÓ OLDAT (beleértve az ipari vagy más célokra használt felületkezelő vagy bevonó-anyagokat, pl. alapozó festékeket jármű karosszériához, hordóbélelő anyagokat)	3	F1	I	3		LQ3	E3	P001		MP7 MP17	T11	TP1 TP8 TP27
1139	BEVONÓ OLDAT (beleértve az ipari vagy más célokra használt felületkezelő vagy bevonó-anyagokat, pl. alapozó festékeket jármű karosszériához, hordóbélelő anyagokat) (gőznyomás 50 °C-on nagyobb mint 110 kPa)	3	F1	II	3	640C	LQ6	E2	P001		MP19	T4	TP1 TP8
1139	BEVONÓ OLDAT (beleértve az ipari vagy más célokra használt felületkezelő vagy bevonó-anyagokat, pl. alapozó festékeket jármű karosszériához, hordóbélelő anyagokat) (gőznyomás 50 °C-on legfeljebb 110 kPa)	3	F1	II	3	640D	LQ6	E2	P001 IBC02 R001		MP19	T4	TP1 TP8
1139	BEVONÓ OLDAT (beleértve az ipari vagy más célokra használt felületkezelő vagy bevonó-anyagokat, pl. alapozó festékeket jármű karosszériához, hordóbélelő anyagokat)	3	F1	III	3	640E	LQ7	E1	P001 IBC03 LP01 R001		MP19	T2	TP1

SZMGSZ 2. számú melléklete tartány		Szállítási kategória	Különleges előírások			Veszélyt jelölő számok	Bejegyzések a fuvarlevélbe			UN szám	Megnevezés és leírás
Tartány kód	Különleges előírások		a küldeménydarabokra	az ömlesztett szállításra	az árukezelésre, be- és kirakásra		Baleseti lap száma	Védőkocsik min. száma	Kocsi gurítási feltételek		
4.3	4.3.5, 6.8.4	1.1.3.6	7.2.4	7.3.3	7.5.11	5.3.2.3	5.4.1 5.4.3	5.4.1 7.5.3.2	5.4.1 7.5.6		3.1.2
(12)	(13)	(15)	(16)	(17)	(18)	(20)	(21a)	(21b)	(21c)	(1)	(2)
LGBF		3				30	305	3/0-0-1-0	M3	1133	RAGASZTÓK gyúlékony folyadék tartalommal
L4BN		3				33	305	3/0-0-1-0	M3	1133	RAGASZTÓK gyúlékony folyadék tartalommal (lobbanáspont 23 °C alatt és a 2.2.3.1.4 pont szerint viszkózus) (forráspont legfeljebb 35 °C)
L1.5BN		3				33	305	3/0-0-1-0	M3	1133	RAGASZTÓK gyúlékony folyadék tartalommal (lobbanáspont 23 °C alatt és a 2.2.3.1.4 pont szerint viszkózus) (gőznyomás 50 °C-on nagyobb mint 110 kPa, forráspont nagyobb mint 35 °C)
LGBF		3				33	305	3/0-0-1-0	M3	1133	RAGASZTÓK gyúlékony folyadék tartalommal (lobbanáspont 23 °C alatt és a 2.2.3.1.4 pont szerint viszkózus) (gőznyomás 50 °C-on legfeljebb 110 kPa)
LGBF		3				30	318	3/0-0-1-0	M3	1134	KLÓR-BENZOL
L10CH	TU14 TU15 TU38 TE21 TE22	1			CW13 CW28 CW31 CW48	663	647	3/0-0-1-0	M2	1135	ETILÉN-KLÓRHIDRIN
LGBF		2				33	305	3/0-0-1-0	M3	1136	GYÚLÉKONY KŐSZÉNKÁTRÁNY PÁRLATOK
LGBF		3				30	305	3/0-0-1-0	M3	1136	GYÚLÉKONY KŐSZÉNKÁTRÁNY PÁRLATOK
L4BN		1				33	328	3/0-0-1-0	M3	1139	BEVONÓ OLDAT (beleértve az ipari vagy más célokra használt felületkezelő vagy bevonó-anyagokat, pl. alapozó festékeket jármű karosszériához, hordóbélelő anyagokat)
L1.5BN		2				33	328	3/0-0-1-0	M3	1139	BEVONÓ OLDAT (beleértve az ipari vagy más célokra használt felületkezelő vagy bevonó-anyagokat, pl. alapozó festékeket jármű karosszériához, hordóbélelő anyagokat) (gőznyomás 50 °C-on nagyobb mint 110 kPa)
LGBF		2				33	328	3/0-0-1-0	M3	1139	BEVONÓ OLDAT (beleértve az ipari vagy más célokra használt felületkezelő vagy bevonó-anyagokat, pl. alapozó festékeket jármű karosszériához, hordóbélelő anyagokat) (gőznyomás 50 °C-on legfeljebb 110 kPa)
LGBF		3				30	328	3/0-0-1-0	M3	1139	BEVONÓ OLDAT (beleértve az ipari vagy más célokra használt felületkezelő vagy bevonó-anyagokat, pl. alapozó festékeket jármű karosszériához, hordóbélelő anyagokat)

UN szám	Megnevezés és leírás	Osztály	Osztályozási kód	Csomagolási csoport	Bárcák	Különleges előírások	Korlátozott és engedményes mennyiség		Csomagolóeszköz			Mobil tartány és/vagy ömlesztettárukonténer	
									Csomagolási utasítások	Különleges csomagolási előírások	Egybe-csomagolási előírások	Utasítások	Különleges előírások
	3.1.2	2.2	2.2	2.1.1.3	5.2.2	3.3	3.4.6	3.5.1.2	4.1.4	4.1.4	4.1.10	4.2.5.2, 7.3.2	4.2.5.3
(1)	(2)	(3a)	(3b)	(4)	(5)	(6)	(7a)	(7b)	(8)	(9a)	(9b)	(10)	(11)
1139	BEVONÓ OLDAT (beleértve az ipari vagy más célokra használt felületkezelő vagy bevonó-anyagokat, pl. alapozó festékeket jármű karosszériához, hordóbélelő anyagokat) (lobbanáspont 23 °C alatt és a 2.2.3.1.4 pont szerint viszkózus) (forráspont legfeljebb 35 °C)	3	F1	III	3	640F	LQ7	E1	P001 LP01 R001		MP19	T2	TP1
1139	BEVONÓ OLDAT (beleértve az ipari vagy más célokra használt felületkezelő vagy bevonó-anyagokat, pl. alapozó festékeket jármű karosszériához, hordóbélelő anyagokat) (lobbanáspont 23 °C alatt és a 2.2.3.1.4 pont szerint viszkózus) (gőznyomás 50 °C-on nagyobb mint 110 kPa, forráspont nagyobb mint 35 °C)	3	F1	III	3	640G	LQ7	E1	P001 LP01 R001		MP19	T2	TP1
1139	BEVONÓ OLDAT (beleértve az ipari vagy más célokra használt felületkezelő vagy bevonó-anyagokat, pl. alapozó festékeket jármű karosszériához, hordóbélelő anyagokat) (lobbanáspont 23 °C alatt és a 2.2.3.1.4 pont szerint viszkózus) (gőznyomás 50 °C-on legfeljebb 110 kPa)	3	F1	III	3	640H	LQ7	E1	P001 IBC02 LP01 R001		MP19	T2	TP1
1143	KROTONALDEHID vagy KROTONALDEHID, STABILIZÁLT	6.1	TF1	I	6.1 + 3	324	LQ0	E5	P001		MP8 MP17	T20	TP2 TP35
1144	KROTONILÉN	3	F1	I	3		LQ3	E3	P001		MP7 MP17	T11	TP2
1145	CIKLOHEXÁN	3	F1	II	3		LQ4	E2	P001 IBC02 R001		MP19	T4	TP1
1146	CIKLOPENTÁN	3	F1	II	3		LQ4	E2	P001 IBC02 R001		MP19	T7	TP1
1147	DEKAHIDRO-NAFTALIN	3	F1	III	3		LQ7	E1	P001 IBC03 LP01 R001		MP19	T2	TP1
1148	DIACETON-ALKOHOL	3	F1	II	3		LQ4	E2	P001 IBC02 R001		MP19	T4	TP1
1148	DIACETON-ALKOHOL	3	F1	III	3		LQ7	E1	P001 IBC03 LP01 R001		MP19	T2	TP1
1149	DIBUTIL-ÉTEREK	3	F1	III	3		LQ7	E1	P001 IBC03 LP01 R001		MP19	T2	TP1
1150	1,2-DIKLÓR-ETILÉN	3	F1	II	3		LQ4	E2	P001 IBC02 R001		MP19	T7	TP2

SZMGSZ 2. számú melléklete tartány		Szállítási kategória	Különleges előírások			Veszélyt jelölő számok	Bejegyzések a fuvarlevélbe			UN szám	Megnevezés és leírás
Tartánykód	Különleges előírások		a küldemény darabokra	az ömlesztett szállításra	az árukezelésre, be- és kirakásra		Baleseti lap száma	Védőkocsik min. száma	Kocsi gurítási feltételek		
4.3	4.3.5, 6.8.4	1.1.3.6	7.2.4	7.3.3	7.5.11	5.3.2.3	5.4.1 5.4.3	5.4.1 7.5.3.2	5.4.1 7.5.6		3.1.2
(12)	(13)	(15)	(16)	(17)	(18)	(20)	(21a)	(21b)	(21c)	(1)	(2)
L4BN		3				33	328	3/0-0-1-0	M3	1139	BEVONÓ OLDAT (beleértve az ipari vagy más célokra használt felületkezelő vagy bevonó-anyagokat, pl. alapozó festékeket jármű karosszériához, hordóbélelő anyagokat) (lobbanáspont 23 °C alatt és a 2.2.3.1.4 pont szerint viszkózus) (forráspont legfeljebb 35 °C)
L1.5BN		3				33	328	3/0-0-1-0	M3	1139	BEVONÓ OLDAT (beleértve az ipari vagy más célokra használt felületkezelő vagy bevonó-anyagokat, pl. alapozó festékeket jármű karosszériához, hordóbélelő anyagokat) (lobbanáspont 23 °C alatt és a 2.2.3.1.4 pont szerint viszkózus) (gőznyomás 50 °C-on nagyobb mint 110 kPa, forráspont nagyobb mint 35 °C)
LGBF		3				33	328	3/0-0-1-0	M3	1139	BEVONÓ OLDAT (beleértve az ipari vagy más célokra használt felületkezelő vagy bevonó-anyagokat, pl. alapozó festékeket jármű karosszériához, hordóbélelő anyagokat) (lobbanáspont 23 °C alatt és a 2.2.3.1.4 pont szerint viszkózus) (gőznyomás 50 °C-on legfeljebb 110 kPa)
L10CH	TU14 TU15 TU38 TE21 TE22	1			CW13 CW28 CW31	663	650	3/1-1*-1-1	M2	1143	KROTONALDEHID vagy KROTONALDEHID, STABILIZÁLT
L4BN		2				339	301	31-1*-1-1	M3	1144	KROTONILÉN
LGBF		2				33	305	3/0-0-1-0	M3	1145	CIKLOHEXÁN
LGBF		2				33	305	3/0-0-1-0	M3	1146	CIKLOPENTÁN
LGBF		3				30	317	3/0-0-1-0	M3	1147	DEKAHIDRO-NAFTALIN
LGBF		3				33	316	3/0-0-1-0	M3	1148	DIACETON-ALKOHOL
LGBF		3				30	316	3/0-0-1-0	M3	1148	DIACETON-ALKOHOL
LGBF		3				30	316	3/0-0-1-0	M3	1149	DIBUTIL-ÉTEREK
LGBF		2				33	312	3/0-0-1-0	M3	1150	1,2-DIKLÓR-ETILÉN

UN szám	Megnevezés és leírás	Osztály	Osztályozási kód	Csomagolási csoport	Bárcák	Különleges előírások	Korlátozott és engedményes mennyiség		Csomagolóeszköz			Mobil tartány és/vagy ömlesztettárukonténer	
									Csomagolási utasítások	Különleges csomagolási előírások	Egybe-csomagolási előírások	Utasítások	Különleges előírások
	3.1.2	2.2	2.2	2.1.1.3	5.2.2	3.3	3.4.6	3.5.1.2	4.1.4	4.1.4	4.1.10	4.2.5.2, 7.3.2	4.2.5.3
(1)	(2)	(3a)	(3b)	(4)	(5)	(6)	(7a)	(7b)	(8)	(9a)	(9b)	(10)	(11)
1152	DIKLÓR-PENTÁNOK	3	F1	III	3		LQ7	E1	P001 IBC03 LP01 R001		MP19	T2	TP1
1153	ETILÉNGLIKOL-DIETIL-ÉTER	3	F1	II	3		LQ4	E2	P001 IBC02 R001		MP19	T4	TP1
1153	ETILÉNGLIKOL-DIETIL-ÉTER	3	F1	III	3		LQ7	E1	P001 IBC03 LP01 R001		MP19	T2	TP1
1154	DIETIL-AMIN	3	FC	II	3 + 8		LQ4	E2	P001 IBC02		MP19	T7	TP1
1155	DIETIL-ÉTER (ETIL-ÉTER)	3	F1	I	3		LQ3	E3	P001		MP7 MP17	T11	TP2
1156	DIETIL-KETON	3	F1	II	3		LQ4	E2	P001 IBC02 R001		MP19	T4	TP1
1157	DIIZOBUTIL-KETON	3	F1	III	3		LQ7	E1	P001 IBC03 LP01 R001		MP19	T2	TP1
1158	DIIZOPROPIL-AMIN	3	FC	II	3 + 8		LQ4	E2	P001 IBC02		MP19	T7	TP1
1159	DIIZOPROPIL-ÉTER	3	F1	II	3		LQ4	E2	P001 IBC02 R001		MP19	T4	TP1
1160	DIMETIL-AMIN VIZES OLDAT	3	FC	II	3 + 8		LQ4	E2	P001 IBC02		MP19	T7	TP1
1161	DIMETIL-KARBONÁT	3	F1	II	3		LQ4	E2	P001 IBC02 R001		MP19	T4	TP1
1162	DIMETIL-DIKLÓR-SZILÁN	3	FC	II	3 + 8		LQ4	E2	P010		MP19	T10	TP2 TP7
1163	ASZIMMETRIKUS DIMETIL-HIDRAZIN	6.1	TFC	I	6.1 + 3 + 8		LQ0	E5	P602		MP8 MP17	T20	TP2 TP35
1164	DIMETIL-SZULFID	3	F1	II	3		LQ4	E2	P001 IBC02	B8	MP19	T7	TP2
1165	DIOXÁN	3	F1	II	3		LQ4	E2	P001 IBC02 R001		MP19	T4	TP1
1166	DIOXOLÁN	3	F1	II	3		LQ4	E2	P001 IBC02 R001		MP19	T4	TP1
1167	DIVINIL-ÉTER, STABILIZÁLT	3	F1	I	3		LQ3	E3	P001		MP7 MP17	T11	TP2
1169	FOLYÉKONY AROMÁS KIVONATOK	3	F1	I	3		LQ3	E3	P001		MP7 MP17		
1169	FOLYÉKONY AROMÁS KIVONATOK (gőznyomás 50 °C-on nagyobb mint 110 kPa)	3	F1	II	3	601 640C	LQ6	E2	P001		MP19	T4	TP1 TP8
1169	FOLYÉKONY AROMÁS KIVONATOK (gőznyomás 50 °C-on legfeljebb 110 kPa)	3	F1	II	3	601 640D	LQ6	E2	P001 IBC02 R001		MP19	T4	TP1 TP8

SZMGSZ 2. számú melléklete tartány		Szállítási kategória	Különleges előírások			Veszélyt jelölő számok	Bejegyzések a fuvarlevélbe			UN szám	Megnevezés és leírás
Tartánykód	Különleges előírások		a küldemény darabokra	az ömlesztett szállításra	az árukezelésre, be- és kirakásra		Baleseti lap száma	Védőkocsik min. száma	Kocsi gurítási feltételek		
4.3	4.3.5, 6.8.4	1.1.3.6	7.2.4	7.3.3	7.5.11	5.3.2.3	5.4.1 5.4.3	5.4.1 7.5.3.2	5.4.1 7.5.6		3.1.2
(12)	(13)	(15)	(16)	(17)	(18)	(20)	(21a)	(21b)	(21c)	(1)	(2)
LGBF		3				30	324	3/0-0-1-0	M3	1152	DIKLÓR-PENTÁNOK
LGBF		2				33	316	3/0-0-1-0	M3	1153	ETILÉNGLIKOL-DIETIL-ÉTER
LGBF		3				30	316	3/0-0-1-0	M3	1153	ETILÉNGLIKOL-DIETIL-ÉTER
L4BH		2				338	303	3/0-0-1-0	M3	1154	DIETIL-AMIN
L4BN		1				33	301	31-1*-1-1	M1	1155	DIETIL-ÉTER (ETIL-ÉTER)
LGBF		2				33	307	3/0-0-1-0	M3	1156	DIETIL-KETON
LGBF		3				30	316	3/0-0-1-0	M3	1157	DIIZOBUTIL-KETON
L4BH		2				338	311	3/0-0-1-0	M3	1158	DIIZOPROPIL-AMIN
LGBF		2				33	306	3/0-0-1-0	M3	1159	DIIZOPROPIL-ÉTER
L4BH		2				338	311	3/0-0-1-0	M3	1160	DIMETIL-AMIN VIZES OLDAT
LGBF		2				33	306	3/0-0-1-0	M3	1161	DIMETIL-KARBONÁT
L4BH		2			CW48	X338	321	31-1*-1-1	M3	1162	DIMETIL-DIKLÓR-SZILÁN
L10CH	TU14 TU15 TU38 TE21 TE22	1			CW13 CW28 CW31 CW46 CW47 CW55	663	648	3/1-1*-1-1	M2	1163	ASZIMMETRIKUS DIMETIL-HIDRAZIN
L1.5BN		2				33	304	3/0-0-1-0	M3	1164	DIMETIL-SZULFID
LGBF		2				33	306	3/0-0-1-0	M3	1165	DIOXÁN
LGBF		2				33	320	3/0-0-1-0	M3	1166	DIOXOLÁN
L4BN		1				339	301	31-1*-1-1	M3	1167	DIVINIL-ÉTER, STABILIZÁLT
L4BN		1				33	328	3/0-0-1-0	M3	1169	FOLYÉKONY AROMÁS KIVONATOK
L1.5BN		2				33	328	3/0-0-1-0	M3	1169	FOLYÉKONY AROMÁS KIVONATOK (gőznyomás 50 °C-on nagyobb mint 110 kPa)
LGBF		2				33	328	3/0-0-1-0	M3	1169	FOLYÉKONY AROMÁS KIVONATOK (gőznyomás 50 °C-on legfeljebb 110 kPa)

UN szám	Megnevezés és leírás	Osztály	Osztályozási kód	Csomagolási csoport	Bárcák	Különleges előírások	Korlátozott és engedményes mennyiség		Csomagolóeszköz			Mobil tartány és/vagy ömlesztettárukonténer	
									Csomagolási utasítások	Különleges csomagolási előírások	Egybe-csomagolási előírások	Utasítások	Különleges előírások
	3.1.2	2.2	2.2	2.1.1.3	5.2.2	3.3	3.4.6	3.5.1.2	4.1.4	4.1.4	4.1.10	4.2.5.2, 7.3.2	4.2.5.3
(1)	(2)	(3a)	(3b)	(4)	(5)	(6)	(7a)	(7b)	(8)	(9a)	(9b)	(10)	(11)
1169	FOLYÉKONY AROMÁS KIVONATOK	3	F1	III	3	601 640E	LQ7	E1	P001 IBC03 LP01 R001		MP19	T2	TP1
1169	FOLYÉKONY AROMÁS KIVONATOK (lobbanáspont 23 °C alatt és a 2.2.3.1.4pont szerint viszkózus) (forráspont legfeljebb 35 °C)	3	F1	III	3	601 640F	LQ7	E1	P001 LP01 R001		MP19	T2	TP1
1169	FOLYÉKONY AROMÁS KIVONATOK (lobbanáspont 23 °C alatt és a 2.2.3.1.4pont szerint viszkózus) (gőznyomás 50 °C-on nagyobb mint 110 kPa, forráspont nagyobb mint 35 °C)	3	F1	III	3	601 640G	LQ7	E1	P001 LP01 R001		MP19	T2	TP1
1169	FOLYÉKONY AROMÁS KIVONATOK (lobbanáspont 23 °C alatt és a 2.2.3.1.4pont szerint viszkózus) (gőznyomás 50 °C-on legfeljebb 110 kPa)	3	F1	III	3	601 640H	LQ7	E1	P001 IBC02 LP01 R001		MP19	T2	TP1
1170	ETANOL (ETIL-ALKOHOL) vagy ETANOL OLDAT (ETIL-ALKOHOL OLDAT)	3	F1	II	3	144 601	LQ4	E2	P001 IBC02 R001		MP19	T4	TP1
1170	ETANOL OLDAT (ETIL-ALKOHOL OLDAT)	3	F1	III	3	144 601	LQ7	E1	P001 IBC03 LP01 R001		MP19	T2	TP1
1171	ETILÉNGLIKOL-MONOETIL-ÉTER	3	F1	III	3		LQ7	E1	P001 IBC03 LP01 R001		MP19	T2	TP1
1172	ETILÉNGLIKOL-MONOETIL-ÉTER-ACETÁT	3	F1	III	3		LQ7	E1	P001 IBC03 LP01 R001		MP19	T2	TP1
1173	ETIL-ACETÁT	3	F1	II	3		LQ4	E2	P001 IBC02 R001		MP19	T4	TP1
1175	ETIL-BENZOL	3	F1	II	3		LQ4	E2	P001 IBC02 R001		MP19	T4	TP1
1176	TRIETIL-BORÁT	3	F1	II	3		LQ4	E2	P001 IBC02 R001		MP19	T4	TP1
1177	2-ETIL-BUTIL-ACETÁT	3	F1	III	3		LQ7	E1	P001 IBC03 LP01 R001		MP19	T2	TP1
1178	2-ETIL-BUTIRALDEHID	3	F1	II	3		LQ4	E2	P001 IBC02 R001		MP19	T4	TP1
1179	ETIL-BUTIL-ÉTER	3	F1	II	3		LQ4	E2	P001 IBC02 R001		MP19	T4	TP1
1180	ETIL-BUTIRÁT	3	F1	III	3		LQ7	E1	P001 IBC03 LP01 R001		MP19	T2	TP1

SZMGSZ 2. számú melléklete tartány		Szállítási kategória	Különleges előírások			Veszélyt jelölő számok	Bejegyzések a fuvarlevélbe			UN szám	Megnevezés és leírás
Tartánykód	Különleges előírások		a küldemény darabokra	az ömlesztett szállításra	az árukezelésre, be- és kirakásra		Baleseti lap száma	Védőkocsik min. száma	Kocsi gurítási feltételek		
4.3	4.3.5, 6.8.4	1.1.3.6	7.2.4	7.3.3	7.5.11	5.3.2.3	5.4.1 5.4.3	5.4.1 7.5.3.2	5.4.1 7.5.6		3.1.2
(12)	(13)	(15)	(16)	(17)	(18)	(20)	(21a)	(21b)	(21c)	(1)	(2)
LGBF		3				30	328	3/0-0-1-0	M3	1169	FOLYÉKONY AROMÁS KIVONATOK
L4BN		3				33	328	3/0-0-1-0	M3	1169	FOLYÉKONY AROMÁS KIVONATOK (lobbanáspont 23°C alatt és a 2.2.3.1.4 pont szerint viszkózus) (forráspont legfeljebb 35°C)
L1.5BN		3				33	328	3/0-0-1-0	M3	1169	FOLYÉKONY AROMÁS KIVONATOK (lobbanáspont 23 °C alatt és a 2.2.3.1.4 pont szerint viszkózus) (gőznyomás 50 °C-on nagyobb mint 110 kPa, forráspont nagyobb mint 35 °C)
LGBF		3				33	328	3/0-0-1-0	M3	1169	FOLYÉKONY AROMÁS KIVONATOK (lobbanáspont 23 °C alatt és a 2.2.3.1.4 pont szerint viszkózus) (gőznyomás 50 °C-on legfeljebb 110 kPa)
LGBF		2				33	308	3/0-0-1-0	M3	1170	ETANOL (ETIL-ALKOHOL) vagy ETANOL OLDAT (ETIL-ALKOHOL OLDAT)
LGBF		3				30	308	3/0-0-1-0	M3	1170	ETANOL OLDAT (ETIL-ALKOHOL OLDAT)
LGBF		3				30	316	3/0-0-1-0	M3	1171	ETILÉNGLIKOL-MONOETIL-ÉTER
LGBF		3				30	316	3/0-0-1-0	M3	1172	ETILÉNGLIKOL-MONOETIL-ÉTER-ACETÁT
LGBF		2				33	306	3/0-0-1-0	M3	1173	ETIL-ACETÁT
LGBF		2				33	314	3/0-0-1-0	M3	1175	ETIL-BENZOL
LGBF		2				33	306	3/0-0-1-0	M3	1176	TRIETIL-BORÁT
LGBF		3				30	316	3/0-0-1-0	M3	1177	2-ETIL-BUTIL-ACETÁT
LGBF		2				33	307	3/0-0-1-0	M3	1178	2-ETIL-BUTIRALDEHID
LGBF		2				33	306	3/0-0-1-0	M3	1179	ETIL-BUTIL-ÉTER
LGBF		3				30	316	3/0-0-1-0	M3	1180	ETIL-BUTIRÁT

UN szám	Megnevezés és leírás	Osztály	Osztályozási kód	Csomagolási csoport	Bárcák	Különleges előírások	Korlátozott és engedményes mennyiség		Csomagolóeszköz			Mobil tartány és/vagy ömlesztettárukonténer	
									Csomagolási utasítások	Különleges csomagolási előírások	Egybe-csomagolási előírások	Utasítások	Különleges előírások
	3.1.2	2.2	2.2	2.1.1.3	5.2.2	3.3	3.4.6	3.5.1.2	4.1.4	4.1.4	4.1.10	4.2.5.2, 7.3.2	4.2.5.3
(1)	(2)	(3a)	(3b)	(4)	(5)	(6)	(7a)	(7b)	(8)	(9a)	(9b)	(10)	(11)
1181	ETIL-KLÓR-ACETÁT	6.1	TF1	II	6.1 + 3		LQ17	E4	P001 IBC02		MP15	T7	TP2
1182	ETIL-KLÓR-FORMIÁT	6.1	TFC	I	6.1 + 3 + 8		LQ0	E5	P602		MP8 MP17	T14	TP2
1183	ETIL-DIKLÓR-SZILÁN	4.3	WFC	I	4.3 + 3 + 8		LQ0	E0	P401	RR7	MP2	T14	TP2 TP7
1184	1,2-DIKLÓR-ETÁN	3	FT1	II	3 + 6.1		LQ0	E2	P001 IBC02		MP19	T7	TP1
1185	ETILÉN-IMIN, STABILIZÁLT	6.1	TF1	I	6.1 + 3		LQ0	E5	P601		MP2	T22	TP2
1188	ETILÉNGLIKOL-MONOMETIL-ÉTER	3	F1	III	3		LQ7	E1	P001 IBC03 LP01 R001		MP19	T2	TP1
1189	ETILÉNGLIKOL-MONOMETIL-ÉTER-ACETÁT	3	F1	III	3		LQ7	E1	P001 IBC03 LP01 R001		MP19	T2	TP1
1190	ETIL-FORMIÁT	3	F1	II	3		LQ4	E2	P001 IBC02 R001		MP19	T4	TP1
1191	OKTILALDEHIDEK	3	F1	III	3		LQ7	E1	P001 IBC03 LP01 R001		MP19	T2	TP1
1192	ETIL-LAKTÁT	3	F1	III	3		LQ7	E1	P001 IBC03 LP01 R001		MP19	T2	TP1
1193	ETIL-METIL-KETON (METIL-ETIL-KETON)	3	F1	II	3		LQ4	E2	P001 IBC02 R001		MP19	T4	TP1
1194	ETIL-NITRIT OLDAT	3	FT1	I	3 + 6.1		LQ0	E0	P001		MP7 MP17		
1195	ETIL-PROPIONÁT	3	F1	II	3		LQ4	E2	P001 IBC02 R001		MP19	T4	TP1
1196	ETIL-TRIKLÓR-SZILÁN	3	FC	II	3 + 8		LQ4	E2	P010		MP19	T10	TP2 TP7
1197	FOLYÉKONY ÍZANYAG KIVONATOK	3	F1	I	3		LQ3	E3	P001		MP7 MP17		
1197	FOLYÉKONY ÍZANYAG KIVONATOK (gőznyomás 50 °C-on nagyobb mint 110 kPa)	3	F1	II	3	601 640C	LQ6	E2	P001		MP19	T4	TP1 TP8
1197	FOLYÉKONY ÍZANYAG KIVONATOK (gőznyomás 50 °C-on legfeljebb 110 kPa)	3	F1	II	3	601 640D	LQ6	E2	P001 IBC02 R001		MP19	T4	TP1 TP8

SZMGSZ 2. számú melléklete tartány		Szállítási kategória	Különleges előírások			Veszélyt jelölő számok	Bejegyzések a fuvarlevélbe			UN szám	Megnevezés és leírás
Tartánykód	Különleges előírások		a küldemény darabokra	az ömlesztett szállításra	az árukezelésre, be- és kirakásra		Baleseti lap száma	Védőkocsik min. száma	Kocsi gurítási feltételek		
4.3	4.3.5, 6.8.4	1.1.3.6	7.2.4	7.3.3	7.5.11	5.3.2.3	5.4.1 5.4.3	5.4.1 7.5.3.2	5.4.1 7.5.6		3.1.2
(12)	(13)	(15)	(16)	(17)	(18)	(20)	(21a)	(21b)	(21c)	(1)	(2)
L4BH	TU15	2			CW13 CW28 CW31 CW48	63	647	3/0-0-1-0	M3	1181	ETIL-KLÓR-ACETÁT
L10CH	TU14 TU15 TU38 TE21 TE22	1			CW13 CW28 CW31	663	611	3/1-1*-1-1	M2	1182	ETIL-KLÓR-FORMIÁT
L10DH	TU14 TU23 TU38 TE21 TE22 TM2 TM3	0	W1		CW23 CW48	X338	431	3/1-1*-1-1	M1	1183	ETIL-DIKLÓR-SZILÁN
L4BH	TU15	2			CW13 CW28	336	312	3/0-0-1-0	M3	1184	1,2-DIKLÓR-ETÁN
L15CH	TU14 TU15 TU38 TE21 TE22 TE35	1			CW13 CW28 CW31 CW48	663	648	3/1-1*-1-1	M2	1185	ETILÉN-IMIN, STABILIZÁLT
LGBF		3				30	316	3/0-0-1-0	M3	1188	ETILÉNGLIKOL-MONOMETIL-ÉTER
LGBF		3				30	316	3/0-0-1-0	M3	1189	ETILÉNGLIKOL-MONOMETIL-ÉTER-ACETÁT
LGBF		2				33	306	3/0-0-1-0	M3	1190	ETIL-FORMIÁT
LGBF		3				30	316	3/0-0-1-0	M3	1191	OKTILALDEHIDEK
LGBF		3				30	316	3/0-0-1-0	M3	1192	ETIL-LAKTÁT
LGBF		2				33	307	3/0-0-1-0	M3	1193	ETIL-METIL-KETON (METIL-ETIL-KETON)
L10CH	TU14 TU15 TU38 TE21 TE22	1			CW13 CW28	336	310	3/0-0-1-0	M3	1194	ETIL-NITRIT OLDAT
LGBF		2				33	306	3/0-0-1-0	M3	1195	ETIL-PROPIONÁT
L4BH		2			CW48	X338	321	3/0-0-1-0	M3	1196	ETIL-TRIKLÓR-SZILÁN
L4BN		1				33	328	3/0-0-1-0	M3	1197	FOLYÉKONY ÍZANYAG KIVONATOK
L1.5BN		2				33	328	3/0-0-1-0	M3	1197	FOLYÉKONY ÍZANYAG KIVONATOK (gőznyomás 50 °C-on nagyobb mint 110 kPa)
LGBF		2				33	328	3/0-0-1-0	M3	1197	FOLYÉKONY ÍZANYAG KIVONATOK (gőznyomás 50 °C-on legfeljebb 110 kPa)

UN szám	Megnevezés és leírás	Osztály	Osztályozási kód	Csomagolási csoport	Bárcák	Különleges előírások	Korlátozott és engedményes mennyiség		Csomagolóeszköz			Mobil tartány és/vagy ömlesztettárukonténer	
									Csomagolási utasítások	Különleges csomagolási előírások	Egybe-csomagolási előírások	Utasítások	Különleges előírások
	3.1.2	2.2	2.2	2.1.1.3	5.2.2	3.3	3.4.6	3.5.1.2	4.1.4	4.1.4	4.1.10	4.2.5.2, 7.3.2	4.2.5.3
(1)	(2)	(3a)	(3b)	(4)	(5)	(6)	(7a)	(7b)	(8)	(9a)	(9b)	(10)	(11)
1197	FOLYÉKONY ÍZANYAG KIVONATOK	3	F1	III	3	601 640E	LQ7	E1	P001 IBC03 LP01 R001		MP19	T2	TP1
1197	FOLYÉKONY ÍZANYAG KIVONATOK (lobbanáspont 23°C alatt és a 2.2.3.1.4 pont szerint viszkózus) (forráspont legfeljebb 35°C)	3	F1	III	3	601 640F	LQ7	E1	P001 LP01 R001		MP19	T2	TP1
1197	FOLYÉKONY ÍZANYAG KIVONATOK (lobbanáspont 23°C alatt és a 2.2.3.1.4 pont szerint viszkózus) (gőznyomás 50 °C-on nagyobb mint 110 kPa, forráspont nagyobb mint 35°C)	3	F1	III	3	601 640G	LQ7	E1	P001 LP01 R001		MP19	T2	TP1
1197	FOLYÉKONY ÍZANYAG KIVONATOK (lobbanáspont 23°C alatt és a 2.2.3.1.4 pont szerint viszkózus) (gőznyomás 50°C-on legfeljebb 110 kPa)	3	F1	III	3	601640 H	LQ7	E1	P001 IBC02 LP01 R001		MP19	T2	TP1
1198	GYÚLÉKONY FORMALDEHID OLDAT	3	FC	III	3 + 8		LQ7	E1	P001 IBC03 R001		MP19	T4	TP1
1199	FURFURALDEHIDEK	6.1	TF1	II	6.1 + 3		LQ0	E4	P001 IBC02		MP15	T7	TP2
1201	KOZMAOLAJ	3	F1	II	3		LQ4	E2	P001 IBC02 R001		MP19	T4	TP1
1201	KOZMAOLAJ	3	F1	III	3		LQ7	E1	P001 IBC03 LP01 R001		MP19	T2	TP1
1202	GÁZOLAJ vagy DÍZELOLAJ vagy KÖNNYŰ FŰTŐOLAJ (lobbanáspont legfeljebb 60 °C)	3	F1	III	3	640K	LQ7	E1	P001 IBC03 LP01 R001		MP19	T2	TP1
1202	DÍZELOLAJ, amely megfelel az EN 590:2004 szabványnak vagy GÁZOLAJ vagy KÖNNYŰ FŰTŐOLAJ az EN 590:2004 szabványban meghatározott lobbanásponttal	3	F1	III	3	640L	LQ7	E1	P001 IBC03 LP01 R001		MP19	T2	TP1
1202	GÁZOLAJ vagy DÍZELOLAJ vagy KÖNNYŰ FŰTŐOLAJ (lobbanáspont magasabb mint 60 °C, de legfeljebb 100 °C)	3	F1	III	3	640M	LQ7	E1	P001 IBC03 LP01 R001		MP19	T2	TP1
1203	MOTORBENZIN vagy BENZIN vagy GAZOLIN	3	F1	II	3	243 534	LQ4	E2	P001 IBC02 R001	BB2	MP19	T4	TP1
1204	NITROGLICERIN ALKOHOLOS OLDATBAN, legfeljebb 1% nitroglicerin tartalommal	3	D	II	3	601	LQ0	E0	P001 IBC02		MP2		
1206	HEPTÁNOK	3	F1	II	3		LQ4	E2	P001 IBC02 R001		MP19	T4	TP1

SZMGSZ 2. számú melléklete tartány		Szállítási kategória	Különleges előírások			Veszélyt jelölő számok	Bejegyzések a fuvarlevélbe			UN szám	Megnevezés és leírás
Tartánykód	Különleges előírások		a küldemény darabokra	az ömlesztett szállításra	az árukezelésre, be- és kirakásra		Baleseti lap száma	Védőkocsik min. száma	Kocsi gurítási feltételek		
4.3	4.3.5, 6.8.4	1.1.3.6	7.2.4	7.3.3	7.5.11	5.3.2.3	5.4.1 5.4.3	5.4.1 7.5.3.2	5.4.1 7.5.6		3.1.2
(12)	(13)	(15)	(16)	(17)	(18)	(20)	(21a)	(21b)	(21c)	(1)	(2)
LGBF		3				30	328	3/0-0-1-0	M3	1197	FOLYÉKONY ÍZANYAG KIVONATOK
L4BN		3				33	328	3/0-0-1-0	M3	1197	FOLYÉKONY ÍZANYAG KIVONATOK (lobbanáspont 23 °C alatt és a 2.2.3.1.4 pont szerint viszkózus) (forráspont legfeljebb 35 °C)
L1.5BN		3				33	328	3/0-0-1-0	M3	1197	FOLYÉKONY ÍZANYAG KIVONATOK (lobbanáspont 23 °C alatt és a 2.2.3.1.4 pont szerint viszkózus) (gőznyomás 50 °C-on nagyobb mint 110 kPa, forráspont nagyobb mint 35 °C)
LGBF		3				33	328	3/0-0-1-0	M3	1197	FOLYÉKONY ÍZANYAG KIVONATOK (lobbanáspont 23 °C alatt és a 2.2.3.1.4 pont szerint viszkózus) (gőznyomás 50 °C-on legfeljebb 110 kPa)
L4BN		3				38	320	3/0-0-1-0	M3	1198	GYÚLÉKONY FORMALDEHID OLDAT
L4BH	TU15	2			CW13 CW28 CW31	63	650	3/0-0-1-0	M3	1199	FURFURALDEHIDEK
LGBF		2				33	307	3/0-0-1-0	M3	1201	KOZMAOLAJ
LGBF		3				30	307	3/0-0-1-0	M3	1201	KOZMAOLAJ
LGBF		3				30	315	3/0-0-1-0	M3	1202	GÁZOLAJ vagy DÍZELOLAJ vagy KÖNNYŰ FŰTŐOLAJ (lobbanáspont legfeljebb 60 °C)
LGBF		3				30	315	3/0-0-1-0	M3	1202	DÍZELOLAJ, amely megfelel az EN 590:2004 szabványnak vagy GÁZOLAJ vagy KÖNNYŰ FŰTŐOLAJ az EN 590:2004 szabványban meghatározott lobbanásponttal
LGBF		3				30	315	3/0-0-1-0	M3	1202	GÁZOLAJ vagy DÍZELOLAJ vagy KÖNNYŰ FŰTŐOLAJ (lobbanáspont magasabb mint 60 °C, de legfeljebb 100 °C)
LGBF	TU9	2				33	305	3/0-0-1-0	M3	1203	MOTORBENZIN vagy BENZIN vagy GAZOLIN
		2				33	308	3/0-0-1-0	M3	1204	NITROGLICERIN ALKOHOLOS OLDATBAN, legfeljebb 1% nitroglicerin tartalommal
LGBF		2				33	305	3/0-0-1-0	M3	1206	HEPTÁNOK

UN szám	Megnevezés és leírás	Osztály	Osztá-lyozási kód	Csoma-golási csoport	Bárcák	Külön-leges előírások	Korlátozott és engedményes mennyiség		Csomagolóeszköz			Mobil tartány és ömlesztettáru-konténer	
									Csomagolási utasítások	Különleges csomagolási előírások	Egybe-csomagolási előírások	Utasítások	Különleges előírások
	3.1.2	2.2	2.2	2.1.1.3	5.2.2	3.3	3.4.6	3.5.1.2	4.1.4	4.1.4	4.1.10	4.2.5.2, 7.3.2	4.2.5.3
(1)	(2)	(3a)	(3b)	(4)	(5)	(6)	(7a)	(7b)	(8)	(9a)	(9b)	(10)	(11)
1207	HEXALDEHID	3	F1	III	3		LQ7	E1	P001 IBC03 LP01 R001		MP19	T2	TP1
1208	HEXÁNOK	3	F1	II	3		LQ4	E2	P001 IBC02 R001		MP19	T4	TP1
1210	NYOMDAFESTÉK, gyúlékony vagy NYOMDAFESTÉK SEGÉDANYAG (beleértve a festékhígítókat és oldószereket), gyúlékony	3	F1	I	3	163	LQ3	E3	P001		MP7 MP17	T11	TP1 TP8
1210	NYOMDAFESTÉK, gyúlékony vagy NYOMDAFESTÉK SEGÉDANYAG (beleértve a festékhígítókat és oldószereket), gyúlékony (gőznyomás 50°C-on nagyobb mint 110 kPa)	3	F1	II	3	163 640C	LQ6	E2	P001	PP1	MP19	T4	TP1 TP8
1210	NYOMDAFESTÉK, gyúlékony vagy NYOMDAFESTÉK SEGÉDANYAG (beleértve a festékhígítókat és oldószereket), gyúlékony (gőznyomás 50°C-on legfeljebb 110 kPa)	3	F1	II	3	163 640D	LQ6	E2	P001 IBC02 R001	PP1	MP19	T4	TP1 TP8
1210	NYOMDAFESTÉK, gyúlékony vagy NYOMDAFESTÉK SEGÉDANYAG (beleértve a festékhígítókat és oldószereket), gyúlékony	3	F1	III	3	163 640E	LQ7	E1	P001 IBC03 LP01 R001	PP1	MP19	T2	TP1
1210	NYOMDAFESTÉK, gyúlékony vagy NYOMDAFESTÉK SEGÉDANYAG (beleértve a festékhígítókat és oldószereket), gyúlékony (lobbanáspont 23°C alatt és a 2.2.3.1.4 pont szerint viszkózus) (forráspont legfeljebb 35°C)	3	F1	III	3	163 640F	LQ7	E1	P001 LP01 R001	PP1	MP19	T2	TP1
1210	NYOMDAFESTÉK, gyúlékony vagy NYOMDAFESTÉK SEGÉDANYAG (beleértve a festékhígítókat és oldószereket), gyúlékony (lobbanáspont 23°C alatt és a 2.2.3.1.4 pont szerint viszkózus) (gőznyomás 50 °C-on nagyobb mint 110 kPa, forráspont nagyobb mint 35°C)	3	F1	III	3	163 640G	LQ7	E1	P001 LP01 R001	PP1	MP19	T2	TP1
1210	NYOMDAFESTÉK, gyúlékony vagy NYOMDAFESTÉK SEGÉDANYAG (beleértve a festékhígítókat és oldószereket), gyúlékony (lobbanáspont 23 °C alatt és a 2.2.3.1.4 pont szerint viszkózus) (gőznyomás 50 °C-on legfeljebb 110 kPa)	3	F1	III	3	163 640H	LQ7	E1	P001 IBC02 LP01 R001	PP1	MP19	T2	TP1
1212	IZOBUTANOL (IZOBUTIL-ALKOHOL)	3	F1	III	3		LQ7	E1	P001 IBC03 LP01 R001		MP19	T2	TP1
1213	IZOBUTIL-ACETÁT	3	F1	II	3		LQ4	E2	P001 IBC02 R001		MP19	T4	TP1

SZMGSZ 2. számú melléklete tartány		Szállítási kategória	Különleges előírások			Veszélyt jelölő számok	Bejegyzések a fuvarlevélbe			UN szám	Megnevezés és leírás
Tartánykód	Különleges előírások		a küldemény darabokra	az ömlesztett szállításra	az árukezelésre, be- és kirakásra		Baleseti lap száma	Védőkocsik min. száma	Kocsi gurítási feltételek		
4.3	4.3.5, 6.8.4	1.1.3.6	7.2.4	7.3.3	7.5.11	5.3.2.3	5.4.1 5.4.3	5.4.1 7.5.3.2	5.4.1 7.5.6		3.1.2
(12)	(13)	(15)	(16)	(17)	(18)	(20)	(21a)	(21b)	(21c)	(1)	(2)
LGBF		3				30	316	3/0-0-1-0	M3	1207	HEXALDEHID
LGBF		2				33	305	3/0-0-1-0	M3	1208	HEXÁNOK
L4BN		1				33	328	3/0-0-1-0	M3	1210	NYOMDAFESTÉK, gyúlékony vagy NYOMDAFESTÉK SEGÉDANYAG (beleértve a festékhígítókat és oldószereket), gyúlékony
L1.5BN		2				33	328	3/0-0-1-0	M3	1210	NYOMDAFESTÉK, gyúlékony vagy NYOMDAFESTÉK SEGÉDANYAG (beleértve a festékhígítókat és oldószereket), gyúlékony (gőznyomás 50 °C-on nagyobb mint 110 kPa)
LGBF		2				33	328	3/0-0-1-0	M3	1210	NYOMDAFESTÉK, gyúlékony vagy NYOMDAFESTÉK SEGÉDANYAG (beleértve a festékhígítókat és oldószereket), gyúlékony (gőznyomás 50 °C-on legfeljebb 110 kPa)
LGBF		3				30	328	3/0-0-1-0	M3	1210	NYOMDAFESTÉK, gyúlékony vagy NYOMDAFESTÉK SEGÉDANYAG (beleértve a festékhígítókat és oldószereket), gyúlékony
L4BN		3				33	328	3/0-0-1-0	M3	1210	NYOMDAFESTÉK, gyúlékony vagy NYOMDAFESTÉK SEGÉDANYAG (beleértve a festékhígítókat és oldószereket), gyúlékony (lobbanáspont 23 °C alatt és a 2.2.3.1.4 pont szerint viszkózus) (forráspont legfeljebb 35 °C)
L1.5BN		3				33	328	3/0-0-1-0	M3	1210	NYOMDAFESTÉK, gyúlékony vagy NYOMDAFESTÉK SEGÉDANYAG (beleértve a festékhígítókat és oldószereket), gyúlékony (lobbanáspont 23 °C alatt és a 2.2.3.1.4 pont szerint viszkózus) (gőznyomás 50 °C-on nagyobb mint 110 kPa, forráspont nagyobb mint 35 °C)
LGBF		3				33	328	3/0-0-1-0	M3	1210	NYOMDAFESTÉK, gyúlékony vagy NYOMDAFESTÉK SEGÉDANYAG (beleértve a festékhígítókat és oldószereket), gyúlékony (lobbanáspont 23 °C alatt és a 2.2.3.1.4 pont szerint viszkózus) (gőznyomás 50 °C-on legfeljebb 110 kPa)
LGBF		3				30	316	3/0-0-1-0	M3	1212	IZOBUTANOL (IZOBUTIL-ALKOHOL)
LGBF		2				33	306	3/0-0-1-0	M3	1213	IZOBUTIL-ACETÁT

UN szám	Megnevezés és leírás	Osztály	Osztályozási kód	Csomagolási csoport	Bárcák	Különleges előírások	Korlátozott és engedményes mennyiség		Csomagolóeszköz			Mobil tartány és/vagy ömlesztettárukonténer	
									Csomagolási utasítások	Különleges csomagolási előírások	Egybe-csomagolási előírások	Utasítások	Különleges előírások
	3.1.2	2.2	2.2	2.1.1.3	5.2.2	3.3	3.4.6	3.5.1.2	4.1.4	4.1.4	4.1.10	4.2.5.2, 7.3.2	4.2.5.3
(1)	(2)	(3a)	(3b)	(4)	(5)	(6)	(7a)	(7b)	(8)	(9a)	(9b)	(10)	(11)
1214	IZOBUTIL-AMIN	3	FC	II	3 + 8		LQ4	E2	P001 IBC02		MP19	T7	TP1
1216	IZOOKTÉNEK	3	F1	II	3		LQ4	E2	P001 IBC02 R001		MP19	T4	TP1
1218	IZOPRÉN, STABILIZÁLT	3	F1	I	3		LQ3	E3	P001		MP7 MP17	T11	TP2
1219	IZOPROPANOL (IZOPROPIL-ALKOHOL)	3	F1	II	3	601	LQ4	E2	P001 IBC02 R001		MP19	T4	TP1
1220	IZOPROPIL-ACETÁT	3	F1	II	3		LQ4	E2	P001 IBC02 R001		MP19	T4	TP1
1221	IZOPROPIL-AMIN	3	FC	I	3 + 8		LQ3	E0	P001		MP7 MP17	T11	TP2
1222	IZOPROPIL-NITRÁT	3	F1	II	3		LQ4	E2	P001 IBC02 R001	B7	MP19		
1223	KEROZIN	3	F1	III	3		LQ7	E1	P001 IBC03 LP01 R001		MP19	T2	TP2
1224	FOLYÉKONY KETONOK, M.N.N. (gőznyomás 50 °C-on nagyobb mint 110 kPa)	3	F1	II	3	274 640C	LQ4	E2	P001		MP19	T7	TP1 TP8 TP28
1224	FOLYÉKONY KETONOK, M.N.N. (gőznyomás 50 °C-on legfeljebb 110 kPa)	3	F1	II	3	274 640D	LQ4	E2	P001 IBC02 R001		MP19	T7	TP1 TP8 TP28
1224	FOLYÉKONY KETONOK, M.N.N.	3	F1	III	3	274	LQ7	E1	P001 IBC03 LP01 R001		MP19	T4	TP1 TP29
1228	FOLYÉKONY, GYÚLÉKONY, MÉRGEZŐ MERKAPTÁNOK M.N.N. vagy FOLYÉKONY, GYÚLÉKONY, MÉRGEZŐ MERKAPTÁN KEVERÉK, M.N.N.	3	FT1	II	3 + 6.1	274	LQ0	E2	P001 IBC02		MP19	T11	TP2 TP27
1228	FOLYÉKONY, GYÚLÉKONY, MÉRGEZŐ MERKAPTÁNOK, M.N.N. vagy FOLYÉKONY, GYÚLÉKONY, MÉRGEZŐ MERKAPTÁN KEVERÉK, M.N.N.	3	FT1	III	3 + 6.1	274	LQ7	E1	P001 IBC03 R001		MP19	T7	TP1 TP28
1229	MEZITIL-OXID	3	F1	III	3		LQ7	E1	P001 IBC03 LP01 R001		MP19	T2	TP1
1230	METANOL	3	FT1	II	3 + 6.1	279	LQ0	E2	P001 IBC02		MP19	T7	TP2
1231	METIL-ACETÁT	3	F1	II	3		LQ4	E2	P001 IBC02 R001		MP19	T4	TP1

SZMGSZ 2. számú melléklete tartány		Szállítási kategória	Különleges előírások			Veszélyt jelölő számok	Bejegyzések a fuvarlevélbe			UN szám	Megnevezés és leírás
Tartánykód	Különleges előírások		a küldemény darabokra	az ömlesztett szállításra	az árukezelésre, be- és kirakásra		Baleseti lap száma	Védőkocsik min. száma	Kocsi gurítási feltételek		
4.3	4.3.5, 6.8.4	1.1.3.6	7.2.4	7.3.3	7.5.11	5.3.2.3	5.4.1 5.4.3	5.4.1 7.5.3.2	5.4.1 7.5.6		3.1.2
(12)	(13)	(15)	(16)	(17)	(18)	(20)	(21a)	(21b)	(21c)	(1)	(2)
L4BH		2				338	311	3/0-0-1-0	M3	1214	IZOBUTIL-AMIN
LGBF		2				33	305	3/0-0-1-0	M3	1216	IZOOKTÉNEK
L4BN		1				339	304	3/0-0-1-0	M3	1218	IZOPRÉN, STABILIZÁLT
LGBF		2				33	307	3/0-0-1-0	M3	1219	IZOPROPANOL (IZOPROPIL-ALKOHOL)
LGBF		2				33	306	3/0-0-1-0	M3	1220	IZOPROPIL-ACETÁT
L10CH	TU14 TU38 TE21 TE22	1				338	303	3/0-0-1-0	M3	1221	IZOPROPIL-AMIN
		2			CW47 CW48 CW55		310	3/1-1*-1-1	M3	1222	IZOPROPIL-NITRÁT
LGBF		3				30	305	3/0-0-1-0	M3	1223	KEROZIN
L1.5BN		2				33	331	3/0-0-1-0	M3	1224	FOLYÉKONY KETONOK, M.N.N. (gőznyomás 50 °C-on nagyobb mint 110 kPa)
LGBF		2				33	331	3/0-0-1-0	M3	1224	FOLYÉKONY KETONOK, M.N.N. (gőznyomás 50 °C-on legfeljebb 110 kPa)
LGBF		3				30	331	3/0-0-1-0	M3	1224	FOLYÉKONY KETONOK, M.N.N.
L4BH	TU15	2			CW13 CW28	336	332	3/0-0-1-0	M3	1228	FOLYÉKONY, GYÚLÉKONY, MÉRGEZŐ MERKAPTÁNOK, M.N.N. vagy FOLYÉKONY, GYÚLÉKONY, MÉRGEZŐ MERKAPTÁN KEVERÉK, M.N.N.
L4BH	TU15	3			CW13 CW28	36	332	3/0-0-1-0	M3	1228	FOLYÉKONY, GYÚLÉKONY, MÉRGEZŐ MERKAPTÁNOK, M.N.N. vagy FOLYÉKONY, GYÚLÉKONY, MÉRGEZŐ MERKAPTÁN KEVERÉK, M.N.N.
LGBF		3				30	316	3/0-0-1-0	M3	1229	MEZITIL-OXID
L4BH	TU15	3			CW13 CW28 CW48 CW49 CW55	336	319	3/0-0-1-0	M1	1230	METANOL
LGBF		2				33	306	3/0-0-1-0	M3	1231	METIL-ACETÁT

UN szám	Megnevezés és leírás	Osztály	Osztályozási kód	Csomagolási csoport	Bárcák	Különleges előírások	Korlátozott és engedményes mennyiség		Csomagolóeszköz			Mobil tartány és/vagy ömlesztettárukonténer	
									Csomagolási utasítások	Különleges csomagolási előírások	Egybe-csomagolási előírások	Utasítások	Különleges előírások
	3.1.2	2.2	2.2	2.1.1.3	5.2.2	3.3	3.4.6	3.5.1.2	4.1.4	4.1.4	4.1.10	4.2.5.2, 7.3.2	4.2.5.3
(1)	(2)	(3a)	(3b)	(4)	(5)	(6)	(7a)	(7b)	(8)	(9a)	(9b)	(10)	(11)
1233	METIL-AMIL-ACETÁT	3	F1	III	3		LQ7	E1	P001 IBC03 LP01 R001		MP19	T2	TP1
1234	METILÁL	3	F1	II	3		LQ4	E2	P001 IBC02	B8	MP19	T7	TP2
1235	METIL-AMIN VIZES OLDAT	3	FC	II	3 + 8		LQ4	E2	P001 IBC02		MP19	T7	TP1
1237	METIL-BUTIRÁT	3	F1	II	3		LQ4	E2	P001 IBC02 R001		MP19	T4	TP1
1238	METIL-KLÓR-FORMIÁT	6.1	TFC	I	6.1 + 3 + 8		LQ0	E5	P602		MP8 MP17	T22	TP2 TP35
1239	METIL-KLÓR-METIL-ÉTER	6.1	TF1	I	6.1 + 3		LQ0	E5	P602		MP8 MP17	T22	TP2 TP35
1242	METIL-DIKLÓR-SZILÁN	4.3	WFC	I	4.3 + 3 + 8		LQ0	E0	P401	RR7	MP2	T14	TP2 TP7
1243	METIL-FORMIÁT	3	F1	I	3		LQ3	E3	P001		MP7 MP17	T11	TP2
1244	METIL-HIDRAZIN	6.1	TFC	I	6.1 + 3 + 8		LQ0	E5	P602		MP8 MP17	T22	TP2 TP35
1245	METIL-IZOBUTIL-KETON	3	F1	II	3		LQ4	E2	P001 IBC02 R001		MP19	T4	TP1
1246	METIL-IZOPROPENIL-KETON, STABILIZÁLT	3	F1	II	3		LQ4	E2	P001 IBC02 R001		MP19	T4	TP1
1247	METIL-METAKRILÁT MONOMER, STABILIZÁLT	3	F1	II	3		LQ4	E2	P001 IBC02 R001		MP19	T4	TP1
1248	METIL-PROPIONÁT	3	F1	II	3		LQ4	E2	P001 IBC02 R001		MP19	T4	TP1
1249	METIL-PROPIL-KETON	3	F1	II	3		LQ4	E2	P001 IBC02 R001		MP19	T4	TP1
1250	METIL-TRIKLÓR-SZILÁN	3	FC	II	3 + 8		LQ4	E2	P010		MP19	T10	TP2 TP7
1251	METIL-VINIL-KETON, STABILIZÁLT	6.1	TFC	I	6.1 + 3 + 8		LQ0	E5	P601	RR7	MP8 MP17	T14	TP2
1259	NIKKEL-TETRAKARBONIL	6.1	TF1	I	6.1 + 3		LQ0	E5	P601		MP2		

SZMGSZ 2. számú melléklete tartány		Szállítási kategória	Különleges előírások			Veszélyt jelölő számok	Bejegyzések a fuvarlevélbe			UN szám	Megnevezés és leírás
Tartánykód	Különleges előírások		a küldemény darabokra	az ömlesztett szállításra	az árukezelésre, be- és kirakásra		Baleseti lap száma	Védőkocsik min. száma	Kocsi gurítási feltételek		
4.3	4.3.5, 6.8.4	1.1.3.6	7.2.4	7.3.3	7.5.11	5.3.2.3	5.4.1 5.4.3	5.4.1 7.5.3.2	5.4.1 7.5.6		3.1.2
(12)	(13)	(15)	(16)	(17)	(18)	(20)	(21a)	(21b)	(21c)	(1)	(2)
LGBF		3				30	316	3/0-0-1-0	M3	1233	METIL-AMIL-ACETÁT
L1,5BN		2				33	305	3/0-0-1-0	M3	1234	METILÁL
L4BH		2				338	303	3/0-0-1-0	M3	1235	METIL-AMIN VIZES OLDAT
LGBF		2				33	306	3/0-0-1-0	M3	1237	METIL-BUTIRÁT
L10CH	TU14 TU15 TU38 TE21 TE22	1			CW13 CW28 CW31 CW48	663	611	3/1-1*-1-1	M2	1238	METIL-KLÓR-FORMIÁT
L10CH	TU14 TU15 TU38 TE21 TE22	1			CW13 CW28 CW31 CW48	663	647	3/1-1*-1-1	M2	1239	METIL-KLÓR-METIL-ÉTER
L10DH	TU14 TU24 TU38 TE21 TE22 TM2 TM3	0	W1		CW23 CW48	X338	431	3/1-1*-1-1	M1	1242	METIL-DIKLÓR-SZILÁN
L4BN		1				33	301	3/0-0-1-0 3/0-0-1-0	M3 M1	1243	METIL-FORMIÁT
L10CH	TU14 TU15 TU38 TE21 TE22	1			CW13 CW28 CW31 CW48	663	648	3/1-1*-1-1	M2	1244	METIL-IZOBUTIL-KETON
LGBF		2				33	307	3/0-0-1-0	M3	1245	METIL-IZOPROPENIL-KETON, STABILIZÁLT
LGBF		2				339	307	3/1-1*-1-1	M3	1246	METIL-IZOPROPENIL-KETON, STABILIZÁLT
LGBF		2				339	306	3/0-0-1-0	M3	1247	METIL-METAKRILÁT MONOMER, STABILIZÁLT
LGBF		2				33	306	3/0-0-1-0	M3	1248	METIL-PROPIONÁT
LGBF		2				33	307	3/0-0-1-0	M3	1249	METIL-PROPIL-KETON
L4BH		2			CW48	X338	321	3/0-0-1-0	M3	1250	METIL-TRIKLÓR-SZILÁN
L10CH	TU14 TU15 TU38 TE21 TE22	1			CW13 CW28 CW31 CW48	639	650	3/1-1*-1-1	M2	1251	METIL-VINIL-KETON, STABILIZÁLT
L15CH	TU14 TU15 TU31 TU38 TE21 TE22 TE25 TM3	1			CW13 CW28 CW31	663	647	3/0-0-1-0	M2	1259	NIKKEL-TETRAKARBONIL

UN szám	Megnevezés és leírás	Osztály	Osztályozási kód	Csomagolási csoport	Bárcák	Különleges előírások	Korlátozott és engedményes mennyiség		Csomagolóeszköz			Mobil tartány és/vagy ömlesztettárukonténer	
									Csomagolási utasítások	Különleges csomagolási előírások	Egybe-csomagolási előírások	Utasítások	Különleges előírások
	3.1.2	2.2	2.2	2.1.1.3	5.2.2	3.3	3.4.6	3.5.1.2	4.1.4	4.1.4	4.1.10	4.2.5.2, 7.3.2	4.2.5.3
(1)	(2)	(3a)	(3b)	(4)	(5)	(6)	(7a)	(7b)	(8)	(9a)	(9b)	(10)	(11)
1261	NITRO-METÁN	3	F1	II	3		LQ4	E2	P001 R001	RR2	MP19		
1262	OKTÁNOK	3	F1	II	3		LQ4	E2	P001 IBC02 R001		MP19	T4	TP1
1263	FESTÉK (beleértve a festéket, lakkot, zománcot, sellakot, kencét, polírozót, folyékony töltőanyagot és folyékony lakkbázist) vagy FESTÉK SEGÉDANYAG (beleértve a festékhígítókat és oldószereket)	3	F1	I	3	163 650	LQ3	E3	P001		MP7 MP17	T11	TP1 TP8 TP27
1263	FESTÉK (beleértve a festéket, lakkot, zománcot, sellakot, kencét, polírozót, folyékony töltőanyagot és folyékony lakkbázist) vagy FESTÉK SEGÉDANYAG (beleértve a festékhígítókat és oldószereket) (gőznyomás 50 °C-on nagyobb mint 110 kPa)	3	F1	II	3	163 640C 650	LQ6	E2	P001	PP1	MP19	T4	TP1 TP8 TP28
1263	FESTÉK (beleértve a festéket, lakkot, zománcot, sellakot, kencét, polírozót, folyékony töltőanyagot és folyékony lakkbázist) vagy FESTÉK SEGÉDANYAG (beleértve a festékhígítókat és oldószereket) (gőznyomás 50 °C-on legfeljebb 110 kPa)	3	F1	II	3	163 640D 650	LQ6	E2	P001 IBC02 R001	PP1	MP19	T4	TP1 TP8 TP28
1263	FESTÉK (beleértve a festéket, lakkot, zománcot, sellakot, kencét, polírozót, folyékony töltőanyagot és folyékony lakkbázist) vagy FESTÉK SEGÉDANYAG (beleértve a festékhígítókat és oldószereket)	3	F1	III	3	163 640E 650	LQ7	E1	P001 IBC03 LP01 R001	PP1	MP19	T2	TP1 TP29
1263	FESTÉK (beleértve a festéket, lakkot, zománcot, sellakot, kencét, polírozót, folyékony töltőanyagot és folyékony lakkbázist) vagy FESTÉK SEGÉDANYAG (beleértve a festékhígítókat és oldószereket) (lobbanáspont 23 °C alatt és a 2.2.3.1.4 pont szerint viszkózus) (forráspont legfeljebb 35 °C)	3	F1	III	3	163 640F 650	LQ7	E1	P001 LP01 R001	PP1	MP19	T2	TP1 TP29
1263	FESTÉK (beleértve a festéket, lakkot, zománcot, sellakot, kencét, polírozót, folyékony töltőanyagot és folyékony lakkbázist) vagy FESTÉK SEGÉDANYAG (beleértve a festékhígítókat és oldószereket) (lobbanáspont 23 °C alatt és a 2.2.3.1.4 pont szerint viszkózus) (gőznyomás 50 °C-on nagyobb mint 110 kPa, forráspont nagyobb mint 35 °C)	3	F1	III	3	163 640G 650	LQ7	E1	P001 LP01 R001	PP1	MP19	T2	TP1 TP29

SZMGSZ 2. számú melléklete tartány		Szállítási kategória	Különleges előírások			Veszélyt jelölő számok	Bejegyzések a fuvarlevélbe			UN szám	Megnevezés és leírás
Tartánykód	Különleges előírások		a küldemény darabokra	az ömlesztett szállításra	az árukezelésre, be- és kirakásra		Baleseti lap száma	Védőkocsik min. száma	Kocsi gurítási feltételek		
4.3	4.3.5, 6.8.4	1.1.3.6	7.2.4	7.3.3	7.5.11	5.3.2.3	5.4.1 5.4.3	5.4.1 7.5.3.2	5.4.1 7.5.6		3.1.2
(12)	(13)	(15)	(16)	(17)	(18)	(20)	(21a)	(21b)	(21c)	(1)	(2)
		2				33	310	3/0-0-1-0	M3	1261	NITRO-METÁN
LGBF		2				33	305	3/0-0-1-0	M3	1262	OKTÁNOK
L4BN		1				33	305	3/0-0-1-0	M3	1263	FESTÉK (beleértve a festéket, lakkot, zománcot, sellakot, kencét, polírozót, folyékony töltőanyagot és folyékony lakkbázist) vagy FESTÉK SEGÉDANYAG (beleértve a festékhígítókat és oldószereket)
L1,5BN		2				33	305	3/0-0-1-0	M3	1263	FESTÉK (beleértve a festéket, lakkot, zománcot, sellakot, kencét, polírozót, folyékony töltőanyagot és folyékony lakkbázist) vagy FESTÉK SEGÉDANYAG (beleértve a festékhígítókat és oldószereket) (gőznyomás 50 °C-on nagyobb mint 110 kPa)
LGBF		2				33	305	3/0-0-1-0	M3	1263	FESTÉK (beleértve a festéket, lakkot, zománcot, sellakot, kencét, polírozót, folyékony töltőanyagot és folyékony lakkbázist) vagy FESTÉK SEGÉDANYAG (beleértve a festékhígítókat és oldószereket) (gőznyomás 50 °C-on legfeljebb 110 kPa)
LGBF		3				30	305	3/0-0-1-0	M3	1263	FESTÉK (beleértve a festéket, lakkot, zománcot, sellakot, kencét, polírozót, folyékony töltőanyagot és folyékony lakkbázist) vagy FESTÉK SEGÉDANYAG (beleértve a festékhígítókat és oldószereket)
L4BN		3				33	305	3/0-0-1-0	M3	1263	FESTÉK (beleértve a festéket, lakkot, zománcot, sellakot, kencét, polírozót, folyékony töltőanyagot és folyékony lakkbázist) vagy FESTÉK SEGÉDANYAG (beleértve a festékhígítókat és oldószereket) (lobbanáspont 23 °C alatt és a 2.2.3.1.4 pont szerint viszkózus) (forráspont legfeljebb 35 °C)
L1,5BN		3				33	305	3/0-0-1-0	M3	1263	FESTÉK (beleértve a festéket, lakkot, zománcot, sellakot, kencét, polírozót, folyékony töltőanyagot és folyékony lakkbázist) vagy FESTÉK SEGÉDANYAG (beleértve a festékhígítókat és oldószereket) (lobbanáspont 23 °C alatt és a 2.2.3.1.4 pont szerint viszkózus) (gőznyomás 50 °C-on nagyobb mint 110 kPa, forráspont nagyobb mint 35 °C)

UN szám	Megnevezés és leírás	Osztály	Osztályozási kód	Csomagolási csoport	Bárcák	Különleges előírások	Korlátozott és engedményes mennyiség		Csomagolóeszköz			Mobil tartány és/vagy ömlesztettárukonténer	
									Csomagolási utasítások	Különleges csomagolási előírások	Egybe-csomagolási előírások	Utasítások	Különleges előírások
	3.1.2	2.2	2.2	2.1.1.3	5.2.2	3.3	3.4.6	3.5.1.2	4.1.4	4.1.4	4.1.10	4.2.5.2, 7.3.2	4.2.5.3
(1)	(2)	(3a)	(3b)	(4)	(5)	(6)	(7a)	(7b)	(8)	(9a)	(9b)	(10)	(11)
1263	FESTÉK (beleértve a festéket, lakkot, zománcot, sellakot, kencét, polírozót, folyékony töltőanyagot és folyékony lakkbázist) vagy FESTÉK SEGÉDANYAG (beleértve a festékhígítókat és oldószereket) (lobbanáspont 23 °C alatt és a 2.2.3.1.4 pont szerint viszkózus) (gőznyomás 50 °C-on legfeljebb 110 kPa)	3	F1	III	3	163 640G 650	LQ7	E1	P001 LP01 R001	PP1	MP19	T2	TP1 TP29
1264	PARALDEHID	3	F1	III	3	163 640H 650	LQ7	E1	P001 IBC02 LP01 R001	PP1	MP19	T2	TP1 TP29
1265	PENTÁNOK, folyékony	3	F1	III	3		LQ7	E1	P001 IBC03 LP01 R001		MP19	T2	TP1
1265	PENTÁNOK, folyékony	3	F1	I	3		LQ3	E3	P001		MP7 MP17	T11	TP2
1266	PARFÜM KÉSZÍTMÉNYEK gyúlékony oldószerekkel	3	F1	II	3		LQ4	E2	P001 IBC02	B8	MP19	T4	TP1
1266	PARFÜM KÉSZÍTMÉNYEK gyúlékony oldószerekkel (gőznyomás 50 °C-on nagyobb mint 110 kPa)	3	F1	I	3		LQ3	E3	P001		MP7 MP17		
1266	PARFÜM KÉSZÍTMÉNYEK gyúlékony oldószerekkel (gőznyomás 50 °C-on legfeljebb 110 kPa)	3	F1	II	3	640C	LQ6	E2	P001		MP19	T4	TP1 TP8
1266	PARFÜM KÉSZÍTMÉNYEK gyúlékony oldószerekkel	3	F1	II	3	640D	LQ6	E2	P001 IBC02 R001		MP19	T4	TP1 TP8
1266	PARFÜM KÉSZÍTMÉNYEK gyúlékony oldószerekkel (lobbanáspont 23 °C alatt és a 2.2.3.1.4 pont szerint viszkózus) (forráspont legfeljebb 35 °C)	3	F1	III	3	640F	LQ7	E1	P001 LP01 R001		MP19	T2	TP1
1266	PARFÜM KÉSZÍTMÉNYEK gyúlékony oldószerekkel (lobbanáspont 23 °C alatt és a 2.2.3.1.4 pont szerint viszkózus) (gőznyomás 50 °C-on nagyobb mint 110 kPa, forráspont nagyobb mint 35 °C)	3	F1	III	3	640G	LQ7	E1	P001 LP01 R001		MP19	T2	TP1
1266	PARFÜM KÉSZÍTMÉNYEK gyúlékony oldószerekkel (lobbanáspont 23 °C alatt és a 2.2.3.1.4 pont szerint viszkózus) (gőznyomás 50 °C-on legfeljebb 110 kPa)	3	F1	III	3	640H	LQ7	E1	P001 IBC02 LP01 R001		MP19	T2	TP1
1267	NYERSOLAJ (PETRÓLEUM)	3	F1		3	649	LQ3	E3	P001		MP7 MP17	T11	TP1 TP8
1267	NYERSOLAJ (PETRÓLEUM) (gőznyomás 50 °C-on nagyobb mint 110 kPa)	3	F1		3	640C 649	LQ4	E2	P001		MP19	T4	TP1 TP8
1267	NYERSOLAJ (PETRÓLEUM) (gőznyomás 50 °C-on legfeljebb 110 kPa)	3	F1		3	640D 649	LQ4	E2	P001 IBC02 R001		MP19	T4	TP1 TP8

SZMGSZ 2. számú melléklete tartány		Szállítási kategória	Különleges előírások			Veszélyt jelölő számok	Bejegyzések a fuvarlevélbe			UN szám	Megnevezés és leírás
Tartánykód	Különleges előírások		a küldemény darabokra	az ömlesztett szállításra	az árukezelésre, be- és kirakásra		Baleseti lap száma	Védőkocsik min. száma	Kocsi gurítási feltételek		
4.3	4.3.5, 6.8.4	1.1.3.6	7.2.4	7.3.3	7.5.11	5.3.2.3	5.4.1 5.4.3	5.4.1 7.5.3.2	5.4.1 7.5.6		3.1.2
(12)	(13)	(15)	(16)	(17)	(18)	(20)	(21a)	(21b)	(21c)	(1)	(2)
LGBF		3				33	305	3/0-0-1-0	M3	1263	FESTÉK (beleértve a festéket, lakkot, zománcot, sellakot, kencét, polírozót, folyékony töltőanyagot és folyékony lakkbázist) vagy FESTÉK SEGÉDANYAG (beleértve a festékhígítókat és oldószereket) (lobbanáspont 23 °C alatt és a 2.2.3.1.4pont szerint viszkózus) (gőznyomás 50 °C-on legfeljebb 110 kPa)
LGBF		3				30	316	3/0-0-1-0	M3	1264	PARALDEHID
L4BN		1				33	301	3/0-0-1-0	M3	1265	PENTÁNOK, folyékony
L1,5BN		2				33	301	3/0-0-1-0	M3	1265	PENTÁNOK, folyékony
L4BN		1				33	308	3/0-0-1-0	M3	1266	PARFÜM KÉSZÍTMÉNYEK gyúlékony oldószerekkel
L1,5BN		2				33	308	3/0-0-1-0	M3	1266	PARFÜM KÉSZÍTMÉNYEK gyúlékony oldószerekkel (gőznyomás 50 °C-on nagyobb mint 110 kPa)
LGBF		2				33	308	3/0-0-1-0	M3	1266	PARFÜM KÉSZÍTMÉNYEK gyúlékony oldószerekkel (gőznyomás 50 °C-on legfeljebb 110 kPa)
LGBF		3				30	308	3/0-0-1-0	M3	1266	PARFÜM KÉSZÍTMÉNYEK gyúlékony oldószerekkel
L4BN		3				33	308	3/0-0-1-0	M3	1266	PARFÜM KÉSZÍTMÉNYEK gyúlékony oldószerekkel (lobbanáspont 23 °C alatt és a 2.2.3.1.4 pont szerint viszkózus) (forráspont legfeljebb 35 °C)
L1,5BN		3				33	308	3/0-0-1-0	M3	1266	PARFÜM KÉSZÍTMÉNYEK gyúlékony oldószerekkel (lobbanáspont 23 °C alatt és a 2.2.3.1.4 pont szerint viszkózus) (gőznyomás 50 °C-on nagyobb mint 110 kPa, forráspont nagyobb mint 35 °C)
LGBF		3				33	308	3/0-0-1-0	M3	1266	PARFÜM KÉSZÍTMÉNYEK gyúlékony oldószerekkel (lobbanáspont 23 °C alatt és a 2.2.3.1.4pont szerint viszkózus) (gőznyomás 50 °C-on legfeljebb 110 kPa)
L4BN		1				33	315	3/0-0-1-0	M3	1267	NYERSOLAJ (PETRÓLEUM)
L1,5BN		2				33	315	3/0-0-1-0	M3	1267	NYERSOLAJ (PETRÓLEUM) (gőznyomás 50 °C-on nagyobb mint 110 kPa)
LGBF		2				33	315	3/0-0-1-0	M3	1267	NYERSOLAJ (PETRÓLEUM) (gőznyomás 50 °C-on legfeljebb 110 kPa)

UN szám	Megnevezés és leírás	Osztály	Osztályozási kód	Csomagolási csoport	Bárcák	Különleges előírások	Korlátozott és engedményes mennyiség		Csomagolóeszköz			Mobil tartány és/vagy ömlesztettárukonténer	
									Csomagolási utasítások	Különleges csomagolási előírások	Egybe-csomagolási előírások	Utasítások	Különleges előírások
	3.1.2	2.2	2.2	2.1.1.3	5.2.2	3.3	3.4.6	3.5.1.2	4.1.4	4.1.4	4.1.10	4.2.5.2, 7.3.2	4.2.5.3
(1)	(2)	(3a)	(3b)	(4)	(5)	(6)	(7a)	(7b)	(8)	(9a)	(9b)	(10)	(11)
1267	NYERSOLAJ (PETRÓLEUM)	3	F1	III	3		LQ7	E1	P001 IBC03 LP01 R001		MP19	T2	TP1
1268	NYERSOLAJ (PETRÓLEUM) PÁRLATOK, M.N.N. vagy NYERSOLAJ (PETRÓLEUM) TERMÉKEK, M.N.N.	3	F1		3	649	LQ3	E3	P001		MP7 MP17	T11	TP1 TP8
1268	NYERSOLAJ (PETRÓLEUM) PÁRLATOK, M.N.N. vagy NYERSOLAJ (PETRÓLEUM) TERMÉKEK, M.N.N. (gőznyomás 50 °C-on nagyobb mint 110 kPa)	3	F1	II	3	640C 649	LQ4	E2	P001		MP19	T7	TP1 TP8 TP28
1268	NYERSOLAJ (PETRÓLEUM) PÁRLATOK, M.N.N. vagy NYERSOLAJ (PETRÓLEUM) TERMÉKEK, M.N.N. (gőznyomás 50 °C-on legfeljebb 110 kPa)	3	F1	II	3	640D 649	LQ4	E2	P001 IBC02 R001		MP19	T7	TP1 TP8 TP28
1268	NYERSOLAJ (PETRÓLEUM) PÁRLATOK, M.N.N. vagy NYERSOLAJ (PETRÓLEUM) TERMÉKEK, M.N.N.	3	F1	III	3		LQ7	E1	P001 IBC03 LP01 R001		MP19	T4	TP1 TP29
1272	FENYŐOLAJ	3	F1	III	3		LQ7	E1	P001 IBC03 LP01 R001		MP19	T2	TP1
1274	n-PROPANOL (NORMÁL PROPIL-ALKOHOL)	3	F1	II	3		LQ4	E2	P001 IBC02 R001		MP19	T4	TP1
1274	n-PROPANOL (NORMÁL PROPIL-ALKOHOL)	3	F1	III	3		LQ7	E1	P001 IBC03 LP01 R001		MP19	T2	TP1
1275	PROPIONALDEHID	3	F1	II	3		LQ4	E2	P001 IBC02 R001		MP19	T7	TP1
1276	n-PROPIL-ACETÁT	3	F1	II	3		LQ4	E2	P001 IBC02 R001		MP19	T4	TP1
1277	PROPIL-AMIN	3	FC	II	3+8		LQ4	E2	P001 IBC02		MP19	T7	TP1
1278	1-KLÓR-PROPÁN	3	F1	II	3		LQ4	E2	P001 IBC02	B8	MP19	T7	TP2
1279	1,2-DIKLÓR-PROPÁN	3	F1	II	3		LQ4	E2	P001 IBC02 R001		MP19	T4	TP1
1280	PROPILÉN-OXID	3	F1		3		LQ3	E3	P001		MP7 MP17	T11	TP2 TP7
1281	PROPIL-FORMIÁTOK	3	F1		3		LQ4	E2	P001 IBC02 R001		MP19	T4	TP1
1282	PIRIDIN	3	F1		3		LQ4	E2	P001 IBC02 R001		MP19	T4	TP2

SZMGSZ 2. számú melléklete tartány		Szállítási kategória	Különleges előírások			Veszélyt jelölő számok	Bejegyzések a fuvarlevélbe			UN szám	Megnevezés és leírás
Tartánykód	Különleges előírások		a küldemény darabokra	az ömlesztett szállításra	az árukezelésre, be- és kirakásra		Baleseti lap száma	Védőkocsik min. száma	Kocsi gurítási feltételek		
4.3	4.3.5, 6.8.4	1.1.3.6	7.2.4	7.3.3	7.5.11	5.3.2.3	5.4.1 5.4.3	5.4.1 7.5.3.2	5.4.1 7.5.6		3.1.2
(12)	(13)	(15)	(16)	(17)	(18)	(20)	(21a)	(21b)	(21c)	(1)	(2)
LGBF		3				30	315	3/0-0-1-0	M3	1267	NYERSOLAJ (PETRÓLEUM)
L4BN		1				33	328	3/0-0-1-0	M3	1268	NYERSOLAJ (PETRÓLEUM) PÁRLATOK, M.N.N. vagy NYERSOLAJ (PETRÓLEUM) TERMÉKEK, M.N.N.
L1,5BN		2				33	328	3/0-0-1-0	M3	1268	NYERSOLAJ (PETRÓLEUM) PÁRLATOK, M.N.N. vagy NYERSOLAJ (PETRÓLEUM) TERMÉKEK, M.N.N. (gőznyomás 50 °C-on nagyobb mint 110 kPa)
LGBF		2				33	328	3/0-0-1-0	M3	1268	NYERSOLAJ (PETRÓLEUM) PÁRLATOK, M.N.N. vagy NYERSOLAJ (PETRÓLEUM) TERMÉKEK, M.N.N. (gőznyomás 50 °C-on legfeljebb 110 kPa)
LGBF		2				30	328	3/0-0-1-0	M3	1268	NYERSOLAJ (PETRÓLEUM) PÁRLATOK, M.N.N. vagy NYERSOLAJ (PETRÓLEUM) TERMÉKEK, M.N.N.
LGBF		3				30	315	3/0-0-1-0	M3	1272	FENYŐOLAJ
LGBF		2				33	307	3/0-0-1-0	M3	1274	n-PROPANOL (NORMÁL PROPIL-ALKOHOL)
LGBF		3				30	307	3/0-0-1-0	M3	1274	n-PROPANOL (NORMÁL PROPIL-ALKOHOL)
LGBF		2				33	307	3/0-0-1-0	M3	1275	PROPIONALDEHID
LGBF		2				33	306	3/0-0-1-0	M3	1276	n-PROPIL-ACETÁT
L4BH		2				338	311	3/0-0-1-0	M3	1277	PROPIL-AMIN
L1,5BN		2				33	312	3/0-0-1-0	M3	1278	1-KLÓR-PROPÁN
LGBF		2				33	312	3/0-0-1-0	M3	1279	1,2-DIKLÓR-PROPÁN
L4BN		1				33	302	3/1-1*-1-1	M3	1280	PROPILÉN-OXID
LGBF		2				33	306	3/0-0-1-0	M3	1281	PROPIL-FORMIÁTOK
LGBF		2				33	311	3/0-0-1-0	M3	1282	PIRIDIN

UN szám	Megnevezés és leírás	Osztály	Osztályozási kód	Csomagolási csoport	Bárcák	Különleges előírások	Korlátozott és engedményes mennyiség		Csomagolóeszköz			Mobil tartány és/vagy ömlesztettárukonténer	
									Csomagolási utasítások	Különleges csomagolási előírások	Egybe-csomagolási előírások	Utasítások	Különleges előírások
	3.1.2	2.2	2.2	2.1.1.3	5.2.2	3.3	3.4.6	3.5.1.2	4.1.4	4.1.4	4.1.10	4.2.5.2, 7.3.2	4.2.5.3
(1)	(2)	(3a)	(3b)	(4)	(5)	(6)	(7a)	(7b)	(8)	(9a)	(9b)	(10)	(11)
1286	GYANTAOLAJ	3	F1		3		LQ3	E3	P001		MP7 MP17		
1286	GYANTAOLAJ (gőznyomás 50 °C-on nagyobb mint 110 kPa)	3	F1		3	640C	LQ6	E2	P001		MP19	T4	TP1
1286	GYANTAOLAJ (gőznyomás 50 °C-on legfeljebb 110 kPa)	3	F1		3	640D	LQ6	E2	P001 IBC02 R001		MP19	T4	TP1
1286	GYANTAOLAJ	3	F1	III	3	640E	LQ7	E1	P001 IBC03 LP01 R001		MP19	T2	TP1
1286	GYANTAOLAJ (lobbanáspont 23 °C alatt és a 2.2.3.1.4 pont szerint viszkózus) (forráspont legfeljebb 35 °C)	3	F1	III	3	640F	LQ7	E1	P001 LP01 R001		MP19	T2	TP1
1286	GYANTAOLAJ (lobbanáspont 23 °C alatt és a 2.2.3.1.4 pont szerint viszkózus) (gőznyomás 50 °C-on nagyobb mint 110 kPa, forráspont nagyobb mint 35 °C)	3	F1	III	3	640G	LQ7	E1	P001 LP01 R001		MP19	T2	TP1
1286	GYANTAOLAJ (lobbanáspont 23 °C alatt és a 2.2.3.1.4 pont szerint viszkózus) (gőznyomás 50 °C-on legfeljebb 110 kPa)	3	F1	III	3	640H	LQ7	E1	P001 IBC02 LP01 R001		MP19	T2	TP1
1287	GUMIOLDAT	3	F1		3		LQ3	E3	P001		MP7 MP17		
1287	GUMIOLDAT (gőznyomás 50 °C-on nagyobb mint 110 kPa)	3	F1		3	640C	LQ6	E2	P001		MP19	T4	TP1 TP8
1287	GUMIOLDAT (gőznyomás 50 °C-on legfeljebb 110 kPa)	3	F1		3	640D	LQ6	E2	P001 IBC02 R001		MP19	T4	TP1 TP8
1287	GUMIOLDAT	3	F1	III	3	640E	LQ7	E1	P001 IBC03 LP01 R001		MP19	T2	TP1
1287	GUMIOLDAT (lobbanáspont 23 °C alatt és a 2.2.3.1.4 pont szerint viszkózus) (forráspont legfeljebb 35 °C)	3	F1	III	3	640F	LQ7	E1	P001 LP01 R001		MP19	T2	TP1
1287	GUMIOLDAT (lobbanáspont 23 °C alatt és a 2.2.3.1.4 pont szerint viszkózus) (gőznyomás 50 °C-on nagyobb mint 110 kPa, forráspont nagyobb mint 35 °C)	3	F1	III	3	640G	LQ7	E1	P001 LP01 R001		MP19	T2	TP1
1287	GUMIOLDAT (lobbanáspont 23 °C alatt és a 2.2.3.1.4 pont szerint viszkózus) (gőznyomás 50 °C-on legfeljebb 110 kPa)	3	F1	III	3	640H	LQ7	E1	P001 IBC02 LP01 R001		MP19	T2	TP1
1288	PALAOLAJ	3	F1		3		LQ4	E2	P001 IBC02 R001		MP19	T4	TP1 TP8

SZMGSZ 2. számú melléklete tartány		Szállítási kategória	Különleges előírások			Veszélyt jelölő számok	Bejegyzések a fuvarlevélbe			UN szám	Megnevezés és leírás
Tartánykód	Különleges előírások		a küldemény darabokra	az ömlesztett szállításra	az árukezelésre, be- és kirakásra		Baleseti lap száma	Védőkocsik min. száma	Kocsi gurítási feltételek		
4.3	4.3.5, 6.8.4	1.1.3.6	7.2.4	7.3.3	7.5.11	5.3.2.3	5.4.1 5.4.3	5.4.1 7.5.3.2	5.4.1 7.5.6		3.1.2
(12)	(13)	(15)	(16)	(17)	(18)	(20)	(21a)	(21b)	(21c)	(1)	(2)
L4BN		1				33	307	3/0-0-1-0	M3	1286	GYANTAOLAJ
L1,5BN		2				33	307	3/0-0-1-0	M3	1286	GYANTAOLAJ (gőznyomás 50 °C-on nagyobb mint 110 kPa)
LGBF		2				33	307	3/0-0-1-0	M3	1286	GYANTAOLAJ (gőznyomás 50 °C-on legfeljebb 110 kPa)
LGBF		3				30	307	3/0-0-1-0	M3	1286	GYANTAOLAJ
L4BN		3				33	307	3/0-0-1-0	M3	1286	GYANTAOLAJ (lobbanáspont 23 °C alatt és a 2.2.3.1.4 pont szerint viszkózus) (forráspont legfeljebb 35 °C)
L1,5BN		3				33	307	3/0-0-1-0	M3	1286	GYANTAOLAJ (lobbanáspont 23 °C alatt és a 2.2.3.1.4 pont szerint viszkózus) (gőznyomás 50 °C-on nagyobb mint 110 kPa, forráspont nagyobb mint 35 °C)
LGBF		3				33	307	3/0-0-1-0	M3	1286	GYANTAOLAJ (lobbanáspont 23 °C alatt és a 2.2.3.1.4 pont szerint viszkózus) (gőznyomás 50 °C-on legfeljebb 110 kPa)
L4BN		1				33	305	3/0-0-1-0	M3	1287	GUMIOLDAT
L1,5BN		2				33	305	3/0-0-1-0	M3	1287	GUMIOLDAT (gőznyomás 50 °C-on nagyobb mint 110 kPa)
LGBF		2				33	305	3/0-0-1-0	M3	1287	GUMIOLDAT (gőznyomás 50 °C-on legfeljebb 110 kPa)
LGBF		3				30	305	3/0-0-1-0	M3	1287	GUMIOLDAT
L4BN		3				33	305	3/0-0-1-0	M3	1287	GUMIOLDAT (lobbanáspont 23 °C alatt és a 2.2.3.1.4 pont szerint viszkózus) (forráspont legfeljebb 35 °C)
L1,5BN		3				33	305	3/0-0-1-0	M3	1287	GUMIOLDAT (lobbanáspont 23 °C alatt és a 2.2.3.1.4pont szerint viszkózus) (gőznyomás 50 °C-on nagyobb mint 110 kPa, forráspont nagyobb mint 35 °C)
LGBF		3				33	305	3/0-0-1-0	M3	1287	GUMIOLDAT (lobbanáspont 23 °C alatt és a 2.2.3.1.4pont szerint viszkózus) (gőznyomás 50 °C-on legfeljebb 110 kPa)
LGBF		2				33	307	3/0-0-1-0	M3	1288	PALAOLAJ

UN szám	Megnevezés és leírás	Osztály	Osztályozási kód	Csomagolási csoport	Bárcák	Különleges előírások	Korlátozott és engedményes mennyiség		Csomagolóeszköz			Mobil tartány és/vagy ömlesztettárukonténer	
									Csomagolási utasítások	Különleges csomagolási előírások	Egybe-csomagolási előírások	Utasítások	Különleges előírások
	3.1.2	2.2	2.2	2.1.1.3	5.2.2	3.3	3.4.6	3.5.1.2	4.1.4	4.1.4	4.1.10	4.2.5.2, 7.3.2	4.2.5.3
(1)	(2)	(3a)	(3b)	(4)	(5)	(6)	(7a)	(7b)	(8)	(9a)	(9b)	(10)	(11)
1288	PALAOLAJ	3	F1		3		LQ7	E1	P001 IBC03 LP01 R001		MP19	T2	TP1
1289	NÁTRIUM-METILÁT alkoholos OLDAT	3	FC		3+8		LQ4	E2	P001 IBC02		MP19	T7	TP1 TP8
1289	NÁTRIUM-METILÁT alkoholos OLDAT	3	FC		3+8		LQ7	E1	P001 IBC02 R001		MP19	T4	TP1
1292	TETRAETIL-SZILIKÁT	3	F1		3		LQ7	E1	P001 IBC03 LP01 R001		MP19	T2	TP1
1293	GYÓGYÁSZATI TINKTÚRÁK	3	F1		3	601	LQ4	E2	P001 IBC02 R001		MP19	T4	TP1 TP8
1293	GYÓGYÁSZATI TINKTÚRÁK	3	F1		3	601	LQ7	E1	P001 IBC03 LP01 R001		MP19	T2	TP1
1294	TOLUOL	3	F1		3		LQ4	E2	P001 IBC02 R001		MP19	T4	TP1
1295	TRIKLÓR-SZILÁN	4.3	WFC		4.3+3+8		LQ0	E0	P401	RR7	MP2	T14	TP2 TP7
1296	TRIETIL-AMIN	3	FC		3+8		LQ4	E2	P001 IBC02		MP19	T7	TP1
1297	TRIMETIL-AMIN VIZES OLDAT legfeljebb 50 tömeg% trimetil-amin tartalommal	3	FC		3+8		LQ3	E0	P001		MP7 MP17	T11	TP1
1297	TRIMETIL-AMIN VIZES OLDAT legfeljebb 50 tömeg% trimetil-amin tartalommal	3	FC		3+8		LQ4	E2	P001 IBC02		MP19	T7	TP1
1297	TRIMETIL-AMIN VIZES OLDAT legfeljebb 50 tömeg% trimetil-amin tartalommal	3	FC	III	3+8		LQ7	E1	P001 IBC03 R001		MP19	T7	TP1
1298	TRIMETIL-KLÓR-SZILÁN	3	FC	II	3+8		LQ4	E2	P010		MP19	T10	TP2 TP7
1299	TERPENTIN	3	F1	III	3		LQ7	E1	P001 IBC03 LP01 R001		MP19	T2	TP1
1300	TERPENTINPÓTLÓ	3	F1	II	3		LQ4	E2	P001 IBC02 R001		MP19	T4	TP1
1300	TERPENTINPÓTLÓ	3	F1	III	3		LQ7	E1	P001 IBC03 LP01 R001		MP19	T2	TP1
1301	VINIL-ACETÁT, STABILIZÁLT	3	F1	II	3		LQ4	E2	P001 IBC02 R001		MP19	T4	TP1
1302	ETIL-VINIL-ÉTER, STABILIZÁLT	3	F1	I	3		LQ3	E3	P001		MP7 MP17	T11	TP2

SZMGSZ 2. számú melléklete tartány		Szállítási kategória	Különleges előírások			Veszélyt jelölő számok	Bejegyzések a fuvarlevélbe			UN szám	Megnevezés és leírás
Tartánykód	Különleges előírások		a küldemény darabokra	az ömlesztett szállításra	az árukezelésre, be- és kirakásra		Baleseti lap száma	Védőkocsik min. száma	Kocsi gurítási feltételek		
4.3	4.3.5, 6.8.4	1.1.3.6	7.2.4	7.3.3	7.5.11	5.3.2.3	5.4.1 5.4.3	5.4.1 7.5.3.2	5.4.1 7.5.6		3.1.2
(12)	(13)	(15)	(16)	(17)	(18)	(20)	(21a)	(21b)	(21c)	(1)	(2)
LGBF		3				30	307	3/0-0-1-0	M3	1288	PALAOLAJ
L4BH		2				338	319	3/0-0-1-0	M3	1289	NÁTRIUM-METILÁT alkoholos OLDAT
L4BN		3				38	319	3/0-0-1-0	M3	1289	NÁTRIUM-METILÁT alkoholos OLDAT
LGBF		3				30	315	3/0-0-1-0	M3	1292	TETRAETIL-SZILIKÁT
LGBF		2				33	328	3/0-0-1-0	M3	1293	GYÓGYÁSZATI TINKTÚRÁK
LGBF		3				30	328	3/0-0-1-0	M3	1293	GYÓGYÁSZATI TINKTÚRÁK
LGBF		2				33	309	3/0-0-1-0	M3	1294	TOLUOL
L10DH	TU14 TU25 TU38 TE21 TE22 TM2 TM3	0	W1		CW23 CW48	X338	431	3/0-0-1-0	M1	1295	TRIKLÓR-SZILÁN
L4BH		2				338	311	3/0-0-1-0	M3	1296	TRIETIL-AMIN
L10CH	TU14 TU38 TE21 TE22	1				338	311	3/0-0-1-0	M3	1297	TRIMETIL-AMIN VIZES OLDAT legfeljebb 50 tömeg% trimetil-amin tartalommal
L4BH		2				338	311	3/0-0-1-0	M3	1297	TRIMETIL-AMIN VIZES OLDAT legfeljebb 50 tömeg% trimetil-amin tartalommal
L4BN		3				38	311	3/0-0-1-0	M3	1297	TRIMETIL-AMIN VIZES OLDAT legfeljebb 50 tömeg% trimetil-amin tartalommal
L4BH		2			CW48	X338	321	3/0-0-1-0	M3	1298	TRIMETIL-KLÓR-SZILÁN
LGBF		3				30	315	3/0-0-1-0	M3	1299	TERPENTIN
LGBF		2				33	305	3/0-0-1-0	M3	1300	TERPENTINPÓTLÓ
LGBF		3				30	305	3/0-0-1-0	M3	1300	TERPENTINPÓTLÓ
LGBF		2				339	306	3/0-0-1-0	M3	1301	VINIL-ACETÁT, STABILIZÁLT
L4BN		1				339	301	3/1-1*-1-1	M3	1302	ETIL-VINIL-ÉTER, STABILIZÁLT

UN szám	Megnevezés és leírás	Osztály	Osztályozási kód	Csomagolási csoport	Bárcák	Különleges előírások	Korlátozott és engedményes mennyiség		Csomagolóeszköz			Mobil tartány és ömlesztettáru-konténer	
									Csomagolási utasítások	Különleges csomagolási előírások	Egybe-csomagolási előírások	Utasítások	Különleges előírások
	3.1.2	2.2	2.2	2.1.1.3	5.2.2	3.3	3.4.6	3.5.1.2	4.1.4	4.1.4	4.1.10	4.2.5.2, 7.3.2	4.2.5.3
(1)	(2)	(3a)	(3b)	(4)	(5)	(6)	(7a)	(7b)	(8)	(9a)	(9b)	(10)	(11)
1303	VINILIDÉN-KLORID, STABILIZÁLT	3	F1	I	3		LQ3	E3	P001		MP7 MP17	T12	TP2 TP7
1304	IZOBUTIL-VINIL-ÉTER, STABILIZÁLT	3	F1	II	3		LQ4	E2	P001 IBC02 R001		MP19	T4	TP1
1305	VINIL-TRIKLÓR-SZILÁN	3	FC	II	3+8		LQ4	E2	P010		MP19	T10	TP2 TP7
1306	FOLYÉKONY FAKONZERVÁLÓ ANYAGOK (gőznyomás 50 °C-on nagyobb mint 110 kPa)	3	F1	II	3	640C	LQ6	E2	P001		MP19	T4	TP1 TP8
1306	FOLYÉKONY FAKONZERVÁLÓ ANYAGOK (gőznyomás 50 °C-on legfeljebb 110 kPa)	3	F1	II	3	640D	LQ6	E2	P001 IBC02 R001		MP19	T4	TP1 TP8
1306	FOLYÉKONY FAKONZERVÁLÓ ANYAGOK	3	F1	III	3	640E	LQ7	E1	P001 IBC03 LP01 R001		MP19	T2	TP1
1306	FOLYÉKONY FAKONZERVÁLÓ ANYAGOK (lobbanáspont 23 °C alatt és a 2.2.3.1.4pont szerint viszkózus) (forráspont legfeljebb 35 °C)	3	F1	III	3	640F	LQ7	E1	P001 LP01 R001		MP19	T2	TP1
1306	FOLYÉKONY FAKONZERVÁLÓ ANYAGOK (lobbanáspont 23 °C alatt és a 2.2.3.1.4pont szerint viszkózus) (gőznyomás 50 °C-on nagyobb mint 110 kPa, forráspont nagyobb mint 35 °C)	3	F1	III	3	640G	LQ7	E1	P001 LP01 R001		MP19	T2	TP1
1306	FOLYÉKONY FAKONZERVÁLÓ ANYAGOK (lobbanáspont 23 °C alatt és a 2.2.3.1.4 pont szerint viszkózus) (gőznyomás 50 °C-on legfeljebb 110 kPa)	3	F1	III	3	640H	LQ7	E1	P001 IBC02 LP01 R001		MP19	T2	TP1
1307	XILOLOK	3	F1	II	3		LQ4	E2	P001 IBC02 R001		MP19	T4	TP1
1307	XILOLOK	3	F1	III	3		LQ7	E1	P001 IBC03 LP01 R001		MP19	T2	TP1
1308	CIRKÓNIUM GYÚLÉKONY FOLYADÉKBAN SZUSZPENDÁLVA	3	F1	I	3		LQ3	E3	P001	PP33	MP7 MP17		
1308	CIRKÓNIUM GYÚLÉKONY FOLYADÉKBAN SZUSZPENDÁLVA (gőznyomás 50 °C-on nagyobb mint 110 kPa)	3	F1	II	3	640C	LQ4	E2	P001 R001	PP33	MP19		
1308	CIRKÓNIUM GYÚLÉKONY FOLYADÉKBAN SZUSZPENDÁLVA (gőznyomás 50 °C-on legfeljebb 110 kPa)	3	F1	II	3	640D	LQ4	E2	P001 R001	PP33	MP19		
1308	CIRKÓNIUM GYÚLÉKONY FOLYADÉKBAN SZUSZPENDÁLVA	3	F1	III	3		LQ7	E1	P001 R001		MP19		

SZMGSZ 2. számú melléklete tartány		Szállítási kategória	Különleges előírások			Veszélyt jelölő számok	Bejegyzések a fuvarlevélbe			UN szám	Megnevezés és leírás
Tartánykód	Különleges előírások		a küldemény darabokra	az ömlesztett szállításra	az árukezelésre, be- és kirakásra		Baleseti lap száma	Védőkocsik min. száma	Kocsi gurítási feltételek		
4.3	4.3.5, 6.8.4	1.1.3.6	7.2.4	7.3.3	7.5.11	5.3.2.3	5.4.1 5.4.3	5.4.1 7.5.3.2	5.4.1 7.5.6		3.1.2
(12)	(13)	(15)	(16)	(17)	(18)	(20)	(21a)	(21b)	(21c)	(1)	(2)
L4BN		1				339	312	3/0-0-1-0	M3	1303	VINILIDÉN-KLORID, STABILIZÁLT
LGBF		2				339	306	3/1-1*-1-1	M3	1304	IZOBUTIL-VINIL-ÉTER, STABILIZÁLT
L4BH		2			CW48	X338	321	3/1-1*-1-1	M3	1305	VINIL-TRIKLÓR-SZILÁN
L1,5BN		2				33	328	3/0-0-1-0	M3	1306	FOLYÉKONY FAKONZERVÁLÓ ANYAGOK (gőznyomás 50 °C-on nagyobb mint 110 kPa)
LGBF		2				33	328	3/0-0-1-0	M3	1306	FOLYÉKONY FAKONZERVÁLÓ ANYAGOK (gőznyomás 50 °C-on legfeljebb 110 kPa)
LGBF		3				30	328	3/0-0-1-0	M3	1306	FOLYÉKONY FAKONZERVÁLÓ ANYAGOK
L4BN		3				33	328	3/0-0-1-0	M3	1306	FOLYÉKONY FAKONZERVÁLÓ ANYAGOK (lobbanáspont 23 °C alatt és a 2.2.3.1.4pont szerint viszkózus) (forráspont legfeljebb 35 °C)
L1,5BN		3				33	328	3/0-0-1-0	M3	1306	FOLYÉKONY FAKONZERVÁLÓ ANYAGOK (lobbanáspont 23 °C alatt és a 2.2.3.1.4pont szerint viszkózus) (gőznyomás 50 °C-on nagyobb mint 110 kPa, forráspont nagyobb mint 35 °C)
LGBF		3				33	328	3/0-0-1-0	M3	1306	FOLYÉKONY FAKONZERVÁLÓ ANYAGOK (lobbanáspont 23 °C alatt és a 2.2.3.1.4pont szerint viszkózus) (gőznyomás 50 °C-on legfeljebb 110 kPa)
LGBF		2				33	309	3/0-0-1-0	M3	1307	XILOLOK
LGBF		3				30	309	3/0-0-1-0	M3	1307	XILOLOK
L4BN		1				33	328	3/0-0-1-0	M3	1308	CIRKÓNIUM GYÚLÉKONY FOLYADÉKBAN SZUSZPENDÁLVA
L1,5BN		2				33	328	3/0-0-1-0	M3	1308	CIRKÓNIUM GYÚLÉKONY FOLYADÉKBAN SZUSZPENDÁLVA (gőznyomás 50 °C-on nagyobb mint 110 kPa)
LGBF		2				33	328	3/0-0-1-0	M3	1308	CIRKÓNIUM GYÚLÉKONY FOLYADÉKBAN SZUSZPENDÁLVA (gőznyomás 50 °C-on legfeljebb 110 kPa)
LGBF		3				30	328	3/0-0-1-0	M3	1308	CIRKÓNIUM GYÚLÉKONY FOLYADÉKBAN SZUSZPENDÁLVA

UN szám	Megnevezés és leírás	Osztály	Osztályozási kód	Csomagolási csoport	Bárcák	Különleges előírások	Korlátozott és engedményes mennyiség		Csomagolóeszköz			Mobil tartány és/vagy ömlesztettárukonténer	
									Csomagolási utasítások	Különleges csomagolási előírások	Egybe-csomagolási előírások	Utasítások	Különleges előírások
	3.1.2	2.2	2.2	2.1.1.3	5.2.2	3.3	3.4.6	3.5.1.2	4.1.4	4.1.4	4.1.10	4.2.5.2, 7.3.2	4.2.5.3
(1)	(2)	(3a)	(3b)	(4)	(5)	(6)	(7a)	(7b)	(8)	(9a)	(9b)	(10)	(11)
1309	BEVONT ALUMÍNIUMPOR	4.1	F3	II	4.1		LQ8	E2	P002 IBC08	PP38 B4	MP11	T3	TP33
1309	BEVONT ALUMÍNIUMPOR	4.1	F3	III	4.1		LQ9	E1	P002 IBC08 LP02 R001	PP11 B3	MP11	T1	TP33
1310	AMMÓNIUM-PIKRÁT, legalább 10 tömeg% vízzel NEDVESÍTETT	4.1	D	I	4.1		LQ0	E0	P406	PP26	MP2		
1312	BORNEOL	4.1	F1	III	4.1		LQ9	E1	P002 IBC08 LP02 R001	B3	MP10	T1	TP33
1313	KALCIUM-REZINÁT	4.1	F3	III	4.1		LQ9	E1	P002 IBC06 R001		MP11	T1	TP33
1314	OLVASZTOTT KALCIUM-REZINÁT	4.1	F3	III	4.1		LQ9	E1	P002 IBC04 R001		MP11	T1	TP33
1318	LECSAPATOTT KOBALT-REZINÁT	4.1	F3	III	4.1		LQ9	E1	P002 IBC06 R001		MP11	T1	TP33
1320	DINITRO-FENOL, legalább 15 tömeg% vízzel NEDVESÍTETT	4.1	DT	I	4.1+6.1		LQ0	E0	P406	PP26	MP2		
1321	DINITRO-FENOLÁTOK, legalább 15 tömeg% vízzel NEDVESÍTETT	4.1	DT	I	4.1+6.1		LQ0	E0	P406	PP26	MP2		
1322	DINITRO-REZORCIN, legalább 15 tömeg% vízzel NEDVESÍTETT	4.1	D	I	4.1		LQ0	E0	P406	PP26	MP2		
1323	FERROCÉRIUM	4.1	F3	II	4.1	249	LQ8	E2	P002 IBC08	B4	MP11	T3	TP33
1324	NITROCELLULÓZ ALAPÚ FILMEK zselatin bevonattal, a hulladék kivételével	4.1	F1	III	4.1		LQ9	E1	P002 R001	PP15	MP11		
1325	GYÚLÉKONY, SZERVES SZILÁRD ANYAG, M.N.N.	4.1	F1	II	4.1	274	LQ8	E2	P002 IBC08	B4	MP10	T3	TP33
1325	GYÚLÉKONY, SZERVES SZILÁRD ANYAG, M.N.N.	4.1	F1	III	4.1	274	LQ9	E1	P002 IBC08 LP02 R001	B3	MP10	T1	TP33
1326	NEDVESÍTETT HAFNIUMPOR legalább 25% vízzel	4.1	F3	II	4.1	586	LQ8	E2	P410 IBC06	PP40	MP11	T3	TP33
1327	SZÉNA vagy SZALMA vagy BHUSA	4.1	F1	**Nem tartozik az SZMGSZ 2. számú mellékletének hatálya alá, kivéve a 7.5.11 szakasz CW54 különleges rendelkezését**									
1328	HEXAMETILÉN-TETRAMIN	4.1	F1	III	4.1		LQ9	E1	P002 IBC08 R001	B3	MP10	T1	TP33
1330	MANGÁN-REZINÁT	4.1	F3	III	4.1		LQ9	E1	P002 IBC06 R001		MP11	T1	TP33
1331	MINDENÜTT GYULLADÓ GYUFA	4.1	F1	III	4.1	293	LQ9	E1	P407	PP27	MP12		
1332	METALDEHID	4.1	F1	III	4.1		LQ9	E1	P002 IBC08 LP02 R001	B3	MP10	T1	TP33
1333	CÉRIUM lemezek, rudak vagy öntecsek	4.1	F3	II	4.1		LQ8	E2	P002 IBC08	B4	MP11		

SZMGSZ 2. számú melléklete tartány		Szállítási kategória	Különleges előírások			Veszélyt jelölő számok	Bejegyzések a fuvarlevélbe			UN szám	Megnevezés és leírás
Tartánykód	Különleges előírások		a küldemény darabokra	az ömlesztett szállításra	az árukezelésre, be- és kirakásra		Baleseti lap száma	Védőkocsik min. száma	Kocsi gurítási feltételek		
4.3	4.3.5, 6.8.4	1.1.3.6	7.2.4	7.3.3	7.5.11	5.3.2.3	5.4.1 5.4.3	5.4.1 7.5.3.2	5.4.1 7.5.6		3.1.2
(12)	(13)	(15)	(16)	(17)	(18)	(20)	(21a)	(21b)	(21c)	(1)	(2)
SGAN		2	W1			40	403	3/0-0-1-0	M3	1309	BEVONT ALUMÍNIUMPOR
SGAV		3	W1	VW1		40	403	3/0-0-1-0	M3	1309	BEVONT ALUMÍNIUMPOR
		1	W1			40	404	3/0-0-1-0	M3	1310	AMMÓNIUM-PIKRÁT, legalább 10 tömeg% vízzel NEDVESÍTETT
SGAV		3	W1	VW1		40	402	3/0-0-1-0	M3	1312	BORNEOL
SGAV		3	W1 W12	VW1		40	404	3/0-0-1-0	M3	1313	KALCIUM-REZINÁT
SGAV		3	W1	VW1		40	404	3/0-0-1-0	M3	1314	OLVASZTOTT KALCIUM-REZINÁT
SGAV		3	W1 W12	VW1		40	404	3/0-0-1-0	M3	1318	LECSAPATOTT KOBALT-REZINÁT
		1	W1		CW28	46	404	3/0-0-1-0	M3	1320	DINITRO-FENOL, legalább 15 tömeg% vízzel NEDVESÍTETT
		1	W1		CW28	46	404	3/0-0-1-0	M3	1321	DINITRO-FENOLÁTOK, legalább 15 tömeg% vízzel NEDVESÍTETT
		1	W1			40	404	3/0-0-1-0	M3	1322	DINITRO-REZORCIN, legalább 15 tömeg% vízzel NEDVESÍTETT
SGAN		2	W1			40	403	3/0-0-1-0	M3	1323	FERROCÉRIUM
		3	W1			40	402	3/0-0-1-0		1324	NITROCELLULÓZ ALAPÚ FILMEK zselatin bevonattal, a hulladék kivételével
SGAN		2	W1		CW54	40	401	3/0-0-1-0	M3	1325	GYÚLÉKONY, SZERVES SZILÁRD ANYAG, M.N.N.
SGAV		3	W1	VW1	CW54	40	401	3/0-0-1-0	M3	1325	GYÚLÉKONY, SZERVES SZILÁRD ANYAG, M.N.N.
SGAN		2	W1 W12			40	403	3/0-0-1-0	M3	1326	NEDVESÍTETT HAFNIUMPOR legalább 25% vízzel
Nem tartozik az SZMGSZ 2. számú mellékletének hatálya alá, kivéve a 7.5.11 szakasz CW54 különleges rendelkezését										1327	SZÉNA vagy SZALMA vagy BHUSA
SGAV		3	W1	VW1		40	402	3/0-0-1-0	M3	1328	HEXAMETILÉN-TETRAMIN
SGAV		3	W1 W12	VW1		40	404	3/0-0-1-0	M3	1330	MANGÁN-REZINÁT
		4	W1			40	402	3/0-0-1-0	-	1331	MINDENüTT GYULLADÓ GYUFA
SGAV		3	W1	VW1		40	402	3/0-0-1-0	M3	1332	METALDEHID
		2	W1			40	403	3/0-0-1-0	M3	1333	CÉRIUM lemezek, rudak vagy öntecsek

UN szám	Megnevezés és leírás	Osztály	Osztályozási kód	Csomagolási csoport	Bárcák	Különleges előírások	Korlátozott és engedményes mennyiség		Csomagolóeszköz			Mobil tartány és/vagy ömlesztettárukonténer	
									Csomagolási utasítások	Különleges csomagolási előírások	Egybe-csomagolási előírások	Utasítások	Különleges előírások
	3.1.2	2.2	2.2	2.1.1.3	5.2.2	3.3	3.4.6	3.5.1.2	4.1.4	4.1.4	4.1.10	4.2.5.2, 7.3.2	4.2.5.3
(1)	(2)	(3a)	(3b)	(4)	(5)	(6)	(7a)	(7b)	(8)	(9a)	(9b)	(10)	(11)
1334	NYERS NAFTALIN vagy FINOMÍTOTT NAFTALIN	4.1	F1	III	4.1	501	LQ9	E1	P002 IBC08 LP02 R001	B3	MP10	T1 BK1 BK2	TP33
1336	NITRO-GUANIDIN (PIKRIT), legalább 20 tömeg% vízzel NEDVESÍTETT	4.1	D	I	4.1		LQ0	E0	P406		MP2		
1337	NITROKEMÉNYÍTŐ, legalább 20 tömeg% vízzel NEDVESÍTETT	4.1	D	I	4.1		LQ0	E0	P406		MP2		
1338	AMORF FOSZFOR	4.1	F3	III	4.1		LQ9	E1	P410 IBC08 R001	B3	MP11	T1	TP33
1339	FOSZFOR-HEPTASZULFID, sárga- és fehérfoszfortól mentes	4.1	F3	II	4.1	602	LQ8	E2	P410 IBC04		MP11	T3	TP33
1340	FOSZFOR-PENTASZULFID, sárga- és fehérfoszfortól mentes	4.3	WF2	II	4.3+4.1	602	LQ11	E2	P410 IBC04		MP14	T3	TP33
1341	FOSZFOR-SZESZKVISZULFID, sárga- és fehérfoszfortól mentes	4.1	F3	II	4.1	602	LQ8	E2	P410 IBC04		MP11	T3	TP33
1343	FOSZFOR-TRISZULFID, sárga- és fehérfoszfortól mentes	4.1	F3	II	4.1	602	LQ8	E2	P410 IBC04		MP11	T3	TP33
1344	TRINITRO-FENOL (PIKRINSAV), legalább 30 tömeg% vízzel NEDVESÍTETT	4.1	D	I	4.1		LQ0	E0	P406	PP26	MP2		
1345	GUMI HULLADÉK vagy GUMI ŐRLEMÉNY, porított vagy granuált	4.1	F1	II	4.1		LQ8	E2	P002 IBC08	B4	MP11	T3	TP33
1346	AMORF SZILÍCIUMPOR	4.1	F3	III	4.1	32	LQ9	E1	P002 IBC08 LP02 R001	B3	MP11	T1	TP33
1347	EZüST-PIKRÁT, legalább 30 tömeg% vízzel NEDVESÍTETT	4.1	D	I	4.1		LQ0	E0	P406	PP25 PP26	MP2		
1348	NÁTRIUM-DINITRO-o-KREZOLÁT, legalább 15 tömeg% vízzel NEDVESÍTETT	4.1	DT	I	4.1+6.1		LQ0	E0	P406	PP26	MP2		
1349	NÁTRIUM-PIKRAMÁT, legalább 20 tömeg% vízzel NEDVESÍTETT	4.1	D	I	4.1		LQ0	E0	P406	PP26	MP2		
1350	KÉN	4.1	F3	III	4.1	242	LQ9	E1	P002 IBC08 LP02 R001	B3	MP11	T1 BK1 BK2	TP33
1352	NEDVESÍTETT TITÁNPOR legalább 25% vízzel	4.1	F3	II	4.1	586	LQ8	E2	P410 IBC06	PP40	MP11	T3	TP33
1353	GYENGÉN NITRÁLT NITROCELLULÓZZAL IMPREGNÁLT SZÁLAK vagy SZÖVETEK, M.N.N.	4.1	F1	III	4.1	274 502	LQ9	E1	P410 IBC08 R001	B3	MP11		
1354	TRINITRO-BENZOL, legalább 30 tömeg% vízzel NEDVESÍTETT	4.1	D		4.1		LQ0	E0	P406		MP2		
1355	TRINITRO-BENZOÉSAV, legalább 30 tömeg% vízzel NEDVESÍTETT	4.1	D		4.1		LQ0	E0	P406		MP2		
1356	TRINITRO-TOLUOL (TROTIL, TNT), legalább 30 tömeg% vízzel NEDVESÍTETT	4.1	D		4.1		LQ0	E0	P406		MP2		

SZMGSZ 2. számú melléklete tartány		Szállítási kategória	Különleges előírások			Veszélyt jelölő számok	Bejegyzések a fuvarlevélbe			UN szám	Megnevezés és leírás
Tartánykód	Különleges előírások		a küldemény darabokra	az ömlesztett szállításra	az árukezelésre, be- és kirakásra		Baleseti lap száma	Védőkocsik min. száma	Kocsi gurítási feltételek		
4.3	4.3.5, 6.8.4	1.1.3.6	7.2.4	7.3.3	7.5.11	5.3.2.3	5.4.1 5.4.3	5.4.1 7.5.3.2	5.4.1 7.5.6		3.1.2
(12)	(13)	(15)	(16)	(17)	(18)	(20)	(21a)	(21b)	(21c)	(1)	(2)
SGAV		3	W1	VW2		40	402	3/0-0-1-0	M3	1334	NYERS NAFTALIN vagy FINOMÍTOTT NAFTALIN
		1	W1			40	404	3/0-0-1-0	M3	1336	NITRO-GUANIDIN (PIKRIT), legalább 20 tömeg% vízzel NEDVESÍTETT
		1	W1			40	404	3/0-0-1-0	M3	1337	NITROKEMÉNYÍTŐ, legalább 20 tömeg% vízzel NEDVESÍTETT
SGAV		3	W1	VW1		40	404	3/0-0-1-0	M3	1338	AMORF FOSZFOR
SGAN		2	W1			40	404	3/0-0-1-0	M3	1339	FOSZFOR-HEPTASZULFID, sárga- és fehérfoszfortól mentes
SGAN		0	W1		CW23	423	409	3/0-0-1-0	M3	1340	FOSZFOR-PENTASZULFID, sárga- és fehérfoszfortól mentes
SGAN		2	W1			40	404	3/0-0-1-0	M3	1341	FOSZFOR-SZESZKVISZULFID, sárga- és fehérfoszfortól mentes
SGAN		2	W1			40	404	3/0-0-1-0	M3	1343	FOSZFOR-TRISZULFID, sárga- és fehérfoszfortól mentes
		1	W1			40	404	3/0-0-1-0	M3	1344	TRINITRO-FENOL (PIKRINSAV), legalább 30 tömeg% vízzel NEDVESÍTETT
SGAN		4	W1			40	402	3/0-0-1-0	M3	1345	GUMI HULLADÉK vagy GUMI ŐRLEMÉNY, porított vagy granuált
SGAV		3	W1	VW1		40	403	3/0-0-1-0	M3	1346	AMORF SZILÍCIUMPOR
		1	W1			40	404	3/0-0-1-0	M3	1347	EZüST-PIKRÁT, legalább 30 tömeg% vízzel NEDVESÍTETT
		1	W1		CW28	46	404	3/0-0-1-0		1348	NÁTRIUM-DINITRO-o-KREZOLÁT, legalább 15 tömeg% vízzel NEDVESÍTETT
		1	W1			40	404	3/0-0-1-0	M3	1349	NÁTRIUM-PIKRAMÁT, legalább 20 tömeg% vízzel NEDVESÍTETT
SGAV		3	W1	VW1		40	404	3/0-0-1-0	M3	1350	KÉN
SGAN		2	W1 W12			40	403	3/0-0-1-0	M3	1352	NEDVESÍTETT TITÁNPOR legalább 25% vízzel
		3	W1			40	402	3/0-0-1-0	M3	1353	GYENGÉN NITRÁLT NITROCELLULÓZZAL IMPREGNÁLT SZÁLAK vagy SZÖVETEK, M.N.N.
		1	W1			40	404	3/0-0-1-0	M3	1354	TRINITRO-BENZOL, legalább 30 tömeg% vízzel NEDVESÍTETT
		1	W1			40	404	3/0-0-1-0	M3	1355	TRINITRO-BENZOÉSAV, legalább 30 tömeg% vízzel NEDVESÍTETT

UN szám	Megnevezés és leírás	Osztály	Osztályozási kód	Csomagolási csoport	Bárcák	Különleges előírások	Korlátozott és engedményes mennyiség		Csomagolóeszköz			Mobil tartány és/vagy ömlesztettárukonténer	
									Csomagolási utasítások	Különleges csomagolási előírások	Egybe-csomagolási előírások	Utasítások	Különleges előírások
	3.1.2	2.2	2.2	2.1.1.3	5.2.2	3.3	3.4.6	3.5.1.2	4.1.4	4.1.4	4.1.10	4.2.5.2, 7.3.2	4.2.5.3
(1)	(2)	(3a)	(3b)	(4)	(5)	(6)	(7a)	(7b)	(8)	(9a)	(9b)	(10)	(11)
1357	**KARBAMID-NITRÁT, legalább 20 tömeg% vízzel NEDVESÍTETT**	**4.1**	**D**		**4.1**	**227**	**LQ0**	**E0**	**P406**		**MP2**		
1358	**NEDVESÍTETT CIRKÓNIUMPOR legalább 25% vízzel**	**4.1**	**F3**		**4.1**	**586**	**LQ8**	**E2**	**P410 IBC06**	**PP40**	**MP11**	**T3**	**TP33**
1360	**KALCIUM-FOSZFID**	**4.3**	**WT2**		**4.3+6.1**		**LQ0**	**E0**	**P403**		**MP2**		
1361	**SZÉN vagy KOROM (állati vagy növényi eredetű)**	**4.2**	**S2**		**4.2**		**LQ0**	**E2**	**P002 IBC06**	**PP12**	**MP14**	**T3**	**TP33**
1361	**SZÉN vagy KOROM (állati vagy növényi eredetű)**	**4.2**	**S2**		**4.2**		**LQ0**	**E1**	**P002 IBC08 LP02 R001**	**PP12 B3**	**MP14**	**T1**	**TP33**
1362	**AKTÍV SZÉN**	**4.2**	**S2**		**4.2**	**646**	**LQ0**	**E1**	**P002 IBC08 LP02 R001**	**PP11 B3**	**MP14**	**T1**	**TP33**
1363	**KOPRA**	**4.2**	**S2**		**4.2**		**LQ0**	**E1**	**P003 IBC08 LP02 R001**	**PP20 B3 B6**	**MP14**		
1364	**OLAJOS GYAPOT HULLADÉK**	**4.2**	**S2**		**4.2**		**LQ0**	**E1**	**P003 IBC08 LP02 R001**	**PP19 B3 B6**	**MP14**		
1365	**NEDVES GYAPOT**	**4.2**	**S2**		**4.2**		**LQ0**	**E1**	**P003 IBC08 LP02 R001**	**PP19 B3 B6**	**MP14**		
1369	**p-NITROZO-DIMETIL-ANILIN**	**4.2**	**S2**	**II**	**4.2**		**LQ0**	**E2**	**P410 IBC06**		**MP14**	**T3**	**TP33**
1372	**ÁLLATI vagy NÖVÉNYI EREDETŰ SZÁLAK, égett, nedves vagy vizes**	**4.2**	**S2**	**Nem tartozik az SZMGSZ 2. számú mellékletének hatálya alá.**									
1373	**ÁLLATI vagy NÖVÉNYI vagy SZINTETIKUS EREDETŰ SZÁLAK vagy SZÖVETEK, M.N.N., olajjal**	**4.2**	**S2**	**III**	**4.2**	**274**	**LQ0**	**E1**	**P410 IBC08 R001**	**B3**	**MP14**	**T1**	**TP33**
1374	**HALLISZT (HALHULLADÉK), NEM STABILIZÁLT**	**4.2**	**S2**	**II**	**4.2**	**300**	**LQ0**	**E2**	**P410 IBC08**	**B4**	**MP14**	**T3**	**TP33**
1376	**KIMERüLT VAS-OXID vagy KIMERüLT VASSZIVACS a generátorgáz tisztításából**	**4.2**	**S4**	**III**	**4.2**	**592**	**LQ0**	**E1**	**P002 IBC08 LP02 R001**	**B3**	**MP14**	**T1 BK2**	**TP33**
1378	**FÉM KATALIZÁTOR, NEDVESÍTETT, látható folyadékfelesleggel**	**4.2**	**S4**	**II**	**4.2**	**274**	**LQ0**	**E2**	**P410 IBC01**	**PP39**	**MP14**	**T3**	**TP33**
1379	**TELÍTETLEN OLAJJAL KEZELT PAPÍR, nem teljesen száraz (beleértve a karbonpapírt)**	**4.2**	**S2**	**III**	**4.2**		**LQ0**	**E1**	**P410 IBC08 R001**	**B3**	**MP14**		
1380	**PENTABORÁN**	**4.2**	**ST3**		**4.2+6.1**		**LQ0**	**E0**	**P601**		**MP2**		

SZMGSZ 2. számú melléklete tartány		Szállítási kategória	Különleges előírások			Veszélyt jelölő számok	Bejegyzések a fuvarlevélbe			UN szám	Megnevezés és leírás
Tartánykód	Különleges előírások		a küldemény darabokra	az ömlesztett szállításra	az árukezelésre, be- és kirakásra		Baleseti lap száma	Védőkocsik min. száma	Kocsi gurítási feltételek		
4.3	4.3.5, 6.8.4	1.1.3.6	7.2.4	7.3.3	7.5.11	5.3.2.3	5.4.1 5.4.3	5.4.1 7.5.3.2	5.4.1 7.5.6		3.1.2
(12)	(13)	(15)	(16)	(17)	(18)	(20)	(21a)	(21b)	(21c)	(1)	(2)
		1	W1			40	404	3/0-0-1-0	M3	1357	KARBAMID-NITRÁT, legalább 20 tömeg% vízzel NEDVESÍTETT
SGAN		2	W1 W12			40	403	3/0-0-1-0	M3	1358	NEDVESÍTETT CIRKÓNIUMPOR legalább 25% vízzel
		1	W1		CW23 CW28	X462	408	0-0-1-0	-	1360	KALCIUM-FOSZFID
SGAN	TU11	2	W1 W12 W13		CW48	40	405	3/0-0-1-0	M3	1361	SZÉN vagy KOROM (állati vagy növényi eredetű)
SGAV		4	W1 W13	VW4	CW48	40	405	3/0-0-1-0	M3	1361	SZÉN vagy KOROM (állati vagy növényi eredetű)
SGAV		4	W1	VW4		40	405	3/0-0-1-0	M3	1362	AKTÍV SZÉN
		3	W1	VW4	CW54	40	405	0-0-1-0	M3	1363	KOPRA
		3	W1	VW4	CW54	40	405	3/3-1-1-1		1364	OLAJOS GYAPOT HULLADÉK
		3	W1	VW4	CW54	40	405	3/3-1-1-1		1365	NEDVES GYAPOT
SGAN		2	W1 W12			40	405	3/0-0-1-0	M3	1369	p-NITROZO-DIMETIL-ANILIN
Nem tartozik az SZMGSZ 2. számú mellékletének hatálya alá.										1372	ÁLLATI vagy NÖVÉNYI EREDETŰ SZÁLAK, égett, nedves vagy vizes
		3	W1	VW4		40	415	3/0-0-1-0	M3	1373	ÁLLATI vagy NÖVÉNYI vagy SZINTETIKUS EREDETŰ SZÁLAK vagy SZÖVETEK, M.N.N., olajjal
		2	W1			40	405	3/0-0-1-0	-	1374	HALLISZT (HALHULLADÉK), NEM STABILIZÁLT
SGAV		3	W1	VW4		40	405	3/0-0-1-0	M3	1376	KIMERüLT VAS-OXID vagy KIMERüLT VASSZIVACS a generátorgáz tisztításából
SGAN		2	W1			40	405	3/0-0-1-0	M3	1378	FÉM KATALIZÁTOR, NEDVESÍTETT, látható folyadékfelesleggel
		3	W1	VW4		40	405	3/0-0-1-0	M3	1379	TELÍTETLEN OLAJJAL KEZELT PAPÍR, nem teljesen száraz (beleértve a karbonpapírt)
L21DH	TU14 TU38 TC1 TE21 TE22 TE25 TM1	0	W1		CW28	333	407	3/1-1*-1-1	M3	1380	PENTABORÁN

UN szám	Megnevezés és leírás	Osztály	Osztályozási kód	Csomagolási csoport	Bárcák	Különleges előírások	Korlátozott és engedményes mennyiség		Csomagolóeszköz			Mobil tartány és/vagy ömlesztettárukonténer	
									Csomagolási utasítások	Különleges csomagolási előírások	Egybe-csomagolási előírások	Utasítások	Különleges előírások
	3.1.2	2.2	2.2	2.1.1.3	5.2.2	3.3	3.4.6	3.5.1.2	4.1.4	4.1.4	4.1.10	4.2.5.2, 7.3.2	4.2.5.3
(1)	(2)	(3a)	(3b)	(4)	(5)	(6)	(7a)	(7b)	(8)	(9a)	(9b)	(10)	(11)
1381	FEHÉR- vagy SÁRGAFOSZFOR, VÍZ ALATT vagy OLDATBAN	4.2	ST3		4.2+6.1	503 800	LQ0	E0	P405		MP2	T9	TP3 TP31
1381	FEHÉR- vagy SÁRGAFOSZFOR, SZÁRAZ	4.2	ST4		4.2+6.1	503 800	LQ0	E0	P405		MP2	T9	TP3 TP31
1382	VÍZMENTES KÁLIUM-SZULFID vagy KÁLIUM-SZULFID 30%-nál kevesebb kristályvíz-tartalommal	4.2	S4		4.2	504	LQ0	E2	P410 IBC06		MP14	T3	TP33
1383	PIROFOROS FÉM, M.N.N. vagy PIROFOROS ÖTVÖZET, M.N.N.	4.2	S4		4.2	274	LQ0	E0	P404		MP13	T21	TP7 TP33
1384	NÁTRIUM-DITIONIT (NÁTRIUM-HIPODISZULFIT)	4.2	S4		4.2		LQ0	E2	P410 IBC06		MP14	T3	TP33
1385	VÍZMENTES NÁTRIUM-SZULFID vagy NÁTRIUM-SZULFID 30%-nál kevesebb kristályvíz-tartalommal	4.2	S4		4.2	504	LQ0	E2	P410 IBC06		MP14	T3	TP33
1386	OLAJPOGÁCSA 1,5 tömeg%-nál nagyobb olajtartalommal és legfeljebb 11 tömeg% nedvességtartalommal	4.2	S2	III	4.2	300	LQ0	E1	P003 IBC08 LP02 R001	PP20 B3 B6	MP14		
1387	NEDVES GYAPJÚHULLADÉK	4.2	S2	**Nem tartozik az SZMGSZ 2. számú mellékletének hatálya alá.**									
1389	FOLYÉKONY ALKÁLIFÉM AMALGÁM	4.3	W1		4.3	182 274	LQ0	E0	P402	RR8	MP2		
1390	ALKÁLIFÉM AMIDOK	4.3	W2		4.3	182 274 505	LQ11	E2	P410 IBC07		MP14	T3	TP33
1391	ALKÁLIFÉM DISZPERZIÓ vagy ALKÁLIFÖLDFÉM DISZPERZIÓ 60 °C feletti lobbanásponttal	4.3	W1		4.3	182 183 274 506	LQ0	E0	P402	RR8	MP2		
1391	ALKÁLIFÉM DISZPERZIÓ vagy ALKÁLIFÖLDFÉM DISZPERZIÓ legfeljebb 60 °C lobbanásponttal	4.3	WF1		4.3+3	182 183 274 506	LQ0	E0	P402	RR8	MP2		
1392	FOLYÉKONY ALKÁLIFÖLDFÉM AMALGÁM	4.3	W1	I	4.3	183 274 506	LQ0	E0	P402		MP2		
1393	ALKÁLIFÖLDFÉM ÖTVÖZET, M.N.N.	4.3	W2	II	4.3	183 274 506	LQ11	E2	P410 IBC07		MP14	T3	TP33
1394	ALUMÍNIUM-KARBID	4.3	W2	II	4.3		LQ11	E2	P410 IBC07		MP14	T3	TP33
1395	ALUMÍNIUM-FERROSZILÍCIUM POR	4.3	WT2	II	4.3+6.1		LQ11	E2	P410 IBC05	PP40	MP14	T3	TP33
1396	ALUMÍNIUMPOR BEVONAT NÉLKüL	4.3	W2	II	4.3		LQ12	E2	P410 IBC07	PP40	MP14	T3	TP33
1396	ALUMÍNIUMPOR BEVONAT NÉLKüL	4.3	W2	III	4.3		LQ12	E1	P410 IBC08 R001	B4	MP14	T1	TP33

SZMGSZ 2. számú melléklete tartány		Szállítási kategória	Különleges előírások			Veszélyt jelölő számok	Bejegyzések a fuvarlevélbe			UN szám	Megnevezés és leírás
Tartánykód	Különleges előírások		a küldemény darabokra	az ömlesztett szállításra	az árukezelésre, be- és kirakásra		Baleseti lap száma	Védőkocsik min. száma	Kocsi gurítási feltételek		
4.3	4.3.5, 6.8.4	1.1.3.6	7.2.4	7.3.3	7.5.11	5.3.2.3	5.4.1 5.4.3	5.4.1 7.5.3.2	5.4.1 7.5.6		3.1.2
(12)	(13)	(15)	(16)	(17)	(18)	(20)	(21a)	(21b)	(21c)	(1)	(2)
L10DH(+)	TU14 TU16 TU21 TU38 TE3 TE21 TE22	0	W1		CW28 CW48 CW55	46	406	3/0-0-1-0 3/1-1*-3-1	M1	1381	FEHÉR- vagy SÁRGAFOSZFOR, VÍZ ALATT vagy OLDATBAN
L10DH(+)	TU14 TU16 TU21 TU38 TE3 TE21 TE22	0	W1		CW28 CW48 CW55	46	406	3/0-0-1-0 3/1-1*-3-1	M1	1381	FEHÉR- vagy SÁRGAFOSZFOR, SZÁRAZ
SGAN		2	W1 W12			40	409	3/0-0-1-0	M3	1382	VÍZMENTES KÁLIUM-SZULFID vagy KÁLIUM-SZULFID 30%-nál kevesebb kristályvíz-tartalommal
		0	W1			43	415	3/0-0-1-0	M3	1383	PIROFOROS FÉM, M.N.N. vagy PIROFOROS ÖTVÖZET, M.N.N.
SGAN		2	W1 W12			40	405	3/0-0-1-0	M3	1384	NÁTRIUM-DITIONIT (NÁTRIUM-HIPODISZULFIT)
SGAN		2	W1 W12			40	409	0-0-1-0	M3	1385	VÍZMENTES NÁTRIUM-SZULFID vagy NÁTRIUM-SZULFID 30%-nál kevesebb kristályvíz-tartalommal
		3	W1	VW4		40	405	3/0-0-1-0	M3	1386	OLAJPOGÁCSA 1,5 tömeg%-nál nagyobb olajtartalommal és legfeljebb 11 tömeg% nedvességtartalommal
Nem tartozik az SZMGSZ 2. számú mellékletének hatálya alá.										1387	NEDVES GYAPJÚHULLADÉK
L10BN(+)	TU1 TE5 *TT3 TM2*	1	W1		CW23	X323	421	0-0-1-0	M3	1389	FOLYÉKONY ALKÁLIFÉM AMALGÁM
SGAN		0	W1 W12		CW23	423	421	3/0-0-1-0	M3	1390	ALKÁLIFÉM AMIDOK
L10BN(+)	TU1 TE5 TT3 TM2	1	W1		CW23	X323	409	3/0-0-1-0	M3	1391	ALKÁLIFÉM DISZPERZIÓ vagy ALKÁLIFÖLDFÉM DISZPERZIÓ 60 °C feletti lobbanásponttal
L10BN(+)	TU1 TE5 TT3 TM2	1	W1		CW23	X323	409	3/0-0-1-0	M3	1391	ALKÁLIFÉM DISZPERZIÓ vagy ALKÁLIFÖLDFÉM DISZPERZIÓ legfeljebb 60 °C lobbanásponttal
L10BN(+)	TU1 TE5 TT3 TM2	1	W1		CW23	X323	421	0-0-1-0	M3	1392	FOLYÉKONY ALKÁLIFÖLDFÉM AMALGÁM
SGAN		2	W1 W12		CW23	423	421	3/0-0-1-0	M3	1393	ALKÁLIFÖLDFÉM ÖTVÖZET, M.N.N.
SGAN		2	W1 W12	VW5	CW23	423	408	0-0-1-0	M3	1394	ALUMÍNIUM-KARBID
SGAN		2	W1		CW23 CW28	462	408	3/0-0-1-0	M3	1395	ALUMÍNIUM-FERROSZILÍCIUM POR
SGAN		2	W1 W12		CW23	423	409	0-0-1-0	M3	1396	ALUMÍNIUMPOR BEVONAT NÉLKÜL
SGAN		3	W1	VW5	CW23	423	409	0-0-1-0	M3	1396	ALUMÍNIUMPOR BEVONAT NÉLKÜL

UN szám	Megnevezés és leírás	Osztály	Osztályozási kód	Csomagolási csoport	Bárcák	Különleges előírások	Korlátozott és engedményes mennyiség		Csomagolóeszköz			Mobil tartány és/vagy ömlesztettárukonténer	
									Csomagolási utasítások	Különleges csomagolási előírások	Egybe-csomagolási előírások	Utasítások	Különleges előírások
	3.1.2	2.2	2.2	2.1.1.3	5.2.2	3.3	3.4.6	3.5.1.2	4.1.4	4.1.4	4.1.10	4.2.5.2, 7.3.2	4.2.5.3
(1)	(2)	(3a)	(3b)	(4)	(5)	(6)	(7a)	(7b)	(8)	(9a)	(9b)	(10)	(11)
1397	ALUMÍNIUM-FOSZFID	4.3	WT2	I	4.3+6.1	507	LQ0	E0	P403		MP2		
1398	ALUMÍNIUM-SZILÍCIUM POR BEVONAT NÉLKÜL	4.3	W2	III	4.3	37	LQ12	E1	P410 IBC08 R001	B4	MP14	T1	TP33
1400	BÁRIUM	4.3	W2	II	4.3		LQ11	E2	P410 IBC07		MP14	T3	TP33
1401	KALCIUM	4.3	W2	II	4.3		LQ11	E2	P410 IBC07		MP14	T3	TP33
1402	KALCIUM-KARBID	4.3	W2	I	4.3		LQ0	E0	P403 IBC04		MP2	T9	TP7 TP33
1402	KALCIUM-KARBID	4.3	W2	II	4.3		LQ11	E2	P410 IBC07		MP14	T3	TP33
1403	KALCIUM-CIÁNAMID 0,1%-nál nagyobb kalcium-karbid tartalommal	4.3	W2	III	4.3	38	LQ12	E1	P410 IBC08 R001	B4	MP14	T1	TP33
1404	KALCIUM-HIDRID	4.3	W2	I	4.3		LQ0	E0	P403		MP2		
1405	KALCIUM-SZILICID	4.3	W2	II	4.3		LQ11	E2	P410 IBC07		MP14	T3	TP33
1405	KALCIUM-SZILICID	4.3	W2	III	4.3		LQ12	E1	P410 IBC08 R001	B4	MP14	T1	TP33
1407	CÉZIUM	4.3	W2	I	4.3		LQ0	E0	P403 IBC04		MP2		
1408	FERROSZILÍCIUM 30 tömeg% vagy több, de 90 tömeg%-nál kevesebb szilíciumtartalommal	4.3	WT2	III	4.3+6.1	39 223	LQ12	E1	P003 IBC08 R001	PP20 B4 B6	MP14	T1 BK2	TP33
1409	VÍZZEL REAKTÍV FÉMHIDRIDEK, M.N.N.	4.3	W2	I	4.3	274 508	LQ0	E0	P403		MP2		
1409	VÍZZEL REAKTÍV FÉMHIDRIDEK, M.N.N.	4.3	W2	II	4.3	274 508	LQ11	E2	P410 IBC04		MP14	T3	TP33
1410	LÍTIUM-ALUMÍNIUM-HIDRID	4.3	W2	I	4.3		LQ0	E0	P403		MP2		
1411	LÍTIUM-ALUMÍNIUM-HIDRID ÉTERBEN	4.3	WF1	I	4.3+3		LQ0	E0	P402	RR8	MP2		
1413	LÍTIUM-BÓR-HIDRID	4.3	W2	I	4.3		LQ0	E0	P403		MP2		
1414	LÍTIUM-HIDRID	4.3	W2	I	4.3		LQ0	E0	P403		MP2		
1415	LÍTIUM	4.3	W2	I	4.3		LQ0	E0	P403 IBC04		MP2		
1417	LÍTIUM-SZILÍCIUM	4.3	W2	II	4.3		LQ11	E2	P410 IBC07		MP14	T3	TP33
1418	MAGNÉZIUMPOR vagy MAGNÉZIUM ÖTVÖZET POR	4.3	WS	I	4.3+4.2		LQ0	E0	P403		MP2		
1418	MAGNÉZIUMPOR vagy MAGNÉZIUM ÖTVÖZET POR	4.3	WS	II	4.3+4.2		LQ11	E2	P410 IBC05		MP14	T3	TP33
1418	MAGNÉZIUMPOR vagy MAGNÉZIUM ÖTVÖZET POR	4.3	WS	III	4.3+4.2		LQ12	E1	P410 IBC08 R001	B4	MP14	T1	TP33

SZMGSZ 2. számú melléklete tartány		Szállítási kategória	Különleges előírások			Veszélyt jelölő számok	Bejegyzések a fuvarlevélbe			UN szám	Megnevezés és leírás
Tartánykód	Különleges előírások		a küldemény darabokra	az ömlesztett szállításra	az árukezelésre, be- és kirakásra		Baleseti lap száma	Védőkocsik min. száma	Kocsi gurítási feltételek		
4.3	4.3.5, 6.8.4	1.1.3.6	7.2.4	7.3.3	7.5.11	5.3.2.3	5.4.1 5.4.3	5.4.1 7.5.3.2	5.4.1 7.5.6		3.1.2
(12)	(13)	(15)	(16)	(17)	(18)	(20)	(21a)	(21b)	(21c)	(1)	(2)
		1	W1		CW23 CW28	X462	408	3/0-0-1-0	-	1397	ALUMÍNIUM-FOSZFID
SGAN		3	W1	VW5	CW23	423	409	0-0-1-0	M3	1398	ALUMÍNIUM-SZILÍCIUM POR BEVONAT NÉLKüL
SGAN		2	W1 W12		CW23	423	409	0-0-1-0	M3	1400	BÁRIUM
SGAN		2	W1 W12		CW23	423	409	0-0-1-0	M3	1401	KALCIUM
		1	W1		CW23	X423	408	0-0-1-0	M3	1402	KALCIUM-KARBID
SGAN		2	W1 W12	VW5	CW23	423	408	0-0-1-0	M3	1402	KALCIUM-KARBID
SGAN		0	W1		CW23	423	408	0-0-1-0	M3	1403	KALCIUM-CIÁNAMID 0,1%-nál nagyobb kalcium-karbid tartalommal
		1	W1		CW23	X423	408	0-0-1-0	M3	1404	KALCIUM-HIDRID
SGAN		2	W1 W12	VW7	CW23	423	408	0-0-1-0	M3	1405	KALCIUM-SZILICID
SGAN		3	W1	VW5 VW7	CW23	423	408	0-0-1-0	M3	1405	KALCIUM-SZILICID
L10CH(+)	TU2 TU14 TU38 TE5 TE21 TE22 TT3 TM2	1	W1		CW23	X423	409	0-0-1-0	M3	1407	CÉZIUM
SGAN		3	W1	VW1	CW23 CW28	462	408	0-0-1-0	M3	1408	FERROSZILÍCIUM 30 tömeg% vagy más, de 90 tömeg%-nál kevesebb szilíciumtartalommal
		1	W1		CW23	X423	421	3/0-0-1-0	M3	1409	VÍZZEL REAKTÍV FÉMHIDRIDEK, M.N.N.
SGAN		2	W1		CW23	423	421	3/0-0-1-0	M3	1409	VÍZZEL REAKTÍV FÉMHIDRIDEK, M.N.N.
			W1		CW23	X423	409	0-0-1-0	M3	1410	LÍTIUM-ALUMÍNIUM-HIDRID
			W1		CW23	X323	407	3/0-0-1-0	M3	1411	LÍTIUM-ALUMÍNIUM-HIDRID ÉTERBEN
			W1		CW23	X423	409	0-0-1-0	M3	1413	LÍTIUM-BÓR-HIDRID
			W1		CW23	X423	409	0-0-1-0	M3	1414	LÍTIUM-HIDRID
L10BN(+)	TU1 TE5 TT3 TM2		W1		CW23	X423	409	3/0-0-1-0	M3	1415	LÍTIUM
SGAN		2	W1 W12		CW23	423	409	0-0-1-0	M3	1417	LÍTIUM-SZILÍCIUM
		1	W1		CW23	X423	409	3/0-0-1-0	M3	1418	MAGNÉZIUMPOR vagy MAGNÉZIUM ÖTVÖZET POR
SGAN		2	W1		CW23	423	409	3/0-0-1-0	M3	1418	MAGNÉZIUMPOR vagy MAGNÉZIUM ÖTVÖZET POR
SGAN		3	W1	VW5	CW23	423	409	3/0-0-1-0	M3	1418	MAGNÉZIUMPOR vagy MAGNÉZIUM ÖTVÖZET POR

UN szám	Megnevezés és leírás	Osztály	Osztályozási kód	Csomagolási csoport	Bárcák	Különleges előírások	Korlátozott és engedményes mennyiség		Csomagolóeszköz			Mobil tartány és/vagy ömlesztettárukonténer	
									Csomagolási utasítások	Különleges csomagolási előírások	Egybe-csomagolási előírások	Utasítások	Különleges előírások
	3.1.2	2.2	2.2	2.1.1.3	5.2.2	3.3	3.4.6	3.5.1.2	4.1.4	4.1.4	4.1.10	4.2.5.2, 7.3.2	4.2.5.3
(1)	(2)	(3a)	(3b)	(4)	(5)	(6)	(7a)	(7b)	(8)	(9a)	(9b)	(10)	(11)
1419	MAGNÉZIUM-ALUMÍNIUM-FOSZFID	4.3	WT2	I	4.3+6.1		LQ0	E0	P403		MP2		
1420	FOLYÉKONY KÁLIUMFÉM ÖTVÖZETEK	4.3	W1	I	4.3		LQ0	E0	P402		MP2		
1421	FOLYÉKONY ALKÁLIFÉM ÖTVÖZETEK, M.N.N.	4.3	W1	I	4.3	182 274	LQ0	E0	P402	RR8	MP2		
1422	FOLYÉKONY KÁLIUM-NÁTRIUM ÖTVÖZETEK	4.3	W1	I	4.3		LQ0	E0	P402		MP2	T9	TP3 TP7 TP31
1423	RUBÍDIUM	4.3	W2	I	4.3		LQ0	E0	P403 IBC04		MP2		
1426	NÁTRIUM-BÓR-HIDRID	4.3	W2	I	4.3		LQ0	E0	P403		MP2		
1427	NÁTRIUM-HIDRID	4.3	W2	I	4.3		LQ0	E0	P403		MP2		
1428	NÁTRIUM	4.3	W2	I	4.3		LQ0	E0	P403 IBC04		MP2	T9	TP7 TP33
1431	NÁTRIUM-METILÁT	4.2	SC4	II	4.2+8		LQ0	E2	P410 IBC05		MP14	T3	TP33
1432	NÁTRIUM-FOSZFID	4.3	WT2	I	4.3+6.1		LQ0	E0	P403		MP2		
1433	ÓN-FOSZFIDEK	4.3	WT2	I	4.3+6.1		LQ0	E0	P403		MP2		
1435	CINKHAMUK	4.3	W2	III	4.3		LQ12	E1	P002 IBC08 R001	B4	MP14	T1	TP33
1436	CINKPOR vagy CINKPÚDER	4.3	WS	I	4.3+4.2		LQ0	E0	P403		MP2		
1436	CINKPOR vagy CINKPÚDER	4.3	WS	II	4.3+4.2		LQ11	E2	P410 IBC07	PP40	MP14	T3	TP33
1436	CINKPOR vagy CINKPÚDER	4.3	WS	III	4.3+4.2		LQ12	E1	P410 IBC08 R001	B4	MP14	T1	TP33
1437	CIRKÓNIUM-HIDRID	4.1	F3	II	4.1		LQ8	E2	P410 IBC04	PP40	MP11	T3	TP33
1438	ALUMÍNIUM-NITRÁT	5.1	O2	III	5.1		LQ12	E1	P002 IBC08 LP02 R001	B3	MP10	T1 BK1 BK2	TP33
1439	AMMÓNIUM-DIKROMÁT	5.1	O2	II	5.1		LQ11	E2	P002 IBC08	B4	MP2	T3	TP33
1442	AMMÓNIUM-PERKLORÁT	5.1	O2	II	5.1	152	LQ11	E2	P002 IBC06		MP2	T3	TP33
1444	AMMÓNIUM-PERSZULFÁT	5.1	O2	III	5.1		LQ12	E1	P002 IBC08 LP02 R001	B3	MP10	T1	TP33

SZMGSZ 2. számú melléklete tartány		Szállítási kategória	Különleges előírások			Veszélyt jelölő számok	Bejegyzések a fuvarlevélbe			UN szám	Megnevezés és leírás
Tartánykód	Különleges előírások		a küldemény darabokra	az ömlesztett szállításra	az árukezelésre, be- és kirakásra		Baleseti lap száma	Védőkocsik min. száma	Kocsi gurítási feltételek		
4.3	4.3.5, 6.8.4	1.1.3.6	7.2.4	7.3.3	7.5.11	5.3.2.3	5.4.1 5.4.3	5.4.1 7.5.3.2	5.4.1 7.5.6		3.1.2
(12)	(13)	(15)	(16)	(17)	(18)	(20)	(21a)	(21b)	(21c)	(1)	(2)
		1	W1		CW23 CW28	X462	408	3/0-0-1-0	-	1419	MAGNÉZIUM-ALUMÍNIUM-FOSZFID
L10BN(+)	TU1 TE5 TT3 TM2	1	W1		CW23	X323	409	0-0-1-0	M3	1420	FOLYÉKONY KÁLIUMFÉM ÖTVÖZETEK
L10BN(+)	TU1 TE5 TT3 TM2	1	W1		CW23	X323	421	3/0-0-1-0	M3	1421	FOLYÉKONY ALKÁLIFÉM ÖTVÖZETEK, M.N.N.
L10BN(+)	TU1 TE5 TT3 TM2	1	W1		CW23	X323	409	3/0-0-1-0	M3	1422	FOLYÉKONY KÁLIUM-NÁTRIUM ÖTVÖZETEK
L10CH(+)	TU2 TU14 TU38 TE5 TE21 TE22 TT3 TM2	1	W1		CW23	X423	409	0-0-1-0	M3	1423	RUBÍDIUM
		1	W1		CW23	X423	409	0-0-1-0	M3	1426	NÁTRIUM-BÓR-HIDRID
		1	W1		CW23	X423	409	0-0-1-0	M3	1427	NÁTRIUM-HIDRID
L10BN(+)	TU1 TE5 TT3 TM2	1	W1		CW23	X423	409	0-0-1-0	M3	1428	NÁTRIUM
SGAN		2	W1			48	406	3/0-0-1-0	M3	1431	NÁTRIUM-METILÁT
		1	W1		CW23 CW28	X462	408	0-0-1-0	-	1432	NÁTRIUM-FOSZFID
		1	W1		CW23 CW28	X462	408	0-0-1-0	-	1433	ÓN-FOSZFIDEK
SGAN		3	W1	VW5	CW23	423	409	3/0-0-1-0	M3	1435	CINKHAMUK
		1	W1		CW23	X423	409	3/0-0-1-0	M3	1436	CINKPOR vagy CINKPÚDER
SGAN		2	W1 W12		CW23	423	409	3/0-0-1-0	M3	1436	CINKPOR vagy CINKPÚDER
SGAN		3	W1	VW5	CW23	423	409	3/0-0-1-0	M3	1436	CINKPOR vagy CINKPÚDER
SGAN		2	W1			40	409	3/0-0-1-0	M3	1437	CIRKÓNIUM-HIDRID
SGAV	TU3	3		VW8	CW24	50	501		M3	1438	ALUMÍNIUM-NITRÁT
SGAN	TU3	2	W11		CW24	50	501	-	M3	1439	AMMÓNIUM-DIKROMÁT
		2	W11 W12	VW8	CW24 CW47 CW48	50	501	3/1-1*-1-1	M1	1442	AMMÓNIUM-PERKLORÁT
SGAV	TU3	3		VW8	CW24	50	501		M3	1444	AMMÓNIUM-PERSZULFÁT

UN szám	Megnevezés és leírás	Osztály	Osztályozási kód	Csomagolási csoport	Bárcák	Különleges előírások	Korlátozott és engedményes mennyiség		Csomagolóeszköz			Mobil tartány és/vagy ömlesztettárukonténer	
									Csomagolási utasítások	Különleges csomagolási előírások	Egybe-csomagolási előírások	Utasítások	Különleges előírások
	3.1.2	2.2	2.2	2.1.1.3	5.2.2	3.3	3.4.6	3.5.1.2	4.1.4	4.1.4	4.1.10	4.2.5.2, 7.3.2	4.2.5.3
(1)	(2)	(3a)	(3b)	(4)	(5)	(6)	(7a)	(7b)	(8)	(9a)	(9b)	(10)	(11)
1445	SZILÁRD BÁRIUM-KLORÁT	5.1	OT2	II	5.1+6.1		LQ11	E2	P002 IBC06		MP2	T3	TP33
1446	BÁRIUM-NITRÁT	5.1	OT2	II	5.1+6.1		LQ11	E2	P002 IBC08	B4	MP2	T3	TP33
1447	SZILÁRD BÁRIUM-PERKLORÁT	5.1	OT2	II	5.1+6.1		LQ11	E2	P002 IBC06		MP2	T3	TP33
1448	BÁRIUM-PERMANGANÁT	5.1	OT2	II	5.1+6.1		LQ11	E2	P002 IBC06		MP2	T3	TP33
1449	BÁRIUM-PEROXID	5.1	OT2	II	5.1+6.1		LQ11	E2	P002 IBC06		MP2	T3	TP33
1450	SZERVETLEN BROMÁTOK, M.N.N.	5.1	O2	II	5.1	274 604	LQ11	E2	P002 IBC08	B4	MP2	T3	TP33
1451	CÉZIUM-NITRÁT	5.1	O2	III	5.1		LQ12	E1	P002 IBC08 LP02 R001	B3	MP10	T1	TP33
1452	KALCIUM-KLORÁT	5.1	O2	II	5.1		LQ11	E2	P002 IBC08	B4	MP2	T3	TP33
1453	KALCIUM-KLORIT	5.1	O2	II	5.1		LQ11	E2	P002 IBC08	B4	MP2	T3	TP33
1454	KALCIUM-NITRÁT	5.1	O2	III	5.1	208	LQ12	E1	P002 IBC08 LP02 R001	B3	MP10	T1 BK1 BK2	TP33
1455	KALCIUM-PERKLORÁT	5.1	O2	II	5.1		LQ11	E2	P002 IBC06		MP2	T3	TP33
1456	KALCIUM-PERMANGANÁT	5.1	O2	II	5.1		LQ11	E2	P002 IBC06		MP2	T3	TP33
1457	KALCIUM-PEROXID	5.1	O2	II	5.1		LQ11	E2	P002 IBC06		MP2	T3	TP33
1458	KLORÁT ÉS BORÁT KEVERÉK	5.1	O2	II	5.1		LQ11	E2	P002 IBC08	B4	MP2	T3	TP33
1458	KLORÁT ÉS BORÁT KEVERÉK	5.1	O2	III	5.1		LQ12	E1	P002 IBC08 LP02 R001	B3	MP2	T1	TP33
1459	KLORÁT ÉS MAGNÉZIUM-KLORID SZILÁRD KEVERÉK	5.1	O2	II	5.1		LQ11	E2	P002 IBC08	B4	MP2	T3	TP33
1459	KLORÁT ÉS MAGNÉZIUM-KLORID SZILÁRD KEVERÉK	5.1	O2	III	5.1		LQ12	E1	P002 IBC08 LP02 R001	B3	MP2	T1	TP33
1461	SZERVETLEN KLORÁTOK, M.N.N.	5.1	O2	II	5.1	274 605	LQ11	E2	P002 IBC06		MP2	T3	TP33
1462	SZERVETLEN KLORITOK, M.N.N.	5.1	O2	II	5.1	274 509 606	LQ11	E2	P002 IBC06		MP2	T3	TP33
1463	VÍZMENTES KRÓM-TRIOXID	5.1	OTC	II	5.1 + 6.1+8	510	LQ11	E2	P002 IBC08	B4	MP2	T3	TP33
1465	DIDÍMIUM-NITRÁT	5.1	O2	III	5.1		LQ12	E1	P002 IBC08 LP02 R001	B3	MP10	T1	TP33
1466	VAS(III)-NITRÁT	5.1	O2	III	5.1		LQ12	E1	P002 IBC08 LP02 R001	B3	MP10	T1	TP33

SZMGSZ 2. számú melléklete tartány		Szállítási kategória	Különleges előírások			Veszélyt jelölő számok	Bejegyzések a fuvarlevélbe			UN szám	Megnevezés és leírás
Tartánykód	Különleges előírások		a küldemény darabokra	az ömlesztett szállításra	az árukezelésre, be- és kirakásra		Baleseti lap száma	Védőkocsik min. száma	Kocsi gurítási feltételek		
4.3	4.3.5, 6.8.4	1.1.3.6	7.2.4	7.3.3	7.5.11	5.3.2.3	5.4.1 5.4.3	5.4.1 7.5.3.2	5.4.1 7.5.6		3.1.2
(12)	(13)	(15)	(16)	(17)	(18)	(20)	(21a)	(21b)	(21c)	(1)	(2)
SGAN	TU3	2	W11 W12		CW24 CW28	56	503	-	M3	1445	SZILÁRD BÁRIUM-KLORÁT
SGAN	TU3	2	W11		CW24 CW28	56	503	-	M3	1446	BÁRIUM-NITRÁT
SGAN	TU3	2	W11 W12		CW24 CW28	56	503	-	M3	1447	SZILÁRD BÁRIUM-PERKLORÁT
SGAN	TU3	2	W11 W12		CW24 CW28	56	503	-	M3	1448	BÁRIUM-PERMANGANÁT
SGAN	TU3	2	W11 W12		CW24 CW28	56	503	-	M3	1449	BÁRIUM-PEROXID
SGAV	TU3	2	W11	VW8	CW24	50	501	-	M3	1450	SZERVETLEN BROMÁTOK, M.N.N.
SGAV	TU3	3		VW8	CW24	50	501		M3	1451	CÉZIUM-NITRÁT
SGAV	TU3	2	W11	VW8	CW24	50	501	-	M3	1452	KALCIUM-KLORÁT
SGAN	TU3	2	W11		CW24	50	501	3/0-0-1-0	M3	1453	KALCIUM-KLORIT
SGAV	TU3	3		VW8	CW24	50	501		M3	1454	KALCIUM-NITRÁT
SGAV	TU3	2	W11 W12	VW8	CW24	50	501	-	M3	1455	KALCIUM-PERKLORÁT
SGAN	TU3	2	W11 W12		CW24	50	501	-	M3	1456	KALCIUM-PERMANGANÁT
SGAN	TU3	2	W11 W12		CW24	50	509	-	M3	1457	KALCIUM-PEROXID
SGAV	TU3	2	W11	VW8	CW24	50	501	-	M3	1458	KLORÁT ÉS BORÁT KEVERÉK
SGAV	TU3	3		VW8	CW24	50	501		M3	1458	KLORÁT ÉS BORÁT KEVERÉK
SGAV	TU3	2	W11	VW8	CW24	50	501	-	M3	1459	KLORÁT ÉS MAGNÉZIUM-KLORID SZILÁRD KEVERÉK
SGAV	TU3	3		VW8	CW24	50	501		M3	1459	KLORÁT ÉS MAGNÉZIUM-KLORID SZILÁRD KEVERÉK
SGAV	TU3	2	W11 W12	VW8	CW24	50	501	-	M3	1461	SZERVETLEN KLORÁTOK, M.N.N.
SGAN	TU3	2	W11 W12		CW24	50	501		M3	1462	SZERVETLEN KLORITOK, M.N.N.
SGAN	TU3	2	W11 W12		CW24 CW28	568	502	-	M3	1463	VÍZMENTES KRÓM-TRIOXID
SGAV	TU3	3		VW8	CW24	50	501		M3	1465	DIDÍMIUM-NITRÁT
SGAV	TU3	3		VW8	CW24	50	501		M3	1466	VAS(III)-NITRÁT

UN szám	Megnevezés és leírás	Osztály	Osztályozási kód	Csomagolási csoport	Bárcák	Különleges előírások	Korlátozott és engedményes mennyiség		Csomagolóeszköz			Mobil tartány és/vagy ömlesztettárukonténer	
									Csomagolási utasítások	Különleges csomagolási előírások	Egybe-csomagolási előírások	Utasítások	Különleges előírások
	3.1.2	2.2	2.2	2.1.1.3	5.2.2	3.3	3.4.6	3.5.1.2	4.1.4	4.1.4	4.1.10	4.2.5.2, 7.3.2	4.2.5.3
(1)	(2)	(3a)	(3b)	(4)	(5)	(6)	(7a)	(7b)	(8)	(9a)	(9b)	(10)	(11)
1467	GUANIDIN-NITRÁT	5.1	O2	III	5.1		LQ12	E1	P002 IBC08 LP02 R001	B3	MP10	T1	TP33
1469	ÓLOM-NITRÁT	5.1	OT2	II	5.1+6.1		LQ11	E2	P002 IBC08	B4	MP2	T3	TP33
1470	SZILÁRD ÓLOM-PERKLORÁT	5.1	OT2	II	5.1+6.1		LQ11	E2	P002 IBC06		MP2	T3	TP33
1471	LÍTIUM-HIPOKLORIT, SZÁRAZ vagy LÍTIUM-HIPOKLORIT KEVERÉK	5.1	O2	II	5.1		LQ11	E2	P002 IBC08	B4	MP10		
1472	LÍTIUM-PEROXID	5.1	O2	II	5.1		LQ11	E2	P002 IBC06		MP2	T3	TP33
1473	MAGNÉZIUM-BROMÁT	5.1	O2	II	5.1		LQ11	E2	P002 IBC08	B4	MP2	T3	TP33
1474	MAGNÉZIUM-NITRÁT	5.1	O2	III	5.1	332	LQ12	E1	P002 IBC08 LP02 R001	B3	MP10	T1 BK1 BK2	TP33
1475	MAGNÉZIUM-PERKLORÁT	5.1	O2	II	5.1		LQ11	E2	P002 IBC06		MP2	T3	TP33
1476	MAGNÉZIUM-PEROXID	5.1	O2	II	5.1		LQ11	E2	P002 IBC06		MP2	T3	TP33
1477	SZERVETLEN NITRÁTOK, M.N.N.	5.1	O2	II	5.1	274 511	LQ11	E2	P002 IBC08	B4	MP10	T3	TP33
1477	SZERVETLEN NITRÁTOK, M.N.N.	5.1	O2		5.1	274 511	LQ12	E1	P002 IBC08 LP02 R001	B3	MP10	T1	TP33
1479	SZILÁRD, GYÚJTÓ HATÁSÚ ANYAG, M.N.N.	5.1	O2		5.1	274	LQ0	E0	P503 IBC05		MP2		
1479	SZILÁRD, GYÚJTÓ HATÁSÚ ANYAG, M.N.N.	5.1	O2		5.1	274	LQ11	E2	P002 IBC08	B4	MP2	T3	TP33
1479	SZILÁRD, GYÚJTÓ HATÁSÚ ANYAG, M.N.N.	5.1	O2		5.1	274	LQ12	E1	P002 IBC08 LP02 R001	B3	MP2	T1	TP33
1481	SZERVETLEN PERKLORÁTOK, M.N.N.	5.1	O2		5.1	274	LQ11	E2	P002 IBC06		MP2	T3	TP33
1481	SZERVETLEN PERKLORÁTOK, M.N.N.	5.1	O2		5.1	274	LQ12	E1	P002 IBC08 LP02 R001	B3	MP2	T1	TP33
1482	SZERVETLEN PERMANGANÁTOK, M.N.N.	5.1	O2		5.1	274 608	LQ11	E2	P002 IBC06		MP2	T3	TP33
1482	SZERVETLEN PERMANGANÁTOK, M.N.N.	5.1	O2		5.1	274 608	LQ12	E1	P002 IBC08 LP02 R001	B3	MP2	T1	TP33
1483	SZERVETLEN PEROXIDOK, M.N.N.	5.1	O2		5.1	274	LQ11	E2	P002 IBC06		MP2	T3	TP33
1483	SZERVETLEN PEROXIDOK, M.N.N.	5.1	O2		5.1	274	LQ12	E1	P002 IBC08 LP02 R001	B3	MP2	T1	TP33
1484	KÁLIUM-BROMÁT	5.1	O2		5.1		LQ11	E2	P002 IBC08	B4	MP2	T3	TP33

SZMGSZ 2. számú melléklete tartány		Szállítási kategória	Különleges előírások			Veszélyt jelölő számok	Bejegyzések a fuvarlevélbe			UN szám	Megnevezés és leírás
Tartánykód	Különleges előírások		a küldemény darabokra	az ömlesztett szállításra	az árukezelésre, be- és kirakásra		Baleseti lap száma	Védőkocsik min. száma	Kocsi gurítási feltételek		
4.3	4.3.5, 6.8.4	1.1.3.6	7.2.4	7.3.3	7.5.11	5.3.2.3	5.4.1 5.4.3	5.4.1 7.5.3.2	5.4.1 7.5.6		3.1.2
(12)	(13)	(15)	(16)	(17)	(18)	(20)	(21a)	(21b)	(21c)	(1)	(2)
SGAV	TU3	3		VW8	CW24	50	501		M3	1467	GUANIDIN-NITRÁT
SGAN	TU3	2	W11		CW24 CW28	56	503	-	M3	1469	ÓLOM-NITRÁT
SGAN	TU3	2	W11 W12		CW24 CW28	56	503	-	M3	1470	SZILÁRD ÓLOM-PERKLORÁT
SGAN	TU3	2	W11		CW24	50	501	-	M3	1471	LÍTIUM-HIPOKLORIT, SZÁRAZ vagy LÍTIUM-HIPOKLORIT KEVERÉK
SGAN	TU3	2	W11 W12		CW24	50	509	-	M3	1472	LÍTIUM-PEROXID
SGAV	TU3	2	W11	VW8	CW24	50	501	-	M3	1473	MAGNÉZIUM-BROMÁT
SGAV	TU3	3		VW8	CW24	50	501		M3	1474	MAGNÉZIUM-NITRÁT
SGAV	TU3	2	W11 W12	VW8	CW24	50	501	-	M3	1475	MAGNÉZIUM-PERKLORÁT
SGAN	TU3	2	W11 W12		CW24	50	509	-	M3	1476	MAGNÉZIUM-PEROXID
SGAN	TU3	2	W11		CW24	50	501		M3	1477	SZERVETLEN NITRÁTOK, M.N.N.
SGAV	TU3	3		VW8	CW24	50	501		M3	1477	SZERVETLEN NITRÁTOK, M.N.N.
		1	W10		CW24	55	501	-	M3	1479	SZILÁRD, GYÚJTÓ HATÁSÚ ANYAG, M.N.N.
SGAN	TU3	2	W11		CW24	50	501	-	M3	1479	SZILÁRD, GYÚJTÓ HATÁSÚ ANYAG, M.N.N.
SGAN	TU3	3			CW24	50	501		M3	1479	SZILÁRD, GYÚJTÓ HATÁSÚ ANYAG, M.N.N.
SGAV	TU3	2	W11 W12	VW8	CW24	50	501	-	M3	1481	SZERVETLEN PERKLORÁTOK, M.N.N.
SGAV	TU3	3		VW8	CW24	50	501		M3	1481	SZERVETLEN PERKLORÁTOK, M.N.N.
SGAN	TU3	2	W11 W12		CW24	50	501		M3	1482	SZERVETLEN PERMANGANÁTOK, M.N.N.
SGAN	TU3	3			CW24	50	501		M3	1482	SZERVETLEN PERMANGANÁTOK, M.N.N.
SGAN	TU3	2	W11 W12		CW24	50	509	-	M3	1483	SZERVETLEN PEROXIDOK, M.N.N.
SGAN	TU3	3			CW24	50	509		M3	1483	SZERVETLEN PEROXIDOK, M.N.N.
SGAV	TU3	2	W11	VW8	CW24	50	501	-	M3	1484	KÁLIUM-BROMÁT

UN szám	Megnevezés és leírás	Osztály	Osztályozási kód	Csomagolási csoport	Bárcák	Különleges előírások	Korlátozott és engedményes mennyiség		Csomagolóeszköz			Mobil tartány és/vagy ömlesztettárukonténer	
									Csomagolási utasítások	Különleges csomagolási előírások	Egybe-csomagolási előírások	Utasítások	Különleges előírások
	3.1.2	2.2	2.2	2.1.1.3	5.2.2	3.3	3.4.6	3.5.1.2	4.1.4	4.1.4	4.1.10	4.2.5.2, 7.3.2	4.2.5.3
(1)	(2)	(3a)	(3b)	(4)	(5)	(6)	(7a)	(7b)	(8)	(9a)	(9b)	(10)	(11)
1485	KÁLIUM-KLORÁT	5.1	O2		5.1		LQ11	E2	P002 IBC08	B4	MP2	T3	TP33
1486	KÁLIUM-NITRÁT	5.1	O2		5.1		LQ12	E1	P002 IBC08 LP02 R001	B3	MP10	T1 BK1 BK2	TP33
1487	KÁLIUM-NITRÁT ÉS NÁTRIUM-NITRIT KEVERÉK	5.1	O2	II	5.1	607	LQ11	E2	P002 IBC08	B4	MP10	T3	TP33
1488	KÁLIUM-NITRIT	5.1	O2	II	5.1		LQ11	E2	P002 IBC08	B4	MP10	T3	TP33
1489	KÁLIUM-PERKLORÁT	5.1	O2	II	5.1		LQ11	E2	P002 IBC06		MP2	T3	TP33
1490	KÁLIUM-PERMANGANÁT	5.1	O2	II	5.1		LQ11	E2	P002 IBC08	B4	MP2	T3	TP33
1491	KÁLIUM-PEROXID	5.1	O2	I	5.1		LQ0	E0	P503 IBC06		MP2		
1492	KÁLIUM-PERSZULFÁT	5.1	O2	III	5.1		LQ12	E1	P002 IBC08 LP02 R001	B3	MP10	T1	TP33
1493	EZüST-NITRÁT	5.1	O2	II	5.1		LQ11	E2	P002 IBC08	B4	MP10	T3	TP33
1494	NÁTRIUM-BROMÁT	5.1	O2	II	5.1		LQ11	E2	P002 IBC08	B4	MP2	T3	TP33
1495	NÁTRIUM-KLORÁT	5.1	O2	II	5.1		LQ11	E2	P002 IBC08	B4	MP2	T3 BK1 BK2	TP33
1496	NÁTRIUM-KLORIT	5.1	O2	II	5.1		LQ11	E2	P002 IBC08	B4	MP2	T3	TP33
1498	NÁTRIUM-NITRÁT	5.1	O2	III	5.1		LQ12	E1	P002 IBC08 LP02 R001	B3	MP10	T1 BK1 BK2	TP33
1499	NÁTRIUM-NITRÁT ÉS KÁLIUMNITRÁT KEVERÉK	5.1	O2	III	5.1		LQ12	E1	P002 IBC08 LP02 R001	B3	MP10	T1 BK1 BK2	TP33
1500	NÁTRIUM-NITRIT	5.1	OT2	III	5.1+6.1		LQ12	E1	P002 IBC08 R001	B3	MP10	T1	TP33
1502	NÁTRIUM-PERKLORÁT	5.1	O2	II	5.1		LQ11	E2	P002 IBC06		MP2	T3	TP33
1503	NÁTRIUM-PERMANGANÁT	5.1	O2	II	5.1		LQ11	E2	P002 IBC06		MP2	T3	TP33
1504	NÁTRIUM-PEROXID	5.1	O2	I	5.1		LQ0	E0	P503 IBC05		MP2		
1505	NÁTRIUM-PERSZULFÁT	5.1	O2	III	5.1		LQ12	E1	P002 IBC08 LP02 R001	B3	MP10	T1	TP33
1506	STRONCIUM-KLORÁT	5.1	O2	II	5.1		LQ11	E2	P002 IBC08	B4	MP2	T3	TP33
1507	STRONCIUM-NITRÁT	5.1	O2	III	5.1		LQ12	E1	P002 IBC08 LP02 R001	B3	MP10	T1	TP33

SZMGSZ 2. számú melléklete tartány		Szállítási kategória	Különleges előírások			Veszélyt jelölő számok	Bejegyzések a fuvarlevélbe			UN szám	Megnevezés és leírás
Tartánykód	Különleges előírások		a küldemény darabokra	az ömlesztett szállításra	az árukezelésre, be- és kirakásra		Baleseti lap száma	Védőkocsik min. száma	Kocsi gurítási feltételek		
4.3	4.3.5, 6.8.4	1.1.3.6	7.2.4	7.3.3	7.5.11	5.3.2.3	5.4.1 5.4.3	5.4.1 7.5.3.2	5.4.1 7.5.6		3.1.2
(12)	(13)	(15)	(16)	(17)	(18)	(20)	(21a)	(21b)	(21c)	(1)	(2)
SGAV	TU3	2	W11	VW8	CW24	50	501	3/1-1*-1-1	M1	1485	KÁLIUM-KLORÁT
SGAV	TU3	3		VW8	CW24	50	501		M3	1486	KÁLIUM-NITRÁT
SGAV	TU3	2	W11	VW8	CW24	50	501	-	M3	1487	KÁLIUM-NITRÁT ÉS NÁTRIUM-NITRIT KEVERÉK
SGAV	TU3	2	W11	VW8	CW24	50	501	-	M3	1488	KÁLIUM-NITRIT
SGAV	TU3	2	W11 W12	VW8	CW24	50	501	-	M3	1489	KÁLIUM-PERKLORÁT
SGAN	TU3	2	W11		CW24	50	501	-	M3	1490	KÁLIUM-PERMANGANÁT
		1	W10 W12		CW24	55	509	-	M3	1491	KÁLIUM-PEROXID
SGAV	TU3	3		VW8	CW24	50	501		M3	1492	KÁLIUM-PERSZULFÁT
SGAV	TU3	2	W11	VW8	CW24	50	501	-	M3	1493	EZüST-NITRÁT
SGAV	TU3	2	W11	VW8	CW24	50	501	-	M3	1494	NÁTRIUM-BROMÁT
SGAV	TU3	2	W11	VW8	CW24	50	501		M3	1495	NÁTRIUM-KLORÁT
SGAN	TU3	2	W11		CW24	50	501	-	M3	1496	NÁTRIUM-KLORIT
SGAV	TU3	3		VW8	CW24	50	501		M3	1498	NÁTRIUM-NITRÁT
SGAV	TU3	3		VW8	CW24	50	501		M3	1499	NÁTRIUM-NITRÁT ÉS KÁLIUMNITRÁT KEVERÉK
SGAN	TU3	3			CW24 CW28	56	503		M3	1500	NÁTRIUM-NITRIT
SGAV	TU3	2	W11 W12	VW8	CW24	50	501	-	M3	1502	NÁTRIUM-PERKLORÁT
SGAN	TU3	2	W11 W12		CW24	50	501	-	M3	1503	NÁTRIUM-PERMANGANÁT
		1	W10		CW24 CW48	55	509	-	M3	1504	NÁTRIUM-PEROXID
SGAV	TU3	3		VW8	CW24	50	501		M3	1505	NÁTRIUM-PERSZULFÁT
SGAV	TU3	2	W11	VW8	CW24	50	501	-	M3	1506	STRONCIUM-KLORÁT
SGAV	TU3	3		VW8	CW24	50	501		M3	1507	STRONCIUM-NITRÁT

UN szám	Megnevezés és leírás	Osztály	Osztályozási kód	Csomagolási csoport	Bárcák	Különleges előírások	Korlátozott és engedményes mennyiség		Csomagolóeszköz			Mobil tartány és/vagy ömlesztettárukonténer	
									Csomagolási utasítások	Különleges csomagolási előírások	Egybe-csomagolási előírások	Utasítások	Különleges előírások
	3.1.2	2.2	2.2	2.1.1.3	5.2.2	3.3	3.4.6	3.5.1.2	4.1.4	4.1.4	4.1.10	4.2.5.2, 7.3.2	4.2.5.3
(1)	(2)	(3a)	(3b)	(4)	(5)	(6)	(7a)	(7b)	(8)	(9a)	(9b)	(10)	(11)
1508	STRONCIUM-PERKLORÁT	5.1	O2	II	5.1		LQ11	E2	P002 IBC06		MP2	T3	TP33
1509	STRONCIUM-PEROXID	5.1	O2	II	5.1		LQ11	E2	P002 IBC06		MP2	T3	TP33
1510	TETRANITRO-METÁN	5.1	OT1	I	5.1+6.1	609	LQ0	E0	P602		MP2		
1511	KARBAMID-HIDROGÉN-PEROXID	5.1	OC2	III	5.1+8		LQ12	E1	P002 IBC08 R001	B3	MP2	T1	TP33
1512	CINK-AMMÓNIUM-NITRIT	5.1	O2		5.1		LQ11	E2	P002 IBC08	B4	MP10	T3	TP33
1513	CINK-KLORÁT	5.1	O2		5.1		LQ11	E2	P002 IBC08	B4	MP2	T3	TP33
1514	CINK-NITRÁT	5.1	O2		5.1		LQ11	E2	P002 IBC08	B4	MP10	T3	TP33
1515	CINK-PERMANGANÁT	5.1	O2		5.1		LQ11	E2	P002 IBC06		MP2	T3	TP33
1516	CINK-PEROXID	5.1	O2		5.1		LQ11	E2	P002 IBC06		MP2	T3	TP33
1517	CIRKÓNIUM-PIKRAMÁT, legalább 20 tömeg% vízzel NEDVESÍTETT	4.1	D	I	4.1		LQ0	E0	P406	PP26	MP2		
1541	ACETON-CIÁNHIDRIN, STABILIZÁLT	6.1	T1	I	6.1		LQ0	E5	P602		MP8 MP17	T14	TP2
1544	SZILÁRD ALKALOIDOK, M.N.N. vagy SZILÁRD ALKALOIDA SÓK, M.N.N.	6.1	T2	I	6.1	43 274	LQ0	E5	P002 IBC07		MP18	T6	TP33
1544	SZILÁRD ALKALOIDOK, M.N.N. vagy SZILÁRD ALKALOIDA SÓK, M.N.N.	6.1	T2	II	6.1	43 274	LQ18	E4	P002 IBC08	B4	MP10	T3	TP33
1544	SZILÁRD ALKALOIDOK, M.N.N. vagy SZILÁRD ALKALOIDA SÓK, M.N.N.	6.1	T2	III	6.1	43 274	LQ9	E1	P002 IBC08 LP02 R001	B3	MP10	T1	TP33
1545	ALLIL-IZOTIOCIANÁT, STABILIZÁLT	6.1	TF1	II	6.1+3		LQ17	E4	P001 IBC02		MP15	T7	TP2
1546	AMMÓNIUM-ARZENÁT	6.1	T5	II	6.1		LQ18	E4	P002 IBC08	B4	MP10	T3	TP33
1547	ANILIN	6.1	T1	II	6.1	279	LQ17	E4	P001 IBC02		MP15	T7	TP2
1548	ANILIN-HIDROKLORID	6.1	T2	III	6.1		LQ9	E1	P002 IBC08 LP02 R001	B3	MP10	T1	TP33
1549	SZERVETLEN, SZILÁRD ANTIMONVEGYÜLET, M.N.N.	6.1	T5	III	6.1	45 274 512	LQ9	E1	P002 IBC08 LP02 R001	B3	MP10	T1	TP33
1550	ANTIMON-LAKTÁT	6.1	T5	III	6.1		LQ9	E1	P002 IBC08 LP02 R001	B3	MP10	T1	TP33

SZMGSZ 2. számú melléklete tartány		Szállítási kategória	Különleges előírások			Veszélyt jelölő számok	Bejegyzések a fuvarlevélbe			UN szám	Megnevezés és leírás
Tartánykód	Különleges előírások		a küldemény darabokra	az ömlesztett szállításra	az árukezelésre, be- és kirakásra		Baleseti lap száma	Védőkocsik min. száma	Kocsi gurítási feltételek		
4.3	4.3.5, 6.8.4	1.1.3.6	7.2.4	7.3.3	7.5.11	5.3.2.3	5.4.1 5.4.3	5.4.1 7.5.3.2	5.4.1 7.5.6		3.1.2
(12)	(13)	(15)	(16)	(17)	(18)	(20)	(21a)	(21b)	(21c)	(1)	(2)
SGAV	TU3	2	W11 W12	VW8	CW24	50	501	-	M3	1508	STRONCIUM-PERKLORÁT
SGAN	TU3	2	W11 W12		CW24	50	509	0-0-1-0	M3	1509	STRONCIUM-PEROXID
L4BN	TU3 TU28	1	W5		CW24 CW28 CW48	559	508		M3	1510	TETRANITRO-METÁN
SGAN	TU3	3			CW24	58	507		M3	1511	KARBAMID-HIDROGÉN-PEROXID
SGAN	TU3	2	W11		CW24	50	501	-	M3	1512	CINK-AMMÓNIUM-NITRIT
SGAV	TU3	2	W11	VW8	CW24	50	501	-	M3	1513	CINK-KLORÁT
SGAN	TU3	2	W11		CW24	50	501	-	M3	1514	CINK-NITRÁT
SGAN	TU3	2	W11 W12		CW24	50	501	-	M3	1515	CINK-PERMANGANÁT
SGAN	TU3	2	W11 W12		CW24	50	509	-	M3	1516	CINK-PEROXID
		1	W1			40	404	3/0-0-1-0	M3	1517	CIRKÓNIUM-PIKRAMÁT, legalább 20 tömeg% vízzel NEDVESÍTETT
L10CH	TU14 TU15 TU38 TE21 TE22	1			CW13 CW28 CW31 CW48	669	602		M1	1541	ACETON-CIÁNHIDRIN, STABILIZÁLT
S10AH	TU15	1	W10 W12		CW13 CW28 CW31 CW46 CW47	66	620	0-0-1-0	M3	1544	SZILÁRD ALKALOIDOK, M.N.N. vagy SZILÁRD ALKALOIDA SÓK, M.N.N.
SGAH L4BH	TU15	2	W11		CW13 CW28 CW31 CW46 CW47	60	620		M3	1544	SZILÁRD ALKALOIDOK, M.N.N. vagy SZILÁRD ALKALOIDA SÓK, M.N.N.
SGAH L4BH	TU15	3		VW9	CW13 CW28 CW31 CW46	60	620		M3	1544	SZILÁRD ALKALOIDOK, M.N.N. vagy SZILÁRD ALKALOIDA SÓK, M.N.N.
L4BH	TU15	2			CW13 CW28 CW31	639	609	3/0-0-1-0		1545	ALLIL-IZOTIOCIANÁT, STABILIZÁL
SGAH	TU15	2	W11		CW13 CW28 CW31	60	603			1546	AMMÓNIUM-ARZENÁT
L4BH	TU15	2			CW13 CW28 CW31	60	608	0-0-1-0	M3	1547	ANILIN
SGAH	TU15	2		VW9	CW13 CW28 CW31	60	616		M3	1548	ANILIN-HIDROKLORID
SGAH L4BH	TU15	2		VW9	CW13 CW28 CW31	60	630		M3	1549	SZERVETLEN, SZILÁRD ANTIMONVEGYüLET, M.N.N.
SGAH L4BH	TU15	2		VW9	CW13 CW28 CW31	60	620		M3	1550	ANTIMON-LAKTÁT

UN szám	Megnevezés és leírás	Osztály	Osztályozási kód	Csomagolási csoport	Bárcák	Különleges előírások	Korlátozott és engedményes mennyiség		Csomagolóeszköz			Mobil tartány és/vagy ömlesztettárukonténer	
									Csomagolási utasítások	Különleges csomagolási előírások	Egybe-csomagolási előírások	Utasítások	Különleges előírások
	3.1.2	2.2	2.2	2.1.1.3	5.2.2	3.3	3.4.6	3.5.1.2	4.1.4	4.1.4	4.1.10	4.2.5.2, 7.3.2	4.2.5.3
(1)	(2)	(3a)	(3b)	(4)	(5)	(6)	(7a)	(7b)	(8)	(9a)	(9b)	(10)	(11)
1551	ANTIMON-KÁLIUM-TARTARÁT	6.1	T5	III	6.1		LQ9	E1	P002 IBC08 LP02 R001	B3	MP10	T1	TP33
1553	FOLYÉKONY ARZÉNSAV	6.1	T4		6.1		LQ0	E5	P001		MP8 MP17	T20	TP2 TP7
1554	SZILÁRD ARZÉNSAV	6.1	T5	II	6.1		LQ18	E4	P002 IBC08	B4	MP10	T3	TP33
1555	ARZÉN-BROMID	6.1	T5	II	6.1		LQ18	E4	P002 IBC08	B4	MP10	T3	TP33
1556	FOLYÉKONY ARZÉNVEGYüLET, M.N.N., szervetlen, pl.: arzenátok, m.n.n., arzenitek, m.n.n., arzén-szulfidok, m.n.n.	6.1	T4	I	6.1	43 274	LQ0	E5	P001		MP8 MP17	T14	TP2 TP27
1556	FOLYÉKONY ARZÉNVEGYüLET, M.N.N., szervetlen, pl.: arzenátok, m.n.n., arzenitek, m.n.n., arzén-szulfidok, m.n.n.	6.1	T4	II	6.1	43 274	LQ17	E4	P001 IBC02		MP15	T11	TP2 TP27
1556	FOLYÉKONY ARZÉNVEGYüLET, M.N.N., szervetlen, pl.: arzenátok, m.n.n., arzenitek, m.n.n., arzén-szulfidok, m.n.n.	6.1	T4	III	6.1	43 274	LQ7	E1	P001 IBC03 LP01 R001		MP19	T7	TP2 TP28
1557	SZILÁRD ARZÉNVEGYüLET, M.N.N., szervetlen, pl.: arzenátok, m.n.n., arzenitek, m.n.n., arzén-szulfidok, m.n.n.	6.1	T5	I	6.1	43 274	LQ0	E5	P002 IBC07		MP18	T6	TP33
1557	SZILÁRD ARZÉNVEGYüLET, M.N.N., szervetlen, pl.: arzenátok, m.n.n., arzenitek, m.n.n., arzén-szulfidok, m.n.n.	6.1	T5	II	6.1	43 274	LQ18	E4	P002 IBC08	B4	MP10	T3	TP33
1557	SZILÁRD ARZÉNVEGYüLET, M.N.N., szervetlen, pl.: arzenátok, m.n.n., arzenitek, m.n.n., arzén-szulfidok, m.n.n.	6.1	T5	III	6.1	43 274	LQ9	E1	P002 IBC08 LP02 R001	B3	MP10	T1	TP33
1558	ARZÉN	6.1	T5	II	6.1		LQ18	E4	P002 IBC08	B4	MP10	T3	TP33
1559	ARZÉN-PENTOXID	6.1	T5	II	6.1		LQ18	E4	P002 IBC08	B4	MP10	T3	TP33
1560	ARZÉN-TRIKLORID	6.1	T4	I	6.1		LQ0	E5	P602		MP8 MP17	T14	TP2
1561	ARZÉN-TRIOXID	6.1	T5	II	6.1		LQ18	E4	P002 IBC08	B4	MP10	T3	TP33
1562	ARZÉNPOR	6.1	T5	II	6.1		LQ18	E4	P002 IBC08	B4	MP10	T3	TP33

SZMGSZ 2. számú melléklete tartány			Szállítási kategória	Szállítás				Veszélyt jelölő számok	UN szám	Megnevezés és leírás
Tartánykód	Különleges előírások			Különleges előírások a küldeménydarabokra	Különleges előírások az ömlesztett szállításra	Különleges előírások az árukezelésre, be- és kirakásra				
4.3	4.3.5, 6.8.4		1.1.3.6	7.2.4	7.3.3	7.5.11		5.3.2.3		3.1.2
(12)	(13)		(15)	(16)	(17)	(18)		(20)	(1)	(2)
L4BH SGAH	TU15 TE19	AT	2		VV9	CV13 CW28	S9	60	1551	ANTIMON-KÁLIUM-TARTARÁT
L10CH	TU14 TU15 TE19 TE21	AT	1(C/E)			CV1CV13 CW28	S9 S14	66	1553	FOLYÉKONY ARZÉNSAV
L4BH SGAH	TU15 TE19	AT	2 (D/E)	V11		CV13 CW28	S9 S19	60	1554	SZILÁRD ARZÉNSAV
L4BH SGAH	TU15 TE19	AT	2 (D/E)	V11		CV13 CW28	S9 S19	60	1555	ARZÉN-BROMID
L10CH	TU14 TU15 TE19 TE21	AT	1(C/E)			CV1CV13 CW28	S9 S14	66	1556	FOLYÉKONY ARZÉNVEGYüLET, M.N.N., szervetlen, pl.: arzenátok, m.n.n., arzenitek, m.n.n., arzén-szulfidok, m.n.n.
L4BH	TU15 TE19	AT	2 (D/E)			CV13 CW28	S9 S19	60	1556	FOLYÉKONY ARZÉNVEGYüLET, M.N.N., szervetlen, pl.: arzenátok, m.n.n., arzenitek, m.n.n., arzén-szulfidok, m.n.n.
L4BH	TU15 TE19	AT	2			CV13 CW28	S9	60	1556	FOLYÉKONY ARZÉNVEGYüLET, M.N.N., szervetlen, pl.: arzenátok, m.n.n., arzenitek, m.n.n., arzén-szulfidok, m.n.n.
L10CH S10AH	TU15 TE19	AT	1(C/E)	V10 V12		CV1CV13 CW28	S9 S14	66	1557	SZILÁRD ARZÉNVEGYüLET, M.N.N., szervetlen, pl.: arzenátok, m.n.n., arzenitek, m.n.n., arzén-szulfidok, m.n.n.
L4BH SGAH	TU15 TE19	AT	2 (D/E)	V11		CV13 CW28	S9 S19	60	1557	SZILÁRD ARZÉNVEGYüLET, M.N.N., szervetlen, pl.: arzenátok, m.n.n., arzenitek, m.n.n., arzén-szulfidok, m.n.n.
L4BH SGAH	TU15 TE19	AT	2		VV9	CV13 CW28	S9	60	1557	SZILÁRD ARZÉNVEGYüLET, M.N.N., szervetlen, pl.: arzenátok, m.n.n., arzenitek, m.n.n., arzén-szulfidok, m.n.n.
SGAH	TU15 TE19	AT	2 (D/E)	V11		CV13 CW28	S9 S19	60	1558	ARZÉN
SGAH	TU15 TE19	AT	2 (D/E)	V11		CV13 CW28	S9 S19	60	1559	ARZÉN-PENTOXID
L10CH	TU14 TU15 TE19 TE21	AT	1(C/E)			CV1CV13 CW28	S9 S14	66	1560	ARZÉN-TRIKLORID
SGAH	TU15 TE19	AT	2 (D/E)	V11		CV13 CW28	S9 S19	60	1561	ARZÉN-TRIOXID
SGAH	TU15 TE19	AT	2 (D/E)	V11		CV13 CW28	S9 S19	60	1562	ARZÉNPOR

SZMGSZ 2. számú melléklete tartány		Szállítási kategória	Különleges előírások			Veszélyt jelölő számok	Bejegyzések a fuvarlevélbe			UN szám	Megnevezés és leírás
Tartánykód	Különleges előírások		a küldemény darabokra	az ömlesztett szállításra	az árukezelésre, be- és kirakásra		Baleseti lap száma	Védőkocsik min. száma	Kocsi gurítási feltételek		
4.3	4.3.5, 6.8.4	1.1.3.6	7.2.4	7.3.3	7.5.11	5.3.2.3	5.4.1 5.4.3	5.4.1 7.5.3.2	5.4.1 7.5.6		3.1.2
(12)	(13)	(15)	(16)	(17)	(18)	(20)	(21a)	(21b)	(21c)	(1)	(2)
SGAH L4BH	TU15	2		VW9	CW13 CW28 CW31	60	620		M3	1551	ANTIMON-KÁLIUM-TARTARÁT
L10CH	TU14 TU15 TU38 TE21 TE22	1			CW13 CW28 CW31 CW48	66	622		M3	1553	FOLYÉKONY ARZÉNSAV
SGAH L4BH	TU15	2	W11		CW13 CW28 CW31	60	603			1554	SZILÁRD ARZÉNSAV
SGAH L4BH	TU15		W11		CW13 CW28 CW31	60	603			1555	ARZÉN-BROMID
L10CH	TU14 TU15 TU38 TE21 TE22	1			CW13 CW28 CW31	66	630		M3	1556	FOLYÉKONY ARZÉNVEGYüLET, M.N.N., szervetlen, pl.: arzenátok, m.n.n., arzenitek, m.n.n., arzén-szulfidok, m.n.n.
L4BH	TU15	2			CW13 CW28 CW31	60	630		M3	1556	FOLYÉKONY ARZÉNVEGYüLET, M.N.N., szervetlen, pl.: arzenátok, m.n.n., arzenitek, m.n.n., arzén-szulfidok, m.n.n.
L4BH	TU15	2			CW13 CW28 CW31	60	630		M3	1556	FOLYÉKONY ARZÉNVEGYüLET, M.N.N., szervetlen, pl.: arzenátok, m.n.n., arzenitek, m.n.n., arzén-szulfidok, m.n.n.
S10AH L10CH	TU15 TU38 TE22	1	W10 W12		CW13 CW28 CW31	66	630		M3	1557	SZILÁRD ARZÉNVEGYüLET, M.N.N., szervetlen, pl.: arzenátok, m.n.n., arzenitek, m.n.n., arzén-szulfidok, m.n.n.
SGAH L4BH	TU15	2	W11		CW13 CW28 CW31	60	630		M3	1557	SZILÁRD ARZÉNVEGYüLET, M.N.N., szervetlen, pl.: arzenátok, m.n.n., arzenitek, m.n.n., arzén-szulfidok, m.n.n.
SGAH L4BH	TU15	2		VW9	CW13 CW28 CW31	60	630		M3	1557	SZILÁRD ARZÉNVEGYüLET, M.N.N., szervetlen, pl.: arzenátok, m.n.n., arzenitek, m.n.n., arzén-szulfidok, m.n.n.
SGAH	TU15	2	W11		CW13 CW28 CW31	60	617			1558	ARZÉN
SGAH	TU15	2	W11		CW13 CW28 CW31	60	603			1559	ARZÉN-PENTOXID
L10CH	TU14 TU15 TU38 TE21 TE22	1			CW13 CW28 CW31 CW48	66	622		M3	1560	ARZÉN-TRIKLORID
SGAH	TU15	2	W11		CW13 CW28 CW31 CW47 CW48	60	603	0-0-1-0	M1	1561	ARZÉN-TRIOXID
SGAH	TU15	2	W11		CW13 CW28 CW31	60	617			1562	ARZÉNPOR

UN szám	Megnevezés és leírás	Osztály	Osztályozási kód	Csomagolási csoport	Bárcák	Különleges előírások	Korlátozott és engedményes mennyiség		Csomagolóeszköz			Mobil tartány és/vagy ömlesztettárukonténer	
									Csomagolási utasítások	Különleges csomagolási előírások	Egybe-csomagolási előírások	Utasítások	Különleges előírások
	3.1.2	2.2	2.2	2.1.1.3	5.2.2	3.3	3.4.6	3.5.1.2	4.1.4	4.1.4	4.1.10	4.2.5.2, 7.3.2	4.2.5.3
(1)	(2)	(3a)	(3b)	(4)	(5)	(6)	(7a)	(7b)	(8)	(9a)	(9b)	(10)	(11)
1564	BÁRIUMVEGYüLET, M.N.N.	6.1	T5	II	6.1	177 274 513 587	LQ18	E4	P002 IBC08	B4	MP10	T3	TP33
1564	BÁRIUMVEGYüLET, M.N.N.	6.1	T5	III	6.1	177 274 513 587	LQ9	E1	P002 IBC08 LP02 R001	B3	MP10	T1	TP33
1565	BÁRIUM-CIANID	6.1	T5		6.1		LQ0	E5	P002 IBC07		MP18	T6	TP33
1566	BERILLIUMVEGYüLET, M.N.N.	6.1	T5		6.1	274 514	LQ18	E4	P002 IBC08	B4	MP10	T3	TP33
1566	BERILLIUMVEGYüLET, M.N.N.	6.1	T5	III	6.1	274 514	LQ9	E1	P002 IBC08 LP02 R001	B3	MP10	T1	TP33
1567	BERILLIUMPOR	6.1	TF3		6.1+4.1		LQ18	E4	P002 IBC08	B4	MP10	T3	TP33
1569	BRÓM-ACETON	6.1	TF1		6.1+3		LQ17	E4	P602		MP15	T20	TP2
1570	BRUCIN	6.1	T2		6.1	43	LQ0	E5	P002 IBC07		MP18	T6	TP33
1571	BÁRIUM-AZID, legalább 50 tömeg% vízzel NEDVESÍTETT	4.1	DT		4.1+6.1	568	LQ0	E0	P406		MP2		
1572	KAKODILSAV	6.1	T5		6.1		LQ18	E4	P002 IBC08	B4	MP10	T3	TP33
1573	KALCIUM-ARZENÁT	6.1	T5		6.1		LQ18	E4	P002 IBC08	B4	MP10	T3	TP33
1574	KALCIUM-ARZENÁT ÉS KALCIUM-ARZENIT SZILÁRD KEVERÉK	6.1	T5		6.1		LQ18	E4	P002 IBC08	B4	MP10	T3	TP33
1575	KALCIUM-CIANID	6.1	T5		6.1		LQ0	E5	P002 IBC07		MP18	T6	TP33
1577	FOLYÉKONY KLÓR-DINITRO-BENZOLOK	6.1	T1		6.1	279	LQ17	E4	P001 IBC02		MP15	T7	TP2
1578	SZILÁRD KLÓR-NITRO-BENZOLOK	6.1	T2		6.1	279	LQ18	E4	P002 IBC08	B4	MP10	T3	TP33
1579	SZILÁRD 4-KLÓR-o-TOLUIDIN-HIDROKLORID	6.1	T2	III	6.1		LQ9	E1	P002 IBC08 LP02 R001	B3	MP10	T1	TP33
1580	KLÓRPIKRIN	6.1	T1	I	6.1		LQ0	E5	P602		MP8 MP17	T14	TP2
1581	KLÓRPIKRIN ÉS METIL-BROMID KEVERÉK 2%-nál nagyobb klórpikrin tartalommal	2	2T		2.3 (+13)		LQ0	E0	P200		MP9	T50 (M)	
1582	KLÓRPIKRIN ÉS METIL-KLORID KEVERÉK	2	2T		2.3 (+13)		LQ0	E0	P200		MP9	T50 (M)	

SZMGSZ 2. számú melléklete tartány		Szállítási kategória	Különleges előírások			Veszélyt jelölő számok	Bejegyzések a fuvarlevélbe			UN szám	Megnevezés és leírás
Tartánykód	Különleges előírások		a küldeményd arabokra	az ömlesztett szállításra	az árukezelésre, be- és kirakásra		Baleseti lap száma	Védőkocsik min. száma	Kocsi gurítási feltételek		
4.3	4.3.5, 6.8.4	1.1.3.6	7.2.4	7.3.3	7.5.11	5.3.2.3	5.4.1 5.4.3	5.4.1 7.5.3.2	5.4.1 7.5.6		3.1.2
(12)	(13)	(15)	(16)	(17)	(18)	(20)	(21a)	(21b)	(21c)	(1)	(2)
SGAH L4BH	TU15	2	W11		CW13 CW28 CW31	60	630		M3	1564	BÁRIUMVEGYüLET, M.N.N.
SGAH L4BH	TU15	2		VW9	CW13 CW28 CW31	60	630		M3	1564	BÁRIUMVEGYüLET, M.N.N.
S10AH	TU15	1	W10 W12		CW13 CW28 CW31 CW46 CW47	66	619	0-0-1-0	M1	1565	BÁRIUM-CIANID
SGAH L4BH	TU15	2	W11		CW13 CW28 CW31	60	630			1566	BERILLIUMVEGYüLET, M.N.N.
SGAH L4BH	TU15	2		VW9	CW13 CW28 CW31	60	630			1566	BERILLIUMVEGYüLET, M.N.N.
SGAH	TU15	2	W11		CW13 CW28 CW31	64	617	3/0-0-1-0		1567	BERILLIUMPOR
L4BH	TU15	2			CW13 CW28 CW31	63	647	3/0-0-1-0		1569	BRÓM-ACETON
S10AH L10CH	TU14 TU15 TU38 TE21 TE22	1	W10 W12		CW13 CW28 CW31 CW48	66	620			1570	BRUCIN
		1	W1		CW28	46	404	3/0-0-1-0	M3	1571	BÁRIUM-AZID, legalább 50 tömeg% vízzel NEDVESÍTETT
SGAH	TU15	2	W11		CW13 CW28 CW31	60	603			1572	KAKODILSAV
SGAH	TU15	2	W11		CW13 CW28 CW31	60	603			1573	KALCIUM-ARZENÁT
SGAH	TU15	2	W11		CW13 CW28 CW31	60	603			1574	KALCIUM-ARZENÁT ÉS KALCIUM-ARZENIT SZILÁRD KEVERÉK
S10AH	TU15	1	W10 W12		CW13 CW28 CW31 CW46 CW47	66	619	0-0-1-0	M1	1575	KALCIUM-CIANID
L4BH	TU15	2			CW13 CW28 CW31	60	608			1577	FOLYÉKONY KLÓR-DINITRO-BENZOLOK
SGAH	TU15	2	W11		CW13 CW28 CW31	60	616			1578	SZILÁRD KLÓR-NITRO-BENZOLOK
SGAH L4BH	TU15	2		VW9	CW13 CW28 CW31	60	616		M3	1579	SZILÁRD 4-KLÓR-o-TOLUIDIN-HIDROKLORID
L10CH	TU14 TU15 TU38 TE21 TE22	1			CW13 CW28 CW31 CW48	66	624		M3	1580	KLÓRPIKRIN
PxBH(M)	TU38 TE22 TE25 TA4 TT9 TM6	1			CW9 CW10 CW36	26	209	0-0-1-0 0-0-3-0	M2 M1	1581	KLÓRPIKRIN ÉS METIL-BROMID KEVERÉK 2%-nál nagyobb klórpikrin tartalommal
PxBH(M)	TU38 TE22 TE25 TA4 TT9 TM6	1			CW9 CW10 CW36	26	209	1-1-1-1 1-1-3-1	M2 M1	1582	KLÓRPIKRIN ÉS METIL-KLORID KEVERÉK

UN szám	Megnevezés és leírás	Osztály	Osztályozási kód	Csomagolási csoport	Bárcák	Különleges előírások	Korlátozott és engedményes mennyiség		Csomagolóeszköz			Mobil tartány és/vagy ömlesztettárukonténer	
									Csomagolási utasítások	Különleges csomagolási előírások	Egybe-csomagolási előírások	Utasítások	Különleges előírások
	3.1.2	2.2	2.2	2.1.1.3	5.2.2	3.3	3.4.6	3.5.1.2	4.1.4	4.1.4	4.1.10	4.2.5.2, 7.3.2	4.2.5.3
(1)	(2)	(3a)	(3b)	(4)	(5)	(6)	(7a)	(7b)	(8)	(9a)	(9b)	(10)	(11)
1583	KLÓRPIKRIN KEVERÉK, M.N.N.	6.1	T1	I	6.1	274 315 515	LQ0	E5	P602		MP8 MP17		
1583	KLÓRPIKRIN KEVERÉK, M.N.N.	6.1	T1	II	6.1	274 515	LQ17	E4	P001 IBC02		MP15		
1583	KLÓRPIKRIN KEVERÉK, M.N.N.	6.1	T1	III	6.1	274 515	LQ7	E1	P001 IBC03 LP01 R001		MP19		
1585	RÉZ-ACETO-ARZENIT	6.1	T5	II	6.1		LQ18	E4	P002 IBC08	B4	MP10	T3	TP33
1586	RÉZ-ARZENIT	6.1	T5	II	6.1		LQ18	E4	P002 IBC08	B4	MP10	T3	TP33
1587	RÉZ-CIANID	6.1	T5	II	6.1		LQ18	E4	P002 IBC08	B4	MP10	T3	TP33
1588	SZERVETLEN, SZILÁRD CIANIDOK, M.N.N.	6.1	T5	I	6.1	47 274	LQ0	E5	P002 IBC07		MP18	T6	TP33
1588	SZERVETLEN, SZILÁRD CIANIDOK, M.N.N.	6.1	T5	II	6.1	47 274	LQ18	E4	P002 IBC08	B4	MP10	T3	TP33
1588	SZERVETLEN, SZILÁRD CIANIDOK, M.N.N.	6.1	T5	III	6.1	47 274	LQ9	E1	P002 IBC08 LP02 R001	B3	MP10	T1	TP33
1589	KLÓR-CIÁN, STABILIZÁLT	2	2TC		2.3+8		LQ0	E0	P200		MP9		
1590	FOLYÉKONY DIKLÓR-ANILINEK	6.1	T1	II	6.1	279	LQ17	E4	P001 IBC02		MP15	T7	TP2
1591	o-DIKLÓR-BENZOL	6.1	T1	III	6.1	279	LQ7	E1	P001 IBC03 LP01 R001		MP19	T4	TP1
1593	DIKLÓR-METÁN (metilén-klorid)	6.1	T1	III	6.1	516	LQ7	E1	P001 IBC03 LP01 R001	B8	MP19	T7	TP2
1594	DIETIL-SZULFÁT	6.1	T1	II	6.1		LQ17	E4	P001 IBC02		MP15	T7	TP2
1595	DIMETIL-SZULFÁT	6.1	TC1	I	6.1+8		LQ0	E5	P602		MP8 MP17	T20	TP2 TP35
1596	DINITRO-ANILINEK	6.1	T2		6.1		LQ18	E4	P002 IBC08	B4	MP10	T3	TP33
1597	FOLYÉKONY DINITRO-BENZOLOK	6.1	T1		6.1		LQ17	E4	P001 IBC02		MP15	T7	TP2
1597	FOLYÉKONY DINITRO-BENZOLOK	6.1	T1		6.1		LQ7	E1	P001 IBC03 LP01 R001		MP19	T7	TP2
1598	DINITRO-o-KREZOL	6.1	T2		6.1	43	LQ18	E4	P002 IBC08	B4	MP10	T3	TP33
1599	DINITRO-FENOL OLDAT	6.1	T1		6.1		LQ17	E4	P001 IBC02		MP15	T7	TP2

SZMGSZ 2. számú melléklete tartány		Szállítási kategória	Különleges előírások			Veszélyt jelölő számok	Bejegyzések a fuvarlevélbe			UN szám	Megnevezés és leírás
Tartánykód	Különleges előírások		a küldeménydarabokra	az ömlesztett szállításra	az árukezelésre, be- és kirakásra		Baleseti lap száma	Védőkocsik min. száma	Kocsi gurítási feltételek		
4.3	4.3.5, 6.8.4	1.1.3.6	7.2.4	7.3.3	7.5.11	5.3.2.3	5.4.1 5.4.3	5.4.1 7.5.3.2	5.4.1 7.5.6		3.1.2
(12)	(13)	(15)	(16)	(17)	(18)	(20)	(21a)	(21b)	(21c)	(1)	(2)
L10CH	TU14 TU15 TU38 TE21 TE22	1			CW13 CW28 CW31 CW48	66	624	1-1-1-1	M3	1583	KLÓRPIKRIN KEVERÉK, M.N.N.
L4BH	TU15	2			CW13 CW28 CW31 CW48	60	624	1-1-1-1	M3	1583	KLÓRPIKRIN KEVERÉK, M.N.N.
L4BH	TU15	2			CW13 CW28 CW31 CW48	60	624	1-1-1-1	M3	1583	KLÓRPIKRIN KEVERÉK, M.N.N.
SGAH	TU15	2	W11		CW13 CW28 CW31	60	603			1585	RÉZ-ACETO-ARZENIT
SGAH	TU15	2	W11		CW13 CW28 CW31	60	603			1586	RÉZ-ARZENIT
SGAH	TU15	2	W11		CW13 CW28 CW31 CW46 CW47	60	619	0-0-1-0	M1	1587	RÉZ-CIANID
S10AH	TU15	1	W10 W12		CW13 CW28 CW31 CW46 CW47	66	619	1-1-1-1	M3	1588	SZERVETLEN, SZILÁRD CIANIDOK, M.N.N.
SGAH	TU15	2	W11		CW13 CW28 CW31 CW46 CW47	60	619	1-1-1-1	M3	1588	SZERVETLEN, SZILÁRD CIANIDOK, M.N.N.
SGAH	TU15	2		VW9	CW13 CW28 CW31 CW46 CW47	60	619	1-1-1-1	M3	1588	SZERVETLEN, SZILÁRD CIANIDOK, M.N.N.
		1			CW9 CW10 CW36 CW46 CW47 CW55	268	203	3/1-1*-3-1	M1	1589	KLÓR-CIÁN, STABILIZÁLT
L4BH	TU15	2			CW13 CW28 CW31	60	608			1590	FOLYÉKONY DIKLÓR-ANILINEK
L4BH	TU15	2			CW13 CW28 CW31	60	608		M3	1591	o-DIKLÓR-BENZOL
L4BH	TU15	2			CW13 CW28 CW31	60	605		M3	1593	DIKLÓR-METÁN (metilén-klorid)
L4BH	TU15	2			CW13 CW28 CW31	60	611			1594	DIETIL-SZULFÁT
L10CH	TU14 TU15 TU38 TE21 TE22	1			CW13 CW28 CW31 CW48	668	611	0-0-1-0	M3	1595	DIMETIL-SZULFÁT
SGAH L4BH	TU15	2	W11		CW13 CW28 CW31	60	608			1596	DINITRO-ANILINEK
L4BH	TU15	2			CW13 CW28 CW31	60	608			1597	FOLYÉKONY DINITRO-BENZOLOK
L4BH	TU15	2			CW13 CW28 CW31	60	608			1597	FOLYÉKONY DINITRO-BENZOLOK
SGAH L4BH	TU15	2	W11		CW13 CW28 CW31	60	608			1598	DINITRO-o-KREZOL
L4BH	TU15	2			CW13 CW28 CW31	60	608		M3	1599	DINITRO-FENOL OLDAT
L4BH	TU15	2			CW13 CW28 CW31	60	608		M3	1599	DINITRO-FENOL OLDAT

UN szám	Megnevezés és leírás	Osztály	Osztályozási kód	Csomagolási csoport	Bárcák	Különleges előírások	Korlátozott és engedményes mennyiség		Csomagolóeszköz			Mobil tartány és/vagy ömlesztettárukonténer	
									Csomagolási utasítások	Különleges csomagolási előírások	Egybe-csomagolási előírások	Utasítások	Különleges előírások
	3.1.2	2.2	2.2	2.1.1.3	5.2.2	3.3	3.4.6	3.5.1.2	4.1.4	4.1.4	4.1.10	4.2.5.2, 7.3.2	4.2.5.3
(1)	(2)	(3a)	(3b)	(4)	(5)	(6)	(7a)	(7b)	(8)	(9a)	(9b)	(10)	(11)
1599	DINITRO-FENOL OLDAT	6.1	T1		6.1		LQ7	E1	P001 IBC03 LP01 R001		MP19	T4	TP1
1600	OLVASZTOTT DINITRO-TOLUOLOK	6.1	T1		6.1		LQ0	E0				T7	TP3
1601	SZILÁRD, MÉRGEZŐ FERTŐTLENÍTŐSZER, M.N.N.	6.1	T2		6.1	274	LQ0	E5	P002 IBC07		MP18	T6	TP33
1601	SZILÁRD, MÉRGEZŐ FERTŐTLENÍTŐSZER, M.N.N.	6.1	T2		6.1	274	LQ18	E4	P002 IBC08	B4	MP10	T3	TP33
1601	SZILÁRD, MÉRGEZŐ FERTŐTLENÍTŐSZER, M.N.N.	6.1	T2	III	6.1	274	LQ9	E1	P002 IBC08 LP02 R001	B3	MP10	T1	TP33
1602	FOLYÉKONY, MÉRGEZŐ SZÍNEZÉK, M.N.N. vagy FOLYÉKONY, MÉRGEZŐ SZÍNEZÉK INTERMEDIER, M.N.N.	6.1	T1	I	6.1	274	LQ0	E5	P001		MP8 MP17		
1602	FOLYÉKONY, MÉRGEZŐ SZÍNEZÉK, M.N.N. vagy FOLYÉKONY, MÉRGEZŐ SZÍNEZÉK INTERMEDIER, M.N.N.	6.1	T1	II	6.1	274	LQ17	E4	P001 IBC02		MP15		
1602	FOLYÉKONY, MÉRGEZŐ SZÍNEZÉK, M.N.N. vagy FOLYÉKONY, MÉRGEZŐ SZÍNEZÉK INTERMEDIER, M.N.N.	6.1	T1	III	6.1	274	LQ7	E1	P001 IBC03 LP01 R001		MP19		
1603	ETIL-BRÓM-ACETÁT	6.1	TF1	II	6.1+3		LQ17	E4	P001 IBC02		MP15	T7	TP2
1604	ETILÉN-DIAMIN	8	CF1	II	8+3		LQ22	E2	P001 IBC02		MP15	T7	TP2
1605	ETILÉN-DIBROMID (1,2-dibróm-etán)	6.1	T1	I	6.1		LQ0	E5	P602		MP8 MP17	T14	TP2
1606	VAS(III)-ARZENÁT	6.1	T5	II	6.1		LQ18	E4	P002 IBC08	B4	MP10	T3	TP33
1607	VAS(III)-ARZENIT	6.1	T5	II	6.1		LQ18	E4	P002 IBC08	B4	MP10	T3	TP33
1608	VAS(II)-ARZENÁT	6.1	T5	II	6.1		LQ18	E4	P002 IBC08	B4	MP10	T3	TP33
1611	HEXAETIL-TETRAFOSZFÁT	6.1	T1	II	6.1		LQ17	E4	P001 IBC02		MP15	T7	TP2
1612	HEXAETIL-TETRAFOSZFÁT ÉS SŰRÍTETT GÁZ KEVERÉK	2	1T		2.3 (+13)		LQ0	E0	P200		MP9	(M)	
1613	HIDROGÉN-CIANID VIZES OLDAT (CIÁN-HIDROGÉNSAV VIZES OLDAT) legfeljebb 20% hidrogén-cianid tartalommal	6.1	TF1	I	6.1+3	48	LQ0	E5	P601		MP8 MP17	T14	TP2
1614	HIDROGÉN-CIANID, STABILIZÁLT, 3%-nál kevesebb víztartalommal és inert porózus anyagban abszorbeálva	6.1	TF1	I	6.1+3	603	LQ0	E5	P099 P601	RR10	MP2		

SZMGSZ 2. számú melléklete tartány		Szállítási kategória	Különleges előírások			Veszélyt jelölő számok	Bejegyzések a fuvarlevélbe			UN szám	Megnevezés és leírás
Tartánykód	Különleges előírások		a küldeménydarabokra	az ömlesztett szállításra	az árukezelésre, be- és kirakásra		Baleseti lap száma	Védőkocsik min. száma	Kocsi gurítási feltételek		
4.3	4.3.5, 6.8.4	1.1.3.6	7.2.4	7.3.3	7.5.11	5.3.2.3	5.4.1 5.4.3	5.4.1 7.5.3.2	5.4.1 7.5.6		3.1.2
(12)	(13)	(15)	(16)	(17)	(18)	(20)	(21a)	(21b)	(21c)	(1)	(2)
L4BH	TU15	2			CW13 CW28 CW31	60	608		M3	1599	DINITRO-FENOL OLDAT
L4BH	TU15	0			CW13 CW31	60	608	-	-	1600	OLVASZTOTT DINITRO-TOLUOLOK
S10AH L10CH	TU15 TU38 TE22	1	W10 W12		CW13 CW28 CW31	66	634		M3	1601	SZILÁRD, MÉRGEZŐ FERTŐTLENÍTŐSZER, M.N.N.
SGAH L4BH	TU15	2	W11		CW13 CW28 CW31	60	634		M3	1601	SZILÁRD, MÉRGEZŐ FERTŐTLENÍTŐSZER, M.N.N.
SGAH L4BH	TU15	2		VW9	CW13 CW28 CW31	60	634		M3	1601	SZILÁRD, MÉRGEZŐ FERTŐTLENÍTŐSZER, M.N.N.
L10CH	TU14 TU15 TU38 TE21 TE22	1			CW13 CW28 CW31	66	615		M3	1602	FOLYÉKONY, MÉRGEZŐ SZÍNEZÉK, M.N.N. vagy FOLYÉKONY, MÉRGEZŐ SZÍNEZÉK INTERMEDIER, M.N.N.
L4BH	TU15	2			CW13 CW28 CW31	60	615		M3	1602	FOLYÉKONY, MÉRGEZŐ SZÍNEZÉK, M.N.N. vagy FOLYÉKONY, MÉRGEZŐ SZÍNEZÉK INTERMEDIER, M.N.N.
L4BH	TU15	2			CW13 CW28 CW31	60	615		M3	1602	FOLYÉKONY, MÉRGEZŐ SZÍNEZÉK, M.N.N. vagy FOLYÉKONY, MÉRGEZŐ SZÍNEZÉK INTERMEDIER, M.N.N.
L4BH	TU15	2			CW13 CW28 CW31	63	647	3/0-0-1-0		1603	ETIL-BRÓM-ACETÁT
L4BN		2				83	807	0-0-1-0	M3	1604	ETILÉN-DIAMIN
L10CH	TU14 TU15 TU38 TE21 TE22	1			CW13 CW28 CW31 CW48	66	605	0-0-1-0	M3	1605	ETILÉN-DIBROMID (1,2-dibróm-etán)
SGAH	TU15	2	W11		CW13 CW28 CW31	60	603			1606	VAS(III)-ARZENÁT
SGAH	TU15	2	W11		CW13 CW28 CW31	60	603			1607	VAS(III)-ARZENIT
SGAH	TU15	2	W11		CW13 CW28 CW31	60	603			1608	VAS(II)-ARZENÁT
L4BH	TU15	2			CW13 CW28 CW31	60	614			1611	HEXAETIL-TETRAFOSZFÁT
CxBH(M)	TU38 TU50 TE22 TE25 TA4 TT9	1			CW9 CW10 CW36	26	209	0-0-3-0	M1	1612	HEXAETIL-TETRAFOSZFÁT ÉS SŰRÍTETT GÁZ KEVERÉK
L15DH(+)	TU14 TU15 TU38 TE21 TE22 TE25	0			CW13 CW28 CW31 CW46 CW47	663	602	3/0-0-3-0	M1	1613	HIDROGÉN-CIANID VIZES OLDAT (CIÁN-HIDROGÉNSAV VIZES OLDAT) legfeljebb 20% hidrogén-cianid tartalommal
		0			CW13 CW28 CW31 CW46	663	602	3/0-0-3-0	M1	1614	HIDROGÉN-CIANID, STABILIZÁLT, 3%-nál kevesebb víztartalommal és inert porózus anyagban abszorbeálva

UN szám	Megnevezés és leírás	Osztály	Osztályozási kód	Csomagolási csoport	Bárcák	Különleges előírások	Korlátozott és engedményes mennyiség		Csomagolóeszköz			Mobil tartány és/vagy ömlesztettárukonténer	
									Csomagolási utasítások	Különleges csomagolási előírások	Egybe-csomagolási előírások	Utasítások	Különleges előírások
	3.1.2	2.2	2.2	2.1.1.3	5.2.2	3.3	3.4.6	3.5.1.2	4.1.4	4.1.4	4.1.10	4.2.5.2, 7.3.2	4.2.5.3
(1)	(2)	(3a)	(3b)	(4)	(5)	(6)	(7a)	(7b)	(8)	(9a)	(9b)	(10)	(11)
1616	ÓLOM-ACETÁT	6.1	T5	III	6.1		LQ9	E1	P002 IBC08 LP02 R001	B3	MP10	T1	TP33
1617	ÓLOM-ARZENÁTOK	6.1	T5		6.1		LQ18	E4	P002 IBC08	B4	MP10	T3	TP33
1618	ÓLOM-ARZENITEK	6.1	T5		6.1		LQ18	E4	P002 IBC08	B4	MP10	T3	TP33
1620	ÓLOM-CIANID	6.1	T5		6.1		LQ18	E4	P002 IBC08	B4	MP10	T3	TP33
1621	LONDON VÖRÖS	6.1	T5		6.1	43	LQ18	E4	P002 IBC08	B4	MP10	T3	TP33
1622	MAGNÉZIUM-ARZENÁT	6.1	T5		6.1		LQ18	E4	P002 IBC08	B4	MP10	T3	TP33
1623	HIGANY(II)-ARZENÁT	6.1	T5		6.1		LQ18	E4	P002 IBC08	B4	MP10	T3	TP33
1624	HIGANY(II)-KLORID	6.1	T5		6.1		LQ18	E4	P002 IBC08	B4	MP10	T3	TP33
1625	HIGANY(II)-NITRÁT	6.1	T5		6.1		LQ18	E4	P002 IBC08	B4	MP10	T3	TP33
1626	KÁLIUM-HIGANY-CIANID	6.1	T5	I	6.1		LQ0	E5	P002 IBC07		MP18	T6	TP33
1627	HIGANY(1)-NITRÁT	6.1	T5		6.1		LQ18	E4	P002 IBC08	B4	MP10	T3	TP33
1629	HIGANY-ACETÁT	6.1	T5		6.1		LQ18	E4	P002 IBC08	B4	MP10	T3	TP33
1630	HIGANY(II)-AMMÓNIUM-KLORID	6.1	T5		6.1		LQ18	E4	P002 IBC08	B4	MP10	T3	TP33
1631	HIGANY(II)-BENZOÁT	6.1	T5		6.1		LQ18	E4	P002 IBC08	B4	MP10	T3	TP33
1634	HIGANY-BROMIDOK	6.1	T5		6.1		LQ18	E4	P002 IBC08	B4	MP10	T3	TP33
1636	HIGANY-CIANID	6.1	T5		6.1		LQ18	E4	P002 IBC08	B4	MP10	T3	TP33
1637	HIGANY-GLUKONÁT	6.1	T5		6.1		LQ18	E4	P002 IBC08	B4	MP10	T3	TP33
1638	HIGANY-JODID	6.1	T5		6.1		LQ18	E4	P002 IBC08	B4	MP10	T3	TP33
1639	HIGANY-NUKLEÁT	6.1	T5		6.1		LQ18	E4	P002 IBC08	B4	MP10	T3	TP33
1640	HIGANY-OLEÁT	6.1	T5		6.1		LQ18	E4	P002 IBC08	B4	MP10	T3	TP33
1641	HIGANY-OXID	6.1	T5		6.1		LQ18	E4	P002 IBC08	B4	MP10	T3	TP33
1642	HIGANY-OXICIANID, ÉRZÉKETLENÍTETT	6.1	T5		6.1		LQ18	E4	P002 IBC08	B4	MP10	T3	TP33
1643	KÁLIUM-HIGANY-JODID	6.1	T5		6.1		LQ18	E4	P002 IBC08	B4	MP10	T3	TP33
1644	HIGANY-SZALICILÁT	6.1	T5		6.1		LQ18	E4	P002 IBC08	B4	MP10	T3	TP33
1645	HIGANY-SZULFÁT	6.1	T5		6.1		LQ18	E4	P002 IBC08	B4	MP10	T3	TP33
1646	HIGANY-TIOCIANÁT	6.1	T5		6.1		LQ18	E4	P002 IBC08	B4	MP10	T3	TP33

SZMGSZ 2. számú melléklete tartány		Szállítási kategória	Különleges előírások			Veszélyt jelölő számok	Bejegyzések a fuvarlevélbe			UN szám	Megnevezés és leírás
Tartánykód	Különleges előírások		a küldeménydarabokra	az ömlesztett szállításra	az árukezelésre, be- és kirakásra		Baleseti lap száma	Védőkocsik min. száma	Kocsi gurítási feltételek		
4.3	4.3.5, 6.8.4	1.1.3.6	7.2.4	7.3.3	7.5.11	5.3.2.3	5.4.1 5.4.3	5.4.1 7.5.3.2	5.4.1 7.5.6		3.1.2
(12)	(13)	(15)	(16)	(17)	(18)	(20)	(21a)	(21b)	(21c)	(1)	(2)
SGAH L4BH	TU15	2		VW9	CW13 CW28 CW31	60	620		M3	1616	ÓLOM-ACETÁT
SGAH	TU15	2	W11		CW13 CW28 CW31	60	603			1617	ÓLOM-ARZENÁTOK
SGAH	TU15	2	W11		CW13 CW28 CW31	60	603			1618	ÓLOM-ARZENITEK
SGAH	TU15	2	W11		CW13 CW28 CW31 CW46 CW47	60	603	0-0-1-0	M1	1620	ÓLOM-CIANID
SGAH	TU15	2	W11		CW13 CW28 CW31	60	603			1621	LONDON VÖRÖS
SGAH	TU15	2	W11		CW13 CW28 CW31	60	603			1622	MAGNÉZIUM-ARZENÁT
SGAH	TU15	2	W11		CW13 CW28 CW31	60	603			1623	HIGANY(II)-ARZENÁT
SGAH	TU15	2	W11		CW13 CW28 CW31 CW46 CW47	60	603	0-0-1-0		1624	HIGANY(II)-KLORID
SGAH	TU15	2	W11		CW13 CW28 CW31	60	603			1625	HIGANY(II)-NITRÁT
S10AH	TU15	1	W10 W12		CW13 CW28 CW31 CW4R	66	619		M1	1626	KÁLIUM-HIGANY-CIANID
SGAH	TU15	2	W11		CW13 CW28 CW31	60	603			1627	HIGANY(1)-NITRÁT
SGAH	TU15	2	W11		CW13 CW28 CW31	60	603			1629	HIGANY-ACETÁT
SGAH	TU15	2	W11		CW13 CW28 CW31	60	603			1630	HIGANY(II)-AMMÓNIUM-KLORID
SGAH	TU15	2	W11		CW13 CW28 CW31	60	603			1631	HIGANY(II)-BENZOÁT
SGAH	TU15	2	W11		CW13 CW28 CW31	60	603			1634	HIGANY-BROMIDOK
SGAH	TU15	2	W11		CW13 CW28 CW31 CW46 CW47	60	619	0-0-1-0	M1	1636	HIGANY-CIANID
SGAH	TU15	2	W11		CW13 CW28 CW31	60	603			1637	HIGANY-GLUKONÁT
SGAH	TU15	2	W11		CW13 CW28 CW31	60	603			1638	HIGANY-JODID
SGAH	TU15	2	W11		CW13 CW28 CW31	60	603			1639	HIGANY-NUKLEÁT
SGAH	TU15	2	W11		CW13 CW28 CW31	60	603			1640	HIGANY-OLEÁT
SGAH	TU15	2	W11		CW13 CW28 CW31	60	603			1641	HIGANY-OXID
SGAH	TU15	2	W11		CW13 CW28 CW31 CW46 CW47	60	619	0-0-1-0	M1	1642	HIGANY-OXICIANID, ÉRZÉKETLENÍTETT
SGAH	TU15	2	W11		CW13 CW28 CW31	60	603			1643	KÁLIUM-HIGANY-JODID
SGAH	TU15	2	W11		CW13 CW28 CW31	60	603			1644	HIGANY-SZALICILÁT
SGAH	TU15	2	W11		CW13 CW28 CW31	60	603			1645	HIGANY-SZULFÁT
SGAH	TU15	2	W11		CW13 CW28 CW31	60	603			1646	HIGANY-TIOCIANÁT

UN szám	Megnevezés és leírás	Osztály	Osztályozási kód	Csomagolási csoport	Bárcák	Különleges előírások	Korlátozott és engedményes mennyiség		Csomagolóeszköz			Mobil tartány és/vagy ömlesztettárukonténer	
									Csomagolási utasítások	Különleges csomagolási előírások	Egybe-csomagolási előírások	Utasítások	Különleges előírások
	3.1.2	2.2	2.2	2.1.1.3	5.2.2	3.3	3.4.6	3.5.1.2	4.1.4	4.1.4	4.1.10	4.2.5.2, 7.3.2	4.2.5.3
(1)	(2)	(3a)	(3b)	(4)	(5)	(6)	(7a)	(7b)	(8)	(9a)	(9b)	(10)	(11)
1647	METIL-BROMID ÉS ETILÉN-DIBROMID FOLYÉKONY KEVERÉK	6.1	T1	I	6.1		LQ0	E5	P602		MP8 MP17	T20	TP2
1648	ACETONITRIL	3	F1	II	3		LQ4	E2	P001 IBC02 R001		MP19	T7	TP2
1649	KOPOGÁSGÁTLÓ KEVERÉK TÜZELŐANYAGOKHOZ 60 °C feletti lobbanásponttal	6.1	T3	I	6.1		LQ0	E5	P602		MP8 MP17	T14	TP2
1649	KOPOGÁSGÁTLÓ KEVERÉK TÜZELŐANYAGOKHOZ legfeljebb 60 °C lobbanásponttal	6.1	TF1	I	6.1+3		LQ0	E5	P602		MP8 MP17	T14	TP2
1650	SZILÁRD béta-NAFTIL-AMIN	6.1	T2	II	6.1		LQ18	E4	P002 IBC08	B4	MP10	T3	TP33
1651	NAFTIL-TIOKARBAMID	6.1	T2	II	6.1	43	LQ18	E4	P002 IBC08	B4	MP10	T3	TP33
1652	NAFTIL-KARBAMID	6.1	T2	II	6.1		LQ18	E4	P002 IBC08	B4	MP10	T3	TP33
1653	NIKKEL-CIANID	6.1	T5	II	6.1		LQ18	E4	P002 IBC08	B4	MP10	T3	TP33
1654	NIKOTIN	6.1	T1	II	6.1		LQ17	E4	P001 IBC02		MP15		
1655	SZILÁRD NIKOTINVEGYüLET, M.N.N. vagy SZILÁRD NIKOTINKÉSZÍTMÉNY, M.N.N.	6.1	T2	I	6.1	43 274	LQ0	E5	P002 IBC07		MP18	T6	TP33
1655	SZILÁRD NIKOTINVEGYüLET, M.N.N. vagy SZILÁRD NIKOTINKÉSZÍTMÉNY, M.N.N.	6.1	T2	II	6.1	43 274	LQ18	E4	P002 IBC08	B4	MP10	T3	TP33
1655	SZILÁRD NIKOTINVEGYüLET, M.N.N. vagy SZILÁRD NIKOTINKÉSZÍTMÉNY, M.N.N.	6.1	T2	III	6.1	43 274	LQ9	E1	P002 IBC08 LP02 R001	B3	MP10	T1	TP33
1656	FOLYÉKONY NIKOTIN-HIDROKLORID vagy NIKOTIN-HIDROKLORID OLDAT	6.1	T1	II	6.1	43	LQ17	E4	P001 IBC02		MP15		
1656	FOLYÉKONY NIKOTIN-HIDROKLORID vagy NIKOTIN-HIDROKLORID OLDAT	6.1	T1	III	6.1	43	LQ7	E1	P001 IBC03 LP01 R001		MP19		
1657	NIKOTIN-SZALICILÁT	6.1	T2	II	6.1		LQ18	E4	P002 IBC08	B4	MP10	T3	TP33
1658	NIKOTIN-SZULFÁT OLDAT	6.1	T1	II	6.1		LQ17	E4	P001 IBC02		MP15	T7	TP2
1658	NIKOTIN-SZULFÁT OLDAT	6.1	T1	III	6.1		LQ7	E1	P001 IBC03 LP01 R001		MP19	T7	TP2
1659	NIKOTIN-TARTARÁT	6.1	T2	II	6.1		LQ18	E4	P002 IBC08	B4	MP10	T3	TP33
1660	NITROGÉN-MONOXID, SŰRÍTETT	2	1TOC		2.3+5.1+8		LQ0	E0	P200		MP9		

SZMGSZ 2. számú melléklete tartány		Szállítási kategória	Különleges előírások			Veszélyt jelölő számok	Bejegyzések a fuvarlevélbe			UN szám	Megnevezés és leírás
Tartánykód	Különleges előírások		a küldemény darabokra	az ömlesztett szállításra	az árukezelésre, be- és kirakásra		Baleseti lap száma	Védőkocsik min. száma	Kocsi gurítási feltételek		
4.3	4.3.5, 6.8.4	1.1.3.6	7.2.4	7.3.3	7.5.11	5.3.2.3	5.4.1 5.4.3	5.4.1 7.5.3.2	5.4.1 7.5.6		3.1.2
(12)	(13)	(15)	(16)	(17)	(18)	(20)	(21a)	(21b)	(21c)	(1)	(2)
L10CH	TU14 TU15 TU38 TE21 TE22	1			CW13 CW28 CW31	66	605		M3	1647	METIL-BROMID ÉS ETILÉN-DIBROMID FOLYÉKONY KEVERÉK
LGBF		2				33	310	3/0-0-1-0	M3	1648	ACETONITRIL
L10CH	TU14 TU15 TU38 TE21 TE22 TT6	1			CW13 CW28 CW31 CW47 CW48	66	601	3/1-1-1-1	M1	1649	KOPOGÁSGÁTLÓ KEVERÉK TüZELŐANYAGOKHOZ 60 °C feletti lobbanásponttal
L10CH	TU14 TU15 TU38 TE21 TE22 TT6	1			CW13 CW28 CW31 CW47 CW48	663	601	3/1-1-1-1	M1	1649	KOPOGÁSGÁTLÓ KEVERÉK TüZELŐANYAGOKHOZ legfeljebb 60 °C lobbanásponttal
SGAH L4BH	TU15	2	W11		CW13 CW28 CW31	60	608			1650	SZILÁRD béta-NAFTIL-AMIN
SGAH	TU15	2	W11		CW13 CW28 CW31	60	612			1651	NAFTIL-TIOKARBAMID
SGAH	TU15	2	W11		CW13 CW28 CW31	60	608			1652	NAFTIL-KARBAMID
SGAH L4BH	TU15	2	W11		CW13 CW28 CW31	60	619			1653	NIKKEL-CIANID
L4BH	TU15	2			CW13 CW28 CW31	60	620			1654	NIKOTIN
S10AH L10CH	TU15 TU38 TE22	1	W10 W 12		CW13 CW28 CW31	66	620		M3	1655	SZILÁRD NIKOTINVEGYüLET, M.N.N. vagy SZILÁRD NIKOTINKÉSZÍTMÉNY, M.N.N.
SGAH L4BH	TU15	2	W11		CW13 CW28 CW31	60	620		M3	1655	SZILÁRD NIKOTINVEGYüLET, M.N.N. vagy SZILÁRD NIKOTINKÉSZÍTMÉNY, M.N.N.
SGAH L4BH	TU15	2		VW9	CW13 CW28 CW31	60	620		M3	1655	SZILÁRD NIKOTINVEGYüLET, M.N.N. vagy SZILÁRD NIKOTINKÉSZÍTMÉNY, M.N.N.
L4BH	TU15	2			CW13 CW28 CW31	60	622			1656	FOLYÉKONY NIKOTIN-HIDROKLORID vagy NIKOTIN-HIDROKLORID OLDAT
L4BH	TU15	2			CW13 CW28 CW31	60	622			1656	FOLYÉKONY NIKOTIN-HIDROKLORID vagy NIKOTIN-HIDROKLORID OLDAT
SGAH L4BH	TU15	2	W11		CW13 CW28 CW31	60	620			1657	NIKOTIN-SZALICILÁT
L4BH	TU15	2			CW13 CW28 CW31	60	622			1658	NIKOTIN-SZULFÁT OLDAT
L4BH	TU15	2			CW13 CW28 CW31	60	622			1658	NIKOTIN-SZULFÁT OLDAT
SGAH L4BH	TU15	2	W11		CW13 CW28 CW31	60	620			1659	NIKOTIN-TARTARÁT
		1			CW9 CW10 CW36	265	203		M2	1660	NITROGÉN-MONOXID, SŰRÍTETT

UN szám	Megnevezés és leírás	Osztály	Osztályozási kód	Csomagolási csoport	Bárcák	Különleges előírások	Korlátozott és engedményes mennyiség		Csomagolóeszköz			Mobil tartány és/vagy ömlesztettárukonténer	
									Csomagolási utasítások	Különleges csomagolási előírások	Egybe-csomagolási előírások	Utasítások	Különleges előírások
	3.1.2	2.2	2.2	2.1.1.3	5.2.2	3.3	3.4.6	3.5.1.2	4.1.4	4.1.4	4.1.10	4.2.5.2, 7.3.2	4.2.5.3
(1)	(2)	(3a)	(3b)	(4)	(5)	(6)	(7a)	(7b)	(8)	(9a)	(9b)	(10)	(11)
1661	NITRO-ANILINEK (o-, m-, p-)	2	1TOC		2.3+5.1+8		LQ0	E0	P200		MP9		
1662	NITRO-BENZOL	6.1	T2	II	6.1	279	LQ18	E4	P002 IBC08	B4	MP10	T3	TP33
1663	NITRO-FENOLOK (o-, m-, p-)	6.1	T1	II	6.1	279	LQ17	E4	P001 IBC02		MP15	T7	TP2
1664	FOLYÉKONY NITRO-TOLUOLOK	6.1	T1	II	6.1		LQ17	E4	P001 IBC02		MP15	T7	TP2
1665	FOLYÉKONY NITRO-XILOLOK	6.1	T1	II	6.1		LQ17	E4	P001 IBC02		MP15	T7	TP2
1669	PENTAKLÓR-ETÁN	6.1	T1	II	6.1		LQ17	E4	P001 IBC02		MP15	T7	TP2
1670	PERKLÓR-METIL-MERKAPTÁN	6.1	T1	I	6.1		LQ0	E5	P602		MP8 MP17	T14	TP2
1671	SZILÁRD FENOL	6.1	T2	II	6.1	279	LQ18	E4	P002 IBC08	B4	MP10	T3	TP33
1672	FENIL-KARBIL-AMIN-KLORID	6.1	T1	I	6.1		LQ0	E5	P602		MP8 MP17	T14	TP2
1673	FENILÉN-DIAMINOK (o-, m-, p-)	6.1	T2	III	6.1	279	LQ9	E1	P002 IBC08 LP02 R001	B3	MP10	T1	TP33
1674	FENIL-HIGANY(II)- -ACETÁT	6.1	T3	II	6.1	43	LQ18	E4	P002 IBC08	B4	MP10	T3	TP33
1677	KÁLIUM-ARZENÁT	6.1	T5	II	6.1		LQ18	E4	P002 IBC08	B4	MP10	T3	TP33
1678	KÁLIUM-ARZENIT	6.1	T5	II	6.1		LQ18	E4	P002 IBC08	B4	MP10	T3	TP33
1679	KÁLIUM-RÉZ(1)- -CIANID	6.1	T5	II	6.1		LQ18	E4	P002 IBC08	B4	MP10	T3	TP33
1680	SZILÁRD KÁLIUM-CIANID	6.1	T5	I	6.1		LQ0	E5	P002 IBC07	RR100	MP18	T6	TP33
1683	EZüST-ARZENIT	6.1	T5	II	6.1		LQ18	E4	P002 IBC08	B4	MP10	T3	TP33
1684	EZüST-CIANID	6.1	T5	II	6.1		LQ18	E4	P002 IBC08	B4	MP10	T3	TP33
1685	NÁTRIUM-ARZENÁT	6.1	T5	II	6.1		LQ18	E4	P002 IBC08	B4	MP10	T3	TP33
1686	NÁTRIUM-ARZENIT VIZES OLDAT	6.1	T4	II	6.1	43	LQ17	E4	P001 IBC02		MP15	T7	TP2
1686	NÁTRIUM-ARZENIT VIZES OLDAT	6.1	T4	III	6.1	43	LQ7	E1	P001 IBC03 LP01 R001		MP19	T4	TP2
1687	NÁTRIUM-AZID	6.1	T5	II	6.1		LQ18	E4	P002 IBC08	B4	MP10		
1688	NÁTRIUM-KAKODILÁT	6.1	T5	II	6.1		LQ18	E4	P002 IBC08	B4	MP10	T3	TP33
1689	SZILÁRD NÁTRIUM-CIANID	6.1	T5		6.1		LQ0	E5	P002 IBC07	RR100	MP18	T6	TP33

SZMGSZ 2. számú melléklete tartány		Szállítási kategória	Különleges előírások			Veszélyt jelölő számok	Bejegyzések a fuvarlevélbe			UN szám	Megnevezés és leírás
Tartánykód	Különleges előírások		a küldeménydarabokra	az ömlesztett szállításra	az árukezelésre, be- és kirakásra		Baleseti lap száma	Védőkocsik min. száma	Kocsi gurítási feltételek		
4.3	4.3.5, 6.8.4	1.1.3.6	7.2.4	7.3.3	7.5.11	5.3.2.3	5.4.1 5.4.3	5.4.1 7.5.3.2	5.4.1 7.5.6		3.1.2
(12)	(13)	(15)	(16)	(17)	(18)	(20)	(21a)	(21b)	(21c)	(1)	(2)
SGAH L4BH	TU15	2	W11		CW13 CW28 CW31	60	608		M3	1661	NITRO-ANILINEK (o-, m-, p-)
L4BH	TU15	2			CW13 CW28 CW31	60	608		M3	1662	NITRO-BENZOL
SGAH L4BH	TU15	2		VW9	CW13 CW28 CW31	60	616		M3	1663	NITRO-FENOLOK (o-, m-, p-)
L4BH	TU15	2			CW13 CW28 CW31	60	608			1664	FOLYÉKONY NITRO-TOLUOLOK
L4BH	TU15	2			CW13 CW28 CW31	60	608			1665	FOLYÉKONY NITRO-XILOLOK
L4BH	TU15	2			CW13 CW28 CW31	60	605			1669	PENTAKLÓR-ETÁN
L10CH	TU14 TU15 TU38 TE21 TE22	1			CW13 CW28 CW31 CW46	66	612		M3	1670	PERKLÓR-METIL-MERKAPTÁN
SGAH	TU15	2	W11		CW13 CW28 CW31	60	608			1671	SZILÁRD FENOL
L10CH	TU14 TU15 TU38 TE21 TE22	1			CW13 CW28 CW31 CW46	66	616		M3	1672	FENIL-KARBIL-AMIN-KLORID
SGAH L4BH	TU15	2		VW9	CW13 CW28 CW31	60	608		M3	1673	FENILÉN-DIAMINOK (o-, m-, p-)
SGAH L4BH	TU15	2	W11		CW13 CW28 CW31	60	619			1674	FENIL-HIGANY(II)- -ACETÁT
SGAH	TU15	2	W11		CW13 CW28 CW31	60	603			1677	KÁLIUM-ARZENÁT
SGAH	TU15	2	W11		CW13 CW28 CW31	60	603			1678	KÁLIUM-ARZENIT
SGAH	TU15	2	W11		CW13 CW28 CW31	60	619			1679	KÁLIUM-RÉZ(1)- -CIANID
S10AH	TU15	1	W10 W12		CW13 CW28 CW31 CW46 CW47	66	619	0-0-1-0	M1	1680	SZILÁRD KÁLIUM-CIANID
SGAH	TU15	2	W11		CW13 CW28 CW31	60	603			1683	EZüST-ARZENIT
SGAH	TU15	2	W11		CW13 CW28 CW31 CW46 CW47	60	603	0-0-1-0	M1	1684	EZüST-CIANID
SGAH	TU15	2	W11		CW13 CW28 CW31	60	603			1685	NÁTRIUM-ARZENÁT
L4BH	TU15	2			CW13 CW28 CW31	60	622		M3	1686	NÁTRIUM-ARZENIT VIZES OLDAT
L4BH	TU15	2			CW13 CW28 CW31	60	622		M3	1686	NÁTRIUM-ARZENIT VIZES OLDAT
		2	W11		CW13 CW28 CW31	60	619			1687	NÁTRIUM-AZID
SGAH	TU15	2	W11		CW13 CW28 CW31	60	603			1688	NÁTRIUM-KAKODILÁT
S10AH	TU15	1	W10 W12		CW13 CW28 CW31 CW46 CW47	66	619	0-0-1-0	M1	1689	SZILÁRD NÁTRIUM-CIANID

UN szám	Megnevezés és leírás	Osztály	Osztályozási kód	Csomagolási csoport	Bárcák	Különleges előírások	Korlátozott és engedményes mennyiség		Csomagolóeszköz			Mobil tartány és/vagy ömlesztettárukonténer	
									Csomagolási utasítások	Különleges csomagolási előírások	Egybe-csomagolási előírások	Utasítások	Különleges előírások
	3.1.2	2.2	2.2	2.1.1.3	5.2.2	3.3	3.4.6	3.5.1.2	4.1.4	4.1.4	4.1.10	4.2.5.2, 7.3.2	4.2.5.3
(1)	(2)	(3a)	(3b)	(4)	(5)	(6)	(7a)	(7b)	(8)	(9a)	(9b)	(10)	(11)
1690	SZILÁRD NÁTRIUM-FLUORID	6.1	T5	III	6.1		LQ9	E1	P002 IBC08 LP02 R001	B3	MP10	T1	TP33
1691	STRONCIUM-ARZENIT	6.1	T5		6.1		LQ18	E4	P002 IBC08	B4	MP10	T3	TP33
1692	SZTRICHNIN vagy SZTRICHNIN SÓK	6.1	T2		6.1		LQ0	E5	P002 IBC07		MP18	T6	TP33
1693	FOLYÉKONY KÖNNYGÁZ ANYAG, M.N.N.	6.1	T1		6.1	274	LQ0	E5	P001		MP8 MP17		
1693	FOLYÉKONY KÖNNYGÁZ ANYAG, M.N.N.	6.1	T1		6.1	274	LQ17	E4	P001 IBC02		MP15		
1694	FOLYÉKONY BRÓM-BENZIL-CIANIDOK	6.1	T1		6.1	138	LQ0	E5	P001		MP8 MP17	T14	TP2
1695	KLÓR-ACETON, STABILIZÁLT	6.1	TFC		6.1+3+8		LQ0	E5	P001		MP8 MP17	T20	TP2 TP35
1697	SZILÁRD KLÓR-ACETOFENON	6.1	T2		6.1		LQ18	E4	P002 IBC08	B4	MP10	T3	TP33
1698	DIFENIL-AMIN-KLÓR-ARZIN	6.1	T3		6.1		LQ0	E5	P002		MP18	T6	TP33
1699	FOLYÉKONY DIFENIL-KLÓR-ARZIN	6.1	T3		6.1		LQ0	E5	P001		MP8 MP17		
1700	KÖNNYGÁZGYERTYÁK	6.1	TF3	II	6.1+4.1		LQ18	E0	P600				
1701	FOLYÉKONY XILIL-BROMID	6.1	T1	II	6.1		LQ17	E4	P001 IBC02		MP15	T7	TP2
1702	1,1,2,2-TETRAKLÓR-ETÁN	6.1	T1	II	6.1		LQ17	E4	P001 IBC02		MP15	T7	TP2
1704	TETRAETIL-DITIO-PIROFOSZFÁT	6.1	T2	II	6.1	43	LQ18	E4	P001 IBC02		MP10	T7	TP2
1707	TALLIUMVEGYüLET, M.N.N.	6.1	T5	II	6.1	43 274	LQ18	E4	P002 IBC08	B4	MP10	T3	TP33
1708	FOLYÉKONY TOLUIDINEK	6.1	T1	II	6.1	279	LQ17	E4	P001 IBC02		MP15	T7	TP2
1709	SZILÁRD 2,4-TOLUILÉN-DIAMIN	6.1	T2	III	6.1		LQ9	E1	P002 IBC08 LP02 R001	B3	MP10	T1	TP33
1710	TRIKLÓR-ETILÉN	6.1	T1	III	6.1		LQ7	E1	P001 IBC03 LP01 R001		MP19	T4	TP1
1711	FOLYÉKONY XILIDINEK	6.1	T1	II	6.1		LQ17	E4	P001 IBC02		MP15	T7	TP2
1712	CINK-ARZENÁT, CINK-ARZENIT vagy CINK-ARZENÁT ÉS CINK-ARZENIT KEVERÉK	6.1	T5	II	6.1		LQ18	E4	P002 IBC08	B4	MP10	T3	TP33

SZMGSZ 2. számú melléklete tartány		Szállítási kategória	Különleges előírások			Veszélyt jelölő számok	Bejegyzések a fuvarlevélbe			UN szám	Megnevezés és leírás
Tartánykód	Különleges előírások		a küldeménydarabokra	az ömlesztett szállításra	az árukezelésre, be- és kirakásra		Baleseti lap száma	Védőkocsik min. száma	Kocsi gurítási feltételek		
4.3	4.3.5, 6.8.4	1.1.3.6	7.2.4	7.3.3	7.5.11	5.3.2.3	5.4.1 5.4.3	5.4.1 7.5.3.2	5.4.1 7.5.6		3.1.2
(12)	(13)	(15)	(16)	(17)	(18)	(20)	(21a)	(21b)	(21c)	(1)	(2)
SGAH	TU15	2		VW9	CW13 CW28 CW31	60	603		M3	1690	SZILÁRD NÁTRIUM-FLUORID
SGAH	TU15	2	W11		CW13 CW28 CW31	60	603			1691	STRONCIUM-ARZENIT
S10AH	TU15	1	W10 W12		CW13 CW28 CW31 CW46 CW47	66	620	0-0-1-0		1692	SZTRICHNIN vagy SZTRICHNIN SÓK
L10CH	TU14 TU15 TU38 TE21 TE22	1			CW13 CW28 CW31	66	615	0-0-1-0		1693	FOLYÉKONY KÖNNYGÁZ ANYAG, M.N.N.
L4BH	TU15	2			CW13 CW28 CW31	60	615	0-0-1-0		1693	FOLYÉKONY KÖNNYGÁZ ANYAG, M.N.N.
L10CH	TU14 TU15 TU38 TE21 TE22	1			CW13 CW28 CW31 CW46	66	616			1694	FOLYÉKONY BRÓM-BENZIL-CIANIDOK
L10CH	TU14 TU15 TU38 TE21 TE22	1			CW13 CW28 CW31 CW48	663	606	3/0-0-1-0		1695	KLÓR-ACETON, STABILIZÁLT
SGAH L4BH	TU15	2	W11		CW13 CW28 CW31	60	616	0-0-1-0		1697	SZILÁRD KLÓR-ACETOFENON
S10AH	TU15	1			CW13 CW28 CW31	66	626			1698	DIFENIL-AMIN-KLÓR-ARZIN
L10CH	TU14 TU15 TU38 TE21 TE22	1			CW13 CW28 CW31	66	617	1-1-1-1		1699	FOLYÉKONY DIFENIL-KLÓR-ARZIN
		2			CW13 CW28 CW31	64	639	3/0-0-1-0		1700	KÖNNYGÁZGYERTYÁK
L4BH	TU15	2			CW13 CW28 CW31	60	605			1701	FOLYÉKONY XILIL-BROMID
L4BH	TU15	2			CW13 CW28 CW31	60	605		M3	1702	1,1,2,2-TETRAKLÓR-ETÁN
SGAH L4BH	TU15	2	W11		CW13 CW28 CW31	60	614			1704	TETRAETIL-DITIO-PIROFOSZFÁT
SGAH L4BH	TU15	2	W11		CW13 CW28 CW31	60	630			1707	TALLIUMVEGYüLET, M.N.N.
L4BH	TU15	2			CW13 CW28 CW31	60	616		M3	1708	FOLYÉKONY TOLUIDINEK
SGAH L4BH	TU15	2		VW9	CW13 CW28 CW31	60	608		M3	1709	SZILÁRD 2,4-TOLUILÉN-DIAMIN
L4BH	TU15	2			CW13 CW28 CW31	60	605		M3	1710	TRIKLÓR-ETILÉN
L4BH	TU15	2			CW13 CW28 CW31	60	608		M3	1711	FOLYÉKONY XILIDINEK
SGAH	TU15	2	W11		CW13 CW28 CW31	60	603			1712	CINK-ARZENÁT, CINK-ARZENIT vagy CINK-ARZENÁT ÉS CINK-ARZENIT KEVERÉK

UN szám	Megnevezés és leírás	Osztály	Osztályozási kód	Csomagolási csoport	Bárcák	Különleges előírások	Korlátozott és engedményes mennyiség		Csomagolóeszköz			Mobil tartány és/vagy ömlesztettárukonténer	
									Csomagolási utasítások	Különleges csomagolási előírások	Egybe-csomagolási előírások	Utasítások	Különleges előírások
	3.1.2	2.2	2.2	2.1.1.3	5.2.2	3.3	3.4.6	3.5.1.2	4.1.4	4.1.4	4.1.10	4.2.5.2, 7.3.2	4.2.5.3
(1)	(2)	(3a)	(3b)	(4)	(5)	(6)	(7a)	(7b)	(8)	(9a)	(9b)	(10)	(11)
1713	CINK-CIANID	6.1	T5	I	6.1		LQ0	E5	P002 IBC07		MP18	T6	TP33
1714	CINK-FOSZFID	4.3	WT2	I	4.3+6.1		LQ0	E0	P403		MP2		
1715	ECETSAVANHIDRID	8	CF1	II	8+3		LQ22	E2	P001 IBC02		MP15	T7	TP2
1716	ACETIL-BROMID	8	C3	II	8		LQ22	E2	P001 IBC02		MP15	T8	TP2
1717	ACETIL-KLORID	3	FC	II	3+8		LQ4	E2	P001 IBC02		MP19	T8	TP2
1718	FOSZFORSAV-MONOBUTIL-ÉSZTER	8	C3	III	8		LQ7	E1	P001 IBC03 LP01 R001		MP19	T4	TP1
1719	MARÓ, LÚGOS FOLYÉKONY ANYAG, M.N.N.	8	C5	II	8	274	LQ22	E2	P001 IBC02		MP15	T11	TP2 TP27
1719	MARÓ, LÚGOS FOLYÉKONY ANYAG, M.N.N.	8	C5	III	8	274	LQ7	E1	P001 IBC03 R001		MP19	T7	TP1 TP28
1722	ALLIL-KLÓR-FORMIÁT	6.1	TFC	I	6.1+3+8		LQ0	E5	P001		MP8 MP17	T14	TP2
1723	ALLIL-JODID	3	FC		3+8		LQ4	E2	P001 IBC02		MP19	T7	TP2
1724	ALLIL-TRIKLÓR-SZILÁN, STABILIZÁLT	8	CF1		8+3		LQ22	E2	P010		MP15	T10	TP2 TP7
1725	VÍZMENTES ALUMÍNIUM-BROMID	8	C2		8	588	LQ23	E2	P002 IBC08	B4	MP10	T3	TP33
1726	VÍZMENTES ALUMÍNIUM-KLORID	8	C2		8	588	LQ23	E2	P002 IBC08	B4	MP10	T3	TP33
1727	SZILÁRD AMMÓNIUM-HIDROGÉN-DIFLUORID	8	C2		8		LQ23	E2	P002 IBC08	B4	MP10	T3	TP33
1728	AMIL-TRIKLÓR-SZILÁN	8	C3		8		LQ22	E2	P010		MP15	T10	TP2 TP7
1729	ANIZOIL-KLORID	8	C4		8		LQ23	E2	P002 IBC08	B4	MP10	T3	TP33
1730	FOLYÉKONY ANTIMON-PENTAKLORID	8	C1		8		LQ22	E2	P001 IBC02		MP15	T7	TP2
1731	ANTIMON-PENTAKLORID OLDAT	8	C1		8		LQ22	E2	P001 IBC02		MP15	T7	TP2
1731	ANTIMON-PENTAKLORID OLDAT	8	C1	III	8		LQ7	E1	P001 IBC03 LP01 R001		MP19	T4	TP1
1732	ANTIMON-PENTAFLUORID	8	CT1		8+6.1		LQ22	E2	P001 IBC02		MP15	T7	TP2
1733	ANTIMON-TRIKLORID	8	C2		8		LQ23	E2	P002 IBC08	B4	MP10	T3	TP33
1736	BENZOIL-KLORID	8	C3		8		LQ22	E2	P001 IBC02		MP15	T8	TP2
1737	BENZIL-BROMID	6.1	TC1		6.1+8		LQ17	E4	P001 IBC02		MP15	T8	TP2
1738	BENZIL-KLORID	6.1	TC1		6.1+8		LQ17	E4	P001 IBC02		MP15	T8	TP2

SZMGSZ 2. számú melléklete tartány		Szállítási kategória	Különleges előírások			Veszélyt jelölő számok	Bejegyzések a fuvarlevélbe			UN szám	Megnevezés és leírás
Tartánykód	Különleges előírások		a küldemény darabokra	az ömlesztett szállításra	az árukezelésre, be- és kirakásra		Baleseti lap száma	Védőkocsik min. száma	Kocsi gurítási feltételek		
4.3	4.3.5, 6.8.4	1.1.3.6	7.2.4	7.3.3	7.5.11	5.3.2.3	5.4.1 5.4.3	5.4.1 7.5.3.2	5.4.1 7.5.6		3.1.2
(12)	(13)	(15)	(16)	(17)	(18)	(20)	(21a)	(21b)	(21c)	(1)	(2)
TU15	1	W10 W12		CW13 CW28 CW31 CW46 CW47	66	603	0-0-1-0	M1	1713	1713	CINK-CIANID
	1	W1		CW23 CW28	X462	408	0-0-1-0	-	1714	1714	CINK-FOSZFID
	2				83	803	3/0-0-1-0	M3	1715	1715	ECETSAVANHIDRID
	2				80	803	-	M3	1716	1716	ACETIL-BROMID
	2				X338	323	3/0-0-1-0	M3	1717	1717	ACETIL-KLORID
	3				80	803		M3	1718	1718	FOSZFORSAV-MONOBUTIL-ÉSZTER
	2				80	818		M3	1719	1719	MARÓ, LÚGOS FOLYÉKONY ANYAG, M.N.N.
	3				80	818		M3	1719	1719	MARÓ, LÚGOS FOLYÉKONY ANYAG, M.N.N.
TU14 TU15 TU38 TE21 TE22	1			CW13 CW28 CW31 CW46	668	611		M3	1722	1722	ALLIL-KLÓR-FORMIÁT
	2				338	323	3/0-0-1-0	M3	1723	1723	ALLIL-JODID
	2			CW48	X839	805	3/1-1*-1-1	M3	1724	1724	ALLIL-TRIKLÓR-SZILÁN, STABILIZÁLT
	2	W11			80	806	-	M3	1725	1725	VÍZMENTES ALUMÍNIUM-BROMID
	2	W11			80	806	-	M3	1726	1726	VÍZMENTES ALUMÍNIUM-KLORID
	2	W11			80	806	0-0-1-0	-	1727	1727	SZILÁRD AMMÓNIUM-HIDROGÉN-DIFLUORID
	2				X80	805		M3	1728	1728	AMIL-TRIKLÓR-SZILÁN
	2	W11			80	804	0-0-1-0	M3	1729	1729	ANIZOIL-KLORID
	2				X80	801	-	M3	1730	1730	FOLYÉKONY ANTIMON-PENTAKLORID
	2				80	801	-	M3	1731	1731	ANTIMON-PENTAKLORID OLDAT
L4BN		3				80	801		M3	1731	ANTIMON-PENTAKLORID OLDAT
L4BN		2			CW13 CW28	86	801	0-0-1-0	M3	1732	ANTIMON-PENTAFLUORID
SGAN L4BN		2	W11			80	806	-	M3	1733	ANTIMON-TRIKLORID
L4BN		2				80	804	0-0-1-0	M3	1736	BENZOIL-KLORID
L4BH	TU15	2			CW13 CW28 CW31	68	647			1737	BENZIL-BROMID
L4BH	TU15	2			CW13 CW28 CW31	68	312	0-0-1-0	M3	1738	BENZIL-KLORID

UN szám	Megnevezés és leírás	Osztály	Osztályozási kód	Csomagolási csoport	Bárcák	Különleges előírások	Korlátozott és engedményes mennyiség		Csomagolóeszköz			Mobil tartány és/vagy ömlesztettárukonténer	
									Csomagolási utasítások	Különleges csomagolási előírások	Egybe-csomagolási előírások	Utasítások	Különleges előírások
	3.1.2	2.2	2.2	2.1.1.3	5.2.2	3.3	3.4.6	3.5.1.2	4.1.4	4.1.4	4.1.10	4.2.5.2, 7.3.2	4.2.5.3
(1)	(2)	(3a)	(3b)	(4)	(5)	(6)	(7a)	(7b)	(8)	(9a)	(9b)	(10)	(11)
1739	BENZIL-KLÓR-FORMIÁT	8	C9	I	8		LQ0	E0	P001		MP8 MP17	T10	TP2
1740	SZILÁRD HIDROGÉN-DIFLUORIDOK M.N.N.	8	C2	II	8	274 517	LQ23	E2	P002 IBC08	B4	MP10	T3	TP33
1740	SZILÁRD HIDROGÉN-DIFLUORIDOK, M.N.N.	8	C2	III	8	274 517	LQ24	E1	P002 IBC08 LP02 R001	B3	MP10	T1	TP33
1741	BÓR-TRIKLORID	2	2TC		2.3+8		LQ0	E0	P200		MP9	(M)	
1742	FOLYÉKONY BÓR-TRIFLUORID-ECETSAV KOMPLEX	8	C3	II	8		LQ22	E2	P001 IBC02		MP15	T8	TP2
1743	FOLYÉKONY BÓR-TRIFLUORID-PROPIONSAV KOMPLEX	8	C3	II	8		LQ22	E2	P001 IBC02		MP15	T8	TP2
1744	BRÓM vagy BRÓM OLDAT	8	CT1	I	8+6.1		LQ0	E0	P804		MP2	T22	TP2 TP10
1745	BRÓM-PENTAFLUORID	5.1	OTC	I	5.1+6.1+8		LQ0	E0	P200		MP2	T22	TP2
1746	BRÓM-TRIFLUORID	5.1	OTC	I	5.1+6.1+8		LQ0	E0	P200		MP2	T22	TP2
1747	BUTIL-TRIKLÓR-SZILÁN	8	CF1	II	8+3		LQ22	E2	P010		MP15	T10	TP2 TP7
1748	SZÁRAZ KALCIUM-HIPOKLORIT vagy SZÁRAZ KALCIUM-HIPOKLORIT KEVERÉK 39%-nál több szabad klórtartalommal (8,8% szabad oxigénnel)	5.1	O2	II	5.1	313 314 589	LQ11	E2	P002 IBC08	B4 B13	MP10		
1748	SZÁRAZ KALCIUM-HIPOKLORIT vagy SZÁRAZ KALCIUM-HIPOKLORIT KEVERÉK 39%-nál több szabad klórtartalommal (8,8% szabad oxigénnel)	5.1	O2	III	5.1	316 589	LQ12	E1	P002 IBC08 R001	B4	MP10		
1749	KLÓR-TRIFLUORID	2	2TOC		2.3+5.1+8(+13)		LQ0	E0	P200		MP9	(M)	
1750	KLÓR-ECETSAV OLDAT	6.1	TC1	II	6.1+8		LQ17	E4	P001 IBC02		MP15	T7	TP2
1751	SZILÁRD KLÓR-ECETSAV	6.1	TC2	II	6.1+8		LQ18	E4	P002 IBC08	B4	MP10	T3	TP33
1752	KLÓR-ACETIL-KLORID	6.1	TC1	I	6.1+8		LQ0	E5	P001		MP8 MP17	T20	TP2 TP35

SZMGSZ 2. számú melléklete tartány			Szállítási kategória	Szállítás				Veszélyt jelölő számok	UN szám	Megnevezés és leírás
Tartánykód	Különleges előírások			Különleges előírások a küldeménydarabokra	Különleges előírások az ömlesztett szállításra	Különleges előírások az árukezelésre, be- és kirakásra				
4.3	4.3.5, 6.8.4		1.1.3.6	7.2.4	7.3.3	7.5.11		5.3.2.3		3.1.2
(12)	(13)		(15)	(16)	(17)	(18)		(20)	(1)	(2)
L10BH		AT	1				S20	88	1739	BENZIL-KLÓR-FORMIÁT
SGAN		AT	2	V11				80	1740	SZILÁRD HIDROGÉN-DIFLUORIDOK, M.N.N.
SGAV		AT	3		VV9			80	1740	SZILÁRD HIDROGÉN-DIFLUORIDOK, M.N.N.
		AT	1(C/D)			CV9 CV10 CV36	S14	268	1741	BÓR-TRIKLORID
L4BN		AT	2					80	1742	FOLYÉKONY BÓR-TRIFLUORID-ECETSAV KOMPLEX
L4BN		AT	2					80	1743	FOLYÉKONY BÓR-TRIFLUORID-PROPIONSAV KOMPLEX
L21DH(+)	TU14 TU33 TC5 TE21 TT2 TM3 TM5	AT	1(C/D)			CV13 CW28	S14	886	1744	BRÓM vagy BRÓM OLDAT
L10DH	TU3	AT	1(B/E)			CV24CW28	S14	568	1745	BRÓM-PENTAFLUORID
L10DH	TU3	AT	1(B/E)			CV24 CW28	S14	568	1746	BRÓM-TRIFLUORID
L4BN		FL	2 (D/E)				S2	X83	1747	BUTIL-TRIKLÓR-SZILÁN
SGAN	TU3	AT	2	V11		CV24CV35		50	1748	SZÁRAZ KALCIUM-HIPOKLORIT vagy SZÁRAZ KALCIUM-HIPOKLORIT KEVERÉK 39%-nál több szabad klórtartalommal (8,8% szabad oxigénnel)
SGAV	TU3	AT	3			CV24CV35		50	1748	SZÁRAZ KALCIUM-HIPOKLORIT vagy SZÁRAZ KALCIUM-HIPOKLORIT KEVERÉK 39%-nál több szabad klórtartalommal (8,8% szabad oxigénnel)
P*BH(M)	TA4 TT9	AT	1(C/D)			CV9 CV10 CV36	S14	265	1749	KLÓR-TRIFLUORID
L4BH	TU15 TE19	AT	2 (D/E)			CV13 CW28	S9 S19	68	1750	KLÓR-ECETSAV OLDAT
SGAH	TU15 TE19	AT	2 (D/E)	V11		CV13 CW28	S9 S19	68	1751	SZILÁRD KLÓR-ECETSAV
L10CH	TU14 TU15 TE19 TE21	AT	1(C/E)			CV1CV13 CW28	S9 S14	668	1752	KLÓR-ACETIL-KLORID

SZMGSZ 2. számú melléklete tartány		Szállítási kategória	Különleges előírások			Veszélyt jelölő számok	Bejegyzések a fuvarlevélbe			UN szám	Megnevezés és leírás
Tartánykód	Különleges előírások		a küldemény darabokra	az ömlesztett szállításra	az árukezelésre, be- és kirakásra		Baleseti lap száma	Védőkocsik min. száma	Kocsi gurítási feltételek		
4.3	4.3.5, 6.8.4	1.1.3.6	7.2.4	7.3.3	7.5.11	5.3.2.3	5.4.1 5.4.3	5.4.1 7.5.3.2	5.4.1 7.5.6		3.1.2
(12)	(13)	(15)	(16)	(17)	(18)	(20)	(21a)	(21b)	(21c)	(1)	(2)
L10BH	TU38 TE22	1				88	814	0-0-1-0	M3	1739	BENZIL-KLÓR-FORMIÁT
SGAN		2	W11			80	815		M3	1740	SZILÁRD HIDROGÉN-DIFLUORIDOK, M.N.N.
SGAV		3		VW9		80	815		M3	1740	SZILÁRD HIDROGÉN-DIFLUORIDOK, M.N.N.
		1			CW9 CW10 CW36	268	203	0-0-3-0	M1	1741	BÓR-TRIKLORID
L4BN		2				80	803		M3	1742	FOLYÉKONY BÓR-TRIFLUORID-ECETSAV KOMPLEX
L4BN		2				80	803		M3	1743	FOLYÉKONY BÓR-TRIFLUORID-PROPIONSAV KOMPLEX
L21DH(+)	TU14 TU33 TU38 TC5 TE21 TE22 TE25 TT2 TM3 TM5	1			CW13 CW28	886	802	0-0-1-0	M3	1744	BRÓM vagy BRÓM OLDAT
L10DH	TU3 TU38 TE16 TE22				CW24 CW28	568	504	0-0-1-0	M3	1745	BRÓM-PENTAFLUORID
L10DH	TU3 TU38 TE16 TE22	1			CW24 CW28	568	504	0-0-1-0	M3	1746	BRÓM-TRIFLUORID
L4BN		2			CW48	X83	805	3/1-1*-1-1	M3	1747	BUTIL-TRIKLÓR-SZILÁN
SGAN	TU3	2	W11		CW24 CW35	50	501		M3	1748	SZÁRAZ KALCIUM-HIPOKLORIT vagy SZÁRAZ KALCIUM-HIPOKLORIT KEVERÉK 39%-nál több szabad klórtartalommal (8,8% szabad oxigénnel)
SGAV	TU3	3			CW24 CW35	50	501		M3	1748	SZÁRAZ KALCIUM-HIPOKLORIT vagy SZÁRAZ KALCIUM-HIPOKLORIT KEVERÉK 39%-nál több szabad klórtartalommal (8,8% szabad oxigénnel)
PxBH(M)	TU38 TU50 TE22 TE25 TA4 TT9 TM6	1			CW9 CW10 CW16 CW36	265	203	3/1-1*-1-1	M1	1749	KLÓR-TRIFLUORID

L4BH	TU15	2			CW13 CW28 CW31	68	611			1750	KLÓR-ECETSAV OLDAT
SGAH	TU15	2	W11		CW13 CW28 CW31	68	611			1751	SZILÁRD KLÓR-ECETSAV
L10CH	TU14 TU15 TU38 TE21 TE22	1			CW13 CW28 CW31	668	611			1752	KLÓR-ACETIL-KLORID

UN szám	Megnevezés és leírás	Osztály	Osztályozási kód	Csomagolási csoport	Bárcák	Különleges előírások	Korlátozott és engedményes mennyiség		Csomagolóeszköz			Mobil tartány és/vagy ömlesztettárukonténer	
									Csomagolási utasítások	Különleges csomagolási előírások	Egybe-csomagolási előírások	Utasítások	Különleges előírások
	3.1.2	2.2	2.2	2.1.1.3	5.2.2	3.3	3.4.6	3.5.1.2	4.1.4	4.1.4	4.1.10	4.2.5.2, 7.3.2	4.2.5.3
(1)	(2)	(3a)	(3b)	(4)	(5)	(6)	(7a)	(7b)	(8)	(9a)	(9b)	(10)	(11)
1753	KLÓR-FENIL-TRIKLÓR-SZILÁN	8	C3	II	8		LQ22	E2	P001 IBC02		MP15	T7	TP2
1754	KLÓR-SZULFONSAV (kén-trioxiddal vagy anélkül)	8	C1	I	8		LQ0	E0	P001		MP8 MP17	T20	TP2
1755	KRÓMSAV OLDAT	8	C1	II	8	518	LQ22	E2	P001 IBC02		MP15	T8	TP2
1755	KRÓMSAV OLDAT	8	C1	III	8	518	LQ7	E1	P001 IBC02 LP01 R001		MP19	T4	TP1
1756	SZILÁRD KRÓM-FLUORID	8	C2	II	8		LQ23	E2	P002 IBC08	B4	MP10	T3	TP33
1757	KRÓM-FLUORID OLDAT	8	C1	II	8		LQ22	E2	P001 IBC02		MP15	T7	TP2
1757	KRÓM-FLUORID OLDAT	8	C1	III	8		LQ7	E1	P001 IBC03 LP01 R001		MP19	T4	TP1
1758	KRÓM-OXIKLORID	8	C1	I	8		LQ0	E0	P001		MP8 MP17	T10	TP2
1759	MARÓ SZILÁRD ANYAG, M.N.N.	8	C10	I	8	274	LQ0	E0	P002 IBC07		MP18	T6	TP33
1759	MARÓ SZILÁRD ANYAG, M.N.N.	8	C10	II	8	274	LQ23	E2	P002 IBC08	B4	MP10	T3	TP33
1759	MARÓ SZILÁRD ANYAG, M.N.N.	8	C10	III	8	274	LQ24	E1	P002 IBC08 LP02	B3	MP10	T1	TP33
1760	MARÓ FOLYADÉK, M.N.N.	8	C9	I	8	274	LQ0	E0	P001		MP8 MP17	T14	TP2 TP27
1760	MARÓ FOLYADÉK, M.N.N.	8	C9	II	8	274	LQ22	E2	P001 IBC02		MP15	T11	TP2 TP27
1760	MARÓ FOLYADÉK, M.N.N.	8	C9	III	8	274	LQ7	E1	P001 IBC03 LP01 R001		MP19	T7	TP1 TP28
1761	ETILÉN-DIAMIN-RÉZ OLDAT	8	CT1	II	8+6.1		LQ22	E2	P001 IBC02		MP15	T7	TP2
1761	ETILÉN-DIAMIN-RÉZ OLDAT	8	CT1	III	8+6.1		LQ7	E1	P001 IBC03 R001		MP19	T7	TP1 TP28
1762	CIKLOHEXENIL-TRIKLÓR-SZILÁN	8	C3		8		LQ22	E2	P010		MP15	T10	TP2 TP7
1763	CIKLOHEXIL-TRIKLÓR-SZILÁN	8	C3		8		LQ22	E2	P010		MP15	T10	TP2 TP7
1764	DIKLÓR-ECETSAV	8	C3		8		LQ22	E2	P001 IBC02		MP15	T8	TP2
1765	DIKLÓR-ACETIL-KLORID	8	C3		8		LQ22	E2	P001 IBC02		MP15	T7	TP2
1766	DIKLÓR-FENIL-TRIKLÓR-SZILÁN	8	C3		8		LQ22	E2	P010		MP15	T10	TP2 TP7
1767	DIETIL-DIKLÓR-SZILÁN	8	CF1		8+3		LQ22	E2	P010		MP15	T10	TP2 TP7
1768	VÍZMENTES DIFLUORO-FOSZFORSAV	8	C1		8		LQ22	E2	P001 IBC02		MP15	T8	TP2
1769	DIFENIL-DIKLÓR-SZILÁN	8	C3		8		LQ22	E2	P010		MP15	T10	TP2 TP7

SZMGSZ 2. számú melléklete tartány		Szállítási kategória	Különleges előírások			Veszélyt jelölő számok	Bejegyzések a fuvarlevélbe			UN szám	Megnevezés és leírás
Tartánykód	Különleges előírások		a küldemény darabokra	az ömlesztett szállításra	az árukezelésre, be- és kirakásra		Baleseti lap száma	Védőkocsik min. száma	Kocsi gurítási feltételek		
4.3	4.3.5, 6.8.4	1.1.3.6	7.2.4	7.3.3	7.5.11	5.3.2.3	5.4.1 5.4.3	5.4.1 7.5.3.2	5.4.1 7.5.6		3.1.2
(12)	(13)	(15)	(16)	(17)	(18)	(20)	(21a)	(21b)	(21c)	(1)	(2)
L4BN		2				X80	805	3/1-1*-1-1	M3	1753	KLÓR-FENIL-TRIKLÓR-SZILÁN
L10BH	TU38 TE22	1				X88	801	0-0-1-0	M3	1754	KLÓR-SZULFONSAV (kén-trioxiddal vagy anélkül)
L4BN		2				80	801		M3	1755	KRÓMSAV OLDAT
L4BN		3				80	801		M3	1755	KRÓMSAV OLDAT
SGAN		2	W11			80	806	-	M3	1756	SZILÁRD KRÓM-FLUORID
L4BN		2				80	801	-	M3	1757	KRÓM-FLUORID OLDAT
L4BN		3				80	801		M3	1757	KRÓM-FLUORID OLDAT
L10BH	TU38 TE22	1				X88	801	0-0-1-0	M3	1758	KRÓM-OXIKLORID
S10AN L10BH	TU38 TE22	1	W10 W12			88	822	0-0-1-0	M3	1759	MARÓ SZILÁRD ANYAG, M.N.N.
SGAN L4BN		2	W11			80	822	0-0-1-0	M3	1759	MARÓ SZILÁRD ANYAG, M.N.N.
SGAV L4BN		3		VW9		80	822	0-0-1-0	M3	1759	MARÓ SZILÁRD ANYAG, M.N.N.
L10BH	TU38 TE22	1				88	823	0-0-1-0	M3	1760	MARÓ FOLYADÉK, M.N.N.
L4BN		2				80	823	0-0-1-0	M3	1760	MARÓ FOLYADÉK, M.N.N.
L4BN		3				80	823	0-0-1-0	M3	1760	MARÓ FOLYADÉK, M.N.N.
L4BN		2			CW13 CW28	86	807	0-0-1-0	M3	1761	ETILÉN-DIAMIN-RÉZ OLDAT
L4BN		3			CW13 CW28	86	807	0-0-1-0	M3	1761	ETILÉN-DIAMIN-RÉZ OLDAT
L4BN		2				X80	805	3/1-1*-1-1	M3	1762	CIKLOHEXENIL-TRIKLÓR-SZILÁN
L4BN		2				X80	805	3/1-1*-1-1	M3	1763	CIKLOHEXIL-TRIKLÓR-SZILÁN
L4BN		2				80	803	-	M3	1764	DIKLÓR-ECETSAV
L4BN		2				X80	803	3/1-1*-1-1	M3	1765	DIKLÓR-ACETIL-KLORID
L4BN		2				X80	805	3/1-1*-1-1	M3	1766	DIKLÓR-FENIL-TRIKLÓR-SZILÁN
L4BN		2			CW48	X83	805	0-0-1-0	M3	1767	DIETIL-DIKLÓR-SZILÁN
L4BN		2				80	806		M3	1768	VÍZMENTES DIFLUORO-FOSZFORSAV
L4BN		2				X80	805	3/1-1*-1-1	M3	1769	DIFENIL-DIKLÓR-SZILÁN

UN szám	Megnevezés és leírás	Osztály	Osztályozási kód	Csomagolási csoport	Bárcák	Különleges előírások	Korlátozott és engedményes mennyiség		Csomagolóeszköz			Mobil tartány és/vagy ömlesztettárukonténer	
									Csomagolási utasítások	Különleges csomagolási előírások	Egybe-csomagolási előírások	Utasítások	Különleges előírások
	3.1.2	2.2	2.2	2.1.1.3	5.2.2	3.3	3.4.6	3.5.1.2	4.1.4	4.1.4	4.1.10	4.2.5.2, 7.3.2	4.2.5.3
(1)	(2)	(3a)	(3b)	(4)	(5)	(6)	(7a)	(7b)	(8)	(9a)	(9b)	(10)	(11)
1770	DIFENIL-BRÓM-METÁN	8	C10		8		LQ23	E2	P002 IBC08	B4	MP10	T3	TP33
1771	DODECIL-TRIKLÓR-SZILÁN	8	C3		8		LQ22	E2	P010		MP15	T10	TP2 TP7
1773	VÍZMENTES VAS(III)-KLORID	8	C2		8	590	LQ24	E1	P002 IBC08 LP02 R001	B3	MP10	T1	TP33
1774	TUZOLTÓKÉSZüLÉK TÖLTETEK maró folyékony anyag tartalommal	8	C11		8		LQ22	E0	P001	PP4			
1775	FLUORO-BÓRSAV	8	C1		8		LQ22	E2	P001 IBC02		MP15	T7	TP2
1776	VÍZMENTES FLUORO-FOSZFORSAV	8	C1		8		LQ22	E2	P001 IBC02		MP15	T8	TP2
1777	FLUOR-KÉNSAV	8	C1		8		LQ0	E0	P001		MP8 MP17	T10	TP2
1778	FLUORO-KOVASAV	8	C1		8		LQ22	E2	P001 IBC02		MP15	T8	TP2
1779	HANGYASAV 85 tömeg%-nál több savtartalommal	8	CF1		8+3		LQ22	E2	P001 IBC02		MP15	T7	TP2
1780	FUMARIL-KLORID	8	C3		8		LQ22	E2	P001 IBC02		MP15	T7	TP2
1781	HEXADECIL-TRIKLÓR-SZILÁN	8	C3		8		LQ22	E2	P010		MP15	T10	TP2 TP7
1782	HEXAFLUORO-FOSZFORSAV	8	C1		8		LQ22	E2	P001 IBC02		MP15	T8	TP2
1783	HEXAMETILÉN-DIAMIN OLDAT	8	C7		8		LQ22	E2	P001 IBC02		MP15	T7	TP2
1783	HEXAMETILÉN-DIAMIN OLDAT	8	C7	III	8		LQ7	E1	P001 IBC03 LP01 R001		MP19	T4	TP1
1784	HEXIL-TRIKLÓR-SZILÁN	8	C3	II	8		LQ22	E2	P010		MP15	T10	TP2 TP7
1786	FLUOR-HIDROGÉNSAV ÉS KÉNSAV KEVERÉK	8	CT1		8+6.1		LQ0	E0	P001		MP8 MP17	T10	TP2
1787	JÓD-HIDROGÉNSAV	8	C1		8		LQ22	E2	P001 IBC02		MP15	T7	TP2
1787	JÓD-HIDROGÉNSAV	8	C1	III	8		LQ7	E1	P001 IBC03 LP01 R001		MP19	T4	TP1
1788	BRÓM-HIDROGÉNSAV	8	C1		8	519	LQ22	E2	P001 IBC02		MP15	T7	TP2
1788	BRÓM-HIDROGÉNSAV	8	C1	III	8	519	LQ7	E1	P001 IBC03 LP01 R001		MP19	T4	TP1
1789	KLÓR-HIDROGÉNSAV (SÓSAV)	8	C1		8	520	LQ22	E2	P001 IBC02		MP15	T8	TP2
1789	KLÓR-HIDROGÉNSAV (SÓSAV)	8	C1	III	8	520	LQ7	E1	P001 IBC03 LP01 R001		MP19	T4	TP1

SZMGSZ 2. számú melléklete tartány		Szállítási kategória	Különleges előírások			Veszélyt jelölő számok	Bejegyzések a fuvarlevélbe			UN szám	Megnevezés és leírás
Tartánykód	Különleges előírások		a küldemény darabokra	az ömlesztett szállításra	az árukezelésre, be- és kirakásra		Baleseti lap száma	Védőkocsik min. száma	Kocsi gurítási feltételek		
4.3	4.3.5, 6.8.4	1.1.3.6	7.2.4	7.3.3	7.5.11	5.3.2.3	5.4.1 5.4.3	5.4.1 7.5.3.2	5.4.1 7.5.6		3.1.2
(12)	(13)	(15)	(16)	(17)	(18)	(20)	(21a)	(21b)	(21c)	(1)	(2)
SGAN L4BN		2	W11			80	813	0-0-1-0	M3	1770	DIFENIL-BRÓM-METÁN
L4BN		2				X80	805	3/1-1*-1-1	M3	1771	DODECIL-TRIKLÓR-SZILÁN
SGAV		3		VW9		80	806		M3	1773	VÍZMENTES VAS(III)-KLORID
		2				80	823	-	M3	1774	TUZOLTÓKÉSZüLÉK TÖLTETEK maró folyékony anyag tartalommal
L4BN		2				80	801	-	M3	1775	FLUORO-BÓRSAV
L4BN		2				80	806		M3	1776	VÍZMENTES FLUORO-FOSZFORSAV
L10BH	TU38 TE22	1				88	801	0-0-1-0	M3	1777	FLUOR-KÉNSAV
L4BN		2				80	801	0-0-1-0	M3	1778	FLUORO-KOVASAV
L4BN		2				83	803	0-0-1-0	M3	1779	HANGYASAV 85 tömeg%-nál több savtartalommal
L4BN		2				80	803	-	M3	1780	FUMARIL-KLORID
L4BN		2				X80	805	3/1-1*-1-1	M3	1781	HEXADECIL-TRIKLÓR-SZILÁN
L4BN		2				80	801		M3	1782	HEXAFLUORO-FOSZFORSAV
L4BN		2				80	807		M3	1783	HEXAMETILÉN-DIAMIN OLDAT
L4BN		3				80	807		M3	1783	HEXAMETILÉN-DIAMIN OLDAT
L4BN		2				X80	805	3/1-1*-1-1	M3	1784	HEXIL-TRIKLÓR-SZILÁN
L10DH	TU14 TU38 TE21 TE22 TT4	1			CW13 CW28	886	801	0-0-1-0		1786	FLUOR-HIDROGÉNSAV ÉS KÉNSAV KEVERÉK
L4BN		2				80	801		M3	1787	JÓD-HIDROGÉNSAV
L4BN		3				80	801		M3	1787	JÓD-HIDROGÉNSAV
L4BN		2				80	801		M3	1788	BRÓM-HIDROGÉNSAV
L4BN		3				80	801		M3	1788	BRÓM-HIDROGÉNSAV
L4BN		2				80	801	0-0-1-0	M3	1789	KLÓR-HIDROGÉNSAV (SÓSAV)
L4BN		3				80	801	0-0-1-0	M3	1789	KLÓR-HIDROGÉNSAV (SÓSAV)

UN szám	Megnevezés és leírás	Osztály	Osztályozási kód	Csomagolási csoport	Bárcák	Különleges előírások	Korlátozott és engedményes mennyiség		Csomagolóeszköz			Mobil tartány és/vagy ömlesztettárukonténer	
									Csomagolási utasítások	Különleges csomagolási előírások	Egybe-csomagolási előírások	Utasítások	Különleges előírások
	3.1.2	2.2	2.2	2.1.1.3	5.2.2	3.3	3.4.6	3.5.1.2	4.1.4	4.1.4	4.1.10	4.2.5.2, 7.3.2	4.2.5.3
(1)	(2)	(3a)	(3b)	(4)	(5)	(6)	(7a)	(7b)	(8)	(9a)	(9b)	(10)	(11)
1790	FLUOR-HIDROGÉNSAV 85%-nál több hidrogén-fluorid tartalommal	8	CT1		8+6.1	640I	LQ0	E0	P802		MP2	T10	TP2
1790	FLUOR-HIDROGÉNSAV 60%-nál több, de legfeljebb 85% hidrogén-fluorid tartalommal	8	CT1	I	8+6.1	640J	LQ0	E0	P001	PP81	MP8 MP17	T10	TP2
1790	FLUOR-HIDROGÉNSAV legfeljebb 60% hidrogén-fluorid tartalommal	8	CT1	II	8+6.1		LQ22	E2	P001 IBC02		MP15	T8	TP2
1791	HIPOKLORIT OLDAT	8	C9	II	8	521	LQ22	E2	P001 IBC02	PP10 B5	MP15	T7	TP2 TP24
1791	HIPOKLORIT OLDAT	8	C9	III	8	521	LQ7	E1	P001 IBC02 LP01 R001	B5	MP19	T4	TP2 TP24
1792	JÓD-MONOKLORID	8	C1	II	8		LQ22	E2	P001 IBC02		MP15	T7	TP2
1793	FOSZFORSAV-MONOIZOPROPIL-ÉSZTER	8	C3	III	8		LQ7	E1	P001 IBC02 LP01 R001		MP19	T4	TP1
1794	ÓLOM-SZULFÁT 3%-nál több szabad savtartalommal	8	C2	II	8	591	LQ23	E2	P002 IBC08	B4	MP10	T3	TP33
1796	NITRÁLÓSAV KEVERÉK 50%-nál több salétromsav-tartalommal	8	CO1	I	8+5.1		LQ0	E0	P001		MP8 MP17	T10	TP2
1796	NITRÁLÓSAV KEVERÉK legfeljebb 50% salétromsav-tartalommal	8	C1	II	8		LQ22	E2	P001 IBC02		MP15	T8	TP2
1798	KIRÁLYVÍZ (salétromsav és sósav keveréke)	8	COT	A szállításból ki van zárva									
1799	NONIL-TRIKLÓR-SZILÁN	8	C3		8		LQ22	E2	P010		MP15	T10	TP2 TP7
1800	OKTADECIL-TRIKLÓR-SZILÁN	8	C3		8		LQ22	E2	P010		MP15	T10	TP2 TP7
1801	OKTIL-TRIKLÓR-SZILÁN	8	C3		8		LQ22	E2	P010		MP15	T10	TP2 TP7
1802	PERKLÓRSAV legfeljebb 50 tömeg% savtartalommal	8	CO1		8+5.1	522	LQ22	E2	P001 IBC02		MP3	T7	TP2
1803	FOLYÉKONY FENOLSZULFONSAV	8	C3		8		LQ22	E2	P001 IBC02		MP15	T7	TP2
1804	FENIL-TRIKLÓR-SZILÁN	8	C3		8		LQ22	E2	P010		MP15	T10	TP2 TP7
1805	FOSZFORSAV OLDAT	8	C1	III	8		LQ7	E1	P001 IBC03 LP01 R001		MP19	T4	TP1
1806	FOSZFOR-PENTAKLORID	8	C2	II	8		LQ23	E2	P002 IBC08	B4	MP10	T3	TP33
1807	FOSZFOR-PENTOXID (foszforsavanhidrid)	8	C2	II	8		LQ23	E2	P002 IBC08	B4	MP10	T3	TP33
1808	FOSZFOR-TRIBROMID	8	C1	II	8		LQ22	E2	P001 IBC02		MP15	T7	TP2

SZMGSZ 2. számú melléklete tartány		Szállítási kategória	Különleges előírások			Veszélyt jelölő számok	Bejegyzések a fuvarlevélbe			UN szám	Megnevezés és leírás
Tartánykód	Különleges előírások		a küldemény darabokra	az ömlesztett szállításra	az árukezelésre, be- és kirakásra		Baleseti lap száma	Védőkocsik min. száma	Kocsi gurítási feltételek		
4.3	4.3.5, 6.8.4	1.1.3.6	7.2.4	7.3.3	7.5.11	5.3.2.3	5.4.1 5.4.3	5.4.1 7.5.3.2	5.4.1 7.5.6		3.1.2
(12)	(13)	(15)	(16)	(17)	(18)	(20)	(21a)	(21b)	(21c)	(1)	(2)
L21DH(+)	TU14 TU34 TU38 TC1 TE17 TE21 TE22 TE25 TA4 TT4 TT9 TM3	1			CW13 CW28 CW46	886	801	0-0-1-0		1790	FLUOR-HIDROGÉNSAV 85%-nál több hidrogén-fluorid tartalommal
L10DH	TU14 TU38 TE21 TE22 TT4	1			CW13 CW28 CW46	886	801	0-0-1-0		1790	FLUOR-HIDROGÉNSAV 60%-nál több, de legfeljebb 85% hidrogén-fluorid tartalommal
L4DH	TU14 TE17 TE21 TT4	2			CW13 CW28 CW46	86	801	0-0-1-0		1790	FLUOR-HIDROGÉNSAV legfeljebb 60% hidrogén-fluorid tartalommal
L4BV(+)	TE11	2				80	816		M3	1791	HIPOKLORIT OLDAT
L4BV(+)	TE11	3				80	816		M3	1791	HIPOKLORIT OLDAT
L4BN		2				80	802	-	M3	1792	JÓD-MONOKLORID
L4BN		3				80	803		M3	1793	FOSZFORSAV-MONOIZOPROPIL-ÉSZTER
SGAN		2	W11	VW9		80	801	-	M3	1794	ÓLOM-SZULFÁT 3%-nál több szabad savtartalommal
L10BH	TU38 TC6 TE22 TT1	1			CW24	885	802	0-0-1-0	M3	1796	NITRÁLÓSAV KEVERÉK 50%-nál több salétromsav-tartalommal
L4BN		2			CW24	80	802	0-0-1-0	M3	1796	NITRÁLÓSAV KEVERÉK legfeljebb 50% salétromsav-tartalommal
A szállításból ki van zárva										1798	KIRÁLYVÍZ (salétromsav és sósav keveréke)
L4BN		2				X80	805	3/1-1*-1-1	M3	1799	NONIL-TRIKLÓR-SZILÁN
L4BN		2				X80	805	3/1-1*-1-1	M3	1800	OKTADECIL-TRIKLÓR-SZILÁN
L4BN		2				X80	805	3/1-1*-1-1	M3	1801	OKTIL-TRIKLÓR-SZILÁN
L4BN		2			CW24	85	802	0-0-1-0	M3	1802	PERKLÓRSAV legfeljebb 50 tömeg% savtartalommal
L4BN		2				80	804	0-0-1-0	M3	1803	FOLYÉKONY FENOLSZULFONSAV
L4BN		2				X80	805	0-0-1-0	M3	1804	FENIL-TRIKLÓR-SZILÁN
L4BN		3				80	802	0-0-1-0	M3	1805	FOSZFORSAV OLDAT
SGAN		2	W11			80	806	-	M3	1806	FOSZFOR-PENTAKLORID
SGAN		2	W11			80	806	0-0-1-0	M3	1807	FOSZFOR-PENTOXID (foszforsavanhidrid)
L4BN		2				X80	801	-	M3	1808	FOSZFOR-TRIBROMID

UN szám	Megnevezés és leírás	Osztály	Osztályozási kód	Csomagolási csoport	Bárcák	Különleges előírások	Korlátozott és engedményes mennyiség		Csomagolóeszköz			Mobil tartány és/vagy ömlesztettárukonténer	
									Csomagolási utasítások	Különleges csomagolási előírások	Egybe-csomagolási előírások	Utasítások	Különleges előírások
	3.1.2	2.2	2.2	2.1.1.3	5.2.2	3.3	3.4.6	3.5.1.2	4.1.4	4.1.4	4.1.10	4.2.5.2, 7.3.2	4.2.5.3
(1)	(2)	(3a)	(3b)	(4)	(5)	(6)	(7a)	(7b)	(8)	(9a)	(9b)	(10)	(11)
1809	FOSZFOR-TRIKLORID	6.1	TC3	I	6.1+8		LQ0	E5	P001		MP8 MP17	T20	TP2 TP35
1810	FOSZFOR-OXIKLORID	8	C1	II	8		LQ22	E2	P001		MP15	T7	TP2
1811	SZILÁRD KÁLIUM-HIDROGÉN-DIFLUORID (kálium-bifluorid)	8	CT2	II	8+6.1		LQ23	E2	P002 IBC08	B4	MP10	T3	TP33
1812	SZILÁRD KÁLIUM-FLUORID	6.1	T5	III	6.1		LQ9	E1	P002 IBC08 LP02 R001	B3	MP10	T1	TP33
1813	SZILÁRD KÁLIUM-HIDROXID (marókáli)	8	C6	II	8		LQ23	E2	P002 IBC08	B4	MP10	T3	TP33
1814	KÁLIUM-HIDROXID OLDAT (kálilúg)	8	C5	II	8		LQ22	E2	P001 IBC02		MP15	T7	TP2
1814	KÁLIUM-HIDROXID OLDAT (kálilúg)	8	C5	III	8		LQ7	E1	P001 IBC03 LP01 R001		MP19	T4	TP1
1815	PROPIONIL-KLORID	3	FC	II	3+8		LQ4	E2	P001 IBC02		MP19	T7	TP1
1816	PROPIL-TRIKLÓR-SZILÁN	8	CF1	II	8+3		LQ22	E2	P010		MP15	T10	TP2 TP7
1817	PIROSZULFURIL-KLORID	8	C1	II	8		LQ22	E2	P001 IBC02		MP15	T8	TP2
1818	SZILÍCIUM-TETRAKLORID	8	C1	II	8		LQ0	E2	P010		MP15	T10	TP2 TP7
1819	NÁTRIUM-ALUMINÁT OLDAT	8	C5	II	8		LQ22	E2	P001 IBC02		MP15	T7	TP2
1819	NÁTRIUM-ALUMINÁT OLDAT	8	C5	III	8		LQ7	E1	P001 IBC03 LP01 R001		MP19	T4	TP1
1823	SZILÁRD NÁTRIUM-HIDROXID (marónártron)	8	C6		8		LQ23	E2	P002 IBC08	B4	MP10	T3	TP33
1824	NÁTRIUM-HIDROXID OLDAT (nátronlúg)	8	C5		8		LQ22	E2	P001 IBC02		MP15	T7	TP2
1824	NÁTRIUM-HIDROXID OLDAT (nátronlúg)	8	C5		8		LQ7	E1	P001 IBC03 LP01 R001		MP19	T4	TP1
1825	NÁTRIUM-MONOXID	8	C6		8		LQ23	E2	P002 IBC08	B4	MP10	T3	TP33
1826	ELHASZNÁLT NITRÁLÓSAV KEVERÉK 50%-nál több salétromsavtartalommal	8	CO1		8+5.1	113	LQ0	E0	P001		MP8 MP17	T10	TP2
1826	ELHASZNÁLT NITRÁLÓSAV KEVERÉK legfeljebb 50% salétromsavtartalommal	8	C1		8	113	LQ22	E2	P001 IBC02		MP15	T8	TP2
1827	VÍZMENTES ÓN-TETRAKLORID	8	C1		8		LQ22	E2	P001 IBC02		MP15	T7	TP2
1828	KÉN-KLORIDOK	8	C1		8		LQ0	E0	P602		MP8 MP17	T20	TP2
1829	KÉN-TRIOXID, STABILIZÁLT	8	C1		8	623	LQ0	E0	P001		MP8 MP17	T20	TP4 TP26

SZMGSZ 2. számú melléklete tartány		Szállítási kategória	Különleges előírások			Veszélyt jelölő számok	Bejegyzések a fuvarlevélbe			UN szám	Megnevezés és leírás
Tartánykód	Különleges előírások		a küldemény darabokra	az ömlesztett szállításra	az árukezelésre, be- és kirakásra		Baleseti lap száma	Védőkocsik min. száma	Kocsi gurítási feltételek		
4.3	4.3.5, 6.8.4	1.1.3.6	7.2.4	7.3.3	7.5.11	5.3.2.3	5.4.1 5.4.3	5.4.1 7.5.3.2	5.4.1 7.5.6		3.1.2
(12)	(13)	(15)	(16)	(17)	(18)	(20)	(21a)	(21b)	(21c)	(1)	(2)
L10CH	TU14 TU15 TU38 TE21 TE22	1			CW13 CW28 CW31	668	656	0-0-1-0	M3	1809	FOSZFOR-TRIKLORID
L4BN		2				X80	801	0-0-1-0	M3	1810	FOSZFOR-OXIKLORID
SGAN		2	W11		CW13 CW28	86	806	-	M3	1811	SZILÁRD KÁLIUM-HIDROGÉN-DIFLUORID (kálium-bifluorid)
SGAH	TU15	2		VW9	CW13 CW28 CW31	60	603		M3	1812	SZILÁRD KÁLIUM-FLUORID
SGAN		2	W11			80	808	-	M3	1813	SZILÁRD KÁLIUM-HIDROXID (marókáli)
L4BN		2				80	809	-	M3	1814	KÁLIUM-HIDROXID OLDAT (kálilúg)
L4BN		3				80	809		M3	1814	KÁLIUM-HIDROXID OLDAT (kálilúg)
L4BH		2				338	323	3/0-0-1-0	M3	1815	PROPIONIL-KLORID
L4BN		2				X83	805	3/1-1*-1-1	M3	1816	PROPIL-TRIKLÓR-SZILÁN
L4BN		2				X80	803	-	M3	1817	PIROSZULFURIL-KLORID
L4BN		2				X80	801	0-0-1-0	M3	1818	SZILÍCIUM-TETRAKLORID
L4BN		2				80	809	-	M3	1819	NÁTRIUM-ALUMINÁT OLDAT
L4BN		3				80	809		M3	1819	NÁTRIUM-ALUMINÁT OLDAT
SGAN		2	W11			80	808	-	M3	1823	SZILÁRD NÁTRIUM-HIDROXID (marónártron)
L4BN		2				80	809		M3	1824	NÁTRIUM-HIDROXID OLDAT (nátronlúg)
L4BN		3				80	809		M3	1824	NÁTRIUM-HIDROXID OLDAT (nátronlúg)
SGAN		2	W11			80	808	-	M3	1825	NÁTRIUM-MONOXID
L10BH	TU38 TE22	1			CW24	885	802	0-0-1-0	M3	1826	ELHASZNÁLT NITRÁLÓSAV KEVERÉK 50%-nál több salétromsavtartalommal
L4BN		2			CW24	80	802	0-0-1-0	M3	1826	ELHASZNÁLT NITRÁLÓSAV KEVERÉK legfeljebb 50% salétromsavtartalommal
L4BN		2				X80	801		M3	1827	VÍZMENTES ÓN-TETRAKLORID
L10BH	TU38 TE22	1				X88	803	0-0-1-0	M3	1828	KÉN-KLORIDOK
L10BH	TU32 TU38 TE13 TE22 TT5	1				X88	801	3/1-1*-1-1	M3	1829	KÉN-TRIOXID, STABILIZÁLT

UN szám	Megnevezés és leírás	Osztály	Osztályozási kód	Csomagolási csoport	Bárcák	Különleges előírások	Korlátozott és engedményes mennyiség		Csomagolóeszköz			Mobil tartány és/vagy ömlesztettárukonténer	
									Csomagolási utasítások	Különleges csomagolási előírások	Egybe-csomagolási előírások	Utasítások	Különleges előírások
	3.1.2	2.2	2.2	2.1.1.3	5.2.2	3.3	3.4.6	3.5.1.2	4.1.4	4.1.4	4.1.10	4.2.5.2, 7.3.2	4.2.5.3
(1)	(2)	(3a)	(3b)	(4)	(5)	(6)	(7a)	(7b)	(8)	(9a)	(9b)	(10)	(11)
1830	KÉNSAV 51%-nál több savtartalommal	8	C1		8		LQ22	E2	P001 IBC02		MP15	T8	TP2
1831	FüSTÖLGŐ KÉNSAV (óleum)	8	CT1		8+6.1		LQ0	E0	P602		MP8 MP17	T20	TP2
1832	KIMERüLT KÉNSAV	8	C1		8	113	LQ22	E2	P001 IBC02		MP15	T8	TP2
1833	KÉNESSAV	8	C1		8		LQ22	E2	P001 IBC02		MP15	T7	TP2
1834	SZULFURIL-KLORID	8	C1		8		LQ0	E0	P602		MP8 MP17	T20	TP2
1835	TETRAMETIL-AMMÓNIUM-HIDROXID OLDAT	8	C7		8		LQ22	E2	P001 IBC02		MP15	T7	TP2
1835	TETRAMETIL-AMMÓNIUM-HIDROXID OLDAT	8	C7	III	8		LQ7	E1	P001 IBC03 LP01 R001		MP19	T7	TP2
1836	TIONIL-KLORID	8	C1		8		LQ0	E0	P802		MP8 MP17	T10	TP2
1837	TIOFOSZFORIL-KLORID	8	C1	II	8		LQ22	E2	P001 IBC02		MP15	T7	TP2
1838	TITÁN-TETRAKLORID	8	C1	II	8		LQ22	E2	P001 IBC02		MP15	T10	TP2
1839	TRIKLÓR-ECETSAV	8	C4	II	8		LQ23	E2	P002 IBC08	B4	MP10	T3	TP33
1840	CINK-KLORID OLDAT	8	C1	III	8		LQ7	E1	P001 IBC03 LP01 R001		MP19	T4	TP1
1841	ACETALDEHID-AMMÓNIA	9	M11	III	9		LQ27	E1	P002 IBC08 LP02 R001	B3 B6	MP10	T1	TP33
1843	SZILÁRD AMMÓNIUM-DINITRO-o-KREZOLÁT	6.1	T2	II	6.1		LQ18	E4	P002 IBC08	B4	MP10	T3	TP33
1845	SZÉN-DIOXID, SZILÁRD (SZÁRAZJÉG)	9	M11	Nem tartozik az SZMGSZ 2. számú mellékletének hatálya alá									
1846	SZÉN-TETRAKLORID	6.1	T1	II	6.1		LQ17	E4	P001 IBC02		MP15	T7	TP2
1847	HIDRATÁLT KÁLIUM-SZULFID legalább 30% kristályvíz-tartalommal	8	C6	II	8	523	LQ23	E2	P002 IBC08	B4	MP10	T3	TP33
1848	PROPIONSAV legalább 10 tömeg%, de 90 tömeg%-nál kisebb savtartalommal	8	C3	III	8		LQ7	E1	P001 IBC03 LP01 R001		MP19	T4	TP1
1849	HIDRATÁLT NÁTRIUM-SZULFID legalább 30% kristályvíz-tartalommal	8	C6	II	8	523	LQ23	E2	P002 IBC08	B4	MP10	T3	TP33
1851	FOLYÉKONY, MÉRGEZŐ GYÓGYSZER, M.N.N.	6.1	T1	II	6.1	221 274 601	LQ17	E4	P001		MP15		
1851	FOLYÉKONY, MÉRGEZŐ GYÓGYSZER, M.N.N.	6.1	T1	III	6.1	221 274 601	LQ7	E1	P001 LP01 R001		MP19		
1854	PIROFOROS BÁRIUM ÖTVÖZETEK	4.2	S4	I	4.2		LQ0	E0	P404		MP13	T21	TP7 TP33

SZMGSZ 2. számú melléklete tartány		Szállítási kategória	Különleges előírások			Veszélyt jelölő számok	Bejegyzések a fuvarlevélbe			UN szám	Megnevezés és leírás
Tartánykód	Különleges előírások		a küldemény darabokra	az ömlesztett szállításra	az árukezelésre, be- és kirakásra		Baleseti lap száma	Védőkocsik min. száma	Kocsi gurítási feltételek		
4.3	4.3.5, 6.8.4	1.1.3.6	7.2.4	7.3.3	7.5.11	5.3.2.3	5.4.1 5.4.3	5.4.1 7.5.3.2	5.4.1 7.5.6		3.1.2
(12)	(13)	(15)	(16)	(17)	(18)	(20)	(21a)	(21b)	(21c)	(1)	(2)
L4BN		2				80	801	0-0-1-0	M3	1830	KÉNSAV 51%-nál több savtartalommal
L10BH	TU38 TE22	1			CW13 CW28 CW46	X886	802	0-0-1-0	M3	1831	FÜSTÖLGŐ KÉNSAV (óleum)
L4BN		2				80	801		M3	1832	KIMERÜLT KÉNSAV
L4BN		2				80	801	0-0-1-0	M3	1833	KÉNESSAV
L10BH	TU38 TE22	1				X88	803	0-0-1-0	M3	1834	SZULFURIL-KLORID
L4BN		2				80	807	-	M3	1835	TETRAMETIL-AMMÓNIUM-HIDROXID OLDAT
L4BN		3				80	807		M3	1835	TETRAMETIL-AMMÓNIUM-HIDROXID OLDAT
L10BH	TU38 TE22	1				X88	803	0-0-1-0	M3	1836	TIONIL-KLORID
L4BN		2				X80	803	-	M3	1837	TIOFOSZFORIL-KLORID
L4BN		2				X80	801	0-0-1-0	M3	1838	TITÁN-TETRAKLORID
SGAN L4BN		2	W11			80	803	-	M3	1839	TRIKLÓR-ECETSAV
L4BN		3				80	801		M3	1840	CINK-KLORID OLDAT
SGAV		3		VW9	CW31	90	905			1841	ACETALDEHID-AMMÓNIA
SGAH	TU15	2	W11		CW13 CW28 CW31	60	608			1843	SZILÁRD AMMÓNIUM-DINITRO-o-KREZOLÁT
Nem tartozik az SZMGSZ 2. számú mellékletének hatálya alá										1845	SZÉN-DIOXID, SZILÁRD (SZÁRAZJÉG)
L4BH	TU15	2			CW13 CW28 CW31	60	605		M3	1846	SZÉN-TETRAKLORID
SGAN L4BN		2	W11			80	808	0-0-1-0	M3	1847	HIDRATÁLT KÁLIUM-SZULFID legalább 30% kristályvíz-tartalommal
L4BN		3				80	803		M3	1848	PROPIONSAV legalább 10 tömeg%, de 90 tömeg%-nál kisebb savtartalommal
SGAN L4BN		2	W11			80	808		M3	1849	HIDRATÁLT NÁTRIUM-SZULFID legalább 30% kristályvíz-tartalommal
L4BH	TU15	2			CW13 CW28 CW31	60	622		M3	1851	FOLYÉKONY, MÉRGEZŐ GYÓGYSZER, M.N.N.
L4BH	TU15	2			CW13 CW28 CW31	60	622		M3	1851	FOLYÉKONY, MÉRGEZŐ GYÓGYSZER, M.N.N.
		0	W1			43	405	3/0-0-1-0	M3	1854	PIROFOROS BÁRIUM ÖTVÖZETEK

UN szám	Megnevezés és leírás	Osztály	Osztályozási kód	Csomagolási csoport	Bárcák	Különleges előírások	Korlátozott és engedményes mennyiség		Csomagolóeszköz			Mobil tartány és/vagy ömlesztettárukonténer	
									Csomagolási utasítások	Különleges csomagolási előírások	Egybe-csomagolási előírások	Utasítások	Különleges előírások
	3.1.2	2.2	2.2	2.1.1.3	5.2.2	3.3	3.4.6	3.5.1.2	4.1.4	4.1.4	4.1.10	4.2.5.2, 7.3.2	4.2.5.3
(1)	(2)	(3a)	(3b)	(4)	(5)	(6)	(7a)	(7b)	(8)	(9a)	(9b)	(10)	(11)
1855	PIROFOROS KALCIUM vagy PIROFOROS KALCIUM ÖTVÖZETEK	4.2	S4	I	4.2		LQ0	E0	P404		MP13		
1856	OLAJOS RONGY	4.2	S2	Nem tartozik az SZMGSZ 2. számú mellékletének hatálya alá									
1857	NEDVES TEXTILHULLADÉK	4.2	S2	Nem tartozik az SZMGSZ 2. számú mellékletének hatálya alá									
1858	HEXAFLUOR-PROPILÉN (R 1216 HUTŐGÁZ)	2	2A		2.2 (+13)		LQ1	E1	P200		MP9	T50 (M)	
1859	SZILÍCIUM-TETRAFLUORID	2	2TC		2.3+8 (+13)		LQ0	E0	P200		MP9	(M)	
1860	VINIL-FLUORID, STABILIZÁLT	2	2F		2.1 (+13)		LQ0	E0	P200		MP9	(M)	
1862	ETIL-KROTONÁT	3	F1		3		LQ4	E2	P001 IBC02 R001		MP19	T4	TP2
1863	TüZELŐANYAG REPüLŐGÉP TURBINAMOTORHOZ	3	F1		3		LQ3	E3	P001		MP7 MP17	T11	TP1 TP8 TP28
1863	TüZELŐANYAG REPüLŐGÉP TURBINAMOTORHOZ (gőznyomás 50 °C-on nagyobb, mint 110 kPa)	3	F1		3	640C	LQ4	E2	P001		MP19	T4	TP1 TP8
1863	TüZELŐANYAG REPüLŐGÉP TURBINAMOTORHOZ (gőznyomás 50 °C-on legfeljebb 110 kPa)	3	F1		3	640D	LQ4	E2	P001 IBC02 R001		MP19	T4	TP1 TP8
1863	TüZELŐANYAG REPüLŐGÉP TURBINAMOTORHOZ	3	F1		3		LQ7	E1	P001 IBC03 LP01 R001		MP19	T2	TP1
1865	n-PROPIL-NITRÁT	3	F1		3		LQ4	E2	P001 IBC02 R001	B7	MP19		
1866	GYANTA OLDAT, gyúlékony	3	F1		3		LQ3	E3	P001		MP7 MP17	T11	TP1 TP8 TP28
1866	GYANTA OLDAT, gyúlékony (gőznyomás 50 °C-on nagyobb mint 110 kPa)	3	F1		3	640C	LQ6	E2	P001	PP1	MP19	T4	TP1 TP8
1866	GYANTA OLDAT, gyúlékony (gőznyomás 50 °C-on legfeljebb 110 kPa)	3	F1		3	640D	LQ6	E2	P001 IBC02 R001	PP1	MP19	T4	TP1 TP8
1866	GYANTA OLDAT, gyúlékony	3	F1	III	3	640E	LQ7	E1	P001 IBC03 LP01 R001	PP1	MP19	T2	TP1
1866	GYANTA OLDAT, gyúlékony (lobbanáspont 23 °C alatt és a 2.2.3.1.4 pont szerint viszkózus) (forráspont legfeljebb 35 °C)	3	F1	III	3	640F	LQ7	E1	P001 LP01 R001	PP1	MP19	T2	TP1

SZMGSZ 2. számú melléklete tartány		Szállítási kategória	Különleges előírások			Veszélyt jelölő számok	Bejegyzések a fuvarlevélbe			UN szám	Megnevezés és leírás
Tartánykód	Különleges előírások		a küldemény darabokra	az ömlesztett szállításra	az árukezelésre, be- és kirakásra		Baleseti lap száma	Védőkocsik min. száma	Kocsi gurítási feltételek		
4.3	4.3.5, 6.8.4	1.1.3.6	7.2.4	7.3.3	7.5.11	5.3.2.3	5.4.1 5.4.3	5.4.1 7.5.3.2	5.4.1 7.5.6		3.1.2
(12)	(13)	(15)	(16)	(17)	(18)	(20)	(21a)	(21b)	(21c)	(1)	(2)
		0	W1			43	405	3/0-0-1-0	M3	1855	PIROFOROS KALCIUM vagy PIROFOROS KALCIUM ÖTVÖZETEK
Nem tartozik az SZMGSZ 2. számú mellékletének hatálya alá										1856	OLAJOS RONGY
Nem tartozik az SZMGSZ 2. számú mellékletének hatálya alá										1857	NEDVES TEXTILHULLADÉK
PxBN(M)	TA4 TT9 TM6	3			CW9 CW10 CW36	20	201	0-0-1-0 0-0-3-0	M2 M1	1858	HEXAFLUOR-PROPILÉN (R 1216 HUTŐGÁZ)
PxBH(M)	TU38 TU50 TE22 TE25 TA4 TT9 TM6	1			CW9 CW10 CW36	268	203	0-0-1-0 0-0-3-0	M2 M1	1859	SZILÍCIUM-TETRAFLUORID
PxBN(M)	TU38 TU50 TE22 TA4 TT9 TM6	2			CW9 CW10 CW36	239	205	3/0-0-1-0 3/0-0-3-0	M2 M1	1860	VINIL-FLUORID, STABILIZÁLT
LGBF		2				33	306	3/0-0-1-0	M3	1862	ETIL-KROTONÁT
L4BN		1				33	305	3/0-0-1-0	M3	1863	TÜZELŐANYAG REPÜLŐGÉP TURBINAMOTORHOZ
L1,5BN		2				33	305	3/0-0-1-0	M3	1863	TÜZELŐANYAG REPÜLŐGÉP TURBINAMOTORHOZ (gőznyomás 50 °C-on nagyobb, mint 110 kPa)
LGBF		2				33	305	3/0-0-1-0	M3	1863	TÜZELŐANYAG REPÜLŐGÉP TURBINAMOTORHOZ (gőznyomás 50 °C-on legfeljebb 110 kPa)
LGBF		3				30	305	3/0-0-1-0	M3	1863	TÜZELŐANYAG REPÜLŐGÉP TURBINAMOTORHOZ
		2				33	310	3/0-0-1-0	M3	1865	n-PROPIL-NITRÁT
L4BN		1				33	328	3/0-0-1-0	M3	1866	GYANTA OLDAT, gyúlékony
L1,5BN		2				33	328	3/0-0-1-0	M3	1866	GYANTA OLDAT, gyúlékony (gőznyomás 50 °C-on nagyobb mint 110 kPa)
LGBF		2				33	328	3/0-0-1-0	M3	1866	GYANTA OLDAT, gyúlékony (gőznyomás 50 °C-on legfeljebb 110 kPa)
LGBF		3				30	328	3/0-0-1-0	M3	1866	GYANTA OLDAT, gyúlékony
L4BN		3				33	328	3/0-0-1-0	M3	1866	GYANTA OLDAT, gyúlékony (lobbanáspont 23 °C alatt és a 2.2.3.1.4pont szerint viszkózus) (forráspont legfeljebb 35 °C)

UN szám	Megnevezés és leírás	Osztály	Osztályozási kód	Csomagolási csoport	Bárcák	Különleges előírások	Korlátozott és engedményes mennyiség		Csomagolóeszköz			Mobil tartány és/vagy ömlesztettárukonténer	
									Csomagolási utasítások	Különleges csomagolási előírások	Egybe-csomagolási előírások	Utasítások	Különleges előírások
	3.1.2	2.2	2.2	2.1.1.3	5.2.2	3.3	3.4.6	3.5.1.2	4.1.4	4.1.4	4.1.10	4.2.5.2, 7.3.2	4.2.5.3
(1)	(2)	(3a)	(3b)	(4)	(5)	(6)	(7a)	(7b)	(8)	(9a)	(9b)	(10)	(11)
1866	GYANTA OLDAT, gyúlékony (lobbanáspont 23 °C alatt és a 2.2.3.1.4 pont szerint viszkózus) (gőznyomás 50 °C-on nagyobb mint 110 kPa, forráspont nagyobb mint 35 °C)	3	F1	III	3	640G	LQ7	E1	P001 LP01 R001	PP1	MP19	T2	TP1
1866	GYANTA OLDAT, gyúlékony (lobbanáspont 23 °C alatt és a 2.2.3.1.4 pont szerint viszkózus) (gőznyomás 50 °C-on legfeljebb 110 kPa)	3	F1	III	3	640H	LQ7	E1	P001 IBC02 LP01 R001	PP1	MP19	T2	TP1
1868	DEKABORÁN	4.1	FT2	II	4.1+6.1		LQ0	E2	P002 IBC06		MP10	T3	TP33
1869	MAGNÉZIUM vagy MAGNÉZIUM ÖTVÖZET 50%-nál több magnézium-tartalommal pellet, forgács vagy szalag formában	4.1	F3		4.1	59	LQ9	E1	P002 IBC08 LP02 R001	B3	MP11	T1	TP33
1870	KÁLIUM-BÓR-HIDRID	4.3	W2		4.3		LQ0	E0	P403		MP2		
1871	TITÁN-HIDRID	4.1	F3		4.1		LQ8	E2	P410 IBC04	PP40	MP11	T3	TP33
1872	ÓLOM-DIOXID	5.1	OT2		5.1+6.1		LQ12	E1	P002 IBC08 LP02 R001	B3	MP2	T1	TP33
1873	PERKLÓRSAV 50 tömeg%-nál több, de legfeljebb 72 tömeg% savtartalommal	5.1	OC1		5.1+8	60	LQ0	E0	P502	PP28	MP3	T10	TP1
1884	BÁRIUM-OXID	6.1	T5		6.1		LQ9	E1	P002 IBC08 LP02 R001	B3	MP10	T1	TP33
1885	BENZIDIN	6.1	T2	II	6.1		LQ18	E4	P002 IBC08	B4	MP10	T3	TP33
1886	BENZILIDÉN-KLORID	6.1	T1	II	6.1		LQ17	E4	P001 IBC02		MP15	T7	TP2
1887	BRÓM-KLÓR-METÁN	6.1	T1	III	6.1		LQ7	E1	P001 IBC03 LP01 R001		MP19	T4	TP1
1888	KLOROFORM	6.1	T1	III	6.1		LQ7	E1	P001 IBC03 LP01 R001		MP19	T7	TP2
1889	CIÁN-BROMID	6.1	TC2	I	6.1+8		LQ0	E5	P002		MP18	T6	TP33
1891	ETIL-BROMID	6.1	T1	II	6.1		LQ17	E4	P001 IBC02	B8	MP15	T7	TP2
1892	ETIL-DIKLÓR-ARZIN	6.1	T3	I	6.1		LQ0	E5	P602		MP8 MP17	T14	TP2
1894	FENIL-HIGANY(II)- -HIDROXID	6.1	T3	II	6.1		LQ18	E4	P002 IBC08	B4	MP10	T3	TP33

SZMGSZ 2. számú melléklete tartány		Szállítási kategória	Különleges előírások			Veszélyt jelölő számok	Bejegyzések a fuvarlevélbe			UN szám	Megnevezés és leírás
Tartánykód	Különleges előírások		a küldemény darabokra	az ömlesztett szállításra	az árukezelésre, be- és kirakásra		Baleseti lap száma	Védőkocsik min. száma	Kocsi gurítási feltételek		
4.3	4.3.5, 6.8.4	1.1.3.6	7.2.4	7.3.3	7.5.11	5.3.2.3	5.4.1 5.4.3	5.4.1 7.5.3.2	5.4.1 7.5.6		3.1.2
(12)	(13)	(15)	(16)	(17)	(18)	(20)	(21a)	(21b)	(21c)	(1)	(2)
L1,5BN		3				33	328	3/0-0-1-0	M3	1866	GYANTA OLDAT, gyúlékony (lobbanáspont 23 °C alatt és a 2.2.3.1.4pont szerint viszkózus) (gőznyomás 50 °C-on nagyobb mint 110 kPa, forráspont nagyobb mint 35 °C)
LGBF		3				33	328	3/0-0-1-0	M3	1866	GYANTA OLDAT, gyúlékony (lobbanáspont 23 °C alatt és a 2.2.3.1.4pont szerint viszkózus) (gőznyomás 50 °C-on legfeljebb 110 kPa)
SGAN		2	W1 W12		CW28	46	404	3/0-0-1-0	M3	1868	DEKABORÁN
SGAV		3	W1	VW1		40	403	3/0-0-1-0	M3	1869	MAGNÉZIUM vagy MAGNÉZIUM ÖTVÖZET 50%-nál több magnézium-tartalommal pellet, forgács vagy szalag formában
		1	W1		CW23	X423	409	0-0-1-0	M3	1870	KÁLIUM-BÓR-HIDRID
SGAN		2	W1			40	409	3/0-0-1-0	M3	1871	TITÁN-HIDRID
SGAN	TU3	3			CW24 CW28	56	501		M3	1872	ÓLOM-DIOXID
L4DN(+)	TU3 TU28 TF16	1			CW24	558	505	0-0-1-0	M3	1873	PERKLÓRSAV 50 tömeg%-nál több, de legfeljebb 72 tömeg% savtartalommal
SGAH L4BH	TU15	2		VW9	CW13 CW28 CW31	60	603		M3	1884	BÁRIUM-OXID
SGAH L4BH	TU15	2	W11		CW13 CW28 CW31	60	608			1885	BENZIDIN
L4BH	TU15	2			CW13 CW28 CW31	60	605			1886	BENZILIDÉN-KLORID
L4BH	TU15	2			CW13 CW28 CW31	60	605		M3	1887	BRÓM-KLÓR-METÁN
L4BH	TU15	2			CW13 CW28 CW31	60	605		M3	1888	KLOROFORM
S10AH L10CH	TU14 TU15 TU38 TF21 TF22	1			CW13 CW28 CW31 CW46	668	626			1889	CIÁN-BROMID
L4BH	TU15	2			CW13 CW28 CW31	60	605	0-0-1-0	M3	1891	ETIL-BROMID
L10CH	TU14 TU15 TU38 TF21 TF22	1			CW13 CW28 CW31	66	626		M3	1892	ETIL-DIKLÓR-ARZIN
SGAH	TU15	2	W11		CW13 CW28 CW31	60	619			1894	FENIL-HIGANY(II)- -HIDROXID

UN szám	Megnevezés és leírás	Osztály	Osztályozási kód	Csomagolási csoport	Bárcák	Különleges előírások	Korlátozott és engedményes mennyiség		Csomagolóeszköz			Mobil tartány és/vagy ömlesztettárukonténer	
									Csomagolási utasítások	Különleges csomagolási előírások	Egybe-csomagolási előírások	Utasítások	Különleges előírások
	3.1.2	2.2	2.2	2.1.1.3	5.2.2	3.3	3.4.6	3.5.1.2	4.1.4	4.1.4	4.1.10	4.2.5.2, 7.3.2	4.2.5.3
(1)	(2)	(3a)	(3b)	(4)	(5)	(6)	(7a)	(7b)	(8)	(9a)	(9b)	(10)	(11)
1895	FENIL-HIGANY(II)- -NITRÁT	6.1	T3	II	6.1		LQ18	E4	P002 IBC08	B4	MP10	T3	TP33
1897	TETRAKLÓR-ETILÉN	6.1	T1	III	6.1		LQ7	E1	P001 IBC03 LP01 R001		MP19	T4	TP1
1898	ACETIL-JODID	8	C3	II	8		LQ22	E2	P001 IBC02		MP15	T7	TP2
1902	FOSZFORSAV-DIIZOOKTIL-ÉSZTER	8	C3	III	8		LQ7	E1	P001 IBC03 LP01 R001		MP19	T4	TP1
1903	FOLYÉKONY, MARÓ FERTŐTLENÍTŐSZER, M.N.N.	8	C9	I	8	274	LQ0	E0	P001		MP8 MP17		
1903	FOLYÉKONY, MARÓ FERTŐTLENÍTŐSZER, M.N.N.	8	C9	II	8	274	LQ22	E2	P001 IBC02		MP15		
1903	FOLYÉKONY, MARÓ FERTŐTLENÍTŐSZER, M.N.N.	8	C9	III	8	274	LQ7	E1	P001 IBC03 LP01 R001		MP19		
1905	SZELÉNSAV	8	C2	I	8		LQ0	E0	P002 IBC07		MP18	T6	TP33
1906	HULLADÉK KÉNSAV	8	C1	II	8		LQ22	E2	P001 IBC02		MP15	T8	TP2 TP28
1907	NÁTRONMÉSZ 4%-nál több nátriumhidroxid tartalommal	8	C6	III	8	62	LQ24	E1	P002 IBC08 LP02 R001	B3	MP10	T1	TP33
1908	KLORIT OLDAT	8	C9	II	8	521	LQ22	E2	P001 IBC02		MP15	T7	TP2 TP24
1908	KLORIT OLDAT	8	C9	III	8	521	LQ7	E1	P001 IBC03 LP01 R001		MP19	T4	TP2 TP24
1910	KALCIUM-OXID	8	C6	Nem tartozik az SZMGSZ 2. számú mellékletének hatálya alá									
1911	DIBORÁN	2	2TF		2.3+ 2.1		LQ0	E0	P200		MP9		
1912	METIL-KLORID ÉS DIKLÓR-METÁN KEVERÉK	2	2F		2.1 (+13)	228	LQ0	E0	P200		MP9	T50 (M)	
1913	NEON, MÉLYHUTÖTT, CSEPPFOLYÓSÍTOTT	2	3A		2.2 (+13)	593	LQ1	E1	P203		MP9	T75	TP5
1914	BUTIL-PROPIONÁTOK	3	F1	III	3		LQ7	E1	P001 IBC03 LP01 R001		MP19	T2	TP1
1915	CIKLOHEXANON	3	F1	III	3		LQ7	E1	P001 IBC03 LP01 R001		MP19	T2	TP1
1916	2,2'-DIKLÓR-DIETIL-ÉTER	6.1	TF1	II	6.1+3		LQ17	E4	P001 IBC02		MP15	T7	TP2

SZMGSZ 2. számú melléklete tartány		Szállítási kategória	Különleges előírások			Veszélyt jelölő számok	Bejegyzések a fuvarlevélbe			UN szám	Megnevezés és leírás
Tartánykód	Különleges előírások		a küldemény darabokra	az ömlesztett szállításra	az árukezelésre, be- és kirakásra		Baleseti lap száma	Védőkocsik min. száma	Kocsi gurítási feltételek		
4.3	4.3.5, 6.8.4	1.1.3.6	7.2.4	7.3.3	7.5.11	5.3.2.3	5.4.1 5.4.3	5.4.1 7.5.3.2	5.4.1 7.5.6		3.1.2
(12)	(13)	(15)	(16)	(17)	(18)	(20)	(21a)	(21b)	(21c)	(1)	(2)
SGAH	TU15	2	W11		CW13 CW28 CW31	60	619			1895	FENIL-HIGANY(II)- -NITRÁT
L4BH	TU15	2			CW13 CW28 CW31	60	605	0-0-1-0	M3	1897	TETRAKLÓR-ETILÉN
L4BN		2				80	803	-	M3	1898	ACETIL-JODID
L4BN		3				80	803		M3	1902	FOSZFORSAV-DIIZOOKTIL-ÉSZTER
L10BH	TU38 TF22	1				88	823	-	M3	1903	FOLYÉKONY, MARÓ FERTŐTLENÍTŐSZER, M.N.N.
L4BN		2				80	823	-	M3	1903	FOLYÉKONY, MARÓ FERTŐTLENÍTŐSZER, M.N.N.
L4BN		3				80	823		M3	1903	FOLYÉKONY, MARÓ FERTŐTLENÍTŐSZER, M.N.N.
S10AN		1	W10 W12			88	806	0-0-1-0	M3	1905	SZELÉNSAV
L4BN		2				80	801		M3	1906	HULLADÉK KÉNSAV
SGAV		3		VW9		80	808		M3	1907	NÁTRONMÉSZ 4%-nál több nátriumhidroxid tartalommal
L4BV(+)	TF11	2				80	816	-	M3	1908	KLORIT OLDAT
L4BV(+)	TF11	3				80	816		M3	1908	KLORIT OLDAT
Nem tartozik az SZMGSZ 2. számú mellékletének hatálya alá										1910	KALCIUM-OXID
		1			CW9 CW10 CW36	263	212	3/1-1*-1-1	M2	1911	DIBORÁN
PxBN(M)	TU38 TF22 TA4 TT9 TM6	2			CW9 CW10 CW36	23	209	3/1-1*-1-1 3/1-1*-3-1	M2 M1	1912	METIL-KLORID ÉS DIKLÓR-METÁN KEVERÉK
RxBN	TU19 TA4 TT9 TM6	3	W5		CW9 CW11 CW30 CW36	22	201	0-0-1-0 0-0-3-0	M2 M1	1913	NEON, MÉLYHUTÖTT, CSEPPFOLYÓSÍTOTT
								3/0-0-1-0	M3	1914	BUTIL-PROPIONÁTOK
LGBF		3				30	316	3/0-0-1-0	M3	1915	CIKLOHEXANON
L4BH	TU15	2			CW13 CW28 CW31	63	606	3/0-0-1-0	M3	1916	2,2'-DIKLÓR-DIETIL-ÉTER

UN szám	Megnevezés és leírás	Osztály	Osztályozási kód	Csomagolási csoport	Bárcák	Különleges előírások	Korlátozott és engedményes mennyiség		Csomagolóeszköz			Mobil tartány és/vagy ömlesztettárukonténer	
									Csomagolási utasítások	Különleges csomagolási előírások	Egybe-csomagolási előírások	Utasítások	Különleges előírások
	3.1.2	2.2	2.2	2.1.1.3	5.2.2	3.3	3.4.6	3.5.1.2	4.1.4	4.1.4	4.1.10	4.2.5.2, 7.3.2	4.2.5.3
(1)	(2)	(3a)	(3b)	(4)	(5)	(6)	(7a)	(7b)	(8)	(9a)	(9b)	(10)	(11)
1917	ETIL-AKRILÁT, STABILIZÁLT	3	F1	II	3		LQ4	E2	P001 IBC02 R001		MP19	T4	TP1
1918	IZOPROPIL-BENZOL (kumol)	3	F1	III	3		LQ7	E1	P001 IBC03 LP01 R001		MP19	T2	TP1
1919	METIL-AKRILÁT, STABILIZÁLT	3	F1	II	3		LQ4	E2	P001 IBC02 R001		MP19	T4	TP1
1920	NONÁNOK	3	F1	III	3		LQ7	E1	P001 IBC03 LP01 R001		MP19	T2	TP1
1921	PROPILÉN-IMIN, STABILIZÁLT	3	FT1	I	3+6.1		LQ0	E0	P001		MP2	T14	TP2
1922	PIRROLIDIN	3	FC	II	3+8		LQ4	E2	P001 IBC02		MP19	T7	TP1
1923	KALCIUM-DITIONIT (KALCIUM-HIPODISZULFIT)	4.2	S4	II	4.2		LQ0	E2	P410 IBC06		MP14	T3	TP33
1928	METIL-MAGNÉZIUM-BROMID DIETIL-ÉTERBEN	4.3	WF1	I	4.3+3		LQ0	E0	P402	RR8	MP2		
1929	KÁLIUM-DITIONIT (KÁLIUM-HIPODISZULFIT)	4.2	S4	II	4.2		LQ0	E2	P410 IBC06		MP14	T3	TP33
1931	CINK-DITIONIT (CINK-HIPODISZULFIT)	9	M11	III	9		LQ27	E1	P002 IBC08 LP02 R001	B3	MP10	T1	TP33
1932	CIRKÓNIUM HULLADÉK	4.2	S4	III	4.2	524 592	LQ0	E1	P002 IBC08 LP02 R001	B3	MP14	T1	TP33
1935	CIANID OLDAT, M.N.N.	6.1	T4	I	6.1	274 525	LQ0	E5	P001		MP8 MP17	T14	TP2 TP27
1935	CIANID OLDAT, M.N.N.	6.1	T4	II	6.1	274 525	LQ17	E4	P001 IBC02		MP15	T11	TP2 TP27
1935	CIANID OLDAT, M.N.N.	6.1	T4		6.1	274 525	LQ7	E1	P001 IBC03 LP01 R001		MP19	T7	TP2 TP28
1938	BRÓM-ECETSAV OLDAT	8	C3		8		LQ22	E2	P001 IBC02		MP15	T7	TP2
1938	BRÓM-ECETSAV OLDAT	8	C3		8		LQ7	E1	P001 IBC02 LP01 R001		MP19	T7	TP2
1939	FOSZFOR-OXIBROMID	8	C2		8		LQ23	E2	P002 IBC08	B4	MP10	T3	TP33
1940	TIOGLIKOLSAV	8	C3		8		LQ22	E2	P001 IBC02		MP15	T7	TP2

SZMGSZ 2. számú melléklete tartány		Szállítási kategória	Különleges előírások			Veszélyt jelölő számok	Bejegyzések a fuvarlevélbe			UN szám	Megnevezés és leírás
Tartánykód	Különleges előírások		a küldemény darabokra	az ömlesztett szállításra	az árukezelésre, be- és kirakásra		Baleseti lap száma	Védőkocsik min. száma	Kocsi gurítási feltételek		
4.3	4.3.5, 6.8.4	1.1.3.6	7.2.4	7.3.3	7.5.11	5.3.2.3	5.4.1 5.4.3	5.4.1 7.5.3.2	5.4.1 7.5.6		3.1.2
(12)	(13)	(15)	(16)	(17)	(18)	(20)	(21a)	(21b)	(21c)	(1)	(2)
LGBF		2				339	306	3/1-1*-1-1	M3	1917	ETIL-AKRILÁT, STABILIZÁLT
LGBF		3				30	317	3/0-0-1-0	M3	1918	IZOPROPIL-BENZOL (kumol)
LGBF		2				339	306	3/0-0-1-0	M3	1919	METIL-AKRILÁT, STABILIZÁLT
LGBF		3				30	315	3/0-0-1-0	M3	1920	NONÁNOK
L15CH	TU14 TU15 TU38 TF21 TF22 TF25	1			CW13 CW28	336	311	3/0-0-1-0	M3	1921	PROPILÉN-IMIN, STABILIZÁLT
L4BH		2				338	311	3/0-0-1-0	M3	1922	PIRROLIDIN
SGAN		2	W1 W12			40	405	3/0-0-1-0	M3	1923	KALCIUM-DITIONIT (KALCIUM-HIPODISZULFIT)
L10DH	TU4 TU14 TU22 TU38 TF21 TF22 TM2	0	W1		CW23	X323	407	3/1-1*-1-1	M3	1928	METIL-MAGNÉZIUM-BROMID DIETIL-ÉTERBEN
SGAN		2	W1 W12			40	405	3/0-0-1-0	M3	1929	KÁLIUM-DITIONIT (KÁLIUM-HIPODISZULFIT)
SGAV		3		VW9	CW31	90	904			1931	CINK-DITIONIT (CINK-HIPODISZULFIT)
SGAN		3	W1	VW4		40	405	3/0-0-1-0	M3	1932	CIRKÓNIUM HULLADÉK
L10CH	TU14 TU15 TU38 TF21 TF22	1			CW13 CW28 CW31 CW46 CW47	66	630		M3	1935	CIANID OLDAT, M.N.N.
L4BH	TU15	2			CW13 CW28 CW31 CW46 CW47	60	630		M3	1935	CIANID OLDAT, M.N.N.
L4BH	TU15	2			CW13 CW28 CW31 CW47	60	630		M3	1935	CIANID OLDAT, M.N.N.
L4BN		2				80	803	-	M3	1938	BRÓM-ECETSAV OLDAT
L4BN		3				80	803		M3	1938	BRÓM-ECETSAV OLDAT
SGAN		2	W11			80	806	-	M3	1939	FOSZFOR-OXIBROMID
L4BN		2				80	803	-	M3	1940	TIOGLIKOLSAV

UN szám	Megnevezés és leírás	Osztály	Osztályozási kód	Csomagolási csoport	Bárcák	Különleges előírások	Korlátozott és engedményes mennyiség		Csomagolóeszköz			Mobil tartány és/vagy ömlesztettárukonténer	
									Csomagolási utasítások	Különleges csomagolási előírások	Egybe-csomagolási előírások	Utasítások	Különleges előírások
	3.1.2	2.2	2.2	2.1.1.3	5.2.2	3.3	3.4.6	3.5.1.2	4.1.4	4.1.4	4.1.10	4.2.5.2, 7.3.2	4.2.5.3
(1)	(2)	(3a)	(3b)	(4)	(5)	(6)	(7a)	(7b)	(8)	(9a)	(9b)	(10)	(11)
1941	DIBRÓM-DIFLUOR-METÁN	9	M11		9		LQ28	E1	P001 LP01 R001		MP15	T11	TP2
1942	AMMÓNIUM-NITRÁT legfeljebb 0,2% összes éghető anyaggal, beleértve bármely szerves anyagot szénegyenértékre számítva, bármilyen más hozzáadott anyagot kizárva	5.1	O2		5.1	306 611	LQ12	E1	P002 IBC08 LP02 R001	B3	MP10	T1 BK1 BK2	TP33
1944	BIZTONSÁGI GYUFA (levél, kártya, doboz formában)	4.1	F1		4.1	293	LQ9	E1	P407 R001		MP11		
1945	VESTA-VIASZ GYUFA	4.1	F1		4.1	293	LQ9	E1	P407 R001		MP11		
1950	AEROSZOLOK, fojtó hatású	2	5A		2.2	190 327 625	LQ2	E0	P003 LP02	PP17 PP87 RR6 L2	MP9		
1950	AEROSZOLOK, maró	2	5C		2.2+8	190 327 625	LQ2	E0	P003 LP02	PP17 PP87 RR6 L2	MP9		
1950	AEROSZOLOK, maró, gyújtó hatású	2	5CO		2.2+5.1+8	190 327 625	LQ2	E0	P003 LP02	PP17 PP87 RR6 L2	MP9		
1950	AEROSZOLOK, gyúlékony	2	5F		2.1	190 327 625	LQ2	E0	P003 LP02	PP17 PP87 RR6 L2	MP9		
1950	AEROSZOLOK, gyúlékony, maró	2	5FC		2.1+8	190 327 625	LQ2	E0	P003 LP02	PP17 PP87 RR6 L2	MP9		
1950	AEROSZOLOK, gyújtó hatású	2	5O		2.2+5.1	190 327 625	LQ2	E0	P003 LP02	PP17 PP87 RR6 L2	MP9		
1950	AEROSZOLOK, mérgező	2	5T		2.2+6.1	190 327 625	LQ1	E0	P003 LP02	PP17 PP87 RR6 L2	MP9		

SZMGSZ 2. számú melléklete tartány		Szállítási kategória	Különleges előírások			Veszélyt jelölő számok	Bejegyzések a fuvarlevélbe			UN szám	Megnevezés és leírás
Tartánykód	Különleges előírások		a küldemény darabokra	az ömlesztett szállításra	az árukezelésre, be- és kirakásra		Baleseti lap száma	Védőkocsik min. száma	Kocsi gurítási feltételek		
4.3	4.3.5, 6.8.4	1.1.3.6	7.2.4	7.3.3	7.5.11	5.3.2.3	5.4.1 5.4.3	5.4.1 7.5.3.2	5.4.1 7.5.6		3.1.2
(12)	(13)	(15)	(16)	(17)	(18)	(20)	(21a)	(21b)	(21c)	(1)	(2)
L4BN		3			CW31	90	904			1941	DIBRÓM-DIFLUOR-METAN
SGAV	TU3	3		VW8	CW24	50	509		M3	1942	AMMÓNIUM-NITRÁT legfeljebb 0,2% összes éghető anyaggal, beleértve bármely szerves anyagot szénegyenértékre számítva, bármilyen más hozzáadott anyagot kizárva
		4	W1			40	402	3/0-0-1-0	-	1944	BIZTONSÁGI GYUFA (levél, kártya, doboz formában)
		4	W1			40	402	3/0-0-1-0	-	1945	VESTA-VIASZ GYUFA
		3	W14		CW9 CW12	20	220			1950	AEROSZOLOK, fojtó hatású
		1	W14		CW9 CW12	28	220			1950	AEROSZOLOK, maró
		1	W14		CW9 CW12	285	220			1950	AEROSZOLOK, maró, gyújtó hatású
		2	W14		CW9 CW12	23	220			1950	AEROSZOLOK, gyúlékony
		1	W14		CW9 CW12	238	220			1950	AEROSZOLOK, gyúlékony, maró
		3	W14		CW9 CW12	25	220			1950	AEROSZOLOK, gyújtó hatású
		1	W14		CW9 CW12 CW28	26	220			1950	AEROSZOLOK, mérgező

UN szám	Megnevezés és leírás	Osztály	Osztályozási kód	Csomagolási csoport	Bárcák	Különleges előírások	Korlátozott és engedményes mennyiség		Csomagolóeszköz			Mobil tartány és/vagy ömlesztettárukonténer	
									Csomagolási utasítások	Különleges csomagolási előírások	Egybe-csomagolási előírások	Utasítások	Különleges előírások
	3.1.2	2.2	2.2	2.1.1.3	5.2.2	3.3	3.4.6	3.5.1.2	4.1.4	4.1.4	4.1.10	4.2.5.2, 7.3.2	4.2.5.3
(1)	(2)	(3a)	(3b)	(4)	(5)	(6)	(7a)	(7b)	(8)	(9a)	(9b)	(10)	(11)
1950	AEROSZOLOK, mérgező, maró	2	5TC		2.2+6.1+8	190 327 625	LQ1	E0	P003 LP02	PP17 PP87 RR6 L2	MP9		
1950	AEROSZOLOK, mérgező, gyúlékony	2	5TF		2.1+6.1	190 327 625	LQ1	E0	P003 LP02	PP17 PP87 RR6 L2	MP9		
1950	AEROSZOLOK, mérgező, gyúlékony, maró	2	5TFC		2.1+6.1+8	190 327 625	LQ1	E0	P003 LP02	PP17 PP87 RR6 L2	MP9		
1950	AEROSZOLOK, mérgező, gyújtó hatású	2	5TO		2.2+5.1+6.1	190 327 625	LQ1	E0	P003 LP02	PP17 PP87 RR6 1 2	MP9		
1950	AEROSZOLOK, mérgező, gyújtó hatású, maró	2	5TOC		2.2+5.1+6.1+8	190 327 625	LQ1	E0	P003 LP02	PP17 PP87 RR6 L2	MP9		
1951	ARGON, MÉLYHŰTÖTT, CSEPPFOLYÓSÍTOTT	2	3A		2.2 (+13)	593	LQ1	E1	P203		MP9	T75	TP5
1952	ETILÉN-OXID ÉS SZÉN-DIOXID KEVERÉKE legfeljebb 9% etilén-oxid tartalommal	2	2A		2.2 (+13)		LQ1	E1	P200		MP9	(M)	
1953	SŰRÍTETT GÁZ, MÉRGEZŐ, GYÚLÉKONY, M.N.N.	2	1TF		2.3+2.1 (+13)	274	LQ0	E0	P200		MP9	(M)	
1954	SŰRÍTETT GÁZ, GYÚLÉKONY, M.N.N.	2	1F		2.1 (+13)	274	LQ0	E0	P200		MP9	(M)	
1955	SŰRÍTETT GÁZ, MÉRGEZŐ, M.N.N.	2	1T		2.3 (+13)	274	LQ0	E0	P200		MP9	(M)	
1956	SŰRÍTETT GÁZ, M.N.N.	2	1A		2.2 (+13)	274 292 567	LQ1	E1	P200		MP9	(M)	
1957	DEUTÉRIUM, SŰRÍTETT	2	1F		2.1 (+13)		LQ0	E0	P200		MP9	(M)	
1958	1,2-DIKLÓR-1,1,2,2-TETRAFLUOR-ETÁN (R 114 HŰTŐGÁZ)	2	2A		2.2 (+13)		LQ1	E1	P200		MP9	T50 (M)	

SZMGSZ 2. számú melléklete tartány		Szállítási kategória	Különleges előírások			Veszélyt jelölő számok	Bejegyzések a fuvarlevélbe			UN szám	Megnevezés és leírás
Tartánykód	Különleges előírások		a küldemény darabokra	az ömlesztett szállításra	az árukezelésre, be- és kirakásra		Baleseti lap száma	Védőkocsik min. száma	Kocsi gurítási feltételek		
4.3	4.3.5, 6.8.4	1.1.3.6	7.2.4	7.3.3	7.5.11	5.3.2.3	5.4.1 5.4.3	5.4.1 7.5.3.2	5.4.1 7.5.6		3.1.2
(12)	(13)	(15)	(16)	(17)	(18)	(20)	(21a)	(21b)	(21c)	(1)	(2)
		1	W14		CW9 CW12 CW28	268	220			1950	AEROSZOLOK, mérgező, maró
		1	W14		CW9 CW12 CW28	263	220			1950	AEROSZOLOK, mérgező, gyúlékony
		1	W14		CW9 CW12 CW28	263	220			1950	AEROSZOLOK, mérgező, gyúlékony, maró
		1	W14		CW9 CW12 CW28	265	220			1950	AEROSZOLOK, mérgező, gyújtó hatású
		1	W14		CW9 CW12 CW28	265	220			1950	AEROSZOLOK, mérgező, gyújtó hatású, maró
RxBN	TU19 TA4 TT9 TM6	3	W5		CW9 CW11 CW30 CW36	22	201	0-0-1-0 0-0-3-0	M2 M1	1951	ARGON, MÉLYHŰTÖTT, CSEPPFOLYÓSÍTOTT
PxBN(M)	TU50 TA4 TT9 TM6	3			CW9 CW10 CW36	20	207	3/1-1*-1-1 3/1-1*-3-1	M2 M1	1952	ETILÉN-OXID ÉS SZÉN-DIOXID KEVERÉKE legfeljebb 9% etilén-oxid tartalommal
CxBH(M)	TU6 TU38 TU50 TF22 TF25 TA4 TT9	1			CW9 CW10 CW36 CW46	263	219	0-0-1-0 0-0-3-0	M2 M1	1953	SŰRÍTETT GAZ, MÉRGEZŐ, GYÚLÉKONY, M.N.N.
CxBN(M)	TU38 TU50 TF22 TA4 TT9	2			CW9 CW10 CW 36	23	218	3/0-0-1-0 3/0-0-3-0	M2 M1	1954	SŰRÍTETT GAZ, GYÚLÉKONY, M.N.N.
CxBH(M)	TU6 TU38 TU50 TF22 TF25 TA4 TT9	1			CW9 CW10 CW 36	26	220	3/0-0-3-0	M1	1955	SŰRÍTETT GAZ, MÉRGEZŐ, M.N.N.
CxBN(M)	TU50 TA4 TT9	3			CW9 CW10 CW 36	20	215	0-0-1-0 0-0-3-0	M2 M1	1956	SŰRÍTETT GAZ, M.N.N.
CxBN(M)	TU38 TU50 TE22 TA4 TT9	2			CW9 CW10 CW36	23	204	3/0-0-1-0 3/0-0-3-0	M2 M1	1957	DEUTÉRIUM, SŰRÍTETT
PxBN(M)	TA4 TT9 TM6	3			CW9 CW10 CW36	20	201	0-0-1-0 0-0-3-0	M2 M1	1958	1,2-DIKLÓR-1,1,2,2-TETRAFLUOR-ETAN (R 114 HŰTŐGAZ)

UN szám	Megnevezés és leírás	Osztály	Osztályozási kód	Csomagolási csoport	Bárcák	Különleges előírások	Korlátozott és engedményes mennyiség		Csomagolóeszköz			Mobil tartány és/vagy ömlesztettárukonténer	
									Csomagolási utasítások	Különleges csomagolási előírások	Egybe-csomagolási előírások	Utasítások	Különleges előírások
	3.1.2	2.2	2.2	2.1.1.3	5.2.2	3.3	3.4.6	3.5.1.2	4.1.4	4.1.4	4.1.10	4.2.5.2, 7.3.2	4.2.5.3
(1)	(2)	(3a)	(3b)	(4)	(5)	(6)	(7a)	(7b)	(8)	(9a)	(9b)	(10)	(11)
1959	1,1-DIFLUOR-ETILÉN (R 1132a HŰTŐGÁZ)	2	2F		2.1 (+13)		LQ0	E0	P200		MP9	(M)	
1961	ETÁN, MÉLYHŰTÖTT, CSEPPFOLYÓSÍTOTT	2	3F		2.1 (+13)		LQ0	E0	P203		MP9	T75	TP5
1962	ETILÉN	2	2F		2.1 (+13)		LQ0	E0	P200		MP9	(M)	
1963	HÉLIUM, MÉLYHŰTÖTT, CSEPPFOLYÓSÍTOTT	2	3A		2.2 (+13)	593	LQ1	E1	P203		MP9	T75	TP5 TP34
1964	SZÉNHIDROGÉN-GÁZ KEVERÉK, SŰRÍTETT, M.N.N.	2	1F		2.1 (+13)	274	LQ0	E0	P200		MP9	(M)	
1965	SZÉNHIDROGÉN-GÁZ KEVERÉK, CSEPPFOLYÓSÍTOTT, M.N.N., mint A, A01, A02, A0, A1, B1, B2, B vagy C keverék	2	2F		2.1 (+13)	274 583	LQ0	E0	P200		MP9	T50 (M)	
1966	HIDROGÉN, MÉLYHŰTÖTT, CSEPPFOLYÓSÍTOTT	2	3F		2.1 (+13)		LQ0	E0	P203		MP9	T75	TP5 TP23 TP34
1967	ROVARIRTÓ GÁZ, MÉRGEZŐ, M.N.N.	2	2T		2.3 (+13)	274	LQ0	E0	P200		MP9	(M)	
1968	ROVARIRTÓ GÁZ, M.N.N.	2	2A		2.2 (+13)	274	LQ1	E1	P200		MP9	(M)	
1969	IZOBUTÁN	2	2F		2.1 (+13)		LQ0	E0	P200		MP9	T50 (M)	
1970	KRIPTON, MÉLYHŰTÖTT, CSEPPFOLYÓSÍTOTT	2	3A		2.2 (+13)	593	LQ1	E1	P203		MP9	T75	TP5
1971	METÁN, SŰRÍTETT vagy FÖLDGÁZ, SŰRÍTETT magas metántartalommal	2	1F		2.1 (+13)		LQ0	E0	P200		MP9	(M)	
1972	METÁN, MÉLYHŰTÖTT, CSEPPFOLYÓSÍTOTT vagy FÖLDGÁZ, MÉLYHŰTÖTT, CSEPPFOLYÓSÍTOTT magas metántartalommal	2	3F		2.1 (+13)		LQ0	E0	P203		MP9	T75	TP5
1973	KLÓR-DIFLUOR-METÁN ÉS KLÓR-PENTAFLUOR-ETÁN KEVERÉK állandó forrásponttal, kb. 49% klór-difluor-metán tartalommal (R 502 HŰTŐGÁZ)	2	2A		2.2 (+13)		LQ1	E1	P200		MP9	T50 (M)	
1974	BRÓM-KLÓR-DIFLUOR-METÁN (R 12B1 HŰTŐGÁZ)	2	2A		2.2 (+13)		LQ1	E1	P200		MP9	T50 (M)	

SZMGSZ 2. számú melléklete tartány		Szállítási kategória	Különleges előírások			Veszélyt jelölő számok	Bejegyzések a fuvarlevélbe			UN szám	Megnevezés és leírás
Tartánykód	Különleges előírások		a küldeménydarabokra	az ömlesztett szállításra	az árukezelésre, be- és kirakásra		Baleseti lap száma	Védőkocsik min. száma	Kocsi gurítási feltételek		
4.3	4.3.5, 6.8.4	1.1.3.6	7.2.4	7.3.3	7.5.11	5.3.2.3	5.4.1 5.4.3	5.4.1 7.5.3.2	5.4.1 7.5.6		3.1.2
(12)	(13)	(15)	(16)	(17)	(18)	(20)	(21a)	(21b)	(21c)	(1)	(2)
PxBN(M)	TU38 TU50 TE22 TA4 TT9 TM6	2			CW9 CW10 CW36	239	205	3/0-0-1-0 3/0-0-3-0	M2 M1	1959	1,1-DIFLUOR-ETILÉN (R 1132a HŰTŐGAZ)
RxBN	TU18 TU38 TE22 TA4 TT9 TM6	2	W5		CW9 CW11 CW30 CW36	223	206	3/0-0-1-0 3/0-0-3-0	M2 M1	1961	ETAN, MÉLYHŰTÖTT, CSEPPFOLYÓSÍTOTT
PxBN(M)	TU38 TU50 TE22 TA4 TT9 TM6	2			CW9 CW10 CW36	23	204	3/0-0-1-0 3/0-0-3-0	M2 M1	1962	ETILÉN
RxBN	TU19 TA4 TT9 TM6	3	W5		CW9 CW11 CW30 CW36	22	201	0-0-1-0 0-0-3-0	M2 M1	1963	HÉLIUM, MÉLYHŰTÖTT, CSEPPFOLYÓSÍTOTT
CxBN(M)	TU38 TU50 TE22 TA4 TT9	2			CW9 CW10 CW 36	23	206	3/0-0-1-0 3/0-0-3-0	M2 M1	1964	SZÉNHIDROGÉN-GAZ KEVERÉK, SŰRÍTETT, M.N.N.
PxBN(M)	TU38 TE22 TA4 TT9 TM6	2			CW9 CW10 CW 36	23	206	3/0-0-1-0 3/0-0-3-0	M2 M1	1965	SZÉNHIDROGÉN-GAZ KEVERÉK, CSEPPFOLYÓSÍTOTT, M.N.N., mint A, A01, A02, A0, A1, B1, B2, B vagy C keverék
RxBN	TU18 TU38 TE22 TA4 TT9 TM6	2	W5		CW9 CW11 CW30 CW36	223	204	3/0-0-1-0 3/0-0-3-0	M2 M1	1966	HIDROGÉN, MÉLYHŰTÖTT, CSEPPFOLYÓSÍTOTT
PxBH(M)	TU6 TU38 TE22 TE25 TA4 TT9 TM6	1			CW9 CW10 CW 36	26	220	3/0-0-1-0 3/0-0-3-0	M2 M1	1967	ROVARIRTÓ GAZ, MÉRGEZŐ, M.N.N.
PxBN(M)	TA4 TT9 **TMR**	3			CW9 CW10 CW36	20	215	0-0-1-0 0-0-3-0	M2 M1	1968	ROVARIRTÓ GAZ, M.N.N.
PxBN(M)	TU38 TE22 TA4 TT9 TM6	2			CW9 CW10 CW36	23	206	3/0-0-1-0 3/0-0-3-0	M2 M1	1969	IZOBUTAN
RxBN	TU19 TA4 TT9 TM6	3	W5		CW9 CW11 CW30 CW36	22	201	0-0-1-0 0-0-3-0	M2 M1	1970	KRIPTON, MÉLYHŰTÖTT, CSEPPFOLYÓSÍTOTT
CxBN(M)	TU38 TU50 TE22 TA4 TT9	2			CW9 CW10 CW36	23	204	3/0-0-1-0 3/0-0-3-0	M2 M1	1971	METAN, SŰRÍTETT vagy FÖLDGAZ, SŰRÍTETT magas metántartalommal
RxBN	TU18 TU38 TE22 TA4 TT9 TM6	2	W5		CW9 CW11 CW30 CW36	223	204	3/0-0-1-0 3/0-0-3-0	M2 M1	1972	METAN, MÉLYHŰTÖTT, CSEPPFOLYÓSÍTOTT vagy FÖLDGAZ, MÉLYHŰTÖTT, CSEPPFOLYÓSÍTOTT magas metántartalommal
PxBN(M)	TA4 TT9 TM6	3			CW9 CW10 CW36	20	201	0-0-1-0 0-0-3-0	M2 M1	1973	KLÓR-DIFLUOR-METAN ÉS KLÓR-PENTAFLUOR-ETAN KEVERÉK állandó forrásponttal, kb. 49% klór-difluor-metán tartalommal (R 502 HŰTŐGAZ)
PxBN(M)	TA4 TT9 TM6	3			CW9 CW10 CW36	20	201	0-0-1-0 0-0-3-0	M2 M1	1974	BRÓM-KLÓR-DIFLUOR-METAN (R 12B1 HŰTŐGAZ)

UN szám	Megnevezés és leírás	Osztály	Osztályozási kód	Csomagolási csoport	Bárcák	Különleges előírások	Korlátozott és engedményes mennyiség		Csomagolóeszköz			Mobil tartány és/vagy ömlesztettárukonténer	
									Csomagolási utasítások	Különleges csomagolási előírások	Egybe-csomagolási előírások	Utasítások	Különleges előírások
	3.1.2	2.2	2.2	2.1.1.3	5.2.2	3.3	3.4.6	3.5.1.2	4.1.4	4.1.4	4.1.10	4.2.5.2, 7.3.2	4.2.5.3
(1)	(2)	(3a)	(3b)	(4)	(5)	(6)	(7a)	(7b)	(8)	(9a)	(9b)	(10)	(11)
1975	NITROGÉN-MONOXID ÉS DINITROGÉN-TETROXID KEVERÉKE (NITROGÉN-MONOXID ÉS NITROGÉN-DIOXID KEVERÉKE)	2	2TOC		2.3+ 5.1+8		LQ0	E0	P200		MP9		
1976	OKTAFLUOR-CIKLOBUTÁN (RC 318 HŰTŐGÁZ)	2	2A		2.2 (+13)		LQ1	E1	P200		MP9	T50 (M)	
1977	NITROGÉN, MÉLYHŰTÖTT, CSEPPFOLYÓSÍTOTT	2	3A		2.2 (+13)	593	LQ1	E1	P203		MP9	T75	TP5
1978	PROPÁN	2	2F		2.1 (+13)		LQ0	E0	P200		MP9	T50 (M)	
1982	TETRAFLUOR-METÁN (R 14 HŰTŐGÁZ)	2	2A		2.2 (+13)		LQ1	E1	P200		MP9	(M)	
1983	1-KLÓR-2,2,2-TRIFLUOR-ETÁN (R 133a HŰTŐGÁZ)	2	2A		2.2 (+13)		LQ1	E1	P200		MP9	T50 (M)	
1984	TRIFLUOR-METÁN (R 23 HŰTŐGÁZ)	2	2A		2.2 (+13)		LQ1	E1	P200		MP9	(M)	
1986	GYÚLÉKONY, MÉRGEZŐ ALKOHOLOK, M.N.N.	3	FT1	I	3+6.1	274	LQ0	E0	P001		MP7 MP17	T14	TP2 TP27
1986	GYÚLÉKONY, MÉRGEZŐ ALKOHOLOK, M.N.N.	3	FT1	II	3+6.1	274	LQ0	E2	P001 IBC02		MP19	T11	TP2 TP27
1986	GYÚLÉKONY, MÉRGEZŐ ALKOHOLOK, M.N.N.	3	FT1	III	3+6.1	274	LQ7	E1	P001 IBC03 R001		MP19	T7	TP1 TP28
1987	ALKOHOLOK, M.N.N. (gőznyomás 50 °C-on nagyobb mint 110 kPa)	3	F1	II	3	274 601 640C	LQ4	E2	P001		MP19	T7	TP1 TP8 TP28
1987	ALKOHOLOK, M.N.N. (gőznyomás 50 °C-on legfeljebb 110 kPa)	3	F1	II	3	274 601 640D	LQ4	E2	P001 IBC02 R001		MP19	T7	TP1 TP8 TP28
1987	ALKOHOLOK, M.N.N.	3	F1	III	3	274 601	LQ7	E1	P001 IBC03 LP01 R001		MP19	T4	TP1 TP29
1988	GYÚLÉKONY, MÉRGEZŐ ALDEHIDEK, M.N.N.	3	FT1		3+6.1	274	LQ0	E0	P001		MP7 MP17	T14	TP2 TP27
1988	GYÚLÉKONY, MÉRGEZŐ ALDEHIDEK, M.N.N.	3	FT1		3+6.1	274	LQ0	E2	P001 IBC02		MP19	T11	TP2 TP27
1988	GYÚLÉKONY, MÉRGEZŐ ALDEHIDEK, M.N.N.	3	FT1	III	3+6.1	274	LQ7	E1	P001 IBC03 R001		MP19	T7	TP1 TP28
1989	ALDEHIDEK, M.N.N.	3	F1		3	274	LQ3	E3	P001		MP7 MP17	T11	TP1 TP27

SZMGSZ 2. számú melléklete tartány		Szállítási kategória	Különleges előírások			Veszélyt jelölő számok	Bejegyzések a fuvarlevélbe			UN szám	Megnevezés és leírás
Tartánykód	Különleges előírások		a küldemény darabokra	az ömlesztett szállításra	az árukezelésre, be- és kirakásra		Baleseti lap száma	Védőkocsik min. száma	Kocsi gurítási feltételek		
4.3	4.3.5, 6.8.4	1.1.3.6	7.2.4	7.3.3	7.5.11	5.3.2.3	5.4.1 5.4.3	5.4.1 7.5.3.2	5.4.1 7.5.6		3.1.2
(12)	(13)	(15)	(16)	(17)	(18)	(20)	(21a)	(21b)	(21c)	(1)	(2)
		1			CW9 CW10 CW 36	265	211	1-1-1-1	M2	1975	NITROGÉN-MONOXID ÉS DINITROGÉN-TETROXID KEVERÉKE (NITROGÉN-MONOXID ÉS NITROGÉN-DIOXID KEVERÉKE)
PxBN(M)	TA4 TT9 TM6	3			CW9 CW10 CW36	20	201	0-0-1-0 0-0-3-0	M2 M1	1976	OKTAFLUOR-CIKLOBUTAN (RC 318 HŰTŐGAZ)
RxBN	TU19 TA4 TT9 TM6	3	W5		CW9 CW11 CW30 CW36	22	201	0-0-1-0 0-0-3-0	M2 M1	1977	NITROGÉN, MÉLYHŰTÖTT, CSEPPFOLYÓSÍTOTT
PxBN(M)	TU38 TE22 TA4 TT9 TM6	2			CW9 CW10 CW36	23	206	3/0-0-1-0 3/0-0-3-0	M2 M1	1978	PROPAN
PxBN(M)	TU50 TA4 TT9 TM6	3			CW9 CW10 CW36	20	201	0-0-1-0 0-0-3-0	M2 M1	1982	TETRAFLUOR-METAN (R 14 HŰTŐGAZ)
PxBN(M)	TA4 TT9 TM6	3			CW9 CW10 CW 36	20	201	0-0-1-0 0-0-3-0	M2 M1	1983	1-KLÓR-2,2,2-TRIFLUOR-ETAN (R 133a HŰTŐGAZ)
PxBN(M)	TU50 TA4 TT9 TM6	3			CW9 CW10 CW 36	20	201	0-0-1-0 0-0-3-0	M2 M1	1984	TRIFLUOR-METAN (R 23 HŰTŐGAZ)
L10CH	TU14 TU15 TU38 TE21 TE22	1			CW13 CW28	336	331	3/0-0-1-0	M3	1986	GYÚLÉKONY, MÉRGEZŐ ALKOHOLOK, M.N.N.
L4BH	TU15	2			CW13 CW28	336	331	3/0-0-1-0	M3	1986	GYÚLÉKONY, MÉRGEZŐ ALKOHOLOK, M.N.N.
L4BH	TU15	3			CW13 CW28	36	331	3/0-0-1-0	M3	1986	GYÚLÉKONY, MÉRGEZŐ ALKOHOLOK, M.N.N.
L1,5BN		2				33	331	3/0-0-1-0	M3	1987	ALKOHOLOK, M.N.N. (gőznyomás 50 °C-on nagyobb mint 110 kPa)
LGBF		2				33	331	3/0-0-1-0	M3	1987	ALKOHOLOK, M.N.N. (gőznyomás 50 °C-on legfeljebb 110 kPa)
LGBF		3				30	331	3/0-0-1-0	M3	1987	ALKOHOLOK, M.N.N.
L10CH	TU14 TU15 TU38 TE21 TE22	1			CW13 CW28	336	331	3/0-0-1-0	M3	1988	GYÚLÉKONY, MÉRGEZŐ ALDEHIDEK, M.N.N.
L4BH	TU15	2			CW13 CW28	336	331	3/0-0-1-0	M3	1988	GYÚLÉKONY, MÉRGEZŐ ALDEHIDEK, M.N.N.
L4BH	TU15	3			CW13 CW28	36	331	3/0-0-1-0	M3	1988	GYÚLÉKONY, MÉRGEZŐ ALDEHIDEK, M.N.N.
L4BN		1				33	331	3/0-0-1-0	M3	1989	ALDEHIDEK, M.N.N.

UN szám	Megnevezés és leírás	Osztály	Osztályozási kód	Csomagolási csoport	Bárcák	Különleges előírások	Korlátozott és engedményes mennyiség		Csomagolóeszköz			Mobil tartány és/vagy ömlesztettárukonténer	
									Csomagolási utasítások	Különleges csomagolási előírások	Egybe-csomagolási előírások	Utasítások	Különleges előírások
	3.1.2	2.2	2.2	2.1.1.3	5.2.2	3.3	3.4.6	3.5.1.2	4.1.4	4.1.4	4.1.10	4.2.5.2, 7.3.2	4.2.5.3
(1)	(2)	(3a)	(3b)	(4)	(5)	(6)	(7a)	(7b)	(8)	(9a)	(9b)	(10)	(11)
1989	ALDEHIDEK, M.N.N. (gőznyomás 50 °C-on nagyobb mint 110 kPa)	3	F1		3	274 640C	LQ4	E2	P001		MP19	T7	TP1 TP8 TP28
1989	ALDEHIDEK, M.N.N. (gőznyomás 50 °C-on legfeljebb 110 kPa)	3	F1		3	274 640D	LQ4	E2	P001 IBC02 R001		MP19	T7	TP1 TP8 TP28
1989	ALDEHIDEK, M.N.N.	3	F1	III	3	274	LQ7	E1	P001 IBC03 LP01 R001		MP19	T4	TP1 TP29
1990	BENZALDEHID	9	M11	III	9		LQ28	E1	P001 IBC03 LP01 R001		MP15	T2	TP1
1991	KLOROPRÉN, STABILIZÁLT	3	FT1		3+6.1		LQ0	E0	P001		MP7 MP17	T14	TP2 TP6
1992	GYÚLÉKONY, MÉRGEZŐ FOLYÉKONY ANYAG, M.N.N.	3	FT1		3+6.1	274	LQ0	E0	P001		MP7 MP17	T14	TP2 TP27
1992	GYÚLÉKONY, MÉRGEZŐ FOLYÉKONY ANYAG, M.N.N.	3	FT1	II	3+6.1	274	LQ0	E2	P001 IBC02		MP19	T7	TP2
1992	GYÚLÉKONY, MÉRGEZŐ FOLYÉKONY ANYAG, M.N.N.	3	FT1	III	3+6.1	274	LQ7	E1	P001 IBC03 R001		MP19	T7	TP1 TP28
1993	GYÚLÉKONY FOLYÉKONY ANYAG, M.N.N.	3	F1	I	3	274	LQ3	E3	P001		MP7 MP17	T11	TP1 TP27
1993	GYÚLÉKONY FOLYÉKONY ANYAG, M.N.N. (gőznyomás 50 °C-on nagyobb mint 110 kPa)	3	F1	II	3	274 601 640C	LQ4	E2	P001		MP19	T7	TP1 TP8 TP28
1993	GYÚLÉKONY FOLYÉKONY ANYAG, M.N.N. (gőznyomás 50 °C-on legfeljebb 110 kPa)	3	F1	II	3	274 601 640D	LQ4	E2	P001 IBC02 R001		MP19	T7	TP1 TP8 TP28
1993	GYÚLÉKONY FOLYÉKONY ANYAG, M.N.N.	3	F1	III	3	274 601 640E	LQ7	E1	P001 IBC03 LP01 R001		MP19	T4	TP1 TP29
1993	GYÚLÉKONY FOLYÉKONY ANYAG, M.N.N. (lobbanáspont 23 °C alatt és a 2.2.3.1.4 pont szerint viszkózus) (forráspont legfeljebb 35 °C)	3	F1	III	3	274 601 640F	LQ7	E1	P001 LP01 R001		MP19	T4	TP1 TP29
1993	GYÚLÉKONY FOLYÉKONY ANYAG, M.N.N. (lobbanáspont 23 °C alatt és a 2.2.3.1.4 pont szerint viszkózus) (gőznyomás 50 °C-on nagyobb mint 110 kPa, forráspont nagyobb mint 35 °C)	3	F1	III	3	274 601 640G	LQ7	E1	P001 LP01 R001		MP19	T4	TP1 TP29

SZMGSZ 2. számú melléklete tartány		Szállítási kategória	Különleges előírások			Veszélyt jelölő számok	Bejegyzések a fuvarlevélbe			UN szám	Megnevezés és leírás
Tartánykód	Különleges előírások		a küldemény darabokra	az ömlesztett szállításra	az árukezelésre, be- és kirakásra		Baleseti lap száma	Védőkocsik min. száma	Kocsi gurítási feltételek		
4.3	4.3.5, 6.8.4	1.1.3.6	7.2.4	7.3.3	7.5.11	5.3.2.3	5.4.1 5.4.3	5.4.1 7.5.3.2	5.4.1 7.5.6		3.1.2
(12)	(13)	(15)	(16)	(17)	(18)	(20)	(21a)	(21b)	(21c)	(1)	(2)
L1,5BN		2				33	331	3/0-0-1-0	M3	1989	ALDEHIDEK, M.N.N. (gőznyomás 50 °C-on nagyobb mint 110 kPa)
LGBF		2				33	331	3/0-0-1-0	M3	1989	ALDEHIDEK, M.N.N. (gőznyomás 50 °C-on legfeljebb 110 kPa)
LGBF		3				30	331	3/0-0-1-0	M3	1989	ALDEHIDEK, M.N.N.
LGBV		3			CW31	90	901			1990	BENZALDEHID
L10CH	TU14 TU15 TU38 TE21 TE22	1			CW13 CW28	336	312	3/0-0-1-0	M3	1991	KLOROPRÉN, STABILIZALT
L10CH	TU14 TU15 TU38 TE21 TE22	1			CW13 CW28 CW46 CW47 CW48 CW55	336	319	3/0-0-1-0	M3	1992	GYÚLÉKONY, MÉRGEZŐ FOLYÉKONY ANYAG, M.N.N.
L4BH	TU15	2			CW13 CW28 CW46 CW47 CW48 CW55	336	319	3/0-0-1-0	M3	1992	GYÚLÉKONY, MÉRGEZŐ FOLYÉKONY ANYAG, M.N.N.
L4BH	TU15	3			CW13 CW28 CW46 CW47 CW48 CW55	36	319	3/0-0-1-0	M3	1992	GYÚLÉKONY, MÉRGEZŐ FOLYÉKONY ANYAG, M.N.N.
L4BN		1			CW46 CW47 CW48 CW55	33	328	3/0-0-1-0	M3	1993	GYÚLÉKONY FOLYÉKONY ANYAG, M.N.N.
L1,5BN		2			CW46 CW47 CW48 CW55	33	328	3/0-0-1-0	M3	1993	GYÚLÉKONY FOLYÉKONY ANYAG, M.N.N. (gőznyomás 50 °C-on nagyobb mint 110 kPa)
LGBF		2			CW46 CW47 CW48 CW55	33	328	3/0-0-1-0	M3	1993	GYÚLÉKONY FOLYÉKONY ANYAG, M.N.N. (gőznyomás 50 °C-on legfeljebb 110 kPa)
LGBF		3			CW48	30	328	3/0-0-1-0	M3	1993	GYÚLÉKONY FOLYÉKONY ANYAG, M.N.N.
L4BN		3			CW48	33	328	3/0-0-1-0	M3	1993	GYÚLÉKONY FOLYÉKONY ANYAG, M.N.N. (lobbanáspont 23 °C alatt és a 2.2.3.1.4 pont szerint viszkózus) (forráspont legfeljebb 35 °C)
L1,5BN		3			CW48	33	328	3/0-0-1-0	M3	1993	GYÚLÉKONY FOLYÉKONY ANYAG, M.N.N. (lobbanáspont 23 °C alatt és a 2.2.3.1.4 pont szerint viszkózus) (gőznyomás 50 °C-on nagyobb mint 110 kPa, forráspont nagyobb mint 35 °C)

UN szám	Megnevezés és leírás	Osztály	Osztályozási kód	Csomagolási csoport	Bárcák	Különleges előírások	Korlátozott és engedményes mennyiség		Csomagolóeszköz			Mobil tartány és/vagy ömlesztettárukonténer	
									Csomagolási utasítások	Különleges csomagolási előírások	Egybe-csomagolási előírások	Utasítások	Különleges előírások
	3.1.2	2.2	2.2	2.1.1.3	5.2.2	3.3	3.4.6	3.5.1.2	4.1.4	4.1.4	4.1.10	4.2.5.2, 7.3.2	4.2.5.3
(1)	(2)	(3a)	(3b)	(4)	(5)	(6)	(7a)	(7b)	(8)	(9a)	(9b)	(10)	(11)
1993	GYÚLÉKONY FOLYÉKONY ANYAG, M.N.N. (lobbanáspont 23 °C alatt és a 2.2.3.1.4 pont szerint viszkózus) (gőznyomás 50 °C-on legfeljebb 110 kPa)	3	F1	III	3	274 601 640H	LQ7	E1	P001 IBC02 LP01 R001		MP19	T4	TP1 TP29
1994	VAS-PENTAKARBONIL	6.1	TF1		6.1+3		LQ0	E5	P601		MP2	T22	TP2
1999	FOLYÉKONY KÁTRÁNYOK, beleértve az útépítésre használt kátrányolajokat, bitument és hígított bitumeneket (gőznyomás 50 °C-on nagyobb mint 110 kPa)	3	F1	II	3	640C	LQ6	E2	P001		MP19	T3	TP3 TP29
1999	FOLYÉKONY KÁTRÁNYOK, beleértve az útépítésre használt kátrányolajokat, bitument és hígított bitumeneket (gőznyomás 50 °C-on legfeljebb 110 kPa)	3	F1	II	3	640D	LQ6	E2	P001 IBC02 R001		MP19	T3	TP3 TP29
1999	FOLYÉKONY KÁTRÁNYOK, beleértve az útépítésre használt kátrányolajokat, bitument és hígított bitumeneket	3	F1	III	3	640E	LQ7	E1	P001 IBC03 LP01 R001		MP19	T1	TP3
1999	FOLYÉKONY KÁTRÁNYOK, beleértve az útépítésre használt kátrányolajokat, bitument és hígított bitumeneket (lobbanáspont 23 °C alatt és a 2.2.3.1.4 pont szerint viszkózus) (forráspont legfeljebb 35 °C)	3	F1	III	3	640F	LQ7	E1	P001 LP01 R001		MP19	T1	TP3
1999	FOLYÉKONY KÁTRÁNYOK, beleértve az útépítésre használt kátrányolajokat, bitument és hígított bitumeneket (lobbanáspont 23 °C alatt és a 2.2.3.1.4 pont szerint viszkózus) (gőznyomás 50 °C-on nagyobb mint 110 kPa, forráspont nagyobb mint 35 °C)	3	F1	III	3	640G	LQ7	E1	P001 LP01 R001		MP19	T1	TP3
1999	FOLYÉKONY KÁTRÁNYOK, beleértve az útépítésre használt kátrányolajokat, bitument és hígított bitumeneket (lobbanáspont 23 °C alatt és a 2.2.3.1.4 pont szerint viszkózus) (gőznyomás 50 °C-on legfeljebb 110 kPa)	3	F1	III	3	640H	LQ7	E1	P001 IBC02 LP01 R001		MP19	T1	TP3
2000	CELLULOID, blokk, rúd, tekercs, lemez, cső, stb. formában, a hulladékok kivételével	4.1	F1	III	4.1	502	LQ9	E1	P002 LP02 R001	PP7	MP11		

SZMGSZ 2. számú melléklete tartány		Szállítási kategória	Különleges előírások			Veszélyt jelölő számok	Bejegyzések a fuvarlevélbe			UN szám	Megnevezés és leírás
Tartánykód	Különleges előírások		a küldemény darabokra	az ömlesztett szállításra	az árukezelésre, be- és kirakásra		Baleseti lap száma	Védőkocsik min. száma	Kocsi gurítási feltételek		
4.3	4.3.5, 6.8.4	1.1.3.6	7.2.4	7.3.3	7.5.11	5.3.2.3	5.4.1 5.4.3	5.4.1 7.5.3.2	5.4.1 7.5.6		3.1.2
(12)	(13)	(15)	(16)	(17)	(18)	(20)	(21a)	(21b)	(21c)	(1)	(2)
LGBF		3			CW48	33	328	3/0-0-1-0	M3	1993	GYÚLÉKONY FOLYÉKONY ANYAG, M.N.N. (lobbanáspont 23 °C alatt és a 2.2.3.1.4 pont szerint viszkózus) (gőznyomás 50 °C-on legfeljebb 110 kPa)
L15CH	TU14 TU15 TU31 TU38 TE21 TE22 TE25 TM3	1			CW13 CW28 CW31 CW48	663	647	3/1-1*-1-1	M2	1994	VAS-PENTAKARBONIL
L1,5BN		2				33	328	3/0-0-1-0	M3	1999	FOLYÉKONY KATRANYOK, beleértve az útépítésre használt kátrányolajokat, bitument és hígított bitumeneket (gőznyomás 50 °C-on nagyobb mint 110 kPa)
LGBF		2				33	328	3/0-0-1-0	M3	1999	FOLYÉKONY KATRANYOK, beleértve az útépítésre használt kátrányolajokat, bitument és hígított bitumeneket (gőznyomás 50 °C-on legfeljebb 110 kPa)
LGBF		3				30	328	3/0-0-1-0	M3	1999	FOLYÉKONY KATRANYOK, beleértve az útépítésre használt kátrányolajokat, bitument és hígított bitumeneket
L4BN		3				33	328	3/0-0-1-0	M3	1999	FOLYÉKONY KATRANYOK, beleértve az útépítésre használt kátrányolajokat, bitument és hígított bitumeneket (lobbanáspont 23 °C alatt és a 2.2.3.1.4 pont szerint viszkózus) (forráspont legfeljebb 35 °C)
L1,5BN		3				33	328	3/0-0-1-0	M3	1999	FOLYÉKONY KATRANYOK, beleértve az útépítésre használt kátrányolajokat, bitument és hígított bitumeneket (lobbanáspont 23 °C alatt és a 2.2.3.1.4 pont szerint viszkózus) (gőznyomás 50 °C-on nagyobb mint 110 kPa, forráspont nagyobb mint 35 °C)
LGBF		3				33	328	3/0-0-1-0	M3	1999	FOLYÉKONY KATRANYOK, beleértve az útépítésre használt kátrányolajokat, bitument és hígított bitumeneket (lobbanáspont 23 °C alatt és a 2.2.3.1.4 pont szerint viszkózus) (gőznyomás 50 °C-on legfeljebb 110 kPa)
		3	W1			40	402	3/0-0-1-0		2000	CELLULOID, blokk, rúd, tekercs, lemez, cső, stb. formában, a hulladékok kivételével

UN szám	Megnevezés és leírás	Osztály	Osztályozási kód	Csomagolási csoport	Bárcák	Különleges előírások	Korlátozott és engedményes mennyiség		Csomagolóeszköz			Mobil tartány és/vagy ömlesztettárukonténer	
									Csomagolási utasítások	Különleges csomagolási előírások	Egybe-csomagolási előírások	Utasítások	Különleges előírások
	3.1.2	2.2	2.2	2.1.1.3	5.2.2	3.3	3.4.6	3.5.1.2	4.1.4	4.1.4	4.1.10	4.2.5.2, 7.3.2	4.2.5.3
(1)	(2)	(3a)	(3b)	(4)	(5)	(6)	(7a)	(7b)	(8)	(9a)	(9b)	(10)	(11)
2001	KOBALT-NAFTENÁT POR	4.1	F3	III	4.1		LQ9	E1	P002 IBC08 LP02 R001	B3	MP11	T1	TP33
2002	CELLULOID HULLADÉK	4.2	S2	III	4.2	526 592	LQ0	E1	P002 IBC08 LP02 R001	PP8 B3	MP14		
2004	MAGNÉZIUM-DIAMID	4.2	S4	II	4.2		LQ0	E2	P410 IBC06		MP14	T3	TP33
2006	NITROCELLULÓZ ALAPÚ, ÖNMELEGEDŐ MŰANYAGOK, M.N.N.	4.2	S2	III	4.2	274 528	LQ0	E1	P002 R001		MP14		
2008	SZÁRAZ CIRKÓNIUMPOR	4.2	S4	I	4.2	524 540	LQ0	E0	P404		MP13	T21	TP7 TP33
2008	SZÁRAZ CIRKÓNIUMPOR	4.2	S4	II	4.2	524 540	LQ0	E2	P410 IBC06		MP14	T3	TP33
2008	SZÁRAZ CIRKÓNIUMPOR	4.2	S4	III	4.2	524 540	LQ0	E1	P002 IBC08 LP02 R001	B3	MP14	T1	TP33
2009	SZÁRAZ CIRKÓNIUM lemez, szalag vagy huzal formában	4.2	S4	III	4.2	524 592	LQ0	E1	P002 LP02 R001		MP14		
2010	MAGNÉZIUM-HIDRID	4.3	W2	I	4.3		LQ0	E0	P403		MP2		
2011	MAGNÉZIUM-FOSZFID	4.3	WT2	I	4.3+6.1		LQ0	E0	P403		MP2		
2012	KÁLIUM-FOSZFID	4.3	WT2	I	4.3+6.1		LQ0	E0	P403		MP2		
2013	STRONCIUM-FOSZFID	4.3	WT2	I	4.3+6.1		LQ0	E0	P403		MP2		
2014	HIDROGÉN-PEROXID VIZES OLDAT legalább 20%, de legfeljebb 60% hidrogén-peroxid tartalommal (szükség szerint stabilizálva)	5.1	OC1	II	5.1+8		LQ10	E2	P504 IBC02	PP10 B5	MP15	T7	TP2 TP6 TP24
2015	HIDROGÉN-PEROXID VIZES OLDAT, STABILIZÁLT, 70%-nál több hidrogén-peroxid tartalommal	5.1	OC1	I	5.1+8	640N	LQ0	E0	P501		MP2	T9	TP2 TP6 TP24
2015	HIDROGÉN-PEROXID VIZES OLDAT, STABILIZÁLT, 60%-nál több, de legfeljebb 70% hidrogén-peroxid tartalommal	5.1	OC1	I	5.1+8	640O	LQ0	E0	P501		MP2	T9	TP2 TP6 TP24
2016	MÉRGEZŐ, NEM ROBBANÓ LŐSZER robbanó- vagy hajtótöltet nélkül, gyújtószerkezet nélkül	6.1	T2	II	6.1		LQ0	E0	P600		MP10		

SZMGSZ 2. számú melléklete tartány		Szállítási kategória	Különleges előírások			Veszélyt jelölő számok	Bejegyzések a fuvarlevélbe			UN szám	Megnevezés és leírás
Tartánykód	Különleges előírások		a küldemény darabokra	az ömlesztett szállításra	az árukezelésre, be- és kirakásra		Baleseti lap száma	Védőkocsik min. száma	Kocsi gurítási feltételek		
4.3	4.3.5, 6.8.4	1.1.3.6	7.2.4	7.3.3	7.5.11	5.3.2.3	5.4.1 5.4.3	5.4.1 7.5.3.2	5.4.1 7.5.6		3.1.2
(12)	(13)	(15)	(16)	(17)	(18)	(20)	(21a)	(21b)	(21c)	(1)	(2)
SGAV		3	W1	VW1		40	404	3/0-0-1-0	M3	2001	KOBALT-NAFTENAT POR
		3	W1			40	405	3/0-0-1-0	M3	2002	CELLULOID HULLADÉK
SGAN		2	W1 W12			40	405	3/0-0-1-0	M3	2004	MAGNÉZIUM-DIAMID
		3	W1			40	405	3/0-0-1-0	M3	2006	NITROCELLULÓZ ALAPÚ, ÖNMELEGEDŐ MŰANYAGOK, M.N.N.
		0	W1			43	405	3/0-0-1-0	M3	2008	SZARAZ CIRKÓNIUMPOR
SGAN		2	W1 W12			40	405	3/0-0-1-0	M3	2008	SZARAZ CIRKÓNIUMPOR
SGAN		3	W1	VW4		40	405	3/0-0-1-0	M3	2008	SZARAZ CIRKÓNIUMPOR
		3	W1	VW4		40	405	3/0-0-1-0	M3	2009	SZARAZ CIRKÓNIUM lemez, szalag vagy huzal formában
		1	W1		CW23	X423	409	0-0-1-0	M3	2010	MAGNÉZIUM-HIDRID
		1	W1		CW23 CW28	X462	408	0-0-1-0		2011	MAGNÉZIUM-FOSZFID
		1	W1		CW23 CW28	X462	408	0-0-1-0	-	2012	KALIUM-FOSZFID
		1	W1		CW23 CW28	X462	408	3/0-0-1-0	-	2013	STRONCIUM-FOSZFID
L4BV(+)	TU3 TC2 TE8 TE11 TT1	2			CW24	58	505	0-0-1-0	M3	2014	HIDROGÉN-PEROXID VIZES OLDAT legalább 20%, de legfeljebb 60% hidrogén-peroxid tartalommal (szükség szerint stabilizálva)
L4DV(+)	TU3 TU28 TC2 TE8 TE9 TE16 TT1	1	W5		CW24 CW46 CW47 CW55 CW56	559	505		M1	2015	HIDROGÉN-PEROXID VIZES OLDAT, STABILIZALT, 70%-nál több hidrogén-peroxid tartalommal
L4BV(+)	TU3 TU28 TC2 TE7 TE8 TE9 TE16 TT1	1	W5		CW24 CW46 CW47 CW55 CW56	559	505		M1	2015	HIDROGÉN-PEROXID VIZES OLDAT, STABILIZALT, 60%-nál több, de legfeljebb 70% hidrogén-peroxid tartalommal
		2			CW13 CW28 CW31	60	634			2016	MÉRGEZŐ, NEM ROBBANÓ LŐSZER robbanó- vagy hajtótöltet nélkül, gyújtószerkezet nélkül

UN szám	Megnevezés és leírás	Osztály	Osztályozási kód	Csomagolási csoport	Bárcák	Különleges előírások	Korlátozott és engedményes mennyiség		Csomagolóeszköz			Mobil tartány és/vagy ömlesztettárukonténer	
									Csomagolási utasítások	Különleges csomagolási előírások	Egybe-csomagolási előírások	Utasítások	Különleges előírások
	3.1.2	2.2	2.2	2.1.1.3	5.2.2	3.3	3.4.6	3.5.1.2	4.1.4	4.1.4	4.1.10	4.2.5.2, 7.3.2	4.2.5.3
(1)	(2)	(3a)	(3b)	(4)	(5)	(6)	(7a)	(7b)	(8)	(9a)	(9b)	(10)	(11)
2017	KÖNNYGÁZFEJLESZTŐ, NEM ROBBANÓ LŐSZER robbanó- vagy kidobótöltet nélkül, gyújtószerkezet nélkül	6.1	TC2	II	6.1+8		LQ0	E0	P600				
2018	SZILÁRD KLÓR-ANILINEK	6.1	T2	II	6.1		LQ18	E4	P002 IBC08	B4	MP10	T3	TP33
2019	FOLYÉKONY KLÓR-ANILINEK	6.1	T1	II	6.1		LQ17	E4	P001 IBC02		MP15	T7	TP2
2020	SZILÁRD KLÓR-FENOLOK	6.1	T2	III	6.1	205	LQ9	E1	P002 IBC08 LP02 R001	B3	MP10	T1	TP33
2021	FOLYÉKONY KLÓR-FENOLOK	6.1	T1	III	6.1		LQ7	E1	P001 IBC03 LP01 R001		MP19	T4	TP1
2022	KREZILSAV	6.1	TC1	II	6.1+8		LQ17	E4	P001 IBC02		MP15	T7	TP2
2023	EPIKLÓRHIDRIN	6.1	TF1	II	6.1+3	279	LQ17	E4	P001 IBC02		MP15	T7	TP2
2024	FOLYÉKONY HIGANYVEGYULET, M.N.N.	6.1	T4	I	6.1	43 274	LQ0	E5	P001		MP8 MP17		
2024	FOLYÉKONY HIGANYVEGYULET, M.N.N.	6.1	T4	II	6.1	43 274	LQ17	E4	P001 IBC02		MP15		
2024	FOLYÉKONY HIGANYVEGYULET, M.N.N.	6.1	T4	III	6.1	43 274	LQ7	E1	P001 IBC03 LP01 R001		MP19		
2025	SZILÁRD HIGANYVEGYULET, M.N.N.	6.1	T5	I	6.1	43 274 529 585	LQ0	E5	P002 IBC07		MP18	T6	TP33
2025	SZILÁRD HIGANYVEGYULET, M.N.N.	6.1	T5	II	6.1	43 274 529 585	LQ18	E4	P002 IBC08	B4	MP10	T3	TP33
2025	SZILÁRD HIGANYVEGYULET, M.N.N.	6.1	T5	III	6.1	43 274 529 585	LQ9	E1	P002 IBC08 LP02 R001	B3	MP10	T1	TP33
2026	FENIL-HIGANY VEGYULET, M.N.N.	6.1	T3	I	6.1	43 274	LQ0	E5	P002 IBC07		MP18	T6	TP33
2026	FENIL-HIGANY VEGYULET, M.N.N.	6.1	T3	II	6.1	43 274	LQ18	E4	P002 IBC08	B4	MP10	T3	TP33
2026	FENIL-HIGANY VEGYULET, M.N.N.	6.1	T3	III	6.1	43 274	LQ9	E1	P002 IBC08 LP02 R001	B3	MP10	T1	TP33
2027	SZILÁRD NÁTRIUM-ARZENIT	6.1	T5	II	6.1	43	LQ18	E4	P002 IBC08	B4	MP10	T3	TP33

SZMGSZ 2. számú melléklete tartány		Szállítási kategória	Különleges előírások			Veszélyt jelölő számok	Bejegyzések a fuvarlevélbe			UN szám	Megnevezés és leírás
Tartánykód	Különleges előírások		a küldemény darabokra	az ömlesztett szállításra	az árukezelésre, be- és kirakásra		Baleseti lap száma	Védőkocsik min. száma	Kocsi gurítási feltételek		
4.3	4.3.5, 6.8.4	1.1.3.6	7.2.4	7.3.3	7.5.11	5.3.2.3	5.4.1 5.4.3	5.4.1 7.5.3.2	5.4.1 7.5.6		3.1.2
(12)	(13)	(15)	(16)	(17)	(18)	(20)	(21a)	(21b)	(21c)	(1)	(2)
		2			CW13 CW28 CW31	68	639			2017	KÖNNYGAZFEJLESZTŐ, NEM ROBBANÓ LŐSZER robbanó- vagy kidobótöltet nélkül, gyújtószerkezet nélkül
SGAH L4BH	TU15	2	W11		CW13 CW28 CW31	60	608			2018	SZILARD KLÓR-ANILINEK
L4BH	TU15	2			CW13 CW28 CW31	60	608			2019	FOLYÉKONY KLÓR-ANILINEK
SGAH	TU15	2		VW9	CW13 CW28 CW31	60	608		M3	2020	SZILARD KLÓR-FENOLOK
L4BH	TU15	2			CW13 CW28 CW31	60	608		M3	2021	FOLYÉKONY KLÓR-FENOLOK
L4BH	TU15	2			CW13 CW28 CW31	68	640			2022	KREZILSAV
L4BH	TU15	2			CW13 CW28 CW31	63	647	3/0-0-1-0		2023	EPIKLÓRHIDRIN
L10CH	TU14 TU15 TU38 TE21 TE22	1			CW13 CW28 CW31	66	630		M3	2024	FOLYÉKONY HIGANYVEGYULET, M.N.N.
L4BH	TU15	2			CW13 CW28 CW31	60	630		M3	2024	FOLYÉKONY HIGANYVEGYULET, M.N.N.
L4BH	TU15	2			CW13 CW28 CW31	60	630		M3	2024	FOLYÉKONY HIGANYVEGYULET, M.N.N.
S10AH	TU15	1	W10 W12		CW13 CW28 CW31 CW46 CW47	66	630		M3	2025	SZILARD HIGANYVEGYULET, M.N.N.
SGAH	TU15	2	W11		CW13 CW28 CW31 CW46 CW47	60	630		M3	2025	SZILARD HIGANYVEGYULET, M.N.N.
SGAH	TU15	2		VW9	CW13 CW28 CW31	60	630		M3	2025	SZILARD HIGANYVEGYULET, M.N.N.
S10AH L10CH	TU14 TU15 TU38 TE21 TE22	1	W10 W12		CW13 CW28 CW31 CW48	66	630		M3	2026	FENIL-HIGANY VEGYüLET, M.N.N.
SGAH L4BH	TU15	2	W11		CW13 CW28 CW31 CW48	60	630	1-1-1-1	M3	2026	FENIL-HIGANY VEGYüLET, M.N.N.
SGAH L4BH	TU15	2		VW9	CW13 CW28 CW31 CW48	60	630	1-1-1-1	M3	2026	FENIL-HIGANY VEGYüLET, M.N.N.
SGAH	TU15	2	W11		CW13 CW28 CW31	60	603			2027	SZILARD NATRIUM-ARZENIT

UN szám	Megnevezés és leírás	Osztály	Osztályozási kód	Csomagolási csoport	Bárcák	Különleges előírások	Korlátozott és engedményes mennyiség		Csomagolóeszköz			Mobil tartány és/vagy ömlesztettárukonténer	
									Csomagolási utasítások	Különleges csomagolási előírások	Egybe-csomagolási előírások	Utasítások	Különleges előírások
	3.1.2	2.2	2.2	2.1.1.3	5.2.2	3.3	3.4.6	3.5.1.2	4.1.4	4.1.4	4.1.10	4.2.5.2, 7.3.2	4.2.5.3
(1)	(2)	(3a)	(3b)	(4)	(5)	(6)	(7a)	(7b)	(8)	(9a)	(9b)	(10)	(11)
2028	FUSTFEJLESZTŐ BOMBÁK, NEM ROBBANÓ, maró folyadékkal, gyújtószerkezet nélkül	8	C11	II	8		LQ0	E0	P803				
2029	VÍZMENTES HIDRAZIN	8	CFT	I	8+3+6.1		LQ0	E0	P001		MP8 MP17		
2030	HIDRAZIN VIZES OLDAT 37 tömeg%-nál több hidrazin-tartalommal, 60 °C feletti lobbanásponttal	8	CT1	I	8+6.1	530	LQ0	E0	P001		MP8 MP17	T10	TP2
2030	HIDRAZIN VIZES OLDAT 37 tömeg%-nál több hidrazin-tartalommal, legfeljebb 60 °C lobbanásponttal	8	CFT	I	8+6.1 + 3	530	LQ0	E0	P001		MP8 MP17	T10	TP2
2030	HIDRAZIN VIZES OLDAT 37 tömeg%-nál több hidrazin-tartalommal	8	CT1	II	8+6.1	530	LQ22	E2	P001 IBC02		MP15	T7	TP2
2030	HIDRAZIN VIZES OLDAT 37 tömeg%-nál több hidrazin-tartalommal	8	CT1	III	8+6.1	530	LQ7	E1	P001 IBC03 LP01 R001		MP19	T4	TP1
2031	SALÉTROMSAV, a vörösen füstölgő salétromsav kivételével, 70%-nál több salétromsav-tartalommal	8	CO1	I	8+5.1		LQ0	E0	P001	PP81	MP8 MP17	T10	TP2
2031	SALÉTROMSAV, a vörösen füstölgő salétromsav kivételével, legalább 65%, de legfeljebb 70% savtartalommal	8	CO1	II	8+5.1		LQ22	E2	P001 IBC02	PP81 B15	MP15	T8	TP2
2031	SALÉTROMSAV, a vörösen füstölgő salétromsav kivételével, 65% nál kevesebb savtartalommal	8	C11	II	8		LQ22	E2	P001 IBC02	PP81 B15	MP15	T8	TP2
2032	VÖRÖSEN FUSTÖLGŐ SALÉTROMSAV	8	COT	I	8+5.1 + 6.1		LQ0	E0	P602		MP8 MP17	T20	TP2
2033	KÁLIUM-MONOXID	8	C6	II	8		LQ23	E2	P002 IBC08	B4	MP10	T3	TP33
2034	HIDROGÉN ÉS METÁN KEVERÉKE, SŰRÍTETT	2	1F		2.1 (+13)		LQ0	E0	P200		MP9	(M)	
2035	1,1,1-TRIFLUOR-ETÁN (R 143a HŰTŐGÁZ)	2	2F		2.1 (+13)		LQ0	E0	P200		MP9	T50 (M)	TP60
2036	XENON	2	2A		2.2 (+13)		LQ1	E1	P200		MP9	(M)	
2037	GÁZZAL TÖLTÖTT KISMÉRETŰ TARTÁLYOK (GÁZPATRONOK) adagolószerkezet nélkül, nem utántölthetők	2	5A		2.2	191 303	LQ2	E0	P003	PP17 RR6	MP9		

SZMGSZ 2. számú melléklete tartány		Szállítási kategória	Különleges előírások			Veszélyt jelölő számok	Bejegyzések a fuvarlevélbe			UN szám	Megnevezés és leírás
Tartánykód	Különleges előírások		a küldemény darabokra	az ömlesztett szállításra	az árukezelésre, be- és kirakásra		Baleseti lap száma	Védőkocsik min. száma	Kocsi gurítási feltételek		
4.3	4.3.5, 6.8.4	1.1.3.6	7.2.4	7.3.3	7.5.11	5.3.2.3	5.4.1 5.4.3	5.4.1 7.5.3.2	5.4.1 7.5.6		3.1.2
(12)	(13)	(15)	(16)	(17)	(18)	(20)	(21a)	(21b)	(21c)	(1)	(2)
		2				80	836			2028	FUSTFEJLESZTO BOMBAK, NEM ROBBANÓ, maró folyadékkal, gyújtószerkezet nélkül
		1			CW13 CW28	886	807	3/1-1*-1-1	M3	2029	VÍZMENTES HIDRAZIN
L10BH	TU38 TE22	1			CW13 CW28	886	807		M3	2030	HIDRAZIN VIZES OLDAT 37 tömeg%-nál több hidrazin-tartalommal, 60 °C feletti lobbanásponttal
L10BH	TU38 TE22	1			CW13 CW28	886	807		M3	2030	HIDRAZIN VIZES OLDAT 37 tömeg%-nál több hidrazin-tartalommal, legfeljebb 60 °C lobbanásponttal
L4BN		2			CW13 CW28	86	807		M3	2030	HIDRAZIN VIZES OLDAT 37 tömeg%-nál több hidrazin-tartalommal
L4BN		3			CW13 CW28	86	807		M3	2030	HIDRAZIN VIZES OLDAT 37 tömeg%-nál több hidrazin-tartalommal
L10BH	TU38 TC6 TE22 TT1	1			CW24	885	802	0-0-1-0	M3	2031	SALÉTROMSAV, a vörösen füstölgő salétromsav kivételével, 70%-nál több salétromsav-tartalommal
L4BN		2				85	802	0-0-1-0	M3	2031	SALÉTROMSAV, a vörösen füstölgő salétromsav kivételével, legalább 65%, de legfeljebb 70% savtartalommal
L4BN		2				80	802	0-0-1-0	M3	2031	SALÉTROMSAV, a vörösen füstölgő salétromsav kivételével, 65% nál kevesebb savtartalommal
L10BH	TU38 TC6 TE22 TT1	1			CW13 CW24 CW28 CW46 CW47 CW55	856	802	3/1-1*-1-1	M3	2032	VÖRÖSEN FUSTÖLGO SALÉTROMSAV
SGAN		2	W11			80	808	-	M3	2033	KALIUM-MONOXID
CxBN(M)	TU38 TU50 TE22 TA4 TT9	2			CW9 CW10 CW36	23	204	3/0-0-1-0 3/0-0-3-0	M2 M1	2034	HIDROGÉN ÉS METAN KEVERÉKE, SŰRÍTETT
PxBN(M)	TU38 TU50 TE22 TA4 TT9 TM6	2			CW9 CW10 CW36	23	205	3/0-0-1-0 3/0-0-3-0	M2 M1	2035	1,1,1-TRIFLUOR-ETAN (R 143a HŰTOGAZ)
PxBN(M)	TU50 TA4 TT9 TM6	3			CW9 CW10 CW36	20	201	0-0-1-0 0-0-3-0	M2 M1	2036	XENON
		3			CW9 CW12	20	220			2037	GAZZAL TÖLTÖTT KISMÉRETŰ TARTALYOK (GAZPATRONOK) adagolószerkezet nélkül, nem utántölthetők

UN szám	Megnevezés és leírás	Osztály	Osztályozási kód	Csomagolási csoport	Bárcák	Különleges előírások	Korlátozott és engedményes mennyiség		Csomagolóeszköz			Mobil tartány és/vagy ömlesztettárukonténer	
									Csomagolási utasítások	Különleges csomagolási előírások	Egybe-csomagolási előírások	Utasítások	Különleges előírások
	3.1.2	2.2	2.2	2.1.1.3	5.2.2	3.3	3.4.6	3.5.1.2	4.1.4	4.1.4	4.1.10	4.2.5.2, 7.3.2	4.2.5.3
(1)	(2)	(3a)	(3b)	(4)	(5)	(6)	(7a)	(7b)	(8)	(9a)	(9b)	(10)	(11)
2037	GÁZZAL TÖLTÖTT KISMÉRETŰ TARTÁLYOK (GÁZPATRONOK) adagolószerkezet nélkül, nem utántölthetők	2	5F		2.1	191 303	LQ2	E0	P003	PP17 RR6	MP9		
2037	GÁZZAL TÖLTÖTT KISMÉRETŰ TARTÁLYOK (GÁZPATRONOK) adagolószerkezet nélkül, nem utántölthetők	2	5O		2.2+5.1	191 303	LQ2	E0	P003	PP17 RR6	MP9		
2037	GÁZZAL TÖLTÖTT KISMÉRETŰ TARTÁLYOK (GÁZPATRONOK) adagolószerkezet nélkül, nem utántölthetők	2	5T		2.3	303	LQ1	E0	P003	PP17 RR6	MP9		
2037	GÁZZAL TÖLTÖTT KISMÉRETŰ TARTÁLYOK (GÁZPATRONOK) adagolószerkezet nélkül, nem utántölthetők	2	5TC		2.3+8	303	LQ1	E0	P003	PP17 RR6	MP9		
2037	GÁZZAL TÖLTÖTT KISMÉRETŰ TARTÁLYOK (GÁZPATRONOK) adagolószerkezet nélkül, nem utántölthetők	2	5TF		2.3+2.1	303	LQ1	E0	P003	PP17 RR6	MP9		
2037	GÁZZAL TÖLTÖTT KISMÉRETŰ TARTÁLYOK (GÁZPATRONOK) adagolószerkezet nélkül, nem utántölthetők	2	5TFC		2.3+2.1+8	303	LQ1	E0	P003	PP17 RR6	MP9		
2037	GÁZZAL TÖLTÖTT KISMÉRETŰ TARTÁLYOK (GÁZPATRONOK) adagolószerkezet nélkül, nem utántölthetők	2	5TO		2.3+5.1	303	LQ1	E0	P003	PP17 RR6	MP9		
2037	GÁZZAL TÖLTÖTT KISMÉRETŰ TARTÁLYOK (GÁZPATRONOK) adagolószerkezet nélkül, nem utántölthetők	2	5TOC		2.3+5.1+8	303	LQ1	E0	P003	PP17 RR6	MP9		
2038	FOLYÉKONY DINITRO-TOLUOLOK	6.1	T1	II	6.1		LQ17	E4	P001 IBC02		MP15	T7	TP2
2044	2,2-DIMETIL-PROPÁN	2	2F		2.1(+13)		LQ0	E0	P200		MP9	(M)	
2045	IZOBUTIRALDEHID (IZOBUTILALDEHID)	3	F1	II	3		LQ4	E2	P001 IBC02 R001		MP19	T4	TP1
2046	CIMOLOK (metil-izopropil-benzolok)	3	F1	III	3		LQ7	E1	P001 IBC03 LP01 R001		MP19	T2	TP1
2047	DIKLÓR-PROPÉNEK	3	F1	II	3		LQ4	E2	P001 IBC02 R001		MP19	T4	TP1

SZMGSZ 2. számú melléklete tartány		Szállítási kategória	Különleges előírások			Veszélyt jelölő számok	Bejegyzések a fuvarlevélbe			UN szám	Megnevezés és leírás
Tartánykód	Különleges előírások		a küldemény darabokra	az ömlesztett szállításra	az árukezelésre, be- és kirakásra		Baleseti lap száma	Védőkocsik min. száma	Kocsi gurítási feltételek		
4.3	4.3.5, 6.8.4	1.1.3.6	7.2.4	7.3.3	7.5.11	5.3.2.3	5.4.1 5.4.3	5.4.1 7.5.3.2	5.4.1 7.5.6		3.1.2
(12)	(13)	(15)	(16)	(17)	(18)	(20)	(21a)	(21b)	(21c)	(1)	(2)
		2			CW9 CW12	23	220			2037	GAZZAL TÖLTÖTT KISMÉRETŰ TARTALYOK (GAZPATRONOK) adagolószerkezet nélkül, nem utántölthetők
		3			CW9 CW12	25	220			2037	GAZZAL TÖLTÖTT KISMÉRETŰ TARTALYOK (GAZPATRONOK) adagolószerkezet nélkül, nem utántölthetők
		1			CW9 CW12	26	220			2037	GAZZAL TÖLTÖTT KISMÉRETŰ TARTALYOK (GAZPATRONOK) adagolószerkezet nélkül, nem utántölthetők
		1			CW9 CW12	268	220			2037	GAZZAL TÖLTÖTT KISMÉRETŰ TARTALYOK (GAZPATRONOK) adagolószerkezet nélkül, nem utántölthetők
		1			CW9 CW12	263	220			2037	GAZZAL TÖLTÖTT KISMÉRETŰ TARTALYOK (GAZPATRONOK) adagolószerkezet nélkül, nem utántölthetők
		1			CW9 CW12	263	220			2037	GAZZAL TÖLTÖTT KISMÉRETŰ TARTALYOK (GAZPATRONOK) adagolószerkezet nélkül, nem utántölthetők
		1			CW9 CW12	265	220			2037	GAZZAL TÖLTÖTT KISMÉRETŰ TARTALYOK (GAZPATRONOK) adagolószerkezet nélkül, nem utántölthetők
		1			CW9 CW12	265	220			2037	GAZZAL TÖLTÖTT KISMÉRETŰ TARTALYOK (GAZPATRONOK) adagolószerkezet nélkül, nem utántölthetők
L4BH	TU15	2			CW13 CW28 CW31	60	608			2038	FOLYÉKONY DINITRO-TOLUOLOK
PxBN(M)	TU38 TE22 TA4 TT9 TM6	2			CW9 CW10 CW36	23	206	3/0-0-1-0	M2	2044	2,2-DIMETIL-PROPAN
								3/0-0-3-0	M1		
								3/0-0-1-0	M3	2045	IZOBUTIRALDEHID (IZOBUTILALDEHID)
LGBF		3				30	317	3/0-0-1-0	M3	2046	CIMOLOK (metil-izopropil-benzolok)
LGBF		3				33	312	3/0-0-1-0	M3	2047	DIKLOR-PROPÉNEK

UN szám	Megnevezés és leírás	Osztály	Osztályozási kód	Csomagolási csoport	Bárcák	Különleges előírások	Korlátozott és engedményes mennyiség		Csomagolóeszköz			Mobil tartány és/vagy ömlesztettárukonténer	
									Csomagolási utasítások	Különleges csomagolási előírások	Egybe-csomagolási előírások	Utasítások	Különleges előírások
	3.1.2	2.2	2.2	2.1.1.3	5.2.2	3.3	3.4.6	3.5.1.2	4.1.4	4.1.4	4.1.10	4.2.5.2, 7.3.2	4.2.5.3
(1)	(2)	(3a)	(3b)	(4)	(5)	(6)	(7a)	(7b)	(8)	(9a)	(9b)	(10)	(11)
2047	DIKLOR-PROPÉNEK	3	F1	III	3		LQ7	E1	P001 IBC03 LP01 R001		MP19	T2	TP1
2048	DICIKLOPENTADIÉN	3	F1	III	3		LQ7	E1	P001 IBC03 LP01 R001		MP19	T2	TP1
2049	DIETIL-BENZOLOK	3	F1	III	3		LQ7	E1	P001 IBC03 LP01 R001		MP19	T2	TP1
2050	DIIZOBUTILÉN IZOMEREK KEVERÉKE	3	F1	II	3		LQ4	E2	P001 IBC02 R001		MP19	T4	TP1
2051	2-DIMETIL-AMINO-ETANOL	8	CF1	II	8+3		LQ22	E2	P001 IBC02		MP15	T7	TP2
2052	DIPENTÉN (limonén)	3	F1	III	3		LQ7	E1	P001 IBC03 LP01 R001		MP19	T2	TP1
2053	METIL-IZOBUTIL-KARBINOL (metil-amil-alkohol)	3	F1	III	3		LQ7	E1	P001 IBC03 LP01 R001		MP19	T2	TP1
2054	MORFOLIN	8	CF1	I	8+3		LQ0	E0	P001		MP8 MP17	T10	TP2
2055	SZTIROL MONOMER, STABILIZALT	3	F1	III	3		LQ7	E1	P001 IBC03 LP01 R001		MP19	T2	TP1
2056	TETRAHIDRO-FURAN	3	F1	II	3		LQ4	E2	P001 IBC02 R001		MP19	T4	TP1
2057	TRIPROPILÉN (PROPILÉN-TRIMER)	3	F1	II	3		LQ4	E2	P001 IBC02 R001		MP19	T4	TP1
2057	TRIPROPILÉN (PROPILÉN-TRIMER)	3	F1	III	3		LQ7	E1	P001 IBC03 LP01 R001		MP19	T2	TP1
2058	VALERALDEHID	3	F1	II	3		LQ4	E2	P001 IBC02 R001		MP19	T4	TP1
2059	GYÚLÉKONY NITROCELLULOZ OLDAT a száraz tömegre vetítve legfeljebb 12,6% nitrogéntartalommal és legfeljebb 55% nitrocellulóz-tartalommal	3	D	I	3	198 531	LQ3	E0	P001		MP7 MP17	T11	TP1 TP8 TP27
2059	GYÚLÉKONY NITROCELLULOZ OLDAT a száraz tömegre vetítve legfeljebb 12,6% nitrogéntartalommal és legfeljebb 55% nitrocellulóz-tartalommal (gőznyomás 50 °C-on nagyobb mint 110 kPa)	3	D	II	3	198 531 640C	LQ4	E0	P001 IBC02		MP19	T4	TP1 TP8

SZMGSZ 2. számú melléklete tartány		Szállítási kategória	Különleges előírások			Veszélyt jelölő számok	Bejegyzések a fuvarlevélbe			UN szám	Megnevezés és leírás
Tartánykód	Különleges előírások		a küldemény darabokra	az ömlesztett szállításra	az árukezelésre, be- és kirakásra		Baleseti lap száma	Védőkocsik min. száma	Kocsi gurítási feltételek		
4.3	4.3.5, 6.8.4	1.1.3.6	7.2.4	7.3.3	7.5.11	5.3.2.3	5.4.1 5.4.3	5.4.1 7.5.3.2	5.4.1 7.5.6		3.1.2
(12)	(13)	(15)	(16)	(17)	(18)	(20)	(21a)	(21b)	(21c)	(1)	(2)
LGBF		3				30	312	3/0-0-1-0	M3	2047	DIKLÓR-PROPÉNEK
LGBF		3				30	320	3/0-0-1-0	M3	2048	DICIKLOPENTADIÉN
LGBF		3				30	317	3/0-0-1-0	M3	2049	DIETIL-BENZOLOK
LGBF		2				33	305	3/0-0-1-0	M3	2050	DIIZOBUTILÉN IZOMEREK KEVERÉKE
L4BN		2				83	807	3/0-0-1-0	M3	2051	2-DIMETIL-AMINO-ETANOL
LGBF		3				30	317	3/0-0-1-0	M3	2052	DIPENTÉN (limonén)
LGBF		3				30	316	3/0-0-1-0	M3	2053	METIL-IZOBUTIL-KARBINOL (metil-amil-alkohol)
L10BH	TU38 TE22	1				883	807	3/0-0-1-0	M3	2054	MORFOLIN
LGBF		3				39	317	3/0-0-1-0	M3	2055	SZTIROL MONOMER, STABILIZÁLT
LGBF		2				33	301	3/0-0-1-0	M3	2056	TETRAHIDRO-FURÁN
LGBF		2				33	305	3/0-0-1-0	M3	2057	TRIPROPILÉN (PROPILÉN-TRIMER)
LGBF		3				30	305	3/0-0-1-0	M3	2057	TRIPROPILÉN (PROPILÉN-TRIMER)
LGBF		2				33	307	3/0-0-1-0	M3	2058	VALERALDEHID
L4BN		1				33	328	3/0-0-1-0	M3	2059	GYÚLÉKONY NITROCELLULÓZ OLDAT a száraz tömegre vetítve legfeljebb 12,6% nitrogéntartalommal és legfeljebb 55% nitrocellulóz-tartalommal
L1,5BN		2				33	328	3/0-0-1-0	M3	2059	GYÚLÉKONY NITROCELLULÓZ OLDAT a száraz tömegre vetítve legfeljebb 12,6% nitrogéntartalommal és legfeljebb 55% nitrocellulóz-tartalommal (gőznyomás 50 °C-on nagyobb mint 110 kPa)

UN szám	Megnevezés és leírás	Osztály	Osztályozási kód	Csomagolási csoport	Bárcák	Különleges előírások	Korlátozott és engedményes mennyiség		Csomagolóeszköz			Mobil tartány és/vagy ömlesztettárukonténer	
									Csomagolási utasítások	Különleges csomagolási előírások	Egybe-csomagolási előírások	Utasítások	Különleges előírások
	3.1.2	2.2	2.2	2.1.1.3	5.2.2	3.3	3.4.6	3.5.1.2	4.1.4	4.1.4	4.1.10	4.2.5.2, 7.3.2	4.2.5.3
(1)	(2)	(3a)	(3b)	(4)	(5)	(6)	(7a)	(7b)	(8)	(9a)	(9b)	(10)	(11)
2059	GYÚLÉKONY NITROCELLULÓZ OLDAT a száraz tömegre vetítve legfeljebb 12,6% nitrogéntartalommal és legfeljebb 55% nitrocellulóz-tartalommal (gőznyomás 50 °C-on legfeljebb 110 kPa)	3	D	II	3	198 531 640D	LQ4	E0	P001 IBC02 R001		MP19	T4	TP1 TP8
2059	GYÚLÉKONY NITROCELLULÓZ OLDAT a száraz tömegre vetítve legfeljebb 12,6% nitrogéntartalommal és legfeljebb 55% nitrocellulóz-tartalommal	3	D	III	3	198 531	LQ7	E0	P001 IBC03 LP01 R001		MP19	T2	TP1
2067	AMMÓNIUM-NITRAT ALAPÚ MŰTRAGYA	5.1	O2	III	5.1	186 306 307	LQ12	E1	P002 IBC08 LP02 R001	B3	MP10	T1 BK1 BK2	TP33
2071	AMMÓNIUM-NITRAT ALAPÚ MŰTRAGYA, amely nitrogén/ foszfát, nitrogén/kálisó vagy nitrogén/ foszfát/kálisó típusú műtrágya egynemű keveréke legfeljebb 70% ammónium-nitrát tartalommal és legfeljebb 0,4% összes éghető anyag tartalommal (beleértve bármilyen szerves anyagot szénegyenértékre átszámítva) vagy legfeljebb 45% ammónium-nitrát tartalommal és korlátlan éghető anyag tartalommal	9	M11	NEM TARTOZIK AZ SZMGSZ 2. SZÁMÚ MELLÉKLETÉNEK HATÁLYA ALÁ									
2073	AMMÓNIA OLDAT, vizes, relatív sűrűség 15 °C-on kisebb, mint 0,880, 35%-nál több, de legfeljebb 50% ammóniatartalommal	2	4A		2.2 (+13)	532	LQ1	E1	P200		MP9	(M)	
2074	SZILARD AKRILAMID	6.1	T2	III	6.1		LQ9	E1	P002 IBC08 LP02 R001	B3	MP10	T1	TP33
2075	VÍZMENTES KLORAL, STABILIZALT	6.1	T1	II	6.1		LQ17	E4	P001 IBC02		MP15	T7	TP2
2076	FOLYÉKONY KREZOLOK	6.1	TC1	II	6.1+8		LQ17	E4	P001 IBC02		MP15	T7	TP2
2077	alfa-NAFTIL-AMIN	6.1	T2	III	6.1		LQ9	E1	P002 IBC08 LP02 R001	B3	MP10	T1	TP33
2078	TOLUILÉN-DIIZOCIANAT	6.1	T1	II	6.1	279	LQ17	E4	P001 IBC02		MP15	T7	TP2
2079	DIETILÉN-TRIAMIN	8	C7	II	8		LQ22	E2	P001 IBC02		MP15	T7	TP2
2186	HIDROGÉN-KLORID, MÉLYHŰTÖTT CSEPPFOLYÓSÍTOTT	2	3TC	A SZÁLLÍTÁSBÓL KI VAN ZÁRVA									
2187	SZÉN-DIOXID, MÉLYHŰTÖTT, CSEPPFOLYÓSÍTOTT	2	3A		2.2 (+13)	593	LQ1	E1	P203		MP9	T75	TP5
2188	ARZIN	2	2TF		2.3+ 2.1		LQ0	E0	P200		MP9		

SZMGSZ 2. számú melléklete tartány		Szállítási kategória	Különleges előírások			Veszélyt jelölő számok	Bejegyzések a fuvarlevélbe			UN szám	Megnevezés és leírás
Tartánykód	Különleges előírások		a küldeményd arabokra	az ömlesztett szállításra	az árukezelésre, be- és kirakásra		Baleseti lap száma	Védőkocsik min. száma	Kocsi gurítási feltételek		
4.3	4.3.5, 6.8.4	1.1.3.6	7.2.4	7.3.3	7.5.11	5.3.2.3	5.4.1 5.4.3	5.4.1 7.5.3.2	5.4.1 7.5.6		3.1.2
(12)	(13)	(15)	(16)	(17)	(18)	(20)	(21a)	(21b)	(21c)	(1)	(2)
LGBF		2				33	328	3/0-0-1-0	M3	2059	GYÚLÉKONY NITROCELLULÓZ OLDAT a száraz tömegre vetítve legfeljebb 12,6% nitrogéntartalommal és legfeljebb 55% nitrocellulóz-tartalommal (gőznyomás 50 °C-on legfeljebb 110 kPa)
LGBF		3				30	328	3/0-0-1-0	M3	2059	GYÚLÉKONY NITROCELLULÓZ OLDAT a száraz tömegre vetítve legfeljebb 12,6% nitrogéntartalommal és legfeljebb 55% nitrocellulóz-tartalommal
SGAV	TU3	3		VW8	CW24	50	501		M3	2067	AMMÓNIUM-NITRÁT ALAPÚ MŰTRÁGYA
										2071	AMMÓNIUM-NITRÁT ALAPÚ MŰTRÁGYA, amely nitrogén/ foszfát, nitrogén/kálisó vagy nitrogén/ foszfát/kálisó típusú műtrágya egynemű keveréke legfeljebb 70% ammónium-nitrát tartalommal és legfeljebb 0,4% összes éghető anyag tartalommal (beleértve bármilyen szerves anyagot szénegyenértékre átszámítva) vagy legfeljebb 45% ammónium-nitrát tartalommal és korlátlan éghető anyag tartalommal
PxBN(M)	TA4 TT9 TM6	3			CW9 CW10	20	208	1-1-1-1	M2	2073	AMMÓNIA OLDAT, vizes, relatív sűrűség 15 °C-on kisebb, mint 0,880, 35%-nál több, de legfeljebb 50% ammóniatartalommal
								1-1-3-1	M1		
SGAH L4BH	TU15	2		VW9	CW13 CW28 CW31	60	608		M3	2074	SZILÁRD AKRILAMID
L4BH	TU15	2			CW13 CW28 CW31	69	605	0-0-1-0		2075	VÍZMENTES KLORÁL, STABILIZÁL!
L4BH	TU15	2			CW13 CW28 CW31	68	608			2076	FOLYÉKONY KREZOLOK
SGAH L4BH	TU15	2		VW9	CW13 CW28 CW31	60	608		M3	2077	alfa-NAFTIL-AMIN
L4BH	TU15	2			CW13 CW28 CW31	60	609			2078	TOLUILÉN-DIIZOCIANÁT
L4BN		2				80	807	0-0-1-0	M3	2079	DIETILÉN-TRIAMIN
A SZÁLLÍTÁSBÓL KI VAN ZÁRVA										2186	HIDROGÉN-KLORID, MÉLYHŰTÖTT CSEPPFOLYÓSÍTOTT
RxBN	TU19 TA4 TT9 TM6	3	W5		CW9 CW11 CW30 CW36	22	201	0-0-1-0	M2	2187	SZÉN-DIOXID, MÉLYHŰTÖTT, CSEPPFOLYÓSÍTOTT
								0-0-3-0	M1		
		1			CW9 CW10 CW36	263	209	3/1-1*-1-1	M2	2188	ARZIN

UN szám	Megnevezés és leírás	Osztály	Osztályozási kód	Csomagolási csoport	Bárcák	Különleges előírások	Korlátozott és engedményes mennyiség		Csomagolóeszköz			Mobil tartány és/vagy ömlesztettárukonténer	
									Csomagolási utasítások	Különleges csomagolási előírások	Egybe-csomagolási előírások	Utasítások	Különleges előírások
	3.1.2	2.2	2.2	2.1.1.3	5.2.2	3.3	3.4.6	3.5.1.2	4.1.4	4.1.4	4.1.10	4.2.5.2, 7.3.2	4.2.5.3
(1)	(2)	(3a)	(3b)	(4)	(5)	(6)	(7a)	(7b)	(8)	(9a)	(9b)	(10)	(11)
2189	DIKLÓR-SZILAN	2	2TFC		2.3+ 2.1+ 8 (+13)		LQ0	E0	P200		MP9	(M)	
2190	OXIGÉN-DIFLUORID, SŰRÍTETT	2	1TOC		2.3+ 5.1+8		LQ0	E0	P200		MP9		
2191	SZULFURIL-FLUORID	2	2T		2.3 (+13)		LQ0	E0	P200		MP9	(M)	
2192	GERMAN	2	2TF		2.3+ 2.1	632	LQ0	E0	P200		MP9	(M)	
2193	HEXAFLUOR-ETAN (R 116 HŰTOGAZ)	2	2A		2.2 (+13)		LQ1	E1	P200		MP9	(M)	
2194	SZELÉN-HEXAFLUORID	2	2TC		2.3+8		LQ0	E0	P200		MP9		
2195	TELLUR-HEXAFLUORID	2	2TC		2.3+8		LQ0	E0	P200		MP9		
2196	VOLFRAM-HEXAFLUORID	2	2TC		2.3+8		LQ0	E0	P200		MP9		
2197	HIDROGÉN-JODID, VÍZMENTES	2	2TC		2.3+8 (+13)		LQ0	E0	P200		MP9	(M)	
2198	FOSZFOR-PENTAFLUORID	2	2TC		2.3+8		LQ0	E0	P200		MP9		
2199	FOSZFIN	2	2TF		2.3+ 2.1	632	LQ0	E0	P200		MP9		
2200	PROPADIÉN, STABILIZALT	2	2F		2.1 (+13)		LQ0	E0	P200		MP9	(M)	
2201	DINITROGÉN-OXID, MÉLYHŰTÖTT, CSEPPFOLYÓSÍTOTT	2	3O		2.2+ 5.1 (+13)		LQ0	E0	P203		MP9	T75	TP5 TP22
2202	HIDROGÉN-SZELENID, VÍZMENTES	2	2TF		2.3+ 2.1		LQ0	E0	P200		MP9		
2203	SZILÍCIUM-HIDROGÉN (SZILAN)	2	2F		2.1 (+13)	632	LQ0	E0	P200		MP9	(M)	
2204	KARBONIL-SZULFID	2	2TF		2.3+ 2.1 (+13)		LQ0	E0	P200		MP9	(M)	
2205	ADIPONITRIL	6.1	T1		6.1		LQ7	E1	P001 IBC03 LP01 R001		MP19	T3	TP1
2206	MÉRGEZO IZOCIANATOK, M.N.N. vagy MÉRGEZO IZOCIANAT OLDAT, M.N.N.	6.1	T1		6.1	274 551	LQ17	E4	P001 IBC02		MP15	T11	TP2 TP27

SZMGSZ 2. számú melléklete tartány		Szállítási kategória	Különleges előírások			Veszélyt jelölő számok	Bejegyzések a fuvarlevélbe			UN szám	Megnevezés és leírás
Tartánykód	Különleges előírások		a küldeménydarabokra	az ömlesztett szállításra	az árukezelésre, be- és kirakásra		Baleseti lap száma	Védőkocsik min. száma	Kocsi gurítási feltételek		
4.3	4.3.5, 6.8.4	1.1.3.6	7.2.4	7.3.3	7.5.11	5.3.2.3	5.4.1 5.4.3	5.4.1 7.5.3.2	5.4.1 7.5.6		3.1.2
(12)	(13)	(15)	(16)	(17)	(18)	(20)	(21a)	(21b)	(21c)	(1)	(2)
PxBH(M)	TU38 TE22 TE25 TA4 TT9 TM6	1			CW9 CW10 CW36	263	210	3/1-1*-1-1 3/1-1*-3-1	M1 M1	2189	DIKLÓR-SZILÁN
		1			CW9 CW10 CW36	265	211	1-1-1-1	M2	2190	OXIGÉN-DIFLUORID, SŰRÍTETT
PxBH(M)	TU38 TU50 TE22 TE25 TA4 TT9 TM6	1			CW9 CW10 CW36	26	209	0-0-1-0 0-0-3-0	M2 M1	2191	SZULFURIL-FLUORID
		1			CW9 CW10 CW36	263	209	3/1-1*-1-1	M2	2192	GERMÁN
PxBN(M)	TU50 TA4 TT9 TM6	3			CW9 CW10 CW36	20	201	0-0-1-0 0-0-3-0	M2 M1	2193	HEXAFLUOR-ETÁN (R 116 HŰTŐGÁZ)
		1			CW9 CW10 CW36	268	203	1-1-1-1	M1	2194	SZELÉN-HEXAFLUORID
		1			CW9 CW10 CW36	268	203	1-1-1-1	M1	2195	TELLUR-HEXAFLUORID
		1			CW9 CW10 CW36	268	203		M1	2196	VOLFRAM-HEXAFLUORID
PxBH(M)	TU38 TE22 TE25 TA4 TT9 TM6	1			CW9 CW10 CW36	268	203	1-1-1-1 1-1-3-1	M1 M1	2197	HIDROGÉN-JODID, VÍZMENTES
		1			CW9 CW10 CW36	268	203	0-0-3-0	M1	2198	FOSZFOR-PENTAFLUORID
		1			CW9 CW10 CW36	263	209	3/1-1*-1-1	M2	2199	FOSZFIN
PxBN(M)	TU38 TE22 TA4 TT9 TM6	2			CW9 CW10 CW36	239	206	3/0-0-1-0 3/0-0-3-0	M2 M1	2200	PROPADIÉN, STABILIZÁLT
RxBN	TU7 TU19 TA4 TT9 TM6	3	W5		CW9 CW11 CW30 CW36	225	202	0-0-1-0 0-0-3-0	M2 M1	2201	DINITROGÉN-OXID, MÉLYHŰTÖTT, CSEPPFOLYÓSÍTOTT
		1			CW9 CW10 CW36	263	209	3/1-1*-1-1	M2	2202	HIDROGÉN-SZELENID, VÍZMENTES
PxBN(M)	TU38 TU50 TE22 TA4 TT9 TM6	2			CW9 CW10 CW36	23	206	3/0-0-1-0 3/0-0-3-0	M2 M1	2203	SZILÍCIUM-HIDROGÉN (SZILÁN)
PxBH(M)	TU38 TE22 TE25 TA4 TT9 TM6	1			CW9 CW10 CW36	263	209	3/1-1*-1-1 3/1-1*-3-1	M2 M1	2204	KARBONIL-SZULFID
L4BH	TU15	2			CW13 CW28 CW31	60	608		M3	2205	ADIPONITRIL
L4BH	TU15	2			CW13 CW28 CW31	60	632		M3	2206	MÉRGEZŐ IZOCIANÁTOK, M.N.N. vagy MÉRGEZŐ IZOCIANÁT OLDAT, M.N.N.

UN szám	Megnevezés és leírás	Osztály	Osztályozási kód	Csomagolási csoport	Bárcák	Különleges előírások	Korlátozott és engedményes mennyiség		Csomagolóeszköz			Mobil tartány és/vagy ömlesztettárukonténer	
									Csomagolási utasítások	Különleges csomagolási előírások	Egybe-csomagolási előírások	Utasítások	Különleges előírások
	3.1.2	2.2	2.2	2.1.1.3	5.2.2	3.3	3.4.6	3.5.1.2	4.1.4	4.1.4	4.1.10	4.2.5.2, 7.3.2	4.2.5.3
(1)	(2)	(3a)	(3b)	(4)	(5)	(6)	(7a)	(7b)	(8)	(9a)	(9b)	(10)	(11)
2206	MÉRGEZŐ IZOCIANATOK, M.N.N. vagy MÉRGEZŐ IZOCIANAT OLDAT, M.N.N.	6.1	T1		6.1	274 551	LQ7	E1	P001 IBC03 LP01 R001		MP19	T7	TP1 TP28
2208	SZARAZ KALCIUM-HIPOKLORIT KEVERÉK 10%-nál több, de legfeljebb 39% szabad klórtartalommal	5.1	O2		5.1	313 314	LQ12	E1	P002 IBC08 LP02 R001	B3 B13	MP10		
2209	FORMALDEHID OLDAT legalább 25% formaldehidtartalommal	8	C9		8	533	LQ7	E1	P001 IBC03 LP01 R001		MP19	T4	TP1
2210	MANEB vagy MANEB KÉSZÍTMÉNY legalább 60% manebtartalommal	4.2	SW		4.2+4.3	273	LQ0	E1	P002 IBC06 R001		MP14	T1	TP33
2211	HABOSÍTHATÓ POLIMER GYÖNGYÖK, amelyek gyúlékony gőzöket fejlesztenek	9	M3		Нет	207 633	LQ27	E1	P002 IBC08 R001	PP14 B3 B6	MP10	T1	TP33
2212	KÉK AZBESZT (krokidolit) vagy BARNA AZBESZT (amozit)	9	M1	II	9	168	LQ25	E2	P002 IBC08	PP37 B4	MP10	T3	TP33
2213	PARAFORMALDEHID	4.1	F1	III	4.1		LQ9	E1	P002 IBC08 LP02 R001	PP12 B3	MP10	T1 BK1 BK2	TP33
2214	FTALSAVANHIDRID 0,05%-nál több maleinsavanhidrid- tartalommal	8	C4	III	8	169	LQ24	E1	P002 IBC08 LP02 R001	B3	MP10	T1	TP33
2215	MALEINSAVANHIDRID, OLVASZTOTT	8	C3	III	8		LQ0	E0				T4	TP3
2215	MALEINSAVANHIDRID	8	C4	III	8		LQ24	E1	P002 IBC08 R001	B3	MP10	T1	TP33
2216	HALLISZT (HALHULLADÉK), STABILIZALT	9	M11	Nem tartozik az SZMGSZ 2. számú mellékletének hatálya alá									
2217	OLAJPOGACSA legfeljebb 1,5 tömeg% olaj- és legfeljebb 11 tömeg% nedvességtartalommal	4.2	S2	III	4.2	142 300	LQ0	E1	P002 IBC08 LP02 R001	PP20 B3 B6	MP14		
2218	AKRILSAV, STABILIZALT	8	CF1	II	8+3		LQ22	E2	P001 IBC02		MP15	T7	TP2
2219	ALLIL-GLICIDIL-ÉTER	3	F1	III	3		LQ7	E1	P001 IBC03 LP01 R001		MP19	T2	TP1
2222	ANIZOL (fenil-metil-éter)	3	F1	III	3		LQ7	E1	P001 IBC03 LP01 R001		MP19	T2	TP1
2224	BENZONITRIL	6.1	T1	II	6.1		LQ17	E4	P001 IBC02		MP15	T7	TP2

SZMGSZ 2. számú melléklete tartány		Szállítási kategória	Különleges előírások			Veszélyt jelölő számok	Bejegyzések a fuvarlevélbe			UN szám	Megnevezés és leírás
Tartánykód	Különleges előírások		a küldemény darabokra	az ömlesztett szállításra	az árukezelésre, be- és kirakásra		Baleseti lap száma	Védőkocsik min. száma	Kocsi gurítási feltételek		
4.3	4.3.5, 6.8.4	1.1.3.6	7.2.4	7.3.3	7.5.11	5.3.2.3	5.4.1 5.4.3	5.4.1 7.5.3.2	5.4.1 7.5.6		3.1.2
(12)	(13)	(15)	(16)	(17)	(18)	(20)	(21a)	(21b)	(21c)	(1)	(2)
TU15	2			CW13 CW28 CW31	60	632		M3	2206	2206	MÉRGEZŐ IZOCIANÁTOK, M.N.N. vagy MÉRGEZŐ IZOCIANÁT OLDAT, M.N.N.
TU3	3			CW24 CW35	50	501		M3	2208	2208	SZÁRAZ KALCIUM-HIPOKLORIT KEVERÉK 10%-nál több, de legfeljebb 39% szabad klórtartalommal
	3				80	807		M3	2209	2209	FORMALDEHID OLDAT legalább 25% formaldehidtartalommal
	3	W1 W12	VW4		40	405	3/0-0-1-0	M3	2210	2210	MANEB vagy MANEB KÉSZÍTMÉNY legalább 60% manebtartalommal
TE20	3		VW3	CW31 CW36	90	902			2211	2211	HABOSÍTHATÓ POLIMER GYÖNGYÖK, amelyek gyúlékony gőzöket fejlesztenek
TU15	2	W11		CW13 CW28 CW31	90	904			2212	2212	KÉK AZBESZT (krokidolit) vagy BARNA AZBESZT (amozit)
SGAV		3	W1 W13	VW1		40	402	3/0-0-1-0		2213	PARAFORMALDEHID
SGAV L4BN		3		VW9		80	804		M3	2214	FTÁLSAVANHIDRID 0,05%-nál több maleinsavanhidrid-tartalommal
L4BN		0				80	803	0-0-1-0	M3	2215	MALEINSAVANHIDRID, OLVASZTOTT
SGAV		3		VW9		80	803	0-0-1-0	M3	2215	MALEINSAVANHIDRID
Nem tartozik az SZMGSZ 2. számú mellékletének hatálya alá										2216	HALLISZT (HALHULLADÉK), STABILIZÁLT
		3	W1	VW4		40	405	3/0-0-1-0	M3	2217	OLAJPOGÁCSA legfeljebb 1,5 tömeg% olaj- és legfeljebb 11 tömeg% nedvességtartalommal
L4BN		2				839	803	3/0-0-1-0	M3	2218	AKRILSAV, STABILIZÁLT
LGBF		3				30	316	3/0-0-1-0	M3	2219	ALLIL-GLICIDIL-ÉTER
LGBF		3				30	316	3/0-0-1-0	M3	2222	ANIZOL (fenil-metil-éter)
L4BH	TU15	2			CW13 CW28 CW31	60	608			2224	BENZONITRIL

UN szám	Megnevezés és leírás	Osztály	Osztályozási kód	Csomagolási csoport	Bárcák	Különleges előírások	Korlátozott és engedményes mennyiség		Csomagolóeszköz			Mobil tartány és/vagy ömlesztettárukonténer	
									Csomagolási utasítások	Különleges csomagolási előírások	Egybe-csomagolási előírások	Utasítások	Különleges előírások
	3.1.2	2.2	2.2	2.1.1.3	5.2.2	3.3	3.4.6	3.5.1.2	4.1.4	4.1.4	4.1.10	4.2.5.2, 7.3.2	4.2.5.3
(1)	(2)	(3a)	(3b)	(4)	(5)	(6)	(7a)	(7b)	(8)	(9a)	(9b)	(10)	(11)
2225	BENZOL-SZULFONIL-KLORID	8	C3	III	8		LQ7	E1	P001 IBC03 LP01 R001		MP19	T4	TP1
2226	BENZO-TRIKLORID ((triklór-metil)-benzol)	8	C9	II	8		LQ22	E2	P001 IBC02		MP15	T7	TP2
2227	n-BUTIL-METAKRILAT, STABILIZALT	3	F1	III	3		LQ7	E1	P001 IBC03 LP01 R001		MP19	T2	TP1
2232	2-KLÓR-ACETALDEHID	6.1	T1	I	6.1		LQ0	E5	P001		MP8 MP17	T14	TP2
2233	KLÓR-ANIZIDINEK	6.1	T2	III	6.1		LQ9	E1	P002 IBC08 LP02 R001	B3	MP10	T1	TP33
2234	KLÓR-BENZO-TRIFLUORIDOK	3	F1	III	3		LQ7	E1	P001 IBC03 LP01 R001		MP19	T2	TP1
2235	FOLYÉKONY KLÓR-BENZIL-KLORIDOK	6.1	T1	III	6.1		LQ7	E1	P001 IBC03 LP01 R001		MP19	T4	TP1
2236	FOLYÉKONY 3-KLÓR-4-METIL-FENIL-IZOCIANAT	6.1	T1	II	6.1		LQ17	E4	P001 IBC02		MP15		
2237	KLÓR-NITRO-ANILINEK	6.1	T2	III	6.1		LQ9	E1	P002 IBC08 LP02 R001	B3	MP10	T1	TP33
2238	KLÓR-TOLUOLOK	3	F1	III	3		LQ7	E1	P001 IBC03 LP01 R001		MP19	T2	TP1
2239	SZILARD KLÓR-TOLUIDINEK	6.1	T2	III	6.1		LQ9	E1	P002 IBC08 LP02 R001	B3	MP10	T1	TP33
2240	KRÓMKÉNSAV	8	C1	I	8		LQ0	E0	P001		MP8 MP17	T10	TP2
2241	CIKLOHEPTAN	3	F1	II	3		LQ4	E2	P001 IBC02 R001		MP19	T4	TP1
2242	CIKLOHEPTÉN	3	F1	II	3		LQ4	E2	P001 IBC02 R001		MP19	T4	TP1
2243	CIKLOHEXIL-ACETAT	3	F1	III	3		LQ7	E1	P001 IBC03 LP01 R001		MP19	T2	TP1
2244	CIKLOPENTANOL	3	F1	III	3		LQ7	E1	P001 IBC03 LP01 R001		MP19	T2	TP1

SZMGSZ 2. számú melléklete tartány		Szállítási kategória	Különleges előírások			Veszélyt jelölő számok	Bejegyzések a fuvarlevélbe			UN szám	Megnevezés és leírás
Tartánykód	Különleges előírások		a küldemény darabokra	az ömlesztett szállításra	az árukezelésre, be- és kirakásra		Baleseti lap száma	Védőkocsik min. száma	Kocsi gurítási feltételek		
4.3	4.3.5, 6.8.4	1.1.3.6	7.2.4	7.3.3	7.5.11	5.3.2.3	5.4.1 5.4.3	5.4.1 7.5.3.2	5.4.1 7.5.6		3.1.2
(12)	(13)	(15)	(16)	(17)	(18)	(20)	(21a)	(21b)	(21c)	(1)	(2)
L4BN		3				80	804		M3	2225	BENZOL-SZULFONIL-KLORID
L4BN		2				80	804	-	M3	2226	BENZO-TRIKLORID ((triklór-metil)-benzol)
LGBF		3				39	316	3/0-0-1-0	M3	2227	n-BUTIL-METAKRILÁT, STABILIZÁLT
L10CH	TU14 TU15 TU38 TE21 TE22	1			CW13 CW28 CW31	66	625			2232	2-KLÓR-ACETALDEHID
SGAH L4BH	TU15	2		VW9	CW13 CW28 CW31	60	616		M3	2233	KLÓR-ANIZIDINEK
LGBF		3				30	318	3/0-0-1-0	M3	2234	KLÓR-BENZO-TRIFLUORIDOK
L4BH	TU15	2			CW13 CW28 CW31	60	616		M3	2235	FOLYÉKONY KLÓR-BENZIL-KLORIDOK
L4BH	TU15	2			CW13 CW28 CW31	60	609			2236	FOLYÉKONY 3-KLÓR-4-METIL-FENIL-IZOCIANÁT
SGAH L4BH	TU15	2		VW9	CW13 CW28 CW31	60	608		M3	2237	KLÓR-NITRO-ANILINEK
LGBF		3				30	318	3/0-0-1-0	M3	2238	KLÓR-TOLUOLOK
SGAH L4BH	TU15	2		VW9	CW13 CW28 CW31	60	616		M3	2239	SZILÁRD KLÓR-TOLUIDINEK
L10BH	TU38 TE22	1				88	802	0-0-1-0	M3	2240	KRÓMKÉNSAV
LGBF		2				33	305	3/0-0-1-0	M3	2241	CIKLOHEPTÁN
LGBF		2				33	305	3/0-0-1-0	M3	2242	CIKLOHEPTÉN
LGBF		3				30	316	3/0-0-1-0	M3	2243	CIKLOHEXIL-ACETÁT
LGBF		3				30	316	3/0-0-1-0	M3	2244	CIKLOPENTANOL

UN szám	Megnevezés és leírás	Osztály	Osztályozási kód	Csomagolási csoport	Bárcák	Különleges előírások	Korlátozott és engedményes mennyiség		Csomagolóeszköz			Mobil tartány és/vagy ömlesztettárukonténer	
									Csomagolási utasítások	Különleges csomagolási előírások	Egybe-csomagolási előírások	Utasítások	Különleges előírások
	3.1.2	2.2	2.2	2.1.1.3	5.2.2	3.3	3.4.6	3.5.1.2	4.1.4	4.1.4	4.1.10	4.2.5.2, 7.3.2	4.2.5.3
(1)	(2)	(3a)	(3b)	(4)	(5)	(6)	(7a)	(7b)	(8)	(9a)	(9b)	(10)	(11)
2245	CIKLOPENTANON	3	F1	III	3		LQ7	E1	P001 IBC03 LP01 R001		MP19	T2	TP1
2246	CIKLOPENTÉN	3	F1	II	3		LQ4	E2	P001 IBC02	B8	MP19	T7	TP2
2247	n-DEKAN	3	F1	III	3		LQ7	E1	P001 IBC03 LP01 R001		MP19	T2	TP1
2248	DI-n-BUTIL-AMIN	8	CF1	II	8+3		LQ22	E2	P001 IBC02		MP15	T7	TP2
2249	DIKLÓR-DIMETIL-ÉTER, SZIMMETRIKUS	6.1	TF1	A SZÁLLÍTÁSBÓL KI VAN ZÁRVA									
2250	DIKLÓR-FENIL-IZOCIANATOK	6.1	T2	II	6.1		LQ18	E4	P002 IBC08	B4	MP10	T3	TP33
2251	BICIKLO-[2.2.1]-HEPTA-2,5-DIÉN, STABILIZALT (2,5-NORBORNADIÉN, STABILIZALT)	3	F1	II	3		LQ4	E2	P001 IBC02 R001		MP19	T7	TP2
2252	1,2-DIMETOXI-ETAN	3	F1	II	3		LQ4	E2	P001 IBC02 R001		MP19	T4	TP1
2253	N,N-DIMETIL-ANILIN	6.1	T1	II	6.1		LQ17	E4	P001 IBC02		MP15	T7	TP2
2254	VIHARGYUFA	4.1	F1	III	4.1	293	LQ9	E1	P407 R001		MP11		
2256	CIKLOHEXÉN	3	F1	II	3		LQ4	E2	P001 IBC02 R001		MP19	T4	TP1
2257	KALIUM	4.3	W2	I	4.3		LQ0	E0	P403 IBC04		MP2	T9	TP7 TP33
2258	1,2-PROPILÉN-DIAMIN	8	CF1	II	8+3		LQ22	E2	P001 IBC02		MP15	T7	TP2
2259	TRIETILÉN-TETRAMIN	8	C7	II	8		LQ22	E2	P001 IBC02		MP15	T7	TP2
2260	TRIPROPIL-AMIN	3	FC	III	3+8		LQ7	E1	P001 IBC03 R001		MP19	T4	TP1
2261	SZILARD XILENOLOK	6.1	T2	II	6.1		LQ18	E4	P002 IBC08	B4	MP10	T3	TP33
2262	N,N-DIMETIL-KARBAMOIL-KLORID	8	C3	II	8		LQ22	E2	P001 IBC02		MP15	T7	TP2
2263	DIMETIL-CIKLOHEXANOK	3	F1	II	3		LQ4	E2	P001 IBC02 R001		MP19	T4	TP1
2264	N,N-DIMETIL-CIKLOHEXIL-AMIN	8	CF1	II	8+3		LQ22	E2	P001 IBC02		MP15	T7	TP2
2265	N,N-DIMETIL-FORMAMID	3	F1	III	3		LQ7	E1	P001 IBC03 LP01 R001		MP19	T2	TP2
2266	N,N-DIMETIL-PROPIL-AMIN	3	FC	II	3+8		LQ4	E2	P001 IBC02		MP19	T7	TP2
2267	DIMETIL-TIOFOSZFORIL-KLORID	6.1	TC1	II	6.1+8		LQ17	E4	P001 IBC02		MP15	T7	TP2

SZMGSZ 2. számú melléklete tartány		Szállítási kategória	Különleges előírások			Veszélyt jelölő számok	Bejegyzések a fuvarlevélbe			UN szám	Megnevezés és leírás
Tartánykód	Különleges előírások		a küldemény darabokra	az ömlesztett szállításra	az árukezelésre, be- és kirakásra		Baleseti lap száma	Védőkocsik min. száma	Kocsi gurítási feltételek		
4.3	4.3.5, 6.8.4	1.1.3.6	7.2.4	7.3.3	7.5.11	5.3.2.3	5.4.1 5.4.3	5.4.1 7.5.3.2	5.4.1 7.5.6		3.1.2
(12)	(13)	(15)	(16)	(17)	(18)	(20)	(21a)	(21b)	(21c)	(1)	(2)
LGBF		3				30	316	3/0-0-1-0	M3	2245	CIKLOPENTANON
L1,5BN		2				33	301	3/0-0-1-0	M3	2246	CIKLOPENTÉN
LGBF		3				30	315	3/0-0-1-0	M3	2247	n-DEKAN
L4BN		2				83	807	3/0-0-1-0	M3	2248	DI-n-BUTIL-AMIN
A SZÁLLÍTÁSBÓL KI VAN ZÁRVA										2249	DIKLÓR-DIMETIL-ÉTER, SZIMMETRIKUS
SGAH L4BH	TU15	2	W11		CW13 CW28 CW31	60	609			2250	DIKLÓR-FENIL-IZOCIANATOK
LGBF		2				339	305	3/1-1*-1-1	M3	2251	BICIKLO-[2.2.1]-HEPTA-2,5-DIÉN, STABILIZALT (2,5-NORBORNADIÉN, STABILIZALT)
LGBF		2				33	306	3/0-0-1-0	M3	2252	1,2-DIMETOXI-ETAN
L4BH	TU15	2			CW13 CW28 CW31	60	608	0-0-1-0		2253	N,N-DIMETIL-ANILIN
		4	W1			40	402	3/0-0-1-0	-	2254	VIHARGYUFA
LGBF		2				33	305	3/0-0-1-0	M3	2256	CIKLOHEXÉN
L10BN(+)	TU1 TE5 TT3 TM2	1	W1		CW23	X423	409	0-0-1-0	M3	2257	KALIUM
L4BN		2				83	807	3/0-0-1-0	M3	2258	1,2-PROPILÉN-DIAMIN
L4BN		2				80	807	-	M3	2259	TRIETILÉN-TETRAMIN
L4BN		2				38	325	3/0-0-1-0	M3	2260	TRIPROPIL-AMIN
SGAH L4BH	TU15	2	W11		CW13 CW28 CW31	60	616			2261	SZILARD XILENOLOK
L4BN		2				80	803	-	M3	2262	N,N-DIMETIL-KARBAMOIL-KLORID
LGBF		2				33	305	3/0-0-1-0	M3	2263	DIMETIL-CIKLOHEXANOK
L4BN		2				83	807	3/0-0-1-0	M3	2264	N,N-DIMETIL-CIKLOHEXIL-AMIN
LGBF		3				30	311	3/0-0-1-0	M3	2265	N,N-DIMETIL-FORMAMID
L4BH		2				338	311	3/0-0-1-0	M3	2266	N,N-DIMETIL-PROPIL-AMIN
L4BH	TU15	2			CW13 CW28 CW31	68	611			2267	DIMETIL-TIOFOSZFORIL-KLORID

UN szám	Megnevezés és leírás	Osztály	Osztályozási kód	Csomagolási csoport	Bárcák	Különleges előírások	Korlátozott és engedményes mennyiség		Csomagolóeszköz			Mobil tartány és/vagy ömlesztettárukonténer	
									Csomagolási utasítások	Különleges csomagolási előírások	Egybe-csomagolási előírások	Utasítások	Különleges előírások
	3.1.2	2.2	2.2	2.1.1.3	5.2.2	3.3	3.4.6	3.5.1.2	4.1.4	4.1.4	4.1.10	4.2.5.2, 7.3.2	4.2.5.3
(1)	(2)	(3a)	(3b)	(4)	(5)	(6)	(7a)	(7b)	(8)	(9a)	(9b)	(10)	(11)
2269	3,3'-IMINO-BISZPROPIL-AMIN	8	C7	III	8		LQ7	E1	P001 IBC03 LP01 R001		MP19	T4	TP2
2270	ETIL-AMIN VIZES OLDAT legalább 50 tömeg%, de legfeljebb 70 tömeg% etil-amin tartalommal	3	FC	II	3+8		LQ4	E2	P001 IBC02		MP19	T7	TP1
2271	ETIL-AMIL-KETON	3	F1		3		LQ7	E1	P001 IBC03 LP01 R001		MP19	T2	TP1
2272	N-ETIL-ANILIN	6.1	T1		6.1		LQ7	E1	P001 IBC03 LP01 R001		MP19	T4	TP1
2273	2-ETIL-ANILIN	6.1	T1		6.1		LQ7	E1	P001 IBC03 LP01 R001		MP19	T4	TP1
2274	N-ETIL-N-BENZIL-ANILIN	6.1	T1		6.1		LQ7	E1	P001 IBC03 LP01 R001		MP19	T4	TP1
2275	2-ETIL-BUTANOL	3	F1		3		LQ7	E1	P001 IBC03 LP01 R001		MP19	T2	TP1
2276	2-ETIL-HEXIL-AMIN	3	FC		3+8		LQ7	E1	P001 IBC03 R001		MP19	T4	TP1
2277	ETIL-METAKRILÁT, STABILIZÁLT	3	F1	II	3		LQ4	E2	P001 IBC02 R001		MP19	T4	TP1
2278	n-HEPTÉN	3	F1	II	3		LQ4	E2	P001 IBC02 R001		MP19	T4	TP1
2279	HEXAKLÓR-BUTADIÉN	6.1	T1	III	6.1		LQ7	E1	P001 IBC03 LP01 R001		MP19	T4	TP1
2280	SZILÁRD HEXAMETILÉN-DIAMIN	8	C8	III	8		LQ24	E1	P002 IBC08 LP02 R001	B3	MP10	T1	TP33
2281	HEXAMETILÉN-DIIZOCIANÁT	6.1	T1	II	6.1		LQ17	E4	P001 IBC02		MP15	T7	TP2
2282	HEXANOLOK	3	F1	III	3		LQ7	E1	P001 IBC03 LP01 R001		MP19	T2	TP1
2283	IZOBUTIL-METAKRILÁT, STABILIZÁLT	3	F1	III	3		LQ7	E1	P001 IBC03 LP01 R001		MP19	T2	TP1
2284	IZOBUTIRONITRIL	3	FT1	II	3+6.1		LQ0	E2	P001 IBC02		MP19	T7	TP2

SZMGSZ 2. számú melléklete tartány		Szállítási kategória	Különleges előírások			Veszélyt jelölő számok	Bejegyzések a fuvarlevélbe			UN szám	Megnevezés és leírás
Tartánykód	Különleges előírások		a küldemény darabokra	az ömlesztett szállításra	az árukezelésre, be- és kirakásra		Baleseti lap száma	Védőkocsik min. száma	Kocsi gurítási feltételek		
4.3	4.3.5, 6.8.4	1.1.3.6	7.2.4	7.3.3	7.5.11	5.3.2.3	5.4.1 5.4.3	5.4.1 7.5.3.2	5.4.1 7.5.6		3.1.2
(12)	(13)	(15)	(16)	(17)	(18)	(20)	(21a)	(21b)	(21c)	(1)	(2)
L4BN		3				80	807		M3	2269	3,3'-IMINO-BISZPROPIL-AMIN
L4BH		2				338	303	3/0-0-1-0	M3	2270	ETIL-AMIN VIZES OLDAT legalább 50 tömeg%, de legfeljebb 70 tömeg% etil-amin tartalommal
LGBF		3				30	316	3/0-0-1-0	M3	2271	ETIL-AMIL-KETON
L4BH	TU15	2			CW13 CW28 CW31	60	608		M3	2272	N-ETIL-ANILIN
L4BH	TU15	2			CW13 CW28 CW31	60	608		M3	2273	2-ETIL-ANILIN
L4BH	TU15	2			CW13 CW28 CW31	60	608		M3	2274	N-ETIL-N-BENZIL-ANILIN
LGBF		3				30	316	3/0-0-1-0	M3	2275	2-ETIL-BUTANOL
L4BN		3				38	325	3/0-0-1-0	M3	2276	2-ETIL-HEXIL-AMIN
LGBF		2				339	306	3/1-1*-1-1	M3	2277	ETIL-METAKRILAT, STABILIZALT
LGBF		2				33	305	3/0-0-1-0	M3	2278	n-HEPTÉN
L4BH	TU15	2			CW13 CW28 CW31	60	606		M3	2279	HEXAKLÓR-BUTADIÉN
SGAV L4BN		3		VW9		80	807		M3	2280	SZILARD HEXAMETILÉN-DIAMIN
L4BH	TU15	2			CW13 CW28 CW31	60	609			2281	HEXAMETILÉN-DIIZOCIANAT
LGBF		3				30	316	3/0-0-1-0	M3	2282	HEXANOLOK
LGBF		3				39	316	3/1-1*-1-1	M3	2283	IZOBUTIL-METAKRILAT, STABILIZALT
L4BH	TU15	2			CW13 CW28	336	310	3/0-0-1-0	M3	2284	IZOBUTIRONITRIL

UN szám	Megnevezés és leírás	Osztály	Osztályozási kód	Csomagolási csoport	Bárcák	Különleges előírások	Korlátozott és engedményes mennyiség		Csomagolóeszköz			Mobil tartány és/vagy ömlesztettárukonténer	
									Csomagolási utasítások	Különleges csomagolási előírások	Egybe-csomagolási előírások	Utasítások	Különleges előírások
	3.1.2	2.2	2.2	2.1.1.3	5.2.2	3.3	3.4.6	3.5.1.2	4.1.4	4.1.4	4.1.10	4.2.5.2, 7.3.2	4.2.5.3
(1)	(2)	(3a)	(3b)	(4)	(5)	(6)	(7a)	(7b)	(8)	(9a)	(9b)	(10)	(11)
2285	IZOCIANÁTO-BENZO-TRIFLUORIDOK	6.1	TF1	II	6.1+3		LQ17	E4	P001 IBC02		MP15	T7	TP2
2286	PENTAMETIL-HEPTÁN (izododekán)	3	F1	III	3		LQ7	E1	P001 IBC03 LP01 R001		MP19	T2	TP1
2287	IZOHEPTÉNEK	3	F1	II	3		LQ4	E2	P001 IBC02 R001		MP19	T4	TP1
2288	IZOHEXÉNEK	3	F1	II	3		LQ4	E2	P001 IBC02 R001	B8	MP19	T11	TP1
2289	IZOFORON-DIAMIN	8	C7	III	8		LQ7	E1	P001 IBC03 LP01 R001		MP19	T4	TP1
2290	IZOFORON-DIIZOCIANÁT	6.1	T1	III	6.1		LQ7	E1	P001 IBC03 LP01 R001		MP19	T4	TP2
2291	OLDHATÓ ÓLOMVEGYüLET, M.N.N.	6.1	T5	III	6.1	199 274 535	LQ9	E1	P002 IBC08 LP02 R001	B3	MP10	T1	TP33
2293	4-METOXI-4-METIL- -2-PENTANON	3	F1	III	3		LQ7	E1	P001 IBC03 LP01 R001		MP19	T2	TP1
2294	N-METIL-ANILIN	6.1	T1	III	6.1		LQ7	E1	P001 IBC03 LP01 R001		MP19	T4	TP1
2295	METIL-KLÓR-ACETÁT	6.1	TF1	I	6.1+3		LQ0	E5	P001		MP8 MP17	T14	TP2
2296	METIL-CIKLOHEXÁN	3	F1	II	3		LQ4	E2	P001 IBC02 R001		MP19	T4	TP1
2297	METIL-CIKLOHEXANON	3	F1	III	3		LQ7	E1	P001 IBC03 LP01 R001		MP19	T2	TP1
2298	METIL-CIKLOPENTÁN	3	F1	II	3		LQ4	E2	P001 IBC02 R001		MP19	T4	TP1
2299	METIL-DIKLÓR-ACETÁT	6.1	T1	III	6.1		LQ7	E1	P001 IBC03 LP01 R001		MP19	T4	TP1
2300	2-METIL-5-ETIL-PIRIDIN	6.1	T1	III	6.1		LQ7	E1	P001 IBC03 LP01 R001		MP19	T4	TP1

SZMGSZ 2. számú melléklete tartány		Szállítási kategória	Különleges előírások			Veszélyt jelölő számok	Bejegyzések a fuvarlevélbe			UN szám	Megnevezés és leírás
Tartánykód	Különleges előírások		a küldemény darabokra	az ömlesztett szállításra	az árukezelésre, be- és kirakásra		Baleseti lap száma	Védőkocsik min. száma	Kocsi gurítási feltételek		
4.3	4.3.5, 6.8.4	1.1.3.6	7.2.4	7.3.3	7.5.11	5.3.2.3	5.4.1 5.4.3	5.4.1 7.5.3.2	5.4.1 7.5.6		3.1.2
(12)	(13)	(15)	(16)	(17)	(18)	(20)	(21a)	(21b)	(21c)	(1)	(2)
L4BH	TU15	2			CW13 CW28 CW31	63	609	3/0-0-1-0		2285	IZOCIANATO-BENZO-TRIFLUORIDOK
LGBF		3				30	315	3/0-0-1-0	M3	2286	PENTAMETIL-HEPTAN (izododekán)
LGBF		2				33	305	3/0-0-1-0	M3	2287	IZOHEPTÉNEK
LGBF		2				33	305	3/0-0-1-0	M3	2288	IZOHEXÉNEK
L4BN		3				80	807		M3	2289	IZOFORON-DIAMIN
L4BH	TU15	2			CW13 CW28 CW31	60	609		M3	2290	IZOFORON-DIIZOCIANAT
SGAH L4BH	TU15	2		VW9	CW13 CW28 CW31	60	630		M3	2291	OLDHATÓ ÓLOMVEGYüLET, M.N.N.
LGBF		3				30	316	3/0-0-1-0	M3	2293	4-METOXI-4-METIL- -2-PENTANON
L4BH	TU15	2			CW13 CW28 CW31	60	608		M3	2294	N-METIL-ANILIN
L10CH	TU14 TU15 TU38 TE21 TE22	1			CW13 CW28 CW31 CW48	663	647	3/0-0-1-0		2295	METIL-KLÓR-ACETAT
LGBF		2				33	305	3/0-0-1-0	M3	2296	METIL-CIKLOHEXAN
LGBF		3				30	316	3/0-0-1-0	M3	2297	METIL-CIKLOHEXANON
LGBF		2				33	305	3/0-0-1-0	M3	2298	METIL-CIKLOPENTAN
L4BH	TU15	2			CW13 CW28 CW31	60	606		M3	2299	METIL-DIKLÓR-ACETAT
L4BH	TU15	2			CW13 CW28 CW31	60	608		M3	2300	2-METIL-5-ETIL-PIRIDIN

UN szám	Megnevezés és leírás	Osztály	Osztályozási kód	Csomagolási csoport	Bárcák	Különleges előírások	Korlátozott és engedményes mennyiség		Csomagolóeszköz			Mobil tartány és/vagy ömlesztettárukonténer	
									Csomagolási utasítások	Különleges csomagolási előírások	Egybe-csomagolási előírások	Utasítások	Különleges előírások
	3.1.2	2.2	2.2	2.1.1.3	5.2.2	3.3	3.4.6	3.5.1.2	4.1.4	4.1.4	4.1.10	4.2.5.2, 7.3.2	4.2.5.3
(1)	(2)	(3a)	(3b)	(4)	(5)	(6)	(7a)	(7b)	(8)	(9a)	(9b)	(10)	(11)
2301	2-METIL-FURÁN	3	F1	II	3		LQ4	E2	P001 IBC02 R001		MP19	T4	TP1
2302	5-METIL-2-HEXANON	3	F1	III	3		LQ7	E1	P001 IBC03 LP01 R001		MP19	T2	TP1
2303	IZOPROPENIL-BENZOL	3	F1	III	3		LQ7	E1	P001 IBC03 LP01 R001		MP19	T2	TP1
2304	OLVASZTOTT NAFTALIN	4.1	F2	III	4.1	536	LQ0	E0				T1	TP3
2305	NITRO-BENZOLSZULFONSAV	8	C4		8		LQ23	E2	P002 IBC08	B4	MP10	T3	TP33
2306	FOLYÉKONY NITRO-BENZO-TRIFLUORIDOK	6.1	T1		6.1		LQ17	E4	P001 IBC02		MP15	T7	TP2
2307	3-NITRO-4-KLÓR-BENZO-TRIFLUORID	6.1	T1		6.1		LQ17	E4	P001 IBC02		MP10	T7	TP2
2308	FOLYÉKONY NITROZILKÉNSAV	8	C1		8		LQ22	E2	P001 IBC02		MP15	T8	TP2
2309	OKTADIÉNEK	3	F1		3		LQ4	E2	P001 IBC02 R001		MP19	T4	TP1
2310	2,4-PENTÁNDION (acetil-aceton)	3	FT1	III	3+6.1		LQ7	E1	P001 IBC03 R001		MP19	T4	TP1
2311	FENETIDINEK	6.1	T1	III	6.1	279	LQ7	E1	P001 IBC03 LP01 R001		MP19	T4	TP1
2312	OLVASZTOTT FENOL	6.1	T1		6.1		LQ0	E0				T7	TP3
2313	PIKOLINOK (metil-piridinek)	3	F1	III	3		LQ7	E1	P001 IBC03 LP01 R001		MP19	T4	TP1
2315	FOLYÉKONY POLIKLÓROZOTT BIFENILEK	9	M2		9	305	LQ26	E2	P906 IBC02		MP15	T4	TP1
2316	SZILÁRD NÁTRIUM-RÉZ(1)-CIANID	6.1	T5		6.1		LQ0	E5	P002 IBC07		MP18	T6	TP33
2317	NÁTRIUM-RÉZ(1)- -CIANID OLDAT	6.1	T4		6.1		LQ0	E5	P001		MP8 MP17	T14	TP2
2318	NÁTRIUM-HIDROGÉN-SZULFID 25% nál kevesebb kristályvíz-tartalommal	4.2	S4		4.2	504	LQ0	E2	P410 IBC06		MP14	T3	TP33
2319	TERPÉN SZÉNHIDROGÉNEK, M.N.N.	3	F1	III	3		LQ7	E1	P001 IBC03 LP01 R001		MP19	T4	TP1 TP29

SZMGSZ 2. számú melléklete tartány		Szállítási kategória	Különleges előírások			Veszélyt jelölő számok	Bejegyzések a fuvarlevélbe			UN szám	Megnevezés és leírás
Tartánykód	Különleges előírások		a küldemény darabokra	az ömlesztett szállításra	az árukezelésre, be- és kirakásra		Baleseti lap száma	Védőkocsik min. száma	Kocsi gurítási feltételek		
4.3	4.3.5, 6.8.4	1.1.3.6	7.2.4	7.3.3	7.5.11	5.3.2.3	5.4.1 5.4.3	5.4.1 7.5.3.2	5.4.1 7.5.6		3.1.2
(12)	(13)	(15)	(16)	(17)	(18)	(20)	(21a)	(21b)	(21c)	(1)	(2)
LGBF		2				33	306	3/0-0-1-0	M3	2301	2-METIL-FURAN
LGBF		3				30	316	3/0-0-1-0	M3	2302	5-METIL-2-HEXANON
LGBF		3				30	314	3/0-0-1-0	M3	2303	IZOPROPENIL-BENZOL
LGBV	TU27 TE4 TE6	3				44	402			2304	OLVASZTOTT NAFTALIN
SGAN L4BN		2	W11			80	804		M3	2305	NITRO-BENZOLSZULFONSAV
L4BH	TU15	2			CW13 CW28 CW31	60	608			2306	FOLYÉKONY NITRO-BENZO-TRIFLUORIDOK
L4BH	TU15	2			CW13 CW28 CW31	60	608			2307	3-NITRO-4-KLÓR-BENZO-TRIFLUORID
L4BN		2				X80	801	0-0-1-0	M3	2308	FOLYÉKONY NITROZILKÉNSAV
LGBF		2				33	305	3/0-0-1-0	M3	2309	OKTADIÉNEK
L4BH	TU15	2			CW13 CW28	36	320	3/0-0-1-0	M3	2310	2,4-PENTANDION (acetil-aceton)
L4BH	TU15	2			CW13 CW28 CW31	60	608		M3	2311	FENETIDINEK
L4BH	TU15	0			CW13 CW31	60	608	-	-	2312	OLVASZTOTT FENOL
LGBF		3				30	311	3/0-0-1-0	M3	2313	PIKOLINOK (metil-piridinek)
L4BH	TU15	0		VW15	CW13 CW28 CW31	90	904			2315	FOLYÉKONY POLIKLÓROZOTT BIFENILEK
S10AH	TU15	1	W10 W12		CW13 CW28 CW31	66	619	1-1-1-1	M1	2316	SZILARD NATRIUM-RÉZ(1)-CIANID
L10CH	TU14 TU15 TU38 TE21 TE22	1			CW13 CW28 CW31	66	622		M1	2317	NATRIUM-RÉZ(1)- -CIANID OLDAT
SGAN		2	W1 W12			40	405	3/0-0-1-0	M3	2318	NATRIUM-HIDROGÉN-SZULFID 25% nál kevesebb kristályvíz-tartalommal
LGBF		3				30	315	3/0-0-1-0	M3	2319	TERPÉN SZÉNHIDROGÉNEK, M.N.N.

UN szám	Megnevezés és leírás	Osztály	Osztályozási kód	Csomagolási csoport	Bárcák	Különleges előírások	Korlátozott és engedményes mennyiség		Csomagolóeszköz			Mobil tartány és/vagy ömlesztettárukonténer	
									Csomagolási utasítások	Különleges csomagolási előírások	Egybe-csomagolási előírások	Utasítások	Különleges előírások
	3.1.2	2.2	2.2	2.1.1.3	5.2.2	3.3	3.4.6	3.5.1.2	4.1.4	4.1.4	4.1.10	4.2.5.2, 7.3.2	4.2.5.3
(1)	(2)	(3a)	(3b)	(4)	(5)	(6)	(7a)	(7b)	(8)	(9a)	(9b)	(10)	(11)
2320	TETRAETILÉN-PENTAMIN	8	C7	III	8		LQ7	E1	P001 IBC03 LP01 R001		MP19	T4	TP1
2321	FOLYÉKONY TRIKLÓR-BENZOLOK	6.1	T1	III	6.1		LQ7	E1	P001 IBC03 LP01 R001		MP19	T4	TP1
2322	TRIKLÓR-BUTÉN	6.1	T1	II	6.1		LQ17	E4	P001 IBC02		MP15	T7	TP2
2323	TRIETIL-FOSZFIT	3	F1		3		LQ7	E1	P001 IBC03 LP01 R001		MP19	T2	TP1
2324	TRIIZOBUTILÉN	3	F1		3		LQ7	E1	P001 IBC03 LP01 R001		MP19	T4	TP1
2325	1,3,5-TRIMETIL-BENZOL (mezitilén)	3	F1		3		LQ7	E1	P001 IBC03 LP01 R001		MP19	T2	TP1
2326	TRIMETIL-CIKLOHEXIL-AMIN	8	C7		8		LQ7	E1	P001 IBC03 LP01 R001		MP19	T4	TP1
2327	TRIMETIL-HEXAMETILÉN-DIAMINOK	8	C7		8		LQ7	E1	P001 IBC03 LP01 R001		MP19	T4	TP1
2328	TRIMETIL-HEXAMETILÉN-DIIZOCIANÁT	6.1	T1		6.1		LQ7	E1	P001 IBC03 LP01 R001		MP19	T4	TP2
2329	TRIMETIL-FOSZFIT	3	F1		3		LQ7	E1	P001 IBC03 LP01 R001		MP19	T2	TP1
2330	UNDEKÁN	3	F1		3		LQ7	E1	P001 IBC03 LP01 R00**1**		**MP19**	**T2**	**TP1**
2331	VÍZMENTES CINK-KLORID	8	C2		8		LQ24	E1	P002 IBC08 LP02 R001		MP10	T1	TP33
2332	ACETALDEHID-OXIM	3	F1		3		LQ7	E1	P001 IBC03 LP01 R001		MP19	T4	TP1
2333	ALLIL-ACETÁT	3	FT1		3+6.1		LQ0	E2	P001 IBC02		MP19	T7	TP1
2334	ALLIL-AMIN	6.1	TF1		6.1+3		LQ0	E5	P602		MP8 MP17	T20	TP2 TP35

SZMGSZ 2. számú melléklete tartány		Szállítási kategória	Különleges előírások			Veszélyt jelölő számok	Bejegyzések a fuvarlevélbe			UN szám	Megnevezés és leírás
Tartánykód	Különleges előírások		a küldemény darabokra	az ömlesztett szállításra	az árukezelésre, be- és kirakásra		Baleseti lap száma	Védőkocsik min. száma	Kocsi gurítási feltételek		
4.3	4.3.5, 6.8.4	1.1.3.6	7.2.4	7.3.3	7.5.11	5.3.2.3	5.4.1 5.4.3	5.4.1 7.5.3.2	5.4.1 7.5.6		3.1.2
(12)	(13)	(15)	(16)	(17)	(18)	(20)	(21a)	(21b)	(21c)	(1)	(2)
L4BN		3				80	807		M3	2320	TETRAETILÉN-PENTAMIN
L4BH	TU15	2			CW13 CW28 CW31	60	608		M3	2321	FOLYÉKONY TRIKLÓR-BENZOLOK
L4BH	TU15	2			CW13 CW28 CW31	60	605			2322	TRIKLÓR-BUTÉN
LGBF		3				30	327	3/0-0-1-0	M3	2323	TRIETIL-FOSZFIT
LGBF		3				30	315	3/0-0-1-0	M3	2324	TRIIZOBUTILÉN
LGBF		3				30	317	3/0-0-1-0	M3	2325	1,3,5-TRIMETIL-BENZOL (mezitilén)
L4BN		3				80	807		M3	2326	TRIMETIL-CIKLOHEXIL-AMIN
L4BN		3				80	807		M3	2327	TRIMETIL-HEXAMETILÉN-DIAMINOK
L4BH	TU15	2			CW13 CW28 CW31	60	609		M3	2328	TRIMETIL-HEXAMETILÉN-DIIZOCIANAT
LGBF		3				30	327	3/0-0-1-0	M3	2329	TRIMETIL-FOSZFIT
LGBF		3				30	315	3/0-0-1-0	M3	2330	UNDEKAN
SGAV		3		VW9		80	806		M3	2331	VÍZMENTES CINK-KLORID
LGBF		3				30	326	3/0-0-1-0	M3	2332	ACETALDEHID-OXIM
L4BH	TU15	2			CW13 CW28	336	313	3/0-0-1-0	M3	2333	ALLIL-ACETAT
L10CH	TU14 TU15 TU38 TE21 TE22	1			CW13 CW28 CW31 CW48	663	648	3/1-1*-1-1	M2	2334	ALLIL-AMIN

UN szám	Megnevezés és leírás	Osztály	Osztályozási kód	Csomagolási csoport	Bárcák	Különleges előírások	Korlátozott és engedményes mennyiség		Csomagolóeszköz			Mobil tartány és/vagy ömlesztettárukonténer	
									Csomagolási utasítások	Különleges csomagolási előírások	Egybe-csomagolási előírások	Utasítások	Különleges előírások
	3.1.2	2.2	2.2	2.1.1.3	5.2.2	3.3	3.4.6	3.5.1.2	4.1.4	4.1.4	4.1.10	4.2.5.2, 7.3.2	4.2.5.3
(1)	(2)	(3a)	(3b)	(4)	(5)	(6)	(7a)	(7b)	(8)	(9a)	(9b)	(10)	(11)
2335	ALLIL-ETIL-ÉTER	3	FT1		3+6.1		LQ0	E2	P001 IBC02		MP19	T7	TP1
2336	ALLIL-FORMIÁT	3	FT1		3+6.1		LQ0	E0	P001		MP7 MP17	T14	TP2
2337	FENIL-MERKAPTÁN (tiofenol)	6.1	TF1		6.1+3		LQ0	E5	P001		MP8 MP17	T20	TP2 TP35
2338	BENZO-TRIFLUORID	3	F1	II	3		LQ4	E2	P001 IBC02 R001		MP19	T4	TP1
2339	2-BRÓM-BUTÁN	3	F1	II	3		LQ4	E2	P001 IBC02 R001		MP19	T4	TP1
2340	2-BRÓM-ETIL-ETIL-ÉTER	3	F1	II	3		LQ4	E2	P001 IBC02 R001		MP19	T4	TP1
2341	1-BRÓM-3-METIL-BUTÁN	3	F1	III	3		LQ7	E1	P001 IBC03 LP01 R001		MP19	T2	TP1
2342	BRÓM-METIL-PROPÁNOK	3	F1		3		LQ4	E2	P001 IBC02 R001		MP19	T4	TP1
2343	2-BRÓM-PENTÁN	3	F1		3		LQ4	E2	P001 IBC02 R001		MP19	T4	TP1
2344	BRÓM-PROPÁNOK	3	F1		3		LQ4	E2	P001 IBC02 R001		MP19	T4	TP1
2344	BRÓM-PROPÁNOK	3	F1	III	3		LQ7	E1	P001 IBC03 LP01 R001		MP19	T2	TP1
2345	3-BRÓM-PROPIN	3	F1		3		LQ4	E2	P001 IBC02 R001		MP19	T4	TP1
2346	BUTÁNDION (diacetil)	3	F1		3		LQ4	E2	P001 IBC02 R001		MP19	T4	TP1
2347	BUTIL-MERKAPTÁN	3	F1		3		LQ4	E2	P001 IBC02 R001		MP19	T4	TP1
2348	BUTIL-AKRILÁTOK, STABILIZÁLT	3	F1	III	3		LQ7	E1	P001 IBC03 LP01 R001		MP19	T2	TP1
2350	BUTIL-METIL-ÉTER	3	F1		3		LQ4	E2	P001 IBC02 R001		MP19	T4	TP1
2351	BUTIL-NITRITEK	3	F1		3		LQ4	E2	P001 IBC02 R001		MP19	T4	TP1
2351	BUTIL-NITRITEK	3	F1	III	3		LQ7	E1	P001 IBC03 LP01 R001		MP19	T2	TP1

SZMGSZ 2. számú melléklete tartány		Szállítási kategória	Különleges előírások			Veszélyt jelölő számok	Bejegyzések a fuvarlevélbe			UN szám	Megnevezés és leírás
Tartánykód	Különleges előírások		a küldemény darabokra	az ömlesztett szállításra	az árukezelésre, be- és kirakásra		Baleseti lap száma	Védőkocsik min. száma	Kocsi gurítási feltételek		
4.3	4.3.5, 6.8.4	1.1.3.6	7.2.4	7.3.3	7.5.11	5.3.2.3	5.4.1 5.4.3	5.4.1 7.5.3.2	5.4.1 7.5.6		3.1.2
(12)	(13)	(15)	(16)	(17)	(18)	(20)	(21a)	(21b)	(21c)	(1)	(2)
L4BH	TU15	2			CW13 CW28	336	313	3/0-0-1-0	M3	2335	ALLIL-ETIL-ÉTER
L10CH	TU14 TU15 TU38 TE21 TE22	1			CW13 CW28	336	313	3/0-0-1-0	M3	2336	ALLIL-FORMIAT
L10CH	TU14 TU15 TU38 TE21 TE22	1			CW13 CW28 CW31	663	609	3/1-1*-1-1	M2	2337	FENIL-MERKAPTAN (tiofenol)
LGBF		2				33	312	3/0-0-1-0	M3	2338	BENZO-TRIFLUORID
LGBF		2				33	312	3/0-0-1-0	M3	2339	2-BRÓM-BUTAN
LGBF		2				33	312	3/0-0-1-0	M3	2340	2-BRÓM-ETIL-ETIL-ÉTER
LGBF		3				30	324	3/0-0-1-0	M3	2341	1-BRÓM-3-METIL-BUTAN
LGBF		2				33	312	3/0-0-1-0	M3	2342	BRÓM-METIL-PROPANOK
LGBF		2				33	312	3/0-0-1-0	M3	2343	2-BRÓM-PENTAN
LGBF		2				33	312	3/0-0-1-0	M3	2344	BRÓM-PROPANOK
LGBF		3				30	312	3/0-0-1-0	M3	2344	BRÓM-PROPANOK
LGBF		2				33	312	3/0-0-1-0	M3	2345	3-BRÓM-PROPIN
LGBF		2				33	307	3/0-0-1-0	M3	2346	BUTANDION (diacetil)
LGBF		2				33	304	3/0-0-1-0	M3	2347	BUTIL-MERKAPTAN
LGBF		3				39	316	3/0-0-1-0	M3	2348	BUTIL-AKRILATOK, STABILIZALT
LGBF		2				33	306	3/0-0-1-0	M3	2350	BUTIL-METIL-ÉTER
LGBF		2				33	310	3/0-0-1-0	M3	2351	BUTIL-NITRITEK
LGBF		3				30	310	3/0-0-1-0	M3	2351	BUTIL-NITRITEK

UN szám	Megnevezés és leírás	Osztály	Osztályozási kód	Csomagolási csoport	Bárcák	Különleges előírások	Korlátozott és engedményes mennyiség		Csomagolóeszköz			Mobil tartány és/vagy ömlesztettárukonténer	
									Csomagolási utasítások	Különleges csomagolási előírások	Egybe-csomagolási előírások	Utasítások	Különleges előírások
	3.1.2	2.2	2.2	2.1.1.3	5.2.2	3.3	3.4.6	3.5.1.2	4.1.4	4.1.4	4.1.10	4.2.5.2, 7.3.2	4.2.5.3
(1)	(2)	(3a)	(3b)	(4)	(5)	(6)	(7a)	(7b)	(8)	(9a)	(9b)	(10)	(11)
2352	BUTIL-VINIL-ETER, STABILIZALT	3	F1		3		LQ4	E2	P001 IBC02 R001		MP19	T4	TP1
2353	BUTIRIL-KLORID	3	FC		3+8		LQ4	E2	P001 IBC02		MP19	T8	TP2
2354	KLÓR-METIL-ETIL-ETER	3	FT1		3+6.1		LQ0	E2	P001 IBC02		MP19	T7	TP1
2356	2-KLÓR-PROPAN (izopropil-klorid)	3	F1		3		LQ3	E3	P001		MP7 MP17	T11	TP2
2357	CIKLOHEXIL-AMIN	8	CF1		8+3		LQ22	E2	P001 IBC02		MP15	T7	TP2
2358	CIKLOOKTATETRAEN	3	F1		3		LQ4	E2	P001 IBC02 R001		MP19	T4	TP1
2359	DIALLIL-AMIN	3	FTC		3+6.1 + 8		LQ0	E2	P001 IBC02		MP19	T7	TP1
2360	DIALLIL-ETER	3	FT1		3+6.1		LQ0	E2	P001 IBC02		MP19	T7	TP1
2361	DIIZOBUTIL-AMIN	3	FC	III	3+8		LQ7	E1	P001 IBC03 R001		MP19	T4	TP1
2362	1,1-DIKLÓR-ETAN	3	F1		3		LQ4	E2	P001 IBC02 R001		MP19	T4	TP1
2363	ETIL-MERKAPTAN	3	F1		3		LQ3	E3	P001		MP7 MP17	T11	TP2
2364	n-PROPIL-BENZOL	3	F1	III	3		LQ7	E1	P001 IBC03 LP01 R001		MP19	T2	TP1
2366	DIETIL-KARBONAT	3	F1	III	3		LQ7	E1	P001 IBC03 LP01 R001		MP19	T2	TP1
2367	alfa-METIL-VALERALDEHID	3	F1	II	3		LQ4	E2	P001 IBC02 R001		MP19	T4	TP1
2368	alfa-PINEN	3	F1	III	3		LQ7	E1	P001 IBC03 LP01 R001		MP19	T2	TP1
2370	1-HEXEN	3	F1	II	3		LQ4	E2	P001 IBC02 R001		MP19	T4	TP1
2371	IZOPENTENEK	3	F1	I	3		LQ3	E3	P001		MP7 MP17	T11	TP2
2372	1,2-DI(DIMETIL-AMINO)-ETAN	3	F1	II	3		LQ4	E2	P001 IBC02 R001		MP19	T4	TP1
2373	DIETOXI-METAN	3	F1	II	3		LQ4	E2	P001 IBC02 R001		MP19	T4	TP1
2374	3,3-DIETOXI-PROPEN	3	F1	II	3		LQ4	E2	P001 IBC02 R001		MP19	T4	TP1

SZMGSZ 2. számú melléklete tartány		Szállítási kategória	Különleges előírások			Veszélyt jelölő számok	Bejegyzések a fuvarlevélbe			UN szám	Megnevezés és leírás
Tartánykód	Különleges előírások		a küldemény darabokra	az ömlesztett szállításra	az árukezelésre, be- és kirakásra		Baleseti lap száma	Védőkocsik min. száma	Kocsi gurítási feltételek		
4.3	4.3.5, 6.8.4	1.1.3.6	7.2.4	7.3.3	7.5.11	5.3.2.3	5.4.1 5.4.3	5.4.1 7.5.3.2	5.4.1 7.5.6		3.1.2
(12)	(13)	(15)	(16)	(17)	(18)	(20)	(21a)	(21b)	(21c)	(1)	(2)
LGBF		2				339	306	3/1-1*-1-1	M3	2352	BUTIL-VINIL-ÉTER, STABILIZÁLT
L4BH		2				338	323	3/0-0-1-0	M3	2353	BUTIRIL-KLORID
L4BH	TU15	2			CW13 CW28	336	312	3/0-0-1-0	M3	2354	KLÓR-METIL-ETIL-ÉTER
L4BN		1				33	304	3/0-0-1-0	M3	2356	2-KLÓR-PROPÁN (izopropil-klorid)
L4BN		2				83	807	3/0-0-1-0	M3	2357	CIKLOHEXIL-AMIN
LGBF		2				33	305	3/0-0-1-0	M3	2358	CIKLOOKTATETRAÉN
L4BH	TU15	2			CW13 CW28	338	311	3/0-0-1-0	M3	2359	DIALLIL-AMIN
L4BH	TU15	2			CW13 CW28	336	306	3/0-0-1-0	M3	2360	DIALLIL-ÉTER
L4BN		3				38	325	3/0-0-1-0	M3	2361	DIIZOBUTIL-AMIN
LGBF		2				33	312	3/0-0-1-0	M3	2362	1,1-DIKLÓR-ETÁN
L4BN		1			CW48	33	304	3/1-1*-1-1	M3	2363	ETIL-MERKAPTÁN
LGBF		3				30	317	3/0-0-1-0	M3	2364	n-PROPIL-BENZOL
LGBF		3				30	316	3/0-0-1-0	M3	2366	DIETIL-KARBONÁT
LGBF		2				33	307	3/0-0-1-0	M3	2367	alfa-METIL-VALERALDEHID
LGBF		3				30	317	3/0-0-1-0	M3	2368	alfa-PINÉN
LGBF		2				33	305	0-0-1-0	M3	2370	1-HEXÉN
L4BN		1				33	301	3/0-0-1-0	M1	2371	IZOPENTÉNEK
LGBF		2				33	310	3/0-0-1-0	M3	2372	1,2-DI(DIMETIL-AMINO)-ETÁN
LGBF		2				33	306	3/0-0-1-0	M3	2373	DIETOXI-METÁN
LGBF		2				33	306	3/0-0-1-0	M3	2374	3,3-DIETOXI-PROPÉN

UN szám	Megnevezés és leírás	Osztály	Osztályozási kód	Csomagolási csoport	Bárcák	Különleges előírások	Korlátozott és engedményes mennyiség		Csomagolóeszköz			Mobil tartány és/vagy ömlesztettárukonténer	
									Csomagolási utasítások	Különleges csomagolási előírások	Egybe-csomagolási előírások	Utasítások	Különleges előírások
	3.1.2	2.2	2.2	2.1.1.3	5.2.2	3.3	3.4.6	3.5.1.2	4.1.4	4.1.4	4.1.10	4.2.5.2, 7.3.2	4.2.5.3
(1)	(2)	(3a)	(3b)	(4)	(5)	(6)	(7a)	(7b)	(8)	(9a)	(9b)	(10)	(11)
2375	DIETIL-SZULFID	3	F1	II	3		LQ4	E2	P001 IBC02 R001		MP19	T7	TP1
2376	2,3-DIHIDRO-PIRAN	3	F1	II	3		LQ4	E2	P001 IBC02 R001		MP19	T4	TP1
2377	1,1-DIMETOXI-ETAN	3	F1	II	3		LQ4	E2	P001 IBC02 R001		MP19	T7	TP1
2378	2-DIMETIL-AMINO-ACETONITRIL	3	FT1	II	3+6.1		LQ0	E2	P001 IBC02		MP19	T7	TP1
2379	1,3-DIMETIL-BUTIL-AMIN	3	FC	II	3+8		LQ4	E2	P001 IBC02		MP19	T7	TP1
2380	DIMETIL-DIETOXI-SZILAN	3	F1	II	3		LQ4	E2	P001 IBC02 R001		MP19	T4	TP1
2381	DIMETIL-DISZULFID	3	F1	II	3		LQ4	E2	P001 IBC02 R001		MP19	T4	TP1
2382	DIMETIL-HIDRAZIN, SZIMMETRIKUS	6.1	TF1	I	6.1+3		LQ0	E5	P001		MP8 MP17	T14	TP2
2383	DIPROPIL-AMIN	3	FC	II	3+8		LQ4	E2	P001 IBC02		MP19	T7	TP1
2384	DI-n-PROPIL-ETER	3	F1	II	3		LQ4	E2	P001 IBC02 R001		MP19	T4	TP1
2385	ETIL-IZOBUTIRAT	3	F1	II	3		LQ4	E2	P001 IBC02 R001		MP19	T4	TP1
2386	1-ETIL-PIPERIDIN	3	FC	II	3+8		LQ4	E2	P001 IBC02		MP19	T7	TP1
2387	FLUOR-BENZOL	3	F1		3		LQ4	E2	P001 IBC02 R001		MP19	T4	TP1
2388	FLUOR-TOLUOLOK	3	F1		3		LQ4	E2	P001 IBC02 R001		MP19	T4	TP1
2389	FURAN	3	F1		3		LQ3	E3	P001		MP7 MP17	T12	TP2
2390	2-JÓD-BUTAN	3	F1		3		LQ4	E2	P001 IBC02 R001		MP19	T4	TP1
2391	JÓD-METIL-PROPANOK	3	F1		3		LQ4	E2	P001 IBC02 R001		MP19	T4	TP1
2392	JÓD-PROPANOK	3	F1		3		LQ7	E1	P001 IBC03 LP01 R001		MP19	T2	TP1
2393	IZOBUTIL-FORMIAT	3	F1		3		LQ4	E2	P001 IBC02 R001		MP19	T4	TP1
2394	IZOBUTIL-PROPIONAT	3	F1		3		LQ7	E1	P001 IBC03 LP01 R001		MP19	T2	TP1

SZMGSZ 2. számú melléklete tartány		Szállítási kategória	Különleges előírások			Veszélyt jelölő számok	Bejegyzések a fuvarlevélbe			UN szám	Megnevezés és leírás
Tartánykód	Különleges előírások		a küldemény darabokra	az ömlesztett szállításra	az árukezelésre, be- és kirakásra		Baleseti lap száma	Védőkocsik min. száma	Kocsi gurítási feltételek		
4.3	4.3.5, 6.8.4	1.1.3.6	7.2.4	7.3.3	7.5.11	5.3.2.3	5.4.1 5.4.3	5.4.1 7.5.3.2	5.4.1 7.5.6		3.1.2
(12)	(13)	(15)	(16)	(17)	(18)	(20)	(21a)	(21b)	(21c)	(1)	(2)
LGBF		2				33	304	3/0-0-1-0	M3	2375	DIETIL-SZULFID
LGBF		2				33	306	3/0-0-1-0	M3	2376	2,3-DIHIDRO-PIRÁN
LGBF		2				33	306	3/0-0-1-0	M3	2377	1,1-DIMETOXI-ETÁN
L4BH	TU15	2			CW13 CW28	336	310	3/0-0-1-0	M3	2378	2-DIMETIL-AMINO-ACETONITRIL
L4BH		2				338	311	3/0-0-1-0	M3	2379	1,3-DIMETIL-BUTIL-AMIN
LGBF		2			CW48	33	306	3/0-0-1-0	M3	2380	DIMETIL-DIETOXI-SZILÁN
LGBF		2				33	304	3/0-0-1-0	M3	2381	DIMETIL-DISZULFID
L10CH	TU14 TU15 TU38 TE21 TE22	1			CW13 CW28 CW31	663	648	3/1-1*-1-1	M2	2382	DIMETIL-HIDRAZIN, SZIMMETRIKUS
L4BH		2				338	311	3/0-0-1-0	M3	2383	DIPROPIL-AMIN
LGBF		2				33	306	3/0-0-1-0	M3	2384	DI-n-PROPIL-ÉTER
LGBF		2				33	306	3/0-0-1-0	M3	2385	ETIL-IZOBUTIRÁT
L4BH		2				338	311	3/0-0-1-0	M3	2386	1-ETIL-PIPERIDIN
LGBF		2				33	312	3/0-0-1-0	M3	2387	FLUOR-BENZOL
LGBF		2				33	312	3/0-0-1-0	M3	2388	FLUOR-TOLUOLOK
L4BN		1				33	301	3/0-0-1-0	M3	2389	FURÁN
LGBF		2				33	312	3/0-0-1-0	M3	2390	2-JÓD-BUTÁN
LGBF		2				33	312	3/0-0-1-0	M3	2391	JÓD-METIL-PROPÁNOK
LGBF		3				30	324	3/0-0-1-0	M3	2392	JÓD-PROPÁNOK
LGBF		2				33	306	3/0-0-1-0	M3	2393	IZOBUTIL-FORMIÁT
LGBF		3				30	306	3/0-0-1-0	M3	2394	IZOBUTIL-PROPIONÁT

UN szám	Megnevezés és leírás	Osztály	Osztályozási kód	Csomagolási csoport	Bárcák	Különleges előírások	Korlátozott és engedményes mennyiség		Csomagolóeszköz			Mobil tartány és/vagy ömlesztettárukonténer	
									Csomagolási utasítások	Különleges csomagolási előírások	Egybe-csomagolási előírások	Utasítások	Különleges előírások
	3.1.2	2.2	2.2	2.1.1.3	5.2.2	3.3	3.4.6	3.5.1.2	4.1.4	4.1.4	4.1.10	4.2.5.2, 7.3.2	4.2.5.3
(1)	(2)	(3a)	(3b)	(4)	(5)	(6)	(7a)	(7b)	(8)	(9a)	(9b)	(10)	(11)
2395	IZOBUTIRIL-KLORID	3	FC		3+8		LQ4	E2	P001 IBC02		MP19	T7	TP2
2396	METAKRILALDEHID, STABILIZALT	3	FT1		3+6.1		LQ0	E2	P001 IBC02		MP19	T7	TP1
2397	3-METIL-2-BUTANON	3	F1		3		LQ4	E2	P001 IBC02 R001		MP19	T4	TP1
2398	METIL-terc-BUTIL-ETER	3	F1		3		LQ4	E2	P001 IBC02 R001		MP19	T7	TP1
2399	1-METIL-PIPERIDIN	3	FC		3+8		LQ4	E2	P001 IBC02		MP19	T7	TP1
2400	METIL-IZOVALERAT	3	F1		3		LQ4	E2	P001 IBC02 R001		MP19	T4	TP1
2401	PIPERIDIN	8	CF1		8+3		LQ0	E0	P001		MP8 MP17	T10	TP2
2402	PROPAN-TIOLOK (propil-merkaptánok)	3	F1		3		LQ4	E2	P001 IBC02 R001		MP19	T4	TP1
2403	IZOPROPENIL-ACETAT	3	F1		3		LQ4	E2	P001 IBC02 R001		MP19	T4	TP1
2404	PROPIONITRIL	3	FT1		3+6.1		LQ0	E2	P001 IBC02		MP19	T7	TP1
2405	IZOPROPIL-BUTIRAT	3	F1		3		LQ7	E1	P001 IBC03 LP01 R001		MP19	T2	TP1
2406	IZOPROPIL-IZOBUTIRAT	3	F1		3		LQ4	E2	P001 IBC02 R001		MP19	T4	TP1
2407	IZOPROPIL-KLÓR-FORMIAT	6.1	TFC		6.1+3+8		LQ0	E5	P602		MP8 MP17		
2409	IZOPROPIL-PROPIONAT	3	F1		3		LQ4	E2	P001 IBC02 R001		MP19	T4	TP1
2410	1,2,3,6-TETRAHIDRO-PIRIDIN	3	F1	II	3		LQ4	E2	P001 IBC02 R001		MP19	T4	TP1
2411	BUTIRONITRIL	3	FT1	II	3+6.1		LQ0	E2	P001 IBC02		MP19	T7	TP1
2412	TETRAHIDRO-TIOFEN (tetrametilén-szulfid)	3	F1	II	3		LQ4	E2	P001 IBC02 R001		MP19	T4	TP1
2413	TETRAPROPIL-ORTOTITANAT	3	F1	III	3		LQ7	E1	P001 IBC03 LP01 R001		MP19	T4	TP1
2414	TIOFEN	3	F1	II	3		LQ4	E2	P001 IBC02 R001		MP19	T4	TP1
2416	TRIMETIL-BORAT	3	F1	II	3		LQ4	E2	P001 IBC02 R001		MP19	T7	TP1

SZMGSZ 2. számú melléklete tartány		Szállítási kategória	Különleges előírások			Veszélyt jelölő számok	Bejegyzések a fuvarlevélbe			UN szám	Megnevezés és leírás
Tartánykód	Különleges előírások		a küldemény darabokra	az ömlesztett szállításra	az árukezelésre, be- és kirakásra		Baleseti lap száma	Védőkocsik min. száma	Kocsi gurítási feltételek		
4.3	4.3.5, 6.8.4	1.1.3.6	7.2.4	7.3.3	7.5.11	5.3.2.3	5.4.1 5.4.3	5.4.1 7.5.3.2	5.4.1 7.5.6		3.1.2
(12)	(13)	(15)	(16)	(17)	(18)	(20)	(21a)	(21b)	(21c)	(1)	(2)
L4BH		2				338	323	3/0-0-1-0	M3	2395	IZOBUTIRIL-KLORID
L4BH	TU15	2			CW13 CW28	336	313	3/0-0-1-0	M3	2396	METAKRILALDEHID, STABILIZÁLT
LGBF		2				33	307	3/0-0-1-0	M3	2397	3-METIL-2-BUTANON
LGBF		2				33	301	3/0-0-1-0	M3	2398	METIL-terc-BUTIL-ÉTER
L4BH		2				338	311	3/0-0-1-0	M3	2399	1-METIL-PIPERIDIN
LGBF		2				33	306	3/0-0-1-0	M3	2400	METIL-IZOVALERÁT
L10BH	TU38 TE22	1			CW48	883	807	3/0-0-1-0	M3	2401	PIPERIDIN
LGBF		2				33	304	3/0-0-1-0	M3	2402	PROPÁN-TIOLOK (propil-merkaptánok)
LGBF		2				33	306	3/0-0-1-0	M3	2403	IZOPROPENIL-ACETÁT
L4BH	TU15	2			CW13 CW28	336	310	3/0-0-1-0	M3	2404	PROPIONITRIL
LGBF		3				30	316	3/0-0-1-0	M3	2405	IZOPROPIL-BUTIRÁT
LGBF		2				33	306	3/0-0-1-0	M3	2406	IZOPROPIL-IZOBUTIRÁT
		1			CW13 CW28 CW31 CW48	663	611	3/1-1*-1-1	M2	2407	IZOPROPIL-KLÓR-FORMIÁT
LGBF		2				33	306	3/0-0-1-0	M3	2409	IZOPROPIL-PROPIONÁT
LGBF		2				33	310	3/0-0-1-0	M3	2410	1,2,3,6-TETRAHIDRO-PIRIDIN
L4BH	TU15	2			CW13 CW28	336	310	3/0-0-1-0	M3	2411	BUTIRONITRIL
LGBF		2				33	304	3/0-0-1-0	M3	2412	TETRAHIDRO-TIOFÉN (tetrametilén-szulfid)
LGBF		3				30	316	3/0-0-1-0	M3	2413	TETRAPROPIL-ORTOTITANÁT
LGBF		2				33	304	3/0-0-1-0	M3	2414	TIOFÉN
LGBF		2				33	306	3/0-0-1-0	M3	2416	TRIMETIL-BORÁT

UN szám	Megnevezés és leírás	Osztály	Osztályozási kód	Csomagolási csoport	Bárcák	Különleges előírások	Korlátozott és engedményes mennyiség		Csomagolóeszköz			Mobil tartány és/vagy ömlesztettárukonténer	
									Csomagolási utasítások	Különleges csomagolási előírások	Egybe-csomagolási előírások	Utasítások	Különleges előírások
	3.1.2	2.2	2.2	2.1.1.3	5.2.2	3.3	3.4.6	3.5.1.2	4.1.4	4.1.4	4.1.10	4.2.5.2, 7.3.2	4.2.5.3
(1)	(2)	(3a)	(3b)	(4)	(5)	(6)	(7a)	(7b)	(8)	(9a)	(9b)	(10)	(11)
2417	KARBONIL-FLUORID	2	2TC		2.3+8 (+13)		LQ0	E0	P200		MP9	(M)	
2418	KEN-TETRAFLUORID	2	2TC		2.3+8		LQ0	E0	P200		MP9		
2419	BRÓM-TRIFLUOR-ETILEN	2	2F		2.1 (+13)		LQ0	E0	P200		MP9	(M)	
2420	HEXAFLUOR-ACETON	2	2TC		2.3+8 (+13)		LQ0	E0	P200		MP9	(M)	
2421	NITROGEN-TRIOXID	2	2TOC	A SZÁLLÍTÁSBÓL KI VAN ZÁRVA									
2422	OKTAFLUOR-2-BUTEN (R 1318 HŰTŐGAZ)	2	2A		2.2 (+13)		LQ1	E1	P200		MP9	(M)	
2424	OKTAFLUOR-PROPAN (R 218 HŰTŐGAZ)	2	2A		2.2 (+13)		LQ1	E1	P200		MP9	T50 (M)	
2426	FOLYÉKONY AMMÓNIUM-NITRAT (forró, tömény oldat, 80%-nál nagyobb, de legfeljebb 93% koncentrációval)	5.1	O1		5.1	252 644	LQ0	E0				T7	TP1 TP16 TP17
2427	KALIUM-KLORAT VIZES OLDAT	5.1	O1	II	5.1		LQ10	E2	P504 IBC02		MP2	T4	TP1
2427	KALIUM-KLORAT VIZES OLDAT	5.1	O1	III	5.1		LQ13	E1	P504 IBC02 R001		MP2	T4	TP1
2428	NATRIUM-KLORAT VIZES OLDAT	5.1	O1	II	5.1		LQ10	E2	P504 IBC02		MP2	T4	TP1
2428	NATRIUM-KLORAT VIZES OLDAT	5.1	O1	III	5.1		LQ13	E1	P504 IBC02 R001		MP2	T4	TP1
2429	KALCIUM-KLORAT VIZES OLDAT	5.1	O1	II	5.1		LQ10	E2	P504 IBC02		MP2	T4	TP1
2429	KALCIUM-KLORAT VIZES OLDAT	5.1	O1	III	5.1		LQ13	E1	P504 IBC02 R001		MP2	T4	TP1
2430	SZILARD ALKIL-FENOLOK, M.N.N. (a C_2-C_{12} homológokat beleértve)	8	C4		8	274	LQ0	E0	P002 IBC07		MP18	T6	TP33
2430	SZILARD ALKIL-FENOLOK, M.N.N. (a C_2-C_{12} homológokat beleértve)	8	C4		8	274	LQ23	E2	P002 IBC08	B4	MP10	T3	TP33
2430	SZILARD ALKIL-FENOLOK, M.N.N. (a C_2-C_{12} homológokat beleértve)	8	C4	III	8	274	LQ24	E1	P002 IBC08 LP02 R001	B3	MP10	T1	TP33
2431	ANIZIDINEK	6.1	T1	III	6.1		LQ7	E1	P001 IBC03 LP01 R001		MP19	T4	TP1

SZMGSZ 2. számú melléklete tartány		Szállítási kategória	Különleges előírások			Veszélyt jelölő számok	Bejegyzések a fuvarlevélbe			UN szám	Megnevezés és leírás
Tartánykód	Különleges előírások		a küldemény darabokra	az ömlesztett szállításra	az árukezelésre, be- és kirakásra		Baleseti lap száma	Védőkocsik min. száma	Kocsi gurítási feltételek		
4.3	4.3.5, 6.8.4	1.1.3.6	7.2.4	7.3.3	7.5.11	5.3.2.3	5.4.1 5.4.3	5.4.1 7.5.3.2	5.4.1 7.5.6		3.1.2
(12)	(13)	(15)	(16)	(17)	(18)	(20)	(21a)	(21b)	(21c)	(1)	(2)
PxBH(M)	TU38 TU50 TE22 TE25 TA4 TT9 TM6	1			CW9 CW10 CW36	268	203	0-0-1-0	M1	2417	KARBONIL-FLUORID
								0-0-3-0	M1		
		1			CW9 CW10 CW36	268	203		M1	2418	KÉN-TETRAFLUORID
PxBN(M)	TU38 TE22 TA4 TT9 TM6	2			CW9 CW10 CW36	23	206	3/0-0-1-0	M2	2419	BRÓM-TRIFLUOR-ETILÉN
								3/0-0-3-0	M1		
PxBH(M)	TU38 TE22 TE25 TA4 TT9 TM6	1			CW9 CW10 CW36	268	203		M1	2420	HEXAFLUOR-ACETON
								1-1*-3-1	M1		
A SZÁLLÍTÁSBÓL KI VAN ZÁRVA										2421	NITROGÉN-TRIOXID
PxBN(M)	TA4 TT9 TM6	3			CW9 CW10 CW36	20	201	0-0-1-0	M2	2422	OKTAFLUOR-2-BUTÉN (R 1318 HŰTŐGÁZ)
								0-0-3-0	M1		
PxBN(M)	TA4 TT9 TM6	3			CW9 CW10 CW36	20	201	0-0-1-0	M2	2424	OKTAFLUOR-PROPÁN (R 218 HŰTŐGÁZ)
								0-0-3-0	M1		
L4BV(+)	TU3 TU12 TU29 TC3 TE9 TE10 TA1	0				59	505	0-0-1-0		2426	FOLYÉKONY AMMÓNIUM-NITRÁT (forró, tömény oldat, 80%-nál nagyobb, de legfeljebb 93% koncentrációval)
L4BN	TU3	2			CW24	50	505	-	M3	2427	KÁLIUM-KLORÁT VIZES OLDAT
LGBV	TU3	3			CW24	50	505		M3	2427	KÁLIUM-KLORÁT VIZES OLDAT
L4BN	TU3	2			CW24	50	505	0-0-1-0	M3	2428	NÁTRIUM-KLORÁT VIZES OLDAT
LGBV	TU3	3			CW24	50	505	0-0-1-0	M3	2428	NÁTRIUM-KLORÁT VIZES OLDAT
L4BN	TU3	2			CW24	50	505	-	M3	2429	KALCIUM-KLORÁT VIZES OLDAT
LGBV	TU3	3			CW24	50	505		M3	2429	KALCIUM-KLORÁT VIZES OLDAT
S10AN L10BH	TU38 TE22	1	W10 W12			88	804		M3	2430	SZILÁRD ALKIL-FENOLOK M.N.N. (a C_2-C_{12} homológokat beleértve)
SGAN L4BN		2	W11			80	804		M3	2430	SZILÁRD ALKIL-FENOLOK, M.N.N. (a C_2-C_{12} homológokat beleértve)
SGAV L4BN		3		VW9		80	804		M3	2430	SZILÁRD ALKIL-FENOLOK, M.N.N. (a C_2-C_{12} homológokat beleértve)
L4BH	TU15	2			CW13 CW28 CW31	60	616		M3	2431	ANIZIDINEK

UN szám	Megnevezés és leírás	Osztály	Osztályozási kód	Csomagolási csoport	Bárcák	Különleges előírások	Korlátozott és engedményes mennyiség		Csomagolóeszköz			Mobil tartány és/vagy ömlesztettárukonténer	
									Csomagolási utasítások	Különleges csomagolási előírások	Egybe-csomagolási előírások	Utasítások	Különleges előírások
	3.1.2	2.2	2.2	2.1.1.3	5.2.2	3.3	3.4.6	3.5.1.2	4.1.4	4.1.4	4.1.10	4.2.5.2, 7.3.2	4.2.5.3
(1)	(2)	(3a)	(3b)	(4)	(5)	(6)	(7a)	(7b)	(8)	(9a)	(9b)	(10)	(11)
2432	N,N-DIETIL-ANILIN	6.1	T1	III	6.1	279	LQ7	E1	P001 IBC03 LP01 R001		MP19	T4	TP1
2433	FOLYÉKONY KLÓR-NITRO-TOLUOLOK	6.1	T1	III	6.1		LQ7	E1	P001 IBC03 LP01 R001		MP19	T4	TP1
2434	DIBENZIL-DIKLÓR-SZILAN	8	C3	II	8		LQ22	E2	P010		MP15	T10	TP2 TP7
2435	ETIL-FENIL-DIKLÓR-SZILAN	8	C3	II	8		LQ22	E2	P010		MP15	T10	TP2 TP7
2436	TIOECETSAV	3	F1	II	3		LQ4	E2	P001 IBC02 R001		MP19	T4	TP1
2437	METIL-FENIL-DIKLÓR-SZILAN	8	C3	II	8		LQ22	E2	P010		MP15	T10	TP2 TP7
2438	TRIMETIL-ACETIL-KLORID	6.1	TFC	I	6.1+3+8		LQ0	E5	P001		MP8 MP17	T14	TP2
2439	NATRIUM-HIDROGÉN-DIFLUORID (nátrium-bifluorid)	8	C2	II	8		LQ23	E2	P002 IBC08	B4	MP10	T3	TP33
2440	ÓN-TETRAKLORID-PENTAHIDRAT	8	C2	III	8		LQ24	E1	P002 IBC08 LP02 R001	B3	MP10	T1	TP33
2441	PIROFOROS TITAN-TRIKLORID vagy PIROFOROS TITAN-TRIKLORID KEVERÉK	4.2	SC4	I	4.2+8	537	LQ0	E0	P404		MP13		
2442	TRIKLÓR-ACETIL-KLORID	8	C3	II	8		LQ22	E2	P001		MP15	T7	TP2
2443	VANADIUM-OXITRIKLORID	8	C1	II	8		LQ22	E2	P001 IBC02		MP15	T7	TP2
2444	VANADIUM-TETRAKLORID	8	C1	I	8		LQ0	E0	P802		MP8 MP17	T10	TP2
2446	SZILARD NITRO-KREZOLOK	6.1	T2	III	6.1		LQ9	E1	P002 IBC08 LP02 R001	B3	MP10	T1	TP33
2447	OLVASZTOTT FEHÉR- vagy SARGAFOSZFOR	4.2	ST3	I	4.2+6.1	800	LQ0	E0				T21	TP3 TP7 TP26
2448	OLVASZTOTT KÉN	4.1	F3	III	4.1	538	LQ0	E0				T1	TP3
2451	NITROGÉN-TRIFLUORID	2	2O		2.2+5.1 (+13)		LQ0	E0	P200		MP9	(M)	
2452	ETIL-ACETILÉN, STABILIZALT	2	2F		2.1 (+13)		LQ0	E0	P200		MP9	(M)	
2453	ETIL-FLUORID (R 161 HŰTŐGAZ)	2	2F		2.1 (+13)		LQ0	E0	P200		MP9	(M)	

SZMGSZ 2. számú melléklete tartány		Szállítási kategória	Különleges előírások			Veszélyt jelölő számok	Bejegyzések a fuvarlevélbe			UN szám	Megnevezés és leírás
Tartánykód	Különleges előírások		a küldemény darabokra	az ömlesztett szállításra	az árukezelésre, be- és kirakásra		Baleseti lap száma	Védőkocsik min. száma	Kocsi gurítási feltételek		
4.3	4.3.5, 6.8.4	1.1.3.6	7.2.4	7.3.3	7.5.11	5.3.2.3	5.4.1 5.4.3	5.4.1 7.5.3.2	5.4.1 7.5.6		3.1.2
(12)	(13)	(15)	(16)	(17)	(18)	(20)	(21a)	(21b)	(21c)	(1)	(2)
L4BH	TU15	2			CW13 CW28 CW31	60	608		M3	2432	N,N-DIETIL-ANILIN
L4BH	TU15	2			CW13 CW28 CW31	60	616		M3	2433	FOLYÉKONY KLÓR-NITRO-TOLUOLOK
L4BN		2				X80	805	3/1-1*-1-1	M3	2434	DIBENZIL-DIKLÓR-SZILÁN
L4BN		2				X80	805		M3	2435	ETIL-FENIL-DIKLÓR-SZILÁN
LGBF		2				33	304	3/0-0-1-0	M3	2436	TIOECETSAV
L4BN		2				X80	805	3/0-0-1-0	M3	2437	METIL-FENIL-DIKLÓR-SZILÁN
L10CH	TU14 TU15 TU38 TE21 TE22	1			CW13 CW28 CW31 CW48	663	611	3/1-1*-1-1	M2	2438	TRIMETIL-ACETIL-KLORID
SGAN		2	W11			80	806	0-0-1-0	M3	2439	NÁTRIUM-HIDROGÉN-DIFLUORID (nátrium-bifluorid)
SGAV		3		VW9		80	806		M3	2440	ÓN-TETRAKLORID-PENTAHIDRÁT
		0	W1			48	406	3/0-0-1-0	M3	2441	PIROFOROS TITÁN-TRIKLORID vagy PIROFOROS TITÁN-TRIKLORID KEVERÉK
L4BN		2				X80	803	3/1-1*-1-1	M3	2442	TRIKLÓR-ACETIL-KLORID
L4BN		2				80	801	-	M3	2443	VANÁDIUM-OXITRIKLORID
L10BH	TU38 TE22	1				X88	801	0-0-1-0	M3	2444	VANÁDIUM-TETRAKLORID
SGAH L4BH	TU15	2		VW9	CW13 CW28 CW31	60	608		M3	2446	SZILÁRD NITRO-KREZOLOK
L10DH(+)	TU14 TU16 TU21 TU38 TE3 TE21 TE22	0			CW55	446	406	3/1-1*-3-1	M1	2447	OLVASZTOTT FEHÉR- vagy SÁRGAFOSZFOR
LGBV(+)	TU27 TE4 TE6	3				44	404	3/0-0-1-0		2448	OLVASZTOTT KÉN
PxBN(M)	TU50 TA4 TT9 TM6	3			CW9 CW10 CW36	25	202	0-0-1-0 0-0-3-0	M2 M1	2451	NITROGÉN-TRIFLUORID
PxBN(M)	TU38 TE22 TA4 TT9 TM6	2			CW9 CW10 CW36	239	206	3/0-0-1-0 3/0-0-3-0	M2 M1	2452	ETIL-ACETILÉN, STABILIZÁLT
PxBN(M)	TU38 TE22 TA4 TT9 TM6	2			CW9 CW10 CW36	23	205	3/0-0-1-0 3/0-0-3-0	M2 M1	2453	ETIL-FLUORID (R 161 HŰTŐGÁZ)

UN szám	Megnevezés és leírás	Osztály	Osztályozási kód	Csomagolási csoport	Bárcák	Különleges előírások	Korlátozott és engedményes mennyiség		Csomagolóeszköz			Mobil tartány és/vagy ömlesztettárukonténer	
									Csomagolási utasítások	Különleges csomagolási előírások	Egybe-csomagolási előírások	Utasítások	Különleges előírások
	3.1.2	2.2	2.2	2.1.1.3	5.2.2	3.3	3.4.6	3.5.1.2	4.1.4	4.1.4	4.1.10	4.2.5.2, 7.3.2	4.2.5.3
(1)	(2)	(3a)	(3b)	(4)	(5)	(6)	(7a)	(7b)	(8)	(9a)	(9b)	(10)	(11)
2454	METIL-FLUORID (R 41 HŰTŐGAZ)	2	2F		2.1 (+13)		LQ0	E0	P200		MP9	(M)	
2455	METIL-NITRIT	2	2A	A SZÁLLÍTÁSBÓL KI VAN ZÁRVA									
2456	2-KLÓR-PROPÉN	3	F1	I	3		LQ3	E3	P001		MP7 MP17	T11	TP2
2457	2,3-DIMETIL-BUTAN	3	F1		3		LQ4	E2	P001 IBC02 R001		MP19	T7	TP1
2458	HEXADIÉNEK	3	F1		3		LQ4	E2	P001 IBC02 R001		MP19	T4	TP1
2459	2-METIL-1-BUTÉN	3	F1		3		LQ3	E3	P001		MP7 MP17	T11	TP2
2460	2-METIL-2-BUTÉN	3	F1		3		LQ4	E2	P001 IBC02	B8	MP19	T7	TP1
2461	METIL-PENTADIÉN	3	F1		3		LQ4	E2	P001 IBC02 R001		MP19	T4	TP1
2463	ALUMINIUM-HIDRID	4.3	W2		4.3		LQ0	E0	P403		MP2		
2464	BERILLIUM-NITRAT	5.1	OT2		5.1+6.1		LQ11	E2	P002 IBC08	B4	MP2	T3	TP33
2465	SZARAZ DIKLÓR-IZOCIANURSAV vagy DIKLÓR-IZOCIANURSAV SÓK	5.1	O2		5.1	135	LQ11	E2	P002 IBC08	B4	MP10	T3	TP33
2466	KALIUM-HIPEROXID	5.1	O2	I	5.1		LQ0	E0	P503 IBC06		MP2		
2468	SZARAZ TRIKLÓR-IZOCIANURSAV	5.1	O2	II	5.1		LQ11	E2	P002 IBC08	B4	MP10	T3	TP33
2469	CINK-BROMAT	5.1	O2	III	5.1		LQ12	E1	P002 IBC08 LP02 R001	B3	MP10	T1	TP33
2470	FOLYÉKONY FENIL-ACETONITRIL	6.1	T1	III	6.1		LQ7	E1	P001 IBC03 LP01 R001		MP19	T4	TP1
2471	OZMIUM-TETROXID	6.1	T5	I	6.1		LQ0	E5	P002 IBC07	PP30	MP18	T6	TP33
2473	NATRIUM-ARZANILAT	6.1	T3	III	6.1		LQ9	E1	P002 IBC08 LP02 R001	B3	MP10	T1	TP33
2474	TIOFOSZGÉN	6.1	T1	II	6.1	279	LQ17	E4	P001		MP15	T7	TP2
2475	VANADIUM-TRIKLORID	8	C2	III	8		LQ24	E1	P002 IBC08 LP02 R001	B3	MP10	T1	TP33
2477	METIL-IZOTIOCIANAT	6.1	TF1	I	6.1+3		LQ0	E5	P001		MP8 MP17	T14	TP2

SZMGSZ 2. számú melléklete tartány		Szállítási kategória	Különleges előírások			Veszélyt jelölő számok	Bejegyzések a fuvarlevélbe			UN szám	Megnevezés és leírás
Tartánykód	Különleges előírások		a küldemény darabokra	az ömlesztett szállításra	az árukezelésre, be- és kirakásra		Baleseti lap száma	Védőkocsik min. száma	Kocsi gurítási feltételek		
4.3	4.3.5, 6.8.4	1.1.3.6	7.2.4	7.3.3	7.5.11	5.3.2.3	5.4.1 5.4.3	5.4.1 7.5.3.2	5.4.1 7.5.6		3.1.2
(12)	(13)	(15)	(16)	(17)	(18)	(20)	(21a)	(21b)	(21c)	(1)	(2)
PxBN(M)	TU38 TU50 TE22 TA4 TT9 TM6	2			CW9 CW10 CW36	23	205	3/0-0-1-0 3/0-0-3-0	M2 M1	2454	METIL-FLUORID (R 41 HŰTŐGÁZ)
A SZÁLLÍTÁSBÓL KI VAN ZÁRVA										2455	METIL-NITRIT
L4BN		1				33	304	3/0-0-1-0	M3	2456	2-KLÓR-PROPÉN
LGBF		2				33	305	3/0-0-1-0	M3	2457	2,3-DIMETIL-BUTÁN
LGBF		2				33	305	3/0-0-1-0	M3	2458	HEXADIÉNEK
L4BN		1				33	301	3/0-0-1-0	M3	2459	2-METIL-1-BUTÉN
L1,5BN		2				33	305	3/0-0-1-0	M3	2460	2-METIL-2-BUTÉN
LGBF		2				33	305	3/0-0-1-0	M3	2461	METIL-PENTADIÉN
		1	W1		CW23	X423	409	0-0-1-0	M3	2463	ALUMINIUM-HIDRID
SGAN	TU3	2	W11		CW24 CW28	56	503	-	M3	2464	BERILLIUM-NITRÁT
SGAN	TU3	2	W11		CW24	50	501		M3	2465	SZÁRAZ DIKLÓR-IZOCIANURSAV vagy DIKLÓR-IZOCIANURSAV SÓK
		1	W10 W12		CW24	55	509	-	M3	2466	KÁLIUM-HIPEROXID
SGAN	TU3	2	W11		CW24	50	501		M3	2468	SZÁRAZ TRIKLÓR-IZOCIANURSAV
SGAV	TU3	3		VW8	CW24	50	501		M3	2469	CINK-BROMÁT
L4BH	TU15	2			CW13 CW28 CW31	60	608		M3	2470	FOLYÉKONY FENIL-ACETONITRIL
S10AH	TU15	1	W10 W12		CW13 CW28 CW31	66	603			2471	OZMIUM-TETROXID
SGAH L4BH	TU15	2		VW9	CW13 CW28 CW31	60	626		M3	2473	NÁTRIUM-ARZANILÁT
L4BH	TU15	2			CW13 CW28 CW31	60	612			2474	TIOFOSZGÉN
SGAV		3		VW9		80	806		M3	2475	VANÁDIUM-TRIKLORID
L10CH	TU14 TU15 TU38 TE21 TE22	1			CW13 CW28 CW31	663	609	3/1-1*-1-1	M2	2477	METIL-IZOTIOCIANÁT

UN szám	Megnevezés és leírás	Osztály	Osztályozási kód	Csomagolási csoport	Bárcák	Különleges előírások	Korlátozott és engedményes mennyiség		Csomagolóeszköz			Mobil tartány és/vagy ömlesztettárukonténer	
									Csomagolási utasítások	Különleges csomagolási előírások	Egybe-csomagolási előírások	Utasítások	Különleges előírások
	3.1.2	2.2	2.2	2.1.1.3	5.2.2	3.3	3.4.6	3.5.1.2	4.1.4	4.1.4	4.1.10	4.2.5.2, 7.3.2	4.2.5.3
(1)	(2)	(3a)	(3b)	(4)	(5)	(6)	(7a)	(7b)	(8)	(9a)	(9b)	(10)	(11)
2478	GYÚLÉKONY, MÉRGEZŐ IZOCIANATOK, M.N.N. vagy GYÚLÉKONY, MÉRGEZŐ IZOCIANAT OLDAT, M.N.N.	3	FT1	II	3+6.1	274 539	LQ0	E2	P001 IBC02		MP19	T11	TP2 TP27
2478	GYÚLÉKONY, MÉRGEZŐ IZOCIANATOK, M.N.N. vagy GYÚLÉKONY, MÉRGEZŐ IZOCIANAT OLDAT, M.N.N.	3	FT1	III	3+6.1	274	LQ7	E1	P001 IBC03 R001		MP19	T7	TP1 TP28
2480	METIL-IZOCIANAT	6.1	TF1		6.1+3		LQ0	E5	P601		MP2	T22	TP2
2481	ETIL-IZOCIANAT	3	FT1		3+6.1		LQ0	E0	P601		MP2	T14	TP2
2482	n-PROPIL-IZOCIANAT	6.1	TF1		6.1+3		LQ0	E5	P001		MP8 MP17	T14	TP2
2483	IZOPROPIL-IZOCIANAT	3	FT1		3+6.1		LQ0	E0	P001		MP7 MP17	T14	TP2
2484	terc-BUTIL-IZOCIANAT	6.1	TF1		6.1+3		LQ0	E5	P001		MP8 MP17	T14	TP2
2485	n-BUTIL-IZOCIANAT	6.1	TF1		6.1+3		LQ0	E5	P001		MP8 MP17	T14	TP2
2486	IZOBUTIL-IZOCIANAT	3	FT1		3+6.1		LQ0	E2	P001		MP19	T8	TP2
2487	FENIL-IZOCIANAT	6.1	TF1		6.1+3		LQ0	E5	P001		MP8 MP17	T14	TP2
2488	CIKLOHEXIL-IZOCIANAT	6.1	TF1		6.1+3		LQ0	E5	P001		MP8 MP17	T14	TP2
2490	DIKLÓR-IZOPROPIL-ÉTER	6.1	T1		6.1		LQ17	E4	P001 IBC02		MP15	T7	TP2
2491	ETANOL-AMIN vagy ETANOL-AMIN OLDAT	8	C7		8		LQ7	E1	P001 IBC03 LP01 R001		MP19	T4	TP1
2493	HEXAMETILÉN-IMIN	3	FC		3+8		LQ4	E2	P001 IBC02		MP19	T7	TP1
2495	JÓD-PENTAFLUORID	5.1	OTC		5.1+6.1+8		LQ0	E0	P200		MP2		
2496	PROPIONSAVANHIDRID	8	C3		8		LQ7	E1	P001 IBC03 LP01 R001		MP19	T4	TP1

SZMGSZ 2. számú melléklete tartány		Szállítási kategória	Különleges előírások			Veszélyt jelölő számok	Bejegyzések a fuvarlevélbe			UN szám	Megnevezés és leírás
Tartánykód	Különleges előírások		a küldemény darabokra	az ömlesztett szállításra	az árukezelésre, be- és kirakásra		Baleseti lap száma	Védőkocsik min. száma	Kocsi gurítási feltételek		
4.3	4.3.5, 6.8.4	1.1.3.6	7.2.4	7.3.3	7.5.11	5.3.2.3	5.4.1 5.4.3	5.4.1 7.5.3.2	5.4.1 7.5.6		3.1.2
(12)	(13)	(15)	(16)	(17)	(18)	(20)	(21a)	(21b)	(21c)	(1)	(2)
L4BH	TU15	2			CW13 CW28	336	333	3/0-0-1-0	M3	2478	GYÚLÉKONY, MÉRGEZŐ IZOCIANÁTOK M.N.N. vagy GYÚLÉKONY, MÉRGEZŐ IZOCIANÁT OLDAT, M.N.N.
L4BH	TU15	3			CW13 CW28	36	333	3/0-0-1-0	M3	2478	GYÚLÉKONY, MÉRGEZŐ IZOCIANÁTOK, M.N.N. vagy GYÚLÉKONY, MÉRGEZŐ IZOCIANÁT OLDAT, M.N.N.
L15CH	TU14 TU15 TU38 TE21 TE22 TE25	1			CW13 CW28 CW31	663	609	3/1-1*-1-1	M3	2480	METIL-IZOCIANÁT
L15CH	TU14 TU15 TU38 TE21 TE22 TE25	1			CW13 CW28	336	322	3/0-0-1-0	M3	2481	ETIL-IZOCIANÁT
L10CH	TU14 TU15 TU38 TE21 TE22	1			CW13 CW28 CW31	663	609	3/1-1*-1-1	M2	2482	n-PROPIL-IZOCIANÁT
L10CH	TU14 TU15 TU38 TE21 TE22	1			CW13 CW28	336	322	3/0-0-1-0	M3	2483	IZOPROPIL-IZOCIANÁT
L10CH	TU14 TU15 TU38 TE21 TE22	1			CW13 CW28 CW31	663	609	3/1-1*-1-1	M2	2484	terc-BUTIL-IZOCIANÁT
L10CH	TU14 TU15 TU38 TE21 TE22	1			CW13 CW28 CW31	663	609	3/1-1*-1-1	M2	2485	n-BUTIL-IZOCIANÁT
L4BH	TU15	2			CW13 CW28	336	322	3/0-0-1-0	M3	2486	IZOBUTIL-IZOCIANÁT
L10CH	TU14 TU15 TU38 TE21 TE22	1			CW13 CW28 CW31	663	609	3/0-0-1-0		2487	FENIL-IZOCIANÁT
L10CH	TU14 TU15 TU38 TE21 TE22	1			CW13 CW28 CW31	663	609	3/0-0-1-0		2488	CIKLOHEXIL-IZOCIANÁT
L4BH	TU15	2			CW13 CW28 CW31	60	606			2490	DIKLÓR-IZOPROPIL-ÉTER
L4BN		3				80	807		M3	2491	ETANOL-AMIN vagy ETANOL-AMIN OLDAT
L4BH		2				338	311	3/0-0-1-0	M3	2493	HEXAMETILÉN-IMIN
L10DH	TU3 TU38 TE16 TE22	1			CW24 CW28	568	504	0-0-1-0	M3	2495	JÓD-PENTAFLUORID
L4BN		3				80	803		M3	2496	PROPIONSAVANHIDRID

UN szám	Megnevezés és leírás	Osztály	Osztályozási kód	Csomagolási csoport	Bárcák	Különleges előírások	Korlátozott és engedményes mennyiség		Csomagolóeszköz			Mobil tartány és/vagy ömlesztettárukonténer	
									Csomagolási utasítások	Különleges csomagolási előírások	Egybe-csomagolási előírások	Utasítások	Különleges előírások
	3.1.2	2.2	2.2	2.1.1.3	5.2.2	3.3	3.4.6	3.5.1.2	4.1.4	4.1.4	4.1.10	4.2.5.2, 7.3.2	4.2.5.3
(1)	(2)	(3a)	(3b)	(4)	(5)	(6)	(7a)	(7b)	(8)	(9a)	(9b)	(10)	(11)
2498	1,2,3,6-TETRAHIDRO-BENZALDEHID	3	F1		3		LQ7	E1	P001 IBC03 LP01 R001		MP19	T2	TP1
2501	TRISZ-(1-AZIRIDINIL)-FOSZFIN-OXID OLDAT	6.1	T1		6.1		LQ17	E4	P001 IBC02		MP15	T7	TP2
2501	TRISZ-(1-AZIRIDINIL)-FOSZFIN-OXID OLDAT	6.1	T1		6.1		LQ7	E1	P001 IBC03 LP01 R001		MP19	T4	TP1
2502	VALERIL-KLORID	8	CF1		8+3		LQ22	E2	P001 IBC02		MP15	T7	TP2
2503	CIRKÓNIUM-TETRAKLORID	8	C2		8		LQ24	E1	P002 IBC08 LP02 R001	B3	MP10	T1	TP33
2504	TETRABRÓM-ETÁN	6.1	T1		6.1		LQ7	E1	P001 IBC03 LP01 R001		MP19	T4	TP1
2505	AMMÓNIUM-FLUORID	6.1	T5		6.1		LQ9	E1	P002 IBC08 LP02 R001	B3	MP10	T1	TP33
2506	AMMÓNIUM-HIDROGÉN-SZULFÁT (ammónium-biszulfát)	8	C2		8		LQ23	E2	P002 IBC08	B4	MP10	T3	TP33
2507	SZILÁRD HEXAKLÓR-PLATINASAV	8	C2		8		LQ24	E1	P002 IBC08 LP02 R001	B3	MP10	T1	TP33
2508	MOLIBDÉN-PENTAKLORID	8	C2		8		LQ24	E1	P002 IBC08 LP02 R001	B3	MP10	T1	TP33
2509	KÁLIUM-HIDROGÉN-SZULFÁT (kálium-biszulfát)	8	C2		8		LQ23	E2	P002 IBC08	B4	MP10	T3	TP33
2511	2-KLÓR-PROPIONSAV	8	C3		8		LQ7	E1	P001 IBC03 LP01 R001		MP19	T4	TP2
2512	AMINO-FENOLOK (o-, m-, p-)	6.1	T2		6.1	279	LQ9	E1	P002 IBC08 LP02 R001	B3	MP10	T1	TP33
2513	BRÓM-ACETIL-BROMID	8	C3		8		LQ22	E2	P001 IBC02		MP15	T8	TP2
2514	BRÓM-BENZOL	3	F1		3		LQ7	E1	P001 IBC03 LP01 R001		MP19	T2	TP1
2515	BROMOFORM	6.1	T1		6.1		LQ7	E1	P001 IBC03 LP01 R001		MP19	T4	TP1

SZMGSZ 2. számú melléklete tartány		Szállítási kategória	Különleges előírások			Veszélyt jelölő számok	Bejegyzések a fuvarlevélbe			UN szám	Megnevezés és leírás
Tartánykód	Különleges előírások		a küldemény darabokra	az ömlesztett szállításra	az árukezelésre, be- és kirakásra		Baleseti lap száma	Védőkocsik min. száma	Kocsi gurítási feltételek		
4.3	4.3.5, 6.8.4	1.1.3.6	7.2.4	7.3.3	7.5.11	5.3.2.3	5.4.1 5.4.3	5.4.1 7.5.3.2	5.4.1 7.5.6		3.1.2
(12)	(13)	(15)	(16)	(17)	(18)	(20)	(21a)	(21b)	(21c)	(1)	(2)
LGBF		3				30	316	3/0-0-1-0	M3	2498	1,2,3,6-TETRAHIDRO-BENZALDEHID
L4BH	TU15	2			CW13 CW28 CW31	60	614		M3	2501	TRISZ-(1-AZIRIDINIL)-FOSZFIN-OXID OLDAT
L4BH	TU15	2			CW13 CW28 CW31	60	614		M3	2501	TRISZ-(1-AZIRIDINIL)-FOSZFIN-OXID OLDAT
L4BN		2				83	803	3/0-0-1-0	M3	2502	VALERIL-KLORID
SGAV		3		VW9		80	806		M3	2503	CIRKÓNIUM-TETRAKLORID
L4BH	TU15	2			CW13 CW28 CW31	60	605		M3	2504	TETRABRÓM-ETAN
SGAH	TU15	2		VW9	CW13 CW28 CW31	60	603		M3	2505	AMMÓNIUM-FLUORID
SGAV		2	W11	VW9		80	806	-	M3	2506	AMMÓNIUM-HIDROGÉN-SZULFAT (ammónium-biszulfát)
SGAV		3		VW9		80	806			2507	SZILARD HEXAKLÓR-PLATINASAV
SGAV		3		VW9		80	806		M3	2508	MOLIBDÉN-PENTAKLORID
SGAV		2	W11	VW9		80	806	-	-	2509	KALIUM-HIDROGÉN-SZULFAT (kálium-biszulfát)
L4BN		3				80	803		M3	2511	2-KLÓR-PROPIONSAV
SGAH L4BH	TU15	2		VW9	CW13 CW28 CW31	60	616		M3	2512	AMINO-FENOLOK (o-, m-, p-)
L4BN		2				X80	803	3/1-1*-1-1	M3	2513	BRÓM-ACETIL-BROMID
LGBF		3				30	318	3/0-0-1-0	M3	2514	BRÓM-BENZOL
L4BH	TU15	2			CW13 CW28 CW31	60	605		M3	2515	BROMOFORM

UN szám	Megnevezés és leírás	Osztály	Osztályozási kód	Csomagolási csoport	Bárcák	Különleges előírások	Korlátozott és engedményes mennyiség		Csomagolóeszköz			Mobil tartány és/vagy ömlesztettárukonténer	
									Csomagolási utasítások	Különleges csomagolási előírások	Egybe-csomagolási előírások	Utasítások	Különleges előírások
	3.1.2	2.2	2.2	2.1.1.3	5.2.2	3.3	3.4.6	3.5.1.2	4.1.4	4.1.4	4.1.10	4.2.5.2, 7.3.2	4.2.5.3
(1)	(2)	(3a)	(3b)	(4)	(5)	(6)	(7a)	(7b)	(8)	(9a)	(9b)	(10)	(11)
2516	SZÉN-TETRABROMID	6.1	T2		6.1		LQ9	E1	P002 IBC08 LP02 R001	B3	MP10	T1	TP33
2517	1-KLÓR-1,1-DIFLUOR-ETÁN (R 142b HŰTŐGÁZ)	2	2F		2.1 (+13)		LQ0	E0	P200		MP9	T50 (M)	
2518	1,5,9-CIKLODODEKATRIÉN	6.1	T1	III	6.1		LQ7	E1	P001 IBC03 LP01 R001		MP19	T4	TP1
2520	CIKLOOKTADIÉNEK	3	F1	III	3		LQ7	E1	P001 IBC03 LP01 R001		MP19	T2	TP1
2521	DIKETÉN, STABILIZÁLT	6.1	TF1	I	6.1+3		LQ0	E5	P001		MP8 MP17	T14	TP2
2522	2-DIMETIL-AMINO-ETIL-METAKRILÁT	6.1	T1	II	6.1		LQ17	E4	P001 IBC02		MP15	T7	TP2
2524	ETIL-ORTOFORMIÁT	3	F1	III	3		LQ7	E1	P001 IBC03 LP01 R001		MP19	T2	TP1
2525	ETIL-OXALÁT	6.1	T1	III	6.1		LQ7	E1	P001 IBC03 LP01 R001		MP19	T4	TP1
2526	FURFURIL-AMIN	3	FC	III	3+8		LQ7	E1	P001 IBC03 R001		MP19	T4	TP1
2527	IZOBUTIL-AKRILÁT, STABILIZÁLT	3	F1	III	3		LQ7	E1	P001 IBC03 LP01 R001		MP19	T2	TP1
2528	IZOBUTIL-IZOBUTIRÁT	3	F1	III	3		LQ7	E1	P001 IBC03 LP01 R001		MP19	T2	TP1
2529	IZOVAJSAV	3	FC	III	3+8		LQ7	E1	P001 IBC03 R001		MP19	T4	TP1
2531	METAKRILSAV, STABILIZÁLT	8	C3	II	8		LQ22	E2	P001 IBC02 LP01		MP15	T7	TP2 TP18 TP30
2533	METIL-TRIKLÓR-ACETÁT	6.1	T1	III	6.1		LQ7	E1	P001 IBC03 LP01 R001		MP19	T4	TP1
2534	METIL-KLÓR-SZILÁN	2	2TFC		2.3+2.1+8		LQ0	E0	P200		MP9	(M)	
2535	4-METIL-MORFOLIN (N-METIL-MORFOLIN)	3	FC	II	3+8		LQ4	E2	P001 IBC02		MP19	T7	TP1

SZMGSZ 2. számú melléklete tartány		Szállítási kategória	Különleges előírások			Veszélyt jelölő számok	Bejegyzések a fuvarlevélbe			UN szám	Megnevezés és leírás
Tartánykód	Különleges előírások		a küldemény darabokra	az ömlesztett szállításra	az árukezelésre, be- és kirakásra		Baleseti lap száma	Védőkocsik min. száma	Kocsi gurítási feltételek		
4.3	4.3.5, 6.8.4	1.1.3.6	7.2.4	7.3.3	7.5.11	5.3.2.3	5.4.1 5.4.3	5.4.1 7.5.3.2	5.4.1 7.5.6		3.1.2
(12)	(13)	(15)	(16)	(17)	(18)	(20)	(21a)	(21b)	(21c)	(1)	(2)
SGAH L4BH	TU15	2		VW9	CW13 CW28 CW31	60	605		M3	2516	SZÉN-TETRABROMID
PxBN(M)	TU38 TE22 TA4 TT9 TM6	2			CW9 CW10 CW36	23	205	3/0-0-1-0	M2	2517	1-KLÓR-U-DIFLUOR-ETAN (R 142b HŰTŐGAZ)
								3/0-0-3-0	M1		
L4BH	TU15	2			CW13 CW28 CW31	60	614			2518	1,5,9-CIKLODODEKATRIÉN
LGBF		3				30	315	3/0-0-1-0	M3	2520	CIKLOOKTADIÉNEK
L10CH	TU14 TU15 TU38 TE21 TE22	1			CW13 CW28 CW31	663	650	3/0-0-1-0	M3	2521	DIKETÉN, STABILIZALT
L4BH	TU15	2			CW13 CW28 CW31	69	614			2522	2-DIMETIL-AMINO-ETIL-METAKRILAT
LGBF		3				30	316	3/0-0-1-0	M3	2524	ETIL-ORTOFORMIAT
L4BH	TU15	2			CW13 CW28 CW31	60	607		M3	2525	ETIL-OXALAT
L4BN		3				38	325	3/0-0-1-0	M3	2526	FURFURIL-AMIN
LGBF		3				39	316	3/1-1*-1-1	M2	2527	IZOBUTIL-AKRILAT, STABILIZALT
LGBF		3				30	316	3/0-0-1-0	M3	2528	IZOBUTIL-IZOBUTIRAT
L4BN		3				38	320	3/0-0-1-0	M3	2529	IZOVAJSAV
L4BN		2				89	803		M3	2531	METAKRILSAV, STABILIZALT
L4BH	TU15	2			CW13 CW28 CW31	60	606		M3	2533	METIL-TRIKLÓR-ACETAT
		1			CW9 CW10 CW36 CW48	263	210	3/1-1*-1-1	M1	2534	METIL-KLÓR-SZILAN
L4BH		2				338	311	3/0-0-1-0	M3	2535	4-METIL-MORFOLIN (N-METIL-MORFOLIN)

UN szám	Megnevezés és leírás	Osztály	Osztályozási kód	Csomagolási csoport	Bárcák	Különleges előírások	Korlátozott és engedményes mennyiség		Csomagolóeszköz			Mobil tartány és/vagy ömlesztettárukonténer	
									Csomagolási utasítások	Különleges csomagolási előírások	Egybe-csomagolási előírások	Utasítások	Különleges előírások
	3.1.2	2.2	2.2	2.1.1.3	5.2.2	3.3	3.4.6	3.5.1.2	4.1.4	4.1.4	4.1.10	4.2.5.2, 7.3.2	4.2.5.3
(1)	(2)	(3a)	(3b)	(4)	(5)	(6)	(7a)	(7b)	(8)	(9a)	(9b)	(10)	(11)
2536	METIL-TETRAHIDRO-FURÁN	3	F1	II	3		LQ4	E2	P001 IBC02 R001		MP19	T4	TP1
2538	NITRO-NAFTALIN	4.1	F1	III	4.1		LQ9	E1	P002 IBC08 LP02 R001	B3	MP10	T1	TP33
2541	TERPINOLÉN	3	F1	III	3		LQ7	E1	P001 IBC03 LP01 R001		MP19	T2	TP1
2542	TRIBUTIL-AMIN	6.1	T1		6.1		LQ17	E4	P001 IBC02		MP15	T7	TP2
2545	SZÁRAZ HAFNIUMPOR	4.2	S4		4.2	540	LQ0	E0	P404		MP13		
2545	SZÁRAZ HAFNIUMPOR	4.2	S4		4.2	540	LQ0	E2	P410 IBC06		MP14	T3	TP33
2545	SZÁRAZ HAFNIUMPOR	4.2	S4	III	4.2	540	LQ0	E1	P002 IBC08 LP02 R001	B3	MP14	T1	TP33
2546	SZÁRAZ TITÁNPOR	4.2	S4		4.2	540	LQ0	E0	P404		MP13		
2546	SZÁRAZ TITÁNPOR	4.2	S4		4.2	540	LQ0	E2	P410 IBC06		MP14	T3	TP33
2546	SZÁRAZ TITÁNPOR	4.2	S4	III	4.2	540	LQ0	E1	P002 IBC08 LP02 R001	B3	MP14	T1	TP33
2547	NÁTRIUM-HIPEROXID	5.1	O2		5.1		LQ0	E0	P503 IBC06		MP2		
2548	KLÓR-PENTAFLUORID	2	2TOC		2.3+ 5.1+8		LQ0	E0	P200		MP9		
2552	FOLYÉKONY HEXAFLUOR-ACETON HIDRÁT	6.1	T1	II	6.1		LQ17	E4	P001 IBC02		MP15	T7	TP2
2554	METIL-ALLIL-KLORID	3	F1	II	3		LQ4	E2	P001 IBC02 R001		MP19	T4	TP1
2555	NITROCELLULÓZ VIZZEL (legalább 25 tömeg% vízzel)	4.1	D	II	4.1	541	LQ0	E0	P406		MP2		
2556	NITROCELLULÓZ ALKOHOLLAL (legalább 25 tömeg% alkohollal és a szárazanyagra vetítve legfeljebb 12,6% nitrogéntartalommal)	4.1	D	II	4.1	541	LQ0	E0	P406		MP2		
2557	NITROCELLULÓZ KEVERÉK a szárazanyagra vetítve legfeljebb 12,6% nitrogéntartalommal, LÁGYITÓVAL vagy LÁGYÍTÓ NÉLKüL, PIGMENTTEL vagy PIGMENT NÉLKüL	4.1	D	II	4.1	241 541	LQ0	E0	P406		MP2		
2558	EPIBRÓMHIDRIN	6.1	TF1	I	6.1+3		LQ0	E5	P001		MP8 MP17	T14	TP2

SZMGSZ 2. számú melléklete tartány		Szállítási kategória	Különleges előírások			Veszélyt jelölő számok	Bejegyzések a fuvarlevélbe			UN szám	Megnevezés és leírás
Tartánykód	Különleges előírások		a küldemény darabokra	az ömlesztett szállításra	az árukezelésre, be- és kirakásra		Baleseti lap száma	Védőkocsik min. száma	Kocsi gurítási feltételek		
4.3	4.3.5, 6.8.4	1.1.3.6	7.2.4	7.3.3	7.5.11	5.3.2.3	5.4.1 5.4.3	5.4.1 7.5.3.2	5.4.1 7.5.6		3.1.2
(12)	(13)	(15)	(16)	(17)	(18)	(20)	(21a)	(21b)	(21c)	(1)	(2)
LGBF		2				33	306	3/0-0-1-0	M3	2536	METIL-TETRAHIDRO-FURAN
SGAV		3	W1	VW1		40	404	3/0-0-1-0	M3	2538	NITRO-NAFTALIN
LGBF		3				30	317	3/0-0-1-0	M3	2541	TERPINOLÉN
L4BH	TU15	2			CW13 CW28 CW31	60	614			2542	TRIBUTIL-AMIN
		0	W1			43	405	3/0-0-1-0	M3	2545	SZARAZ HAFNIUMPOR
SGAN		2	W1 W12			40	405	3/0-0-1-0	M3	2545	SZARAZ HAFNIUMPOR
SGAN		3	W1	VW4		40	405	3/0-0-1-0	M3	2545	SZARAZ HAFNIUMPOR
		0	W1			43	405	3/0-0-1-0	-	2546	SZARAZ TITANPOR
SGAN		2	W1 W12			40	405	3/0-0-1-0	-	2546	SZARAZ TITANPOR
SGAN		3	W1	VW4		40	405	3/0-0-1-0		2546	SZARAZ TITANPOR
		1	W10 W12		CW24	55	509	-	M3	2547	NATRIUM-HIPEROXID
		1			CW9 CW10 CW36	265	211	1-1-1-1	M2	2548	KLÓR-PENTAFLUORID
L4BH	TU15	2			CW13 CW28 CW31	60	625			2552	FOLYÉKONY HEXAFLUOR-ACETON HIDRAT
LGBF		2				33	312	3/0-0-1-0	M3	2554	METIL-ALLIL-KLORID
		2	W1			40	402	3/0-0-1-0	M3	2555	NITROCELLULÓZ VIZZEL (legalább 25 tömeg% vízzel)
		2	W1			40	402	3/0-0-1-0	M3	2556	NITROCELLULÓZ ALKOHOLLAL (legalább 25 tömeg% alkohollal és a szárazanyagra vetítve legfeljebb 12,6% nitrogéntartalommal)
		2	W1			40	402	3/0-0-1-0	M3	2557	NITROCELLULÓZ KEVERÉK a szárazanyagra vetítve legfeljebb 12,6% nitrogéntartalommal, LAGYITÓVAL vagy LAGYITÓ NÉLKÜL, PIGMENTTEL vagy PIGMENT NÉLKüL
L10CH	TU14 TU15 TU38 TE21 TE22	1			CW13 CW28 CW31	663	647	3/1-1*-1-1	M2	2558	EPIBRÓMHIDRIN

UN szám	Megnevezés és leírás	Osztály	Osztályozási kód	Csomagolási csoport	Bárcák	Különleges előírások	Korlátozott és engedményes mennyiség		Csomagolóeszköz			Mobil tartány és/vagy ömlesztettárukonténer	
									Csomagolási utasítások	Különleges csomagolási előírások	Egybe-csomagolási előírások	Utasítások	Különleges előírások
	3.1.2	2.2	2.2	2.1.1.3	5.2.2	3.3	3.4.6	3.5.1.2	4.1.4	4.1.4	4.1.10	4.2.5.2, 7.3.2	4.2.5.3
(1)	(2)	(3a)	(3b)	(4)	(5)	(6)	(7a)	(7b)	(8)	(9a)	(9b)	(10)	(11)
2560	2-METIL-2-PENTANOL	3	F1	III	3		LQ7	E1	P001 IBC03 LP01 R001		MP19	T2	TP1
2561	3-METIL-1-BUTÉN	3	F1	I	3		LQ3	E3	P001		MP7 MP17	T11	TP2
2564	TRIKLÓR-ECETSAV OLDAT	8	C3	II	8		LQ22	E2	P001 IBC02		MP15	T7	TP2
2564	TRIKLÓR-ECETSAV OLDAT	8	C3	III	8		LQ7	E1	P001 IBC03 LP01 R001		MP19	T4	TP1
2565	DICIKLOHEXIL-AMIN	8	C7	III	8		LQ7	E1	P001 IBC03 LP01 R001		MP19	T4	TP1
2567	NÁTRIUM-PENTAKLÓR-FENOLÁT	6.1	T2	II	6.1		LQ18	E4	P002 IBC08	B4	MP10	T3	TP33
2570	KADMIUMVEGYüLET	6.1	T5	I	6.1	274 596	LQ0	E5	P002 IBC07		MP18	T6	TP33
2570	KADMIUMVEGYüLET	6.1	T5	II	6.1	274 596	LQ18	E4	P002 IBC08	B4	MP10	T3	TP33
2570	KADMIUMVEGYüLET	6.1	T5	III	6.1	274 596	LQ9	E1	P002 IBC08 LP02 R001	B3	MP10	T1	TP33
2571	ALKIL-KÉNSAVAK	8	C3	II	8		LQ22	E2	P001 IBC02		MP15	T8	TP2 TP28
2572	FENIL-HIDRAZIN	6.1	T1	II	6.1		LQ17	E4	P001 IBC02		MP15	T7	TP2
2573	TALLIUM-KLORÁT	5.1	OT2	II	5.1+ 6.1		LQ11	E2	P002 IBC06		MP2	T3	TP33
2574	TRIKREZIL-FOSZFÁT 3%-nál több ortoizomer-tartalommal	6.1	T1	II	6.1		LQ17	E4	P001 IBC02		MP15	T7	TP2
2576	OLVASZTOTT FOSZFOR-OXIBROMID	8	C1	II	8		LQ0	E0				T7	TP3
2577	FENIL-ACETIL-KLORID	8	C3	II	8		LQ22	E2	P001 IBC02		MP15	T7	TP2
2578	FOSZFOR-TRIOXID	8	C2	III	8		LQ24	E1	P002 IBC08 LP02 R001	B3	MP10	T1	TP33
2579	PIPERAZIN	8	C8	III	8		LQ24	E1	P002 IBC08 LP02 R001	B3	MP10	T1	TP33
2580	ALUMINIUM-BROMID OLDAT	8	C1	III	8		LQ7	E1	P001 IBC03 LP01 R001		MP19	T4	TP1
2581	ALUMÍNIUM-KLORID OLDAT	8	C1	III	8		LQ7	E1	P001 IBC03 LP01 R001		MP19	T4	TP1

SZMGSZ 2. számú melléklete tartány		Szállítási kategória	Különleges előírások			Veszélyt jelölő számok	Bejegyzések a fuvarlevélbe			UN szám	Megnevezés és leírás
Tartánykód	Különleges előírások		a küldemény darabokra	az ömlesztett szállításra	az árukezelésre, be- és kirakásra		Baleseti lap száma	Védőkocsik min. száma	Kocsi gurítási feltételek		
4.3	4.3.5, 6.8.4	1.1.3.6	7.2.4	7.3.3	7.5.11	5.3.2.3	5.4.1 5.4.3	5.4.1 7.5.3.2	5.4.1 7.5.6		3.1.2
(12)	(13)	(15)	(16)	(17)	(18)	(20)	(21a)	(21b)	(21c)	(1)	(2)
LGBF		3				30	316	3/0-0-1-0	M3	2560	2-METIL-2-PENTANOL
L4BN		1				33	301	3/0-0-1-0	M3	2561	3-METIL-1-BUTEN
L4BN		2				80	803	-	M3	2564	TRIKLÓR-ECETSAV OLDAT
L4BN		3				80	803		M3	2564	TRIKLÓR-ECETSAV OLDAT
L4BN		3				80	807		M3	2565	DICIKLOHEXIL-AMIN
SGAH	TU15	2	W11		CW13 CW28 CW31	60	620			2567	NATRIUM-PENTAKLÓR-FENOLAT
S10AH L10CH	TU14 TU15 TU38 TE21 TE22	1	W10 W12		CW13 CW28 CW31	66	630	1-1-1-1	M3	2570	KADMIUMVEGYüLET
SGAH L4BH	TU15	2	W11		CW13 CW28 CW31	60	630	1-1-1-1	M3	2570	KADMIUMVEGYüLET
SGAH L4BH	TU15	2		VW9	CW13 CW28 CW31	60	630	1-1-1-1	M3	2570	KADMIUMVEGYüLET
L4BN		2				80	803			2571	ALKIL-KENSAVAK
L4BH	TU15	2			CW13 CW28 CW31	60	616			2572	FENIL-HIDRAZIN
SGAN	TU3	2	W11 W12		CW24 CW28	56	503	-	M3	2573	TALLIUM-KLORAT
L4BH	TU15	2			CW13 CW28 CW31	60	614			2574	TRIKREZIL-FOSZFAT 3%-nál több ortoizomer-tartalommal
L4BN		2				80	801	-	-	2576	OLVASZTOTT FOSZFOR-OXIBROMID
L4BN		2				80	804	-	M3	2577	FENIL-ACETIL-KLORID
SGAV		3		VW9		80	806		M3	2578	FOSZFOR-TRIOXID
SGAV L4BN		3		VW9		80	807	0-0-1-0	M3	2579	PIPERAZIN
L4BN		3				80	801		M3	2580	ALUMINIUM-BROMID OLDAT
L4BN		3				80	801		M3	2581	ALUMINIUM-KLORID OLDAT

UN szám	Megnevezés és leírás	Osztály	Osztályozási kód	Csomagolási csoport	Bárcák	Különleges előírások	Korlátozott és engedményes mennyiség		Csomagolóeszköz			Mobil tartány és/vagy ömlesztettárukonténer	
									Csomagolási utasítások	Különleges csomagolási előírások	Egybe-csomagolási előírások	Utasítások	Különleges előírások
	3.1.2	2.2	2.2	2.1.1.3	5.2.2	3.3	3.4.6	3.5.1.2	4.1.4	4.1.4	4.1.10	4.2.5.2, 7.3.2	4.2.5.3
(1)	(2)	(3a)	(3b)	(4)	(5)	(6)	(7a)	(7b)	(8)	(9a)	(9b)	(10)	(11)
2582	VAS(III)-KLORID OLDAT	8	C1	III	8		LQ7	E1	P001 IBC03 LP01 R001		MP19	T4	TP1
2583	SZILÁRD ALKIL-SZULFONSAVAK vagy SZILÁRD ARIL-SZULFONSAVAK 5%-nál több szabad kénsav-tartalommal	8	C2	II	8	274	LQ23	E2	P002 IBC08	B4	MP10	T3	TP33
2584	FOLYÉKONY ALKIL-SZULFONSAVAK vagy FOLYÉKONY ARIL-SZULFONSAVAK 5%-nál több szabad kénsav-tartalommal	8	C1	II	8	274	LQ22	E2	P001 IBC02		MP15	T8	TP2
2585	SZILÁRD ALKIL-SZULFONSAVAK vagy SZILÁRD ARIL-SZULFONSAVAK legfeljebb 5% szabad kénsavtartalommal	8	C4	III	8	274	LQ24	E1	P002 IBC08 LP02 R001	B3	MP10	T1	TP33
2586	FOLYÉKONY ALKIL-SZULFONSAVAK vagy FOLYÉKONY ARIL-SZULFONSAVAK legfeljebb 5% szabad kénsavtartalommal	8	C3	III	8	274	LQ7	E1	P001 IBC03 LP01 R001		MP19	T4	TP1
2587	BENZOKINON	6.1	T2	II	6.1		LQ18	E4	P002 IBC08	B4	MP10	T3	TP33
2588	SZILÁRD, MÉRGEZŐ PESZTICID, M.N.N.	6.1	T7	I	6.1	61 274 648	LQ0	E5	P002 IBC02		MP18	T6	TP33
2588	SZILÁRD, MÉRGEZŐ PESZTICID, M.N.N.	6.1	T7	II	6.1	61 274 648	LQ18	E4	P002 IBC08	B4	MP10	T3	TP33
2588	SZILÁRD, MÉRGEZŐ PESZTICID, M.N.N.	6.1	T7	III	6.1	61 274 648	LQ9	E1	P002 IBC08 LP02 R001	B3	MP10	T1	TP33
2589	VINIL-KLÓR-ACETÁT	6.1	TF1	II	6.1+3		LQ17	E4	P001 IBC02		MP15	T7	TP2
2590	FEHÉRAZBESZT (krizotil, aktinolit, antofillit, tremolit)	9	M1	III	9	168 542	LQ27	E1	P002 IBC08 R001	PP37 B4	MP10	T1	TP33
2591	XENON, MÉLYHŰTÖTT, CSEPPFOLYÓSÍTOTT	2	3A		2.2 (+13)	593	LQ1	E1	P203		MP9	T75	TP5
2599	KLÓR-TRIFLUOR-METÁN ÉS TRIFLUOR-METÁN AZEOTRÓP KEVERÉK kb. 60% klór-trifluor-metán tartalommal (R 503 HŰTŐGÁZ)	2	2A		2.2 (+13)		LQ1	E1	P200		MP9	(M)	
2601	CIKLOBUTÁN	2	2F		2.1 (+13)		LQ0	E0	P200		MP9	(M)	

SZMGSZ 2. számú melléklete tartány		Szállítási kategória	Különleges előírások			Veszélyt jelölő számok	Bejegyzések a fuvarlevélbe			UN szám	Megnevezés és leírás
Tartánykód	Különleges előírások		a küldemény darabokra	az ömlesztett szállításra	az árukezelésre, be- és kirakásra		Baleseti lap száma	Védőkocsik min. száma	Kocsi gurítási feltételek		
4.3	4.3.5, 6.8.4	1.1.3.6	7.2.4	7.3.3	7.5.11	5.3.2.3	5.4.1 5.4.3	5.4.1 7.5.3.2	5.4.1 7.5.6		3.1.2
(12)	(13)	(15)	(16)	(17)	(18)	(20)	(21a)	(21b)	(21c)	(1)	(2)
L4BN		3				80	801		M3	2582	VAS(III)-KLORID OLDAT
SGAN L4BN		2	W11			80	803		M3	2583	SZILARD ALKIL-SZULFONSAVAK vagy SZILARD ARIL-SZULFONSAVAK 5%-nál több szabad kénsav-tartalommal
L4BN		2				80	803		M3	2584	FOLYÉKONY ALKIL-SZULFONSAVAK vagy FOLYÉKONY ARIL-SZULFONSAVAK 5%-nál több szabad kénsav-tartalommal
SGAV		3		VW9		80	803		M3	2585	SZILARD ALKIL-SZULFONSAVAK vagy SZILARD ARIL-SZULFONSAVAK legfeljebb 5% szabad kénsavtartalommal
L4BN		3				80	803		M3	2586	FOLYÉKONY ALKIL-SZULFONSAVAK vagy FOLYÉKONY ARIL-SZULFONSAVAK legfeljebb 5% szabad kénsavtartalommal
SGAH L4BH	TU15	2	W11		CW13 CW28 CW31	60	616			2587	BENZOKINON
S10AH L10CH	TU14 TU15 TU38 TE21 TE22	1			CW13 CW28 CW31 CW48	66	613		M3	2588	SZILARD, MÉRGEZŐ PESZTICID, M.N.N.
SGAH L4BH	TU15	2	W11		CW13 CW28 CW31 CW48	60	613		M3	2588	SZILARD, MÉRGEZŐ PESZTICID, M.N.N.
SGAH L4BH	TU15	2		VW9	CW13 CW28 CW31 CW48	60	613		M3	2588	SZILARD, MÉRGEZŐ PESZTICID, M.N.N.
L4BH	TU15	2			CW13 CW28 CW31	63	647	3/0-0-1-0		2589	VINIL-KLÓR-ACETAT
SGAH	TU15	3	W11		CW13 CW28 CW31	90	904			2590	FEHÉRAZBESZT (krizotil, aktinolit, antofillit, tremolit)
RxBN	TU19 TA4 TT9 TM6	3	W5		CW9 CW11 CW30 CW36	22	201	0-0-1-0 0-0-3-0	M2 M1	2591	XENON, MÉLYHŰTÖTT, CSEPPFOLYÓSITOTT
PxBN(M)	TU50 TA4 TT9 TM6	3			CW9 CW10 CW36	20	201	0-0-1-0 0-0-3-0	M2 M1	2599	KLÓR-TRIFLUOR-METAN ÉS TRIFLUOR-METAN AZEOTRÓP KEVERÉK kb. 60% klór-trifluor-metán tartalommal (R 503 HŰTŐGAZ)
PxBN(M)	TU38 TE22 TA4 TT9 TM6	2			CW9 CW10 CW36	23	206	3/0-0-1-0 3/0-0-3-0	M2 M1	2601	CIKLOBUTAN

UN szám	Megnevezés és leírás	Osztály	Osztályozási kód	Csomagolási csoport	Bárcák	Különleges előírások	Korlátozott és engedményes mennyiség		Csomagolóeszköz			Mobil tartány és/vagy ömlesztettárukonténer	
									Csomagolási utasítások	Különleges csomagolási előírások	Egybe-csomagolási előírások	Utasítások	Különleges előírások
	3.1.2	2.2	2.2	2.1.1.3	5.2.2	3.3	3.4.6	3.5.1.2	4.1.4	4.1.4	4.1.10	4.2.5.2, 7.3.2	4.2.5.3
(1)	(2)	(3a)	(3b)	(4)	(5)	(6)	(7a)	(7b)	(8)	(9a)	(9b)	(10)	(11)
2602	DIKLÓR-DIFLUOR-METÁN ÉS 1,1-DIFLUOR-ETÁN AZEOTROP KEVERÉK kb. 74% diklór-difluor-metán tartalommal (R 500 HŰTŐGÁZ)	2	2A		2.2 (+13)		LQ1	E1	P200		MP9	T50 (M)	
2603	CIKLOHEPTATRIÉN	3	FT1	II	3+6.1		LQ0	E2	P001 IBC02		MP19	T7	TP1
2604	BÓR-TRIFLUORID-DIETIL-ÉTERÁT	8	CF1	I	8+3		LQ0	E0	P001		MP8 MP17	T10	TP2
2605	METOXI-METIL-IZOCIANÁT	3	FT1		3+6.1		LQ0	E0	P001		MP7 MP17	T14	TP2
2606	METIL-ORTOSZILIKÁT	6.1	TF1		6.1+3		LQ0	E5	P001		MP8 MP17	T14	TP2
2607	AKROLEIN DIMER, STABILIZÁLT	3	F1	III	3		LQ7	E1	P001 IBC03 LP01 R001		MP19	T2	TP1
2608	NITRO-PROPÁNOK	3	F1	III	3		LQ7	E1	P001 IBC03 LP01 R001		MP19	T2	TP1
2609	TRIALLIL-BORÁT	6.1	T1	III	6.1		LQ7	E1	P001 IBC03 LP01 R001		MP19		
2610	TRIALLIL-AMIN	3	FC	III	3+8		LQ7	E1	P001 IBC03 R001		MP19	T4	TP1
2611	PROPILÉN-KLÓRHIDRIN	6.1	TF1	II	6.1+3		LQ17	E4	P001 IBC02		MP15	T7	TP2
2612	METIL-PROPIL-ÉTER	3	F1	II	3		LQ4	E2	P001 IBC02	B8	MP19	T7	TP2
2614	METIL-ALLIL-ALKOHOL	3	F1	III	3		LQ7	E1	P001 IBC03 LP01 R001		MP19	T2	TP1
2615	ETIL-PROPIL-ÉTER	3	F1	II	3		LQ4	E2	P001 IBC02 R001		MP19	T4	TP1
2616	TRIIZOPROPIL-BORÁT	3	F1	II	3		LQ4	E2	P001 IBC02 R001		MP19	T4	TP1
2616	TRIIZOPROPIL-BORÁT	3	F1	III	3		LQ7	E1	P001 IBC03 LP01 R001		MP19	T2	TP1
2617	METIL-CIKLOHEXANOLOK, gyúlékony	3	F1	III	3		LQ7	E1	P001 IBC03 LP01 R001		MP19	T2	TP1

SZMGSZ 2. számú melléklete tartány		Szállítási kategória	Különleges előírások			Veszélyt jelölő számok	Bejegyzések a fuvarlevélbe			UN szám	Megnevezés és leírás
Tartánykód	Különleges előírások		a küldemény darabokra	az ömlesztett szállításra	az árukezelésre, be- és kirakásra		Baleseti lap száma	Védőkocsik min. száma	Kocsi gurítási feltételek		
4.3	4.3.5, 6.8.4	1.1.3.6	7.2.4	7.3.3	7.5.11	5.3.2.3	5.4.1 5.4.3	5.4.1 7.5.3.2	5.4.1 7.5.6		3.1.2
(12)	(13)	(15)	(16)	(17)	(18)	(20)	(21a)	(21b)	(21c)	(1)	(2)
PxBN(M)	TA4 TT9 TM6	3			CW9 CW10 CW36	20	201	0-0-1-0	M2	2602	DIKLÓR-DIFLUOR-METAN ÉS 1,1-DIFLUOR-ETAN AZEOTROP KEVERÉK kb. 74% diklór-difluor-metán tartalommal (R 500 HŰTŐGAZ)
								0-0-3-0	M1		
L4BH	TU15	2			CW13 CW28	336	313	3/0-0-1-0	M3	2603	CIKLOHEPTATRIÉN
L10BH	TU38 TE22	1				883	812	3/1-1*-1-1	M3	2604	BÓR-TRIFLUORID-DIETIL-ÉTERAT
L10CH	TU14 TU15 TU38 TE21 TE22	1			CW13 CW28	336	310	3/0-0-1-0	M3	2605	METOXI-METIL-IZOCIANAT
L10CH	TU14 TU15 TU38 TE21 TE22	1			CW13 CW28 CW31 CW48	663	607	3/1-1*-1-1	M2	2606	METIL-ORTOSZILIKAT
LGBF		3				39	316	3/1-1*-1-1	M3	2607	AKROLEIN DIMER, STABILIZALT
LGBF		3				30	326	3/0-0-1-0	M3	2608	NITRO-PROPANOK
L4BH	TU15	2			CW13 CW28 CW31	60	626		M3	2609	TRIALLIL-BORAT
L4BN		3				38	325	3/0-0-1-0	M3	2610	TRIALLIL-AMIN
L4BH	TU15	2			CW13 CW28 CW31	63	647	3/0-0-1-0		2611	PROPILÉN-KLÓRHIDRIN
L1,5BN		2				33	306	3/0-0-1-0	M3	2612	METIL-PROPIL-ÉTER
LGBF		3				30	316	3/0-0-1-0	M3	2614	METIL-ALLIL-ALKOHOL
LGBF		2				33	306	3/0-0-1-0	M3	2615	ETIL-PROPIL-ÉTER
LGBF		2				33	306	3/0-0-1-0	M3	2616	TRIIZOPROPIL-BORAT
LGBF		3				30	306	3/0-0-1-0	M3	2616	TRIIZOPROPIL-BORAT
LGBF		3				30	316	3/0-0-1-0	M3	2617	METIL-CIKLOHEXANOLOK, gyúlékony

UN szám	Megnevezés és leírás	Osztály	Osztályozási kód	Csomagolási csoport	Bárcák	Különleges előírások	Korlátozott és engedményes mennyiség		Csomagolóeszköz			Mobil tartány és/vagy ömlesztettárukonténer	
									Csomagolási utasítások	Különleges csomagolási előírások	Egybe-csomagolási előírások	Utasítások	Különleges előírások
	3.1.2	2.2	2.2	2.1.1.3	5.2.2	3.3	3.4.6	3.5.1.2	4.1.4	4.1.4	4.1.10	4.2.5.2, 7.3.2	4.2.5.3
(1)	(2)	(3a)	(3b)	(4)	(5)	(6)	(7a)	(7b)	(8)	(9a)	(9b)	(10)	(11)
2618	VINIL-TOLUOLOK, STABILIZÁLT	3	F1	III	3		LQ7	E1	P001 IBC03 LP01 R001		MP19	T2	TP1
2619	BENZIL-DIMETIL-AMIN	8	CF1	II	8 + 3		LQ22	E2	P001 IBC02		MP15	T7	TP2
2620	AMIL-BUTIRÁTOK	3	F1	III	3		LQ7	E1	P001 IBC03 LP01 R001		MP19	T2	TP1
2621	ACETIL-METIL-KARBINOL	3	F1	III	3		LQ7	E1	P001 IBC03 LP01 R001		MP19	T2	TP1
2622	GLICIDALDEHID	3	FT1	II	3+6.1		LQ0	E2	P001 IBC02	B8	MP19	T7	TP1
2623	SZILÁRD ALÁGYÚJTÓS gyúlékony folyadékkal impregnálva	4.1	F1	III	4.1		LQ9	E1	P002 LP02 R001	PP15	MP11		
2624	MAGNÉZIUM-SZILICID	4.3	W2	II	4.3		LQ11	E2	P410 IBC07		MP14	T3	TP33
2626	KLÓRSAV VIZES OLDAT legfeljebb 10% klórsav-tartalommal	5.1	O1	II	5.1	613	LQ10	E2	P504 IBC02		MP2	T4	TP1
2627	SZERVETLEN NITRITEK, M.N.N.	5.1	O2	II	5.1	103 274	LQ11	E2	P002 IBC08	B4	MP10	T3	TP33
2628	KÁLIUM-FLUOR-ACETÁT	6.1	T2	I	6.1		LQ0	E5	P002 IBC07		MP18	T6	TP33
2629	NÁTRIUM-FLUOR-ACETÁT	6.1	T2	I	6.1		LQ0	E5	P002 IBC07		MP18	T6	TP33
2630	SZELENÁTOK vagy SZELENITEK	6.1	T5	I	6.1	274	LQ0	E5	P002 IBC07		MP18	T6	TP33
2642	FLUOR-ECETSAV	6.1	T2	I	6.1		LQ0	E5	P002 IBC07		MP18	T6	TP33
2643	METIL-BRÓM-ACETÁT	6.1	T1	II	6.1		LQ17	E4	P001 IBC02		MP15	T7	TP2
2644	METIL-JODID	6.1	T1	I	6.1		LQ0	E5	P001		MP8 MP17	T14	TP2
2645	FENACIL-BROMID	6.1	T2	II	6.1		LQ18	E4	P002 IBC08	B4	MP10	T3	TP33
2646	HEXAKLÓR-CIKLOPENTADIÉN	6.1	T1	I	6.1		LQ0	E5	P001		MP8 MP17	T20	TP2 TP35
2647	MALONITRIL	6.1	T2	II	6.1		LQ18	E4	P002 IBC08	B4	MP10	T3	TP33
2648	1,2-DIBRÓM-3-BUTANON	6.1	T1	II	6.1		LQ17	E4	P001 IBC02		MP15		
2649	1,3-DIKLÓR-ACETON	6.1	T2	II	6.1		LQ18	E4	P002 IBC08	B4	MP10	T3	TP33

SZMGSZ 2. számú melléklete tartány		Szállítási kategória	Különleges előírások			Veszélyt jelölő számok	Bejegyzések a fuvarlevélbe			UN szám	Megnevezés és leírás
Tartánykód	Különleges előírások		a küldemény darabokra	az ömlesztett szállításra	az árukezelésre, be- és kirakásra		Baleseti lap száma	Védőkocsik min. száma	Kocsi gurítási feltételek		
4.3	4.3.5, 6.8.4	1.1.3.6	7.2.4	7.3.3	7.5.11	5.3.2.3	5.4.1 5.4.3	5.4.1 7.5.3.2	5.4.1 7.5.6		3.1.2
(12)	(13)	(15)	(16)	(17)	(18)	(20)	(21a)	(21b)	(21c)	(1)	(2)
LGBF		3				39	317	3/1-1*-1-1	M2	2618	VINIL-TOLUOLOK, STABILIZÁLT
L4BN		2				83	807	3/0-0-1-0	M3	2619	BENZIL-DIMETIL-AMIN
LGBF		3				30	316	3/0-0-1-0	M3	2620	AMIL-BUTIRÁTOK
LGBF		3				30	316	3/0-0-1-0	M3	2621	ACETIL-METIL-KARBINOL
L4BH	TU15	2			CW13 CW28	336	313	3/0-0-1-0	M3	2622	GLICIDALDEHID
		4	W1			40	410	3/0-0-1-0	M3	2623	SZILÁRD ALÁGYÚJTÓS gyúlékony folyadékkal impregnálva
SGAN		2	W1 W12		CW23	423	409	3/0-0-1-0	M3	2624	MAGNÉZIUM-SZILICID
L4BN	TU3	2			CW24	50	505	0-0-1-0	M3	2626	KLÓRSAV VIZES OLDAT legfeljebb 10% klórsav-tartalommal
SGAN	TU3	2	W11		CW24	50	501	-	M3	2627	SZERVETLEN NITRITEK, M.N.N.
S10AH	TU15	1	W10 W12		CW13 CW28 CW31	66	620			2628	KÁLIUM-FLUOR-ACETÁT
S10AH	TU15	1	W10 W12		CW13 CW28 CW31	66	620			2629	NÁTRIUM-FLUOR-ACETÁT
S10AH L10CH	TU14 TU15 TU38 TE21 TE22	1	W10 W12		CW13 CW28 CW31	66	630			2630	SZELENÁTOK vagy SZELENITEK
S10AH L10CH	TU14 TU15 TU38 TE21 TE22	1	W10 W12		CW13 CW28 CW31	66	625			2642	FLUOR-ECETSAV
L4BH	TU15	2			CW13 CW28 CW31	60	606			2643	METIL-BRÓM-ACETÁT
L10CH	TU14 TU15 TU38 TE21 TE22	1			CW13 CW28 CW31	66	605			2644	METIL-JODID
SGAH L4BH	TU15	2	W11		CW13 CW28 CW31	60	616			2645	FENACIL-BROMID
L10CH	TU14 TU15 TU38 TE21 TE22	1			CW13 CW28 CW31	66	605			2646	HEXAKLÓR-CIKLOPENTADIÉN
SGAH L4BH	TU15	2	W11		CW13 CW28 CW31	60	608			2647	MALONITRIL
L4BH	TU15	2			CW13 CW28 CW31	60	606			2648	1,2-DIBRÓM-3-BUTANON
SGAH L4BH	TU15	2	W11		CW13 CW28 CW31	60	625			2649	1,3-DIKLÓR-ACETON

UN szám	Megnevezés és leírás	Osztály	Osztályozási kód	Csomagolási csoport	Bárcák	Különleges előírások	Korlátozott és engedményes mennyiség		Csomagolóeszköz			Mobil tartány és/vagy ömlesztettárukonténer	
									Csomagolási utasítások	Különleges csomagolási előírások	Egybe-csomagolási előírások	Utasítások	Különleges előírások
	3.1.2	2.2	2.2	2.1.1.3	5.2.2	3.3	3.4.6	3.5.1.2	4.1.4	4.1.4	4.1.10	4.2.5.2, 7.3.2	4.2.5.3
(1)	(2)	(3a)	(3b)	(4)	(5)	(6)	(7a)	(7b)	(8)	(9a)	(9b)	(10)	(11)
2650	1,1-DIKLÓR-1-NITRO-ETAN	6.1	T1	II	6.1		LQ17	E4	P001 IBC02		MP15	T7	TP2
2651	4,4'-DIAMINO-DIFENIL-METAN	6.1	T2	III	6.1		LQ9	E1	P002 IBC08 LP02 R001	B3	MP10	T1	TP33
2653	BENZIL-JODID	6.1	T1	II	6.1		LQ17	E4	P001 IBC02		MP15	T7	TP2
2655	KALIUM-FLUORO-SZILIKAT	6.1	T5	III	6.1		LQ9	E1	P002 IBC08 LP02 R001	B3	MP10	T1	TP33
2656	KINOLIN	6.1	T1	III	6.1		LQ7	E1	P001 IBC03 LP01 R001		MP19	T4	TP1
2657	SZELÉN-DISZULFID	6.1	T5	II	6.1		LQ18	E4	P002 IBC08	B4	MP10	T3	TP33
2659	NATRIUM-KLÓR-ACETAT	6.1	T2	III	6.1		LQ9	E1	P002 IBC08 LP02 R001	B3	MP10	T1	TP33
2660	NITRO-TOLUIDINEK (MONO)	6.1	T2	III	6.1		LQ9	E1	P002 IBC08 LP02 R001	B3	MP10	T1	TP33
2661	HEXAKLÓR-ACETON	6.1	T1	III	6.1		LQ7	E1	P001 IBC03 LP01 R001		MP19	T4	TP1
2664	DIBRÓM-METAN	6.1	T1	III	6.1		LQ7	E1	P001 IBC03 LP01 R001		MP19	T4	TP1
2667	BUTIL-TOLUOLOK	6.1	T1	III	6.1		LQ7	E1	P001 IBC03 LP01 R001		MP19	T4	TP1
2668	KLÓR-ACETONITRIL	6.1	TF1	II	6.1+3		LQ17	E4	P001 IBC02		MP15	T7	TP2
2669	KLÓR-KREZOL OLDATOK	6.1	T1	II	6.1		LQ17	E4	P001 IBC02		MP15	T7	TP2
2669	KLÓR-KREZOL OLDATOK	6.1	T1	III	6.1		LQ7	E1	P001 IBC03 LP01 R001		MP19	T7	TP2
2670	CIANUR-KLORID	8	C4	II	8		LQ23	E2	P002 IBC08	B4	MP10	T3	TP33
2671	AMINO-PIRIDINEK (o-, m-, p-)	6.1	T2	II	6.1		LQ18	E4	P002 IBC08	B4	MP10	T3	TP33
2672	AMMÓNIA OLDAT, vizes, relatív sűrűség 15 °C-on 0,880 és 0,957 között, 10%-nál több, de legfeljebb 35% ammónia tartalommal	8	C5	III	8	543	LQ7	E1	P001 IBC03 LP01 R001		MP19	T7	TP1
2673	2-AMINO-4-KLÓR-FENOL	6.1	T2	II	6.1		LQ18	E4	P002 IBC08	B4	MP10	T3	TP33

SZMGSZ 2. számú melléklete tartány		Szállítási kategória	Különleges előírások			Veszélyt jelölő számok	Bejegyzések a fuvarlevélbe			UN szám	Megnevezés és leírás
Tartánykód	Különleges előírások		a küldemény darabokra	az ömlesztett szállításra	az árukezelésre, be- és kirakásra		Baleseti lap száma	Védőkocsik min. száma	Kocsi gurítási feltételek		
4.3	4.3.5, 6.8.4	1.1.3.6	7.2.4	7.3.3	7.5.11	5.3.2.3	5.4.1 5.4.3	5.4.1 7.5.3.2	5.4.1 7.5.6		3.1.2
(12)	(13)	(15)	(16)	(17)	(18)	(20)	(21a)	(21b)	(21c)	(1)	(2)
L4BH	TU15	2			CW13 CW28 CW31	60	624			2650	1,1-DIKLÓR-1-NITRO-ETÁN
SGAH L4BH	TU15	2		VW9	CW13 CW28 CW31	60	608		M3	2651	4,4'-DIAMINO-DIFENIL-METÁN
L4BH	TU15	2			CW13 CW28 CW31	60	605			2653	BENZIL-JODID
SGAH L4BH	TU15	2		VW9	CW13 CW28 CW31	60	603		M3	2655	KÁLIUM-FLUORO-SZILIKÁT
L4BH	TU15	2			CW13 CW28 CW31	60	608		M3	2656	KINOLIN
SGAH L4BH	TU15	2	W11		CW13 CW28 CW31	60	617			2657	SZELÉN-DISZULFID
SGAH	TU15	2		VW9	CW13 CW28 CW31	60	620		M3	2659	NÁTRIUM-KLÓR-ACETÁT
SGAH L4BH	TU15	2		VW9	CW13 CW28 CW31	60	608		M3	2660	NITRO-TOLUIDINEK (MONO)
L4BH	TU15	2			CW13 CW28 CW31	60	625		M3	2661	HEXAKLÓR-ACETON
L4BH	TU15	2			CW13 CW28 CW31	60	605		M3	2664	DIBRÓM-METÁN
L4BH	TU15	2			CW13 CW28 CW31	60	616		M3	2667	BUTIL-TOLUOLOK
L4BH	TU15	2			CW13 CW28 CW31	63	609	3/0-0-1-0		2668	KLÓR-ACETONITRIL
L4BH	TU15	2			CW13 CW28 CW31	60	616			2669	KLÓR-KREZOL OLDATOK
L4BH	TU15	2			CW13 CW28 CW31	60	616			2669	KLÓR-KREZOL OLDATOK
SGAN L4BN		2	W11			80	803	-	M3	2670	CIANUR-KLORID
SGAH L4BH	TU15	2	W11		CW13 CW28 CW31	60	608			2671	AMINO-PIRIDINEK (o-, m-, p-)
L4BN		3				80	809		M3	2672	AMMÓNIA OLDAT, vizes, relatív sűrűség 15 °C-on 0,880 és 0,957 között, 10%-nál több, de legfeljebb 35% ammónia tartalommal
SGAH L4BH	TU15	2	W11		CW13 CW28 CW31	60	616			2673	2-AMINO-4-KLÓR-FENOL

UN szám	Megnevezés és leírás	Osztály	Osztályozási kód	Csomagolási csoport	Bárcák	Különleges előírások	Korlátozott és engedményes mennyiség		Csomagolóeszköz			Mobil tartány és/vagy ömlesztettárukonténer	
									Csomagolási utasítások	Különleges csomagolási előírások	Egybe-csomagolási előírások	Utasítások	Különleges előírások
	3.1.2	2.2	2.2	2.1.1.3	5.2.2	3.3	3.4.6	3.5.1.2	4.1.4	4.1.4	4.1.10	4.2.5.2, 7.3.2	4.2.5.3
(1)	(2)	(3a)	(3b)	(4)	(5)	(6)	(7a)	(7b)	(8)	(9a)	(9b)	(10)	(11)
2674	NATRIUM-FLUORO-SZILIKAT	6.1	T5	III	6.1		LQ9	E1	P002 IBC08 LP02 R001	B3	MP10	T1	TP33
2676	SZTIBIN	2	2TF		2.3+2.1		LQ0	E0	P200		MP9		
2677	RUBIDIUM-HIDROXID OLDAT	8	C5	II	8		LQ22	E2	P001 IBC02		MP15	T7	TP2
2677	RUBIDIUM-HIDROXID OLDAT	8	C5	III	8		LQ7	E1	P001 IBC03 LP01 R001		MP19	T4	TP1
2678	RUBIDIUM-HIDROXID	8	C6		8		LQ23	E2	P002 IBC08	B4	MP10	T3	TP33
2679	LITIUM-HIDROXID OLDAT	8	C5		8		LQ22	E2	P001 IBC02		MP15	T7	TP2
2679	LITIUM-HIDROXID OLDAT	8	C5		8		LQ7	E1	P001 IBC03 LP01 R001		MP19	T4	TP2
2680	LITIUM-HIDROXID	8	C6		8		LQ23	E2	P002 IBC08	B4	MP10	T3	TP33
2681	CÉZIUM-HIDROXID OLDAT	8	C5		8		LQ22	E2	P001 IBC02		MP15	T7	TP2
2681	CÉZIUM-HIDROXID OLDAT	8	C5		8		LQ7	E1	P001 IBC03 LP01 R001		MP19	T4	TP1
2682	CÉZIUM-HIDROXID	8	C6		8		LQ23	E2	P002 IBC08	B4	MP10	T3	TP33
2683	AMMÓNIUM-SZULFID OLDAT	8	CFT		8+3+6.1		LQ22	E2	P001 IBC01		MP15	T7	TP2
2684	3-DIETIL-AMINO-PROPIL-AMIN	3	FC		3+8		LQ7	E1	P001 IBC03 R001		MP19	T4	TP1
2685	N,N-DIETIL-ETILÉN-DIAMIN	8	CF1		8+3		LQ22	E2	P001 IBC02		MP15	T7	TP2
2686	2-DIETIL-AMINO-ETANOL	8	CF1		8+3		LQ22	E2	P001 IBC02		MP15	T7	TP2
2687	DICIKLOHEXIL-AMMÓNIUM-NITRIT	4.1	F3	III	4.1		LQ9	E1	P002 IBC08 LP02 R001	B3	MP11	T1	TP33
2688	1-BRÓM-3-KLÓR-PROPAN	6.1	T1	III	6.1		LQ7	E1	P001 IBC03 LP01 R001		MP19	T4	TP1
2689	GLICERIN-alfa-MONOKLÓRHIDRIN	6.1	T1	III	6.1		LQ7	E1	P001 IBC03 LP01 R001		MP19	T4	TP1
2690	N,n-BUTIL-IMIDAZOL	6.1	T1	II	6.1		LQ17	E4	P001 IBC02		MP15	T7	TP2
2691	FOSZFOR-PENTABROMID	8	C2	II	8		LQ23	E2	P002 IBC08	B4	MP10	T3	TP33
2692	BÓR-TRIBROMID	8	C1	I	8		LQ0	E0	P602		MP8 MP17	T20	TP2

SZMGSZ 2. számú melléklete tartány		Szállítási kategória	Különleges előírások			Veszélyt jelölő számok	Bejegyzések a fuvarlevélbe			UN szám	Megnevezés és leírás
Tartánykód	Különleges előírások		a küldemény darabokra	az ömlesztett szállításra	az árukezelésre, be- és kirakásra		Baleseti lap száma	Védőkocsik min. száma	Kocsi gurítási feltételek		
4.3	4.3.5, 6.8.4	1.1.3.6	7.2.4	7.3.3	7.5.11	5.3.2.3	5.4.1 5.4.3	5.4.1 7.5.3.2	5.4.1 7.5.6		3.1.2
(12)	(13)	(15)	(16)	(17)	(18)	(20)	(21a)	(21b)	(21c)	(1)	(2)
SGAH L4BH	TU15	2		VW9	CW13 CW28 CW31	60	619		M3	2674	NÁTRIUM-FLUORO-SZILIKÁT
		1			CW9 CW10 CW36	263	209	3/1-1-1-1	M2	2676	SZTIBIN
L4BN		2				80	809	-	M3	2677	RUBIDIUM-HIDROXID OLDAT
L4BN		3				80	809		M3	2677	RUBIDIUM-HIDROXID OLDAT
SGAN		3	W11			80	808	-	M3	2678	RUBIDIUM-HIDROXID
L4BN		3				80	809	-	M3	2679	LÍTIUM-HIDROXID OLDAT
L4BN		3				80	809		M3	2679	LITIUM-HIDROXID OLDAT
SGAN		2	W11			80	808	-	M3	2680	LITIUM-HIDROXID
L4BN		2				80	809	-	M3	2681	CÉZIUM-HIDROXID OLDAT
L4BN		3				80	809		M3	2681	CÉZIUM-HIDROXID OLDAT
SGAN		2	W11			80	808	-	M3	2682	CÉZIUM-HIDROXID
L4BN		2			CW13 CW28	86	809	0-0-1-0	M3	2683	AMMÓNIUM-SZULFID OLDAT
L4BN		3				38	325	3/0-0-1-0	M3	2684	3-DIETIL-AMINO-PROPIL-AMIN
L4BN		2				83	807	3/0-0-1-0	M3	2685	N,N-DIETIL-ETILÉN-DIAMIN
L4BN		2				83	807	3/0-0-1-0	M3	2686	2-DIETIL-AMINO-ETANOL
SGAV		3	W1	VW1		40	404	3/0-0-1-0		2687	DICIKLOHEXIL-AMMÓNIUM-NITRIT
L4BH	TU15	2			CW13 CW28 CW31	60	605		M3	2688	1-BRÓM-3-KLÓR-PROPÁN
L4BH	TU15	2			CW13 CW28 CW31	60	625		M3	2689	GLICERIN-alfa-MONOKLÓRHIDRIN
L4BH	TU15	2			CW13 CW28 CW31	60	608			2690	N,n-BUTIL-IMIDAZOL
SGAN		2	W11			80	806	-	M3	2691	FOSZFOR-PENTABROMID
L10BH	TU38 TE22	1				X88	801	3/1-1*-1-1	M3	2692	BÓR-TRIBROMID

UN szám	Megnevezés és leírás	Osztály	Osztályozási kód	Csomagolási csoport	Bárcák	Különleges előírások	Korlátozott és engedményes mennyiség		Csomagolóeszköz			Mobil tartány és/vagy ömlesztettárukonténer	
									Csomagolási utasítások	Különleges csomagolási előírások	Egybe-csomagolási előírások	Utasítások	Különleges előírások
	3.1.2	2.2	2.2	2.1.1.3	5.2.2	3.3	3.4.6	3.5.1.2	4.1.4	4.1.4	4.1.10	4.2.5.2, 7.3.2	4.2.5.3
(1)	(2)	(3a)	(3b)	(4)	(5)	(6)	(7a)	(7b)	(8)	(9a)	(9b)	(10)	(11)
2693	BISZULFITOK, VIZES OLDAT, M.N.N.	8	C1	III	8	274	LQ7	E1	P001 IBC03 LP01 R001		MP19	T7	TP1 TP28
2698	TETRAHIDRO-FTALSAVANHIDRIDEK 0,05%-nál több maleinsavanhidriddel	8	C4	III	8	169	LQ24	E1	P002 IBC08 LP02 R001	PP14 B3	MP10	T1	TP33
2699	TRIFLUOR-ECETSAV	8	C3	I	8		LQ0	E0	P001		MP8 MP17	T10	TP2
2705	1-PENTOL	8	C9	II	8		LQ22	E2	P001 IBC02		MP15	T7	TP2
2707	DIMETIL-DIOXANOK	3	F1	II	3		LQ4	E2	P001 IBC02 R001		MP19	T4	TP1
2707	DIMETIL-DIOXANOK	3	F1		3		LQ7	E1	P001 IBC03 LP01 R001		MP19	T2	TP1
2709	BUTIL-BENZOLOK	3	F1		3		LQ7	E1	P001 IBC03 LP01 R001		MP19	T2	TP1
2710	DIPROPIL-KETON	3	F1		3		LQ7	E1	P001 IBC03 LP01 R001		MP19	T2	TP1
2713	AKRIDIN	6.1	T2		6.1		LQ9	E1	P002 IBC08 LP02 R001	B3	MP10	T1	TP33
2714	CINK-REZINAT	4.1	F3		4.1		LQ9	E1	P002 IBC06 R001		MP11	T1	TP33
2715	ALUMINIUM-REZINAT	4.1	F3		4.1		LQ9	E1	P002 IBC06 R001		MP11	T1	TP33
2716	BUTIN-1,4-DIOL	6.1	T2		6.1		LQ9	E1	P002 IBC08 LP02 R001	B3	MP10	T1	TP33
2717	KAMFOR, szintetikus	4.1	F1		4.1		LQ9	E1	P002 IBC08 LP02 R001	B3	MP10	T1	TP33
2719	BARIUM-BROMAT	5.1	OT2		5.1+6.1		LQ11	E2	P002 IBC08	B4	MP2	T3	TP33
2720	KRÓM-NITRAT	5.1	O2		5.1		LQ12	E1	P002 IBC08 LP02 R001	B3	MP10	T1	TP33
2721	RÉZ-KLORAT	5.1	O2		5.1		LQ11	E2	P002 IBC08	B4	MP2	T3	TP33
2722	LITIUM-NITRAT	5.1	O2		5.1		LQ12	E1	P002 IBC08 LP02 R001	B3	MP10	T1	TP33

SZMGSZ 2. számú melléklete tartány		Szállítási kategória	Különleges előírások			Veszélyt jelölő számok	Bejegyzések a fuvarlevélbe			UN szám	Megnevezés és leírás
Tartánykód	Különleges előírások		a küldemény darabokra	az ömlesztett szállításra	az árukezelésre, be- és kirakásra		Baleseti lap száma	Védőkocsik min. száma	Kocsi gurítási feltételek		
4.3	4.3.5, 6.8.4	1.1.3.6	7.2.4	7.3.3	7.5.11	5.3.2.3	5.4.1 5.4.3	5.4.1 7.5.3.2	5.4.1 7.5.6		3.1.2
(12)	(13)	(15)	(16)	(17)	(18)	(20)	(21a)	(21b)	(21c)	(1)	(2)
L4BN		3				80	816		M3	2693	BISZULFITOK, VIZES OLDAT, M.N.N.
SGAV L4BN		3		VW9		80	804		M3	2698	TETRAHIDRO-FTÁLSAVANHIDRIDEK 0,05%-nál több maleinsavanhidriddel
L10BH	TU38 TE22	1				88	803	0-0-1-0	M3	2699	TRIFLUOR-ECETSAV
L4BN		2				80	803	-	M3	2705	1-PENTOL
LGBF		2				33	316	3/0-0-1-0	M3	2707	DIMETIL-DIOXÁNOK
LGBF		3				30	316	3/0-0-1-0	M3	2707	DIMETIL-DIOXÁNOK
LGBF		3				30	317	3/0-0-1-0	M3	2709	BUTIL-BENZOLOK
LGBF		3				30	316	3/0-0-1-0	M3	2710	DIPROPIL-KETON
SGAH L4BH	TU15	2		VW9	CW13 CW28 CW31	60	608		M3	2713	AKRIDIN
SGAV		3	W1 W12	VW1		40	404	3/0-0-1-0	M3	2714	CINK-REZINÁT
SGAV		3	W1 W12	VW1		40	404	3/0-0-1-0	M3	2715	ALUMINIUM-REZINÁT
SGAH L4BH	TU15	2		VW9	CW13 CW28 CW31	60	607	3/0-0-1-0	M3	2716	BUTIN-1,4-DIOL
SGAV		3	W1	VW1		40	402	3/0-0-1-0	M3	2717	KÁMFOR, szintetikus
SGAN	TU3	2	W11		CW24 CW28	56	503	-	M3	2719	BÁRIUM-BROMÁT
SGAV	TU3	3		VW8	CW24	50	501		M3	2720	KRÓM-NITRÁT
SGAV	TU3	2	W11	VW8	CW24	50	501	-	M3	2721	RÉZ-KLORÁT
SGAV	TU3	3		VW8	CW24	50	501		M3	2722	LITIUM-NITRÁT

UN szám	Megnevezés és leírás	Osztály	Osztályozási kód	Csomagolási csoport	Bárcák	Különleges előírások	Korlátozott és engedményes mennyiség		Csomagolóeszköz			Mobil tartány és/vagy ömlesztettárukonténer	
									Csomagolási utasítások	Különleges csomagolási előírások	Egybe-csomagolási előírások	Utasítások	Különleges előírások
	3.1.2	2.2	2.2	2.1.1.3	5.2.2	3.3	3.4.6	3.5.1.2	4.1.4	4.1.4	4.1.10	4.2.5.2, 7.3.2	4.2.5.3
(1)	(2)	(3a)	(3b)	(4)	(5)	(6)	(7a)	(7b)	(8)	(9a)	(9b)	(10)	(11)
2723	MAGNÉZIUM-KLORAT	5.1	O2		5.1		LQ11	E2	P002 IBC08	B4	MP2	T3	TP33
2724	MANGAN-NITRAT	5.1	O2		5.1		LQ12	E1	P002 IBC08 LP02 R001	B3	MP10	T1	TP33
2725	NIKKEL-NITRAT	5.1	O2		5.1		LQ12	E1	P002 IBC08 LP02 R001	B3	MP10	T1	TP33
2726	NIKKEL-NITRIT	5.1	O2		5.1		LQ12	E1	P002 IBC08 LP02 R001	B3	MP10	T1	TP33
2727	TALLIUM-NITRAT	6.1	TO2		6.1+ 5.1		LQ18	E4	P002 IBC06		MP10	T3	TP33
2728	CIRKONIUM-NITRAT	5.1	O2		5.1		LQ12	E1	P002 IBC08 LP02 R001	B3	MP10	T1	TP33
2729	HEXAKLOR-BENZOL	6.1	T2		6.1		LQ9	E1	P002 IBC08 LP02 R001	B3	MP10	T1	TP33
2730	FOLYÉKONY NITRO-ANIZOLOK	6.1	T1		6.1	279	LQ7	E1	P001 IBC03 LP01 R001		MP19	T4	TP1
2732	FOLYÉKONY NITRO-BROM-BENZOLOK	6.1	T1	III	6.1		LQ7	E1	P001 IBC03 LP01 R001		MP19	T4	TP1
2733	GYULEKONY, MARO AMINOK, M.N.N. vagy GYULÉKONY, MARO POLIAMINOK M.N.N.	3	FC	I	3+8	274 544	LQ3	E0	P001		MP7 MP17	T14	TP1 TP27
2733	GYULÉKONY, MARO AMINOK, M.N.N. vagy GYULÉKONY, MARO POLIAMINOK, M.N.N.	3	FC	II	3+8	274 544	LQ4	E2	P001 IBC02		MP19	T11	TP1 TP27
2733	GYULÉKONY, MARO AMINOK, M.N.N. vagy GYULÉKONY, MARO POLIAMINOK, M.N.N.	3	FC	III	3+8	274 544	LQ7	E1	P001 IBC03 R001		MP19	T7	TP1 TP28
2734	FOLYÉKONY, MARO, GYULÉKONY AMINOK, M.N.N. vagy FOLYÉKONY, MARO, GYULÉKONY POLIAMINOK, M.N.N.	8	CF1	I	8+3	274	LQ0	E0	P001		MP8 MP17	T14	TP2 TP27
2734	FOLYÉKONY, MARO, GYULÉKONY AMINOK, M.N.N. vagy FOLYÉKONY, MARO, GYULÉKONY POLIAMINOK, M.N.N.	8	CF1	II	8+3	274	LQ22	E2	P001 IBC02		MP15	T11	TP2 TP27

SZMGSZ 2. számú melléklete tartány		Szállítási kategória	Különleges előírások			Veszélyt jelölő számok	Bejegyzések a fuvarlevélbe			UN szám	Megnevezés és leírás
Tartánykód	Különleges előírások		a küldemény darabokra	az ömlesztett szállításra	az árukezelésre, be- és kirakásra		Baleseti lap száma	Védőkocsik min. száma	Kocsi gurítási feltételek		
4.3	4.3.5, 6.8.4	1.1.3.6	7.2.4	7.3.3	7.5.11	5.3.2.3	5.4.1 5.4.3	5.4.1 7.5.3.2	5.4.1 7.5.6		3.1.2
(12)	(13)	(15)	(16)	(17)	(18)	(20)	(21a)	(21b)	(21c)	(1)	(2)
SGAV	TU3	2	W11	VW8	CW24	50	501	-	M3	2723	MAGNÉZIUM-KLORAT
SGAV	TU3	3		VW8	CW24	50	501		M3	2724	MANGAN-NITRAT
SGAV	TU3	3		VW8	CW24	50	501		M3	2725	NIKKEL-NITRAT
SGAV	TU3	3		VW8	CW24	50	501		M3	2726	NIKKEL-NITRIT
SGAH	TU15	2	W11 W12		CW13 CW28 CW31	65	657			2727	TALLIUM-NITRAT
SGAV	TU3	3		VW8	CW24	50	501		M3	2728	CIRKONIUM-NITRAT
SGAH	TU15	2		VW9	CW13 CW28 CW31	60	616		M3	2729	HEXAKLOR-BENZOL
L4BH	TU15	2			CW13 CW28 CW31	60	616		M3	2730	FOLYÉKONY NITRO-ANIZOLOK
L4BH	TU15	2			CW13 CW28 CW31	60	608		M3	2732	FOLYÉKONY NITRO-BROM-BENZOLOK
L10CH	TU14 TU38 TE21 TE22	1				338	330	3/0-0-1-0	M3	2733	GYULÉKONY, MARO AMINOK, M.N.N. vagy GYULÉKONY, MARO POLIAMINOK, M.N.N.
L4BH		2				338	330	3/0-0-1-0	M3	2733	GYULÉKONY, MARO AMINOK, M.N.N. vagy GYULÉKONY, MARO POLIAMINOK, M.N.N.
L4BN		3				38	330	3/0-0-1-0	M3	2733	GYULÉKONY, MARO AMINOK, M.N.N. vagy GYULÉKONY, MARO POLIAMINOK, M.N.N.
L10BH	TU38 TE22	1				883	821	3/0-0-1-0	M3	2734	FOLYÉKONY, MARO, GYULÉKONY AMINOK, M.N.N. vagy FOLYÉKONY, MARO, GYULÉKONY POLIAMINOK, M.N.N.
L4BN		2				83	821	3/0-0-1-0	M3	2734	FOLYÉKONY, MARO, GYULÉKONY AMINOK, M.N.N. vagy FOLYÉKONY, MARO, GYULÉKONY POLIAMINOK, M.N.N.

UN szám	Megnevezés és leírás	Osztály	Osztályozási kód	Csomagolási csoport	Bárcák	Különleges előírások	Korlátozott és engedményes mennyiség		Csomagolóeszköz			Mobil tartány és/vagy ömlesztettárukonténer	
									Csomagolási utasítások	Különleges csomagolási előírások	Egybe-csomagolási előírások	Utasítások	Különleges előírások
	3.1.2	2.2	2.2	2.1.1.3	5.2.2	3.3	3.4.6	3.5.1.2	4.1.4	4.1.4	4.1.10	4.2.5.2, 7.3.2	4.2.5.3
(1)	(2)	(3a)	(3b)	(4)	(5)	(6)	(7a)	(7b)	(8)	(9a)	(9b)	(10)	(11)
2735	FOLYÉKONY, MARÓ AMINOK, M.N.N vagy FOLYÉKONY, MARÓ POLIAMINOK, M.N.N.	8	C7	I	8	274	LQ0	E0	P001		MP8 MP17	T14	TP2 TP27
2735	FOLYÉKONY, MARÓ AMINOK, M.N.N vagy FOLYÉKONY, MARÓ POLIAMINOK M.N.N.	8	C7	II	8	274	LQ22	E2	P001 IBC02		MP15	T11	TP1 TP27
2735	FOLYÉKONY, MARÓ AMINOK, M.N.N vagy FOLYÉKONY, MARÓ POLIAMINOK, M.N.N.	8	C7	III	8	274	LQ7	E1	P001 IBC03 LP01 R001		MP19	T7	TP1 TP28
2738	N-BUTIL-ANILIN	6.1	T1	II	6.1		LQ17	E4	P001 IBC02		MP15	T7	TP2
2739	VAJSAVANHIDRID	8	C3	III	8		LQ7	E1	P001 IBC03 LP01 R001		MP19	T4	TP1
2740	n-PROPIL-KLÓR-FORMIÁT	6.1	TFC	I	6.1+3+8		LQ0	E5	P602		MP8 MP17	T20	TP2
2741	BÁRIUM-HIPOKLORIT 22%-nál több szabad klórtartalommal	5.1	OT2	II	5.1+6.1		LQ11	E2	P002 IBC08	B4	MP2	T3	TP33
2742	MÉRGEZŐ, MARÓ, GYÚLÉKONY KLÓR-FORMIÁTOK, M.N.N.	6.1	TFC	II	6.1+3+8	274 561	LQ17	E4	P001 IBC01		MP15		
2743	n-BUTIL-KLÓR-FORMIÁT	6.1	TFC	II	6.1+3+8		LQ17	E4	P001		MP15	T20	TP2
2744	CIKLOBUTIL-KLÓR-FORMIÁT	6.1	TFC	II	6.1+3+8		LQ17	E4	P001 IBC01		MP15	T7	TP2
2745	KLÓR-METIL-KLÓR-FORMIÁT	6.1	TC1	II	6.1+8		LQ17	E4	P001 IBC02		MP15	T7	TP2
2746	FENIL-KLÓR-FORMIÁT	6.1	TC1	II	6.1+8		LQ17	E4	P001 IBC02		MP15	T7	TP2
2747	terc-BUTIL-CIKLOHEXIL-KLÓR-FORMIÁT	6.1	T1	III	6.1		LQ7	E1	P001 IBC03 LP01 R001		MP19	T4	TP1
2748	2-ETIL-HEXIL-KLÓR-FORMIÁT	6.1	TC1		6.1+8		LQ17	E4	P001 IBC02		MP15	T7	TP2
2749	TETRAMETIL-SZILÁN	3	F1		3		LQ3	E3	P001		MP7 MP17	T14	TP2
2750	1,3-DIKLÓR-2-PROPANOL	6.1	T1		6.1		LQ17	E4	P001 IBC02		MP15	T7	TP2
2751	DIETIL-TIOFOSZFORIL-KLORID	8	C3		8		LQ22	E2	P001 IBC02		MP15	T7	TP2
2752	1,2-EPOXI-3-ETOXI-PROPÁN	3	F1	III	3		LQ7	E1	P001 IBC03 LP01 R001		MP19	T2	TP1
2753	FOLYÉKONY N-ETIL-BENZIL-TOLUIDINEK	6.1	T1	III	6.1		LQ7	E1	P001 IBC03 LP01 R001		MP19	T7	TP1

SZMGSZ 2. számú melléklete tartány		Szállítási kategória	Különleges előírások			Veszélyt jelölő számok	Bejegyzések a fuvarlevélbe			UN szám	Megnevezés és leírás
Tartánykód	Különleges előírások		a küldemény darabokra	az ömlesztett szállításra	az árukezelésre, be- és kirakásra		Baleseti lap száma	Védőkocsik min. száma	Kocsi gurítási feltételek		
4.3	4.3.5, 6.8.4	1.1.3.6	7.2.4	7.3.3	7.5.11	5.3.2.3	5.4.1 5.4.3	5.4.1 7.5.3.2	5.4.1 7.5.6		3.1.2
(12)	(13)	(15)	(16)	(17)	(18)	(20)	(21a)	(21b)	(21c)	(1)	(2)
L10BH	TU38 TE22	1				88	821	0-0-1-0	M3	2735	FOLYÉKONY, MARO AMINOK, M.N.N vagy FOLYÉKONY, MARO POLIAMINOK, M.N.N.
L4BN		2				80	821	0-0-1-0	M3	2735	FOLYÉKONY, MARO AMINOK, M.N.N vagy FOLYÉKONY, MARO POLIAMINOK, M.N.N.
L4BN		3				80	821	0-0-1-0	M3	2735	FOLYÉKONY, MARO AMINOK, M.N.N vagy FOLYÉKONY, MARO POLIAMINOK, M.N.N.
L4BH	TU15	2			CW13 CW28 CW31	60	608			2738	N-BUTIL-ANILIN
L4BN		3				80	803		M3	2739	VAJSAVANHIDRID
L10CH	TU14 TU15 TU38 TE21 TE22	1			CW13 CW28 CW31	668	611	3/1-1*-1-1		2740	n-PROPIL-KLOR-FORMIAT
SGAN	TU3	2	W11		CW24 CW28	56	503	-	M3	2741	BARIUM-HIPOKLORIT 22%-nál több szabad klórtartalommal
L4BH	TU15	2			CW13 CW28 CW31	638	637	3/0-0-1-0	M3	2742	MÉRGEZŐ, MARO, GYÚLÉKONY KLOR-FORMIATOK, M.N.N.
L4BH	TU15	2			CW13 CW28 CW31	638	611	3/0-0-1-0		2743	n-BUTIL-KLOR-FORMIAT
L4BH	TU15	2			CW13 CW28 CW31	638	611	3/0-0-1-0		2744	CIKLOBUTIL-KLOR-FORMIAT
L4BH	TU15	2			CW13 CW28 CW31	68	611			2745	KLOR-METIL-KLOR-FORMIAT
L4BH	TU15	2			CW13 CW28 CW31	68	611			2746	FENIL-KLOR-FORMIAT
L4BH	TU15	2			CW13 CW28 CW31	60	611		M3	2747	terc-BUTIL-CIKLOHEXIL-KLOR-FORMIAT
L4BH	TU15	2			CW13 CW28 CW31	68	611			2748	2-ETIL-HEXIL-KLOR-FORMIAT
L4BN		1				33	304	3/0-0-1-0	M3	2749	TETRAMETIL-SZILAN
L4BH	TU15	2			CW13 CW28 CW31	60	606			2750	1,3-DIKLOR-2-PROPANOL
L4BN		2				80	803	-	M3	2751	DIETIL-TIOFOSZFORIL-KLORID
LGBF		3				30	316	3/0-0-1-0	M3	2752	1,2-EPOXI-3-ETOXI-PROPAN
L4BH	TU15	2			CW13 CW28 CW31	60	608		M3	2753	FOLYÉKONY N-ETIL-BENZIL-TOLUIDINEK

UN szám	Megnevezés és leírás	Osztály	Osztályozási kód	Csomagolási csoport	Bárcák	Különleges előírások	Korlátozott és engedményes mennyiség		Csomagolóeszköz			Mobil tartány és/vagy ömlesztettárukonténer	
									Csomagolási utasítások	Különleges csomagolási előírások	Egybe-csomagolási előírások	Utasítások	Különleges előírások
	3.1.2	2.2	2.2	2.1.1.3	5.2.2	3.3	3.4.6	3.5.1.2	4.1.4	4.1.4	4.1.10	4.2.5.2, 7.3.2	4.2.5.3
(1)	(2)	(3a)	(3b)	(4)	(5)	(6)	(7a)	(7b)	(8)	(9a)	(9b)	(10)	(11)
2754	N-ETIL-TOLUIDINEK	6.1	T1		6.1		LQ17	E4	P001 IBC02		MP15	T7	TP2
2757	SZILÁRD, MÉRGEZŐ KARBAMÁT PESZTICID	6.1	T7		6.1	61 274 648	LQ0	E5	P002 IBC07		MP18	T6	TP33
2757	SZILÁRD, MÉRGEZŐ KARBAMÁT PESZTICID	6.1	T7		6.1	61 274 648	LQ18	E4	P002 IBC08	B4	MP10	T3	TP33
2757	SZILÁRD, MÉRGEZŐ KARBAMÁT PESZTICID	6.1	T7	III	6.1	61 274 648	LQ9	E1	P002 IBC08 LP02 R001	B3	MP10	T1	TP33
2758	FOLYÉKONY, GYÚLÉKONY, MÉRGEZŐ KARBAMÁT PESZTICID (lobbanáspont 23 °C alatt)	3	FT2		3+6.1	61 274	LQ3	E0	P001		MP7 MP17	T14	TP2 TP27
2758	FOLYÉKONY, GYÚLÉKONY, MÉRGEZŐ KARBAMÁT PESZTICID (lobbanáspont 23 °C alatt)	3	FT2	II	3+6.1	61 274	LQ4	E2	P001 IBC02 R001		MP19	T11	TP2 TP27
2759	SZILÁRD, MÉRGEZŐ ARZÉN PESZTICID	6.1	T7	I	6.1	61 274 648	LQ0	E5	P002 IBC07		MP18	T6	TP33
2759	SZILÁRD, MÉRGEZŐ ARZÉN PESZTICID	6.1	T7	II	6.1	61 274 648	LQ18	E4	P002 IBC08	B4	MP10	T3	TP33
2759	SZILÁRD, MÉRGEZŐ ARZÉN PESZTICID	6.1	T7	III	6.1	61 274 648	LQ9	E1	P002 IBC08 LP02 R001	B3	MP10	T1	TP33
2760	FOLYÉKONY, GYÚLÉKONY, MÉRGEZŐ ARZÉN PESZTICID (lobbanáspont 23 °C alatt)	3	FT2		3+6.1	61 274	LQ3	E0	P001		MP7 MP17	T14	TP2 TP27
2760	FOLYÉKONY, GYÚLÉKONY, MÉRGEZŐ ARZÉN PESZTICID (lobbanáspont 23 °C alatt)	3	FT2		3+6.1	61 274	LQ4	E2	P001 IBC02 R001		MP19	T11	TP2 TP27
2761	SZILÁRD, MÉRGEZŐ SZERVES KLÓRTARTALMÚ PESZTICID	6.1	T7		6.1	61 274 648	LQ0	E5	P002 IBC07		MP18	T6	TP33
2761	SZILÁRD, MÉRGEZŐ SZERVES KLÓRTARTALMÚ PESZTICID	6.1	T7		6.1	61 274 648	LQ18	E4	P002 IBC08	B4	MP10	T3	TP33
2761	SZILÁRD, MÉRGEZŐ SZERVES KLÓRTARTALMÚ PESZTICID	6.1	T7	III	6.1	61 274 648	LQ9	E1	P002 IBC08 LP02 R001	B3	MP10	T1	TP33
2762	FOLYÉKONY, GYÚLÉKONY, MÉRGEZŐ SZERVES KLÓRTARTALMÚ PESZTICID (lobbanáspont 23 °C alatt)	3	FT2		3+6.1	61 274	LQ3	E0	P001		MP7 MP17	T14	TP2 TP27
2762	FOLYÉKONY, GYÚLÉKONY, MÉRGEZŐ SZERVES KLÓRTARTALMÚ PESZTICID (lobbanáspont 23 °C alatt)	3	FT2		3+6.1	61 274	LQ4	E2	P001 IBC02 R001		MP19	T11	TP2 TP27

SZMGSZ 2. számú melléklete tartány		Szállítási kategória	Különleges előírások			Veszélyt jelölő számok	Bejegyzések a fuvarlevélbe			UN szám	Megnevezés és leírás
Tartánykód	Különleges előírások		a küldeménydarabokra	az ömlesztett szállításra	az árukezelésre, be- és kirakásra		Baleseti lap száma	Védőkocsik min. száma	Kocsi gurítási feltételek		
4.3	4.3.5, 6.8.4	1.1.3.6	7.2.4	7.3.3	7.5.11	5.3.2.3	5.4.1 5.4.3	5.4.1 7.5.3.2	5.4.1 7.5.6		3.1.2
(12)	(13)	(15)	(16)	(17)	(18)	(20)	(21a)	(21b)	(21c)	(1)	(2)
L4BH	TU15	2			CW13 CW28 CW31	60	608			2754	N-ETIL-TOLUIDINEK
S10AH L10CH	TU14 TU15 TU38 TE21 TE22	1	W10 W12		CW13 CW28 CW31 CW48	66	613		M3	2757	SZILARD, MÉRGEZŐ KARBAMAT PESZTICID
SGAH L4BH	TU15	2	W11		CW13 CW28 CW31 CW48	60	613		M3	2757	SZILARD, MÉRGEZŐ KARBAMAT PESZTICID
SGAH L4BH	TU15	2		VW9	CW13 CW28 CW31 CW48	60	613		M3	2757	SZILARD, MÉRGEZŐ KARBAMAT PESZTICID
L10CH	TU14 TU15 TU38 TE21 TE22	1			CW13 CW28 CW48	336	336	3/0-0-1-0	M3	2758	FOLYÉKONY, GYÚLÉKONY, MÉRGEZŐ KARBAMAT PESZTICID (lobbanáspont 23 °C alatt)
L4BH	TU15	2			CW13 CW28 CW48	336	336	3/0-0-1-0	M3	2758	FOLYÉKONY, GYÚLÉKONY, MÉRGEZŐ KARBAMAT PESZTICID (lobbanáspont 23 °C alatt)
S10AH L10CH	TU14 TU15 TU38 TE21 TE22	1	W10 W12		CW13 CW28 CW31 CW48	66	613		M3	2759	SZILARD, MÉRGEZŐ ARZÉN PESZTICID
SGAH L4BH	TU15	2	W11		CW13 CW28 CW31 CW48	60	613		M3	2759	SZILARD, MÉRGEZŐ ARZÉN PESZTICID
SGAH L4BH	TU15	2		VW9	CW13 CW28 CW31 CW48	60	613		M3	2759	SZILARD, MÉRGEZŐ ARZÉN PESZTICID
L10CH	TU14 TU15 TU38 TE21 TE22	1			CW13 CW28 CW48	336	336	3/0-0-1-0	M3	2760	FOLYÉKONY, GYÚLÉKONY, MÉRGEZŐ ARZÉN PESZTICID (lobbanáspont 23 °C alatt)
L4BH	TU15	2			CW13 CW28 CW48	336	336	3/0-0-1-0	M3	2760	FOLYÉKONY, GYÚLÉKONY, MÉRGEZŐ ARZÉN PESZTICID (lobbanáspont 23 °C alatt)
S10AH L10CH	TU14 TU15 TU38 TE21 TE22	1	W10 W12		CW13 CW28 CW31 CW48	66	613		M3	2761	SZILARD, MÉRGEZŐ SZERVES KLORTARTALMÚ PESZTICID
SGAH L4BH	TU15	2	W11		CW13 CW28 CW31 CW48	60	613		M3	2761	SZILARD, MÉRGEZŐ SZERVES KLORTARTALMÚ PESZTICID
SGAH L4BH	TU15	2		VW9	CW13 CW28 CW31 CW48	60	613		M3	2761	SZILARD, MÉRGEZŐ SZERVES KLORTARTALMÚ PESZTICID
L10CH	TU14 TU15 TU38 TE21 TE22	1			CW13 CW28 CW48	336	336	3/0-0-1-0	M3	2762	FOLYÉKONY, GYÚLÉKONY, MÉRGEZŐ SZERVES KLORTARTALMÚ PESZTICID (lobbanáspont 23 °C alatt)
L4BH	TU15	2			CW13 CW28 CW48	336	336	3/0-0-1-0	M3	2762	FOLYÉKONY, GYÚLÉKONY, MÉRGEZŐ SZERVES KLORTARTALMÚ PESZTICID (lobbanáspont 23 °C alatt)

UN szám	Megnevezés és leírás	Osztály	Osztályozási kód	Csomagolási csoport	Bárcák	Különleges előírások	Korlátozott és engedményes mennyiség		Csomagolóeszköz			Mobil tartány és/vagy ömlesztettárukonténer	
									Csomagolási utasítások	Különleges csomagolási előírások	Egybe-csomagolási előírások	Utasítások	Különleges előírások
	3.1.2	2.2	2.2	2.1.1.3	5.2.2	3.3	3.4.6	3.5.1.2	4.1.4	4.1.4	4.1.10	4.2.5.2, 7.3.2	4.2.5.3
(1)	(2)	(3a)	(3b)	(4)	(5)	(6)	(7a)	(7b)	(8)	(9a)	(9b)	(10)	(11)
2763	SZILÁRD, MÉRGEZŐ TRIAZIN PESZTICID	6.1	T7		6.1	61 274 648	LQ0	E5	P002 IBC07		MP18	T6	TP33
2763	SZILÁRD, MÉRGEZŐ TRIAZIN PESZTICID	6.1	T7		6.1	61 274 648	LQ18	E4	P002 IBC08	B4	MP10	T3	TP33
2763	SZILÁRD, MÉRGEZŐ TRIAZIN PESZTICID	6.1	T7	III	6.1	61 274 648	LQ9	E1	P002 IBC08 R001	B3	MP10	T1	TP33
2764	FOLYÉKONY, GYÚLÉKONY, MÉRGEZŐ TRIAZIN PESZTICID (lobbanáspont 23 °C alatt)	3	FT2		3+6.1	61 274	LQ3	E0	P001		MP7 MP17	T14	TP2 TP27
2764	FOLYÉKONY, GYÚLÉKONY, MÉRGEZŐ TRIAZIN PESZTICID (lobbanáspont 23 °C alatt)	3	FT2	II	3+6.1	61 274	LQ4	E2	P001 IBC02 R001		MP19	T11	TP2 TP27
2771	SZILÁRD, MÉRGEZŐ TIOKARBAMÁT PESZTICID	6.1	T7	I	6.1	61 274 648	LQ0	E5	P002 IBC07		MP18	T6	TP33
2771	SZILÁRD, MÉRGEZŐ TIOKARBAMÁT PESZTICID	6.1	T7	II	6.1	61 274 648	LQ18	E4	P002 IBC08	B4	MP10	T3	TP33
2771	SZILÁRD, MÉRGEZŐ TIOKARBAMÁT PESZTICID	6.1	T7	III	6.1	61 274 648	LQ9	E1	P002 IBC08 LP02 R001	B3	MP10	T1	TP33
2772	FOLYÉKONY, GYÚLÉKONY, MÉRGEZŐ TIOKARBAMÁT PESZTICID (lobbanáspont 23 °C alatt)	3	FT2		3+6.1	61 274	LQ3	E0	P001		MP7 MP17	T14	TP2 TP27
2772	FOLYÉKONY, GYÚLÉKONY, MÉRGEZŐ TIOKARBAMÁT PESZTICID (lobbanáspont 23 °C alatt)	3	FT2		3+6.1	61 274	LQ4	E2	P001 IBC02 R001		MP19	T11	TP2 TP27
2775	SZILÁRD, MÉRGEZŐ RÉZ ALAPÚ PESZTICID	6.1	T7		6.1	61 274 648	LQ0	E5	P002 IBC07		MP18	T6	TP33
2775	SZILÁRD, MÉRGEZŐ RÉZ ALAPÚ PESZTICID	6.1	T7		6.1	61 274 648	LQ18	E4	P002 IBC08	B4	MP10	T3	TP33
2775	SZILÁRD, MÉRGEZŐ RÉZ ALAPÚ PESZTICID	6.1	T7	III	6.1	61 274 648	LQ9	E1	P002 IBC08 LP02 R001	B3	MP10	T1	TP33
2776	FOLYÉKONY, GYÚLÉKONY, MÉRGEZŐ RÉZ ALAPÚ PESZTICID (lobbanáspont 23 °C alatt)	3	FT2		3+6.1	61 274	LQ3	E0	P001		MP7 MP17	T14	TP2 TP27
2776	FOLYÉKONY, GYÚLÉKONY, MÉRGEZŐ RÉZ ALAPÚ PESZTICID (lobbanáspont 23 °C alatt)	3	FT2		3+6.1	61 274	LQ4	E2	P001 IBC02 R001		MP19	T11	TP2 TP27
2777	SZILÁRD, MÉRGEZŐ HIGANY ALAPÚ PESZTICID	6.1	T7		6.1	61 274 648	LQ0	E5	P002 IBC07		MP18	T6	TP33
2777	SZILÁRD, MÉRGEZŐ HIGANY ALAPÚ PESZTICID	6.1	T7		6.1	61 274 648	LQ18	E4	P002 IBC08	B4	MP10	T3	TP33

SZMGSZ 2. számú melléklete tartány		Szállítási kategória	Különleges előírások			Veszélyt jelölő számok	Bejegyzések a fuvarlevélbe			UN szám	Megnevezés és leírás
Tartánykód	Különleges előírások		a küldeménydarabokra	az ömlesztett szállításra	az árukezelésre, be- és kirakásra		Baleseti lap száma	Védőkocsik min. száma	Kocsi gurítási feltételek		
4.3	4.3.5, 6.8.4	1.1.3.6	7.2.4	7.3.3	7.5.11	5.3.2.3	5.4.1 5.4.3	5.4.1 7.5.3.2	5.4.1 7.5.6		3.1.2
(12)	(13)	(15)	(16)	(17)	(18)	(20)	(21a)	(21b)	(21c)	(1)	(2)
S10AH L10CH	TU14 TU15 TU38 TE21 TE22	1	W10 W12		CW13 CW28 CW31 CW48	66	613		M3	2763	SZILARD, MÉRGEZŐ TRIAZIN PESZTICID
SGAH L4BH	TU15	1	W11		CW13 CW28 CW31 CW48	60	613		M3	2763	SZILARD, MÉRGEZŐ TRIAZIN PESZTICID
SGAH L4BH	TU15	2		VW9	CW13 CW28 CW31 CW48	60	613		M3	2763	SZILARD, MÉRGEZŐ TRIAZIN PESZTICID
L10CH	TU14 TU15 TU38 TE21 TE22	1			CW13 CW28 CW48	336	336	3/0-0-1-0	M3	2764	FOLYÉKONY, GYÚLÉKONY, MÉRGEZŐ TRIAZIN PESZTICID (lobbanáspont 23 °C alatt)
L4BH	TU15	2			CW13 CW28 CW48	336	336	3/0-0-1-0	M3	2764	FOLYÉKONY, GYÚLÉKONY, MÉRGEZŐ TRIAZIN PESZTICID (lobbanáspont 23 °C alatt)
S10AH L10CH	TU14 TU15 TU38 TE21 TE22	1	W10 W12		CW13 CW28 CW31 CW48	66	613		M3	2771	SZILARD, MÉRGEZŐ TIOKARBAMAT PESZTICID
SGAH L4BH	TU15	2	W11		CW13 CW28 CW31 CW48	60	613		M3	2771	SZILARD, MÉRGEZŐ TIOKARBAMAT PESZTICID
SGAH L4BH	TU15	2		VW9	CW13 CW28 CW31 CW48	60	613		M3	2771	SZILARD, MÉRGEZŐ TIOKARBAMAT PESZTICID
L10CH	TU14 TU15 TU38 TE21 TE22	1			CW13 CW28 CW48	336	336	3/0-0-1-0	M3	2772	FOLYÉKONY, GYÚLÉKONY, MÉRGEZŐ TIOKARBAMAT PESZTICID (lobbanáspont 23 °C alatt)
L4BH	TU15	1			CW13 CW28 CW48	336	336	3/0-0-1-0	M3	2772	FOLYÉKONY, GYÚLÉKONY, MÉRGEZŐ TIOKARBAMAT PESZTICID (lobbanáspont 23 °C alatt)
S10AH L10CH	TU14 TU15 TU38 TE21 TE22	1	W10 W12		CW13 CW28 CW31 CW48	66	613		M3	2775	SZILARD, MÉRGEZŐ RÉZ ALAPÚ PESZTICID
SGAH L4BH	TU15	1	W11		CW13 CW28 CW31 CW48	60	613		M3	2775	SZILARD, MÉRGEZŐ RÉZ ALAPÚ PESZTICID
SGAH L4BH	TU15	2		VW9	CW13 CW28 CW31 CW48	60	613		M3	2775	SZILARD, MÉRGEZŐ RÉZ ALAPÚ PESZTICID
L10CH	TU14 TU15 TU38 TE21 TE22	1			CW13 CW28 CW48	336	336	3/0-0-1-0	M3	2776	FOLYÉKONY, GYÚLÉKONY, MÉRGEZŐ RÉZ ALAPÚ PESZTICID (lobbanáspont 23 °C alatt)
L4BH	TU15	2			CW13 CW28 CW48	336	336	3/0-0-1-0	M3	2776	FOLYÉKONY, GYÚLÉKONY, MÉRGEZŐ RÉZ ALAPÚ PESZTICID (lobbanáspont 23 °C alatt)
S10AH L10CH	TU14 TU15 TU38 TE21 TE22	1	W10 W12		CW13 CW28 CW31 CW48	66	613		M3	2777	SZILARD, MÉRGEZŐ HIGANY ALAPÚ PESZTICID
SGAH L4BH	TU15	2	W11		CW13 CW28 CW31 CW48	60	613		M3	2777	SZILARD, MÉRGEZŐ HIGANY ALAPÚ PESZTICID

UN szám	Megnevezés és leírás	Osztály	Osztályozási kód	Csomagolási csoport	Bárcák	Különleges előírások	Korlátozott és engedményes mennyiség		Csomagolóeszköz			Mobil tartány és/vagy ömlesztettárukonténer	
									Csomagolási utasítások	Különleges csomagolási előírások	Egybe-csomagolási előírások	Utasítások	Különleges előírások
	3.1.2	2.2	2.2	2.1.1.3	5.2.2	3.3	3.4.6	3.5.1.2	4.1.4	4.1.4	4.1.10	4.2.5.2, 7.3.2	4.2.5.3
(1)	(2)	(3a)	(3b)	(4)	(5)	(6)	(7a)	(7b)	(8)	(9a)	(9b)	(10)	(11)
2777	SZILÁRD, MÉRGEZŐ HIGANY ALAPÚ PESZTICID	6.1	T7	III	6.1	61 274 648	LQ9	E1	P002 IBC08 LP02 R001	B3	MP10	T1	TP33
2778	FOLYÉKONY, GYÚLÉKONY, MÉRGEZŐ HIGANY ALAPÚ PESZTICID (lobbanáspont 23 °C alatt)	3	FT2		3+6.1	61 274	LQ3	E0	P001		MP7 MP17	T14	TP2 TP27
2778	FOLYÉKONY, GYÚLÉKONY, MÉRGEZŐ HIGANY ALAPÚ PESZTICID (lobbanáspont 23 °C alatt)	3	FT2	II	3+6.1	61 274	LQ4	E2	P001 IBC02 R001		MP19	T11	TP2 TP27
2779	SZILÁRD, MÉRGEZŐ, HELYETTESITETT NITRO-FENOL PESZTICID	6.1	T7	I	6.1	61 274 648	LQ0	E5	P002 IBC07		MP18	T6	TP33
2779	SZILÁRD, MÉRGEZŐ, HELYETTESITETT NITRO-FENOL PESZTICID	6.1	T7	II	6.1	61 274 648	LQ18	E4	P002 IBC08	B4	MP10	T3	TP33
2779	SZILÁRD, MÉRGEZŐ, HELYETTESITETT NITRO-FENOL PESZTICID	6.1	T7	III	6.1	61 274 648	LQ9	E1	P002 IBC08 LP02 R001	B3	MP10	T1	TP33
2780	FOLYÉKONY, GYÚLÉKONY, MÉRGEZŐ, HELYETTESITETT NITRO-FENOL PESZTICID (lobbanáspont 23 °C alatt)	3	FT2	I	3+6.1	61 274	LQ3	E0	P001		MP7 MP17	T14	TP2 TP27
2780	FOLYÉKONY, GYÚLÉKONY, MÉRGEZŐ, HELYETTESÍTETT NITRO-FENOL PESZTICID (lobbanáspont 23 °C alatt)	3	FT2	II	3+6.1	61 274	LQ4	E2	P001 IBC02 R001		MP19	T11	TP2 TP27
2781	SZILÁRD, MÉRGEZŐ BIPIRIDILIUM PESZTICID	6.1	T7	I	6.1	61 274 648	LQ0	E5	P002 IBC07		MP18	T6	TP33
2781	SZILÁRD, MÉRGEZŐ BIPIRIDILIUM PESZTICID	6.1	T7	II	6.1	61 274 648	LQ18	E4	P002 IBC08	B4	MP10	T3	TP33
2781	SZILÁRD, MÉRGEZŐ BIPIRIDILIUM PESZTICID	6.1	T7	III	6.1	61 274 648	LQ9	E1	P002 IBC08 LP02 R001	B3	MP10	T1	TP33
2782	FOLYÉKONY, GYÚLÉKONY, MÉRGEZŐ BIPIRIDILIUM PESZTICID (lobbanáspont 23 °C alatt)	3	FT2	I	3+6.1	61 274	LQ3	E0	P001		MP7 MP17	T14	TP2 TP27
2782	FOLYÉKONY, GYÚLÉKONY, MÉRGEZŐ BIPIRIDILIUM PESZTICID (lobbanáspont 23 °C alatt)	3	FT2	II	3+6.1	61 274	LQ4	E2	P001 IBC02 R001		MP19	T11	TP2 TP27
2783	SZILÁRD, MÉRGEZŐ SZERVES FOSZFORTARTALMÚ PESZTICID	6.1	T7	I	6.1	61 274 648	LQ0	E5	P002 IBC07		MP18	T6	TP33
2783	SZILÁRD, MÉRGEZŐ SZERVES FOSZFORTARTALMÚ PESZTICID	6.1	T7	II	6.1	61 274 648	LQ18	E4	P002 IBC08	B4	MP10	T3	TP33

SZMGSZ 2. számú melléklete tartány		Szállítási kategória	Különleges előírások			Veszélyt jelölő számok	Bejegyzések a fuvarlevélbe			UN szám	Megnevezés és leírás
Tartánykód	Különleges előírások		a küldeménydarabokra	az ömlesztett szállításra	az árukezelésre, be- és kirakásra		Baleseti lap száma	Védőkocsik min. száma	Kocsi gurítási feltételek		
4.3	4.3.5, 6.8.4	1.1.3.6	7.2.4	7.3.3	7.5.11	5.3.2.3	5.4.1 5.4.3	5.4.1 7.5.3.2	5.4.1 7.5.6		3.1.2
(12)	(13)	(15)	(16)	(17)	(18)	(20)	(21a)	(21b)	(21c)	(1)	(2)
SGAH L4BH	TU15	2		VW9	CW13 CW28 CW31 CW48	60	613		M3	2777	SZILARD, MÉRGEZŐ HIGANY ALAPÚ PESZTICID
L10CH	TU14 TU15 TU38 TE21 TE22	1			CW13 CW28 CW48	336	336	3/0-0-1-0	M3	2778	FOLYÉKONY, GYÚLÉKONY, MÉRGEZŐ HIGANY ALAPÚ PESZTICID (lobbanáspont 23 °C alatt)
L4BH	TU15	2			CW13 CW28 CW48	336	336	3/0-0-1-0	M3	2778	FOLYÉKONY, GYÚLÉKONY, MÉRGEZŐ HIGANY ALAPÚ PESZTICID (lobbanáspont 23 °C alatt)
S10AH L10CH	TU14 TU15 TU38 TE21 TE22	1	W10 W12		CW13 CW28 CW31 CW48	66	613		M3	2779	SZILARD, MÉRGEZŐ, HELYETTESÍTETT NITRO-FENOL PESZTICID
SGAH L4BH	TU15	2	W11		CW13 CW28 CW31 CW48	60	613		M3	2779	SZILARD, MÉRGEZŐ, HELYETTESÍTETT NITRO-FENOL PESZTICID
SGAH L4BH	TU15	2		VW9	CW13 CW28 CW31 CW48	60	613		M3	2779	SZILARD, MÉRGEZŐ, HELYETTESÍTETT NITRO-FENOL PESZTICID
L10CH	TU14 TU15 TU38 TE21 TE22	1			CW13 CW28 CW48	336	336	3/0-0-1-0	M3	2780	FOLYÉKONY, GYÚLÉKONY, MÉRGEZŐ, HELYETTESÍTETT NITRO-FENOL PESZTICID (lobbanáspont 23 °C alatt)
L4BH	TU15	2			CW13 CW28 CW48	336	336	3/0-0-1-0	M3	2780	FOLYÉKONY, GYÚLÉKONY, MÉRGEZŐ, HELYETTESÍTETT NITRO-FENOL PESZTICID (lobbanáspont 23 °C alatt)
S10AH L10CH	TU14 TU15 TU38 TE21 TE22	1	W10 W12		CW13 CW28 CW31 CW48	66	613		M3	2781	SZILARD, MÉRGEZŐ BIPIRIDILIUM PESZTICID
SGAH L4BH	TU15	2	W11		CW13 CW28 CW31 CW48	60	613		M3	2781	SZILARD, MÉRGEZŐ BIPIRIDILIUM PESZTICID
SGAH L4BH	TU15	2		VW9	CW13 CW28 CW31 CW48	60	613		M3	2781	SZILARD, MÉRGEZŐ BIPIRIDILIUM PESZTICID
L10CH	TU14 TU15 TU38 TE21 TE22	1			CW13 CW28 CW48	336	336	3/0-0-1-0	M3	2782	FOLYÉKONY, GYÚLÉKONY, MÉRGEZŐ BIPIRIDILIUM PESZTICID (lobbanáspont 23 °C alatt)
L4BH	TU15	2			CW13 CW28 CW48	336	336	3/0-0-1-0	M3	2782	FOLYÉKONY, GYÚLÉKONY, MÉRGEZŐ BIPIRIDILIUM PESZTICID (lobbanáspont 23 °C alatt)
S10AH L10CH	TU14 TU15 TU38 TE21 TE22	1	W10 W12		CW13 CW28 CW31 CW48	66	613			2783	SZILARD, MÉRGEZŐ SZERVES FOSZFORTARTALMÚ PESZTICID
SGAH L4BH	TU15	2	W11		CW13 CW28 CW31 CW48	60	613			2783	SZILARD, MÉRGEZŐ SZERVES FOSZFORTARTALMÚ PESZTICID

UN szám	Megnevezés és leírás	Osztály	Osztályozási kód	Csomagolási csoport	Bárcák	Különleges előírások	Korlátozott és engedményes mennyiség		Csomagolóeszköz			Mobil tartány és/vagy ömlesztettárukonténer	
									Csomagolási utasítások	Különleges csomagolási előírások	Egybe-csomagolási előírások	Utasítások	Különleges előírások
	3.1.2	2.2	2.2	2.1.1.3	5.2.2	3.3	3.4.6	3.5.1.2	4.1.4	4.1.4	4.1.10	4.2.5.2, 7.3.2	4.2.5.3
(1)	(2)	(3a)	(3b)	(4)	(5)	(6)	(7a)	(7b)	(8)	(9a)	(9b)	(10)	(11)
2783	SZILÁRD, MÉRGEZŐ SZERVES FOSZFORTARTALMÚ PESZTICID	6.1	T7	III	6.1	61 274 648	LQ9	E1	P002 IBC08 LP02 R001	B3	MP10	T1	TP33
2784	FOLYÉKONY, GYÚLÉKONY, MÉRGEZŐ SZERVES FOSZFORTARTALMÚ PESZTICID (lobbanáspont 23 °C alatt)	3	FT2	I	3+6.1	61 274	LQ3	E0	P001		MP7 MP17	T14	TP2 TP27
2784	FOLYÉKONY, GYÚLÉKONY, MÉRGEZŐ SZERVES FOSZFORTARTALMÚ PESZTICID (lobbanáspont 23 °C alatt)	3	FT2	II	3+6.1	61 274	LQ4	E2	P001 IBC02 R001		MP19	T11	TP2 TP27
2785	4-TIA-PENTANAL	6.1	T1	III	6.1		LQ7	E1	P001 IBC03 LP01 R001		MP19	T4	TP1
2786	SZILÁRD, MÉRGEZŐ SZERVES ÓN PESZTICID	6.1	T7		6.1	61 274 648	LQ0	E5	P002 IBC07		MP18	T6	TP33
2786	SZILÁRD, MÉRGEZŐ SZERVES ÓN PESZTICID	6.1	T7		6.1	61 274 648	LQ18	E4	P002 IBC08	B4	MP10	T3	TP33
2786	SZILÁRD, MÉRGEZŐ SZERVES ÓN PESZTICID	6.1	T7	III	6.1	61 274 648	LQ9	E1	P002 IBC08 LP02 R001	B3	MP10	T1	TP33
2787	FOLYÉKONY, GYÚLÉKONY, MÉRGEZŐ SZERVES ÓN PESZTICID (lobbanáspont 23 °C alatt)	3	FT2		3+6.1	61 274	LQ3	E0	P001		MP7 MP17	T14	TP2 TP27
2787	FOLYÉKONY, GYÚLÉKONY, MÉRGEZŐ SZERVES ÓN PESZTICID (lobbanáspont 23 °C alatt)	3	FT2		3+6.1	61 274	LQ4	E2	P001 IBC02 R001		MP19	T11	TP2 TP27
2788	FOLYÉKONY, SZERVES ÓNVEGYüLET, M.N.N.	6.1	T3		6.1	43 274	LQ0	E5	P001		MP8 MP17	T14	TP2 TP27
2788	FOLYÉKONY, SZERVES ÓNVEGYüLET, M.N.N.	6.1	T3		6.1	43 274	LQ17	E4	P001 IBC02		MP15	T11	TP2 TP27
2788	FOLYÉKONY, SZERVES ÓNVEGYüLET, M.N.N.	6.1	T3	III	6.1	43 274	LQ7	E1	P001 IBC03 LP01 R001		MP19	T7	TP2 TP28
2789	ECETSAV, JÉGECET vagy ECETSAV OLDAT 80 tömeg%-nál több ecetsav-tartalommal	8	CF1	II	8+3		LQ22	E2	P001 IBC02		MP15	T7	TP2
2790	ECETSAV OLDAT 50 tömeg%-nál több, de legfeljebb 80 tömeg% ecetsav-tartalommal	8	C3	II	8		LQ22	E2	P001 IBC02		MP15	T7	TP2
2790	ECETSAV OLDAT 10 tömeg%-nál több, de legfeljebb 50 tömeg% ecetsav-tartalommal	8	C3	III	8	597 647	LQ7	E1	P001 IBC03 LP01 R001		MP19	T4	TP1

SZMGSZ 2. számú melléklete tartány		Szállítási kategória	Különleges előírások			Veszélyt jelölő számok	Bejegyzések a fuvarlevélbe			UN szám	Megnevezés és leírás
Tartánykód	Különleges előírások		a küldemény darabokra	az ömlesztett szállításra	az árukezelésre, be- és kirakásra		Baleseti lap száma	Védőkocsik min. száma	Kocsi gurítási feltételek		
4.3	4.3.5, 6.8.4	1.1.3.6	7.2.4	7.3.3	7.5.11	5.3.2.3	5.4.1 5.4.3	5.4.1 7.5.3.2	5.4.1 7.5.6		3.1.2
(12)	(13)	(15)	(16)	(17)	(18)	(20)	(21a)	(21b)	(21c)	(1)	(2)
SGAH L4BH	TU15	2		VW9	CW13 CW28 CW31 CW48	60	613			2783	SZILARD, MÉRGEZŐ SZERVES FOSZFORTARTALMÚ PESZTICID
L10CH	TU14 TU15 TU38 TE21 TE22	1			CW13 CW28 CW48	336	336	3/0-0-1-0	M3	2784	FOLYÉKONY, GYÚLÉKONY, MÉRGEZŐ SZERVES FOSZFORTARTALMÚ PESZTICID (lobbanáspont 23 °C alatt)
L4BH	TU15	2			CW13 CW28 CW48	336	336	3/0-0-1-0	M3	2784	FOLYÉKONY, GYÚLÉKONY, MÉRGEZŐ SZERVES FOSZFORTARTALMÚ PESZTICID (lobbanáspont 23 °C alatt)
L4BH	TU15	2			CW13 CW28 CW31	60	612		M3	2785	4-TIA-PENTANAL
S10AH L10CH	TU14 TU15 TU38 TE21 TE22	1	W10 W12		CW13 CW28 CW31 CW48	66	613		M3	2786	SZILARD, MÉRGEZŐ SZERVES ON PESZTICID
SGAH L4BH	TU15	2	W11		CW13 CW28 CW31 CW48	60	613		M3	2786	SZILARD, MÉRGEZŐ SZERVES ON PESZTICID
SGAH L4BH	TU15	2		VW9	CW13 CW28 CW31 CW48	60	613		M3	2786	SZILARD, MÉRGEZŐ SZERVES ON PESZTICID
L10CH	TU14 TU15 TU38 TE21 TE22	1			CW13 CW28 CW48	336	336	3/0-0-1-0	M3	2787	FOLYÉKONY, GYÚLÉKONY, MÉRGEZŐ SZERVES ON PESZTICID (lobbanáspont 23 °C alatt)
L4BH	TU15	2			CW13 CW28 CW48	336	336	3/0-0-1-0	M3	2787	FOLYÉKONY, GYÚLÉKONY, MÉRGEZŐ SZERVES ON PESZTICID (lobbanáspont 23 °C alatt)
L10CH	TU14 TU15 TU38 TE21 TE22	1			CW13 CW28 CW31	66	630	1-1-1-1	M3	2788	FOLYÉKONY, SZERVES ONVEGYÜLET, M.N.N.
L4BH	TU15	2			CW13 CW28 CW31	60	630	1-1-1-1	M3	2788	FOLYÉKONY, SZERVES ONVEGYÜLET, M.N.N.
L4BH	TU15	2			CW13 CW28 CW31	60	630	1-1-1-1	M3	2788	FOLYÉKONY, SZERVES ONVEGYÜLET, M.N.N.
L4BN		2				83	803	3/0-0-1-0	M3	2789	ECETSAV, JÉGECET vagy ECETSAV OLDAT 80 tömeg%-nál több ecetsav-tartalommal
L4BN		2				80	801		M3	2790	ECETSAV OLDAT 50 tömeg%-nál több, de legfeljebb 80 tömeg% ecetsav-tartalommal
L4BN		3				80	801		M3	2790	ECETSAV OLDAT 10 tömeg%-nál több, de legfeljebb 50 tömeg% ecetsav-tartalommal

UN szám	Megnevezés és leírás	Osztály	Osztályozási kód	Csomagolási csoport	Bárcák	Különleges előírások	Korlátozott és engedményes mennyiség		Csomagolóeszköz			Mobil tartány és/vagy ömlesztettárukonténer	
									Csomagolási utasítások	Különleges csomagolási előírások	Egybe-csomagolási előírások	Utasítások	Különleges előírások
	3.1.2	2.2	2.2	2.1.1.3	5.2.2	3.3	3.4.6	3.5.1.2	4.1.4	4.1.4	4.1.10	4.2.5.2, 7.3.2	4.2.5.3
(1)	(2)	(3a)	(3b)	(4)	(5)	(6)	(7a)	(7b)	(8)	(9a)	(9b)	(10)	(11)
2793	VASTARTALMÚ FORGACS FÚRASBOL, KÖSZÖRÜLÉSBŐL, ESZTERGALASBOL vagy DARABOLASBOL önmelegedésre hajlamos formában	4.2	S4	III	4.2	592	LQ0	E1	P003 IBC08 LP02 R001	PP20 B3 B6	MP14		
2794	NEDVES, SAVAS AKKUMULATORTELEPEK elektromosság tárolására	8	C11		8	295 598	LQ0	E0	P801 P801a				
2795	NEDVES, LÚGOS AKKUMULATORTELEPEK elektromosság tárolására	8	C11		8	295 598	LQ0	E0	P801 P801a				
2796	KÉNSAV legfeljebb 51% savtartalommal vagy SAVAS AKKUMULATOR FOLYADÉK	8	C1	II	8		LQ22	E2	P001 IBC02		MP15	T8	TP2
2797	LÚGOS AKKUMULATOR FOLYADÉK	8	C5	II	8		LQ22	E2	P001 IBC02		MP15	T7	TP2 TP28
2798	FENIL-FOSZFOR-DIKLORID	8	C3	II	8		LQ22	E2	P001 IBC02		MP15	T7	TP2
2799	FENIL-TIOFOSZFORIL-DIKLORID	8	C3	II	8		LQ22	E2	P001 IBC02		MP15	T7	TP2
2800	KIFOLYASBIZTOS, NEDVES AKKUMULATORTELEPEK elektromosság tárolására	8	C11		8	238 295 598	LQ0	E0	P003 P801a	PP16			
2801	FOLYÉKONY, MARO SZÍNEZÉK, M.N.N. vagy FOLYÉKONY, MARÓ SZÍNEZÉK INTERMEDIER, M.N.N.	8	C9	I	8	274	LQ0	E0	P001		MP8 MP17	T14	TP2 TP27
2801	FOLYÉKONY, MARÓ SZÍNEZEK, M.N.N. vagy FOLYÉKONY, MARÓ SZÍNEZÉK INTERMEDIER, M.N.N.	8	C9	II	8	274	LQ22	E2	P001 IBC02		MP15	T11	TP2 TP27
2801	FOLYÉKONY, MARO SZÍNEZÉK, M.N.N. vagy FOLYÉKONY, MARÓ SZÍNEZÉK INTERMEDIER, M.N.N.	8	C9	III	8	274	LQ7	E1	P001 IBC03 LP01 R001		MP19	T7	TP1 TP28
2802	RÉZ-KLORID	8	C2	III	8		LQ24	E1	P002 IBC08 LP02 R001	B3	MP10	T1	TP33
2803	GALLIUM	8	C10	III	8		LQ24	E0	P800	PP41	MP10	T1	TP33
2805	LÍTIUM-HIDRID, OLVASZTOTT, SZILARD	4.3	W2	II	4.3		LQ11	E2	P410 IBC04	PP40	MP14	T3	TP33
2806	LÍTIUM-NITRID	4.3	W2	I	4.3		LQ0	E0	P403 IBC04		MP2		
2807	MAGNESEZETT ANYAG	9	M11	NEM TARTOZIK AZ ADR HATÁLYA ALÁ									
2809	HIGANY	8	C9	III	8	599	LQ19	E0	P800		MP15		
2810	SZERVES, MÉRGEZŐ FOLYÉKONY ANYAG, M.N.N.	6.1	T1	I	6.1	274 315 614	LQ0	E5	P001		MP8 MP17	T14	TP2 TP27
2810	SZERVES, MÉRGEZŐ FOLYÉKONY ANYAG, M.N.N.	6.1	T1	II	6.1	274 614	LQ17	E4	P001 IBC02		MP15	T11	TP2 TP27

SZMGSZ 2. számú melléklete tartány		Szállítási kategória	Különleges előírások			Veszélyt jelölő számok	Bejegyzések a fuvarlevélbe			UN szám	Megnevezés és leírás
Tartánykód	Különleges előírások		a küldemény darabokra	az ömlesztett szállításra	az árukezelésre, be- és kirakásra		Baleseti lap száma	Védőkocsik min. száma	Kocsi gurítási feltételek		
4.3	4.3.5, 6.8.4	1.1.3.6	7.2.4	7.3.3	7.5.11	5.3.2.3	5.4.1 5.4.3	5.4.1 7.5.3.2	5.4.1 7.5.6		3.1.2
(12)	(13)	(15)	(16)	(17)	(18)	(20)	(21a)	(21b)	(21c)	(1)	(2)
		3	W1	VW4		40	405	3/0-0-1-0		2793	VASTARTALMÚ FORGÁCS FÚRÁSBÓL, KÖSZÖRüLÉSBŐL, ESZTERGÁLÁSBÓL vagy DARABOLÁSBÓL önmelegedésre hajlamos formában
		3		VW14		80	834			2794	NEDVES, SAVAS AKKUMULÁTORTELEPEK elektromosság tárolására
		3		VW14		80	835			2795	NEDVES, LÚGOS AKKUMULÁTORTELEPEK elektromosság tárolására
L4BN		2				80	801		M3	2796	KÉNSAV legfeljebb 51% savtartalommal vagy SAVAS AKKUMULÁTOR FOLYADÉK
L4BN		2				80	809	-	M3	2797	LÚGOS AKKUMULÁTOR FOLYADÉK
L4BN		2				80	804	-	M3	2798	FENIL-FOSZFOR-DIKLORID
L4BN		2				80	804	-	M3	2799	FENIL-TIOFOSZFORIL-DIKLORID
		3		VW14		80	836			2800	KIFOLYÁSBIZTOS, NEDVES AKKUMULÁTORTELEPEK elektromosság tárolására
L10BH	TU38 TE22	1				88	823		M3	2801	FOLYÉKONY, MARÓ SZÍNEZÉK, M.N.N. vagy FOLYÉKONY, MARÓ SZÍNEZÉK INTERMEDIER, M.N.N.
L4BN		2				80	823		M3	2801	FOLYÉKONY, MARÓ SZÍNEZÉK, M.N.N. vagy FOLYÉKONY, MARÓ SZÍNEZÉK INTERMEDIER, M.N.N.
L4BN		3				80	823		M3	2801	FOLYÉKONY, MARÓ SZÍNEZÉK, M.N.N. vagy FOLYÉKONY, MARÓ SZÍNEZÉK INTERMEDIER, M.N.N.
SGAV		3		VW9		80	806		M3	2802	RÉZ-KLORID
SGAV L4BN		3		VW9		80	813	-	M3	2803	GALLIUM
SGAN		2	W1		CW23	423	409	3/0-0-1-0	M3	2805	LÍTIUM-HIDRID, OLVASZTOTT, SZILÁRD
		1	W1		CW23	X423	409	3/0-0-1-0	-	2806	LÍTIUM-NITRID
NEM TARTOZIK AZ SZMGSZ 2. SZÁMÚ MELLÉKLETÉNEK HATÁLYA ALÁ										2807	MÁGNESEZETT ANYAG
L4BN		3				80	811	-	M3	2809	HIGANY
L10CH	TU14 TU15 TU38 TE21 TE22	1			CW13 CW28 CW31 CW46 CW47	66	615		M3	2810	SZERVES, MÉRGEZŐ FOLYÉKONY ANYAG, M.N.N.
L4BH	TU15	2			CW13 CW28 CW31 CW46	60	615		M3	2810	SZERVES, MÉRGEZŐ FOLYÉKONY ANYAG, M.N.N.

UN szám	Megnevezés és leírás	Osztály	Osztályozási kód	Csomagolási csoport	Bárcák	Különleges előírások	Korlátozott és engedményes mennyiség		Csomagolóeszköz			Mobil tartány és/vagy ömlesztettárukonténer	
									Csomagolási utasítások	Különleges csomagolási előírások	Egybe-csomagolási előírások	Utasítások	Különleges előírások
	3.1.2	2.2	2.2	2.1.1.3	5.2.2	3.3	3.4.6	3.5.1.2	4.1.4	4.1.4	4.1.10	4.2.5.2, 7.3.2	4.2.5.3
(1)	(2)	(3a)	(3b)	(4)	(5)	(6)	(7a)	(7b)	(8)	(9a)	(9b)	(10)	(11)
2810	SZERVES, MÉRGEZŐ FOLYÉKONY ANYAG, M.N.N.	6.1	T1	III	6.1	274 614	LQ7	E1	P001 IBC03 LP01 R001		MP19	T7	TP1 TP28
2811	SZERVES, MÉRGEZŐ SZILARD ANYAG, M.N.N.	6.1	T2	I	6.1	274 614	LQ0	E5	P002 IBC07		MP18	T6	TP33
2811	SZERVES, MÉRGEZŐ SZILARD ANYAG, M.N.N.	6.1	T2	II	6.1	274 614	LQ18	E4	P002 IBC08	B4	MP10	T3	TP33
2811	SZERVES, MÉRGEZŐ SZILARD ANYAG, M.N.N.	6.1	T2	III	6.1	274 614	LQ9	E1	P002 IBC08 LP02 R001	B3	MP10	T1	TP33
2812	SZILARD NATRIUM-ALUMINAT	8	C6	NEM TARTOZIK AZ SZMGSZ 2. SZÁMÚ MELLÉKLETÉNEK HATÁLYA ALÁ									
2813	VÍZZEL REAKTÍV SZILARD ANYAG, M.N.N.	4.3	W2	I	4.3	274	LQ0	E0	P403 IBC99	PP83	MP2	T9	TP7 TP33
2813	VÍZZEL REAKTÍV SZILARD ANYAG, M.N.N.	4.3	W2	II	4.3	274	LQ11	E2	P410 IBC07	PP83	MP14	T3	TP33
2813	VÍZZEL REAKTÍV SZILARD ANYAG, M.N.N.	4.3	W2	III	4.3	274	LQ12	E1	P410 IBC08 R001	PP83 B4	MP14	T1	TP33
2814	EMBEREKRE ARTALMAS FERTŐZŐ ANYAG	6.2	I1		6.2	318	LQ0	E0	P620		MP5		
2814	EMBEREKRE ARTALMAS FERTŐZŐ ANYAG mélyhűtött, cseppfolyósított nitrogénben	6.2	I1		6.2+2.2	318	LQ0	E0	P620		MP5		
2814	EMBEREKRE ARTALMAS FERTŐZŐ ANYAG (csak állati eredetű anyagok)	6.2	I1		6.2	318	LQ0	E0	P620		MP5	BK1 BK2	
2815	N-AMINO-ETIL-PIPERAZIN	8	C7	III	8		LQ7	E1	P001 IBC03 LP01 R001		MP19	T4	TP1
2817	AMMONIUM-HIDROGÉN-DIFLUORID OLDAT	8	CT1	II	8+6.1		LQ22	E2	P001 IBC02		MP15	T8	TP2
2817	AMMONIUM-HIDROGÉN-DIFLUORID OLDAT	8	CT1	III	8+6.1		LQ7	E1	P001 IBC03 R001		MP19	T4	TP1
2818	AMMONIUM-POLISZULFID OLDAT	8	CT1	II	8+6.1		LQ22	E2	P001 IBC02		MP15	T7	TP2
2818	AMMONIUM-POLISZULFID OLDAT	8	CT1	III	8+6.1		LQ7	E1	P001 IBC03 R001		MP19	T4	TP1
2819	FOSZFORSAV-MONOAMIL-ÉSZTER	8	C3	III	8		LQ7	E1	P001 IBC03 LP01 R001		MP19	T4	TP1

SZMGSZ 2. számú melléklete tartány		Szállítási kategória	Különleges előírások			Veszélyt jelölő számok	Bejegyzések a fuvarlevélbe			UN szám	Megnevezés és leírás
Tartánykód	Különleges előírások		a küldemény darabokra	az ömlesztett szállításra	az árukezelésre, be- és kirakásra		Baleseti lap száma	Védőkocsik min. száma	Kocsi gurítási feltételek		
4.3	4.3.5, 6.8.4	1.1.3.6	7.2.4	7.3.3	7.5.11	5.3.2.3	5.4.1 5.4.3	5.4.1 7.5.3.2	5.4.1 7.5.6		3.1.2
(12)	(13)	(15)	(16)	(17)	(18)	(20)	(21a)	(21b)	(21c)	(1)	(2)
L4BH	TU15	2			CW13 CW28 CW31	60	615		M3	2810	SZERVES, MÉRGEZŐ FOLYÉKONY ANYAG, M.N.N.
S10AH L10CH	TU15 TU38 TE22	1	W10 W12		CW13 CW28 CW31	66	634	1-1-1-1	M3	2811	SZERVES, MÉRGEZŐ SZILÁRD ANYAG, M.N.N.
SGAH L4BH	TU15	2	W11		CW13 CW28 CW31	60	634	1-1-1-1	M3	2811	SZERVES, MÉRGEZŐ SZILÁRD ANYAG, M.N.N.
SGAH L4BH	TU15	2		VW9	CW13 CW28 CW31	60	634	1-1-1-1	M3	2811	SZERVES, MÉRGEZŐ SZILÁRD ANYAG, M.N.N.
NEM TARTOZIK AZ SZMGSZ 2. SZÁMÚ MELLÉKLETÉNEK HATÁLYA ALÁ										2812	SZILÁRD NÁTRIUM-ALUMINÁT
S10AN L10DH	TU4 TU14 TU22 TU38 TE21 TE22 TM2	0	W1		CW23 CW46 CW47	X423	421	3/0-0-1-0	M3	2813	VÍZZEL REAKTÍV SZILÁRD ANYAG, M.N.N.
SGAN		0	W1 W12		CW23 CW46 CW47	423	421	3/0-0-1-0	M3	2813	VÍZZEL REAKTÍV SZILÁRD ANYAG, M.N.N.
SGAN		0	W1	VW5	CW23	423	421	3/0-0-1-0	M3	2813	VÍZZEL REAKTÍV SZILÁRD ANYAG, M.N.N.
		0	W9		CW13 CW18 CW26 CW28 OW/1R	606	623			2814	EMBEREKRE ÁRTALMAS FERTŐZŐ ANYAG
		0	W9		CW13 CW18 CW26 CW28 **CW46**	606	623			2814	EMBEREKRE ÁRTALMAS FERTŐZŐ ANYAG mélyhűtött, cseppfolyósított nitrogénben
		0	W9		CW13 CW18 CW26 CW28	606	623			2814	EMBEREKRE ÁRTALMAS FERTŐZŐ ANYAG (csak állati eredetű anyagok)
L4BN		3				80	807		M3	2815	N-AMINO-ETIL-PIPERAZIN
L4DH	TU14 TE17 TE21 TT4	2			CW13 CW28	86	801	0-0-1-0	M3	2817	AMMÓNIUM-HIDROGÉN-DIFLUORID OLDAT
L4DH	TU14 TE21	3			CW13 CW28	86	801	0-0-1-0	M3	2817	AMMÓNIUM-HIDROGÉN-DIFLUORID OLDAT
L4BN		2			CW13 CW28	86	809	3/0-0-1-0	M3	2818	AMMÓNIUM-POLISZULFID OLDAT
L4BN		3			CW13 CW28	86	809	3/0-0-1-0	M3	2818	AMMÓNIUM-POLISZULFID OLDAT
L4BN		3				80	803		M3	2819	FOSZFORSAV-MONOAMIL-ÉSZTER

UN szám	Megnevezés és leírás	Osztály	Osztályozási kód	Csomagolási csoport	Bárcák	Különleges előírások	Korlátozott és engedményes mennyiség		Csomagolóeszköz			Mobil tartány és/vagy ömlesztettárukonténer	
									Csomagolási utasítások	Különleges csomagolási előírások	Egybe-csomagolási előírások	Utasítások	Különleges előírások
	3.1.2	2.2	2.2	2.1.1.3	5.2.2	3.3	3.4.6	3.5.1.2	4.1.4	4.1.4	4.1.10	4.2.5.2, 7.3.2	4.2.5.3
(1)	(2)	(3a)	(3b)	(4)	(5)	(6)	(7a)	(7b)	(8)	(9a)	(9b)	(10)	(11)
2820	VAJSAV	8	C3	III	8		LQ7	E1	P001 IBC03 LP01 R001		MP19	T4	TP1
2821	FENOL OLDAT	6.1	T1	II	6.1		LQ17	E4	P001 IBC02		MP15	T7	TP2
2821	FENOL OLDAT	6.1	T1	III	6.1		LQ7	E1	P001 IBC03 LP01 R001		MP19	T4	TP1
2822	2-KLOR-PIRIDIN	6.1	T1	II	6.1		LQ17	E4	P001 IBC02		MP15	T7	TP2
2823	SZILARD KROTONSAV	8	C4	III	8		LQ24	E1	P002 IBC08 LP02 R001	B3	MP10	T1	TP33
2826	ETIL-KLOR-TIOFORMIAT	8	CF1	II	8+3		LQ22	E2	P001		MP15	T7	TP2
2829	KAPRONSAV	8	C3	III	8		LQ7	E1	P001 IBC03 LP01 R001		MP19	T4	TP1
2830	LÍTIUM-FERROSZILÍCIUM	4.3	W2	II	4.3		LQ11	E2	P410 IBC07		MP14	T3	TP33
2831	1,1,1-TRIKLOR-ETAN	6.1	T1	III	6.1		LQ7	E1	P001 IBC03 LP01 R001		MP19	T4	TP1
2834	FOSZFOROSSAV	8	C2	III	8		LQ24	E1	P002 IBC08 LP02 R001	B3	MP10	T1	TP33
2835	NATRIUM-ALUMÍNIUM-HIDRID	4.3	W2	II	4.3		LQ11	E2	P410 IBC04		MP14	T3	TP33
2837	BISZULFATOK VIZES OLDATAI	8	C1	II	8	274	LQ22	E2	P001 IBC02		MP15	T7	TP2
2837	BISZULFATOK VIZES OLDATAI	8	C1	III	8	274	LQ7	E1	P001 IBC03 LP01 R001		MP19	T4	TP1
2838	VINIL-BUTIRAT, STABILIZALT	3	F1	II	3		LQ4	E2	P001 IBC02 R001		MP19	T4	TP1
2839	ALDOL	6.1	T1	II	6.1		LQ17	E4	P001 IBC02		MP15	T7	TP2
2840	BUTIRALDOXIM	3	F1	III	3		LQ7	E1	P001 IBC03 LP01 R001		MP19	T2	TP1
2841	DI-n-AMIL-AMIN	3	FT1	III	3+6.1		LQ7	E1	P001 IBC03 R001		MP19	T4	TP1
2842	NITRO-ETAN	3	F1	III	3		LQ7	E1	P001 IBC03 LP01 R001		MP19	T2	TP1

SZMGSZ 2. számú melléklete tartány		Szállítási kategória	Különleges előírások			Veszélyt jelölő számok	Bejegyzések a fuvarlevélbe			UN szám	Megnevezés és leírás
Tartánykód	Különleges előírások		a küldemény darabokra	az ömlesztett szállításra	az árukezelésre, be- és kirakásra		Baleseti lap száma	Védőkocsik min. száma	Kocsi gurítási feltételek		
4.3	4.3.5, 6.8.4	1.1.3.6	7.2.4	7.3.3	7.5.11	5.3.2.3	5.4.1 5.4.3	5.4.1 7.5.3.2	5.4.1 7.5.6		3.1.2
(12)	(13)	(15)	(16)	(17)	(18)	(20)	(21a)	(21b)	(21c)	(1)	(2)
L4BN		3				80	803		M3	2820	VAJSAV
L4BH	TU15	2			CW13 CW28 CW31	60	608			2821	FENOL OLDAT
L4BH	TU15	2			CW13 CW28 CW31	60	608			2821	FENOL OLDAT
L4BH	TU15	2			CW13 CW28 CW31	60	608			2822	2-KLOR-PIRIDIN
SGAV L4BN		3		VW9		80	803		M3	2823	SZILARD KROTONSAV
L4BN		2				83	814	3/0-0-1-0	M3	2826	ETIL-KLOR-TIOFORMIAT
L4BN		3				80	803		M3	2829	KAPRONSAV
SGAN		2	W1 W12		CW23	423	409	3/0-0-1-0	M3	2830	LÍTIUM-FERROSZILÍCIUM
L4BH	TU15	2			CW13 CW28 CW31	60	605		M3	2831	1,1,1-TRIKLOR-ETAN
SGAV		3		VW9		80	806		M3	2834	FOSZFOROSSAV
SGAN		2	W1		CW23	423	409	3/0-0-1-0	M3	2835	NATRIUM-ALUMÍNIUM-HIDRID
L4BN		2				80	801	-	M3	2837	BISZULFATOK VIZES OLDATAI
L4BN		3				80	801		M3	2837	BISZULFATOK VIZES OLDATAI
LGBF		2				339	306	3/1-1*-1-1	M3	2838	VINIL-BUTIRAT, STABILIZALT
L4BH	TU15	2			CW13 CW28 CW31	60	607			2839	ALDOL
LGBF		3				30	326	3/0-0-1-0	M3	2840	BUTIRALDOXIM
L4BH	TU15	3			CW13 CW28	36	325	3/0-0-1-0	M3	2841	DI-n-AMIL-AMIN
LGBF		3				30	326	3/0-0-1-0	M3	2842	NITRO-ETAN

UN szám	Megnevezés és leírás	Osztály	Osztályozási kód	Csomagolási csoport	Bárcák	Különleges előírások	Korlátozott és engedményes mennyiség		Csomagolóeszköz			Mobil tartány és/vagy ömlesztettárukonténer	
									Csomagolási utasítások	Különleges csomagolási előírások	Egybe-csomagolási előírások	Utasítások	Különleges előírások
	3.1.2	2.2	2.2	2.1.1.3	5.2.2	3.3	3.4.6	3.5.1.2	4.1.4	4.1.4	4.1.10	4.2.5.2, 7.3.2	4.2.5.3
(1)	(2)	(3a)	(3b)	(4)	(5)	(6)	(7a)	(7b)	(8)	(9a)	(9b)	(10)	(11)
2844	KALCIUM-MANGAN-SZILÍCIUM	4.3	W2	III	4.3		LQ12	E1	P410 IBC08 R001	B4	MP14	T1	TP33
2845	PIROFOROS, SZERVES FOLYÉKONY ANYAG, M.N.N.	4.2	S1	I	4.2	274	LQ0	E0	P400		MP2	T22	TP2 TP7
2846	PIROFOROS, SZERVES SZILARD ANYAG, M.N.N.	4.2	S2	I	4.2	274	LQ0	E0	P404		MP13		
2849	3-KLOR-1-PROPANOL	6.1	T1	III	6.1		LQ7	E1	P001 IBC03 LP01 R001		MP19	T4	TP1
2850	TETRAPROPILÉN (PROPILÉN-TETRAMER)	3	F1	III	3		LQ7	E1	P001 IBC03 LP01 R001		MP19	T2	TP1
2851	BOR-TRIFLUORID-DIHIDRAT	8	C1		8		LQ22	E2	P001 IBC02		MP15	T7	TP2
2852	DIPIKRIL-SZULFID, legalább 10 tömeg% vízzel NEDVESÍTETT	4.1	D		4.1	545	LQ0	E0	P406	PP24	MP2		
2853	MAGNÉZIUM-FLUORO-SZILIKAT	6.1	T5	III	6.1		LQ9	E1	P002 IBC08 LP02 R001	B3	MP10	T1	TP33
2854	AMMONIUM-FLUORO-SZILIKAT	6.1	T5	III	6.1		LQ9	E1	P002 IBC08 LP02 R001	B3	MP10	T1	TP33
2855	CINK-FLUORO-SZILIKAT	6.1	T5	III	6.1		LQ9	E1	P002 IBC08 LP02 R001	B3	MP10	T1	TP33
2856	FLUORO-SZILIKATOK, M.N.N.	6.1	T5	III	6.1	274	LQ9	E1	P002 IBC08 LP02 R001	B3	MP10	T1	TP33
2857	HŰTŐGÉPEK, nem gyúlékony, nem mérgező gáz vagy ammónia oldat (UN 2672) tartalommal	2	6A		2.2	119	LQ0	E0	P003	PP32	MP9		
2858	SZARAZ CIRKONIUM, tekercselt huzal, megmunkált lemezek, szalag (254 mikronnál vékonyabb, de legalább 18 mikron vastag) formában	4.1	F3	III	4.1	546	LQ9	E1	P002 LP02 R001		MP11		
2859	AMMONIUM-METAVANADAT	6.1	T5	II	6.1		LQ18	E4	P002 IBC08	B4	MP10	T3	TP33
2861	AMMONIUM-POLIVANADAT	6.1	T5	II	6.1		LQ18	E4	P002 IBC08	B4	MP10	T3	TP33
2862	VANADIUM-PENTOXID, nem olvasztott formában	6.1	T5	III	6.1	600	LQ9	E1	P002 IBC08 LP02 R001	B3	MP10	T1	TP33
2863	NATRIUM-AMMONIUM-VANADAT	6.1	T5	II	6.1		LQ18	E4	P002 IBC08	B4	MP10	T3	TP33
2864	KALIUM-METAVANADAT	6.1	T5	II	6.1		LQ18	E4	P002 IBC08	B4	MP10	T3	TP33

SZMGSZ 2. számú melléklete tartány		Szállítási kategória	Különleges előírások			Veszélyt jelölő számok	Bejegyzések a fuvarlevélbe			UN szám	Megnevezés és leírás
Tartánykód	Különleges előírások		a küldemény darabokra	az ömlesztett szállításra	az árukezelésre, be- és kirakásra		Baleseti lap száma	Védőkocsik min. száma	Kocsi gurítási feltételek		
4.3	4.3.5, 6.8.4	1.1.3.6	7.2.4	7.3.3	7.5.11	5.3.2.3	5.4.1 5.4.3	5.4.1 7.5.3.2	5.4.1 7.5.6		3.1.2
(12)	(13)	(15)	(16)	(17)	(18)	(20)	(21a)	(21b)	(21c)	(1)	(2)
SGAN		3	W1	VW5 VW7	CW23	423	408	3/0-0-1-0	M3	2844	KALCIUM-MANGÁN-SZILÍCIUM
L21DH	TU14 TU38 TC1 TE21 TE22 TE25 TM1	0	W1			333	424	3/1-1*-1-1	M3	2845	PIROFOROS, SZERVES FOLYÉKONY ANYAG, M.N.N.
		0	W1			43	415	3/0-0-1-0	M3	2846	PIROFOROS, SZERVES SZILÁRD ANYAG, M.N.N.
L4BH	TU15	2			CW13 CW28 CW31	60	625		M3	2849	3-KLÓR-1-PROPANOL
LGBF		3				30	315	3/0-0-1-0	M3	2850	TETRAPROPILÉN (PROPILÉN-TETRAMER)
L4BN		2				80	801	-	M3	2851	BÓR-TRIFLUORID-DIHIDRÁT
		1	W1			40	404	3/0-0-1-0	M3	2852	DIPIKRIL-SZULFID, legalább 10 tömeg% vízzel NEDVESÍTETT
SGAH L4BH	TU15	2		VW9	CW13 CW28 CW31	60	603		M3	2853	MAGNÉZIUM-FLUORO-SZILIKÁT
SGAH L4BH	TU15	2		VW9	CW13 CW28 CW31	60	603		M3	2854	AMMÓNIUM-FLUORO-SZILIKÁT
SGAH L4BH	TU15	2		VW9	CW13 CW28 CW31	60	619		M3	2855	CINK-FLUORO-SZILIKÁT
SGAH L4BH	TU15	2		VW9	CW13 CW28 CW31	60	630		M3	2856	FLUORO-SZILIKÁTOK, M.N.N.
		3			CW9	20	213			2857	HŰTŐGÉPEK, nem gyúlékony, nem mérgező gáz vagy ammónia oldat (UN 2672) tartalommal
		3	W1	VW1		40	403	3/0-0-1-0	M3	2858	SZÁRAZ CIRKÓNIUM, tekercselt huzal, megmunkált lemezek, szalag (254 mikronnál vékonyabb, de legalább 18 mikron vastag) formában
SGAH	TU15	2	W11		CW13 CW28 CW31	60	603			2859	AMMÓNIUM-METAVANADÁT
SGAH	TU15	2	W11		CW13 CW28 CW31	60	603			2861	AMMÓNIUM-POLIVANADÁT
SGAH	TU15	2		VW9	CW13 CW28 CW31	60	603		M3	2862	VANÁDIUM-PENTOXID, nem olvasztott formában
SGAH	TU15	2	W11		CW13 CW28 CW31	60	603			2863	NÁTRIUM-AMMÓNIUM-VANADÁT
SGAH	TU15	2	W11		CW13 CW28 CW31	60	603			2864	KÁLIUM-METAVANADÁT

UN szám	Megnevezés és leírás	Osztály	Osztályozási kód	Csomagolási csoport	Bárcák	Különleges előírások	Korlátozott és engedményes mennyiség		Csomagolóeszköz			Mobil tartány és/vagy ömlesztettárukonténer	
									Csomagolási utasítások	Különleges csomagolási előírások	Egybe-csomagolási előírások	Utasítások	Különleges előírások
	3.1.2	2.2	2.2	2.1.1.3	5.2.2	3.3	3.4.6	3.5.1.2	4.1.4	4.1.4	4.1.10	4.2.5.2, 7.3.2	4.2.5.3
(1)	(2)	(3a)	(3b)	(4)	(5)	(6)	(7a)	(7b)	(8)	(9a)	(9b)	(10)	(11)
2865	HIDROXIL-AMMONIUM-SZULFAT	8	C2	III	8		LQ24	E1	P002 IBC08 LP02 R001	B3	MP10	T1	TP33
2869	TITAN-TRIKLORID KEVERÉK	8	C2	II	8		LQ23	E2	P002 IBC08	B4	MP10	T3	TP33
2869	TITAN-TRIKLORID KEVERÉK	8	C2	III	8		LQ24	E1	P002 IBC08 LP02 R001	B3	MP10	T1	TP33
2870	ALUMÍNIUM-BOR-HIDRID	4.2	SW	I	4.2+4.3		LQ0	E0	P400		MP2	T21	TP7 TP33
2870	ALUMÍNIUM-BOR-HIDRID KÉSZüLÉKEKBEN	4.2	SW		4.2+4.3		LQ0	E0	P002	PP13	MP2		
2871	ANTIMONPOR	6.1	T5		6.1		LQ9	E1	P002 IBC08 LP02 R001	B3	MP10	T1	TP33
2872	DIBROM-KLOR-PROPANOK	6.1	T1		6.1		LQ17	E4	P001 IBC02		MP15	T7	TP2
2872	DIBROM-KLOR-PROPANOK	6.1	T1		6.1		LQ7	E1	P001 IBC03 LP01 R001		MP19	T4	TP1
2873	DIBUTIL-AMINO-ETANOL	6.1	T1		6.1		LQ7	E1	P001 IBC03 LP01 R001		MP19	T4	TP1
2874	FURFURIL-ALKOHOL	6.1	T1		6.1		LQ7	E1	P001 IBC03 LP01 R001		MP19	T4	TP1
2875	HEXAKLOROFÉN	6.1	T2		6.1		LQ9	E1	P002 IBC08 LP02 R001	B3	MP10	T1	TP33
2876	REZORCIN	6.1	T2		6.1		LQ9	E1	P002 IBC08 LP02 R001	B3	MP10	T1	TP33
2878	TITAN SZIVACS SZEMCSÉK vagy TITAN SZIVACS POROK	4.1	F3		4.1		LQ9	E1	P002 IBC08 LP02 R001	B3	MP11	T1	TP33
2879	SZELÉN-OXIKLORID	8	CT1		8+6.1		LQ0	E0	P001		MP8 MP17	T10	TP2
2880	KALCIUM-HIPOKLORIT, HIDRATALT vagy KALCIUM-HIPOKLORIT HIDRATALT KEVERÉK legalább 5,5%, de legfeljebb 16% vízzel	5.1	O2		5.1	313 314 322	LQ11	E2	P002 IBC08	B4 B13	MP10		

SZMGSZ 2. számú melléklete tartány		Szállítási kategória	Különleges előírások			Veszélyt jelölő számok	Bejegyzések a fuvarlevélbe			UN szám	Megnevezés és leírás
Tartánykód	Különleges előírások		a küldemény darabokra	az ömlesztett szállításra	az árukezelésre, be- és kirakásra		Baleseti lap száma	Védőkocsik min. száma	Kocsi gurítási feltételek		
4.3	4.3.5, 6.8.4	1.1.3.6	7.2.4	7.3.3	7.5.11	5.3.2.3	5.4.1 5.4.3	5.4.1 7.5.3.2	5.4.1 7.5.6		3.1.2
(12)	(13)	(15)	(16)	(17)	(18)	(20)	(21a)	(21b)	(21c)	(1)	(2)
SGAV		3		VW9		80	806		M3	2865	HIDROXIL-AMMÓNIUM-SZULFÁT
SGAN		2	W11			80	806	-	M3	2869	TITÁN-TRIKLORID KEVERÉK
SGAV		3		VW9		80	806		M3	2869	TITÁN-TRIKLORID KEVERÉK
L21DH	TU14 TU38 TC1 TE21 TE22 TE25 TM1	0	W1			X333	409	3/1-1*-1-1	M3	2870	ALUMÍNIUM-BÓR-HIDRID
		0	W1			X333	409	3/1-1*-1-1	-	2870	ALUMÍNIUM-BÓR-HIDRID KÉSZüLÉKEKBEN
SGAH L4BH	TU15	2		VW9	CW13 CW28 CW31	60	617		M3	2871	ANTIMONPOR
L4BH	TU15	2			CW13 CW28 CW31	60	605			2872	DIBRÓM-KLÓR-PROPÁNOK
L4BH	TU15	2			CW13 CW28 CW31	60	605			2872	DIBRÓM-KLÓR-PROPÁNOK
L4BH	TU15	2			CW13 CW28 CW31	60	614		M3	2873	DIBUTIL-AMINO-ETANOL
L4BH	TU15	2			CW13 CW28 CW31	60	607		M3	2874	FURFURIL-ALKOHOL
SGAH L4BH	TU15	2		VW9	CW13 CW28 CW31	60	616		M3	2875	HEXAKLOROFÉN
SGAH L4BH	TU15	2		VW9	CW13 CW28 CW31	60	620		M3	2876	REZORCIN
SGAV		3	W1	VW1		40	403	3/0-0-1-0	M3	2878	TITÁN SZIVACS SZEMCSÉK vagy TITÁN SZIVACS POROK
L10BH	TU38 TE22	1			CW13 CW28	X886	801	0-0-1-0	M3	2879	SZELÉN-OXIKLORID
SGAN	TU3	2	W11		CW24 CW35	50	501		M3	2880	KALCIUM-HIPOKLORIT, HIDRATÁLT vagy KALCIUM-HIPOKLORIT HIDRATÁLT KEVERÉK legalább 5,5%, de legfeljebb 16% vízzel

UN szám	Megnevezés és leírás	Osztály	Osztályozási kód	Csomagolási csoport	Bárcák	Különleges előírások	Korlátozott és engedményes mennyiség		Csomagolóeszköz			Mobil tartány és/vagy ömlesztettárukonténer	
									Csomagolási utasítások	Különleges csomagolási előírások	Egybe-csomagolási előírások	Utasítások	Különleges előírások
	3.1.2	2.2	2.2	2.1.1.3	5.2.2	3.3	3.4.6	3.5.1.2	4.1.4	4.1.4	4.1.10	4.2.5.2, 7.3.2	4.2.5.3
(1)	(2)	(3a)	(3b)	(4)	(5)	(6)	(7a)	(7b)	(8)	(9a)	(9b)	(10)	(11)
2880	KALCIUM-HIPOKLORIT, HIDRATALT vagy KALCIUM-HIPOKLORIT HIDRATALT KEVERÉK legalább 5,5%, de legfeljebb 16% vízzel	5.1	O2	III	5.1	313 314	LQ12	E1	P002 IBC08 R001	B4	MP10		
2881	SZARAZ FÉM KATALIZATOR	4.2	S4		4.2	274	LQ0	E0	P404		MP13	T21	TP7 TP33
2881	SZARAZ FÉM KATALIZATOR	4.2	S4		4.2	274	LQ0	E2	P410 IBC06		MP14	T3	TP33
2881	SZARAZ FÉM KATALIZATOR	4.2	S4	III	4.2	274	LQ0	E1	P002 IBC08 LP02 R001	B3	MP14	T1	TP33
2900	csak ALLATOKRA ARTALMAS FERTŐZŐ ANYAG	6.2	I2		6.2	318	LQ0	E0	P620		MP5		
2900	csak ALLATOKRA ARTALMAS FERTŐZŐ ANYAG mélyhűtött, cseppfolyósított nitrogénben	6.2	I2		6.2+ 2.2	318	LQ0	E0	P620		MP5		
2900	csak ALLATOKRA ARTALMAS FERTŐZŐ ANYAG (csak állati eredetű anyagok)	6.2	I2		6.2	318	LQ0	E0	P620		MP5	BK1 BK2	
2901	BROM-KLORID	2	2TOC		2.3+ 5.1+ 8 (+13)		LQ0	E0	P200		MP9	(M)	
2902	FOLYÉKONY, MÉRGEZŐ PESZTICID, M.N.N.	6.1	T6	I	6.1	61 274 648	LQ0	E5	P001		MP8 MP17	T14	TP2 TP27
2902	FOLYÉKONY, MÉRGEZŐ PESZTICID, M.N.N.	6.1	T6	II	6.1	61 274 648	LQ17	E4	P001 IBC02		MP15	T11	TP2 TP27
2902	FOLYÉKONY, MÉRGEZŐ PESZTICID, M.N.N.	6.1	T6	III	6.1	61 274 648	LQ7	E1	P001 IBC03 LP01 R001		MP19	T7	TP2 TP28
2903	FOLYÉKONY, MÉRGEZŐ, GYÚLÉKONY PESZTICID, M.N.N. (lobbanáspont legalább 23 °C)	6.1	TF2	I	6.1+3	61 274	LQ0	E5	P001		MP8 MP17	T14	TP2 TP27
2903	FOLYÉKONY, MÉRGEZŐ, GYÚLÉKONY PESZTICID, M.N.N. (lobbanáspont legalább 23 °C)	6.1	TF2	II	6.1+3	61 274	LQ17	E4	P001 IBC02		MP15	T11	TP2 TP27
2903	FOLYÉKONY, MÉRGEZŐ, GYÚLÉKONY PESZTICID, M.N.N. (lobbanáspont legalább 23 °C)	6.1	TF2	III	6.1+3	61 274	LQ7	E1	P001 IBC03 R001		MP19	T7	TP2
2904	FOLYÉKONY KLOR-FENOLATOK vagy FOLYÉKONY FENOLATOK	8	C9	III	8		LQ7	E1	P001 IBC03 LP01 R001		MP19		

SZMGSZ 2. számú melléklete tartány		Szállítási kategória	Különleges előírások			Veszélyt jelölő számok	Bejegyzések a fuvarlevélbe			UN szám	Megnevezés és leírás
Tartánykód	Különleges előírások		a küldemény darabokra	az ömlesztett szállításra	az árukezelésre, be- és kirakásra		Baleseti lap száma	Védőkocsik min. száma	Kocsi gurítási feltételek		
4.3	4.3.5, 6.8.4	1.1.3.6	7.2.4	7.3.3	7.5.11	5.3.2.3	5.4.1 5.4.3	5.4.1 7.5.3.2	5.4.1 7.5.6		3.1.2
(12)	(13)	(15)	(16)	(17)	(18)	(20)	(21a)	(21b)	(21c)	(1)	(2)
SGAV	TU3	3		VW8	CW24 CW35	50	501		M3	2880	KALCIUM-HIPOKLORIT, HIDRATÁLT vagy KALCIUM-HIPOKLORIT HIDRATÁLT KEVERÉK legalább 5,5%, de legfeljebb 16% vízzel
		0	W1			43	405	3/0-0-1-0	M3	2881	SZÁRAZ FÉM KATALIZÁTOR
SGAN		2	W1 W12			40	405	3/0-0-1-0	M3	2881	SZÁRAZ FÉM KATALIZÁTOR
SGAN		3	W1	VW4		40	405	3/0-0-1-0	M3	2881	SZÁRAZ FÉM KATALIZÁTOR
		0	W9		CW13 CW18 CW26 CW28	606	623			2900	csak ÁLLATOKRA ÁRTALMAS FERTŐZŐ ANYAG
		0	W9		CW13 CW18 CW26 CW28 CW46	606	623			2900	csak ÁLLATOKRA ÁRTALMAS FERTŐZŐ ANYAG mélyhűtött, cseppfolyósított nitrogénben
		0	W9		CW13 CW18 CW26 CW28 **CW16**	606	623			2900	csak ÁLLATOKRA ÁRTALMAS FERTŐZŐ ANYAG (csak állati eredetű anyagok)
PxBH(M)	TU38 TE22 TE25 TA4 TT9 TM6	1			CW9 CW10 CW36	265	211	1-1-1-1 1-1-3-1	M2 M1	2901	BRÓM-KLORID
L10CH	TU14 TU15 TU38 TE21 TE22	1			CW13 CW28 CW31 CW48	66	604	3/1-1-1-1	M3	2902	FOLYÉKONY, MÉRGEZŐ PESZTICID, M.N.N.
L4BH	TU15	2			CW13 CW28 CW31 CW48	60	604	3/1-1-1-1	M3	2902	FOLYÉKONY, MÉRGEZŐ PESZTICID, M.N.N.
L4BH	TU15	2			CW13 CW28 CW31 CW48	60	604	3/1-1-1-1	M3	2902	FOLYÉKONY, MÉRGEZŐ PESZTICID, M.N.N.
L10CH	TU14 TU15 TU38 TE21 TE22	1			CW13 CW28 CW31 CW48	663	610		M3	2903	FOLYÉKONY, MÉRGEZŐ, GYÚLÉKONY PESZTICID, M.N.N. (lobbanáspont legalább 23 °C)
L4BH	TU15	2			CW13 CW28 CW31 CW48	63	610		M3	2903	FOLYÉKONY, MÉRGEZŐ, GYÚLÉKONY PESZTICID, M.N.N. (lobbanáspont legalább 23 °C)
L4BH	TU15	2			CW13 CW28 CW31 CW48	63	610		M3	2903	FOLYÉKONY, MÉRGEZŐ, GYÚLÉKONY PESZTICID, M.N.N. (lobbanáspont legalább 23 °C)
L4BN		3				80	804		M3	2904	FOLYÉKONY KLÓR-FENOLÁTOK vagy FOLYÉKONY FENOLÁTOK

UN szám	Megnevezés és leírás	Osztály	Osztályozási kód	Csomagolási csoport	Bárcák	Különleges előírások	Korlátozott és engedményes mennyiség		Csomagolóeszköz			Mobil tartány és/vagy ömlesztettárukonténer	
									Csomagolási utasítások	Különleges csomagolási előírások	Egybe-csomagolási előírások	Utasítások	Különleges előírások
	3.1.2	2.2	2.2	2.1.1.3	5.2.2	3.3	3.4.6	3.5.1.2	4.1.4	4.1.4	4.1.10	4.2.5.2, 7.3.2	4.2.5.3
(1)	(2)	(3a)	(3b)	(4)	(5)	(6)	(7a)	(7b)	(8)	(9a)	(9b)	(10)	(11)
2905	SZILARD KLOR-FENOLATOK vagy SZILARD FENOLATOK	8	C10	III	8		LQ24	E1	P002 IBC08 LP02 R001	B3	MP10	T1	TP33
2907	IZOSZORBID-DINITRAT KEVERÉK legalább 60% laktózzal, mannózzal, keményítővel vagy kalcium-hidrogénfoszfáttal	4.1	D	II	4.1	127	LQ8	E0	P406 IBC06	PP26 PP80 B12	MP2		
2908	RADIOAKTÍV ANYAG, ENGEDMÉNYES KüLDEMÉNYDARABBAN-üRES CSOMAGOLÓESZKÖZ	7				290	LQ0	E0	Lásd 1.7	Lásd 4.1.9.1.3			
2909	RADIOAKTÍV ANYAG ENGEDMÉNYES KüLDEMÉNYDARABBAN-TERMÉSZETES URANBOL vagy SZEGÉNYÍTETT URANBOL vagy TERMÉSZETES TORIUMBOL KÉSZüLT GYARTMANYOK	7				290	LQ0	E0	Lásd 1.7	Lásd 4.1.9.1.3			
2910	RADIOAKTÍV ANYAG ENGEDMÉNYES KüLDEMÉNYDARABBAN-KORLATOZOTT ANYAGMENNYISÉG	7				290	LQ0	E0	Lásd 1.7	Lásd 4.1.9.1.3			
2911	RADIOAKTÍV ANYAG ENGEDMÉNYES KüLDEMÉNYDARABBAN-KÉSZüLÉKEK vagy GYARTMANYOK	7				290	LQ0	E0	Lásd 1.7	Lásd 4.1.9.1.3			
2912	KIS FAJLAGOS AKTIVITASU RADIOAKTÍV ANYAG (LSA-I), nem hasadó vagy hasadó-engedményes	7			7X	172 317 325	LQ0	E0	Lásd 2.2.7 és 4.1.9	Lásd 4.1.9.1.3		T5	TP4
2913	RADIOAKTÍV ANYAGOK, SZENNYEZETT FELüLETŰ TARGYAK (SCO-I vagy SCO-II), nem hasadó vagy hasadó-engedményes	7			7X	172 317 336	LQ0	E0	Lásd 2.2.7 és 4.1.9	Lásd 4.1.9.1.3			
2915	RADIOAKTÍV ANYAG, A TÍPUSU KüLDEMÉNY-DARABBAN, nem különleges formában, nem hasadó vagy hasadó-engedményes	7			7X	172 317 325	LQ0	E0	Lásd 2.2.7 és 4.1.9	Lásd 4.1.9.1.3			
2916	RADIOAKTÍV ANYAG, B(U) TÍPUSU KüLDEMÉNY-DARABBAN, nem hasadó vagy hasadó-engedményes	7			7X	172 317 **337**	LQ0	E0	Lásd 2.2.7 és 4.1.9	Lásd 4.1.9.1.3			
2917	RADIOAKTÍV ANYAG, B(M) TÍPUSU KüLDEMÉNY-DARABBAN, nem hasadó vagy hasadó-engedményes	7			7X	172 317 337	LQ0	E0	Lásd 2.2.7 és 4.1.9	Lásd 4.1.9.1.3			
2919	RADIOAKTÍV ANYAG, KüLÖN MEGEGYEZÉS ALAPJAN SZALLÍTOTT, nem hasadó vagy hasadó-engedményes	7			7X	172 317	LQ0	E0	Lásd 2.2.7 és 4.1.9	Lásd 4.1.9.1.3			

SZMGSZ 2. számú melléklete tartány		Szállítási kategória	Különleges előírások			Veszélyt jelölő számok	Bejegyzések a fuvarlevélbe			UN szám	Megnevezés és leírás
Tartánykód	Különleges előírások		a küldemény darabokra	az ömlesztett szállításra	az árukezelésre, be- és kirakásra		Baleseti lap száma	Védőkocsik min. száma	Kocsi gurítási feltételek		
4.3	4.3.5, 6.8.4	1.1.3.6	7.2.4	7.3.3	7.5.11	5.3.2.3	5.4.1 5.4.3	5.4.1 7.5.3.2	5.4.1 7.5.6		3.1.2
(12)	(13)	(15)	(16)	(17)	(18)	(20)	(21a)	(21b)	(21c)	(1)	(2)
SGAV L4BN		3		VW9		80	804		M3	2905	SZILÁRD KLÓR-FENOLÁTOK vagy SZILÁRD FENOLÁTOK
		2	W1 W12			40	404	3/0-0-1-0	M3	2907	IZOSZORBID-DINITRÁT KEVERÉK legalább 60% laktózzal, mannózzal, keményítővel vagy kalcium-hidrogénfoszfáttal
		4			CW33	70				2908	RADIOAKTÍV ANYAG, ENGEDMÉNYES KÜLDEMÉNYDARABBAN - üRES CSOMAGOLÓESZKÖZ
		4			CW33	70				2909	RADIOAKTÍV ANYAG ENGEDMÉNYES KÜLDEMÉNYDARABBAN - TERMÉSZETES URÁNBÓL vagy SZEGÉNYÍTETT URÁNBÓL vagy TERMÉSZETES TÓRIUMBÓL KÉSZüLT GYÁRTMÁNYOK
		4			CW33	70				2910	RADIOAKTÍV ANYAG ENGEDMÉNYES KÜLDEMÉNYDARABBAN - KORLÁTOZOTT ANYAGMENNYISÉG
		4			CW33	70				2911	RADIOAKTÍV ANYAG ENGEDMÉNYES KÜLDEMÉNYDARABBAN - KÉSZÜLÉKEK vagy GYÁRTMÁNYOK
S2,65AN (+) L2,65CN (+)	TU36 TT7 TM7	0		VW16	CW33	70				2912	KIS FAJLAGOS AKTIVITÁSÚ RADIOAKTÍV ANYAG (LSA-I), nem hasadó vagy hasadó-engedményes
		0		VW17	CW33	70				2913	RADIOAKTÍV ANYAGOK, SZENNYEZETT FELÜLETŰ TÁRGYAK (SCO-I vagy SCO-II), nem hasadó vagy hasadó-engedményes
		0			CW33	70				2915	RADIOAKTÍV ANYAG, A TÍPUSÚ KÜLDEMÉNY-DARABBAN, nem különleges formában, nem hasadó vagy hasadó-engedményes
		0			CW33	70				2916	RADIOAKTÍV ANYAG, B(U) TÍPUSÚ KÜLDEMÉNY-DARABBAN, nem hasadó vagy hasadó-engedményes
		0			CW33	70				2917	RADIOAKTÍV ANYAG, B(M) TÍPUSÚ KÜLDEMÉNY-DARABBAN, nem hasadó vagy hasadó-engedményes
		0			CW33	70				2919	RADIOAKTÍV ANYAG, KÜLÖN MEGEGYEZÉS ALAPJÁN SZÁLLÍTOTT, nem hasadó vagy hasadó-engedményes

UN szám	Megnevezés és leírás	Osztály	Osztályozási kód	Csomagolási csoport	Bárcák	Különleges előírások	Korlátozott és engedményes mennyiség		Csomagolóeszköz			Mobil tartány és/vagy ömlesztettárukonténer	
									Csomagolási utasítások	Különleges csomagolási előírások	Egybe-csomagolási előírások	Utasítások	Különleges előírások
	3.1.2	2.2	2.2	2.1.1.3	5.2.2	3.3	3.4.6	3.5.1.2	4.1.4	4.1.4	4.1.10	4.2.5.2, 7.3.2	4.2.5.3
(1)	(2)	(3a)	(3b)	(4)	(5)	(6)	(7a)	(7b)	(8)	(9a)	(9b)	(10)	(11)
2920	GYULÉKONY, MARO FOLYÉKONY ANYAG, M.N.N.	8	CF1	I	8+3	274	LQ0	E0	P001		MP8 MP17	T14	TP2 TP27
2920	GYULÉKONY, MARO FOLYÉKONY ANYAG, M.N.N.	8	CF1	II	8+3	274	LQ22	E2	P001 IBC02		MP15	T11	TP2 TP27
2921	GYULÉKONY, MARO SZILARD ANYAG, M.N.N.	8	CF2	I	8+4.1	274	LQ0	E0	P002 IBC05		MP18	T6	TP33
2921	GYULÉKONY, MARO SZILARD ANYAG, M.N.N.	8	CF2	II	8+4.1	274	LQ23	E2	P002 IBC08	B4	MP10	T3	TP33
2922	MÉRGEZŐ, MARO FOLYÉKONY ANYAG, M.N.N.	8	CT1	I	8+6.1	274	LQ0	E0	P001		MP8 MP17	T14	TP2 TP27
2922	MÉRGEZŐ, MARO FOLYÉKONY ANYAG, M.N.N.	8	CT1	II	8+6.1	274	LQ22	E2	P001 IBC02		MP15	T7	TP2
2922	MÉRGEZŐ, MARO FOLYÉKONY ANYAG, M.N.N.	8	CT1	III	8+6.1	274	LQ7	E1	P001 IBC03 R001		MP19	T7	TP1 TP28
2923	MÉRGEZŐ, MARO SZILARD ANYAG, M.N.N.	8	CT2		8+6.1	274	LQ0	E0	P002 IBC05		MP18	T6	TP33
2923	MÉRGEZŐ, MARO SZILARD ANYAG, M.N.N.	8	CT2		8+6.1	274	LQ23	E2	P002 IBC08	B4	MP10	T3	TP33
2923	MÉRGEZŐ, MARO SZILARD ANYAG, M.N.N.	8	CT2	III	8+6.1	274	LQ24	E1	P002 IBC08 R001	B3	MP10	T1	TP33
2924	MARO, GYULÉKONY FOLYÉKONY ANYAG, M.N.N.	3	FC		3+8	274	LQ3	E0	P001		MP7 MP17	T14	TP2
2924	MARO, GYULÉKONY FOLYÉKONY ANYAG, M.N.N.	3	FC		3+8	274	LQ4	E2	P001 IBC02		MP19	T11	TP2 TP27
2924	MARO, GYULÉKONY FOLYÉKONY ANYAG, M.N.N.	3	FC	III	3+8	274	LQ7	E1	P001 IBC03 R001		MP19	T7	TP1 TP28
2925	MARO, SZERVES, GYULÉKONY SZILARD ANYAG, M.N.N.	4.1	FC1		4.1+8	274	LQ0	E2	P002 IBC06		MP10	T3	TP33
2925	MARO, SZERVES, GYULÉKONY SZILARD ANYAG, M.N.N.	4.1	FC1	III	4.1+8	274	LQ0	E1	P002 IBC06 R001		MP10	T1	TP33
2926	MÉRGEZŐ, SZERVES, GYULÉKONY SZILARD ANYAG, M.N.N.	4.1	FT1		4.1+6.1	274	LQ0	E2	P002 IBC06		MP10	T3	TP33
2926	MÉRGEZŐ, SZERVES, GYULÉKONY SZILARD ANYAG, M.N.N.	4.1	FT1	III	4.1+6.1	274	LQ0	E1	P002 IBC06 R001		MP10	T1	TP33
2927	MARO, SZERVES, MÉRGEZŐ FOLYÉKONY ANYAG, M.N.N.	6.1	TC1		6.1+8	274 315	LQ0	E5	P001		MP8 MP17	T14	TP2 TP27
2927	MARO, SZERVES, MÉRGEZŐ FOLYÉKONY ANYAG, M.N.N.	6.1	TC1		6.1+8	274	LQ17	E4	P001 IBC02		MP15	T11	TP2 TP27
2928	MARO, SZERVES, MÉRGEZŐ SZILARD ANYAG, M.N.N.	6.1	TC2		6.1+8	274	LQ0	E5	P002 IBC05		MP18	T6	TP33
2928	MARO, SZERVES, MÉRGEZŐ SZILARD ANYAG, M.N.N.	6.1	TC2		6.1+8	274	LQ18	E4	P002 IBC06		MP10	T3	TP33
2929	MÉRGEZŐ, FOLYÉKONY, GYULÉKONY SZERVES ANYAG, M.N.N.	6.1	TF1		6.1+3	274 315	LQ0	E5	P001		MP8 MP17	T14	TP2 TP27

SZMGSZ 2. számú melléklete tartány		Szállítási kategória	Különleges előírások			Veszélyt jelölő számok	Bejegyzések a fuvarlevélbe			UN szám	Megnevezés és leírás
Tartánykód	Különleges előírások		a küldeménydarabokra	az ömlesztett szállításra	az árukezelésre, be- és kirakásra		Baleseti lap száma	Védőkocsik min. száma	Kocsi gurítási feltételek		
4.3	4.3.5, 6.8.4	1.1.3.6	7.2.4	7.3.3	7.5.11	5.3.2.3	5.4.1 5.4.3	5.4.1 7.5.3.2	5.4.1 7.5.6		3.1.2
(12)	(13)	(15)	(16)	(17)	(18)	(20)	(21a)	(21b)	(21c)	(1)	(2)
L10BH	TU38 TE22	1				883	825	3/1-1*-1-1	M3	2920	GYÚLÉKONY, MARÓ FOLYÉKONY ANYAG, M.N.N.
L4BN		2				83	825	3/1-1*-1-1	M3	2920	GYÚLÉKONY, MARÓ FOLYÉKONY ANYAG, M.N.N.
S10AN L10BH	TU38 TE22	1	W10			884	824	3/0-0-1-0	M3	2921	GYÚLÉKONY, MARÓ SZILÁRD ANYAG, M.N.N.
SGAN L4BN		2	W11			84	824	3/0-0-1-0	M3	2921	GYÚLÉKONY, MARÓ SZILÁRD ANYAG, M.N.N.
L10BH	TU38 TE22	1			CW13 CW28 CW48	886	833	0-0-1-0	M3	2922	MÉRGEZŐ, MARÓ FOLYÉKONY ANYAG, M.N.N.
L4BN		2			CW13 CW28 CW48	86	833	0-0-1-0	M3	2922	MÉRGEZŐ, MARÓ FOLYÉKONY ANYAG, M.N.N.
L4BN		3			CW13 CW28	86	833	0-0-1-0	M3	2922	MÉRGEZŐ, MARÓ FOLYÉKONY ANYAG, M.N.N.
S10AN L10BH	TU38 TE22	1	W10		CW13 CW28 CW48	886	832	0-0-1-0	M3	2923	MÉRGEZŐ, MARÓ SZILÁRD ANYAG, M.N.N.
SGAN L4BN		3	W11		CW13 CW28 CW48	86	832	0-0-1-0	M3	2923	MÉRGEZŐ, MARÓ SZILÁRD ANYAG, M.N.N.
SGAV L4BN		3		VW9	CW13 CW28	86	832	0-0-1-0	M3	2923	MÉRGEZŐ, MARÓ SZILÁRD ANYAG, M.N.N.
L10CH	TU14 TU38 TE21 TE22	1			CW48	338	328	3/0-0-1-0	M3	2924	MARÓ, GYÚLÉKONY FOLYÉKONY ANYAG, M.N.N.
L4BH		2			CW48	338	328	3/0-0-1-0	M3	2924	MARÓ, GYÚLÉKONY FOLYÉKONY ANYAG, M.N.N.
L4BN		3				38	328	3/0-0-1-0	M3	2924	MARÓ, GYÚLÉKONY FOLYÉKONY ANYAG, M.N.N.
SGAN		2	W1 W12			48	414	3/0-0-1-0	M3	2925	MARÓ, SZERVES, GYÚLÉKONY SZILÁRD ANYAG, M.N.N.
SGAN		3	W1 W12			48	414	3/0-0-1-0	M3	2925	MARÓ, SZERVES, GYÚLÉKONY SZILÁRD ANYAG, M.N.N.
SGAN		2	W1 W12		CW28	46	413	3/0-0-1-0	M3	2926	MÉRGEZŐ, SZERVES, GYÚLÉKONY SZILÁRD ANYAG, M.N.N.
SGAN		3	W1 W12		CW28	46	413	3/0-0-1-0	M3	2926	MÉRGEZŐ, SZERVES, GYÚLÉKONY SZILÁRD ANYAG, M.N.N.
L10CH	TU14 TU15 TU38 TE21 TE22	1			CW13 CW28 CW31 CW46 CW47	668	640			2927	MARÓ, SZERVES, MÉRGEZŐ FOLYÉKONY ANYAG, M.N.N.
L4BH	TU15	2			CW13 CW28 CW31 CW46 CW47	68	640			2927	MARÓ, SZERVES, MÉRGEZŐ FOLYÉKONY ANYAG, M.N.N.
S10AH	TU14 TU15 TE21	1	W10		CW13 CW28 CW31	668	640			2928	MARÓ, SZERVES, MÉRGEZŐ SZILÁRD ANYAG, M.N.N.
SGAH L4BH	TU15	2	W11 W12		CW13 CW28 CW31	68	640			2928	MARÓ, SZERVES, MÉRGEZŐ SZILÁRD ANYAG, M.N.N.
L10CH	TU14 TU15 TU38 TE21 TE22	1			CW13 CW28 CW31	663	636	3/0-0-1-0		2929	MÉRGEZŐ, FOLYÉKONY, GYÚLÉKONY SZERVES ANYAG, M.N.N.

UN szám	Megnevezés és leírás	Osztály	Osztályozási kód	Csomagolási csoport	Bárcák	Különleges előírások	Korlátozott és engedményes mennyiség		Csomagolóeszköz			Mobil tartány és/vagy ömlesztettárukonténer	
									Csomagolási utasítások	Különleges csomagolási előírások	Egybe-csomagolási előírások	Utasítások	Különleges előírások
	3.1.2	2.2	2.2	2.1.1.3	5.2.2	3.3	3.4.6	3.5.1.2	4.1.4	4.1.4	4.1.10	4.2.5.2, 7.3.2	4.2.5.3
(1)	(2)	(3a)	(3b)	(4)	(5)	(6)	(7a)	(7b)	(8)	(9a)	(9b)	(10)	(11)
2929	MÉRGEZŐ, FOLYÉKONY, GYÚLÉKONY SZERVES ANYAG, M.N.N.	6.1	TF1		6.1+3	274	LQ17	E4	P001 IBC02		MP15	T11	TP2 TP27
2930	MÉRGEZŐ, SZILÁRD, GYÚLÉKONY SZERVES ANYAG, M.N.N.	6.1	TF3		6.1+4.1	274	LQ0	E5	P002 IBC05		MP18	T6	TP33
2930	MÉRGEZŐ, SZILÁRD, GYÚLÉKONY SZERVES ANYAG, M.N.N.	6.1	TF3	II	6.1+4.1	274	LQ18	E4	P002 IBC08	B4	MP10	T3	TP33
2931	VANADIL-SZULFÁT	6.1	T5	II	6.1		LQ18	E4	P002 IBC08	B4	MP10	T3	TP33
2933	METIL-2-KLÓR-PROPIONÁT	3	F1		3		LQ7	E1	P001 IBC03 LP01 R001		MP19	T2	TP1
2934	IZOPROPIL-2-KLÓR-PROPIONÁT	3	F1		3		LQ7	E1	P001 IBC03 LP01 R001		MP19	T2	TP1
2935	ETIL-2-KLÓR-PROPIONÁT	3	F1		3		LQ7	E1	P001 IBC03 LP01 R001		MP19	T2	TP1
2936	TIOLAKTONSAV	6.1	T1		6.1		LQ17	E4	P001 IBC02		MP15	T7	TP2
2937	FOLYÉKONY alfa-METIL-BENZIL-ALKOHOL	6.1	T1		6.1		LQ7	E1	P001 IBC03 LP01 R001		MP19	T4	TP1
2940	9-FOSZFA-BICIKLONONÁNOK (CIKLOOKTADIÉN-FOSZFINEK)	4.2	S2		4.2		LQ0	E2	P410 IBC06		MP14	T3	TP33
2941	FLUOR-ANILINEK	6.1	T1		6.1		LQ7	E1	P001 IBC03 LP01 R001		MP19	T4	TP1
2942	2-TRIFLUOR-METIL-ANILIN	6.1	T1		6.1		LQ7	E1	P001 IBC03 LP01 R001		MP19		
2943	TETRAHIDRO-FURFURIL-AMIN	3	F1		3		LQ7	E1	P001 IBC03 LP01 R001		MP19	T2	TP1
2945	N-METIL-BUTIL-AMIN	3	FC		3+8		LQ4	E2	P001 IBC02		MP19	T7	TP1
2946	2-AMINO-5-DIETIL-AMINO-PENTÁN	6.1	T1		6.1		LQ7	E1	P001 IBC03 LP01 R001		MP19	T4	TP1
2947	IZOPROPIL-KLÓR-ACETÁT	3	F1		3		LQ7	E1	P001 IBC03 LP01 R001		MP19	T2	TP1
2948	3-TRIFLUOR-METIL-ANILIN	6.1	T1	II	6.1		LQ17	E4	P001 IBC02		MP15	T7	TP2

SZMGSZ 2. számú melléklete tartány		Szállítási kategória	Különleges előírások			Veszélyt jelölő számok	Bejegyzések a fuvarlevélbe			UN szám	Megnevezés és leírás
Tartánykód	Különleges előírások		a küldemény darabokra	az ömlesztett szállításra	az árukezelésre, be- és kirakásra		Baleseti lap száma	Védőkocsik min. száma	Kocsi gurítási feltételek		
4.3	4.3.5, 6.8.4	1.1.3.6	7.2.4	7.3.3	7.5.11	5.3.2.3	5.4.1 5.4.3	5.4.1 7.5.3.2	5.4.1 7.5.6		3.1.2
(12)	(13)	(15)	(16)	(17)	(18)	(20)	(21a)	(21b)	(21c)	(1)	(2)
L4BH	TU15	2			CW13 CW28 CW31	63	636	3/0-0-1-0		2929	MÉRGEZŐ, FOLYÉKONY, GYULÉKONY SZERVES ANYAG, M.N.N.
		1	W10		CW13 CW28 CW31	664	644	3/0-0-1-0		2930	MÉRGEZŐ, SZILARD, GYULÉKONY SZERVES ANYAG, M.N.N.
SGAH L4BH	TU15	2	W11		CW13 CW28 CW31	64	644	3/0-0-1-0		2930	MÉRGEZŐ, SZILARD, GYULÉKONY SZERVES ANYAG, M.N.N.
SGAH	TU15	2	W11		CW13 CW28 CW31	60	603			2931	VANADIL-SZULFAT
LGBF		3				30	327	3/0-0-1-0	M3	2933	METIL-2-KLOR-PROPIONAT
LGBF		3				30	327	3/0-0-1-0	M3	2934	IZOPROPIL-2-KLOR-PROPIONAT
LGBF		3				30	327	3/0-0-1-0	M3	2935	ETIL-2-KLOR-PROPIONAT
L4BH	TU15	2			CW13 CW28 CW31	60	612			2936	TIOLAKTONSAV
L4BH	TU15	2			CW13 CW28 CW31	60	607		M3	2937	FOLYÉKONY alfa-METIL-BENZIL-ALKOHOL
SGAN		2	W1 W12			40	405	3/0-0-1-0	M3	2940	9-FOSZFA-BICIKLONONANOK (CIKLOOKTADIÉN-FOSZFINEK)
L4BH	TU15	2			CW13 CW28 CW31	60	608		M3	2941	FLUOR-ANILINEK
L4BH	TU15	2			CW13 CW28 CW31	60	608		M3	2942	2-TRIFLUOR-METIL-ANILIN
LGBF		3				30	326	3/0-0-1-0	M3	2943	TETRAHIDRO-FURFURIL-AMIN
L4BH		2				338	311	3/0-0-1-0	M3	2945	N-METIL-BUTIL-AMIN
L4BH	TU15	2			CW13 CW28 CW31	60	614		M3	2946	2-AMINO-5-DIETIL-AMINO-PENTAN
LGBF		3				30	327	3/0-0-1-0	M3	2947	IZOPROPIL-KLOR-ACETAT
L4BH	TU15	2			CW13 CW28 CW31	60	616			2948	3-TRIFLUOR-METIL-ANILIN

UN szám	Megnevezés és leírás	Osztály	Osztályozási kód	Csomagolási csoport	Bárcák	Különleges előírások	Korlátozott és engedményes mennyiség		Csomagolóeszköz			Mobil tartány és/vagy ömlesztettárukonténer	
									Csomagolási utasítások	Különleges csomagolási előírások	Egybe-csomagolási előírások	Utasítások	Különleges előírások
	3.1.2	2.2	2.2	2.1.1.3	5.2.2	3.3	3.4.6	3.5.1.2	4.1.4	4.1.4	4.1.10	4.2.5.2, 7.3.2	4.2.5.3
(1)	(2)	(3a)	(3b)	(4)	(5)	(6)	(7a)	(7b)	(8)	(9a)	(9b)	(10)	(11)
2949	HIDRATÁLT NÁTRIUM-HIDROGÉNSZULFID legalább 25% kristályvíztartalommal	8	C6	II	8	523	LQ23	E2	P002 IBC08	B4	MP10	T7	TP2
2950	BEVONT MAGNÉZIUM SZEMCSÉK legalább 149 mikron szemcsemérettel	4.3	W2	III	4.3		LQ12	E1	P410 IBC08 R001	B4	MP14	T1 BK2	TP33
2956	5-terc-BUTIL-2,4,6-TRINITRO-m-XILOL (XILOLMÓSUSZ)	4.1	SR1	III	4.1	638	LQ0	E1	P409		MP2		
2965	BÓR-TRIFLUORID-DIMETIL-ÉTER	4.3	WFC	I	4.3+3 + 8		LQ0	E0	P401		MP2	T10	TP2 TP7
2966	TIOGLIKOL	6.1	T1	II	6.1		LQ17	E4	P001 IBC02		MP15	T7	TP2
2967	SZULFAMINSAV	8	C2	III	8		LQ24	E1	P002 IBC08 LP02 R001	B3	MP10	T1	TP33
2968	MANEB vagy MANEB KÉSZÍTMÉNY, önmelegedéssel szemben STABILIZÁLT	4.3	W2	III	4.3	547	LQ12	E1	P002 IBC08 R001	B4	MP14	T1	TP33
2969	RICINUSMAG vagy RICINUSMAG LISZT vagy RICINUSMAG POGÁCSA vagy RICINUSMAG PEHELY	9	M11	II	9	141	LQ25	E2	P002 IBC08	PP34 B4	MP10	T3 BK1 BK2	TP33
2977	RADIOAKTÍV ANYAG, HASADÓ URÁN- HEXAFLUORID	7			7X+7 E +8	172	LQ0	E0	Lásd 2.2.7 és 4.1.9	Lásd 4.1.9.1.3			
2978	RADIOAKTÍV ANYAG, URÁN-HEXAFLUORID, nem hasadó vagy hasadó-engedményes	7			7X+8	172 317	LQ0	E0	Lásd 2.2.7 és 4.1.9	Lásd 4.1.9.1.3			
2983	ETILÉN-OXID ÉS PROPILÉN-OXID KEVERÉK legfeljebb 30% etilén-oxid tartalommal	3	FT1	I	3+6.1		LQ0	E0	P001		MP7 MP17	T14	TP2 TP7
2984	HIDROGÉN-PEROXID VIZES OLDAT legalább 8%, de 20%-nál kevesebb hidrogén-peroxid tartalommal (szükség szerint stabilizálva)	5.1	O1	III	5.1	65	LQ13	E1	P504 IBC02 R001	PP10 B5	MP15	T4	TP1 TP6 TP24
2985	GYÚLÉKONY, MARÓ KLÓR-SZILÁNOK, M.N.N. (lobbanáspont 23 °C alatt)	3	FC	II	3+8	274 548	LQ4	E2	P010		MP19	T14	TP2 TP7 TP27
2986	MARÓ, GYÚLÉKONY KLÓR-SZILÁNOK, M.N.N.	8	CF1	II	8+3	274 548	LQ22	E2	P010		MP15	T14	TP2 TP7 TP27
2987	MARÓ KLÓR-SZILÁNOK M.N.N.	8	C3	II	8	274 548	LQ22	E2	P010		MP15	T14	TP2 TP7 TP27
2988	VÍZZEL REAKTÍV, GYÚLÉKONY, MARÓ KLÓR-SZILÁNOK, M.N.N.	4.3	WFC	I	4.3+3 + 8	274 549	LQ0	E0	P401	RR7	MP2	T14	TP2 TP7

SZMGSZ 2. számú melléklete tartány		Szállítási kategória	Különleges előírások			Veszélyt jelölő számok	Bejegyzések a fuvarlevélbe			UN szám	Megnevezés és leírás
Tartánykód	Különleges előírások		a küldemény darabokra	az ömlesztett szállításra	az árukezelésre, be- és kirakásra		Baleseti lap száma	Védőkocsik min. száma	Kocsi gurítási feltételek		
4.3	4.3.5, 6.8.4	1.1.3.6	7.2.4	7.3.3	7.5.11	5.3.2.3	5.4.1 5.4.3	5.4.1 7.5.3.2	5.4.1 7.5.6		3.1.2
(12)	(13)	(15)	(16)	(17)	(18)	(20)	(21a)	(21b)	(21c)	(1)	(2)
SGAN L4BN		2	W11			80	808		M3	2949	HIDRATALT NATRIUM-HIDROGÉN-SZULFID legalább 25% kristályvíztartalommal
SGAN		3	W1	VW5	CW23	423	409	3/0-0-1-0	M3	2950	BEVONT MAGNÉZIUM SZEMCSÉK legalább 149 mikron szemcseméretttel
		3	W1			40	404	3/0-0-1-0		2956	5-terc-BUTIL-2,4,6-TRINITRO-m-XILOL (XILOLMOSUSZ)
L10DH	TU4 TU14 TU22 TU38 TE21 TE22 TM2	0	W1		CW23	382	407	3/1-1*-1-1	M3	2965	BOR-TRIFLUORID-DIMETIL-ÉTER
L4BH	TU15	2			CW13 CW28 CW31	60	612			2966	TIOGLIKOL
SGAV		3		VW9		80	806		M3	2967	SZULFAMINSAV
SGAN		0	W1	VW5	CW23	423	409	3/0-0-1-0	M3	2968	MANEB vagy MANEB KÉSZÍTMÉNY, önmelegedéssel szemben STABILIZALT
SGAV		2	W11	VW9	CW31	90	902			2969	RICINUSMAG vagy RICINUSMAG LISZT vagy RICINUSMAG POGACSA vagy RICINUSMAG PEHELY
		0			CW33	78				2977	RADIOAKTÍV ANYAG, HASADÓ URAN-HEXAFLUORID
		0			CW33	78				2978	RADIOAKTÍV ANYAG, URAN-HEXAFLUORID, nem hasadó vagy hasadó-engedményes
L10CH	TU14 TU15 TU38 TE21 TE22	1			CW13 CW28	336	302	3/0-0-1-0	M3	2983	ETILÉN-OXID ÉS PROPILÉN-OXID KEVERÉK legfeljebb 30% etilén-oxid tartalommal
LGBV	TU3 TC2 TE8 TE11 TT1	3			CW24	50	505	0-0-1-0	M3	2984	HIDROGÉN-PEROXID VIZES OLDAT legalább 8%, de 20%-nál kevesebb hidrogén-peroxid tartalommal (szükség szerint stabilizálva)
L4BH		2			CW48	X338	321	3/0-0-1-0	M3	2985	GYULÉKONY, MARO KLOR-SZILANOK, M.N.N. (lobbanáspont 23 °C alatt)
L4BN		2			CW48	X83	805	3/0-0-1-0	M3	2986	MARO, GYULÉKONY KLOR-SZILANOK, M.N.N.
L4BN		2				X80	817		M3	2987	MARÓ KLOR-SZILANOK M.N.N.
L10DH	TU14 TU26 TU38 TE21 TE22 TM2 TM3	0	W1		CW23 CW48	X338	431	3/0-0-1-0		2988	VÍZZEL REAKTÍV, GYULÉKONY, MARÓ KLOR-SZILANOK, M.N.N.

UN szám	Megnevezés és leírás	Osztály	Osztályozási kód	Csomagolási csoport	Bárcák	Különleges előírások	Korlátozott és engedményes mennyiség		Csomagolóeszköz			Mobil tartány és/vagy ömlesztettárukonténer	
									Csomagolási utasítások	Különleges csomagolási előírások	Egybe-csomagolási előírások	Utasítások	Különleges előírások
	3.1.2	2.2	2.2	2.1.1.3	5.2.2	3.3	3.4.6	3.5.1.2	4.1.4	4.1.4	4.1.10	4.2.5.2, 7.3.2	4.2.5.3
(1)	(2)	(3a)	(3b)	(4)	(5)	(6)	(7a)	(7b)	(8)	(9a)	(9b)	(10)	(11)
2989	DIBÁZIKUS ÓLOM-FOSZFIT	4.1	F3	II	4.1		LQ8	E2	P002 IBC08	B4	MP11	T3	TP33
2989	DIBÁZIKUS ÓLOM-FOSZFIT	4.1	F3	III	4.1		LQ9	E1	P002 IBC08 LP02 R001	B3	MP11	T1	TP33
2990	ONFELFÚVÓ MENTŐESZKÖZ	9	M5		9	296 635	LQ0	E0	P905				
2991	FOLYÉKONY, MÉRGEZŐ, GYÚLÉKONY KARBAMÁT PESZTICID (lobbanáspont legalább 23 °C)	6.1	TF2	I	6.1+3	61 274	LQ0	E5	P001		MP8 MP17	T14	TP2 TP27
2991	FOLYÉKONY, MÉRGEZŐ, GYÚLÉKONY KARBAMÁT PESZTICID (lobbanáspont legalább 23 °C)	6.1	TF2	II	6.1+3	61 274	LQ17	E4	P001 IBC02		MP15	T11	TP2 TP27
2991	FOLYÉKONY, MÉRGEZŐ, GYÚLÉKONY KARBAMÁT PESZTICID (lobbanáspont legalább 23 °C)	6.1	TF2	III	6.1+3	61 274	LQ7	E1	P001 IBC03 R001		MP19	T7	TP2 TP28
2992	FOLYÉKONY, MÉRGEZŐ KARBAMÁT PESZTICID	6.1	T6		6.1	61 274 648	LQ0	E5	P001		MP8 MP17	T14	TP2 TP27
2992	FOLYÉKONY, MÉRGEZŐ KARBAMÁT PESZTICID	6.1	T6		6.1	61 274 648	LQ17	E4	P001 IBC02		MP15	T11	TP2 TP27
2992	FOLYÉKONY, MÉRGEZŐ KARBAMÁT PESZTICID	6.1	T6	III	6.1	61 274 648	LQ7	E1	P001 IBC03 LP01 R001		MP19	T7	TP2 TP28
2993	FOLYÉKONY, MÉRGEZŐ, GYÚLÉKONY ARZÉN PESZTICID (lobbanáspont legalább 23 °C)	6.1	TF2		6.1+3	61 274	LQ0	E5	P001		MP8 MP17	T14	TP2 TP27
2993	FOLYÉKONY, MÉRGEZŐ, GYÚLÉKONY ARZÉN PESZTICID (lobbanáspont legalább 23 °C)	6.1	TF2		6.1+3	61 274	LQ17	E4	P001 IBC02		MP15	T11	TP2 TP27
2993	FOLYÉKONY, MÉRGEZŐ, GYÚLÉKONY ARZÉN PESZTICID (lobbanáspont legalább 23 °C)	6.1	TF2	III	6.1+3	61 274	LQ7	E1	P001 IBC03 R001		MP19	T7	TP2 TP28
2994	FOLYÉKONY, MÉRGEZŐ ARZÉN PESZTICID	6.1	T6		6.1	61 274 648	LQ0	E5	P001		MP8 MP17	T14	TP2 TP27
2994	FOLYÉKONY, MÉRGEZŐ ARZÉN PESZTICID	6.1	T6		6.1	61 274 648	LQ17	E4	P001 IBC02		MP15	T11	TP2 TP27
2994	FOLYÉKONY, MÉRGEZŐ ARZÉN PESZTICID	6.1	T6	III	6.1	61 274 648	LQ7	E1	P001 IBC03 LP01 R001		MP19	T7	TP2 TP28

SZMGSZ 2. számú melléklete tartány		Szállítási kategória	Különleges előírások			Veszélyt jelölő számok	Bejegyzések a fuvarlevélbe			UN szám	Megnevezés és leírás
Tartánykód	Különleges előírások		a küldemény darabokra	az ömlesztett szállításra	az árukezelésre, be- és kirakásra		Baleseti lap száma	Védőkocsik min. száma	Kocsi gurítási feltételek		
4.3	4.3.5, 6.8.4	1.1.3.6	7.2.4	7.3.3	7.5.11	5.3.2.3	5.4.1 5.4.3	5.4.1 7.5.3.2	5.4.1 7.5.6		3.1.2
(12)	(13)	(15)	(16)	(17)	(18)	(20)	(21a)	(21b)	(21c)	(1)	(2)
SGAN		2	W1			40	404	3/0-0-1-0	M3	2989	DIBAZIKUS OLOM-FOSZFIT
SGAV		3	W1	VW1		40	404	3/0-0-1-0	M3	2989	DIBAZIKUS OLOM-FOSZFIT
		3				90	907	-	-	2990	ÖNFELFÚVÓ MENTŐESZKÖZ
L10CH	TU14 TU15 TU38 TE21 TE22	1			CW13 CW28 CW31 CW48	663	610	3/0-0-1-0	M3	2991	FOLYÉKONY, MÉRGEZŐ, GYÚLÉKONY KARBAMAT PESZTICID (lobbanáspont legalább 23 °C)
L4BH	TU15	2			CW13 CW28 CW31 CW48	63	610	3/0-0-1-0	M3	2991	FOLYÉKONY, MÉRGEZŐ, GYÚLÉKONY KARBAMAT PESZTICID (lobbanáspont legalább 23 °C)
L4BH	TU15	2			CW13 CW28 CW31 CW48	63	610	3/0-0-1-0	M3	2991	FOLYÉKONY, MÉRGEZŐ, GYÚLÉKONY KARBAMAT PESZTICID (lobbanáspont legalább 23 °C)
L10CH	TU14 TU15 TU38 TE21 TE22	1			CW13 CW28 CW31 CW48	66	604	0-0-1-0	M3	2992	FOLYÉKONY, MÉRGEZŐ KARBAMAT PESZTICID
L4BH	TU15	2			CW13 CW28 CW31 CW48	60	604	0-0-1-0	M3	2992	FOLYÉKONY, MÉRGEZŐ KARBAMAT PESZTICID
L4BH	TU15	2			CW13 CW28 CW31 CW48	60	604	0-0-1-0	M3	2992	FOLYÉKONY, MÉRGEZŐ KARBAMAT PESZTICID
L10CH	TU14 TU15 TU38 TE21 TE22	1			CW13 CW28 CW31 CW48	663	610	3/0-0-1-0	M3	2993	FOLYÉKONY, MÉRGEZŐ, GYÚLÉKONY ARZÉN PESZTICID (lobbanáspont legalább 23 °C)
L4BH	TU15	2			CW13 CW28 CW31 CW48	63	610	3/0-0-1-0	M3	2993	FOLYÉKONY, MÉRGEZŐ, GYÚLÉKONY ARZÉN PESZTICID (lobbanáspont legalább 23 °C)
L4BH	TU15	2			CW13 CW28 CW31 CW48	63	610	3/0-0-1-0	M3	2993	FOLYÉKONY, MÉRGEZŐ, GYÚLÉKONY ARZÉN PESZTICID (lobbanáspont legalább 23 °C)
L10CH	TU14 TU15 TU38 TE21 TE22	1			CW13 CW28 CW31 CW48	66	604	0-0-1-0	M3	2994	FOLYÉKONY, MÉRGEZŐ ARZÉN PESZTICID
L4BH	TU15	2			CW13 CW28 CW31 CW48	60	604	0-0-1-0	M3	2994	FOLYÉKONY, MÉRGEZŐ ARZÉN PESZTICID
L4BH	TU15	2			CW13 CW28 CW31 CW48	60	604	0-0-1-0	M3	2994	FOLYÉKONY, MÉRGEZŐ ARZÉN PESZTICID

UN szám	Megnevezés és leírás	Osztály	Osztályozási kód	Csomagolási csoport	Bárcák	Különleges előírások	Korlátozott és engedményes mennyiség		Csomagolóeszköz			Mobil tartány és/vagy ömlesztettárukonténer	
									Csomagolási utasítások	Különleges csomagolási előírások	Egybe-csomagolási előírások	Utasítások	Különleges előírások
	3.1.2	2.2	2.2	2.1.1.3	5.2.2	3.3	3.4.6	3.5.1.2	4.1.4	4.1.4	4.1.10	4.2.5.2, 7.3.2	4.2.5.3
(1)	(2)	(3a)	(3b)	(4)	(5)	(6)	(7a)	(7b)	(8)	(9a)	(9b)	(10)	(11)
2995	FOLYÉKONY, MÉRGEZŐ, GYÚLÉKONY SZERVES KLÓRTARTALMÚ PESZTICID (lobbanáspont legalább 23 °C)	6.1	TF2		6.1+3	61 274	LQ0	E5	P001		MP8 MP17	T14	TP2 TP27
2995	FOLYÉKONY, MÉRGEZŐ, GYÚLÉKONY SZERVES KLÓRTARTALMÚ PESZTICID (lobbanáspont legalább 23 °C)	6.1	TF2	II	6.1+3	61 274	LQ17	E4	P001 IBC02		MP15	T11	TP2 TP27
2995	FOLYÉKONY, MÉRGEZŐ, GYÚLÉKONY SZERVES KLÓRTARTALMÚ PESZTICID (lobbanáspont legalább 23 °C)	6.1	TF2	III	6.1+3	61 274	LQ7	E1	P001 IBC03 R001		MP19	T7	TP2 TP28
2996	FOLYÉKONY, MÉRGEZŐ SZERVES KLÓRARTALMÚ PESZTICID	6.1	T6		6.1	61 274 648	LQ0	E5	P001		MP8 MP17	T14	TP2 TP27
2996	FOLYÉKONY, MÉRGEZŐ SZERVES KLÓRTARTALMÚ PESZTICID	6.1	T6		6.1	61 274 648	LQ17	E4	P001 IBC02		MP15	T11	TP2 TP27
2996	FOLYÉKONY, MÉRGEZŐ SZERVES KLÓRTARTALMÚ PESZTICID	6.1	T6	III	6.1	61 274 648	LQ7	E1	P001 IBC03 LP01 R001		MP19	T7	TP2 TP28
2997	FOLYÉKONY, MÉRGEZŐ, GYÚLÉKONY TRIAZIN PESZTICID (lobbanáspont legalább 23 °C)	6.1	TF2		6.1+3	61 274	LQ0	E5	P001		MP8 MP17	T14	TP2 TP27
2997	FOLYÉKONY, MÉRGEZŐ, GYÚLÉKONY TRIAZIN PESZTICID (lobbanáspont legalább 23 °C)	6.1	TF2		6.1+3	61 274	LQ17	E4	P001 IBC02		MP15	T11	TP2 TP27
2997	FOLYÉKONY, MÉRGEZŐ, GYÚLÉKONY TRIAZIN PESZTICID (lobbanáspont legalább 23 °C)	6.1	TF2	III	6.1+3	61 274	LQ7	E1	P001 IBC03 R001		MP19	T7	TP2 TP28
2998	FOLYÉKONY, MÉRGEZŐ TRIAZIN PESZTICID	6.1	T6		6.1	61 274 648	LQ0	E5	P001		MP8 MP17	T14	TP2 TP27
2998	FOLYÉKONY, MÉRGEZŐ TRIAZIN PESZTICID	6.1	T6		6.1	61 274 648	LQ17	E4	P001 IBC02		MP15	T11	TP2 TP27
2998	FOLYÉKONY, MÉRGEZŐ TRIAZIN PESZTICID	6.1	T6	III	6.1	61 274 648	LQ7	E1	P001 IBC03 LP01 R001		MP19	T7	TP2 TP28
3005	FOLYÉKONY, MÉRGEZŐ, GYÚLÉKONY TIOKARBAMÁT PESZTICID (lobbanáspont legalább 23 °C)	6.1	TF2		6.1+3	61 274	LQ0	E5	P001		MP8 MP17	T14	TP2
3005	FOLYÉKONY, MÉRGEZŐ, GYÚLÉKONY TIOKARBAMÁT PESZTICID (lobbanáspont legalább 23 °C)	6.1	TF2	II	6.1+3	61 274	LQ17	E4	P001 IBC02		MP15	T11	TP2 TP27

SZMGSZ 2. számú melléklete tartány		Szállítási kategória	Különleges előírások			Veszélyt jelölő számok	Bejegyzések a fuvarlevélbe			UN szám	Megnevezés és leírás
Tartánykód	Különleges előírások		a küldemény darabokra	az ömlesztett szállításra	az árukezelésre, be- és kirakásra		Baleseti lap száma	Védőkocsik min. száma	Kocsi gurítási feltételek		
4.3	4.3.5, 6.8.4	1.1.3.6	7.2.4	7.3.3	7.5.11	5.3.2.3	5.4.1 5.4.3	5.4.1 7.5.3.2	5.4.1 7.5.6		3.1.2
(12)	(13)	(15)	(16)	(17)	(18)	(20)	(21a)	(21b)	(21c)	(1)	(2)
L10CH	TU14 TU15 TU38 TE21 TE22	1			CW13 CW28 CW31 CW48	663	610	3/0-0-1-0	M3	2995	FOLYÉKONY, MÉRGEZŐ, GYÚLÉKONY SZERVES KLORTARTALMÚ PESZTICID (lobbanáspont legalább 23 °C)
L4BH	TU15	2			CW13 CW28 CW31 CW48	63	610	3/0-0-1-0	M3	2995	FOLYÉKONY, MÉRGEZŐ, GYÚLÉKONY SZERVES KLORTARTALMÚ PESZTICID (lobbanáspont legalább 23 °C)
L4BH	TU15	2			CW13 CW28 CW31 CW48	63	610	3/0-0-1-0	M3	2995	FOLYÉKONY, MÉRGEZŐ, GYÚLÉKONY SZERVES KLORTARTALMÚ PESZTICID (lobbanáspont legalább 23 °C)
L10CH	TU14 TU15 TU38 TE21 TE22	1			CW13 CW28 CW31 CW48	66	604	0-0-1-0	M3	2996	FOLYÉKONY, MÉRGEZŐ SZERVES KLORARTALMÚ PESZTICID
L4BH	TU15	2			CW13 CW28 CW31 CW48	60	604	0-0-1-0	M3	2996	FOLYÉKONY, MÉRGEZŐ SZERVES KLORTARTALMÚ PESZTICID
L4BH	TU15	3			CW13 CW28 CW31 CW48	60	604	0-0-1-0	M3	2996	FOLYÉKONY, MÉRGEZŐ SZERVES KLORTARTALMÚ PESZTICID
L10CH	TU14 TU15 TU38 TE21 TE22	1			CW13 CW28 CW31 CW48	663	610	3/0-0-1-0	M3	2997	FOLYÉKONY, MÉRGEZŐ, GYÚLÉKONY TRIAZIN PESZTICID (lobbanáspont legalább 23 °C)
L4BH	TU15	2			CW13 CW28 CW31 CW48	63	610	3/0-0-1-0	M3	2997	FOLYÉKONY, MÉRGEZŐ, GYÚLÉKONY TRIAZIN PESZTICID (lobbanáspont legalább 23 °C)
L4BH	TU15	2			CW13 CW28 CW31 CW48	63	610	3/0-0-1-0	M3	2997	FOLYÉKONY, MÉRGEZŐ, GYÚLÉKONY TRIAZIN PESZTICID (lobbanáspont legalább 23 °C)
L10CH	TU14 TU15 TU38 TE21 TE22	1			CW13 CW28 CW31 CW48	66	604	0-0-1-0	M3	2998	FOLYÉKONY, MÉRGEZŐ TRIAZIN PESZTICID
L4BH	TU15	2			CW13 CW28 CW31 CW48	60	604	0-0-1-0	M3	2998	FOLYÉKONY, MÉRGEZŐ TRIAZIN PESZTICID
L4BH	TU15	3			CW13 CW28 CW31 CW48	60	604	0-0-1-0	M3	2998	FOLYÉKONY, MÉRGEZŐ TRIAZIN PESZTICID
L10CH	TU14 TU15 TU38 TE21 TE22	1			CW13 CW28 CW31 CW48	663	610	3/0-0-1-0	M3	3005	FOLYÉKONY, MÉRGEZŐ, GYÚLÉKONY TIOKARBAMAT PESZTICID (lobbanáspont legalább 23 °C)
L4BH	TU15	2			CW13 CW28 CW31 CW48	63	610	3/0-0-1-0	M3	3005	FOLYÉKONY, MÉRGEZŐ, GYÚLÉKONY TIOKARBAMAT PESZTICID (lobbanáspont legalább 23 °C)

UN szám	Megnevezés és leírás	Osztály	Osztályozási kód	Csomagolási csoport	Bárcák	Különleges előírások	Korlátozott és engedményes mennyiség		Csomagolóeszköz			Mobil tartány és/vagy ömlesztettárukonténer	
									Csomagolási utasítások	Különleges csomagolási előírások	Egybe-csomagolási előírások	Utasítások	Különleges előírások
	3.1.2	2.2	2.2	2.1.1.3	5.2.2	3.3	3.4.6	3.5.1.2	4.1.4	4.1.4	4.1.10	4.2.5.2, 7.3.2	4.2.5.3
(1)	(2)	(3a)	(3b)	(4)	(5)	(6)	(7a)	(7b)	(8)	(9a)	(9b)	(10)	(11)
3005	FOLYÉKONY, MÉRGEZŐ, GYÚLÉKONY TIOKARBAMÁT PESZTICID (lobbanáspont legalább 23 °C)	6.1	TF2	III	6.1+3	61 274	LQ7	E1	P001 IBC03 R001		MP19	T7	TP2 TP28
3006	FOLYÉKONY, MÉRGEZŐ TIOKARBAMÁT PESZTICID	6.1	T6	I	6.1	61 274 648	LQ0	E5	P001		MP8 MP17	T14	TP2
3006	FOLYÉKONY, MÉRGEZŐ TIOKARBAMÁT PESZTICID	6.1	T6	II	6.1	61 274 648	LQ17	E4	P001 IBC02		MP15	T11	TP2 TP27
3006	FOLYÉKONY, MÉRGEZŐ TIOKARBAMÁT PESZTICID	6.1	T6	III	6.1	61 274 648	LQ7	E1	P001 IBC03 LP01 R001		MP19	T7	TP2 TP28
3009	FOLYÉKONY, MÉRGEZŐ, GYÚLÉKONY RÉZ ALAPÚ PESZTICID (lobbanáspont legalább 23 °C)	6.1	TF2	I	6.1+3	61 274	LQ0	E5	P001		MP8 MP17	T14	TP2 TP27
3009	FOLYÉKONY, MÉRGEZŐ, GYÚLÉKONY RÉZ ALAPÚ PESZTICID (lobbanáspont legalább 23 °C)	6.1	TF2	II	6.1+3	61 274	LQ17	E4	P001 IBC02		MP15	T11	TP2 TP27
3009	FOLYÉKONY, MÉRGEZŐ, GYÚLÉKONY RÉZ ALAPÚ PESZTICID (lobbanáspont legalább 23 °C)	6.1	TF2	III	6.1+3	61 274	LQ7	E1	P001 IBC03 R001		MP19	T7	TP2 TP28
3010	FOLYÉKONY, MÉRGEZŐ RÉZ ALAPÚ PESZTICID	6.1	T6	I	6.1	61 274 648	LQ0	E5	P001		MP8 MP17	T14	TP2 TP27
3010	FOLYÉKONY, MÉRGEZŐ RÉZ ALAPÚ PESZTICID	6.1	T6	II	6.1	61 274 648	LQ17	E4	P001 IBC02		MP15	T11	TP2 TP27
3010	FOLYÉKONY, MÉRGEZŐ RÉZ ALAPÚ PESZTICID	6.1	T6	III	6.1	61 274 648	LQ7	E1	P001 IBC03 LP01 R001		MP19	T7	TP2 TP28
3011	FOLYÉKONY, MÉRGEZŐ, GYÚLÉKONY HIGANY ALAPÚ PESZTICID (lobbanáspont legalább 23 °C)	6.1	TF2	I	6.1+3	61 274	LQ0	E5	P001		MP8 MP17	T14	TP2 TP27
3011	FOLYÉKONY, MÉRGEZŐ, GYÚLÉKONY HIGANY ALAPÚ PESZTICID (lobbanáspont legalább 23 °C)	6.1	TF2	II	6.1+3	61 274	LQ17	E4	P001 IBC02		MP15	T11	TP2 TP27
3011	FOLYÉKONY, MÉRGEZŐ, GYÚLÉKONY HIGANY ALAPÚ PESZTICID (lobbanáspont legalább 23 °C)	6.1	TF2	III	6.1+3	61 274	LQ7	E1	P001 IBC03 R001		MP19	T7	TP2 TP28
3012	FOLYÉKONY, MÉRGEZŐ HIGANY ALAPÚ PESZTICID	6.1	T6	I	6.1	61 274 648	LQ0	E5	P001		MP8 MP17	T14	TP2 TP27
3012	FOLYÉKONY, MÉRGEZŐ HIGANY ALAPÚ PESZTICID	6.1	T6	II	6.1	61 274 648	LQ17	E4	P001 IBC02		MP15	T11	TP2 TP27

SZMGSZ 2. számú melléklete tartány		Szállítási kategória	Különleges előírások			Veszélyt jelölő számok	Bejegyzések a fuvarlevélbe			UN szám	Megnevezés és leírás
Tartánykód	Különleges előírások		a küldemény darabokra	az ömlesztett szállításra	az árukezelésre, be- és kirakásra		Baleseti lap száma	Védőkocsik min. száma	Kocsi gurítási feltételek		
4.3	4.3.5, 6.8.4	1.1.3.6	7.2.4	7.3.3	7.5.11	5.3.2.3	5.4.1 5.4.3	5.4.1 7.5.3.2	5.4.1 7.5.6		3.1.2
(12)	(13)	(15)	(16)	(17)	(18)	(20)	(21a)	(21b)	(21c)	(1)	(2)
L4BH	TU15	2			CW13 CW28 CW31 CW48	63	610	3/0-0-1-0	M3	3005	FOLYÉKONY, MÉRGEZŐ, GYÚLÉKONY TIOKARBAMÁT PESZTICID (lobbanáspont legalább 23 °C)
L10CH	TU14 TU15 TU38 TE21 TE22	1			CW13 CW28 CW31 CW48	66	604	0-0-1-0	M3	3006	FOLYÉKONY, MÉRGEZŐ TIOKARBAMÁT PESZTICID
L4BH	TU15	2			CW13 CW28 CW31 CW48	60	604	0-0-1-0	M3	3006	FOLYÉKONY, MÉRGEZŐ TIOKARBAMÁT PESZTICID
L4BH	TU15	2			CW13 CW28 CW31 CW48	60	604	0-0-1-0	M3	3006	FOLYÉKONY, MÉRGEZŐ TIOKARBAMÁT PESZTICID
L10CH	TU14 TU15 TU38 TE21 TE22	1			CW13 CW28 CW31 CW48	663	610	3/0-0-1-0	M3	3009	FOLYÉKONY, MÉRGEZŐ, GYÚLÉKONY RÉZ ALAPÚ PESZTICID (lobbanáspont legalább 23 °C)
L4BH	TU15	2			CW13 CW28 CW31 CW48	63	610	3/0-0-1-0	M3	3009	FOLYÉKONY, MÉRGEZŐ, GYÚLÉKONY RÉZ ALAPÚ PESZTICID (lobbanáspont legalább 23 °C)
L4BH	TU15	2			CW13 CW28 CW31 CW48	63	610	3/0-0-1-0	M3	3009	FOLYÉKONY, MÉRGEZŐ, GYÚLÉKONY RÉZ ALAPÚ PESZTICID (lobbanáspont legalább 23 °C)
L10CH	TU14 TU15 TU38 TE21 TE22	1			CW13 CW28 CW31 CW48	66	604	0-0-1-0	M3	3010	FOLYÉKONY, MÉRGEZŐ RÉZ ALAPÚ PESZTICID
L4BH	TU15	2			CW13 CW28 CW31 CW48	60	604	0-0-1-0	M3	3010	FOLYÉKONY, MÉRGEZŐ RÉZ ALAPÚ PESZTICID
L4BH	TU15	2			CW13 CW28 CW31 CW48	60	604	0-0-1-0	M3	3010	FOLYÉKONY, MÉRGEZŐ RÉZ ALAPÚ PESZTICID
L10CH	TU14 TU15 TU38 TE21 TE22	1			CW13 CW28 CW31 CW48	663	610	3/0-0-1-0	M3	3011	FOLYÉKONY, MÉRGEZŐ, GYÚLÉKONY HIGANY ALAPÚ PESZTICID (lobbanáspont legalább 23 °C)
L4BH	TU15	2			CW13 CW28 CW31 CW48	63	610	3/0-0-1-0	M3	3011	FOLYÉKONY, MÉRGEZŐ, GYÚLÉKONY HIGANY ALAPÚ PESZTICID (lobbanáspont legalább 23 °C)
L4BH	TU15	2			CW13 CW28 CW31 CW48	63	610	3/0-0-1-0	M3	3011	FOLYÉKONY, MÉRGEZŐ, GYÚLÉKONY HIGANY ALAPÚ PESZTICID (lobbanáspont legalább 23 °C)
L10CH	TU14 TU15 TU38 TE21 TE22	1			CW13 CW28 CW31 CW48	66	604	0-0-1-0	M3	3012	FOLYÉKONY, MÉRGEZŐ HIGANY ALAPÚ PESZTICID
L4BH	TU15	2			CW13 CW28 CW31 CW48	60	604	0-0-1-0	M3	3012	FOLYÉKONY, MÉRGEZŐ HIGANY ALAPÚ PESZTICID

UN szám	Megnevezés és leírás	Osztály	Osztályozási kód	Csomagolási csoport	Bárcák	Különleges előírások	Korlátozott és engedményes mennyiség		Csomagolóeszköz			Mobil tartány és/vagy ömlesztettárukonténer	
									Csomagolási utasítások	Különleges csomagolási előírások	Egybe-csomagolási előírások	Utasítások	Különleges előírások
	3.1.2	2.2	2.2	2.1.1.3	5.2.2	3.3	3.4.6	3.5.1.2	4.1.4	4.1.4	4.1.10	4.2.5.2, 7.3.2	4.2.5.3
(1)	(2)	(3a)	(3b)	(4)	(5)	(6)	(7a)	(7b)	(8)	(9a)	(9b)	(10)	(11)
3012	FOLYÉKONY, MÉRGEZŐ HIGANY ALAPÚ PESZTICID	6.1	T6	III	6.1	61 274 648	LQ7	E1	P001 IBC03 LP01 R001		MP19	T7	TP2 TP28
3013	FOLYÉKONY, MÉRGEZŐ, GYÚLÉKONY HELYETTESÍTETT NITRO-FENOL PESZTICID (lobbanáspont legalább 23 °C)	6.1	TF2	I	6.1+3	61 274	LQ0	E5	P001		MP8 MP17	T14	TP2 TP27
3013	FOLYÉKONY, MÉRGEZŐ, GYÚLÉKONY HELYETTESÍTETT NITRO-FENOL PESZTICID (lobbanáspont legalább 23 °C)	6.1	TF2	II	6.1+3	61 274	LQ17	E4	P001 IBC02		MP15	T11	TP2 TP27
3013	FOLYÉKONY, MÉRGEZŐ, GYÚLÉKONY HELYETTESÍTETT NITRO-FENOL PESZTICID (lobbanáspont legalább 23 °C)	6.1	TF2	III	6.1+3	61 274	LQ7	E1	P001 IBC03 R001		MP19	T7	TP2 TP28
3014	FOLYÉKONY, MÉRGEZŐ HELYETTESÍTETT NITRO-FENOL PESZTICID	6.1	T6		6.1	61 274 648	LQ0	E5	P001		MP8 MP17	T14	TP2 TP27
3014	FOLYÉKONY, MÉRGEZŐ HELYETTESÍTETT NITRO-FENOL PESZTICID	6.1	T6		6.1	61 274 648	LQ17	E4	P001 IBC02		MP15	T11	TP2 TP27
3014	FOLYÉKONY, MÉRGEZŐ HELYETTESÍTETT NITRO-FENOL PESZTICID	6.1	T6	III	6.1	61 274 648	LQ7	E1	P001 IBC03 LP01 R001		MP19	T7	TP2 TP28
3015	FOLYÉKONY, MÉRGEZŐ, GYÚLÉKONY BIPIRIDILIUM PESZTICID (lobbanáspont legalább 23 °C)	6.1	TF2		6.1+3	61 274	LQ0	E5	P001		MP8 MP17	T14	TP2 TP27
3015	FOLYÉKONY, MÉRGEZŐ, GYÚLÉKONY BIPIRIDILIUM PESZTICID (lobbanáspont legalább 23 °C)	6.1	TF2		6.1+3	61 274	LQ17	E4	P001 IBC02		MP15	T11	TP2 TP27
3015	FOLYÉKONY, MÉRGEZŐ, GYÚLÉKONY BIPIRIDILIUM PESZTICID (lobbanáspont legalább 23 °C)	6.1	TF2	III	6.1+3	61 274	LQ7	E1	P001 IBC03 R001		MP19	T7	TP2 TP28
3016	FOLYÉKONY, MÉRGEZŐ BIPIRIDILIUM PESZTICID	6.1	T6	I	6.1	61 274 648	LQ0	E5	P001		MP8 MP17	T14	TP2 TP27
3016	FOLYÉKONY, MÉRGEZŐ BIPIRIDILIUM PESZTICID	6.1	T6	II	6.1	61 274 648	LQ17	E4	P001 IBC02		MP15	T11	TP2 TP27
3016	FOLYÉKONY, MÉRGEZŐ BIPIRIDILIUM PESZTICID	6.1	T6	III	6.1	61 274 648	LQ7	E1	P001 IBC03 LP01 R001		MP19	T7	TP2 TP28

SZMGSZ 2. számú melléklete tartány		Szállítási kategória	Különleges előírások			Veszélyt jelölő számok	Bejegyzések a fuvarlevélbe			UN szám	Megnevezés és leírás
Tartánykód	Különleges előírások		a küldemény darabokra	az ömlesztett szállításra	az árukezelésre, be- és kirakásra		Baleseti lap száma	Védőkocsik min. száma	Kocsi gurítási feltételek		
4.3	4.3.5, 6.8.4	1.1.3.6	7.2.4	7.3.3	7.5.11	5.3.2.3	5.4.1 5.4.3	5.4.1 7.5.3.2	5.4.1 7.5.6		3.1.2
(12)	(13)	(15)	(16)	(17)	(18)	(20)	(21a)	(21b)	(21c)	(1)	(2)
L4BH	TU15	2			CW13 CW28 CW31 CW48	60	604	0-0-1-0	M3	3012	FOLYÉKONY, MÉRGEZŐ HIGANY ALAPÚ PESZTICID
L10CH	TU14 TU15 TU38 TE21 TE22	1			CW13 CW28 CW31 CW48	663	610	3/0-0-1-0	M3	3013	FOLYÉKONY, MÉRGEZŐ, GYÚLÉKONY HELYETTESÍTETT NITRO-FENOL PESZTICID (lobbanáspont legalább 23 °C)
L4BH	TU15	2			CW13 CW28 CW31 CW48	63	610	3/0-0-1-0	M3	3013	FOLYÉKONY, MÉRGEZŐ, GYÚLÉKONY HELYETTESÍTETT NITRO-FENOL PESZTICID (lobbanáspont legalább 23 °C)
L4BH	TU15	2			CW13 CW28 CW31 CW48	63	610	3/0-0-1-0	M3	3013	FOLYÉKONY, MÉRGEZŐ, GYÚLÉKONY HELYETTESÍTETT NITRO-FENOL PESZTICID (lobbanáspont legalább 23 °C)
L10CH	TU14 TU15 TU38 TE21 TE22	1			CW13 CW28 CW31 CW48	66	604	0-0-1-0	M3	3014	FOLYÉKONY, MÉRGEZŐ HELYETTESÍTETT NITRO-FENOL PESZTICID
L4BH	TU15	2			CW13 CW28 CW31 CW48	60	604	0-0-1-0	M3	3014	FOLYÉKONY, MÉRGEZŐ HELYETTESÍTETT NITRO-FENOL PESZTICID
L4BH	TU15	2			CW13 CW28 CW31 CW48	60	604		M3	3014	FOLYÉKONY, MÉRGEZŐ HELYETTESÍTETT NITRO-FENOL PESZTICID
L10CH	TU14 TU15 TU38 TE21 TE22	1			CW13 CW28 CW31 CW48	663	610	3/0-0-1-0	M3	3015	FOLYÉKONY, MÉRGEZŐ, GYÚLÉKONY BIPIRIDILIUM PESZTICID (lobbanáspont legalább 23 °C)
L4BH	TU15	2			CW13 CW28 CW31 CW48	63	610	3/0-0-1-0	M3	3015	FOLYÉKONY, MÉRGEZŐ, GYÚLÉKONY BIPIRIDILIUM PESZTICID (lobbanáspont legalább 23 °C)
L4BH	TU15	2			CW13 CW28 CW31 CW48	63	610	3/0-0-1-0	M3	3015	FOLYÉKONY, MÉRGEZŐ, GYÚLÉKONY BIPIRIDILIUM PESZTICID (lobbanáspont legalább 23 °C)
L10CH	TU14 TU15 TU38 TE21 TE22	1			CW13 CW28 CW31 CW48	66	604	0-0-1-0	M3	3016	FOLYÉKONY, MÉRGEZŐ BIPIRIDILIUM PESZTICID
L4BH	TU15	2			CW13 CW28 CW31 CW48	60	604	0-0-1-0	M3	3016	FOLYÉKONY, MÉRGEZŐ BIPIRIDILIUM PESZTICID
L4BH	TU15	2			CW13 CW28 CW31 CW48	60	604		M3	3016	FOLYÉKONY, MÉRGEZŐ BIPIRIDILIUM PESZTICID

UN szám	Megnevezés és leírás	Osztály	Osztályozási kód	Csomagolási csoport	Bárcák	Különleges előírások	Korlátozott és engedményes mennyiség		Csomagolóeszköz			Mobil tartány és/vagy ömlesztettárukonténer	
									Csomagolási utasítások	Különleges csomagolási előírások	Egybe-csomagolási előírások	Utasítások	Különleges előírások
	3.1.2	2.2	2.2	2.1.1.3	5.2.2	3.3	3.4.6	3.5.1.2	4.1.4	4.1.4	4.1.10	4.2.5.2, 7.3.2	4.2.5.3
(1)	(2)	(3a)	(3b)	(4)	(5)	(6)	(7a)	(7b)	(8)	(9a)	(9b)	(10)	(11)
3017	FOLYÉKONY, MÉRGEZŐ, GYÚLÉKONY SZERVES FOSZFORTARTALMÚ PESZTICID (lobbanáspont legalább 23 °C)	6.1	TF2	I	6.1+3	61 274	LQ0	E5	P001		MP8 MP17	T14	TP2 TP27
3017	FOLYÉKONY, MÉRGEZŐ, GYÚLÉKONY SZERVES FOSZFORTARTALMÚ PESZTICID (lobbanáspont legalább 23 °C)	6.1	TF2	II	6.1+3	61 274	LQ17	E4	P001 IBC02		MP15	T11	TP2 TP27
3017	FOLYÉKONY, MÉRGEZŐ, GYÚLÉKONY SZERVES FOSZFORTARTALMÚ PESZTICID (lobbanáspont legalább 23 °C)	6.1	TF2	III	6.1+3	61 274	LQ7	E1	P001 IBC03 R001		MP19	T7	TP2 TP28
3018	FOLYÉKONY, MÉRGEZŐ SZERVES FOSZFORTARTALMÚ PESZTICID	6.1	T6	I	6.1	61 274 648	LQ0	E5	P001		MP8 MP17	T14	TP2 TP27
3018	FOLYÉKONY, MÉRGEZŐ SZERVES FOSZFORTARTALMÚ PESZTICID	6.1	T6	II	6.1	61 274 648	LQ17	E4	P001 IBC02		MP15	T11	TP2 TP27
3018	FOLYÉKONY, MÉRGEZŐ SZERVES FOSZFORTARTALMÚ PESZTICID	6.1	T6	III	6.1	61 274 648	LQ7	E1	P001 IBC03 LP01 R001		MP19	T7	TP2 TP28
3019	FOLYÉKONY, MÉRGEZŐ, GYÚLÉKONY SZERVES ÓN PESZTICID (lobbanáspont legalább 23 °C)	6.1	TF2	I	6.1+3	61 274	LQ0	E5	P001		MP8 MP17	T14	TP2 TP27
3019	FOLYÉKONY, MÉRGEZŐ, GYÚLÉKONY SZERVES ON PESZTICID (lobbanáspont legalább 23 °C)	6.1	TF2	II	6.1+3	61 274	LQ17	E4	P001 IBC02		MP15	T11	TP2 TP27
3019	FOLYÉKONY, MÉRGEZŐ, GYÚLÉKONY SZERVES ON PESZTICID (lobbanáspont legalább 23 °C)	6.1	TF2	III	6.1+3	61 274	LQ7	E1	P001 IBC03 R001		MP19	T7	TP2 TP28
3020	FOLYÉKONY, MÉRGEZŐ SZERVES ON PESZTICID	6.1	T6	I	6.1	61 274 648	LQ0	E5	P001		MP8 MP17	T14	TP2 TP27
3020	FOLYÉKONY, MÉRGEZŐ SZERVES ON PESZTICID	6.1	T6	II	6.1	61 274 648	LQ17	E4	P001 IBC02		MP15	T11	TP2 TP27
3020	FOLYÉKONY, MÉRGEZŐ SZERVES ON PESZTICID	6.1	T6	III	6.1	61 274 648	LQ7	E1	P001 IBC03 LP01 R001		MP19	T7	TP2 TP28
3021	FOLYÉKONY, GYÚLÉKONY, MÉRGEZŐ PESZTICID, M.N.N. (lobbanáspont 23 °C alatt)	3	FT2	I	3+6.1	61 274	LQ3	E0	P001		MP7 MP17	T14	TP2 TP27
3021	FOLYÉKONY, GYÚLÉKONY, MÉRGEZŐ PESZTICID, M.N.N. (lobbanáspont 23 °C alatt)	3	FT2	II	3+6.1	61 274	LQ4	E2	P001 IBC02 R001		MP19	T11	TP2 TP27

SZMGSZ 2. számú melléklete tartány		Szállítási kategória	Különleges előírások			Veszélyt jelölő számok	Bejegyzések a fuvarlevélbe			UN szám	Megnevezés és leírás
Tartánykód	Különleges előírások		a küldemény darabokra	az ömlesztett szállításra	az árukezelésre, be- és kirakásra		Baleseti lap száma	Védőkocsik min. száma	Kocsi gurítási feltételek		
4.3	4.3.5, 6.8.4	1.1.3.6	7.2.4	7.3.3	7.5.11	5.3.2.3	5.4.1 5.4.3	5.4.1 7.5.3.2	5.4.1 7.5.6		3.1.2
(12)	(13)	(15)	(16)	(17)	(18)	(20)	(21a)	(21b)	(21c)	(1)	(2)
L10CH	TU14 TU15 TU38 TE21 TE22	1			CW13 CW28 CW31 CW48	663	610	3/0-0-1-0	M3	3017	FOLYÉKONY, MÉRGEZŐ, GYÚLÉKONY SZERVES FOSZFORTARTALMÚ PESZTICID (lobbanáspont legalább 23 °C)
L4BH	TU15	2			CW13 CW28 CW31 CW48	63	610	3/0-0-1-0	M3	3017	FOLYÉKONY, MÉRGEZŐ, GYÚLÉKONY SZERVES FOSZFORTARTALMÚ PESZTICID (lobbanáspont legalább 23 °C)
L4BH	TU15	2			CW13 CW28 CW31 CW48	63	610	3/0-0-1-0	M3	3017	FOLYÉKONY, MÉRGEZŐ, GYÚLÉKONY SZERVES FOSZFORTARTALMÚ PESZTICID (lobbanáspont legalább 23 °C)
L10CH	TU14 TU15 TU38 TE21 TE22	1			CW13 CW28 CW31 CW48	66	604	0-0-1-0	M3	3018	FOLYÉKONY, MÉRGEZŐ SZERVES FOSZFORTARTALMÚ PESZTICID
L4BH	TU15	2			CW13 CW28 CW31 CW48	60	604	0-0-1-0	M3	3018	FOLYÉKONY, MÉRGEZŐ SZERVES FOSZFORTARTALMÚ PESZTICID
L4BH	TU15	2			CW13 CW28 CW31 CW48	60	604	0-0-1-0	M3	3018	FOLYÉKONY, MÉRGEZŐ SZERVES FOSZFORTARTALMÚ PESZTICID
L10CH	TU14 TU15 TU38 TE21 TE22	1			CW13 CW28 CW31 CW48	663	610	3/0-0-1-0	M3	3019	FOLYÉKONY, MÉRGEZŐ, GYÚLÉKONY SZERVES ÓN PESZTICID (lobbanáspont legalább 23 °C)
L4BH	TU15	2			CW13 CW28 CW31 CW48	63	610	3/0-0-1-0	M3	3019	FOLYÉKONY, MÉRGEZŐ, GYÚLÉKONY SZERVES ÓN PESZTICID (lobbanáspont legalább 23 °C)
L4BH	TU15	2			CW13 CW28 CW31 CW48	63	610	3/0-0-1-0	M3	3019	FOLYÉKONY, MÉRGEZŐ, GYÚLÉKONY SZERVES ÓN PESZTICID (lobbanáspont legalább 23 °C)
L10CH	TU14 TU15 TU38 TE21 TE22	1			CW13 CW28 CW31 CW48	66	604	0-0-1-0	M3	3020	FOLYÉKONY, MÉRGEZŐ SZERVES ÓN PESZTICID
L4BH	TU15	2			CW13 CW28 CW31 CW48	60	604	0-0-1-0	M3	3020	FOLYÉKONY, MÉRGEZŐ SZERVES ÓN PESZTICID
L4BH	TU15	2			CW13 CW28 CW31 CW48	60	604	0-0-1-0	M3	3020	FOLYÉKONY, MÉRGEZŐ SZERVES ÓN PESZTICID
L10CH	TU14 TU15 TU38 TE21 TE22	1			CW13 CW28 CW48	336	336	3/0-0-1-0	M3	3021	FOLYÉKONY, GYÚLÉKONY, MÉRGEZŐ PESZTICID, M.N.N. (lobbanáspont 23 °C alatt)
L4BH	TU15	2			CW13 CW28 CW48	336	336	3/0-0-1-0	M3	3021	FOLYÉKONY, GYÚLÉKONY, MÉRGEZŐ PESZTICID, M.N.N. (lobbanáspont 23 °C alatt)

UN szám	Megnevezés és leírás	Osztály	Osztályozási kód	Csomagolási csoport	Bárcák	Különleges előírások	Korlátozott és engedményes mennyiség		Csomagolóeszköz			Mobil tartány és/vagy ömlesztettárukonténer	
									Csomagolási utasítások	Különleges csomagolási előírások	Egybe-csomagolási előírások	Utasítások	Különleges előírások
	3.1.2	2.2	2.2	2.1.1.3	5.2.2	3.3	3.4.6	3.5.1.2	4.1.4	4.1.4	4.1.10	4.2.5.2, 7.3.2	4.2.5.3
(1)	(2)	(3a)	(3b)	(4)	(5)	(6)	(7a)	(7b)	(8)	(9a)	(9b)	(10)	(11)
3022	1,2-BUTILÉN-OXID, STABILIZALT	3	F1	II	3		LQ4	E2	P001 IBC02 R001		MP19	T4	TP1
3023	2-METIL-2-HEPTANTIOL	6.1	TF1	I	6.1+3		LQ0	E5	P001		MP8 MP17	T20	TP2 TP35
3024	FOLYÉKONY, GYÚLÉKONY, MÉRGEZŐ KUMARIN SZARMAZÉK PESZTICID (lobbanáspont 23 °C alatt)	3	FT2	I	3+6.1	61 274	LQ3	E0	P001		MP7 MP17	T14	TP2 TP27
3024	FOLYÉKONY, GYÚLÉKONY, MÉRGEZŐ KUMARIN SZARMAZÉK PESZTICID (lobbanáspont 23 °C alatt)	3	FT2	II	3+6.1	61 274	LQ4	E2	P001 IBC02 R001		MP19	T11	TP2 TP27
3025	FOLYÉKONY, MÉRGEZŐ, GYÚLÉKONY KUMARIN SZARMAZÉK PESZTICID (lobbanáspont legalább 23 °C)	6.1	TF2	I	6.1+3	61 274	LQ0	E5	P001		MP8 MP17	T14	TP2 TP27
3025	FOLYÉKONY, MÉRGEZŐ, GYÚLÉKONY KUMARIN SZARMAZÉK PESZTICID (lobbanáspont legalább 23 °C)	6.1	TF2	II	6.1+3	61 274	LQ17	E4	P001 IBC02		MP15	T11	TP2 TP27
3025	FOLYÉKONY, MÉRGEZŐ, GYÚLÉKONY KUMARIN SZARMAZÉK PESZTICID (lobbanáspont legalább 23 °C)	6.1	TF2	III	6.1+3	61 274	LQ7	E1	P001 IBC03 R001		MP19	T7	TP1 TP28
3026	FOLYÉKONY, MÉRGEZŐ KUMARIN SZARMAZÉK PESZTICID	6.1	T6	I	6.1	61 274 648	LQ0	E5	P001		MP8 MP17	T14	TP2 TP27
3026	FOLYÉKONY, MÉRGEZŐ KUMARIN SZARMAZÉK PESZTICID	6.1	T6	II	6.1	61 274 648	LQ17	E4	P001 IBC02		MP15	T11	TP2 TP27
3026	FOLYÉKONY, MÉRGEZŐ KUMARIN SZARMAZÉK PESZTICID	6.1	T6	III	6.1	61 274 648	LQ7	E1	P001 IBC03 LP01 R001		MP19	T7	TP1 TP28
3027	SZILARD, MÉRGEZŐ KUMARIN SZARMAZÉK PESZTICID	6.1	T7	I	6.1	61 274 648	LQ0	E5	P002 IBC07		MP18	T6	TP33
3027	SZILARD, MÉRGEZŐ KUMARIN SZARMAZÉK PESZTICID	6.1	T7	II	6.1	61 274 648	LQ18	E4	P002 IBC08	B4	MP10	T3	TP33
3027	SZILARD, MÉRGEZŐ KUMARIN SZARMAZÉK PESZTICID	6.1	T7	III	6.1	61 274 648	LQ9	E1	P002 IBC08 LP02 R001	B3	MP10	T1	TP33
3028	SZILARD KALIUM-HIDROXID TARTALMÚ SZARAZ AKKUMULATORTELEPEK elektromosság tárolására	8	C11		8	295 304 598	LQ0	E0	P801 P801a				
3048	ALUMÍNIUM-FOSZFID PESZTICID	6.1	T7	I	6.1	153 648	LQ0	E5	P002 IBC07		MP18	T6	TP33

SZMGSZ 2. számú melléklete tartány		Szállítási kategória	Különleges előírások			Veszélyt jelölő számok	Bejegyzések a fuvarlevélbe			UN szám	Megnevezés és leírás
Tartánykód	Különleges előírások		a küldemény darabokra	az ömlesztett szállításra	az árukezelésre, be- és kirakásra		Baleseti lap száma	Védőkocsik min. száma	Kocsi gurítási feltételek		
4.3	4.3.5, 6.8.4	1.1.3.6	7.2.4	7.3.3	7.5.11	5.3.2.3	5.4.1 5.4.3	5.4.1 7.5.3.2	5.4.1 7.5.6		3.1.2
(12)	(13)	(15)	(16)	(17)	(18)	(20)	(21a)	(21b)	(21c)	(1)	(2)
LGBF		2				339	306	3/1-1*-1-1	M3	3022	1,2-BUTILÉN-OXID, STABILIZÁLT
L10CH	TU14 TU15 TU38 TE21 TE22	1			CW13 CW28 CW31	663	609	3/1-1*-1-1		3023	2-METIL-2-HEPTANTIOL
L10CH	TU14 TU15 TU38 TE21 TE22	1			CW13 CW28 CW48	336	336	3/0-0-1-0	M3	3024	FOLYÉKONY, GYÚLÉKONY, MÉRGEZŐ KUMARIN SZÁRMAZÉK PESZTICID (lobbanáspont 23 °C alatt)
L4BH	TU15	2			CW13 CW28 CW48	336	336	3/0-0-1-0	M3	3024	FOLYÉKONY, GYÚLÉKONY, MÉRGEZŐ KUMARIN SZÁRMAZÉK PESZTICID (lobbanáspont 23 °C alatt)
L10CH	TU14 TU15 TU38 TE21 TE22	1			CW13 CW28 CW31 CW48	663	610	3/0-0-1-0	M3	3025	FOLYÉKONY, MÉRGEZŐ, GYÚLÉKONY KUMARIN SZÁRMAZÉK PESZTICID (lobbanáspont legalább 23 °C)
L4BH	TU15	2			CW13 CW28 CW31 CW48	63	610	3/0-0-1-0	M3	3025	FOLYÉKONY, MÉRGEZŐ, GYÚLÉKONY KUMARIN SZÁRMAZÉK PESZTICID (lobbanáspont legalább 23 °C)
L4BH	TU15	2			CW13 CW28 CW31 CW48	63	610	3/0-0-1-0	M3	3025	FOLYÉKONY, MÉRGEZŐ, GYÚLÉKONY KUMARIN SZÁRMAZÉK PESZTICID (lobbanáspont legalább 23 °C)
L10CH	TU14 TU15 TU38 TE21 TE22	1			CW13 CW28 CW31 CW48	66	604	0-0-1-0	M3	3026	FOLYÉKONY, MÉRGEZŐ KUMARIN SZÁRMAZÉK PESZTICID
L4BH	TU15	2			CW13 CW28 CW31 CW48	60	604	0-0-1-0	M3	3026	FOLYÉKONY, MÉRGEZŐ KUMARIN SZÁRMAZÉK PESZTICID
L4BH	TU15	2			CW13 CW28 CW31 CW48	60	604	0-0-1-0	M3	3026	FOLYÉKONY, MÉRGEZŐ KUMARIN SZÁRMAZÉK PESZTICID
S10AH L10CH	TU14 TU15 TU38 TE21 TE22	1	W10 W12		CW13 CW28 CW31 CW48	66	613		M3	3027	SZILÁRD, MÉRGEZŐ KUMARIN SZÁRMAZÉK PESZTICID
SGAH L4BH	TU15	2	W11		CW13 CW28 CW31 CW48	60	613		M3	3027	SZILÁRD, MÉRGEZŐ KUMARIN SZÁRMAZÉK PESZTICID
SGAH L4BH	TU15	2		VW9	CW13 CW28 CW31 CW48	60	613		M3	3027	SZILÁRD, MÉRGEZŐ KUMARIN SZÁRMAZÉK PESZTICID
		3		VW14		80	835			3028	SZILÁRD KÁLIUM-HIDROXID TARTALMÚ SZÁRAZ AKKUMULÁTORTELEPEK elektromosság tárolására
S10AH	TU15	1	W10 W12		CW13 CW28 CW31 CW48	642	613			3048	ALUMÍNIUM-FOSZFID PESZTICID

UN szám	Megnevezés és leírás	Osztály	Osztályozási kód	Csomagolási csoport	Bárcák	Különleges előírások	Korlátozott és engedményes mennyiség		Csomagolóeszköz			Mobil tartány és/vagy ömlesztettárukonténer	
									Csomagolási utasítások	Különleges csomagolási előírások	Egybe-csomagolási előírások	Utasítások	Különleges előírások
	3.1.2	2.2	2.2	2.1.1.3	5.2.2	3.3	3.4.6	3.5.1.2	4.1.4	4.1.4	4.1.10	4.2.5.2, 7.3.2	4.2.5.3
(1)	(2)	(3a)	(3b)	(4)	(5)	(6)	(7a)	(7b)	(8)	(9a)	(9b)	(10)	(11)
3054	CIKLOHEXIL-MERKAPTAN	3	F1	III	3		LQ7	E1	P001 IBC03 LP01 R001		MP19	T2	TP1
3055	2-(2-AMINO-ETOXI)-ETANOL	8	C7	III	8		LQ7	E1	P001 IBC03 LP01 R001		MP19	T4	TP1
3056	n-HEPTALDEHID	3	F1	III	3		LQ7	E1	P001 IBC03 LP01 R001		MP19	T2	TP1
3057	TRIFLUOR-ACETIL-KLORID	2	2TC		2.3+8 (+13)		LQ0	E0	P200		MP9	T50	TP21
3064	NITROGLICERIN ALKOHOLOS OLDATBAN 1%-nál több, de legfeljebb 5% nitroglicerin-tartalommal	3	D	II	3		LQ0	E0	P300		MP2		
3065	ALKOHOLOS ITALOK, 70 tf.%-nál több alkoholtartalommal	3	F1	II	3		LQ5	E2	P001 IBC02 R001	PP2	MP19	T4	TP1
3065	ALKOHOLOS ITALOK, 24 tf.%-nál több, de legfeljebb 70 tf.% alkoholtartalommal	3	F1	III	3	144 145 247	LQ7	E1	P001 IBC03 R001	PP2	MP19	T2	TP1
3066	FESTÉK (beleértve a festéket, lakkot, zománcot, sellakot, kencét, polírozót, folyékony töltőanyagot és folyékony lakkbázist) vagy FESTÉK SEGÉDANYAG (beleértve a festékhígítót vagy oldószert)	8	C9	II	8	163	LQ22	E2	P001 IBC02		MP15	T7	TP2 TP28
3066	FESTÉK (beleértve a festéket, lakkot, zománcot, sellakot, kencét, polírozót, folyékony töltőanyagot és folyékony lakkbázist) vagy FESTÉK SEGÉDANYAG (beleértve a festékhígítót vagy oldószert)	8	C9	III	8	163	LQ7	E1	P001 IBC03 R001		MP19	T4	TP1 TP29
3070	ETILÉN-OXID ÉS DIKLOR-DIFLUOR-METAN KEVERÉK legfeljebb 12,5% etilén-oxiddal	2	2A		2.2(+13)		LQ1	E1	P200		MP9	T50 (M)	
3071	FOLYÉKONY, MÉRGEZŐ, GYÚLÉKONY MERKAPTANOK, M.N.N. vagy FOLYÉKONY, MÉRGEZŐ, GYÚLÉKONY MERKAPTAN KEVERÉK, M.N.N.	6.1	TF1	II	6.1+3	274	LQ17	E4	P001 IBC02		MP15	T11	TP2 TP27
3072	NEM ÖNFELFÚVO MENTŐESZKÖZ, mely tartozékként veszélyes anyagokat tartalmaz	9	M5		9	296 635	LQ0	E0	P905				
3073	VINIL-PIRIDINEK, STABILIZALT	6.1	TFC	II	6.1+3+8		LQ17	E4	P001 IBC01		MP15	T7	TP2
3077	KÖRNYEZETRE VESZÉLYES SZILARD ANYAG, M.N.N.	9	M7	III	9	274 335 601	LQ27	E1	P002 IBC08 LP02 R001	PP12 B3	MP10	T1 BK1 BK2	TP33
3078	CÉRIUM, forgács vagy homokkal szennyezett por	4.3	W2	II	4.3	550	LQ11	E2	P410 IBC07		MP14	T3	TP33

SZMGSZ 2. számú melléklete tartány		Szállítási kategória	Különleges előírások			Veszélyt jelölő számok	Bejegyzések a fuvarlevélbe			UN szám	Megnevezés és leírás
Tartánykód	Különleges előírások		a küldemény darabokra	az ömlesztett szállításra	az árukezelésre, be- és kirakásra		Baleseti lap száma	Védőkocsik min. száma	Kocsi gurítási feltételek		
4.3	4.3.5, 6.8.4	1.1.3.6	7.2.4	7.3.3	7.5.11	5.3.2.3	5.4.1 5.4.3	5.4.1 7.5.3.2	5.4.1 7.5.6		3.1.2
(12)	(13)	(15)	(16)	(17)	(18)	(20)	(21a)	(21b)	(21c)	(1)	(2)
LGBF		3				30	326	3/0-0-1-0	M3	3054	CIKLOHEXIL-MERKAPTÁN
L4BN		3				80	807		M3	3055	2-(2-AMINO-ETOXI)-ETANOL
LGBF		3				30	316	3/0-0-1-0	M3	3056	n-HEPTALDEHID
PxBH(M)	TU38 TE22 TE25 TA4 TT9 TM6	1			CW9 CW10 CW36	268	203	1-1-1-1 1-1-3-1	M1 M1	3057	TRIFLUOR-ACETIL-KLORID
		1				33	308	3/0-0-1-0	M3	3064	NITROGLICERIN ALKOHOLOS OLDATBAN 1%-nál több, de legfeljebb 5% nitroglicerin-tartalommal
LGBF		1				33	308	3/0-0-1-0	M3	3065	ALKOHOLOS ITALOK, 70 tf.%-nál több alkoholtartalommal
LGBF		3				30	308	3/0-0-1-0	M3	3065	ALKOHOLOS ITALOK, 24 tf.%-nál több, de legfeljebb 70 tf.% alkoholtartalommal
L4BN		2				80	823		M3	3066	FESTÉK (beleértve a festéket, lakkot, zománcot, sellakot, kencét, polírozót, folyékony töltőanyagot és folyékony lakkbázist) vagy FESTÉK SEGÉDANYAG (beleértve a festékhígítót vagy oldószert)
L4BN		3				80	823		M3	3066	FESTÉK (beleértve a festéket, lakkot, zománcot, sellakot, kencét, polírozót, folyékony töltőanyagot és folyékony lakkbázist) vagy FESTÉK SEGÉDANYAG (beleértve a festékhígítót vagy oldószert)
PxBN(M)	TA4 TT9 TM6	3			CW9 CW10 CW36	20	207	0-0-1-0 0-0-3-0	M2 M1	3070	ETILÉN-OXID ÉS DIKLÓR-DIFLUOR- METÁN KEVERÉK legfeljebb 12,5% etilén-oxiddal
L4BH	TU15	2			CW13 CW28 CW31	63	643	3/0-0-1-0		3071	FOLYÉKONY, MÉRGEZŐ, GYÚLÉKONY MERKAPTÁNOK, M.N.N. vagy FOLYÉKONY, MÉRGEZŐ, GYÚLÉKONY MERKAPTÁN KEVERÉK, M.N.N.
		3				90	907			3072	NEM ONFELFÚVÓ MENTŐESZKÖZ, mely tartozékként veszélyes anyagokat tartalmaz
L4BH	TU15	2			CW13 CW28 CW31	638	609	3/0-0-1-0		3073	VINIL-PIRIDINEK, STABILIZÁLT
SGAV LGBV		3	W13	VW1	CW13 CW31 CW46	90	906			3077	KÖRNYEZETRE VESZÉLYES SZILÁRD ANYAG, M.N.N.
SGAN		2	W1 W12		CW23	423	409	3/0-0-1-0	M3	3078	CÉRIUM, forgács vagy homokkal szennyezett por

UN szám	Megnevezés és leírás	Osztály	Osztályozási kód	Csomagolási csoport	Bárcák	Különleges előírások	Korlátozott és engedményes mennyiség		Csomagolóeszköz			Mobil tartány és/vagy ömlesztettárukonténer	
									Csomagolási utasítások	Különleges csomagolási előírások	Egybe-csomagolási előírások	Utasítások	Különleges előírások
	3.1.2	2.2	2.2	2.1.1.3	5.2.2	3.3	3.4.6	3.5.1.2	4.1.4	4.1.4	4.1.10	4.2.5.2, 7.3.2	4.2.5.3
(1)	(2)	(3a)	(3b)	(4)	(5)	(6)	(7a)	(7b)	(8)	(9a)	(9b)	(10)	(11)
3079	METAKRILNITRIL, STABILIZÁLT	3	FT1	I	3+6.1		LQ0	E0	P001		MP7 MP17	T14	TP2
3080	MÉRGEZŐ, GYÚLÉKONY IZOCIANÁTOK, M.N.N. vagy MÉRGEZŐ, GYÚLÉKONY IZOCIANÁT OLDAT, M.N.N.	6.1	TF1	II	6.1+3	274 551	LQ17	E4	P001 IBC02		MP15	T11	TP2 TP27
3082	KÖRNYEZETRE VESZÉLYES FOLYÉKONY ANYAG, M.N.N.	9	M6	III	9	274 335 601	LQ7	E1	P001 IBC03 LP01 R001	PP1	MP19	T4	TP1 TP29
3083	PERKLORIL-FLUORID	2	2TO		2.3+5.1 (+13)		LQ0	E0	P200		MP9	(M)	
3084	GYÚJTÓ HATÁSÚ, MARÓ SZILÁRD ANYAG, M.N.N.	8	CO2	I	8+5.1	274	LQ0	E0	P002		MP18	T6	TP33
3084	GYÚJTO HATÁSÚ, MARO SZILÁRD ANYAG, M.N.N.	8	CO2	II	8+5.1	274	LQ23	E2	P002 IBC06		MP10	T3	TP33
3085	SZILÁRD, MARO, GYÚJTO HATÁSÚ ANYAG, M.N.N.	5.1	OC2		5.1+8	274	LQ0	E0	P503		MP2		
3085	SZILÁRD, MARO, GYÚJTO HATÁSÚ ANYAG, M.N.N.	5.1	OC2		5.1+8	274	LQ11	E2	P002 IBC06		MP2	T3	TP33
3085	SZILÁRD, MARO, GYÚJTO HATÁSÚ ANYAG, M.N.N.	5.1	OC2	III	5.1+8	274	LQ12	E1	P002 IBC08 R001	B3	MP2	T1	TP33
3086	GYÚJTO HATÁSÚ, MÉRGEZŐ SZILÁRD ANYAG, M.N.N.	6.1	TO2		6.1+5.1	274	LQ0	E5	P002		MP18	T6	TP33
3086	GYÚJTÓ HATÁSÚ, MÉRGEZŐ SZILÁRD ANYAG, M.N.N.	6.1	TO2		6.1+5.1	274	LQ18	E4	P002 IBC06		MP10	T3	TP33
3087	SZILÁRD, MÉRGEZŐ, GYÚJTO HATÁSÚ ANYAG, M.N.N.	5.1	OT2		5.1+6.1	274	LQ0	E0	P503		MP2		
3087	SZILÁRD, MÉRGEZŐ, GYÚJTO HATÁSÚ ANYAG, M.N.N.	5.1	OT2		5.1+6.1	274	LQ11	E2	P002 IBC06		MP2	T3	TP33
3087	SZILÁRD, MÉRGEZŐ, GYÚJTO HATÁSÚ ANYAG, M.N.N.	5.1	OT2		5.1+6.1	274	LQ12	E1	P002 IBC08 R001	B3	MP2	T1	TP33
3088	ÖNMELEGEDŐ, SZERVES SZILÁRD ANYAG, M.N.N.	4.2	S2		4.2	274	LQ0	E2	P410 IBC06		MP14	T3	TP33
3088	ÖNMELEGEDŐ, SZERVES SZILÁRD ANYAG, M.N.N.	4.2	S2		4.2	274	LQ0	E1	P002 IBC08 LP02 R001	B3	MP14	T1	TP33
3089	GYÚLÉKONY FEMPOR, M.N.N.	4.1	F3		4.1	274 552	LQ8	E2	P002 IBC08	B4	MP11	T3	TP33
3089	GYÚLÉKONY FEMPOR, M.N.N.	4.1	F3		4.1	274 552	LQ9	E1	P002 IBC06 R001		MP11	T1	TP33
3090	FÉMLÍTIUM AKKUMULÁTOROK (beleérte a lítium ötvözet akkumulátorokat)	9	M4		9	188 230 310 636	LQ0	E0	P903 P903a P903b				
3091	FÉMLÍTIUM AKKUMULÁTOROK KÉSZüLÉKBEN vagy FÉMLÍTIUM AKKUMULÁTOROK KÉSZüLÉKKEL EGYBECSOMAGOLVA (beleérte a lítium ötvözet akkumulátorokat)	9	M4		9	188 230 636	LQ0	E0	P903 P903a P903b				

SZMGSZ 2. számú melléklete tartány		Szállítási kategória	Különleges előírások			Veszélyt jelölő számok	Bejegyzések a fuvarlevélbe			UN szám	Megnevezés és leírás
Tartánykód	Különleges előírások		a küldeményd arabokra	az ömlesztett szállításra	az árukezelésre, be- és kirakásra		Baleseti lap száma	Védőkocsik min. száma	Kocsi gurítási feltételek		
4.3	4.3.5, 6.8.4	1.1.3.6	7.2.4	7.3.3	7.5.11	5.3.2.3	5.4.1 5.4.3	5.4.1 7.5.3.2	5.4.1 7.5.6		3.1.2
(12)	(13)	(15)	(16)	(17)	(18)	(20)	(21a)	(21b)	(21c)	(1)	(2)
L10CH	TU14 TU15 TU38 TE21 TE22	1			CW13 CW28	336	310	3/0-0-1-0	M3	3079	METAKRILNITRIL, STABILIZÁLT
L4BH	TU15	2			CW13 CW28 CW31	63	649	3/0-0-1-0		3080	MÉRGEZŐ, GYÚLÉKONY IZOCIANÁTOK, M.N.N. vagy MÉRGEZŐ, GYÚLÉKONY IZOCIANÁT OLDAT, M.N.N.
LGBV		3			CW13 CW31	90	906			3082	KÖRNYEZETRE VESZÉLYES FOLYÉKONY ANYAG, M.N.N.
PxBH(M)	TU38 TE22 TE25 TA4 TT9 TM	1			CW9 CW10 CW36	265	203	0-0-1-0 0-0-3-0	M2 M1	3083	PERKLORIL-FLUORID
SGAN L4BN		2	W11 W12		CW24	85	830	0-0-1-0	M3	3084	GYÚJTO HATÁSÚ, MARO SZILÁRD ANYAG, M.N.N.
SGAN L4BN		2	W11 W12		CW24	85	830	0-0-1-0	M3	3084	GYÚJTO HATÁSÚ, MARO SZILÁRD ANYAG, M.N.N.
		1			CW24	558	515		M3	3085	SZILÁRD, MARO, GYÚJTO HATÁSÚ ANYAG, M.N.N.
SGAN	TU3	2	W11 W12		CW24	58	515		M3	3085	SZILÁRD, MARO, GYÚJTO HATÁSÚ ANYAG, M.N.N.
SGAN	TU3	3			CW24	58	515		M3	3085	SZILÁRD, MARO, GYÚJTO HATÁSÚ ANYAG, M.N.N.
S10AH L10CH	TU14 TU15 TU38 TE21 TE22	1			CW13 CW28 CW31	665	657			3086	GYÚJTÓ HATÁSÚ, MÉRGEZŐ SZILÁRD ANYAG, M.N.N.
SGAH L4BH	TU15	2	W11 W12		CW13 CW28 CW31	65	657			3086	GYÚJTO HATÁSÚ, MÉRGEZŐ SZILÁRD ANYAG, M.N.N.
		3			CW24 CW28	556	503		M3	3087	SZILÁRD, MÉRGEZŐ, GYÚJTO HATÁSÚ ANYAG, M.N.N.
SGAN	TU3	2	W11 W12		CW24 CW28	56	503		M3	3087	SZILÁRD, MÉRGEZŐ, GYÚJTO HATÁSÚ ANYAG, M.N.N.
SGAN	TU3	3			CW24 CW28	56	503		M3	3087	SZILÁRD, MÉRGEZŐ, GYÚJTO HATÁSÚ ANYAG, M.N.N.
SGAV		2	W1 W12			40	415	3/0-0-1-0		3088	ÖNMELEGEDŐ, SZERVES SZILÁRD ANYAG, M.N.N.
SGAV		3	W1			40	415	3/0-0-1-0		3088	ÖNMELEGEDŐ, SZERVES SZILÁRD ANYAG, M.N.N.
SGAN		2	W1			40	401	3/0-0-1-0	M3	3089	GYÚLÉKONY FEMPOR, M.N.N.
SGAV		3	W1 W12	VW1		40	401	3/0-0-1-0	M3	3089	GYÚLÉKONY FEMPOR, M.N.N.
		2				90	905			3090	FÉMLÍTIUM AKKUMULÁTOROK (beleérte a lítium ötvözet akkumulátorokat)
		2				90	905			3091	FÉMLÍTIUM AKKUMULÁTOROK KÉSZüLÉKBEN vagy FÉMLÍTIUM AKKUMULÁTOROK KÉSZüLÉKKEL EGYBECSOMAGOLVA (beleérte a lítium ötvözet akkumulátorokat)

UN szám	Megnevezés és leírás	Osztály	Osztályozási kód	Csomagolási csoport	Bárcák	Különleges előírások	Korlátozott és engedményes mennyiség		Csomagolóeszköz			Mobil tartány és/vagy ömlesztettárukonténer	
									Csomagolási utasítások	Különleges csomagolási előírások	Egybe-csomagolási előírások	Utasítások	Különleges előírások
	3.1.2	2.2	2.2	2.1.1.3	5.2.2	3.3	3.4.6	3.5.1.2	4.1.4	4.1.4	4.1.10	4.2.5.2, 7.3.2	4.2.5.3
(1)	(2)	(3a)	(3b)	(4)	(5)	(6)	(7a)	(7b)	(8)	(9a)	(9b)	(10)	(11)
3092	1-METOXI-2-PROPANOL	3	F1	III	3		LQ7	E1	P001 IBC03 LP01 R001		MP19	T2	TP1
3093	GYÚJTÓ HATÁSÚ, MARÓ FOLYÉKONY ANYAG, M.N.N.	8	CO1	I	8+5.1	274	LQ0	E0	P001		MP8 MP17		
3093	GYÚJTÓ HATÁSÚ, MARÓ FOLYÉKONY ANYAG, M.N.N.	8	CO1	II	8+5.1	274	LQ22	E2	P001 IBC02		MP15		
3094	VÍZZEL REAKTÍV, MARÓ FOLYÉKONY ANYAG, M.N.N.	8	CW1	I	8+4.3	274	LQ0	E0	P001		MP8 MP17		
3094	VÍZZEL REAKTÍV, MARÓ FOLYÉKONY ANYAG, M.N.N.	8	CW1	II	8+4.3	274	LQ22	E2	P001		MP15		
3095	ÖNMELEGEDŐ, MARÓ SZILÁRD ANYAG, M.N.N.	8	CS2	I	8+4.2	274	LQ0	E0	P002		MP18	T6	TP33
3095	ÖNMELEGEDŐ, MARÓ SZILÁRD ANYAG, M.N.N.	8	CS2	II	8+4.2	274	LQ23	E2	P002 IBC06		MP10	T3	TP33
3096	VÍZZEL REAKTÍV, MARÓ SZILÁRD ANYAG, M.N.N.	8	CW2	I	8+4.3	274	LQ0	E0	P002		MP18	T6	TP33
3096	VÍZZEL REAKTÍV, MARÓ SZILÁRD ANYAG, M.N.N.	8	CW2	II	8+4.3	274	LQ23	E2	P002 IBC06		MP10	T3	TP33
3097	GYÚJTÓ HATÁSÚ, GYÚLÉKONY SZILÁRD ANYAG, M.N.N.	4.1	FO	A SZÁLLÍTÁSBÓL KI VAN ZÁRVA									
3098	FOLYÉKONY, MARÓ, GYÚJTÓ HATÁSÚ ANYAG, M.N.N.	5.1	OC1	I	5.1+8	274	LQ0	E0	P502		MP2		
3098	FOLYÉKONY, MARÓ, GYÚJTÓ HATÁSÚ ANYAG, M.N.N.	5.1	OC1	II	5.1+8	274	LQ10	E2	P504 IBC01		MP2		
3098	FOLYÉKONY, MARÓ, GYÚJTÓ HATÁSÚ ANYAG, M.N.N.	5.1	OC1	III	5.1+8	274	LQ13	E1	P504 IBC02 R001		MP2		
3099	FOLYÉKONY, MÉRGEZŐ, GYÚJTÓ HATÁSÚ ANYAG, M.N.N.	5.1	OT1	I	5.1+6.1	274	LQ0	E0	P502		MP2		
3099	FOLYÉKONY, MÉRGEZŐ, GYÚJTÓ HATÁSÚ ANYAG, M.N.N.	5.1	OT1	II	5.1+6.1	274	LQ10	E2	P504 IBC01		MP2		
3099	FOLYÉKONY, MÉRGEZŐ, GYÚJTÓ HATÁSÚ ANYAG, M.N.N.	5.1	OT1	III	5.1+6.1	274	LQ13	E1	P504 IBC02 R001		MP2		
3100	ÖNMELEGEDŐ, GYÚJTÓ HATÁSÚ SZILÁRD ANYAG, M.N.N.	5.1	OS	A SZÁLLÍTÁSBÓL KI VAN ZÁRVA									
3101	B TÍPUSÚ, FOLYÉKONY SZERVES PEROXID	5.2	P1		5.2+1	122 181 274	LQ14	E0	P520		MP4		
3102	B TÍPUSÚ, SZILÁRD SZERVES PEROXID	5.2	P1		5.2+1	122 181 274	LQ15	E0	P520		MP4		
3103	C TÍPUSÚ, FOLYÉKONY SZERVES PEROXID	5.2	P1		5.2	122 274	LQ14	E0	P520		MP4		
3104	C TÍPUSÚ, SZILÁRD SZERVES PEROXID	5.2	P1		5.2	122 274	LQ15	E0	P520		MP4		

SZMGSZ 2. számú melléklete tartány		Szállítási kategória	Különleges előírások			Veszélyt jelölő számok	Bejegyzések a fuvarlevélbe			UN szám	Megnevezés és leírás
Tartánykód	Különleges előírások		a küldemény darabokra	az ömlesztett szállításra	az árukezelésre, be- és kirakásra		Baleseti lap száma	Védőkocsik min. száma	Kocsi gurítási feltételek		
4.3	4.3.5, 6.8.4	1.1.3.6	7.2.4	7.3.3	7.5.11	5.3.2.3	5.4.1 5.4.3	5.4.1 7.5.3.2	5.4.1 7.5.6		3.1.2
(12)	(13)	(15)	(16)	(17)	(18)	(20)	(21a)	(21b)	(21c)	(1)	(2)
LGBF		3				30	316	3/0-0-1-0	M3	3092	1-METOXI-2-PROPANOL
L10BH	TU38 TE22	1			CW24	885	831	0-0-1-0	M3	3093	GYÚJTO HATÁSÚ, MARO FOLYÉKONY ANYAG, M.N.N.
L4BN		2			CW24	85	831	0-0-1-0	M3	3093	GYÚJTO HATÁSÚ, MARO FOLYÉKONY ANYAG, M.N.N.
L10BH	TU38 TE22	1				823	829	3/0-0-1-0	M3	3094	VÍZZEL REAKTÍV, MARO FOLYÉKONY ANYAG, M.N.N.
L4BN		2				823	829	3/0-0-1-0	M3	3094	VÍZZEL REAKTÍV, MARO FOLYÉKONY ANYAG, M.N.N.
S10AN		1				884	826	3/0-0-1-0	M3	3095	ÖNMELEGEDŐ, MARO SZILÁRD ANYAG, M.N.N.
SGAN		2	W11 W12			84	826	3/0-0-1-0	M3	3095	ÖNMELEGEDŐ, MARO SZILÁRD ANYAG, M.N.N.
S10AN L10BH	TU38 TE22	1				842	828	3/0-0-1-0	M3	3096	VÍZZEL REAKTÍV, MARO SZILÁRD ANYAG, M.N.N.
SGAN L4BN		2	W11 W12			842	828	3/0-0-1-0	M3	3096	VÍZZEL REAKTÍV, MARO SZILÁRD ANYAG, M.N.N.
A SZÁLLÍTÁSBÓL KI VAN ZÁRVA										3097	GYÚJTO HATÁSÚ, GYÚLÉKONY SZILÁRD ANYAG, M.N.N.
		1			CW24	558	513		M3	3098	FOLYÉKONY, MARO, GYÚJTO HATÁSÚ ANYAG, M.N.N.
		2			CW24	58	513		M3	3098	FOLYÉKONY, MARO, GYÚJTO HATÁSÚ ANYAG, M.N.N.
		3			CW24	58	513		M3	3098	FOLYÉKONY, MARO, GYÚJTO HATÁSÚ ANYAG, M.N.N.
		1			CW24 CW28	556	512	0-0-1-0	M3	3099	FOLYÉKONY, MÉRGEZŐ, GYÚJTO HATÁSÚ ANYAG, M.N.N.
		2			CW24 CW28	56	512	0-0-1-0	M3	3099	FOLYÉKONY, MÉRGEZŐ, GYÚJTO HATÁSÚ ANYAG, M.N.N.
		3			CW24 CW28	56	512	0-0-1-0	M3	3099	FOLYÉKONY, MÉRGEZŐ, GYÚJTO HATÁSÚ ANYAG, M.N.N.
A SZÁLLÍTÁSBÓL KI VAN ZÁRVA										3100	ÖNMELEGEDŐ, GYÚJTO HATÁSÚ SZILÁRD ANYAG, M.N.N.
		1	W5 W7 W8		CW22 CW24 CW29 CW47	539	506	3/1-1*-1-1	M1	3101	B TÍPUSÚ, FOLYÉKONY SZERVES PEROXID
		1	W5 W7 W8		CW22 CW24 CW29 CW47 CW57	539	506	3/1-1*-1-1	M1	3102	B TÍPUSÚ, SZILÁRD SZERVES PEROXID
		1	W7		CW22 CW24 CW29 CW47	539	506	3/1-1*-1-1	M1	3103	C TÍPUSÚ, FOLYÉKONY SZERVES PEROXID
		1	W7		CW22 CW24 CW29 CW47 CW57	539	506	3/1-1*-1-1	M1	3104	C TÍPUSÚ, SZILÁRD SZERVES PEROXID

UN szám	Megnevezés és leírás	Osztály	Osztályozási kód	Csomagolási csoport	Bárcák	Különleges előírások	Korlátozott és engedményes mennyiség		Csomagolóeszköz			Mobil tartány és/vagy ömlesztettárukonténer	
									Csomagolási utasítások	Különleges csomagolási előírások	Egybe-csomagolási előírások	Utasítások	Különleges előírások
	3.1.2	2.2	2.2	2.1.1.3	5.2.2	3.3	3.4.6	3.5.1.2	4.1.4	4.1.4	4.1.10	4.2.5.2, 7.3.2	4.2.5.3
(1)	(2)	(3a)	(3b)	(4)	(5)	(6)	(7a)	(7b)	(8)	(9a)	(9b)	(10)	(11)
3105	D TÍPUSÚ, FOLYÉKONY SZERVES PEROXID	5.2	P1		5.2	122 274	LQ16	E0	P520		MP4		
3106	D TÍPUSÚ, SZILÁRD SZERVES PEROXID	5.2	P1		5.2	122 274	LQ11	E0	P520		MP4		
3107	E TÍPUSÚ, FOLYÉKONY SZERVES PEROXID	5.2	P1		5.2	122 274	LQ16	E0	P520		MP4		
3108	E TÍPUSÚ, SZILÁRD SZERVES PEROXID	5.2	P1		5.2	122 274	LQ11	E0	P520		MP4		
3109	F TÍPUSÚ, FOLYÉKONY SZERVES PEROXID	5.2	P1		5.2	122 274	LQ16	E0	P520 IBC520		MP4	T23	
3110	F TÍPUSÚ, SZILÁRD SZERVES PEROXID	5.2	P1		5.2	122 274	LQ11	E0	P520 IBC520		MP4	T23	TP33
3111	B TÍPUSÚ, FOLYÉKONY SZERVES PEROXID HŐMÉRSÉKLETSZABÁLYOZÁSSAL	5.2	P2	A SZÁLLÍTÁSBÓL KI VAN ZÁRVA									
3112	B TÍPUSÚ, SZILÁRD SZERVES PEROXID HŐMÉRSÉKLETSZABÁLYOZÁSSAL	5.2	P2	A SZÁLLÍTÁSBÓL KI VAN ZÁRVA									
3113	C TÍPUSÚ, FOLYÉKONY SZERVES PEROXID HŐMÉRSÉKLETSZABÁLYOZÁSSAL	5.2	P2	A SZÁLLÍTÁSBÓL KI VAN ZÁRVA									
3114	C TÍPUSÚ, SZILÁRD SZERVES PEROXID HŐMÉRSÉKLETSZABÁLYOZÁSSAL	5.2	P2	A SZÁLLÍTÁSBÓL KI VAN ZÁRVA									
3115	D TÍPUSÚ, FOLYÉKONY SZERVES PEROXID HŐMÉRSÉKLETSZABÁLYOZÁSSAL	5.2	P2	A SZÁLLÍTÁSBÓL KI VAN ZÁRVA									
3116	D TÍPUSÚ, SZILÁRD SZERVES PEROXID HŐMÉRSÉKLETSZABÁLYOZÁSSAL	5.2	P2	A SZÁLLÍTÁSBÓL KI VAN ZÁRVA									
3117	E TÍPUSÚ, FOLYÉKONY SZERVES PEROXID HŐMÉRSÉKLETSZABÁLYOZÁSSAL	5.2	P2	A SZÁLLÍTÁSBÓL KI VAN ZÁRVA									

SZMGSZ 2. számú melléklete tartány		Szállítási kategória	Különleges előírások			Veszélyt jelölő számok	Bejegyzések a fuvarlevélbe			UN szám	Megnevezés és leírás
Tartánykód	Különleges előírások		a küldemény darabokra	az ömlesztett szállításra	az árukezelésre, be- és kirakásra		Baleseti lap száma	Védőkocsik min. száma	Kocsi gurítási feltételek		
4.3	4.3.5, 6.8.4	1.1.3.6	7.2.4	7.3.3	7.5.11	5.3.2.3	5.4.1 5.4.3	5.4.1 7.5.3.2	5.4.1 7.5.6		3.1.2
(12)	(13)	(15)	(16)	(17)	(18)	(20)	(21a)	(21b)	(21c)	(1)	(2)
		2	W7		CW22 CW24 CW29 CW47	539	506	3/1-1*-1-1	M1	3105	D TÍPUSÚ, FOLYÉKONY SZERVES PEROXID
		2	W7		CW22 CW24 CW29 CW47	539	506	3/1-1*-1-1	M1	3106	D TÍPUSÚ, SZILÁRD SZERVES PEROXID
		2	W7		CW22 CW24 CW29 CW47 CW57	539	506	3/1-1*-1-1	M1	3107	E TÍPUSÚ, FOLYÉKONY SZERVES PEROXID
		2	W7		CW22 CW24 CW29 CW47 CW57	539	506	3/1-1*-1-1	M1	3108	E TÍPUSÚ, SZILÁRD SZERVES PEROXID
L4BN(+)	TU3 TU13 TU30 TE12 TA2 TM4	2	W7		CW22 CW24 CW29 CW47 CW57	539	506	3/1-1*-1-1	M1	3109	F TÍPUSÚ, FOLYÉKONY SZERVES PEROXID
S4AN(+)	TU3 TU13 TU30 TE12 TA2 TM4	2	W7		CW22 CW24 CW29 CW47 CW57	539	506	3/1-1*-1-1	M1	3110	F TÍPUSÚ, SZILÁRD SZERVES PEROXID
A SZÁLLÍTÁSBÓL KI VAN ZÁRVA										3111	B TÍPUSÚ, FOLYÉKONY SZERVES PEROXID HŐMÉRSÉKLETSZABÁLYOZÁSSAL
A SZÁLLÍTÁSBÓL KI VAN ZÁRVA										3112	B TÍPUSÚ, SZILÁRD SZERVES PEROXID HŐMÉRSÉKLETSZABÁLYOZÁSSAL
A SZÁLLÍTÁSBÓL KI VAN ZÁRVA										3113	C TÍPUSÚ, FOLYÉKONY SZERVES PEROXID HŐMÉRSÉKLETSZABÁLYOZÁSSAL
A SZÁLLÍTÁSBÓL KI VAN ZÁRVA										3114	C TÍPUSÚ, SZILÁRD SZERVES PEROXID HŐMÉRSÉKLETSZABÁLYOZÁSSAL
A SZÁLLÍTÁSBÓL KI VAN ZÁRVA										3115	D TÍPUSÚ, FOLYÉKONY SZERVES PEROXID HŐMÉRSÉKLETSZABÁLYOZÁSSAL
A SZÁLLÍTÁSBÓL KI VAN ZÁRVA										3116	D TÍPUSÚ, SZILÁRD SZERVES PEROXID HŐMÉRSÉKLETSZABÁLYOZÁSSAL
A SZÁLLÍTÁSBÓL KI VAN ZÁRVA										3117	E TÍPUSÚ, FOLYÉKONY SZERVES PEROXID HŐMÉRSÉKLETSZABÁLYOZÁSSAL

UN szám	Megnevezés és leírás	Osztály	Osztályozási kód	Csomagolási csoport	Bárcák	Különleges előírások	Korlátozott és engedményes mennyiség		Csomagolóeszköz			Mobil tartány és/vagy ömlesztettárukonténer	
									Csomagolási utasítások	Különleges csomagolási előírások	Egybe-csomagolási előírások	Utasítások	Különleges előírások
	3.1.2	2.2	2.2	2.1.1.3	5.2.2	3.3	3.4.6	3.5.1.2	4.1.4	4.1.4	4.1.10	4.2.5.2, 7.3.2	4.2.5.3
(1)	(2)	(3a)	(3b)	(4)	(5)	(6)	(7a)	(7b)	(8)	(9a)	(9b)	(10)	(11)
3118	E TÍPUSÚ, SZILÁRD SZERVES PEROXID HŐMÉRSÉKLETSZABÁLYOZÁSSAL	5.2	P2	A SZÁLLÍTÁSBÓL KI VAN ZÁRVA									
3119	F TÍPUSÚ, FOLYÉKONY SZERVES PEROXID HŐMÉRSÉKLETSZABÁLYOZÁSSAL	5.2	P2	A SZÁLLÍTÁSBÓL KI VAN ZÁRVA									
3120	F TÍPUSÚ, SZILÁRD SZERVES PEROXID HŐMÉRSÉKLETSZABÁLYOZÁSSAL	5.2	P2	A SZÁLLÍTÁSBÓL KI VAN ZÁRVA									
3121	VÍZZEL REAKTÍV, GYÚJTÓ HATÁSÚ SZILÁRD ANYAG, M.N.N.	5.1	OW	A SZÁLLÍTÁSBÓL KI VAN ZÁRVA									
3122	GYÚJTÓ HATÁSÚ, MÉRGEZŐ FOLYÉKONY ANYAG, M.N.N.	6.1	TO1	I	6.1+5.1	274 315	LQ0	E5	P001		MP8 MP17		
3122	GYÚJTÓ HATÁSÚ, MÉRGEZŐ FOLYÉKONY ANYAG, M.N.N.	6.1	TO1	II	6.1+5.1	274	LQ17	E4	P001 IBC02		MP15		
3123	VÍZZEL REAKTÍV, MÉRGEZŐ FOLYÉKONY ANYAG, M.N.N.	6.1	TW1	I	6.1+4.3	274 315	LQ0	E5	P099		MP8 MP17		
3123	VÍZZEL REAKTÍV, MÉRGEZŐ FOLYÉKONY ANYAG, M.N.N.	6.1	TW1	II	6.1+4.3	274	LQ17	E4	P001 IBC02		MP15		
3124	ÖNMELEGEDŐ, MÉRGEZŐ SZILÁRD ANYAG, M.N.N.	6.1	TS	I	6.1+4.2	274	LQ0	E5	P002		MP18	T6	TP33
3124	ÖNMELEGEDŐ, MÉRGEZŐ SZILÁRD ANYAG, M.N.N.	6.1	TS	II	6.1+4.2	274	LQ18	E4	P002 IBC06		MP10	T3	TP33
3125	VÍZZEL REAKTÍV, MÉRGEZŐ SZILÁRD ANYAG, M.N.N.	6.1	TW2	I	6.1+4.3	274	LQ0	E5	P099		MP18	T6	TP33
3125	VÍZZEL REAKTÍV, MÉRGEZŐ SZILÁRD ANYAG, M.N.N.	6.1	TW2	II	6.1+4.3	274	LQ18	E4	P002 IBC06		MP10	T3	TP33
3126	MARÓ, ÖNMELEGEDŐ, SZERVES SZILÁRD ANYAG, M.N.N.	4.2	SC2	II	4.2+8	274	LQ0	E2	P410 IBC05		MP14	T3	TP33
3126	MARÓ, ÖNMELEGEDŐ, SZERVES SZILÁRD ANYAG, M.N.N.	4.2	SC2	III	4.2+8	274	LQ0	E1	P002 IBC08 R001	B3	MP14	T1	TP33
3127	GYÚJTÓ HATÁSÚ, ÖNMELEGEDŐ SZILÁRD ANYAG, M.N.N.	4.2	SO	A SZÁLLÍTÁSBÓL KI VAN ZÁRVA									
3128	MÉRGEZŐ, ÖNMELEGEDŐ, SZERVES SZILÁRD ANYAG, M.N.N.	4.2	ST2	II	4.2+6.1	274	LQ0	E2	P410 IBC05		MP14	T3	TP33

SZMGSZ 2. számú melléklete tartány		Szállítási kategória	Különleges előírások			Veszélyt jelölő számok	Bejegyzések a fuvarlevélbe			UN szám	Megnevezés és leírás
Tartánykód	Különleges előírások		a küldemény darabokra	az ömlesztett szállításra	az árukezelésre, be- és kirakásra		Baleseti lap száma	Védőkocsik min. száma	Kocsi gurítási feltételek		
4.3	4.3.5, 6.8.4	1.1.3.6	7.2.4	7.3.3	7.5.11	5.3.2.3	5.4.1 5.4.3	5.4.1 7.5.3.2	5.4.1 7.5.6		3.1.2
(12)	(13)	(15)	(16)	(17)	(18)	(20)	(21a)	(21b)	(21c)	(1)	(2)
A SZÁLLÍTÁSBÓL KI VAN ZÁRVA										3118	E TÍPUSÚ, SZILÁRD SZERVES PEROXID HŐMÉRSÉKLETSZABÁLYOZÁSSAL
A SZÁLLÍTÁSBÓL KI VAN ZÁRVA										3119	F TÍPUSÚ, FOLYÉKONY SZERVES PEROXID HŐMÉRSÉKLETSZABÁLYOZÁSSAL
A SZÁLLÍTÁSBÓL KI VAN ZÁRVA										3120	F TÍPUSÚ, SZILÁRD SZERVES PEROXID HŐMÉRSÉKLETSZABÁLYOZÁSSAL
A SZÁLLÍTÁSBÓL KI VAN ZÁRVA										3121	VÍZZEL REAKTÍV, GYÚJTO HATÁSÚ SZILÁRD ANYAG, M.N.N.
L10CH	TU14 TU15 TU38 TE21 TE22	1			CW13 CW28 CW31	665	655			3122	GYÚJTO HATÁSÚ, MÉRGEZŐ FOLYÉKONY ANYAG, M.N.N.
L4BH	TU15	2			CW13 CW28 CW31	65	655			3122	GYÚJTO HATÁSÚ, MÉRGEZŐ FOLYÉKONY ANYAG, M.N.N.
L10CH	TU14 TU15 TU38 TE21 TE22	1			CW13 CW28 CW31	623	651	3/0-0-1-0		3123	VÍZZEL REAKTÍV, MÉRGEZŐ FOLYÉKONY ANYAG, M.N.N.
L4BH	TU15	2			CW13 CW28 CW31	623	651	3/0-0-1-0		3123	VÍZZEL REAKTÍV, MÉRGEZŐ FOLYÉKONY ANYAG, M.N.N.
S10AH L10CH	TU14 TU15 TU38 TE21 TE22	1			CW13 CW28 CW31	664	653	3/1-1*-1-1	M2	3124	ÖNMELEGEDŐ, MÉRGEZŐ SZILÁRD ANYAG, M.N.N.
SGAH L4BH	TU15	2	W11 W12		CW13 CW28 CW31	64	653	3/1-1*-1-1	M2	3124	ÖNMELEGEDŐ, MÉRGEZŐ SZILÁRD ANYAG, M.N.N.
S10AH L10CH	TU14 TU15 TU38 TE21 TE22	1			CW13 CW28 CW31	642	651	0-0-1-0		3125	VÍZZEL REAKTÍV, MÉRGEZŐ SZILÁRD ANYAG, M.N.N.
SGAH L4BH	TU15	2	W11 W12		CW13 CW28 CW31	642	651	0-0-1-0		3125	VÍZZEL REAKTÍV, MÉRGEZŐ SZILÁRD ANYAG, M.N.N.
SGAN		2	W1			48	417	3/0-0-1-0	M3	3126	MARO, ÖNMELEGEDŐ, SZERVES SZILÁRD ANYAG, M.N.N.
SGAN		3	W1			48	417	3/0-0-1-0	M3	3126	MARO, ÖNMELEGEDŐ, SZERVES SZILÁRD ANYAG, M.N.N.
A SZÁLLÍTÁSBÓL KI VAN ZÁRVA										3127	GYÚJTO HATÁSÚ, ÖNMELEGEDŐ SZILÁRD ANYAG, M.N.N.
SGAN		2	W1		CW28	46	416	3/0-0-1-0	M3	3128	MÉRGEZŐ, ÖNMELEGEDŐ, SZERVES SZILÁRD ANYAG, M.N.N.

UN szám	Megnevezés és leírás	Osztály	Osztályozási kód	Csomagolási csoport	Bárcák	Különleges előírások	Korlátozott és engedményes mennyiség		Csomagolóeszköz			Mobil tartány és/vagy ömlesztettárukonténer	
									Csomagolási utasítások	Különleges csomagolási előírások	Egybe-csomagolási előírások	Utasítások	Különleges előírások
	3.1.2	2.2	2.2	2.1.1.3	5.2.2	3.3	3.4.6	3.5.1.2	4.1.4	4.1.4	4.1.10	4.2.5.2, 7.3.2	4.2.5.3
(1)	(2)	(3a)	(3b)	(4)	(5)	(6)	(7a)	(7b)	(8)	(9a)	(9b)	(10)	(11)
3128	MÉRGEZŐ, ÖNMELEGEDŐ, SZERVES SZILÁRD ANYAG, M.N.N.	4.2	ST2	III	4.2+6.1	274	LQ0	E1	P002 IBC08 R001	B3	MP14	T1	TP33
3129	VÍZZEL REAKTÍV, MARÓ FOLYÉKONY ANYAG, M.N.N.	4.3	WC1	I	4.3+8	274	LQ0	E0	P402	RR7 RR8	MP2	T14	TP2 TP7
3129	VÍZZEL REAKTÍV, MARÓ, FOLYÉKONY ANYAG, M.N.N.	4.3	WC1	II	4.3+8	274	LQ10	E2	P402 IBC01	RR7 RR8	MP15	T11	TP2
3129	VÍZZEL REAKTÍV, MARÓ, FOLYÉKONY ANYAG, M.N.N.	4.3	WC1	III	4.3+8	274	LQ13	E1	P001 IBC02 R001		MP15	T7	TP1
3130	VÍZZEL REAKTÍV, MÉRGEZŐ FOLYÉKONY ANYAG, M.N.N.	4.3	WT1	I	4.3+6.1	274	LQ0	E0	P402	RR4 RR8	MP2		
3130	VÍZZEL REAKTÍV, MÉRGEZŐ FOLYÉKONY ANYAG, M.N.N.	4.3	WT1	II	4.3+6.1	274	LQ10	E2	P402 IBC01	RR4 RR8 BB1	MP15		
3130	VÍZZEL REAKTÍV, MÉRGEZŐ FOLYÉKONY ANYAG, M.N.N.	4.3	WT1	III	4.3+6.1	274	LQ13	E1	P001 IBC02 R001		MP15		
3131	VÍZZEL REAKTÍV, MARÓ SZILÁRD ANYAG, M.N.N.	4.3	WC2	I	4.3+8	274	LQ0	E0	P403		MP2	T9	TP7 TP33
3131	VÍZZEL REAKTÍV, MARÓ SZILÁRD ANYAG, M.N.N.	4.3	WC2	II	4.3+8	274	LQ11	E2	P410 IBC06		MP14	T3	TP33
3131	VÍZZEL REAKTÍV, MARÓ SZILÁRD ANYAG, M.N.N.	4.3	WC2	III	4.3+8	274	LQ12	E1	P410 IBC08 R001	B4	MP14	T1	TP33
3132	VÍZZEL REAKTÍV, GYÚLÉKONY SZILÁRD ANYAG, M.N.N.	4.3	WF2	I	4.3+4.1	274	LQ0	E0	P403 IBC99		MP2		
3132	VÍZZEL REAKTÍV, GYÚLÉKONY SZILÁRD ANYAG, M.N.N.	4.3	WF2	II	4.3+4.1	274	LQ11	E2	P410 IBC04		MP14	T3	TP33
3132	VÍZZEL REAKTÍV, GYÚLÉKONY SZILÁRD ANYAG, M.N.N.	4.3	WF2	III	4.3+4.1	274	LQ12	E1	P410 IBC06		MP14	T1	TP33
3133	VÍZZEL REAKTÍV, GYÚJTÓ HATÁSÚ SZILÁRD ANYAG, M.N.N.	4.3	WO	A SZÁLLÍTÁSBÓL KI VAN ZÁRVA									
3134	VÍZZEL REAKTÍV, MÉRGEZŐ SZILÁRD ANYAG, M.N.N.	4.3	WT2	I	4.3+6.1	274	LQ0	E0	P403		MP2		
3134	VÍZZEL REAKTÍV, MÉRGEZŐ SZILÁRD ANYAG, M.N.N.	4.3	WT2	II	4.3+6.1	274	LQ11	E2	P410 IBC05		MP14	T3	TP33
3134	VÍZZEL REAKTÍV, MÉRGEZŐ SZILÁRD ANYAG, M.N.N.	4.3	WT2	III	4.3+6.1	274	LQ12	E1	P410 IBC08 R001	B4	MP14	T1	TP33
3135	VÍZZEL REAKTÍV, ÖNMELEGEDŐ SZILÁRD ANYAG, M.N.N.	4.3	WS	I	4.3+4.2	274	LQ0	E0	P403		MP2		
3135	VÍZZEL REAKTÍV, ÖNMELEGEDŐ SZILÁRD ANYAG, M.N.N.	4.3	WS	II	4.3+4.2	274	LQ11	E2	P410 IBC05		MP14	T3	TP33

SZMGSZ 2. számú melléklete tartány		Szállítási kategória	Különleges előírások			Veszélyt jelölő számok	Bejegyzések a fuvarlevélbe			UN szám	Megnevezés és leírás
Tartánykód	Különleges előírások		a küldemény darabokra	az ömlesztett szállításra	az árukezelésre, be- és kirakásra		Baleseti lap száma	Védőkocsik min. száma	Kocsi gurítási feltételek		
4.3	4.3.5, 6.8.4	1.1.3.6	7.2.4	7.3.3	7.5.11	5.3.2.3	5.4.1 5.4.3	5.4.1 7.5.3.2	5.4.1 7.5.6		3.1.2
(12)	(13)	(15)	(16)	(17)	(18)	(20)	(21a)	(21b)	(21c)	(1)	(2)
SGAN		3	W1		CW28	46	416	3/0-0-1-0	M3	3128	MÉRGEZŐ, ÖNMELEGEDŐ, SZERVES SZILÁRD ANYAG, M.N.N.
L10DH	TU14 TU38 TE21 TE22 TM2	0	W1		CW23	X382	428	3/1-1*-1-1	M3	3129	VÍZZEL REAKTÍV, MARO FOLYÉKONY ANYAG, M.N.N.
L4DH	TU14 TE21 TM2	0	W1		CW23	382	428	3/0-0-1-0	M3	3129	VÍZZEL REAKTÍV, MARO, FOLYÉKONY ANYAG, M.N.N.
L4DH	TU14 TE21 TM2	0	W1		CW23	382	428	3/0-0-1-0	M3	3129	VÍZZEL REAKTÍV, MARO, FOLYÉKONY ANYAG, M.N.N.
L10DH	TU14 TU38 TE21 TE22 TM2	0	W1		CW23 CW28	X362	422	3/1-1*-1-1	M3	3130	VÍZZEL REAKTÍV, MÉRGEZŐ FOLYÉKONY ANYAG, M.N.N.
L4DH	TU14 TE21 TM2	0	W1		CW23 CW28	362	422	3/1-1*-1-1	M3	3130	VÍZZEL REAKTÍV, MÉRGEZŐ FOLYÉKONY ANYAG, M.N.N.
L4DH	TU14 TE21 TM2	0	W1		CW23 CW28	362	422	3/1-1*-1-1	M3	3130	VÍZZEL REAKTÍV, MÉRGEZŐ FOLYÉKONY ANYAG, M.N.N.
S10AN L10DH	TU4 TU14 TU22 TU38 TE21 TE22 TM2	0	W1		CW23	X482	423	0-0-1-0		3131	VÍZZEL REAKTÍV, MARO SZILÁRD ANYAG, M.N.N.
SGAN		0	W1 W12		CW23	482	423	0-0-1-0		3131	VÍZZEL REAKTÍV, MARO SZILÁRD ANYAG, M.N.N.
SGAN		0	W1		CW23	482	423	0-0-1-0		3131	VÍZZEL REAKTÍV, MARÓ SZILÁRD ANYAG, M.N.N.
		0	W1		CW23	X423				3132	VÍZZEL REAKTÍV, GYÚLÉKONY SZILÁRD ANYAG, M.N.N.
SGAN L4DH	TU14 TE21 TM2	0	W1		CW23	423				3132	VÍZZEL REAKTÍV, GYÚLÉKONY SZILÁRD ANYAG, M.N.N.
SGAN L4DH	TU14 TE21 TM2	0	W1		CW23	423				3132	VÍZZEL REAKTÍV, GYÚLÉKONY SZILÁRD ANYAG, M.N.N.
A SZÁLLÍTÁSBÓL KI VAN ZÁRVA										3133	VÍZZEL REAKTÍV, GYÚJTÓ HATÁSÚ SZILÁRD ANYAG, M.N.N.
		0	W1		CW23 CW28	X462	429	3/0-0-1-0	M3	3134	VÍZZEL REAKTÍV, MÉRGEZŐ SZILÁRD ANYAG, M.N.N.
SGAN		0	W1		CW23 CW28	462	429	3/0-0-1-0	M3	3134	VÍZZEL REAKTÍV, MÉRGEZŐ SZILÁRD ANYAG, M.N.N.
SGAN		0	W1		CW23 CW28	462	429	3/0-0-1-0	M3	3134	VÍZZEL REAKTÍV, MÉRGEZŐ SZILÁRD ANYAG, M.N.N.
		1	W1		CW23	X423				3135	VÍZZEL REAKTÍV, ÖNMELEGEDŐ SZILÁRD ANYAG, M.N.N.
SGAN L4DH	TU14 TE21 TM2	2	W1		CW23	423				3135	VÍZZEL REAKTÍV, ÖNMELEGEDŐ SZILÁRD ANYAG, M.N.N.

UN szám	Megnevezés és leírás	Osztály	Osztályozási kód	Csomagolási csoport	Bárcák	Különleges előírások	Korlátozott és engedményes mennyiség		Csomagolóeszköz			Mobil tartány és/vagy ömlesztettárukonténer	
									Csomagolási utasítások	Különleges csomagolási előírások	Egybe-csomagolási előírások	Utasítások	Különleges előírások
	3.1.2	2.2	2.2	2.1.1.3	5.2.2	3.3	3.4.6	3.5.1.2	4.1.4	4.1.4	4.1.10	4.2.5.2, 7.3.2	4.2.5.3
(1)	(2)	(3a)	(3b)	(4)	(5)	(6)	(7a)	(7b)	(8)	(9a)	(9b)	(10)	(11)
3135	VÍZZEL REAKTÍV, ÖNMELEGEDŐ SZILÁRD ANYAG, M.N.N.	4.3	WS	III	4.3+ 4.2	274	LQ12	E1	P410 IBC08	B4	MP14	T1	TP33
3136	TRIFLUOR-METÁN, MÉLYHŰTÖTT, CSEPPFOLYÓSÍTOTT	2	3A		2.2 (+13)	593	LQ1	E1	P203		MP9	T75	TP5
3137	GYÚLÉKONY, GYÚJTÓ HATÁSÚ SZILÁRD ANYAG, M.N.N.	5.1	OF	A SZÁLLÍTÁSBÓL KI VAN ZÁRVA									
3138	ETILÉN, ACETILÉN ÉS PROPILÉN KEVERÉK, MÉLYHŰTÖTT, CSEPPFOLYÓSÍTOTT, legalább 71,5% etilén-, legfeljebb 22,5% acetilén- és legfeljebb 6% propilén-tartalommal	2	3F		2.1 (+13)		LQ0	E0	P203		MP9	T75	TP5
3139	FOLYÉKONY, GYÚJTÓ HATÁSÚ ANYAG, M.N.N.	5.1	O1	I	5.1	274	LQ0	E0	P502		MP2		
3139	FOLYÉKONY, GYÚJTÓ HATÁSÚ ANYAG, M.N.N.	5.1	O1	II	5.1	274	LQ10	E2	P504 IBC02		MP2		
3139	FOLYÉKONY, GYÚJTÓ HATÁSÚ ANYAG, M.N.N.	5.1	O1	III	5.1	274	LQ13	E1	P504 IBC02 R001		MP2		
3140	FOLYÉKONY ALKALOIDOK, M.N.N. vagy FOLYÉKONY ALKALOIDA SÓK M.N.N.	6.1	T1	I	6.1	43 274	LQ0	E5	P001		MP8 MP17		
3140	FOLYÉKONY ALKALOIDOK, M.N.N. vagy FOLYÉKONY ALKALOIDA SÓK M.N.N.	6.1	T1	II	6.1	43 274	LQ17	E4	P001 IBC02		MP15		
3140	FOLYÉKONY ALKALOIDOK, M.N.N. vagy FOLYÉKONY ALKALOIDA SÓK M.N.N.	6.1	T1	III	6.1	43 274	LQ7	E1	P001 IBC03 LP01 R001		MP19		
3141	SZERVETLEN, FOLYÉKONY ANTIMONVEGYüLET, M.N.N.	6.1	T4	III	6.1	45 274 512	LQ7	E1	P001 IBC03 LP01 R001		MP19		
3142	MÉRGEZŐ, FOLYÉKONY FERTŐTLENÍTŐSZER, M.N.N.	6.1	T1	I	6.1	274	LQ0	E5	P001		MP8 MP17		
3142	MÉRGEZŐ, FOLYÉKONY FERTŐTLENÍTŐSZER, M.N.N.	6.1	T1	II	6.1	274	LQ17	E4	P001 IBC02		MP15		
3142	MÉRGEZŐ, FOLYÉKONY FERTŐTLENÍTŐSZER, M.N.N.	6.1	T1	III	6.1	274	LQ7	E1	P001 IBC03 LP01 R001		MP19		
3143	MÉRGEZŐ, SZILÁRD SZÍNEZÉK, M.N.N. vagy MÉRGEZŐ, SZILÁRD SZÍNEZÉK INTERMEDIER, M.N.N.	6.1	T2	I	6.1	274	LQ0	E5	P002 IBC07		MP18	T6	TP33
3143	MÉRGEZŐ, SZILÁRD SZÍNEZÉK, M.N.N. vagy MÉRGEZŐ, SZILÁRD SZÍNEZÉK INTERMEDIER, M.N.N.	6.1	T2	II	6.1	274	LQ18	E4	P002 IBC08	B4	MP10	T3	TP33

SZMGSZ 2. számú melléklete tartány		Szállítási kategória	Különleges előírások			Veszélyt jelölő számok	Bejegyzések a fuvarlevélbe			UN szám	Megnevezés és leírás
Tartánykód	Különleges előírások		a küldemény darabokra	az ömlesztett szállításra	az árukezelésre, be- és kirakásra		Baleseti lap száma	Védőkocsik min. száma	Kocsi gurítási feltételek		
4.3	4.3.5, 6.8.4	1.1.3.6	7.2.4	7.3.3	7.5.11	5.3.2.3	5.4.1 5.4.3	5.4.1 7.5.3.2	5.4.1 7.5.6		3.1.2
(12)	(13)	(15)	(16)	(17)	(18)	(20)	(21a)	(21b)	(21c)	(1)	(2)
SGAN L4DH	TU14 TE21 TM2	3	W1		CW23	423				3135	VÍZZEL REAKTÍV, ÖNMELEGEDŐ SZILÁRD ANYAG, M.N.N.
RxBN	TU19 TA4 TT9 TM6	3	W5		CW9 CW11 CW30 CW36	22	201	0-0-1-0 0-0-3-0	M2 M1	3136	TRIFLUOR-METÁN, MÉLYHŰTÖTT, CSEPPFOLYÓSÍTOTT
A SZÁLLÍTÁSBÓL KI VAN ZÁRVA										3137	GYÚLÉKONY, GYÚJTÓ HATÁSÚ SZILÁRD ANYAG, M.N.N.
RxBN	TU18 TU38 TE22 TA4 TT9 TM6	2	W5		CW9 CW11 CW30 CW36	223	204	3/0-0-1-0 3/0-0-3-0	M2 M1	3138	ETILÉN, ACETILÉN ÉS PROPILÉN KEVERÉK, MÉLYHŰTÖTT, CSEPPFOLYÓSÍTOTT, legalább 71,5% etilén-, legfeljebb 22,5% acetilén- és legfeljebb 6% propilén-tartalommal
		1			CW24	55	510		M3	3139	FOLYÉKONY, GYÚJTÓ HATÁSÚ ANYAG, M.N.N.
		2			CW24	50	510		M3	3139	FOLYÉKONY, GYÚJTÓ HATÁSÚ ANYAG, M.N.N.
		3			CW24	50	510		M3	3139	FOLYÉKONY, GYÚJTÓ HATÁSÚ ANYAG, M.N.N.
L10CH	TU14 TU15 TU38 TE21 TE22	1			CW13 CW28 CW31 CW46	66	622		M3	3140	FOLYÉKONY ALKALOIDOK, M.N.N. vagy FOLYÉKONY ALKALOIDA SÓK M.N.N.
L4BH	TU15	2			CW13 CW28 CW31 CW46	60	622		M3	3140	FOLYÉKONY ALKALOIDOK, M.N.N. vagy FOLYÉKONY ALKALOIDA SÓK M.N.N.
L4BH	TU15	2			CW13 CW28 CW31	60	622		M3	3140	FOLYÉKONY ALKALOIDOK, M.N.N. vagy FOLYÉKONY ALKALOIDA SÓK M.N.N.
L4BH	TU15	2			CW13 CW28 CW31	60	630		M3	3141	SZERVETLEN, FOLYÉKONY ANTIMONVEGYüLET, M.N.N.
L10CH	TU14 TU15 TU38 TE21 TE22	1			CW13 CW28 CW31	66	615		M3	3142	MÉRGEZŐ, FOLYÉKONY FERTŐTLENÍTŐSZER, M.N.N.
L4BH	TU15	2			CW13 CW28 CW31	60	615		M3	3142	MÉRGEZŐ, FOLYÉKONY FERTŐTLENÍTŐSZER, M.N.N.
L4BH	TU15	2			CW13 CW28 CW31	60	615		M3	3142	MÉRGEZŐ, FOLYÉKONY FERTŐTLENÍTŐSZER, M.N.N.
S10AH L10CH	TU15 TU38 TE22	1	W10 W12		CW13 CW28 CW31	66	634			3143	MÉRGEZŐ, SZILÁRD SZÍNEZÉK, M.N.N. vagy MÉRGEZŐ, SZILÁRD SZÍNEZÉK INTERMEDIER, M.N.N.
SGAH L4BH	TU15	2	W11		CW13 CW28 CW31	60	634			3143	MÉRGEZŐ, SZILÁRD SZÍNEZÉK, M.N.N. vagy MÉRGEZŐ, SZILÁRD SZÍNEZÉK INTERMEDIER, M.N.N.

UN szám	Megnevezés és leírás	Osztály	Osztályozási kód	Csomagolási csoport	Bárcák	Különleges előírások	Korlátozott és engedményes mennyiség		Csomagolóeszköz			Mobil tartány és/vagy ömlesztettárukonténer	
									Csomagolási utasítások	Különleges csomagolási előírások	Egybe-csomagolási előírások	Utasítások	Különleges előírások
	3.1.2	2.2	2.2	2.1.1.3	5.2.2	3.3	3.4.6	3.5.1.2	4.1.4	4.1.4	4.1.10	4.2.5.2, 7.3.2	4.2.5.3
(1)	(2)	(3a)	(3b)	(4)	(5)	(6)	(7a)	(7b)	(8)	(9a)	(9b)	(10)	(11)
3143	MÉRGEZŐ, SZILÁRD SZÍNEZÉK, M.N.N. vagy MÉRGEZŐ, SZILÁRD SZÍNEZÉK INTERMEDIER, M.N.N.	6.1	T2	III	6.1	274	LQ9	E1	P002 IBC08 LP02 R001	B3	MP10	T1	TP33
3144	FOLYÉKONY NIKOTIN-VEGYüLET, M.N.N. vagy FOLYÉKONY NIKOTINKÉSZÍTMÉNY, M.N.N.	6.1	T1	I	6.1	43 274	LQ0	E5	P001		MP8 MP17		
3144	FOLYÉKONY NIKOTIN-VEGYüLET, M.N.N. vagy FOLYÉKONY NIKOTINKÉSZÍTMÉNY, M.N.N.	6.1	T1	II	6.1	43 274	LQ17	E4	P001 IBC02		MP15		
3144	FOLYÉKONY NIKOTIN-VEGYüLET, M.N.N. vagy FOLYÉKONY NIKOTINKÉSZÍTMÉNY, M.N.N.	6.1	T1	III	6.1	43 274	LQ7	E1	P001 IBC03 LP01 R001		MP19		
3145	FOLYÉKONY ALKIL-FENOLOK, M.N.N. (a C_2-C_{12} homológokat beleértve)	8	C3	I	8	274	LQ0	E0	P001		MP8 MP17	T14	TP2
3145	FOLYÉKONY ALKIL-FENOLOK, M.N.N. (a C_2-C_{12} homológokat beleértve)	8	C3	II	8	274	LQ22	E2	P001 IBC02		MP15	T11	TP2 TP27
3145	FOLYÉKONY ALKIL-FENOLOK, M.N.N. (a C_2-C_{12} homológokat beleértve)	8	C3	III	8	274	LQ7	E1	P001 IBC03 LP01 R001		MP19	T7	TP1 TP28
3146	SZILÁRD, SZERVES ÓNVEGYüLET, M.N.N.	6.1	T3	I	6.1	43 274	LQ0	E5	P002 IBC07		MP18	T6	TP33
3146	SZILÁRD, SZERVES ÓNVEGYüLET, M.N.N.	6.1	T3	II	6.1	43 274	LQ18	E4	P002 IBC08	B4	MP10	T3	TP33
3146	SZILÁRD, SZERVES ÓNVEGYüLET, M.N.N.	6.1	T3	III	6.1	43 274	LQ9	E1	P002 IBC08 LP02 R001	B3	MP10	T1	TP33
3147	SZILÁRD, MARÓ SZÍNEZÉK, M.N.N. vagy SZILÁRD, MARÓ SZÍNEZÉK INTERMEDIER, M.N.N.	8	C10	I	8	274	LQ0	E0	P002 IBC07		MP18	T6	TP33
3147	SZILÁRD, MARÓ SZÍNEZÉK, M.N.N. vagy SZILÁRD, MARÓ SZÍNEZÉK INTERMEDIER, M.N.N.	8	C10	II	8	274	LQ23	E2	P002 IBC08	B4	MP10	T3	TP33
3147	SZILÁRD, MARÓ SZÍNEZÉK, M.N.N. vagy SZILÁRD, MARÓ SZÍNEZÉK INTERMEDIER, M.N.N.	8	C10	III	8	274	LQ24	E1	P002 IBC08 LP02 R001	B3	MP10	T1	TP33
3148	VÍZZEL REAKTÍV FOLYÉKONY ANYAG, M.N.N.	4.3	W1	I	4.3	274	LQ0	E0	P402	RR8	MP2	T9	TP2 TP7
3148	VÍZZEL REAKTÍV FOLYÉKONY ANYAG, M.N.N.	4.3	W1	II	4.3	274	LQ10	E2	P402 IBC01	RR8	MP15	T7	TP2
3148	VÍZZEL REAKTÍV FOLYÉKONY ANYAG, M.N.N.	4.3	W1	III	4.3	274	LQ13	E1	P001 IBC02 R001		MP15	T7	TP1

SZMGSZ 2. számú melléklete tartány		Szállítási kategória	Különleges előírások			Veszélyt jelölő számok	Bejegyzések a fuvarlevélbe			UN szám	Megnevezés és leírás
Tartánykód	Különleges előírások		a küldemény darabokra	az ömlesztett szállításra	az árukezelésre, be- és kirakásra		Baleseti lap száma	Védőkocsik min. száma	Kocsi gurítási feltételek		
4.3	4.3.5, 6.8.4	1.1.3.6	7.2.4	7.3.3	7.5.11	5.3.2.3	5.4.1 5.4.3	5.4.1 7.5.3.2	5.4.1 7.5.6		3.1.2
(12)	(13)	(15)	(16)	(17)	(18)	(20)	(21a)	(21b)	(21c)	(1)	(2)
SGAH L4BH	TU15	2		VW9	CW13 CW28 CW31	60	634			3143	MÉRGEZŐ, SZILÁRD SZÍNEZÉK, M.N.N. vagy MÉRGEZŐ, SZILÁRD SZÍNEZÉK INTERMEDIER, M.N.N.
L10CH	TU14 TU15 TU38 TE21 TE22	1			CW13 CW28 CW31	66	622			3144	FOLYÉKONY NIKOTIN-VEGYüLET, M.N.N. vagy FOLYÉKONY NIKOTINKÉSZÍTMÉNY, M.N.N.
L4BH	TU15	2			CW13 CW28 CW31	60	622			3144	FOLYÉKONY NIKOTIN-VEGYüLET, M.N.N. vagy FOLYÉKONY NIKOTINKÉSZÍTMÉNY, M.N.N.
L4BH	TU15	2			CW13 CW28 CW31	60	622			3144	FOLYÉKONY NIKOTIN-VEGYüLET, M.N.N. vagy FOLYÉKONY NIKOTINKÉSZÍTMÉNY, M.N.N.
L10BH	TU38 TE22	1				88	804	0-0-1-0	M3	3145	FOLYÉKONY ALKIL-FENOLOK, M.N.N. (a C_2-C_{12} homológokat beleértve)
L4BN		2				80	804	0-0-1-0	M3	3145	FOLYÉKONY ALKIL-FENOLOK, M.N.N. (a C_2-C_{12} homológokat beleértve)
L4BN		3				80	804	0-0-1-0	M3	3145	FOLYÉKONY ALKIL-FENOLOK, M.N.N. (a C_2-C_{12} homológokat beleértve)
S10AH L10CH	TU14 TU15 TU38 TE21 TE22	1	W10 W12		CW13 CW28 CW31	66	630			3146	SZILÁRD, SZERVES ONVEGYüLET, M.N.N.
SGAH L4BH	TU15	2	W11		CW13 CW28 CW31	60	630			3146	SZILÁRD, SZERVES ONVEGYüLET, M.N.N.
SGAH L4BH	TU15	2		VW9	CW13 CW28 CW31	60	630			3146	SZILÁRD, SZERVES ONVEGYüLET, M.N.N.
S10AN L10BH	TU38 TE22	1	W10 W12			88	822		M3	3147	SZILÁRD, MARÓ SZÍNEZEK, M.N.N. vagy SZILÁRD, MARÓ SZÍNEZÉK INTERMEDIER, M.N.N.
SGAN L4BN		2	W11			80	822		M3	3147	SZILÁRD, MARÓ SZÍNEZEK, M.N.N. vagy SZILÁRD, MARÓ SZÍNEZÉK INTERMEDIER, M.N.N.
SGAV L4BN		3		VW9		80	822		M3	3147	SZILÁRD, MARÓ SZÍNEZEK, M.N.N. vagy SZILÁRD, MARÓ SZÍNEZÉK INTERMEDIER, M.N.N.
L10DH	TU14 TU38 TE21 TE22 TM2	0	W1		CW23	X323	421		M3	3148	VÍZZEL REAKTÍV FOLYÉKONY ANYAG, M.N.N.
L4DH	TU14 TE21 TM2	0	W1		CW23	323	421		M3	3148	VÍZZEL REAKTÍV FOLYÉKONY ANYAG, M.N.N.
L4DH	TU14 TE21 TM2	0	W1		CW23	323	421	3/0-0-1-0	M3	3148	VÍZZEL REAKTÍV FOLYÉKONY ANYAG, M.N.N.

UN szám	Megnevezés és leírás	Osztály	Osztályozási kód	Csomagolási csoport	Bárcák	Különleges előírások	Korlátozott és engedményes mennyiség		Csomagolóeszköz			Mobil tartány és/vagy ömlesztettárukonténer	
									Csomagolási utasítások	Különleges csomagolási előírások	Egybe-csomagolási előírások	Utasítások	Különleges előírások
	3.1.2	2.2	2.2	2.1.1.3	5.2.2	3.3	3.4.6	3.5.1.2	4.1.4	4.1.4	4.1.10	4.2.5.2, 7.3.2	4.2.5.3
(1)	(2)	(3a)	(3b)	(4)	(5)	(6)	(7a)	(7b)	(8)	(9a)	(9b)	(10)	(11)
3149	HIDROGÉN-PEROXID ÉS PEROXI-ECETSAV KEVERÉK savakkal, vízzel és legfeljebb 5% peroxi-ecetsavval, STABILIZÁLT	5.1	OC1	II	5.1+8	196 553	LQ10	E2	P504 IBC02	PP10 B5	MP15	T7	TP2 TP6 TP24
3150	KISMÉRETŰ ESZKÖZÖK SZÉNHIDROGÉN-GÁZ TÖLTETTEL vagy SZÉNHIDROGÉN-GÁZ UTÁNTÖLTŐ PATRONOK KISMÉRETŰ ESZKÖZÖKHÖZ, adagolószerkezettel	2	6F		2.1		LQ0	E0	P206		MP9		
3151	FOLYÉKONY POLIHALOGÉNEZETT BIFENILEK vagy FOLYÉKONY POLIHALOGÉNEZETT TERFENILEK	9	M2	II	9	203 305	LQ26	E2	P906 IBC02		MP15		
3152	SZILÁRD POLIHALOGÉNEZETT BIFENILEK vagy SZILÁRD POLIHALOGÉNEZETT TERFENILEK	9	M2	II	9	203 305	LQ25	E2	P906 IBC08	B4	MP10	T3	TP33
3153	PERFLUOR-(METIL-VINIL-ÉTER)	2	2F		2.1 (+13)		LQ0	E0	P200		MP9	T50 (M)	
3154	PERFLUOR-(ETIL-VINIL-ÉTER)	2	2F		2.1 (+13)		LQ0	E0	P200		MP9	(M)	
3155	PENTAKLOR-FENOL	6.1	T2	II	6.1	43	LQ18	E4	P002 IBC08	B4	MP10	T3	TP33
3156	SŰRÍTETT GÁZ, GYÚJTÓ HATÁSÚ, M.N.N.	2	1O		2.2+ 5.1 (+13)	274	LQ0	E0	P200		MP9	(M)	
3157	CSEPPFOLYÓSÍTOTT GÁZ, GYÚJTÓ HATÁSÚ, M.N.N.	2	2O		2.2+ 5.1 (+13)	274	LQ0	E0	P200		MP9	(M)	
3158	MÉLYHŰTÖTT, CSEPPFOLYÓSÍTOTT GÁZ, M.N.N.	2	3A		2.2 (+13)	274 593	LQ1	E1	P203		MP9	T75	TP5
3159	1,1,1,2-TETRAFLUOR-ETÁN (R 134a HŰTŐGÁZ)	2	2A		2.2 (+13)		LQ1	E1	P200		MP9	T50 (M)	
3160	CSEPPFOLYÓSÍTOTT GÁZ, MÉRGEZŐ, GYÚLÉKONY, M.N.N.	2	2TF		2.3+ 2.1 (+13)	274	LQ0	E0	P200		MP9	(M)	
3161	CSEPPFOLYÓSÍTOTT GÁZ, GYÚLÉKONY, M.N.N.	2	2F		2.1 (+13)	274	LQ0	E0	P200		MP9	T50 (M)	
3162	CSEPPFOLYÓSÍTOTT GÁZ, MÉRGEZŐ, M.N.N.	2	2T		2.3 (+13)	274	LQ0	E0	P200		MP9	(M)	
3163	CSEPPFOLYÓSÍTOTT GÁZ, M.N.N.	2	2A		2.2 (+13)	274	LQ1	E1	P200		MP9	T50 (M)	

SZMGSZ 2. számú melléklete tartány		Szállítási kategória	Különleges előírások			Veszélyt jelölő számok	Bejegyzések a fuvarlevélbe			UN szám	Megnevezés és leírás
Tartánykód	Különleges előírások		a küldeményd arabokra	az ömlesztett szállításra	az árukezelésre, be- és kirakásra		Baleseti lap száma	Védőkocsik min. száma	Kocsi gurítási feltételek		
4.3	4.3.5, 6.8.4	1.1.3.6	7.2.4	7.3.3	7.5.11	5.3.2.3	5.4.1 5.4.3	5.4.1 7.5.3.2	5.4.1 7.5.6		3.1.2
(12)	(13)	(15)	(16)	(17)	(18)	(20)	(21a)	(21b)	(21c)	(1)	(2)
L4BV(+)	TU3 TC2 TE8 TE11 TT1	2			CW24	58	505	0-0-3-0	M1	3149	HIDROGÉN-PEROXID ÉS PEROXI-ECETSAV KEVERÉK savakkal, vízzel és legfeljebb 5% peroxi-ecetsavval, STABILIZÁLT
		2			CW9	23	214			3150	KISMÉRETŰ ESZKÖZÖK SZÉNHIDROGÉN-GÁZ TÖLTETTEL vagy SZÉNHIDROGÉN-GÁZ UTÁNTÖLTŐ PATRONOK KISMÉRETŰ ESZKÖZÖKHÖZ, adagolószerkezettel
L4BH	TU15	0		VW15	CW13 CW28 CW31	90	904			3151	FOLYÉKONY POLIHALOGÉNEZETT BIFENILEK vagy FOLYÉKONY POLIHALOGÉNEZETT TERFENILEK
S4AH L4BH	TU15	0	W11	VW15	CW13 CW28 CW31	90	904			3152	SZILÁRD POLIHALOGÉNEZETT BIFENILEK vagy SZILÁRD POLIHALOGÉNEZETT TERFENILEK
PxBN(M)	TU38 TE22 TA4 TT9 TM6	2			CW9 CW10 CW36	23	205	3/0-0-1-0 3/0-0-3-0	M2 M1	3153	PERFLUOR-(METIL-VINIL-ÉTER)
PxBN(M)	TU38 TE22 TA4 TT9 TM6	2			CW9 CW10 CW36	23	205	3/0-0-1-0 3/0-0-3-0	M2 M1	3154	PERFLUOR-(ETIL-VINIL-ÉTER)
SGAH	TU15	2	W11		CW13 CW28 CW31	60	616			3155	PENTAKLÓR-FENOL
CxBN(M)	TU50 TA4 TT9	3			CW9 CW10 CW36	25	220	1-1-1-1 1-1-3-1	M2 M1	3156	SŰRÍTETT GÁZ, GYÚJTÓ HATÁSÚ, M.N.N.
PxBN(M)	TA4 TT9 TM6	3			CW9 CW10 CW36	25	220	0-0-1-0 0-0-3-0	M2 M1	3157	CSEPPFOLYÓSÍTOTT GÁZ, GYÚJTÓ HATÁSÚ, M.N.N.
RxBN	TU19 TA4 TT9 TM6	3	W5		CW9 CW11 CW30 CW36	22	215	0-0-1-0 0-0-3-0	M2 M1	3158	MÉLYHŰTÖTT, CSEPPFOLYÓSÍTOTT GÁZ, M.N.N.
PxBN(M)	TA4 TT9 TM6	3			CW9 CW10 CW36	20	201	0-0-1-0 0-0-3-0	M2 M1	3159	1,1,1,2-TETRAFLUOR-ETÁN (R 134a HŰTŐGÁZ)
PxBH(M)	TU6 TU38 TE22 TE25 TA4 TT9 TM6	1			CW9 CW10 CW36	263	219	3/1-1*-1-1 3/1-1*-3-1	M2 M1	3160	CSEPPFOLYÓSÍTOTT GÁZ, MÉRGEZŐ, GYÚLÉKONY, M.N.N.
PxBN(M)	TU38 TE22 TA4 TT9 TM6	2			CW9 CW10 CW36 CW55	23	218	3/0-0-1-0 3/0-0-3-0	M2 M1	3161	CSEPPFOLYÓSÍTOTT GÁZ, GYÚLÉKONY, M.N.N.
PxBH(M)	TU6 TU38 TE22 TE25 TA4 TT9 TM6	1			CW9 CW10 CW36	26	220	0-0-1-0 0-0-3-0	M2 M1	3162	CSEPPFOLYÓSÍTOTT GÁZ, MÉRGEZŐ, M.N.N.
PxBN(M)	TA4 TT9 TM6	3			CW9 CW10 CW36	20	215	0-0-1-0 0-0-3-0	M2 M1	3163	CSEPPFOLYÓSÍTOTT GÁZ, M.N.N.

UN szám	Megnevezés és leírás	Osztály	Osztályozási kód	Csomagolási csoport	Bárcák	Különleges előírások	Korlátozott és engedményes mennyiség		Csomagolóeszköz			Mobil tartány és/vagy ömlesztettárukonténer	
									Csomagolási utasítások	Különleges csomagolási előírások	Egybe-csomagolási előírások	Utasítások	Különleges előírások
	3.1.2	2.2	2.2	2.1.1.3	5.2.2	3.3	3.4.6	3.5.1.2	4.1.4	4.1.4	4.1.10	4.2.5.2, 7.3.2	4.2.5.3
(1)	(2)	(3a)	(3b)	(4)	(5)	(6)	(7a)	(7b)	(8)	(9a)	(9b)	(10)	(11)
3164	PNEUMATIKUS NYOMÁS ALATTI TÁRGYAK vagy HIDRAULIKUS NYOMÁS ALATTI TÁRGYAK (nem gyúlékony gáz tartalommal)	2	6A		2.2	283 594	LQ0	E0	P003		MP9		
3165	REPüLŐGÉP HIDRAULIKA FOLYADÉK TARTÁLY (vízmentes hidrazin és metil-hidrazin keveréket tartalmazó) (M86 tüzelőanyag)	3	FTC	I	3+6.1+8		LQ0	E0	P301		MP7		
3166	BELSŐÉGÉSŰ MOTOR vagy GYÚLÉKONY GÁZ üZEMŰ JÁRMŰ vagy GYÚLÉKONY FOLYADÉK üZEMŰ JÁRMŰ	9	M11	NEM TARTOZIK AZ SZMGSZ 2. SZÁMÚ MELLÉKLETÉNEK HATÁLYA ALÁ									
3167	TÚLNYOMÁS NÉLKüLI, GYÚLÉKONY GÁZMINTA, M.N.N., nem mélyhűtött, nem cseppfolyósított	2	7F		2.1	274	LQ0	E0	P201		MP9		
3168	TÚLNYOMÁS NÉLKüLI, MÉRGEZŐ, GYÚLÉKONY GÁZMINTA, M.N.N., nem mélyhűtött, nem cseppfolyósított	2	7TF		2.3+2.1	274	LQ0	E0	P201		MP9		
3169	TÚLNYOMÁS NÉLKüLI, MÉRGEZŐ GÁZMINTA, M.N.N., nem mélyhűtött, nem cseppfolyósított	2	7T		2.3	274	LQ0	E0	P201		MP9		
3170	ALUMÍNIUMFELDOLGOZÁSI MELLÉKTERMÉKEK vagy ALUMÍNIUM ÚJRAOLVASZTÁSI MELLÉKTERMÉKEK	4.3	W2	II	4.3	244	LQ11	E2	P410 IBC07		MP14	T3 BK1 BK2	TP33
3170	ALUMÍNIUMFELDOLGOZÁSI MELLÉKTERMÉKEK vagy ALUMÍNIUM ÚJRAOLVASZTÁSI MELLÉKTERMÉKEK	4.3	W2	III	4.3	244	LQ12	E1	P002 IBC08 R001	B4	MP14	T1 BK1 BK2	TP33
3171	AKKUMULÁTORRAL HAJTOTT JÁRMŰ vagy AKKUMULÁTORRAL HAJTOTT KÉSZüLÉK	9	M11	NEM TARTOZIK AZ SZMGSZ 2. SZÁMÚ MELLÉKLETÉNEK HATÁLYA ALÁ									
3172	ÉLŐ SZERVEZETEKBŐL KIVONT FOLYÉKONY TOXINOK, M.N.N.	6.1	T1	I	6.1	210 274	LQ0	E5	P001		MP8 MP17		
3172	ÉLŐ SZERVEZETEKBŐL KIVONT FOLYÉKONY TOXINOK, M.N.N.	6.1	T1	II	6.1	210 274	LQ17	E4	P001 IBC02		MP15		
3172	ÉLŐ SZERVEZETEKBŐL KIVONT FOLYÉKONY TOXINOK, M.N.N.	6.1	T1	III	6.1	210 274	LQ7	E1	P001 IBC03 LP01 R001		MP19		
3174	TITÁN-DISZULFID	4.2	S4	III	4.2		LQ0	E1	P002 IBC08 LP02 R001	B3	MP14	T1	TP33

SZMGSZ 2. számú melléklete tartány		Szállítási kategória	Különleges előírások			Veszélyt jelölő számok	Bejegyzések a fuvarlevélbe			UN szám	Megnevezés és leírás
Tartánykód	Különleges előírások		a küldemény darabokra	az ömlesztett szállításra	az árukezelésre, be- és kirakásra		Baleseti lap száma	Védőkocsik min. száma	Kocsi gurítási feltételek		
4.3	4.3.5, 6.8.4	1.1.3.6	7.2.4	7.3.3	7.5.11	5.3.2.3	5.4.1 5.4.3	5.4.1 7.5.3.2	5.4.1 7.5.6		3.1.2
(12)	(13)	(15)	(16)	(17)	(18)	(20)	(21a)	(21b)	(21c)	(1)	(2)
		3			CW9	20	213			3164	PNEUMATIKUS NYOMÁS ALATTI TÁRGYAK vagy HIDRAULIKUS NYOMÁS ALATTI TÁRGYAK (nem gyúlékony gáz tartalommal)
		1			CW13 CW28	336	335	3/0-0-1-0		3165	REPüLŐGÉP HIDRAULIKA FOLYADÉK TARTÁLY (vízmentes hidrazin és metil-hidrazin keveréket tartalmazó) (M86 tüzelőanyag)
NEM TARTOZIK AZ SZMGSZ 2. SZÁMÚ MELLÉKLETÉNEK HATÁLYA ALÁ										3166	BELSŐÉGÉSŰ MOTOR vagy GYÚLÉKONY GÁZ üZEMŰ JÁRMŰ vagy GYÚLÉKONY FOLYADÉK üZEMŰ JÁRMŰ
		2			CW9	23	218			3167	TÚLNYOMÁS NÉLKüLI, GYÚLÉKONY GÁZMINTA, M.N.N., nem mélyhűtött, nem cseppfolyósított
		1			CW9	263	219			3168	TÚLNYOMÁS NÉLKüLI, MÉRGEZŐ, GYÚLÉKONY GÁZMINTA, M.N.N., nem mélyhűtött, nem cseppfolyósított
		1			CW9	26	220			3169	TÚLNYOMÁS NÉLKüLI, MÉRGEZŐ GÁZMINTA, M.N.N., nem mélyhűtött, nem cseppfolyósított
SGAN		2	W1 W12	VW6	CW23	423	409	3/0-0-1-0	M3	3170	ALUMÍNIUMFELDOLGOZÁSI MELLÉKTERMÉKEK vagy ALUMÍNIUM ÚJRAOLVASZTÁSI MELLÉKTERMÉKEK
SGAN		3	W1	VW1 VW5	CW23	423	409	3/0-0-1-0	M3	3170	ALUMÍNIUMFELDOLGOZÁSI MELLÉKTERMÉKEK vagy ALUMÍNIUM ÚJRAOLVASZTÁSI MELLÉKTERMÉKEK
NEM TARTOZIK AZ SZMGSZ 2. SZÁMÚ MELLÉKLETÉNEK HATÁLYA ALÁ										3171	AKKUMULÁTORRAL HAJTOTT JÁRMŰ vagy AKKUMULÁTORRAL HAJTOTT KÉSZüLÉK
L10CH	TU14 TU15 TU38 TE21 TE22	1			CW13 CW28 CW31	66	623			3172	ÉLŐ SZERVEZETEKBŐL KIVONT FOLYÉKONY TOXINOK, M.N.N.
L4BH	TU15	2			CW13 CW28 CW31	60	623			3172	ÉLŐ SZERVEZETEKBŐL KIVONT FOLYÉKONY TOXINOK, M.N.N.
L4BH	TU15	2			CW13 CW28 CW31	60	623			3172	ÉLŐ SZERVEZETEKBŐL KIVONT FOLYÉKONY TOXINOK, M.N.N.
SGAN		3	W1			40	405	3/0-0-1-0	M3	3174	TITÁN-DISZULFID

UN szám	Megnevezés és leírás	Osztály	Osztályozási kód	Csomagolási csoport	Bárcák	Különleges előírások	Korlátozott és engedményes mennyiség		Csomagolóeszköz			Mobil tartány és/vagy ömlesztettárukonténer	
									Csomagolási utasítások	Különleges csomagolási előírások	Egybe-csomagolási előírások	Utasítások	Különleges előírások
	3.1.2	2.2	2.2	2.1.1.3	5.2.2	3.3	3.4.6	3.5.1.2	4.1.4	4.1.4	4.1.10	4.2.5.2, 7.3.2	4.2.5.3
(1)	(2)	(3a)	(3b)	(4)	(5)	(6)	(7a)	(7b)	(8)	(9a)	(9b)	(10)	(11)
3175	GYÚLÉKONY FOLYADÉK TARTALMÚ SZILÁRD ANYAGOK vagy keverékeik (készítmények és hulladékok), M.N.N., amelyek lobbanáspontja legfeljebb 60 °C	4.1	F1	II	4.1	216 274	LQ8	E2	P002 IBC06 R001	PP9	MP11	T3 BK1 BK2	TP33
3176	SZERVES, GYÚLÉKONY SZILÁRD ANYAG OLVASZTOTT ÁLLAPOTBAN, M.N.N.	4.1	F2	II	4.1	274	LQ0	E0				T3	TP3 TP26
3176	SZERVES, GYÚLÉKONY SZILÁRD ANYAG OLVASZTOTT ÁLLAPOTBAN, M.N.N.	4.1	F2	III	4.1	274	LQ0	E0				T1	TP3 TP26
3178	SZERVETLEN, GYÚLÉKONY SZILÁRD ANYAG, M.N.N.	4.1	F3	II	4.1	274	LQ8	E2	P002 IBC08	B4	MP11	T3	TP33
3178	SZERVETLEN, GYÚLÉKONY SZILÁRD ANYAG, M.N.N.	4.1	F3	III	4.1	274	LQ9	E1	P002 IBC08 LP02 R001	B3	MP11	T1	TP33
3179	MÉRGEZŐ, SZERVETLEN, GYÚLÉKONY SZILÁRD ANYAG, M.N.N.	4.1	FT2	II	4.1+6.1	274	LQ0	E2	P002 IBC06		MP10	T3	TP33
3179	MÉRGEZŐ, SZERVETLEN, GYÚLÉKONY SZILÁRD ANYAG, M.N.N.	4.1	FT2	III	4.1+6.1	274	LQ0	E1	P002 IBC06 R001		MP10	T1	TP33
3180	MARÓ, SZERVETLEN, GYÚLÉKONY SZILÁRD ANYAG, M.N.N.	4.1	FC2	II	4.1+8	274	LQ0	E2	P002 IBC06		MP10	T3	TP33
3180	MARÓ, SZERVETLEN, GYÚLÉKONY SZILÁRD ANYAG, M.N.N.	4.1	FC2	III	4.1+8	274	LQ0	E1	P002 IBC06 R001		MP10	T1	TP33
3181	SZERVES VEGYüLETEK GYÚLÉKONY FÉMSÓI, M.N.N.	4.1	F3	II	4.1	274	LQ8	E2	P002 IBC08	B4	MP11	T3	TP33
3181	SZERVES VEGYüLETEK GYÚLÉKONY FÉMSÓI, M.N.N.	4.1	F3	III	4.1	274	LQ9	E1	P002 IBC08 LP02 R001	B3	MP11	T1	TP33
3182	GYÚLÉKONY FÉMHIDRIDEK, M.N.N.	**4.1**	**F3**	**II**	**4.1**	**274 554**	**LQ8**	**E2**	**P410 IBC04**	**PP40**	**MP11**	**T3**	**TP33**
3182	GYÚLÉKONY FÉMHIDRIDEK, M.N.N.	4.1	F3	III	4.1	274 554	LQ9	E1	P002 IBC04 R001		MP11	T1	TP33
3183	ÖNMELEGEDŐ, SZERVES FOLYÉKONY ANYAG, M.N.N.	4.2	S1	II	4.2	274	LQ0	E2	P001 IBC02		MP15		
3183	ÖNMELEGEDŐ, SZERVES FOLYÉKONY ANYAG, M.N.N.	4.2	S1	III	4.2	274	LQ0	E1	P001 IBC02 R001		MP15		
3184	MÉRGEZŐ, ÖNMELEGEDŐ, SZERVES FOLYÉKONY ANYAG, M.N.N.	4.2	ST1	II	4.2+6.1	274	LQ0	E2	P402 IBC02		MP15		
3184	MÉRGEZŐ, ÖNMELEGEDŐ, SZERVES FOLYÉKONY ANYAG, M.N.N.	4.2	ST1	III	4.2+6.1	274	LQ0	E1	P001 IBC02 R001		MP15		
3185	MARÓ, ÖNMELEGEDŐ, SZERVES FOLYÉKONY ANYAG, M.N.N.	4.2	SC1	II	4.2+8	274	LQ0	E2	P402 IBC02		MP15		

SZMGSZ 2. számú melléklete tartány		Szállítási kategória	Különleges előírások			Veszélyt jelölő számok	Bejegyzések a fuvarlevélbe			UN szám	Megnevezés és leírás
Tartánykód	Különleges előírások		a küldemény darabokra	az ömlesztett szállításra	az árukezelésre, be- és kirakásra		Baleseti lap száma	Védőkocsik min. száma	Kocsi gurítási feltételek		
4.3	4.3.5, 6.8.4	1.1.3.6	7.2.4	7.3.3	7.5.11	5.3.2.3	5.4.1 5.4.3	5.4.1 7.5.3.2	5.4.1 7.5.6		3.1.2
(12)	(13)	(15)	(16)	(17)	(18)	(20)	(21a)	(21b)	(21c)	(1)	(2)
		2	W1 W12	VW3		40	410	3/0-0-1-0	M3	3175	GYÚLÉKONY FOLYADÉK TARTALMÚ SZILÁRD ANYAGOK vagy keverékeik (készítmények és hulladékok), M.N.N., amelyek lobbanáspontja legfeljebb 60 °C
LGBV	TU27 TE4 TE6	2				44	411	3/0-0-1-0	M3	3176	SZERVES, GYÚLÉKONY SZILÁRD ANYAG OLVASZTOTT ÁLLAPOTBAN, M.N.N.
LGBV	TU27 TE4 TE6	3				44	411	3/0-0-1-0	M3	3176	SZERVES, GYÚLÉKONY SZILÁRD ANYAG OLVASZTOTT ÁLLAPOTBAN, M.N.N.
SGAN		2	W1			40	401	3/0-0-1-0	M3	3178	SZERVETLEN, GYÚLÉKONY SZILÁRD ANYAG, M.N.N.
SGAV		3	W1	VW1		40	401	3/0-0-1-0	M3	3178	SZERVETLEN, GYÚLÉKONY SZILÁRD ANYAG, M.N.N.
SGAN		2	W1 W12		CW28	46	413	3/0-0-1-0	M3	3179	MÉRGEZŐ, SZERVETLEN, GYÚLÉKONY SZILÁRD ANYAG, M.N.N.
SGAN		3	W1 W12		CW28	46	413	3/0-0-1-0	M3	3179	MÉRGEZŐ, SZERVETLEN, GYÚLÉKONY SZILÁRD ANYAG, M.N.N.
SGAN		2	W1 W12			48	414	3/0-0-1-0	M3	3180	MARÓ, SZERVETLEN, GYÚLÉKONY SZILÁRD ANYAG, M.N.N.
SGAN		3	W1 W12			48	414	3/0-0-1-0	M3	3180	MARÓ, SZERVETLEN, GYÚLÉKONY SZILÁRD ANYAG, M.N.N.
SGAN		2	W1			40	401	3/0-0-1-0	M3	3181	SZERVES VEGYüLETEK GYÚLÉKONY FÉMSÓI, M.N.N.
SGAV		3	W1	VW1		40	401	3/0-0-1-0	M3	3181	SZERVES VEGYüLETEK GYÚLÉKONY FÉMSÓI, M.N.N.
SGAN		2	W1			40	401	3/0-0-1-0	M3	3182	GYÚLÉKONY FÉMHIDRIDEK, M.N.N.
SGAV		3	W1	VW1		40	401	3/0-0-1-0	M3	3182	GYÚLÉKONY FÉMHIDRIDEK, M.N.N.
L4DH	TU14 TE21	2	W1			30	424	3/0-0-1-0	M3	3183	ÖNMELEGEDŐ, SZERVES FOLYÉKONY ANYAG, M.N.N.
L4DH	TU14 TE21	3	W1			30	424	3/0-0-1-0	M3	3183	ÖNMELEGEDŐ, SZERVES FOLYÉKONY ANYAG, M.N.N.
L4DH	TU14 TE21	2	W1		CW28	36	426	3/0-0-1-0	M3	3184	MÉRGEZŐ, ÖNMELEGEDŐ, SZERVES FOLYÉKONY ANYAG, M.N.N.
L4DH	TU14 TE21	3	W1		CW28	36	426	3/0-0-1-0	M3	3184	MÉRGEZŐ, ÖNMELEGEDŐ, SZERVES FOLYÉKONY ANYAG, M.N.N.
L4DH	TU14 TE21	2	W1			38	425	3/0-0-1-0	M3	3185	MARÓ, ÖNMELEGEDŐ, SZERVES FOLYÉKONY ANYAG, M.N.N.

UN szám	Megnevezés és leírás	Osztály	Osztályozási kód	Csomagolási csoport	Bárcák	Különleges előírások	Korlátozott és engedményes mennyiség		Csomagolóeszköz			Mobil tartány és/vagy ömlesztettárukonténer	
									Csomagolási utasítások	Különleges csomagolási előírások	Egybe-csomagolási előírások	Utasítások	Különleges előírások
	3.1.2	2.2	2.2	2.1.1.3	5.2.2	3.3	3.4.6	3.5.1.2	4.1.4	4.1.4	4.1.10	4.2.5.2, 7.3.2	4.2.5.3
(1)	(2)	(3a)	(3b)	(4)	(5)	(6)	(7a)	(7b)	(8)	(9a)	(9b)	(10)	(11)
3185	MARÓ, ÖNMELEGEDŐ, SZERVES FOLYÉKONY ANYAG, M.N.N.	.2	C1	III	+8	74	Q0	E1	001 C02 001		P15		
3186	ÖNMELEGEDŐ, SZERVETLEN FOLYÉKONY ANYAG, M.N.N.	4.2	S3	II	4.2	274	LQ0	E2	P001 IBC02		MP15		
3186	ÖNMELEGEDŐ, SZERVETLEN FOLYÉKONY ANYAG, M.N.N.	4.2	S3		4.2	274	LQ0	E1	P001 IBC02 R001		MP15		
3187	MÉRGEZŐ, ÖNMELEGEDŐ, SZERVETLEN FOLYÉKONY ANYAG, M.N.N.	4.2	ST3		4.2+6.1	274	LQ0	E2	P402 IBC02		MP15		
3187	MÉRGEZŐ, ÖNMELEGEDŐ, SZERVETLEN FOLYÉKONY ANYAG, M.N.N.	4.2	ST3		4.2+6.1	274	LQ0	E1	P001 IBC02 R001		MP15		
3188	MARÓ, ÖNMELEGEDŐ, SZERVETLEN FOLYÉKONY ANYAG, M.N.N.	4.2	SC3		4.2+8	274	LQ0	E2	P402 IBC02		MP15		
3188	MARÓ, ÖNMELEGEDŐ, SZERVETLEN FOLYÉKONY ANYAG, M.N.N.	4.2	SC3		4.2+8	274	LQ0	E1	P001 IBC02 R001		MP15		
3189	ÖNMELEGEDŐ FÉMPOR, M.N.N.	4.2	S4		4.2	555	LQ0	E2	P410 IBC06		MP14	T3	TP33
3189	ÖNMELEGEDŐ FÉMPOR, M.N.N.	4.2	S4		4.2	274 555	LQ0	E1	P002 IBC08 LP02 R001	B3	MP14	T1	TP33
3190	ÖNMELEGEDŐ, SZERVETLEN SZILÁRD ANYAG, M.N.N.	4.2	S4		4.2	274	LQ0	E2	P410 IBC06		MP14	T3	TP33
3190	ÖNMELEGEDŐ, SZERVETLEN SZILÁRD ANYAG, M.N.N.	4.2	S4		4.2	274	LQ0	E1	P002 IBC08 LP02 R001	B3	MP14	T1	TP33
3191	MÉRGEZŐ, ÖNMELEGEDŐ, SZERVETLEN SZILÁRD ANYAG, M.N.N.	4.2	ST4		4.2+6.1	274	LQ0	E2	P410 IBC05		MP14	T3	TP33
3191	MÉRGEZŐ, ÖNMELEGEDŐ, SZERVETLEN SZILÁRD ANYAG, M.N.N.	4.2	ST4		4.2+6.1	274	LQ0	E1	P002 IBC08 R001	B3	MP14	T1	TP33
3192	MARÓ, ÖNMELEGEDŐ, SZERVETLEN SZILÁRD ANYAG, M.N.N.	4.2	SC4		4.2+8	274	LQ0	E2	P410 IBC05		MP14	T3	TP33
3192	MARÓ, ÖNMELEGEDŐ, SZERVETLEN SZILÁRD ANYAG, M.N.N.	4.2	SC4		4.2+8	274	LQ0	E1	P002 IBC08 R001	B3	MP14	T1	TP33
3194	PIROFOROS, SZERVETLEN FOLYÉKONY ANYAG, M.N.N.	4.2	S3		4.2	274	LQ0	E0	P400		MP2		
3200	PIROFOROS, SZERVETLEN SZILÁRD ANYAG, M.N.N.	4.2	S4		4.2	274	LQ0	E0	P404		MP13	T21	TP33
3205	ALKÁLIFÖLDFÉM-ALKOHOLÁTOK, M.N.N.	4.2	S4	II	4.2	183 274	LQ0	E2	P410 IBC06		MP14	T3	TP33
3205	ALKÁLIFÖLDFÉM-ALKOHOLÁTOK, M.N.N.	4.2	S4	III	4.2	183 274	LQ0	E1	P002 IBC08 LP02 R001	B3	MP14	T1	TP33

SZMGSZ 2. számú melléklete tartány		Szállítási kategória	Különleges előírások			Veszélyt jelölő számok	Bejegyzések a fuvarlevélbe			UN szám	Megnevezés és leírás
Tartánykód	Különleges előírások		a küldeménydarabokra	az ömlesztett szállításra	az árukezelésre, be- és kirakásra		Baleseti lap száma	Védőkocsik min. száma	Kocsi gurítási feltételek		
4.3	4.3.5, 6.8.4	1.1.3.6	7.2.4	7.3.3	7.5.11	5.3.2.3	5.4.1 5.4.3	5.4.1 7.5.3.2	5.4.1 7.5.6		3.1.2
(12)	(13)	(15)	(16)	(17)	(18)	(20)	(21a)	(21b)	(21c)	(1)	(2)
L4DH	TU14 TE21	3	W1			38	425	3/0-0-1-0	M3	3185	MARÓ, ÖNMELEGEDŐ, SZERVES FOLYÉKONY ANYAG, M.N.N.
L4DH	TU14 TE21	2	W1			30	424	3/0-0-1-0	M3	3186	ÖNMELEGEDŐ, SZERVETLEN FOLYÉKONY ANYAG, M.N.N.
L4DH	TU14 TE21	3	W1			30	424	3/0-0-1-0	M3	3186	ÖNMELEGEDŐ, SZERVETLEN FOLYÉKONY ANYAG, M.N.N.
L4DH	TU14 TE21	2	W1		CW28	36	426	3/0-0-1-0	M3	3187	MÉRGEZŐ, ÖNMELEGEDŐ, SZERVETLEN FOLYÉKONY ANYAG, M.N.N.
L4DH	TU14 TE21	3	W1		CW28	36	426	3/0-0-1-0	M3	3187	MÉRGEZŐ, ÖNMELEGEDŐ, SZERVETLEN FOLYÉKONY ANYAG, M.N.N.
L4DH	TU14 TE21	2	W1			38	425	3/0-0-1-0	M3	3188	MARÓ, ÖNMELEGEDŐ, SZERVETLEN FOLYÉKONY ANYAG, M.N.N.
L4DH	TU14 TE21	3	W1			38	425	3/0-0-1-0	M3	3188	MARÓ, ÖNMELEGEDŐ, SZERVETLEN FOLYÉKONY ANYAG, M.N.N.
SGAN		2	W1 W12			40	415	3/0-0-1-0	M3	3189	ÖNMELEGEDŐ FÉMPOR, M.N.N.
SGAN		3	W1	VW4		40	415	3/0-0-1-0	M3	3189	ÖNMELEGEDŐ FÉMPOR, M.N.N.
SGAN		2	W1 W12			40	415	3/0-0-1-0	M3	3190	ÖNMELEGEDŐ, SZERVETLEN SZILÁRD ANYAG, M.N.N.
SGAN		3	W1	VW4		40	415	3/0-0-1-0	M3	3190	ÖNMELEGEDŐ, SZERVETLEN SZILÁRD ANYAG, M.N.N.
SGAN		2	W1		CW28	46	416	3/0-0-1-0	M3	3191	MÉRGEZŐ, ÖNMELEGEDŐ, SZERVETLEN SZILÁRD ANYAG, M.N.N.
SGAN		3	W1		CW28	46	416	3/0-0-1-0	M3	3191	MÉRGEZŐ, ÖNMELEGEDŐ, SZERVETLEN SZILÁRD ANYAG, M.N.N.
SGAN		2	W1			48	417	3/0-0-1-0	M3	3192	MARÓ, ÖNMELEGEDŐ, SZERVETLEN SZILÁRD ANYAG, M.N.N.
SGAN		3	W1			48	417	3/0-0-1-0	M3	3192	MARÓ, ÖNMELEGEDŐ, SZERVETLEN SZILÁRD ANYAG, M.N.N.
L21DH	TU14 TU38 TC1 TE21 TE22 TE25 TM1	0	W1			333	424	3/1-1*-1-1	M3	3194	PIROFOROS, SZERVETLEN FOLYÉKONY ANYAG, M.N.N.
		0	W1			43	415	3/0-0-1-0	M3	3200	PIROFOROS, SZERVETLEN SZILÁRD ANYAG, M.N.N.
SGAN		2	W1 W12			40	418	3/0-0-1-0	M3	3205	ALKÁLIFÖLDFÉM-ALKOHOLÁTOK, M.N.N.
SGAN		3	W1			40	418	3/0-0-1-0	M3	3205	ALKÁLIFÖLDFÉM-ALKOHOLÁTOK, M.N.N.

UN szám	Megnevezés és leírás	Osztály	Osztályozási kód	Csomagolási csoport	Bárcák	Különleges előírások	Korlátozott és engedményes mennyiség		Csomagolóeszköz			Mobil tartány és/vagy ömlesztettárukonténer	
									Csomagolási utasítások	Különleges csomagolási előírások	Egybe-csomagolási előírások	Utasítások	Különleges előírások
	3.1.2	2.2	2.2	2.1.1.3	5.2.2	3.3	3.4.6	3.5.1.2	4.1.4	4.1.4	4.1.10	4.2.5.2, 7.3.2	4.2.5.3
(1)	(2)	(3a)	(3b)	(4)	(5)	(6)	(7a)	(7b)	(8)	(9a)	(9b)	(10)	(11)
3206	MARÓ, ÖNMELEGEDŐ ALKÁLIFÉMALKOHOLÁTOK, M.N.N.	4.2	SC4	II	4.2+8	182 274	LQ0	E2	P410 IBC05		MP14	T3	TP33
3206	MARÓ, ÖNMELEGEDŐ ALKÁLIFÉMALKOHOLÁTOK, M.N.N.	4.2	SC4		4.2+8	182 274	LQ0	E1	P002 IBC08 R001	B3	MP14	T1	TP33
3208	VÍZZEL REAKTÍV FÉMES ANYAG, M.N.N.	4.3	W2		4.3	274 557	LQ0	E0	P403 IBC99		MP2		
3208	VÍZZEL REAKTÍV FÉMES ANYAG, M.N.N.	4.3	W2		4.3	274 557	LQ11	E2	P410 IBC07		MP14	T3	TP33
3208	VÍZZEL REAKTÍV FÉMES ANYAG, M.N.N.	4.3	W2		4.3	274 557	LQ12	E1	P410 IBC08 R001	B4	MP14	T1	TP33
3209	VÍZZEL REAKTÍV, ÖNMELEGEDŐ FÉMES ANYAG, M.N.N.	4.3	WS		4.2	558	LQ0	E0	P403		MP2		
3209	VÍZZEL REAKTÍV, ÖNMELEGEDŐ FÉMES ANYAG, M.N.N.	4.3	WS		4. 2	274 558	LQ11	E2	P410 IBC05		MP14	T3	TP33
3209	VÍZZEL REAKTÍV, ÖNMELEGEDŐ FÉMES ANYAG, M.N.N.	4.3	WS		4.3+ 4.2	558	LQ12	E1	P410 IBC08 R001	B4	MP14	T1	TP33
3210	SZERVETLEN KLORÁTOK VIZES OLDATA, M.N.N.	5.1	O1		5.1	605	LQ10	E2	P504 IBC02		MP2	T4	TP1
3210	SZERVETLEN KLORÁTOK VIZES OLDATA, M.N.N.	5.1	O1		5.1	605	LQ13	E1	P504 IBC02 R001		MP2	T4	TP1
3211	SZERVETLEN PERKLORÁTOK VIZES OLDATA, M.N.N.	5.1	O1		5.1	274	LQ10	E2	P504 IBC02		MP2	T4	TP1
3211	SZERVETLEN PERKLORÁTOK VIZES OLDATA, M.N.N.	5.1	O1		5.1	274	LQ13	E1	P504 IBC02 R001		MP2	T4	TP1
3212	SZERVETLEN HIPOKLORITOK, M.N.N.	5.1	O2		5.1	559	LQ11	E2	P002 IBC08	B4	MP10	T3	TP33
3213	SZERVETLEN BROMÁTOK VIZES OLDATA, M.N.N.	5.1	O1		5.1	604	LQ10	E2	P504 IBC02		MP2	T4	TP1
3213	SZERVETLEN BROMÁTOK VIZES OLDATA, M.N.N.	5.1	O1		5.1	604	LQ13	E1	P504 IBC02 R001		MP15	T4	TP1
3214	SZERVETLEN PERMANGANÁTOK VIZES OLDATA, M.N.N.	5.1	O1		5.1	608	LQ10	E2	P504 IBC02		MP2	T4	TP1
3215	SZERVETLEN PERSZULFÁTOK, M.N.N.	5.1	O2		5.1	274	LQ12	E1	P002 IBC08 LP02 R001	B3	MP10	T1	TP33
3216	SZERVETLEN PERSZULFÁTOK VIZES OLDATA, M.N.N.	4.2	SC4	II	4.2+8	182 274	LQ0	E2	P410 IBC05		MP14	T3	TP33
3218	SZERVETLEN NITRÁTOK VIZES OLDATA, M.N.N.	4.2	SC4		4.2+8	182 274	LQ0	E1	P002 IBC08 R001	B3	MP14	T1	TP33
3218	SZERVETLEN NITRÁTOK VIZES OLDATA, M.N.N.	4.3	W2		4.3	274 557	LQ0	E0	P403 IBC99		MP2		
3219	SZERVETLEN NITRITEK VIZES OLDATA, M.N.N.	4.3	W2		4.3	274 557	LQ11	E2	P410 IBC07		MP14	T3	TP33

SZMGSZ 2. számú melléklete tartány		Szállítási kategória	Különleges előírások			Veszélyt jelölő számok	Bejegyzések a fuvarlevélbe			UN szám	Megnevezés és leírás
Tartánykód	Különleges előírások		a küldemény darabokra	az ömlesztett szállításra	az árukezelésre, be- és kirakásra		Baleseti lap száma	Védőkocsik min. száma	Kocsi gurítási feltételek		
4.3	4.3.5, 6.8.4	1.1.3.6	7.2.4	7.3.3	7.5.11	5.3.2.3	5.4.1 5.4.3	5.4.1 7.5.3.2	5.4.1 7.5.6		3.1.2
(12)	(13)	(15)	(16)	(17)	(18)	(20)	(21a)	(21b)	(21c)	(1)	(2)
SGAN		2	W1			48	418	3/0-0-1-0	M3	3206	MARÓ, ÖNMELEGEDŐ ALKÁLIFÉMALKOHOLÁTOK, M.N.N.
SGAN		3	W1			48	418	3/0-0-1-0	M3	3206	MARÓ, ÖNMELEGEDŐ ALKÁLIFÉMALKOHOLÁTOK, M.N.N.
		1	W1		CW23	X423	421	3/0-0-1-0	M3	3208	VÍZZEL REAKTÍV FÉMES ANYAG, M.N.N.
SGAN		2	W1 W12		CW23	423	421	3/0-0-1-0	M3	3208	VÍZZEL REAKTÍV FÉMES ANYAG, M.N.N.
SGAN		3	W1	VW5	CW23	423	421	3/0-0-1-0	M3	3208	VÍZZEL REAKTÍV FÉMES ANYAG, M.N.N.
		1	W1		CW23	X423	427	3/0-0-1-0		3209	VÍZZEL REAKTÍV, ÖNMELEGEDŐ FÉMES ANYAG, M.N.N.
SGAN		2	W1		CW23	423	427	3/0-0-1-0		3209	VÍZZEL REAKTÍV, ÖNMELEGEDŐ FÉMES ANYAG, M.N.N.
SGAN		3	W1	VW5	CW23	423	427	3/0-0-1-0		3209	VÍZZEL REAKTÍV, ÖNMELEGEDŐ FÉMES ANYAG, M.N.N.
L4BN	TU3	2			CW24	50	510	-	M3	3210	SZERVETLEN KLORÁTOK VIZES OLDATA, M.N.N.
LGBV	TU3	3			CW24	50	510		M3	3210	SZERVETLEN KLORÁTOK VIZES OLDATA, M.N.N.
L4BN	TU3	2			CW24	50	510		M3	3211	SZERVETLEN PERKLORÁTOK VIZES OLDATA, M.N.N.
LGBV	TU3	3			CW24	50	510		M3	3211	SZERVETLEN PERKLORÁTOK VIZES OLDATA, M.N.N.
SGAN	TU3	2	W11		CW24	50	501		M3	3212	SZERVETLEN HIPOKLORITOK, M.N.N.
L4BN	TU3	2			CW24	50	510	-	M3	3213	SZERVETLEN BROMÁTOK VIZES OLDATA, M.N.N.
LGBV	TU3	3			CW24	50	510		M3	3213	SZERVETLEN BROMÁTOK VIZES OLDATA, M.N.N.
L4BN	TU3	2			CW24	50	510		M3	3214	SZERVETLEN PERMANGANÁTOK VIZES OLDATA, M.N.N.
SGAV	TU3	3		VW8	CW24	50	501		M3	3215	SZERVETLEN PERSZULFÁTOK, M.N.N.
LGBV	TU3	3			CW24	50	510		M3	3216	SZERVETLEN PERSZULFÁTOK VIZES OLDATA, M.N.N.
L4BN	TU3	2			CW24	50	510			3218	SZERVETLEN NITRÁTOK VIZES OLDATA, M.N.N.
LGBV	TU3	3			CW24	50	510			3218	SZERVETLEN NITRÁTOK VIZES OLDATA, M.N.N.
L4BN	TU3	2			CW24	50	510		M3	3219	SZERVETLEN NITRITEK VIZES OLDATA, M.N.N.

UN szám	Megnevezés és leírás	Osztály	Osztályozási kód	Csomagolási csoport	Bárcák	Különleges előírások	Korlátozott és engedményes mennyiség		Csomagolóeszköz			Mobil tartány és/vagy ömlesztettárukonténer	
									Csomagolási utasítások	Különleges csomagolási előírások	Egybe-csomagolási előírások	Utasítások	Különleges előírások
	3.1.2	2.2	2.2	2.1.1.3	5.2.2	3.3	3.4.6	3.5.1.2	4.1.4	4.1.4	4.1.10	4.2.5.2, 7.3.2	4.2.5.3
(1)	(2)	(3a)	(3b)	(4)	(5)	(6)	(7a)	(7b)	(8)	(9a)	(9b)	(10)	(11)
3219	SZERVETLEN NITRITEK VIZES OLDATA, M.N.N.	5.1	O1	III	5.1	103 274	LQ13	E1	P504 IBC02 R001		MP15	T4	TP1
3220	PENTAFLUOR-ETÁN (R 125 HŰTŐGÁZ)	2	2A		2.2(+13)		LQ1	E1	P200		MP9	T50 (M)	TP60
3221	B TÍPUSÚ ÖNREAKTÍV FOLYÉKONY ANYAG	4.1	SR1		4.1+1	181 194 274	LQ14	E0	P520	PP21	MP2		
3222	B TÍPUSÚ ÖNREAKTÍV SZILÁRD ANYAG	4.1	SR1		4.1+1	181 194 274	LQ15	E0	P520	PP21	MP2		
3223	C TÍPUSÚ ÖNREAKTÍV FOLYÉKONY ANYAG	4.1	SR1		4.1	194 274	LQ14	E0	P520	PP21	MP2		
3224	C TÍPUSÚ ÖNREAKTÍV SZILÁRD ANYAG	4.1	SR1		4.1	194 274	LQ15	E0	P520	PP21	MP2		
3225	D TÍPUSÚ ÖNREAKTÍV FOLYÉKONY ANYAG	4.1	SR1		4.1	194 274	LQ16	E0	P520		MP2		
3226	D TÍPUSÚ ÖNREAKTÍV SZILÁRD ANYAG	4.1	SR1		4.1	194 274	LQ11	E0	P520		MP2		
3227	E TÍPUSÚ ÖNREAKTÍV FOLYÉKONY ANYAG	4.1	SR1		4.1	194 274	LQ16	E0	P520		MP2		
3228	E TÍPUSÚ ÖNREAKTÍV SZILÁRD ANYAG	4.1	SR1		4.1	194 274	LQ11	E0	P520		MP2		
3229	F TÍPUSÚ ÖNREAKTÍV FOLYÉKONY ANYAG	4.1	SR1		4.1	194 274	LQ16	E0	P520 IBC99		MP2	T23	
3230	F TÍPUSÚ ÖNREAKTÍV SZILÁRD ANYAG	4.1	SR1		4.1	194 274	LQ11	E0	P520 IBC99		MP2	T23	
3231	B TÍPUSÚ ÖNREAKTÍV FOLYÉKONY ANYAG HŐMÉRSÉKLETSZABÁLYOZÁSSAL	4.1	SR2	A SZÁLLÍTÁSBÓL KI VAN ZÁRVA									
3232	B TÍPUSÚ ÖNREAKTÍV SZILÁRD ANYAG HŐMÉRSÉKLETSZABÁLYOZÁSSAL	4.1	SR2	A SZÁLLÍTÁSBÓL KI VAN ZÁRVA									
3233	C TÍPUSÚ ÖNREAKTÍV FOLYÉKONY ANYAG HŐMÉRSÉKLETSZABÁLYOZÁSSAL	4.1	SR2	A SZÁLLÍTÁSBÓL KI VAN ZÁRVA									
3234	C TÍPUSÚ ÖNREAKTÍV SZILÁRD ANYAG HŐMÉRSÉKLETSZABÁLYOZÁSSAL	4.1	SR2	A SZÁLLÍTÁSBÓL KI VAN ZÁRVA									
3235	D TÍPUSÚ ÖNREAKTÍV FOLYÉKONY ANYAG HŐMÉRSÉKLETSZABÁLYOZÁSSAL	4.1	SR2	A SZÁLLÍTÁSBÓL KI VAN ZÁRVA									
3236	D TÍPUSÚ ÖNREAKTÍV SZILÁRD ANYAG HŐMÉRSÉKLETSZABÁLYOZÁSSAL	4.1	SR2	A SZÁLLÍTÁSBÓL KI VAN ZÁRVA									
3237	E TÍPUSÚ ÖNREAKTÍV FOLYÉKONY ANYAG HŐMÉRSÉKLETSZABÁLYOZÁSSAL	4.1	SR2	A SZÁLLÍTÁSBÓL KI VAN ZÁRVA									

SZMGSZ 2. számú melléklete tartány		Szállítási kategória	Különleges előírások			Veszélyt jelölő számok	Bejegyzések a fuvarlevélbe			UN szám	Megnevezés és leírás
Tartánykód	Különleges előírások		a küldeményd arabokra	az ömlesztett szállításra	az árukezelésre, be- és kirakásra		Baleseti lap száma	Védőkocsik min. száma	Kocsi gurítási feltételek		
4.3	4.3.5, 6.8.4	1.1.3.6	7.2.4	7.3.3	7.5.11	5.3.2.3	5.4.1 5.4.3	5.4.1 7.5.3.2	5.4.1 7.5.6		3.1.2
(12)	(13)	(15)	(16)	(17)	(18)	(20)	(21a)	(21b)	(21c)	(1)	(2)
LGBV	TU3	3			CW24	50	510		M3	3219	SZERVETLEN NITRITEK VIZES OLDATA, M.N.N.
PxBN(M)	TU50 TA4 TT9 TM6	3			CW9 CW10 CW36	20	201	0-0-1-0	M2	3220	PENTAFLUOR-ETÁN (R 125 HŰTŐGÁZ)
								0-0-3-0	M1		
		1	W5 W7 W8		CW22 CW46	40	424	3/0-0-1-0	M3	3221	B TÍPUSÚ ÖNREAKTÍV FOLYÉKONY ANYAG
		1	W5 W7 W8		CW22 CW46	40	415	3/0-0-1-0		3222	B TÍPUSÚ ÖNREAKTÍV SZILÁRD ANYAG
		1	W7		CW22 CW46	40	424	3/0-0-1-0	M3	3223	C TÍPUSÚ ÖNREAKTÍV FOLYÉKONY ANYAG
		1	W7		CW22 CW46	40	415	3/0-0-1-0	-	3224	C TÍPUSÚ ÖNREAKTÍV SZILÁRD ANYAG
		2	W7		CW22 CW46	40	424	3/0-0-1-0	M3	3225	D TÍPUSÚ ÖNREAKTÍV FOLYÉKONY ANYAG
		2	W7		CW22 CW46	40	415	3/0-0-1-0		3226	D TÍPUSÚ ÖNREAKTÍV SZILÁRD ANYAG
		2	W7		CW22 CW46	40	424	3/0-0-1-0	M3	3227	E TÍPUSÚ ÖNREAKTÍV FOLYÉKONY ANYAG
		2	W7		CW22 CW46	40	415	3/0-0-1-0	-	3228	E TÍPUSÚ ÖNREAKTÍV SZILÁRD ANYAG
		2	W7		CW22 CW46	40	424	3/0-0-1-0	M3	3229	F TÍPUSÚ ÖNREAKTÍV FOLYÉKONY ANYAG
		2	W7		CW22 CW46	40	415	3/0-0-1-0		3230	F TÍPUSÚ ÖNREAKTÍV SZILÁRD ANYAG
A SZÁLLÍTÁSBÓL KI VAN ZÁRVA										3231	B TÍPUSÚ ÖNREAKTÍV FOLYÉKONY ANYAG HŐMÉRSÉKLETSZABÁLYOZÁSSAL
A SZÁLLÍTÁSBÓL KI VAN ZÁRVA										3232	B TÍPUSÚ ÖNREAKTÍV SZILÁRD ANYAG HŐMÉRSÉKLETSZABÁLYOZÁSSAL
A SZÁLLÍTÁSBÓL KI VAN ZÁRVA										3233	C TÍPUSÚ ÖNREAKTÍV FOLYÉKONY ANYAG HŐMÉRSÉKLETSZABÁLYOZÁSSAL
A SZÁLLÍTÁSBÓL KI VAN ZÁRVA										3234	C TÍPUSÚ ÖNREAKTÍV SZILÁRD ANYAG HŐMÉRSÉKLETSZABÁLYOZÁSSAL
A SZÁLLÍTÁSBÓL KI VAN ZÁRVA										3235	D TÍPUSÚ ÖNREAKTÍV FOLYÉKONY ANYAG HŐMÉRSÉKLETSZABÁLYOZÁSSAL
A SZÁLLÍTÁSBÓL KI VAN ZÁRVA										3236	D TÍPUSÚ ÖNREAKTÍV SZILÁRD ANYAG HŐMÉRSÉKLETSZABÁLYOZÁSSAL
A SZÁLLÍTÁSBÓL KI VAN ZÁRVA										3237	E TÍPUSÚ ÖNREAKTÍV FOLYÉKONY ANYAG HŐMÉRSÉKLETSZABÁLYOZÁSSAL

UN szám	Megnevezés és leírás	Osztály	Osztályozási kód	Csomagolási csoport	Bárcák	Különleges előírások	Korlátozott és engedményes mennyiség		Csomagolóeszköz			Mobil tartány és/vagy ömlesztettárukonténer	
									Csomagolási utasítások	Különleges csomagolási előírások	Egybe-csomagolási előírások	Utasítások	Különleges előírások
	3.1.2	2.2	2.2	2.1.1.3	5.2.2	3.3	3.4.6	3.5.1.2	4.1.4	4.1.4	4.1.10	4.2.5.2, 7.3.2	4.2.5.3
(1)	(2)	(3a)	(3b)	(4)	(5)	(6)	(7a)	(7b)	(8)	(9a)	(9b)	(10)	(11)
3238	E TÍPUSÚ ÖNREAKTÍV SZILÁRD ANYAG HŐMÉRSÉKLETSZABÁLYOZÁSSAL	4.1	SR2	A SZÁLLÍTÁSBÓL KI VAN ZÁRVA									
3239	F TÍPUSÚ ÖNREAKTÍV FOLYÉKONY ANYAG HŐMÉRSÉKLETSZABÁLYOZÁSSAL	4.1	SR2	A SZÁLLÍTÁSBÓL KI VAN ZÁRVA									
3240	F TÍPUSÚ ÖNREAKTÍV SZILÁRD ANYAG HŐMÉRSÉKLETSZABÁLYOZÁSSAL	4.1	SR2	A SZÁLLÍTÁSBÓL KI VAN ZÁRVA									
3241	2-BROM-2-NITRO-1,3-PROPANDIOL	4.1	SR1	III	4.1	638	LQ0	E1	P520 IBC08	PP22 B3	MP2		
3242	AZO-DIKARBONAMID	4.1	SR1	II	4.1	215 638	LQ0	E2	P409		MP2	T3	TP33
3243	MÉRGEZŐ FOLYADÉK TARTALMÚ SZILÁRD ANYAG, M.N.N.	6.1	T9	II	6.1	217 274	LQ18	E4	P002 IBC02	PP9	MP10	T3 BK1 BK2	TP33
3244	MARO FOLYADÉK TARTALMÚ SZILÁRD ANYAG, M.N.N.	8	C10	II	8	218 274	LQ23	E2	P002 IBC05	PP9	MP10	T3 BK1 BK2	TP33
3245	GÉNTECHNOLOGIÁVAL MÓDOSÍTOTT MIKROORGANIZMUSOK vagy GÉNTECHNOLÓGIÁVAL MÓDOSÍTOTT ÉLŐ SZERVEZETEK	9	M8		9	219 637	LQ0	E0	P904 IBC08		MP6		
3245	GÉNTECHNOLÓGIÁVAL MÓDOSÍTOTT MIKROORGANIZMUSOK vagy GÉNTECHNOLÓGIÁVAL MÓDOSITOTT ÉLŐ SZERVEZETEK mélyhűtött, cseppfolyósított nitrogénben	9	M8		9+2.2	219 637	LQ0	E0	P904 IBC08		MP6		
3246	METÁN-SZULFONIL-KLORID	6.1	TC1	I	6.1+8		LQ0	E5	P001		MP8 MP17	T14	TP2
3247	VÍZMENTES NATRIUM-PEROXO-BORÁT	5.1	O2	II	5.1		LQ11	E2	P002 IBC08	B4	MP2	T3	TP33
3248	FOLYÉKONY, GYÚLÉKONY, MÉRGEZŐ GYÓGYSZER, M.N.N.	3	FT1	II	3+6.1	220 221 274 601	LQ0	E2	P001		MP19		
3248	FOLYÉKONY, GYÚLÉKONY, MÉRGEZŐ GYÓGYSZER, M.N.N.	3	FT1	III	3+6.1	220 221 274 601	LQ7	E1	P001 R001		MP19		
3249	SZILÁRD, MÉRGEZŐ GYÓGYSZER, M.N.N.	6.1	T2	II	6.1	221 274 601	LQ18	E4	P002		MP10	T3	TP33
3249	SZILÁRD, MÉRGEZŐ GYÓGYSZER, M.N.N.	6.1	T2	III	6.1	221 274 601	LQ9	E1	P002 LP02 R001		MP10	T1	TP33

SZMGSZ 2. számú melléklete tartány		Szállítási kategória	Különleges előírások			Veszélyt jelölő számok	Bejegyzések a fuvarlevélbe			UN szám	Megnevezés és leírás
Tartánykód	Különleges előírások		a küldemény darabokra	az ömlesztett szállításra	az árukezelésre, be- és kirakásra		Baleseti lap száma	Védőkocsik min. száma	Kocsi gurítási feltételek		
4.3	4.3.5, 6.8.4	1.1.3.6	7.2.4	7.3.3	7.5.11	5.3.2.3	5.4.1 5.4.3	5.4.1 7.5.3.2	5.4.1 7.5.6		3.1.2
(12)	(13)	(15)	(16)	(17)	(18)	(20)	(21a)	(21b)	(21c)	(1)	(2)
A SZÁLLÍTÁSBÓL KI VAN ZÁRVA										3238	E TÍPUSÚ ÖNREAKTÍV SZILÁRD ANYAG HŐMÉRSÉKLETSZABÁLYOZÁSSAL
A SZÁLLÍTÁSBÓL KI VAN ZÁRVA										3239	F TÍPUSÚ ÖNREAKTÍV FOLYÉKONY ANYAG HŐMÉRSÉKLETSZABÁLYOZÁSSAL
A SZÁLLÍTÁSBÓL KI VAN ZÁRVA										3240	F TÍPUSÚ ÖNREAKTÍV SZILÁRD ANYAG HŐMÉRSÉKLETSZABÁLYOZÁSSAL
		3	W1			40	404	3/0-0-1-0	-	3241	2-BROM-2-NITRO-1,3-PROPÁNDIOL
		2	W1			40	404	3/0-0-1-0	-	3242	AZO-DIKARBONAMID
SGAH	TU15	2		VW10	CW13 CW28 CW31	60	630			3243	MÉRGEZŐ FOLYADÉK TARTALMÚ SZILÁRD ANYAG, M.N.N.
SGAV		2		VW10		80	822	0-0-1-0	M3	3244	MARO FOLYADÉK TARTALMÚ SZILÁRD ANYAG, M.N.N.
		2			CW13 CW17 CW18 CW26 CW28 CW31	90	906			3245	GÉNTECHNOLOGIÁVAL MODOSÍTOTT MIKROORGANIZMUSOK vagy GÉNTECHNOLOGIÁVAL MODOSITOTT ÉLŐ SZERVEZETEK
		2			CW13 CW17 CW18 CW26 CW28 CW31	90	906			3245	GÉNTECHNOLOGIÁVAL MODOSÍTOTT MIKROORGANIZMUSOK vagy GÉNTECHNOLOGIÁVAL MODOSITOTT ÉLŐ SZERVEZETEK mélyhűtött, cseppfolyósított nitrogénben
L10CH	TU14 TU15 TU38 TE21 TE22	1			CW13 CW28 CW31	668	624			3246	METÁN-SZULFONIL-KLORID
SGAN	TU3	2	W11		CW24	50	501	-	M3	3247	VÍZMENTES NÁTRIUM-PEROXO-BORÁT
L4BH	TU15	2			CW13 CW28	336	328	3/0-0-1-0	M3	3248	FOLYÉKONY, GYÚLÉKONY, MÉRGEZŐ GYÓGYSZER, M.N.N.
L4BH	TU15	3			CW13 CW28	36	328	3/0-0-1-0	M3	3248	FOLYÉKONY, GYÚLÉKONY, MÉRGEZŐ GYÓGYSZER, M.N.N.
SGAH L4BH	TU15	2			CW13 CW28 CW31	60	620		M3	3249	SZILÁRD, MÉRGEZŐ GYÓGYSZER, M.N.N.
SGAH L4BH	TU15	2		VW9	CW13 CW28 CW31	60	620		M3	3249	SZILÁRD, MÉRGEZŐ GYÓGYSZER, M.N.N.

UN szám	Megnevezés és leírás	Osztály	Osztályozási kód	Csomagolási csoport	Bárcák	Különleges előírások	Korlátozott és engedményes mennyiség		Csomagolóeszköz			Mobil tartány és/vagy ömlesztettárukonténer	
									Csomagolási utasítások	Különleges csomagolási előírások	Egybe-csomagolási előírások	Utasítások	Különleges előírások
	3.1.2	2.2	2.2	2.1.1.3	5.2.2	3.3	3.4.6	3.5.1.2	4.1.4	4.1.4	4.1.10	4.2.5.2, 7.3.2	4.2.5.3
(1)	(2)	(3a)	(3b)	(4)	(5)	(6)	(7a)	(7b)	(8)	(9a)	(9b)	(10)	(11)
3250	OLVASZTOTT KLÓR-ECETSAV	6.1	TC1	II	6.1+8		LQ0	E0				T7	TP3 TP28
3251	IZOSZORBID-5-MONONITRÁT	4.1	SR1	III	4.1	226 638	LQ0	E1	P409		MP2		
3252	DIFLUOR-METAN (R 32 HŰTŐGÁZ)	2	2F		2.1 (+13)		LQ0	E0	P200		MP9	T50 (M)	TP60
3253	DINÁTRIUM-TRIOXO-SZILIKÁT	8	C6	III	8		LQ24	E1	P002 IBC08 LP02 R001	B3	MP10	T1	TP33
3254	TRIBUTIL-FOSZFÁN	4.2	S1	I	4.2		LQ0	E0	P400		MP2	T21	TP2 TP7
3255	terc-BUTIL-HIPOKLORIT	4.2	SC1	A SZÁLLÍTÁSBÓL KI VAN ZÁRVA									
3256	MAGAS HŐMÉRSÉKLETŰ, GYÚLÉKONY FOLYÉKONY ANYAG, M.N.N., 60 °C feletti lobbanásponttal, a lobbanásponton vagy magasabb hőmérsékleten	3	F2	III	3	274 560	LQ0	E0	P099 IBC99		MP2	T3	TP3 TP29
3257	MAGAS HŐMÉRSÉKLETŰ FOLYÉKONY ANYAG, M.N.N., 100 °C-on vagy magasabb hőmérsékleten, de a lobbanáspont alatti hőmérsékleten (beleértve az olvasztott fémeket, olvasztott sókat stb.)	9	M9	III	9	274 580 643	LQ0	E0	P099 IBC99			T3	TP3 TP29
3258	MAGAS HŐMÉRSÉKLETŰ SZILÁRD ANYAG, M.N.N., 240 °C-on vagy magasabb hőmérsékleten	9	M10	III	9	274 580 643	LQ0	E0	P099 IBC99				
3259	SZILÁRD, MARÓ AMINOK, M.N.N. vagy SZILÁRD, MARÓ POLIAMINOK, M.N.N.	8	C8	I	8	274	LQ0	E0	P002 IBC07		MP18	T6	TP33
3259	SZILÁRD, MARÓ AMINOK, M.N.N. vagy SZILÁRD, MARÓ POLIAMINOK, M.N.N.	8	C8	II	8	274	LQ23	E2	P002 IBC08	B4	MP10	T3	TP33
3259	SZILÁRD, MARÓ AMINOK, M.N.N. vagy SZILÁRD, MARÓ POLIAMINOK, M.N.N.	8	C8	III	8	274	LQ24	E1	P002 IBC08 LP02 R001	B3	MP10	T1	TP33
3260	MARÓ, SZILÁRD, SAVAS SZERVETLEN ANYAG, M.N.N.	8	C2		8	274	LQ0	E0	P002 IBC07		MP18	T6	TP33
3260	MARÓ, SZILÁRD, SAVAS SZERVETLEN ANYAG, M.N.N.	8	C2		8	274	LQ23	E2	P002 IBC08	B4	MP10	T3	TP33

SZMGSZ 2. számú melléklete tartány		Szállítási kategória	Különleges előírások			Veszélyt jelölő számok	Bejegyzések a fuvarlevélbe			UN szám	Megnevezés és leírás
Tartánykód	Különleges előírások		a küldemény darabokra	az ömlesztett szállításra	az árukezelésre, be- és kirakásra		Baleseti lap száma	Védőkocsik min. száma	Kocsi gurítási feltételek		
4.3	4.3.5, 6.8.4	1.1.3.6	7.2.4	7.3.3	7.5.11	5.3.2.3	5.4.1 5.4.3	5.4.1 7.5.3.2	5.4.1 7.5.6		3.1.2
(12)	(13)	(15)	(16)	(17)	(18)	(20)	(21a)	(21b)	(21c)	(1)	(2)
L4BH	TU15 TC4	0			CW13 CW31	68	611			3250	OLVASZTOTT KLÓR-ECETSAV
		3	W1			40	404	3/0-0-1-0	-	3251	IZOSZORBID-5-MONONITRÁT
PxBN(M)	TU38 TU50 TE22 TA4 TT9 TM6	2			CW9 CW10 CW36	23	205	3/0-0-1-0 3/0-0-3-0	M2 M1	3252	DIFLUOR-METÁN (R 32 HŰTŐGÁZ)
SGAV		3		VW9		80	808		M3	3253	DINÁTRIUM-TRIOXO-SZILIKÁT
		0	W1			333	405	3/0-0-1-0	M3	3254	TRIBUTIL-FOSZFÁN
A SZÁLLÍTÁSBÓL KI VAN ZÁRVA										3255	terc-BUTIL-HIPOKLORIT
LGAV	TU35	3				30	334	3/0-0-1-0	M3	3256	MAGAS HŐMÉRSÉKLETŰ, GYÚLÉKONY FOLYÉKONY ANYAG, M.N.N., 60 °C feletti lobbanásponttal, a lobbanásponton vagy magasabb hőmérsékleten
LGAV	TU35 TE6 TE14	3		VW12	CW17 CW31	99	908			3257	MAGAS HŐMÉRSÉKLETŰ FOLYÉKONY ANYAG, M.N.N., 100 °C-on vagy magasabb hőmérsékleten, de a lobbanáspont alatti hőmérsékleten (beleértve az olvasztott fémeket, olvasztott sókat stb.)
		3		VW13	CW31	99	908			3258	MAGAS HŐMÉRSÉKLETŰ SZILÁRD ANYAG, M.N.N., 240 °C-on vagy magasabb hőmérsékleten
S10AN L10BH	TU38 TE22	1	W10 W12			88	820	0-0-1-0	M3	3259	SZILÁRD, MARÓ AMINOK, M.N.N. vagy SZILÁRD, MARÓ POLIAMINOK, M.N.N.
SGAN L4BN		2	W11			80	820	0-0-1-0	M3	3259	SZILÁRD, MARÓ AMINOK, M.N.N. vagy SZILÁRD, MARÓ POLIAMINOK, M.N.N.
SGAV L4BN		3		VW9		80	820	0-0-1-0	M3	3259	SZILÁRD, MARÓ AMINOK, M.N.N. vagy SZILÁRD, MARÓ POLIAMINOK, M.N.N.
S10AN		1	W10 W12			88	815	0-0-1-0	M3	3260	MARÓ, SZILÁRD, SAVAS SZERVETLEN ANYAG, M.N.N.
SGAN		2	W11			80	815	0-0-1-0	M3	3260	MARÓ, SZILÁRD, SAVAS SZERVETLEN ANYAG, M.N.N.

UN szám	Megnevezés és leírás	Osztály	Osztályozási kód	Csomagolási csoport	Bárcák	Különleges előírások	Korlátozott és engedményes mennyiség		Csomagolóeszköz			Mobil tartány és/vagy ömlesztettárukonténer	
									Csomagolási utasítások	Különleges csomagolási előírások	Egybe-csomagolási előírások	Utasítások	Különleges előírások
	3.1.2	2.2	2.2	2.1.1.3	5.2.2	3.3	3.4.6	3.5.1.2	4.1.4	4.1.4	4.1.10	4.2.5.2, 7.3.2	4.2.5.3
(1)	(2)	(3a)	(3b)	(4)	(5)	(6)	(7a)	(7b)	(8)	(9a)	(9b)	(10)	(11)
3260	MARÓ, SZILÁRD, SAVAS SZERVETLEN ANYAG, M.N.N.	8	C2	III	8	274	LQ24	E1	P002 IBC08 LP02 R001	B3	MP10	T1	TP33
3261	MARÓ, SZILÁRD, SAVAS SZERVES ANYAG, M.N.N.	8	C4		8	274	LQ0	E0	P002 IBC07		MP18	T6	TP33
3261	MARÓ, SZILÁRD, SAVAS SZERVES ANYAG, M.N.N.	8	C4		8	274	LQ23	E2	P002 IBC08	B4	MP10	T3	TP33
3261	MARÓ, SZILÁRD, SAVAS SZERVES ANYAG, M.N.N.	8	C4	III	8	274	LQ24	E1	P002 IBC08 LP02 R001	B3	MP10	T1	TP33
3262	MARÓ, SZILÁRD, LÚGOS SZERVETLEN ANYAG, M.N.N.	8	C6		8	274	LQ0	E0	P002 IBC07		MP18	T6	TP33
3262	MARÓ, SZILÁRD, LÚGOS SZERVETLEN ANYAG, M.N.N.	8	C6		8	274	LQ23	E2	P002 IBC08	B4	MP10	T3	TP33
3262	MARÓ, SZILÁRD, LÚGOS SZERVETLEN ANYAG, M.N.N.	8	C6	III	8	274	LQ24	E1	P002 IBC08 LP02 R001	B3	MP10	T1	TP33
3263	MARÓ, SZILÁRD, LÚGOS SZERVES ANYAG, M.N.N.	8	C8		8	274	LQ0	E0	P002 IBC07		MP18	T6	TP33
3263	MARÓ, SZILÁRD, LÚGOS SZERVES ANYAG, M.N.N.	8	C8		8	274	LQ23	E2	P002 IBC08	B4	MP10	T3	TP33
3263	MARÓ, SZILÁRD, LÚGOS SZERVES ANYAG, M.N.N.	8	C8	III	8	274	LQ24	E1	P002 IBC08 LP02 R001	B3	MP10	T1	TP33
3264	MARÓ, FOLYÉKONY, SAVAS SZERVETLEN ANYAG, M.N.N.	8	C1		8	274	LQ0	E0	P001		MP8 MP17	T14	TP2 TP27
3264	MARÓ, FOLYÉKONY, SAVAS SZERVETLEN ANYAG, M.N.N.	8	C1		8	274	LQ22	E2	P001 IBC02		MP15	T11	TP2 TP27
3264	MARÓ, FOLYÉKONY, SAVAS SZERVETLEN ANYAG, M.N.N.	8	C1	III	8	274	LQ7	E1	P001 IBC03 LP01 R001		MP19	T7	TP1 TP28
3265	MARÓ, FOLYÉKONY, SAVAS SZERVES ANYAG, M.N.N.	8	C3		8	274	LQ0	E0	P001		MP8 MP17	T14	TP2 TP27
3265	MARÓ, FOLYÉKONY, SAVAS SZERVES ANYAG, M.N.N.	8	C3		8	274	LQ22	E2	P001 IBC02		MP15	T11	TP2 TP27
3265	MARÓ, FOLYÉKONY, SAVAS SZERVES ANYAG, M.N.N.	8	C3	III	8	274	LQ7	E1	P001 IBC03 LP01 R001		MP19	T7	TP1 TP28
3266	MARÓ, FOLYÉKONY, LÚGOS SZERVETLEN ANYAG, M.N.N.	8	C5		8	274	LQ0	E0	P001		MP8 MP17	T14	TP2 TP27
3266	MARÓ, FOLYÉKONY, LÚGOS SZERVETLEN ANYAG, M.N.N.	8	C5	II	8	274	LQ22	E2	P001 IBC02		MP15	T11	TP2 TP27
3266	MARÓ, FOLYÉKONY, LÚGOS SZERVETLEN ANYAG, M.N.N.	8	C5	III	8	274	LQ7	E1	P001 IBC03 LP01 R001		MP19	T7	TP1 TP28
3267	MARÓ, FOLYÉKONY, LÚGOS SZERVES ANYAG, M.N.N.	8	C7	I	8	274	LQ0	E0	P001		MP8 MP17	T14	TP2 TP27

SZMGSZ 2. számú melléklete tartány		Szállítási kategória	Különleges előírások			Veszélyt jelölő számok	Bejegyzések a fuvarlevélbe			UN szám	Megnevezés és leírás
Tartánykód	Különleges előírások		a küldemény darabokra	az ömlesztett szállításra	az árukezelésre, be- és kirakásra		Baleseti lap száma	Védőkocsik min. száma	Kocsi gurítási feltételek		
4.3	4.3.5, 6.8.4	1.1.3.6	7.2.4	7.3.3	7.5.11	5.3.2.3	5.4.1 5.4.3	5.4.1 7.5.3.2	5.4.1 7.5.6		3.1.2
(12)	(13)	(15)	(16)	(17)	(18)	(20)	(21a)	(21b)	(21c)	(1)	(2)
SGAV		3		VW9		80	815	0-0-1-0	M3	3260	MARÓ, SZILÁRD, SAVAS SZERVETLEN ANYAG, M.N.N.
S10AN L10BH	TU38 TE22	1	W10 W12			88	803	0-0-1-0	M3	3261	MARÓ, SZILÁRD, SAVAS SZERVES ANYAG, M.N.N.
SGAN L4BN		2	W11			80	803	0-0-1-0	M3	3261	MARÓ, SZILÁRD, SAVAS SZERVES ANYAG, M.N.N.
SGAV L4BN		3		VW9		80	803	0-0-1-0	M3	3261	MARÓ, SZILÁRD, SAVAS SZERVES ANYAG, M.N.N.
S10AN L10BH	TU38 TE22	1	W10 W12			88	819	0-0-1-0	M3	3262	MARÓ, SZILÁRD, LÚGOS SZERVETLEN ANYAG, M.N.N.
SGAN L4BN		2	W11			80	819	0-0-1-0	M3	3262	MARÓ, SZILÁRD, LÚGOS SZERVETLEN ANYAG, M.N.N.
SGAV L4BN		3		VW9		80	819	0-0-1-0	M3	3262	MARÓ, SZILÁRD, LÚGOS SZERVETLEN ANYAG, M.N.N.
S10AN L10BH	TU38 TE22	1	W10 W12			88	819	0-0-1-0	M3	3263	MARÓ, SZILÁRD, LÚGOS SZERVES ANYAG, M.N.N.
SGAN L4BN		2	W11			80	819	0-0-1-0	M3	3263	MARÓ, SZILÁRD, LÚGOS SZERVES ANYAG, M.N.N.
SGAV L4BN		3		VW9		80	819	0-0-1-0	M3	3263	MARÓ, SZILÁRD, LÚGOS SZERVES ANYAG, M.N.N.
L10BH	TU38 TE22	1				88	816	0-0-1-0	M3	3264	MARÓ, FOLYÉKONY, SAVAS SZERVETLEN ANYAG, M.N.N.
L4BN		2				80	816	0-0-1-0	M3	3264	MARÓ, FOLYÉKONY, SAVAS SZERVETLEN ANYAG, M.N.N.
L4BN		3				80	816	0-0-1-0	M3	3264	MARÓ, FOLYÉKONY, SAVAS SZERVETLEN ANYAG, M.N.N.
L10BH	TU38 TE22	1				88	803	0-0-1-0	M3	3265	MARÓ, FOLYÉKONY, SAVAS SZERVES ANYAG, M.N.N.
L4BN		2				80	803	0-0-1-0	M3	3265	MARÓ, FOLYÉKONY, SAVAS SZERVES ANYAG, M.N.N.
L4BN		3				80	803	0-0-1-0	M3	3265	MARÓ, FOLYÉKONY, SAVAS SZERVES ANYAG, M.N.N.
L10BH	TU38 TE22	1				88	818	0-0-1-0	M3	3266	MARÓ, FOLYÉKONY, LÚGOS SZERVETLEN ANYAG, M.N.N.
L4BN		2				80	818	0-0-1-0	M3	3266	MARÓ, FOLYÉKONY, LÚGOS SZERVETLEN ANYAG, M.N.N.
L4BN		3				80	818	0-0-1-0	M3	3266	MARÓ, FOLYÉKONY, LÚGOS SZERVETLEN ANYAG, M.N.N.
L10BH	TU38 TE22	1				88	818	0-0-1-0	M3	3267	MARÓ, FOLYÉKONY, LÚGOS SZERVES ANYAG, M.N.N.

UN szám	Megnevezés és leírás	Osztály	Osztályozási kód	Csomagolási csoport	Bárcák	Különleges előírások	Korlátozott és engedményes mennyiség		Csomagolóeszköz			Mobil tartány és/vagy ömlesztettárukonténer	
									Csomagolási utasítások	Különleges csomagolási előírások	Egybe-csomagolási előírások	Utasítások	Különleges előírások
	3.1.2	2.2	2.2	2.1.1.3	5.2.2	3.3	3.4.6	3.5.1.2	4.1.4	4.1.4	4.1.10	4.2.5.2, 7.3.2	4.2.5.3
(1)	(2)	(3a)	(3b)	(4)	(5)	(6)	(7a)	(7b)	(8)	(9a)	(9b)	(10)	(11)
3267	MARÓ, FOLYÉKONY, LÚGOS SZERVES ANYAG, M.N.N.	8	C7	II	8	274	LQ22	E2	P001 IBC02		MP15	T11	TP2 TP27
3267	MARÓ, FOLYÉKONY, LÚGOS SZERVES ANYAG, M.N.N.	8	C7	III	8	274	LQ7	E1	P001 IBC03 LP01 R001		MP19	T7	TP1 TP28
3268	LÉGZSÁK GÁZGENERÁTOR vagy LÉGZSÁK MODUL vagy BIZTONSÁG ÖV ELŐFESZÍTŐ	9	M5	III	9	280 289	LQ0	E0	P902 LP902				
3269	POLIÉSZTER-GYANTA KÉSZLET	3	F1	II	3	236 340	LQ6	E0	P302 R001				
3269	POLIÉSZTER-GYANTA KÉSZLET (2.2.3.1.4 pont szerint viszkózus)	3	F1	III	3	236 340	LQ7	E0	P302 R001				
3269	POLIÉSZTER-GYANTA KÉSZLET (nem viszkózus)	3	F1	III	3	236 340	LQ7	E0	P302 R001				
3270	NITROCELLULÓZ MEMBRÁNSZŰRŐK száraz tömegre vetítve legfeljebb 12,6% nitrogéntartalommal	4.1	F1	II	4.1	237 286	LQ8	E2	P411		MP11		
3271	ÉTEREK, M.N.N.	3	F1	II	3	274	LQ4	E2	P001 IBC02 R001		MP19	T7	TP1 TP8 TP28
3271	ÉTEREK, M.N.N.	3	F1	III	3	274	LQ7	E1	P001 IBC03 LP01 R001		MP19	T4	TP1 TP29
3272	ÉSZTEREK, M.N.N.	3	F1	II	3	274 601	LQ4	E2	P001 IBC02 R001		MP19	T7	TP1 TP8 TP28
3272	ÉSZTEREK, M.N.N.	3	F1	III	3	274 601	LQ7	E1	P001 IBC03 LP01 R001		MP19	T4	TP1 TP29
3273	GYÚLÉKONY, MÉRGEZŐ NITRILEK, M.N.N.	3	FT1	I	3+6.1	274	LQ0	E0	P001		MP7 MP17	T14	TP2 TP27
3273	GYÚLÉKONY, MÉRGEZŐ NITRILEK, M.N.N.	3	FT1	II	3+6.1	274	LQ0	E2	P001 IBC02		MP19	T11	TP2 TP27
3274	ALKOHOLÁTOK OLDATA, M.N.N., alkoholban	3	FC	II	3+8	274	LQ4	E2	P001 IBC02		MP19		
3275	MÉRGEZŐ, GYÚLÉKONY NITRILEK, M.N.N.	6.1	TF1		6.1+3	274 315	LQ0	E5	P001		MP8 MP17	T14	TP2 TP27
3275	MÉRGEZŐ, GYÚLÉKONY NITRILEK, M.N.N.	6.1	TF1		6.1+3	274	LQ17	E4	P001 IBC02		MP15	T11	TP2 TP27
3276	MÉRGEZŐ, FOLYÉKONY NITRILEK, M.N.N.	6.1	T1		6.1	274 315	LQ0	E5	P001		MP8 MP17	T14	TP2 TP27
3276	MÉRGEZŐ, FOLYÉKONY NITRILEK, M.N.N.	6.1	T1		6.1	274	LQ17	E4	P001 IBC02		MP15	T11	TP2 TP27

SZMGSZ 2. számú melléklete tartány		Szállítási kategória	Különleges előírások			Veszélyt jelölő számok	Bejegyzések a fuvarlevélbe			UN szám	Megnevezés és leírás
Tartánykód	Különleges előírások		a küldemény darabokra	az ömlesztett szállításra	az árukezelésre, be- és kirakásra		Baleseti lap száma	Védőkocsik min. száma	Kocsi gurítási feltételek		
4.3	4.3.5, 6.8.4	1.1.3.6	7.2.4	7.3.3	7.5.11	5.3.2.3	5.4.1 5.4.3	5.4.1 7.5.3.2	5.4.1 7.5.6		3.1.2
(12)	(13)	(15)	(16)	(17)	(18)	(20)	(21a)	(21b)	(21c)	(1)	(2)
L4BN		2				80	818	0-0-1-0	M3	3267	MARÓ, FOLYÉKONY, LÚGOS SZERVES ANYAG, M.N.N.
L4BN		3				80	818	0-0-1-0	M3	3267	MARÓ, FOLYÉKONY, LÚGOS SZERVES ANYAG, M.N.N.
		4				90	907			3268	LÉGZSÁK GÁZGENERÁTOR vagy LÉGZSÁK MODUL vagy BIZTONSÁG ÖV ELŐFESZÍTŐ
		2				33	328	3/0-0-1-0	M3	3269	POLIÉSZTER-GYANTA KÉSZLET
		3				33	328	3/0-0-1-0	M3	3269	POLIÉSZTER-GYANTA KÉSZLET (2.2.3.1.4 pont szerint viszkózus)
		3				30	328	3/0-0-1-0	M3	3269	POLIÉSZTER-GYANTA KÉSZLET (nem viszkózus)
		2	W1			40	402	3/0-0-1-0	M3	3270	NITROCELLULÓZ MEMBRÁNSZŰRŐK száraz tömegre vetítve legfeljebb 12,6% nitrogéntartalommal
LGBF		2				33	331	3/0-0-1-0	M3	3271	ÉTEREK, M.N.N.
LGBF		3				30	331	3/0-0-1-0	M3	3271	ÉTEREK, M.N.N.
LGBF		2				33	306	3/0-0-1-0	M3	3272	ÉSZTEREK, M.N.N.
LGBF		3				30	306	3/0-0-1-0	M3	3272	ÉSZTEREK, M.N.N.
L10CH	TU14 TU15 TU38 TE21 TE22	1			CW13 CW28	336	333	3/0-0-1-0	M3	3273	GYÚLÉKONY, MÉRGEZŐ NITRILEK, M.N.N.
L4BH	TU15	2			CW13 CW28	336	333	3/0-0-1-0	M3	3273	GYÚLÉKONY, MÉRGEZŐ NITRILEK, M.N.N.
L4BH		2				338	328	3/0-0-1-0	M3	3274	ALKOHOLÁTOK OLDATA, M.N.N., alkoholban
L10CH	TU14 TU15 TU38 TE21 TE22	1			CW13 CW28 CW31	663	649	3/1-1*-1-1	M2	3275	MÉRGEZŐ, GYÚLÉKONY NITRILEK, M.N.N.
L4BH	TU15	2			CW13 CW28 CW31	63	649	3/0-0-1-0	M2	3275	MÉRGEZŐ, GYÚLÉKONY NITRILEK, M.N.N.
L10CH	TU14 TU15 TU38 TE21 TE22	1			CW13 CW28 CW31	66	632		M3	3276	MÉRGEZŐ, FOLYÉKONY NITRILEK, M.N.N.
L4BH	TU15	2			CW13 CW28 CW31	60	632		M3	3276	MÉRGEZŐ, FOLYÉKONY NITRILEK, M.N.N.

UN szám	Megnevezés és leírás	Osztály	Osztályozási kód	Csomagolási csoport	Bárcák	Különleges előírások	Korlátozott és engedményes mennyiség		Csomagolóeszköz			Mobil tartány és/vagy ömlesztettárukonténer	
									Csomagolási utasítások	Különleges csomagolási előírások	Egybe-csomagolási előírások	Utasítások	Különleges előírások
	3.1.2	2.2	2.2	2.1.1.3	5.2.2	3.3	3.4.6	3.5.1.2	4.1.4	4.1.4	4.1.10	4.2.5.2, 7.3.2	4.2.5.3
(1)	(2)	(3a)	(3b)	(4)	(5)	(6)	(7a)	(7b)	(8)	(9a)	(9b)	(10)	(11)
3276	MÉRGEZŐ, FOLYÉKONY NITRILEK, M.N.N.	6.1	T1	III	6.1	274	LQ7	E1	P001 IBC03 LP01 R001		MP19	T7	TP1 TP28
3277	MÉRGEZŐ, MARÓ, KLÓR-FORMIÁTOK, M.N.N.	6.1	TC1		6.1+8	274 561	LQ17	E4	P001 IBC02		MP15	T8	TP2 TP28
3278	MÉRGEZŐ, FOLYÉKONY, SZERVES FOSZFORVEGYüLET, M.N.N.	6.1	T1		6.1	43 274 315	LQ0	E5	P001		MP8 MP17	T14	TP2 TP27
3278	MÉRGEZŐ, FOLYÉKONY, SZERVES FOSZFORVEGYüLET, M.N.N.	6.1	T1		6.1	43 274	LQ17	E4	P001 IBC02		MP15	T11	TP2 TP27
3278	MÉRGEZŐ, FOLYÉKONY, SZERVES FOSZFORVEGYüLET, M.N.N.	6.1	T1	III	6.1	43 274	LQ7	E1	P001 IBC03 LP01 R001		MP19	T7	TP1 TP28
3279	MÉRGEZŐ, GYÚLÉKONY, SZERVES FOSZFORVEGYüLET, M.N.N.	6.1	TF1		6.1+3	43 274 315	LQ0	E5	P001		MP8 MP17	T14	TP2 TP27
3279	MÉRGEZŐ, GYÚLÉKONY, SZERVES FOSZFORVEGYüLET, M.N.N.	6.1	TF1	II	6.1+3	43 274	LQ17	E4	P001		MP15	T11	TP2 TP27
3280	FOLYÉKONY, SZERVES ARZÉNVEGYüLET, M.N.N.	6.1	T3	I	6.1	274 315	LQ0	E5	P001		MP8 MP17	T14	TP2 TP27
3280	FOLYÉKONY, SZERVES ARZÉNVEGYüLET, M.N.N.	6.1	T3	II	6.1	274	LQ17	E4	P001 IBC02		MP15	T11	TP2 TP27
3280	FOLYÉKONY, SZERVES ARZÉNVEGYüLET, M.N.N.	6.1	T3	III	6.1	274	LQ7	E1	P001 IBC03 LP01 R001		MP19	T7	TP1 TP28
3281	FOLYÉKONY FÉM-KARBONILOK, M.N.N.	6.1	T3	I	6.1	274 315 562	LQ0	E5	P601		MP8 MP17	T14	TP2 TP27
3281	FOLYÉKONY FÉM-KARBONILOK, M.N.N.	6.1	T3	II	6.1	274 562	LQ17	E4	P001 IBC02		MP15	T11	TP2 TP27
3281	FOLYÉKONY FÉM-KARBONILOK, M.N.N.	6.1	T3	III	6.1	274 562	LQ7	E1	P001 IBC03 LP01 R001		MP19	T7	TP1 TP28
3282	MÉRGEZŐ, FOLYÉKONY, SZERVES FÉMVEGYüLET, M.N.N.	6.1	T3		6.1	274 562	LQ0	E5	P001		MP8 MP17	T14	TP2 TP27
3282	MÉRGEZŐ, FOLYÉKONY, SZERVES FÉMVEGYüLET, M.N.N.	6.1	T3		6.1	274 562	LQ17	E4	P001 IBC02		MP15	T11	TP2 TP27

SZMGSZ 2. számú melléklete tartány		Szállítási kategória	Különleges előírások			Veszélyt jelölő számok	Bejegyzések a fuvarlevélbe			UN szám	Megnevezés és leírás
Tartánykód	Különleges előírások		a küldemény darabokra	az ömlesztett szállításra	az árukezelésre, be- és kirakásra		Baleseti lap száma	Védőkocsik min. száma	Kocsi gurítási feltételek		
4.3	4.3.5, 6.8.4	1.1.3.6	7.2.4	7.3.3	7.5.11	5.3.2.3	5.4.1 5.4.3	5.4.1 7.5.3.2	5.4.1 7.5.6		3.1.2
(12)	(13)	(15)	(16)	(17)	(18)	(20)	(21a)	(21b)	(21c)	(1)	(2)
L4BH	TU15	2			CW13 CW28 CW31	60	632		M3	3276	MÉRGEZŐ, FOLYÉKONY NITRILEK, M.N.N.
L4BH	TU15	2			CW13 CW28 CW31	68	640			3277	MÉRGEZŐ, MARÓ, KLÓR-FORMIÁTOK, M.N.N.
L10CH	TU14 TU15 TU38 TE21 TE22	1			CW13 CW28 CW31	66	630		M3	3278	MÉRGEZŐ, FOLYÉKONY, SZERVES FOSZFORVEGYüLET, M.N.N.
L4BH	TU15	2			CW13 CW28 CW31	60	630		M3	3278	MÉRGEZŐ, FOLYÉKONY, SZERVES FOSZFORVEGYüLET, M.N.N.
L4BH	TU15	2			CW13 CW28 CW31	60	630		M3	3278	MÉRGEZŐ, FOLYÉKONY, SZERVES FOSZFORVEGYüLET, M.N.N.
L10CH	TU14 TU15 TU38 TE21 TE22	1			CW13 CW28 CW31	663	644	3/0-0-1-0	M3	3279	MÉRGEZŐ, GYÚLÉKONY, SZERVES FOSZFORVEGYüLET, M.N.N.
L4BH	TU15	2			CW13 CW28 CW31	63	644	3/0-0-1-0	M3	3279	MÉRGEZŐ, GYÚLÉKONY, SZERVES FOSZFORVEGYüLET, M.N.N.
L10CH	TU14 TU15 TU38 TE21 TE22	1			CW13 CW28 CW31	66	630		M3	3280	FOLYÉKONY, SZERVES ARZÉNVEGYüLET, M.N.N.
L4BH	TU15	2			CW13 CW28 CW31	60	630		M3	3280	FOLYÉKONY, SZERVES ARZÉNVEGYüLET, M.N.N.
L4BH	TU15	2			CW13 CW28 CW31	60	630		M3	3280	FOLYÉKONY, SZERVES ARZÉNVEGYüLET, M.N.N.
L10CH	TU14 TU15 TU38 TE21 TE22	1			CW13 CW28 CW31	66	630		M3	3281	FOLYÉKONY FÉM-KARBONILOK, M.N.N.
L4BH	TU15	2			CW13 CW28 CW31	60	630		M3	3281	FOLYÉKONY FÉM-KARBONILOK, M.N.N.
L4BH	TU15	2			CW13 CW28 CW31	60	630		M3	3281	FOLYÉKONY FÉM-KARBONILOK, M.N.N.
L10CH	TU14 TU15 TU38 TE21 TE22	1			CW13 CW28 CW31	66	630		M3	3282	MÉRGEZŐ, FOLYÉKONY, SZERVES FÉMVEGYüLET, M.N.N.
L4BH	TU15	2			CW13 CW28 CW31	60	630		M3	3282	MÉRGEZŐ, FOLYÉKONY, SZERVES FÉMVEGYüLET, M.N.N.

UN szám	Megnevezés és leírás	Osztály	Osztályozási kód	Csomagolási csoport	Bárcák	Különleges előírások	Korlátozott és engedményes mennyiség		Csomagolóeszköz			Mobil tartány és/vagy ömlesztettárukonténer	
									Csomagolási utasítások	Különleges csomagolási előírások	Egybe-csomagolási előírások	Utasítások	Különleges előírások
	3.1.2	2.2	2.2	2.1.1.3	5.2.2	3.3	3.4.6	3.5.1.2	4.1.4	4.1.4	4.1.10	4.2.5.2, 7.3.2	4.2.5.3
(1)	(2)	(3a)	(3b)	(4)	(5)	(6)	(7a)	(7b)	(8)	(9a)	(9b)	(10)	(11)
3282	MÉRGEZŐ, FOLYÉKONY, SZERVES FÉMVEGYüLET, M.N.N.	6.1	T3	III	6.1	274 562	LQ7	E1	P001 IBC03 LP01 R001		MP19	T7	TP1 TP28
3283	SZILÁRD SZELÉNVEGYüLET, M.N.N.	6.1	T5		6.1	274 563	LQ0	E5	P002 IBC07		MP18	T6	TP33
3283	SZILÁRD SZELÉNVEGYüLET, M.N.N.	6.1	T5		6.1	274 563	LQ18	E4	P002 IBC08	B4	MP10	T3	TP33
3283	SZILÁRD SZELÉNVEGYüLET, M.N.N.	6.1	T5	III	6.1	274 563	LQ9	E1	P002 IBC08 LP02 R001	B3	MP10	T1	TP33
3284	TELLÚRVEGYüLET, M.N.N.	6.1	T5		6.1	274	LQ0	E5	P002 IBC07		MP18	T6	TP33
3284	TELLÚRVEGYüLET, M.N.N.	6.1	T5		6.1	274	LQ18	E4	P002 IBC08	B4	MP10	T3	TP33
3284	TELLÚRVEGYüLET, M.N.N.	6.1	T5	III	6.1	274	LQ9	E1	P002 IBC08 LP02 R001	B3	MP10	T1	TP33
3285	VANÁDIUMVEGYüLET, M.N.N.	6.1	T5		6.1	274 564	LQ0	E5	P002 IBC07		MP18	T6	TP33
3285	VANÁDIUMVEGYüLET, M.N.N.	6.1	T5	II	6.1	274 564	LQ18	E4	P002 IBC08	B4	MP10	T3	TP33
3285	VANÁDIUMVEGYüLET, M.N.N.	6.1	T5	III	6.1	274 564	LQ9	E1	P002 IBC08 LP02 R001	B3	MP10	T1	TP33
3286	MÉRGEZŐ, MARÓ, GYÚLÉKONY FOLYÉKONY ANYAG, M.N.N.	3	FTC	I	3+6.1 + 8	274	LQ0	E0	P001		MP7 MP17	T14	TP2 TP27
3286	MÉRGEZŐ, MARÓ, GYÚLÉKONY FOLYÉKONY ANYAG, M.N.N.	3	FTC	II	3+6.1 + 8	274	LQ0	E2	P001 IBC02		MP19	T11	TP2 TP27
3287	SZERVETLEN, MÉRGEZŐ FOLYÉKONY ANYAG, M.N.N.	6.1	T4	I	6.1	274 315	LQ0	E5	P001		MP8 MP17	T14	TP2 TP27
3287	SZERVETLEN, MÉRGEZŐ FOLYÉKONY ANYAG, M.N.N.	6.1	T4	II	6.1	274	LQ17	E4	P001 IBC02		MP15	T11	TP2 TP27
3287	SZERVETLEN, MÉRGEZŐ FOLYÉKONY ANYAG, M.N.N.	6.1	T4	III	6.1	274	LQ7	E1	P001 IBC03 LP01 R001		MP19	T7	TP1 TP28
3288	SZERVETLEN, MÉRGEZŐ SZILÁRD ANYAG, M.N.N.	6.1	T5	I	6.1	274	LQ0	E5	P002 IBC07		MP18	T6	TP33
3288	SZERVETLEN, MÉRGEZŐ SZILÁRD ANYAG, M.N.N.	6.1	T5	II	6.1	274	LQ18	E4	P002 IBC08	B4	MP10	T3	TP33

SZMGSZ 2. számú melléklete tartány		Szállítási kategória	Különleges előírások			Veszélyt jelölő számok	Bejegyzések a fuvarlevélbe			UN szám	Megnevezés és leírás
Tartánykód	Különleges előírások		a küldeménydarabokra	az ömlesztett szállításra	az árukezelésre, be- és kirakásra		Baleseti lap száma	Védőkocsik min. száma	Kocsi gurítási feltételek		
4.3	4.3.5, 6.8.4	1.1.3.6	7.2.4	7.3.3	7.5.11	5.3.2.3	5.4.1 5.4.3	5.4.1 7.5.3.2	5.4.1 7.5.6		3.1.2
(12)	(13)	(15)	(16)	(17)	(18)	(20)	(21a)	(21b)	(21c)	(1)	(2)
L4BH	TU15	2			CW13 CW28 CW31	60	630		M3	3282	MÉRGEZŐ, FOLYÉKONY, SZERVES FÉMVEGYüLET, M.N.N.
S10AH L10CH	TU14 TU15 TU38 TE21 TE22	1	W10 W12		CW13 CW28 CW31	66	630		M3	3283	SZILÁRD SZELÉNVEGYüLET, M.N.N.
SGAH L4BH	TU15	2	W11		CW13 CW28 CW31	60	630		M3	3283	SZILÁRD SZELÉNVEGYüLET, M.N.N.
SGAH L4BH	TU15	2		VW9	CW13 CW28 CW31	60	630		M3	3283	SZILÁRD SZELÉNVEGYüLET, M.N.N.
S10AH L10CH	TU14 TU15 TU38 TE21 TE22	1	W10 W12		CW13 CW28 CW31	66	630		M3	3284	TELLÚRVEGYüLET, M.N.N.
SGAH L4BH	TU15	2	W11		CW13 CW28 CW31	60	630		M3	3284	TELLÚRVEGYüLET, M.N.N.
SGAH L4BH	TU15	2		VW9	CW13 CW28 CW31	60	630		M3	3284	TELLÚRVEGYüLET, M.N.N.
S10AH L10CH	TU14 TU15 TU38 TE21 TE22	1	W10 W12		CW13 CW28 CW31	66	630		M3	3285	VANÁDIUMVEGYüLET, M.N.N.
SGAH L4BH	TU15	2	W11		CW13 CW28 CW31	60	630		M3	3285	VANADIUMVEGYüLET, M.N.N.
SGAH L4BH	TU15	2		VW9	CW13 CW28 CW31	60	630		M3	3285	VANÁDIUMVEGYüLET, M.N.N.
L10CH	TU14 TU15 TU38 TE21 TE22	1			CW13 CW28 CW46 CW 47 CW55	368	328	3/1-1*-1-1	M2	3286	MÉRGEZŐ, MARÓ, GYÚLÉKONY FOLYÉKONY ANYAG, M.N.N.
L4BH	TU15	2			CW13 CW28 CW46 CW47	368	328	3/1-1*-1-1	M2	3286	MÉRGEZŐ, MARÓ, GYÚLÉKONY FOLYÉKONY ANYAG, M.N.N.
L10CH	TU14 TU15 TU38 TE21 TE22	1			CW13 CW28 CW31	66	630		M3	3287	SZERVETLEN, MÉRGEZŐ FOLYÉKONY ANYAG, M.N.N.
L4BH	TU15	2			CW13 CW28 CW31	60	630		M3	3287	SZERVETLEN, MÉRGEZŐ FOLYÉKONY ANYAG, M.N.N.
L4BH	TU15	2			CW13 CW28 CW31	60	630		M3	3287	SZERVETLEN, MÉRGEZŐ FOLYÉKONY ANYAG, M.N.N.
S10AH L10CH	TU14 TU15 TU38 TE21 TE22	1	W10 W12		CW13 CW28 CW31	66	630		M3	3288	SZERVETLEN, MÉRGEZŐ SZILÁRD ANYAG, M.N.N.
SGAH L4BH	TU15	2	W11		CW13 CW28 CW31	60	630		M3	3288	SZERVETLEN, MÉRGEZŐ SZILÁRD ANYAG, M.N.N.

UN szám	Megnevezés és leírás	Osztály	Osztályozási kód	Csomagolási csoport	Bárcák	Különleges előírások	Korlátozott és engedményes mennyiség		Csomagolóeszköz			Mobil tartány és/vagy ömlesztettárukonténer	
									Csomagolási utasítások	Különleges csomagolási előírások	Egybe-csomagolási előírások	Utasítások	Különleges előírások
	3.1.2	2.2	2.2	2.1.1.3	5.2.2	3.3	3.4.6	3.5.1.2	4.1.4	4.1.4	4.1.10	4.2.5.2, 7.3.2	4.2.5.3
(1)	(2)	(3a)	(3b)	(4)	(5)	(6)	(7a)	(7b)	(8)	(9a)	(9b)	(10)	(11)
3288	SZERVETLEN, MÉRGEZŐ SZILÁRD ANYAG, M.N.N.	6.1	T5	III	6.1	274	LQ9	E1	P002 IBC08 LP02 R001	B3	MP10	T1	TP33
3289	MARÓ, SZERVETLEN, MÉRGEZŐ FOLYÉKONY ANYAG, M.N.N.	6.1	TC3	I	6.1+8	274 315	LQ0	E5	P001		MP8 MP17	T14	TP2 TP27
3289	MARÓ, SZERVETLEN, MÉRGEZŐ FOLYÉKONY ANYAG, M.N.N.	6.1	TC3	II	6.1+8	274	LQ17	E4	P001 IBC02		MP15	T11	TP2 TP27
3290	MARÓ, SZERVETLEN, MÉRGEZŐ SZILÁRD ANYAG, M.N.N.	6.1	TC4	I	6.1+8	274	LQ0	E5	P002 IBC05		MP18	T6	TP33
3290	MARÓ, SZERVETLEN, MÉRGEZŐ SZILÁRD ANYAG, M.N.N.	6.1	TC4	II	6.1+8	274	LQ18	E4	P002 IBC06		MP10	T3	TP33
3291	NEM SPECIFIKÁLT KÓRHÁZI HULLADÉK, M.N.N. vagy (BIO)GYÓGYÁSZATI HULLADÉK, M.N.N. vagy SZABÁLYOZOTT GYÓGYÁSZATI HULLADÉK, M.N.N.	6.2	I3	II	6.2	565	LQ0	E0	P621 IBC620 LP621		MP6	BK2	
3291	NEM SPECIFIKÁLT KÓRHÁZI HULLADÉK, M.N.N. vagy (BIO)GYÓGYÁSZATI HULLADÉK, M.N.N. vagy SZABÁLYOZOTT GYÓGYÁSZATI HULLADÉK, M.N.N. mélyhűtött, cseppfolyósított nitrogénben	6.2	I3	II	6.2+2.2	565	LQ0	E0	P621 IBC620 LP621		MP6		
3292	NÁTRIUMAKKUMULÁTOROK vagy NÁTRIUMCELLÁK	4.3	W3	II	4.3	239 295	LQ0	E0	P408				
3293	HIDRAZIN VIZES OLDAT legfeljebb 37 tömeg% hidrazintartalommal	6.1	T4	III	6.1	566	LQ7	E1	P001 IBC03 LP01 R001		MP19	T4	TP1
3294	HIDROGÉN-CIANID ALKOHOLOS OLDAT legfeljebb 45% hidrogén-cianid tartalommal	6.1	TF1	I	6.1+3	610	LQ0	E5	P601		MP8 MP17	T14	TP2
3295	FOLYÉKONY SZÉNHIDROGÉNEK, M.N.N.	3	F1	I	3	649	LQ3	E3	P001		MP7 MP17	T11	TP1 TP8 TP28
3295	FOLYÉKONY SZÉNHIDROGÉNEK, M.N.N. (gőznyomás 50 °C-on nagyobb mint 110 kPa)	3	F1	II	3	640C 649	LQ4	E2	P001		MP19	T7	TP1 TP8 TP28
3295	FOLYÉKONY SZÉNHIDROGÉNEK, M.N.N. (gőznyomás 50 °C-on legfeljebb 110 kPa)	3	F1	II	3	640D 649	LQ4	E2	P001 IBC02 R001		MP19	T7	TP1 TP8 TP28

SZMGSZ 2. számú melléklete tartány		Szállítási kategória	Különleges előírások			Veszélyt jelölő számok	Bejegyzések a fuvarlevélbe			UN szám	Megnevezés és leírás
Tartánykód	Különleges előírások		a küldemény darabokra	az ömlesztett szállításra	az árukezelésre, be- és kirakásra		Baleseti lap száma	Védőkocsik min. száma	Kocsi gurítási feltételek		
4.3	4.3.5, 6.8.4	1.1.3.6	7.2.4	7.3.3	7.5.11	5.3.2.3	5.4.1 5.4.3	5.4.1 7.5.3.2	5.4.1 7.5.6		3.1.2
(12)	(13)	(15)	(16)	(17)	(18)	(20)	(21a)	(21b)	(21c)	(1)	(2)
SGAH L4BH	TU15	2		VW9	CW13 CW28 CW31	60	630		M3	3288	SZERVETLEN, MÉRGEZŐ SZILÁRD ANYAG, M.N.N.
L10CH	TU14 TU15 TU38 TE21 TE22	1			CW13 CW28 CW31	668	640		M3	3289	MARÓ, SZERVETLEN, MÉRGEZŐ FOLYÉKONY ANYAG, M.N.N.
L4BH	TU15	2			CW13 CW28 CW31	68	640		M3	3289	MARÓ, SZERVETLEN, MÉRGEZŐ FOLYÉKONY ANYAG, M.N.N.
S10AH L10CH	TU15 TU38 TE22	1	W10		CW13 CW28 CW31	668	640		M3	3290	MARÓ, SZERVETLEN, MÉRGEZŐ SZILÁRD ANYAG, M.N.N.
SGAH L4BH	TU15	2	W11 W12		CW13 CW28 CW31	68	640		M3	3290	MARÓ, SZERVETLEN, MÉRGEZŐ SZILÁRD ANYAG, M.N.N.
		2	W9	VW11	CW13 CW18 CW28	606	623			3291	NEM SPECIFIKÁLT KÓRHÁZI HULLADÉK, M.N.N. vagy (BIO)GYÓGYÁSZATI HULLADÉK, M.N.N. vagy SZABÁLYOZOTT GYÓGYÁSZATI HULLADÉK, M.N.N.
		2	W9		CW13 CW18 CW28	606	623			3291	NEM SPECIFIKÁLT KÓRHÁZI HULLADÉK, M.N.N. vagy (BIO)GYÓGYÁSZATI HULLADÉK, M.N.N. vagy SZABÁLYOZOTT GYÓGYÁSZATI HULLADÉK, M.N.N. mélyhűtött, cseppfolyósított nitrogénben
		2	W1		CW23	423	430	0-0-1-0		3292	NATRIUMAKKUMULATOROK vagy NÁTRIUMCELLÁK
L4BH	TU15	2			CW13 CW28 CW31	60	622		M3	3293	HIDRAZIN VIZES OLDAT legfeljebb 37 tömeg% hidrazintartalommal
L15DH(+)	TU14 TU15 TU38 TE21 TE22 TE25	0			CW13 CW28 CW31	663	602	3/0-0-1-0	M1	3294	HIDROGÉN-CIANID ALKOHOLOS OLDAT legfeljebb 45% hidrogén-cianid tartalommal
L4BN		1				33	328	3/0-0-1-0	M3	3295	FOLYÉKONY SZÉNHIDROGÉNEK, M.N.N.
L1,5BN		2				33	328	3/0-0-1-0	M3	3295	FOLYÉKONY SZÉNHIDROGÉNEK, M.N.N. (gőznyomás 50 °C-on nagyobb mint 110 kPa)
LGBF		1				33	328	3/0-0-1-0	M3	3295	FOLYÉKONY SZÉNHIDROGÉNEK, M.N.N. (gőznyomás 50 °C-on legfeljebb 110 kPa)

UN szám	Megnevezés és leírás	Osztály	Osztályozási kód	Csomagolási csoport	Bárcák	Különleges előírások	Korlátozott és engedményes mennyiség		Csomagolóeszköz			Mobil tartány és/vagy ömlesztettárukonténer	
									Csomagolási utasítások	Különleges csomagolási előírások	Egybe-csomagolási előírások	Utasítások	Különleges előírások
	3.1.2	2.2	2.2	2.1.1.3	5.2.2	3.3	3.4.6	3.5.1.2	4.1.4	4.1.4	4.1.10	4.2.5.2, 7.3.2	4.2.5.3
(1)	(2)	(3a)	(3b)	(4)	(5)	(6)	(7a)	(7b)	(8)	(9a)	(9b)	(10)	(11)
3295	FOLYÉKONY SZÉNHIDROGÉNEK, M.N.N.	3	F1	III	3		LQ7	E1	P001 IBC03 LP01 R001		MP19	T4	TP1 TP29
3296	HEPTAFLUOR-PROPÁN (R 227 HŰTŐGÁZ)	2	2A		2.2 (+13)		LQ1	E1	P200		MP9	T50 (M)	
3297	ETILÉN-OXID ÉS KLÓR-TETRAFLUOR-ETÁN KEVERÉK legfeljebb 8,8% etilén-oxid tartalommal	2	2A		2.2 (+13)		LQ1	E1	P200		MP9	T50 (M)	
3298	ETILÉN-OXID ÉS PENTAFLUOR-ETÁN KEVERÉK legfeljebb 7,9% etilén oxid tartalommal	2	2A		2.2 (+13)		LQ1	E1	P200		MP9	T50 (M)	
3299	ETILÉN-OXID ÉS TETRAFLUOR-ETÁN KEVERÉK legfeljebb 5,6% etilén oxid tartalommal	2	2A		2.2 (+13)		LQ1	E1	P200		MP9	T50 (M)	
3300	ETILÉN-OXID ÉS SZÉN-DIOXID KEVERÉK 87%-nál több etilén-oxid tartalommal	2	2TF		2.3+ 2.1 (+13)		LQ0	E0	P200		MP9	(M)	
3301	ÖNMELEGEDŐ, MARÓ FOLYÉKONY ANYAG, M.N.N.	8	CS1	I	8+4.2	274	LQ0	E0	P001		MP8 MP17		
3301	ÖNMELEGEDŐ, MARÓ FOLYÉKONY ANYAG, M.N.N.	8	CS1	II	8+4.2	274	LQ22	E2	P001		MP15		
3302	2-DIMETIL-AMINO-ETIL-AKRILÁT	6.1	T1	II	6.1		LQ17	E4	P001 IBC02		MP15	T7	TP2
3303	SŰRÍTETT GÁZ, MÉRGEZŐ, GYÚJTÓ HATÁSÚ, M.N.N.	2	1TO		2.3+ 5.1 (+13)	274	LQ0	E0	P200		MP9	(M)	
3304	SŰRÍTETT GÁZ, MÉRGEZŐ, MARÓ, M.N.N.	2	1TC		2.3+8 (+13)	274	LQ0	E0	P200		MP9	(M)	
3305	SŰRÍTETT GÁZ, MÉRGEZŐ, GYÚLÉKONY, MARÓ, M.N.N.	2	1TFC		2.3+ 2.1+8 (+13)	274	LQ0	E0	P200		MP9	(M)	
3306	SŰRÍTETT GÁZ, MÉRGEZŐ, GYÚJTÓ HATÁSÚ, MARÓ, M.N.N.	2	1TOC		2.3+ 5.1+8 (+13)	274	LQ0	E0	P200		MP9	(M)	
3307	CSEPPFOLYÓSÍTOTT GÁZ, MÉRGEZŐ, GYÚJTÓ HATÁSÚ, M.N.N.	2	2TO		2.3+ 5.1 (+13)	274	LQ0	E0	P200		MP9	(M)	
3308	CSEPPFOLYÓSÍTOTT GÁZ, MÉRGEZŐ, MARÓ, M.N.N.	2	2TC		2.3+8 (+13)	274	LQ0	E0	P200		MP9	(M)	
3309	CSEPPFOLYÓSÍTOTT GÁZ, MÉRGEZŐ, GYÚLÉKONY, MARÓ, M.N.N.	2	2TFC		2.3+ 2.1+8 (+13)	274	LQ0	E0	P200		MP9	(M)	
3310	CSEPPFOLYÓSÍTOTT GÁZ, MÉRGEZŐ, GYÚJTÓ HATÁSÚ, MARÓ, M.N.N.	2	2TOC		2.3+ 5.1+8 (+13)	274	LQ0	E0	P200		MP9	(M)	
3311	MÉLYHŰTÖTT, CSEPPFOLYÓSÍTOTT, GYÚJTÓ HATÁSÚ GÁZ, M.N.N.	2	3O		2.2+ 5.1 (+13)	274	LQ0	E0	P203		MP9	T75	TP5 TP22

SZMGSZ 2. számú melléklete tartány		Szállítási kategória	Különleges előírások			Veszélyt jelölő számok	Bejegyzések a fuvarlevélbe			UN szám	Megnevezés és leírás
Tartánykód	Különleges előírások		a küldemé nydarab okra	az ömlesztett szállításra	az árukezelésre, be- és kirakásra		Baleseti lap száma	Védőkocsik min. száma	Kocsi gurítási feltételek		
4.3	4.3.5, 6.8.4	1.1.3.6	7.2.4	7.3.3	7.5.11	5.3.2.3	5.4.1 5.4.3	5.4.1 7.5.3.2	5.4.1 7.5.6		3.1.2
(12)	(13)	(15)	(16)	(17)	(18)	(20)	(21a)	(21b)	(21c)	(1)	(2)
LGBF		3				30	328	3/0-0-1-0	M3	3295	FOLYÉKONY SZÉNHIDROGÉNEK, M.N.N.
PxBN(M)	TA4 TT9 TM6	3			CW9 CW10 CW36	20	210	0-0-1-0 0-0-3-0	M2 M1	3296	HEPTAFLUOR-PROPÁN (R 227 HŰTŐGÁZ)
PxBN(M)	TA4 TT9 TM6	3			CW9 CW10 CW36	20	207	0-0-1-0 0-0-3-0	M2 M1	3297	ETILÉN-OXID ÉS KLOR-TETRAFLUOR-ETÁN KEVERÉK legfeljebb 8,8% etilén-oxid tartalommal
PxBN(M)	TA4 TT9 TM6	3			CW9 CW10 CW36	20	207	0-0-1-0 0-0-3-0	M2 M1	3298	ETILÉN-OXID ÉS PENTAFLUOR-ETÁN KEVERÉK legfeljebb 7,9% etilén oxid tartalommal
PxBN(M)	TA4 TT9 TM6	3			CW9 CW10 CW36	20	207	0-0-1-0 0-0-3-0	M2 M1	3299	ETILÉN-OXID ÉS TETRAFLUOR-ETÁN KEVERÉK legfeljebb 5,6% etilén oxid tartalommal
PxBH(M)	TU38 TE22 TE25 TA4 TT9 TM6	1			CW9 CW10 CW36	263	207	3/1-1*-1-1 3/1-1*-3-1	M2 M1	3300	ETILÉN-OXID ÉS SZÉN-DIOXID KEVERÉK 87%-nál több etilén-oxid tartalommal
L10BH	TU38 TE22	1				884	827	3/0-0-1-0	M3	3301	ÖNMELEGEDŐ, MARÓ FOLYÉKONY ANYAG, M.N.N.
L4BN		2				84	827	3/0-0-1-0	M3	3301	ÖNMELEGEDŐ, MARÓ FOLYÉKONY ANYAG, M.N.N.
L4BH	TU15	2			CW13 CW28 CW31	60	614			3302	2-DIMETIL-AMINO-ETIL-AKRILÁT
CxBH(M)	TU6 TU38 TU50 TE22 TE25 TA4 TT9	1			CW9 CW10 CW36	265	220	 1-1*-3-1	M2 M1	3303	SŰRÍTETT GAZ, MÉRGEZŐ, GYÚJTÓ HATÁSÚ, M.N.N.
CxBH(M)	TU6 TU38 TU50 TE22 TE25 TA4 TT9	1			CW9 CW10 CW36	268	220	0-0-1-0 0-0-3-0	M1 M1	3304	SŰRÍTETT GAZ, MÉRGEZŐ, MARÓ, M.N.N.
CxBH(M)	TU6 TU38 TU50 TE22 TE25 TA4 TT9	1			CW9 CW10 CW36	263	219	3/1-1*-1-1 3/1-1*-3-1	M2 M2	3305	SŰRÍTETT GAZ, MÉRGEZŐ, GYÚLÉKONY, MARÓ, M.N.N.
CxBH(M)	TU6 TU38 TU50 TE22 TE25 TA4 TT9	1			CW9 CW10 CW36	265	220	 1-1*-3-1	M2 M2	3306	SŰRÍTETT GAZ, MÉRGEZŐ, GYÚJTÓ HATÁSÚ, MARÓ, M.N.N.
PxBH(M)	TU6 TU38 TE22 TE25 TA4 TT9 TM6	1			CW9 CW10 CW36	265	220	0-0-1-0 0-0-3-0	M2 M1	3307	CSEPPFOLYÓSÍTOTT GAZ, MÉRGEZŐ, GYÚJTÓ HATÁSÚ, M.N.N.
PxBH(M)	TU6 TU38 TE22 TE25 TA4 TT9 TM6	1			CW9 CW10 CW36	268	220	 1-1-3-1	M1 M1	3308	CSEPPFOLYÓSÍTOTT GAZ, MÉRGEZŐ, MARÓ, M.N.N.
PxBH(M)	TU6 TU38 TE22 TE25 TA4 TT9 TM6	1			CW9 CW10 CW36	263	219	3/1-1-1-1 3/1-1-3-1	M1 M1	3309	CSEPPFOLYÓSÍTOTT GAZ, MÉRGEZŐ, GYÚLÉKONY, MARÓ, M.N.N.
PxBH(M)	TU6 TU38 TE22 TE25 TA4 TT9 TM6	1			CW9 CW10 CW36	265	220	1-1-1-1 1-1-3-1	M2 M1	3310	CSEPPFOLYÓSÍTOTT GAZ, MÉRGEZŐ, GYÚJTÓ HATÁSÚ, MARÓ, M.N.N.
RxBN	TU7 TU19 TA4 TT9 TM6	3	W5		CW9 CW11 CW30 CW36	225	220	0-0-1-0 0-0-3-0	M2 M1	3311	MÉLYHŰTÖTT, CSEPPFOLYÓSÍTOTT, GYÚJTÓ HATÁSÚ GÁZ, M.N.N.

UN szám	Megnevezés és leírás	Osztály	Osztályozási kód	Csomagolási csoport	Bárcák	Különleges előírások	Korlátozott és engedményes mennyiség		Csomagolóeszköz			Mobil tartány és/vagy ömlesztettárukonténer	
									Csomagolási utasítások	Különleges csomagolási előírások	Egybe-csomagolási előírások	Utasítások	Különleges előírások
	3.1.2	2.2	2.2	2.1.1.3	5.2.2	3.3	3.4.6	3.5.1.2	4.1.4	4.1.4	4.1.10	4.2.5.2, 7.3.2	4.2.5.3
(1)	(2)	(3a)	(3b)	(4)	(5)	(6)	(7a)	(7b)	(8)	(9a)	(9b)	(10)	(11)
3312	MÉLYHŰTÖTT, CSEPPFOLYÓSÍTOTT, GYÚLÉKONY GÁZ, M.N.N.	2	3F		2.1 (+13)	274	LQ0	E0	P203		MP9	T75	TP5
3313	ÖNMELEGEDŐ SZERVES PIGMENTEK	4.2	S2	II	4.2		LQ0	E2	P002 IBC08	B4	MP14	T3	TP33
3313	ÖNMELEGEDŐ SZERVES PIGMENTEK	4.2	S2	III	4.2		LQ0	E1	P002 IBC08 LP02 R001	B3	MP14	T1	TP33
3314	MŰANYAG SAJTOLÓANYAG gyúlékony gőzt fejlesztő massza, lemez vagy extrudált profil formában	9	M3	III	нет	207 633	LQ27	E1	P002 IBC08 R001	PP14 B3 B6	MP10		
3315	MÉRGEZŐ VEGYIANYAG MINTA	6.1	T8		6.1	250	LQ0	E5	P099		MP8 MP17		
3316	VIZSGÁLÓKÉSZLET vagy ELSŐSEGÉLY FELSZERELÉS	9	M11		9	251 340	LQ0	E0	P901				
3316	VIZSGÁLÓKÉSZLET vagy ELSŐSEGÉLY FELSZERELÉS	9	M11	III	9	251 340	LQ0	E0	P901				
3317	2-AMINO-4,6-DINITRO-FENOL, legalább 20 tömeg% vízzel NEDVESÍTETT	4.1	D		4.1		LQ0	E0	P406	PP26	MP2		
3318	AMMÓNIA OLDAT, vizes, relatív sűrűség 15 °C-on kisebb, mint 0,880, 50%-nál több ammóniatartalommal	2	4TC		2.3+8 (+13)	23	LQ0	E0	P200		MP9	T50 (M)	
3319	NITROGLICERIN KEVEREK, ÉRZÉKETLENÍTETT, M.N.N., 2 tömeg%-nál több, de legfeljebb 10 tömeg% nitroglicerin-tartalommal	4.1	D	II	4.1	272 274	LQ0	E0	P099 IBC99		MP2		
3320	NÁTRIUM-BÓR-HIDRID ÉS NÁTRIUM-HIDROXID OLDAT legfeljebb 12 tömeg% nátrium-bór-hidrid és legfeljebb 40 tömeg% nátriumhidroxid tartalommal	8	C5	II	8		LQ22	E2	P001 IBC02		MP15	T7	TP2
3320	NÁTRIUM-BÓR-HIDRID ÉS NÁTRIUM-HIDROXID OLDAT legfeljebb 12 tömeg% nátrium-bór-hidrid és legfeljebb 40 tömeg% nátriumhidroxid tartalommal	8	C5	III	8		LQ7	E1	P001 IBC03 LP01 R001		MP19	T4	TP2
3321	KIS FAJLAGOS AKTIVITÁSÚ RADIOAKTÍV ANYAG (LSA-II), nem hasadó vagy hasadó-engedményes	7			7X	172 317 325 336	LQ0	E0	Lásd 2.2.7 és 4.1.9	Lásd 4.1.9.1.3		T5	TP4
3322	KIS FAJLAGOS AKTIVITÁSÚ RADIOAKTÍV ANYAG (LSA-III), nem hasadó vagy hasadó-engedményes	7			7X	172 317 325 336	LQ0	E0	Lásd 2.2.7 és 4.1.9	Lásd 4.1.9.1.3		T5	TP4
3323	RADIOAKTÍV ANYAG, C TÍPUSÚ KüLDEMÉNYDARABBAN, nem hasadó vagy hasadó-engedményes	7			7X	172 317	LQ0	E0	Lásd 2.2.7 és 4.1.9	Lásd 4.1.9.1.3			

SZMGSZ 2. számú melléklete tartány		Szállítási kategória	Különleges előírások			Veszélyt jelölő számok	Bejegyzések a fuvarlevélbe			UN szám	Megnevezés és leírás
Tartánykód	Különleges előírások		a küldemény darabokra	az ömlesztett szállításra	az árukezelésre, be- és kirakásra		Baleseti lap száma	Védőkocsik min. száma	Kocsi gurítási feltételek		
4.3	4.3.5, 6.8.4	1.1.3.6	7.2.4	7.3.3	7.5.11	5.3.2.3	5.4.1 5.4.3	5.4.1 7.5.3.2	5.4.1 7.5.6		3.1.2
(12)	(13)	(15)	(16)	(17)	(18)	(20)	(21a)	(21b)	(21c)	(1)	(2)
RxBN	TU18 TU38 TE22 TA4 TT9 TM6	2	W5		CW9 CW11 CW30 CW36	223	218	3/0-0-1-0 3/0-0-3-0	M2 M1	3312	MÉLYHŰTÖTT, CSEPPFOLYÓSÍTOTT, GYÚLÉKONY GÁZ, M.N.N.
SGAV		2	W1			40	405	3/0-0-1-0	M3	3313	ÖNMELEGEDŐ SZERVES PIGMENTEK
SGAV		3	W1			40	405	3/0-0-1-0	M3	3313	ÖNMELEGEDŐ SZERVES PIGMENTEK
		3		VW3	CW31	90	902			3314	MŰANYAG SAJTOLÓANYAG gyúlékony gőzt fejlesztő massza, lemez vagy extrudált profil formában
		1			CW13 CW28 CW31 CW47	66	616	1-1-1-1		3315	MÉRGEZŐ VEGYIANYAG MINTA
		2				90	906			3316	VIZSGÁLÓKÉSZLET vagy ELSŐSEGÉLY FELSZERELÉS
		3				90	906			3316	VIZSGÁLÓKÉSZLET vagy ELSŐSEGÉLY FELSZERELÉS
		1	W1			40	404	3/0-0-1-0	M3	3317	2-AMINO-4,6-DINITRO-FENOL, legalább 20 tömeg% vízzel NEDVESÍTETT
PxBH(M)	TU38 TE22 TE25 TA4 TT9 TM6	1			CW9 CW10	268	208	1-1*-3-1	M1 M1	3318	AMMÓNIA OLDAT, vizes, relatív sűrűség 15 °C-on kisebb, mint 0,880, 50%-nál több ammóniatartalommal
		2	W1			40	404	3/0-0-1-0		3319	NITROGLICERIN KEVERÉK, ÉRZÉKETLENÍTETT, M.N.N., 2 tömeg%-nál több, de legfeljebb 10 tömeg% nitroglicerin-tartalommal
L4BN		2				80	809			3320	NÁTRIUM-BÓR-HIDRID ÉS NÁTRIUM-HIDROXID OLDAT legfeljebb 12 tömeg% nátrium-bór-hidrid és legfeljebb 40 tömeg% nátriumhidroxid tartalommal
L4BN		3				80	809			3320	NÁTRIUM-BÓR-HIDRID ÉS NÁTRIUM-HIDROXID OLDAT legfeljebb 12 tömeg% nátrium-bór-hidrid és legfeljebb 40 tömeg% nátriumhidroxid tartalommal
S2,65AN (+) L2,65CN (+)	TU36 TT7 TM7	0			CW33	70				3321	KIS FAJLAGOS AKTIVITÁSÚ RADIOAKTÍV ANYAG (LSA-II), nem hasadó vagy hasadó-engedményes
S2,65AN (+) L2,65CN (+)	TU36 TT7 TM7	0			CW33	70				3322	KIS FAJLAGOS AKTIVITÁSÚ RADIOAKTÍV ANYAG (LSA-III), nem hasadó vagy hasadó-engedményes
		0			CW33	70				3323	RADIOAKTÍV ANYAG, C TÍPUSÚ KüLDEMÉNYDARABBAN, nem hasadó vagy hasadó-engedményes

UN szám	Megnevezés és leírás	Osztály	Osztályozási kód	Csomagolási csoport	Bárcák	Különleges előírások	Korlátozott és engedményes mennyiség		Csomagolóeszköz			Mobil tartány és/vagy ömlesztettárukonténer	
									Csomagolási utasítások	Különleges csomagolási előírások	Egybe-csomagolási előírások	Utasítások	Különleges előírások
	3.1.2	2.2	2.2	2.1.1.3	5.2.2	3.3	3.4.6	3.5.1.2	4.1.4	4.1.4	4.1.10	4.2.5.2, 7.3.2	4.2.5.3
(1)	(2)	(3a)	(3b)	(4)	(5)	(6)	(7a)	(7b)	(8)	(9a)	(9b)	(10)	(11)
3324	KIS FAJLAGOS AKTIVITÁSÚ RADIOAKTÍV ANYAG (LSA-II), HASADÓ	7			7X+7E	172 326 336	LQ0	E0	Lásd 2.2.7 és 4.1.9	Lásd 4.1.9.1.3			
3325	KIS FAJLAGOS AKTIVITÁSÚ RADIOAKTÍV ANYAG (LSA-III), HASADÓ	7			7X+7E	172 326 336	LQ0	E0	Lásd 2.2.7 és 4.1.9	Lásd 4.1.9.1.3			
3326	RADIOAKTÍV ANYAG, HASADÓ, SZENNYEZETT FELÜLETŰ TÁRGYAK, (SCO-I vagy SCO-II)	7			7X+7E	172 336	LQ0	E0	Lásd 2.2.7 és 4.1.9	Lásd 4.1.9.1.3			
3327	RADIOAKTÍV ANYAG, HASADÓ, A TÍPUSÚ KÜLDEMÉNYDARABBAN, nem különleges formában	7			7X+7E	172 326	LQ0	E0	Lásd 2.2.7 és 4.1.9	Lásd 4.1.9.1.3			
3328	RADIOAKTÍV ANYAG, HASADÓ, B(U) TÍPUSÚ KÜLDEMÉNYDARABBAN	7			7X+7E	172 337	LQ0	E0	Lásd 2.2.7 és 4.1.9	Lásd 4.1.9.1.3			
3329	RADIOAKTÍV ANYAG, HASADÓ, B(M) TÍPUSÚ KÜLDEMÉNYDARABBAN	7			7X+7E	172 337	LQ0	E0	Lásd 2.2.7 és 4.1.9	Lásd 4.1.9.1.3			
3330	RADIOAKTÍV ANYAG, HASADÓ, C TÍPUSÚ KÜLDEMÉNYDARABBAN	7			7X+7E	172	LQ0	E0	Lásd 2.2.7 és 4.1.9	Lásd 4.1.9.1.3			
3331	RADIOAKTÍV ANYAG, HASADÓ, KÜLÖN MEGEGYEZÉS ALAPJÁN SZÁLLÍTOTT	7			7X+7E	172	LQ0	E0	Lásd 2.2.7 és 4.1.9	Lásd 4.1.9.1.3			
3332	RADIOAKTÍV ANYAG, A TÍPUSÚ KÜLDEMÉNYDARABBAN, KÜLÖNLEGES FORMÁBAN, nem hasadó vagy hasadó-engedményes	7			7X	172 317	LQ0	E0	Lásd 2.2.7 és 4.1.9	Lásd 4.1.9.1.3			
3333	RADIOAKTÍV ANYAG, HASADÓ, A TÍPUSÚ KÜLDEMÉNYDARABBAN, KÜLÖNLEGES FORMÁBAN	7			7X + 7E	172	LQ0	E0	Lásd 2.2.7 és 4.1.9	Lásd 4.1.9.1.3			
3334	LÉGI FORGALOMBAN SZABÁLYOZOTT FOLYADÉK, M.N.N.	9	M11	NEM TARTOZIK AZ SZMGSZ 2. SZÁMÚ MELLÉKLETÉNEK HATÁLYA ALÁ									
3335	LÉGI FORGALOMBAN SZABÁLYOZOTT SZILÁRD ANYAG, M.N.N.	9	M11	NEM TARTOZIK AZ SZMGSZ 2. SZÁMÚ MELLÉKLETÉNEK HATÁLYA ALÁ									
3336	FOLYÉKONY, GYÚLÉKONY MERKAPTÁNOK, M.N.N. vagy FOLYÉKONY, GYÚLÉKONY MERKAPTÁN KEVERÉK, M.N.N.	3	F1	I	3	274	LQ3	E3	P001		MP7 MP17	T11	TP2

SZMGSZ 2. számú melléklete tartány		Szállítási kategória	Különleges előírások			Veszélyt jelölő számok	Bejegyzések a fuvarlevélbe			UN szám	Megnevezés és leírás
Tartánykód	Különleges előírások		a küldemény darabokra	az ömlesztett szállításra	az árukezelésre, be- és kirakásra		Baleseti lap száma	Védőkocsik min. száma	Kocsi gurítási feltételek		
4.3	4.3.5, 6.8.4	1.1.3.6	7.2.4	7.3.3	7.5.11	5.3.2.3	5.4.1 5.4.3	5.4.1 7.5.3.2	5.4.1 7.5.6		3.1.2
(12)	(13)	(15)	(16)	(17)	(18)	(20)	(21a)	(21b)	(21c)	(1)	(2)
		0			CW33	70				3324	KIS FAJLAGOS AKTIVITÁSÚ RADIOAKTÍV ANYAG (LSA-II), HASADÓ
		0			CW33	70				3325	KIS FAJLAGOS AKTIVITÁSÚ RADIOAKTÍV ANYAG (LSA-III), HASADÓ
		0			CW33	70				3326	RADIOAKTÍV ANYAG, HASADÓ, SZENNYEZETT FELüLETŰ TÁRGYAK, (SCO-I vagy SCO-II)
		0			CW33	70				3327	RADIOAKTÍV ANYAG, HASADÓ, A TÍPUSÚ KüLDEMÉNYDARABBAN, nem különleges formában
		0			CW33	70				3328	RADIOAKTÍV ANYAG, HASADÓ, B(U) TÍPUSÚ KüLDEMÉNYDARABBAN
		0			CW33	70				3329	RADIOAKTÍV ANYAG, HASADÓ, B(M) TÍPUSÚ KüLDEMÉNYDARABBAN
		0			CW33	70				3330	RADIOAKTÍV ANYAG, HASADÓ, C TÍPUSÚ KüLDEMÉNYDARABBAN
		0			CW33	70				3331	RADIOAKTÍV ANYAG, HASADÓ, KüLÖN MEGEGYEZÉS ALAPJÁN SZÁLLÍTOTT
		0			CW33	70				3332	RADIOAKTÍV ANYAG, A TÍPUSÚ KüLDEMÉNYDARABBAN, KüLÖNLEGES FORMÁBAN, nem hasadó vagy hasadó-engedményes
		0			CW33	70				3333	RADIOAKTÍV ANYAG, HASADÓ, A TÍPUSÚ KüLDEMÉNYDARABBAN, KüLÖNLEGES FORMÁBAN
NEM TARTOZIK AZ SZMGSZ 2. SZÁMÚ MELLÉKLETÉNEK HATÁLYA ALÁ										3334	LÉGI FORGALOMBAN SZABÁLYOZOTT FOLYADÉK, M.N.N.
NEM TARTOZIK AZ SZMGSZ 2. SZÁMÚ MELLÉKLETÉNEK HATÁLYA ALÁ										3335	LÉGI FORGALOMBAN SZABÁLYOZOTT SZILÁRD ANYAG, M.N.N.
L4BN		1				33	332	3/1-1*-1-1	M3	3336	FOLYÉKONY, GYÚLÉKONY MERKAPTÁNOK, M.N.N. vagy FOLYÉKONY, GYÚLÉKONY MERKAPTÁN KEVERÉK, M.N.N.

UN szám	Megnevezés és leírás	Osztály	Osztályozási kód	Csomagolási csoport	Bárcák	Különleges előírások	Korlátozott és engedményes mennyiség		Csomagolóeszköz			Mobil tartány és/vagy ömlesztettárukonténer	
									Csomagolási utasítások	Különleges csomagolási előírások	Egybe-csomagolási előírások	Utasítások	Különleges előírások
	3.1.2	2.2	2.2	2.1.1.3	5.2.2	3.3	3.4.6	3.5.1.2	4.1.4	4.1.4	4.1.10	4.2.5.2, 7.3.2	4.2.5.3
(1)	(2)	(3a)	(3b)	(4)	(5)	(6)	(7a)	(7b)	(8)	(9a)	(9b)	(10)	(11)
3336	FOLYÉKONY, GYÚLÉKONY MERKAPTÁNOK, M.N.N. vagy FOLYÉKONY, GYÚLÉKONY MERKAPTÁN KEVERÉK, M.N.N. (gőznyomás 50 °C-on nagyobb mint 110 kPa)	3	F1	II	3	274 640C	LQ4	E2	P001		MP19	T7	TP1 TP8 TP28
3336	FOLYÉKONY, GYÚLÉKONY MERKAPTÁNOK, M.N.N. vagy FOLYÉKONY, GYÚLÉKONY MERKAPTÁN KEVERÉK, M.N.N. (gőznyomás 50 °C-on legfeljebb 110 kPa)	3	F1	II	3	274 640D	LQ4	E2	P001 IBC02 R001		MP19	T7	TP1 TP8 TP28
3336	FOLYÉKONY, GYÚLÉKONY MERKAPTÁNOK, M.N.N. vagy FOLYÉKONY, GYÚLÉKONY MERKAPTÁN KEVERÉK, M.N.N.	3	F1	III	3	274	LQ7	E1	P001 IBC03 LP01 R001		MP19	T4	TP1 TP29
3337	R 404A HŰTŐGÁZ (pentafluor-etán, 1,1,1-trifluor-etán és 1,1,1,2-tetrafluor-etán zeotrop keveréke kb. 44% pentafluor-etán és 52% 1,1,1-trifluor-etán tartalommal)	2	2A		2.2 (+13)		LQ1	E1	P200		MP9	T50 (M)	
3338	R 407A HŰTŐGÁZ (difluor-metán, pentafluor-etán és 1,1,1,2-tetrafluor-etán zeotrop keveréke kb. 20% difluor-metán és 40% pentafluor-etán tartalommal)	2	2A		2.2 (+13)		LQ1	E1	P200		MP9	T50 (M)	
3339	R 407B HŰTŐGÁZ (difluor-metán, pentafluor-etán és 1,1,1,2-tetrafluor-etán zeotrop keveréke kb. 10% difluor-metán és 70% pentafluor-etán tartalommal)	2	2A		2.2 (+13)		LQ1	E1	P200		MP9	T50 (M)	
3340	R 407C HŰTŐGÁZ (difluor-metán, pentafluor-etán és 1,1,1,2-tetrafluor-etán zeotrop keveréke kb. 23% difluor-metán és 25% pentafluor-etán tartalommal)	2	2A		2.2 (+13)		LQ1	E1	P200		MP9	T50 (M)	
3341	TIOKARBAMID-DIOXID	4.2	S2	II	4.2		LQ0	E2	P002 IBC06		MP14	T3	TP33
3341	TIOKARBAMID-DIOXID	4.2	S2	III	4.2		LQ0	E1	P002 IBC08 LP02 R001	B3	MP14	T1	TP33
3342	XANTÁTOK	4.2	S2	II	4.2		LQ0	E2	P002 IBC06		MP14	T3	TP33
3342	XANTÁTOK	4.2	S2	III	4.2		LQ0	E1	P002 IBC08 LP02 R001	B3	MP14	T1	TP33
3343	NITROGLICERIN KEVERÉK, ÉRZÉKETLENÍTETT, FOLYÉKONY, GYÚLÉKONY, M.N.N., legfeljebb 30 tömeg% nitroglicerin-tartalommal	3	D		3	274 278	LQ0	E0	P099		MP2		

SZMGSZ 2. számú melléklete tartány		Szállítási kategória	Különleges előírások			Veszélyt jelölő számok	Bejegyzések a fuvarlevélbe			UN szám	Megnevezés és leírás
Tartánykód	Különleges előírások		a küldemény darabokra	az ömlesztett szállításra	az árukezelésre, be- és kirakásra		Baleseti lap száma	Védőkocsik min. száma	Kocsi gurítási feltételek		
4.3	4.3.5, 6.8.4	1.1.3.6	7.2.4	7.3.3	7.5.11	5.3.2.3	5.4.1 5.4.3	5.4.1 7.5.3.2	5.4.1 7.5.6		3.1.2
(12)	(13)	(15)	(16)	(17)	(18)	(20)	(21a)	(21b)	(21c)	(1)	(2)
L1,5BN		2				33	332	3/1-1*-1-1	M3	3336	FOLYÉKONY, GYÚLÉKONY MERKAPTÁNOK, M.N.N. vagy FOLYÉKONY, GYÚLÉKONY MERKAPTÁN KEVERÉK, M.N.N. (gőznyomás 50 °C-on nagyobb mint 110 kPa)
LGBF		3				33	332	3/1-1*-1-1	M3	3336	FOLYÉKONY, GYÚLÉKONY MERKAPTÁNOK, M.N.N. vagy FOLYÉKONY, GYÚLÉKONY MERKAPTÁN KEVERÉK, M.N.N. (gőznyomás 50 °C-on legfeljebb 110 kPa)
LGBF		3				30	332	3/1-1*-1-1	M3	3336	FOLYÉKONY, GYÚLÉKONY MERKAPTÁNOK, M.N.N. vagy FOLYÉKONY, GYÚLÉKONY MERKAPTÁN KEVERÉK, M.N.N.
PxBN(M)	TA4 TT9 TM6	3			CW9 CW10 CW36	20	201	0-0-1-0 0-0-3-0	M2 M1	3337	R 404A HŰTŐGÁZ (pentafluor-etán, 1,1,1-trifluor-etán és 1,1,1,2-tetrafluor-etán zeotrop keveréke kb. 44% pentafluor-etán és 52% 1,1,1-trifluor-etán tartalommal)
PxBN(M)	TA4 TT9 TM6	3			CW9 CW10 CW36	20	201	0-0-1-0 0-0-3-0	M2 M1	3338	R 407A HŰTŐGÁZ (difluor-metán, pentafluor-etán és 1,1,1,2-tetrafluor-etán zeotrop keveréke kb. 20% difluor-metán és 40% pentafluor-etán tartalommal)
PxBN(M)	TA4 TT9 1Mb	3			CW9 CW10 CW36	20	201	0-0-1-0 0-0-3-0	M2 M1	3339	R 407B HŰTŐGÁZ (difluor-metán, pentafluor-etán és 1,1,1,2-tetrafluor-etán zeotrop keveréke kb. 10% difluor-metán és 70% pentafluor-etán tartalommal)
PxBN(M)	TA4 TT9 TM6	3			CW9 CW10 CW36	20	201	0-0-1-0 0-0-3-0	M2 M1	3340	R 407C HŰTŐGÁZ (difluor-metán, pentafluor-etán és 1,1,1,2-tetrafluor-etán zeotrop keveréke kb. 23% difluor-metán és 25% pentafluor-etán tartalommal)
SGAV		2	W1 W12			40	405	3/0-0-1-0	M3	3341	TIOKARBAMID-DIOXID
SGAV		3	W1			40	405	3/0-0-1-0	M3	3341	TIOKARBAMID-DIOXID
SGAV		2	W1 W12			40	405	3/0-0-1-0	M3	3342	XANTÁTOK
SGAV		3	W1			40	405	3/0-0-1-0	M3	3342	XANTÁTOK
		0				30/33	311	3/0-0-1-0	M3	3343	NITROGLICERIN KEVERÉK, ÉRZÉKETLENÍTETT, FOLYÉKONY, GYÚLÉKONY, M.N.N., legfeljebb 30 tömeg% nitroglicerin-tartalommal

UN szám	Megnevezés és leírás	Osztály	Osztályozási kód	Csomagolási csoport	Bárcák	Különleges előírások	Korlátozott és engedményes mennyiség		Csomagolóeszköz			Mobil tartány és/vagy ömlesztettárukonténer	
									Csomagolási utasítások	Különleges csomagolási előírások	Egybe-csomagolási előírások	Utasítások	Különleges előírások
	3.1.2	2.2	2.2	2.1.1.3	5.2.2	3.3	3.4.6	3.5.1.2	4.1.4	4.1.4	4.1.10	4.2.5.2, 7.3.2	4.2.5.3
(1)	(2)	(3a)	(3b)	(4)	(5)	(6)	(7a)	(7b)	(8)	(9a)	(9b)	(10)	(11)
3344	PENTAERITRIT-TETRANITRÁT (PETN) KEVERÉK, ÉRZÉKETLENÍTETT, SZILÁRD, M.N.N., 10 tömeg%-nál több, de legfeljebb 20 tömeg% PETN tartalommal	4.1	D	II	4.1	272 274	LQ0	E0	P099		MP2		
3345	SZILÁRD, MÉRGEZŐ FENOXI-ECETSAV SZÁRMAZÉK PESZTICID	6.1	T7	I	6.1	61 274 648	LQ0	E5	P002 IBC07		MP18	T6	TP33
3345	SZILÁRD, MÉRGEZŐ FENOXI-ECETSAV SZÁRMAZÉK PESZTICID	6.1	T7	II	6.1	61 274 648	LQ18	E4	P002 IBC08	B4	MP10	T3	TP33
3345	SZILÁRD, MÉRGEZŐ FENOXI-ECETSAV SZÁRMAZÉK PESZTICID	6.1	T7	III	6.1	61 274 648	LQ9	E1	P002 IBC08 LP02 R001	B3	MP10	T1	TP33
3346	FOLYÉKONY, GYÚLÉKONY, MÉRGEZŐ FENOXI-ECETSAV SZÁRMAZÉK PESZTICID (lobbanáspont 23°C alatt)	3	FT2	I	3+6.1	61 274	LQ3	E0	P001		MP7 MP17	T14	TP2 TP27
3346	FOLYÉKONY, GYÚLÉKONY, MÉRGEZŐ FENOXI-ECETSAV SZÁRMAZÉK PESZTICID (lobbanáspont 23°C alatt)	3	FT2	II	3+6.1	61 274	LQ4	E2	P001 IBC02 R001		MP19	T11	TP2 TP27
3347	FOLYÉKONY, MÉRGEZŐ, GYÚLÉKONY FENOXI-ECETSAV SZÁRMAZÉK PESZTICID (lobbanáspont legalább 23°C)	6.1	TF2	I	6.1+3	61 274	LQ0	E5	P001		MP8 MP17	T14	TP2 TP27
3347	FOLYÉKONY, MÉRGEZŐ, GYÚLÉKONY FENOXI-ECETSAV SZÁRMAZÉK PESZTICID (lobbanáspont legalább 23°C)	6.1	TF2	II	6.1+3	61 274	LQ17	E4	P001 IBC02		MP15	T11	TP2 TP27
3347	FOLYÉKONY, MÉRGEZŐ, GYÚLÉKONY FENOXI-ECETSAV SZÁRMAZÉK PESZTICID (lobbanáspont legalább 23°C)	6.1	TF2	III	6.1+3	61 274	LQ7	E1	P001 IBC03 R001		MP19	T7	TP2 TP28
3348	FOLYÉKONY, MÉRGEZŐ FENOXI-ECETSAV SZÁRMAZÉK PESZTICID	6.1	T6	I	6.1	61 274 648	LQ0	E5	P001		MP8 MP17	T14	TP2 TP27
3348	FOLYÉKONY, MÉRGEZŐ FENOXI-ECETSAV SZÁRMAZÉK PESZTICID	6.1	T6	II	6.1	61 274 648	LQ17	E4	P001 IBC02		MP15	T11	TP2 TP27
3348	FOLYÉKONY, MÉRGEZŐ FENOXI-ECETSAV SZÁRMAZÉK PESZTICID	6.1	T6	III	6.1	61 274 648	LQ7	E1	P001 IBC03 LP01 R001		MP19	T7	TP2 TP28
3349	SZILÁRD, MÉRGEZŐ PIRETROID PESZTICID	6.1	T7	I	6.1	61 274 648	LQ0	E5	P002 IBC07		MP18	T6	TP33

SZMGSZ 2. számú melléklete tartány		Szállítási kategória	Különleges előírások			Veszélyt jelölő számok	Bejegyzések a fuvarlevélbe			UN szám	Megnevezés és leírás
Tartánykód	Különleges előírások		a küldemény darabokra	az ömlesztett szállításra	az árukezelésre, be- és kirakásra		Baleseti lap száma	Védőkocsik min. száma	Kocsi gurítási feltételek		
4.3	4.3.5, 6.8.4	1.1.3.6	7.2.4	7.3.3	7.5.11	5.3.2.3	5.4.1 5.4.3	5.4.1 7.5.3.2	5.4.1 7.5.6		3.1.2
(12)	(13)	(15)	(16)	(17)	(18)	(20)	(21a)	(21b)	(21c)	(1)	(2)
		2	W1			40	404	3/0-0-1-0	M3	3344	PENTAERITRIT-TETRANITRÁT (PETN) KEVERÉK, ÉRZÉKETLENÍTETT, SZILÁRD, M.N.N., 10 tömeg%-nál több, de legfeljebb 20 tömeg% PETN tartalommal
S10AH L10CH	TU14 TU15 TU38 TE21 TE22	1	W10 W12		CW13 CW28 CW31 CW48	66	613		M3	3345	SZILÁRD, MÉRGEZŐ FENOXI-ECETSAV SZÁRMAZÉK PESZTICID
SGAH L4BH	TU15	2	W11		CW13 CW28 CW31 CW48	60	613		M3	3345	SZILÁRD, MÉRGEZŐ FENOXI-ECETSAV SZÁRMAZÉK PESZTICID
SGAH L4BH	TU15	2		VW9	CW13 CW28 CW31 CW48	60	613		M3	3345	SZILÁRD, MÉRGEZŐ FENOXI-ECETSAV SZÁRMAZÉK PESZTICID
L10CH	TU14 TU15 TU38 TE21 TE22	1			CW13 CW28 CW48	336	336	3/0-0-1-0	M3	3346	FOLYÉKONY, GYÚLÉKONY, MÉRGEZŐ FENOXI-ECETSAV SZÁRMAZÉK PESZTICID (lobbanáspont 23 °C alatt)
L4BH	TU15	2			CW13 CW28 CW48	336	336	3/0-0-1-0	M3	3346	FOLYÉKONY, GYÚLÉKONY, MÉRGEZŐ FENOXI-ECETSAV SZÁRMAZÉK PESZTICID (lobbanáspont 23 °C alatt)
L10CH	TU14 TU15 TU38 TE21 TE22	1			CW13 CW28 CW31 CW48	663	610	3/0-0-1-0	M3	3347	FOLYÉKONY, MÉRGEZŐ, GYÚLÉKONY FENOXI-ECETSAV SZÁRMAZÉK PESZTICID (lobbanáspont legalább 23 °C)
L4BH	TU15	2			CW13 CW28 CW31 CW48	63	610	3/0-0-1-0	M3	3347	FOLYÉKONY, MÉRGEZŐ, GYÚLÉKONY FENOXI-ECETSAV SZÁRMAZÉK PESZTICID (lobbanáspont legalább 23 °C)
L4BH	TU15	2			CW13 CW28 CW31 CW48	63	610	3/0-0-1-0	M3	3347	FOLYÉKONY, MÉRGEZŐ, GYÚLÉKONY FENOXI-ECETSAV SZÁRMAZÉK PESZTICID (lobbanáspont legalább 23 °C)
L10CH	TU14 TU15 TU38 TE21 TE22	1			CW13 CW28 CW31 CW48	66	604	0-0-1-0	M3	3348	FOLYÉKONY, MÉRGEZŐ FENOXI-ECETSAV SZÁRMAZÉK PESZTICID
L4BH	TU15	2			CW13 CW28 CW31 CW48	60	604	0-0-1-0	M3	3348	FOLYÉKONY, MÉRGEZŐ FENOXI-ECETSAV SZÁRMAZÉK PESZTICID
L4BH	TU15	2			CW13 CW28 CW31 CW48	60	604	0-0-1-0	M3	3348	FOLYÉKONY, MÉRGEZŐ FENOXI-ECETSAV SZÁRMAZÉK PESZTICID
S10AH L10CH	TU14 TU15 TU38 TE21 TE22	1	W10 W12		CW13 CW28 CW31 CW48	66	613		M3	3349	SZILÁRD, MÉRGEZŐ PIRETROID PESZTICID

UN szám	Megnevezés és leírás	Osztály	Osztályozási kód	Csomagolási csoport	Bárcák	Különleges előírások	Korlátozott és engedményes mennyiség		Csomagolóeszköz			Mobil tartány és/vagy ömlesztettárukonténer	
									Csomagolási utasítások	Különleges csomagolási előírások	Egybe-csomagolási előírások	Utasítások	Különleges előírások
	3.1.2	2.2	2.2	2.1.1.3	5.2.2	3.3	3.4.6	3.5.1.2	4.1.4	4.1.4	4.1.10	4.2.5.2, 7.3.2	4.2.5.3
(1)	(2)	(3a)	(3b)	(4)	(5)	(6)	(7a)	(7b)	(8)	(9a)	(9b)	(10)	(11)
3349	SZILÁRD, MÉRGEZŐ PIRETROID PESZTICID	6.1	T7	II	6.1	61 274 648	LQ18	E4	P002 IBC08	B4	MP10	T3	TP33
3349	SZILÁRD, MÉRGEZŐ PIRETROID PESZTICID	6.1	T7	III	6.1	61 274 648	LQ9	E1	P002 IBC08 LP02 R001	B3	MP10	T1	TP33
3350	FOLYÉKONY, GYÚLÉKONY, MÉRGEZŐ PIRETROID PESZTICID (lobbanáspont 23 °C alatt)	3	FT2	I	3+6.1	61 274	LQ3	E0	P001		MP7 MP17	T14	TP2 TP27
3350	FOLYÉKONY, GYÚLÉKONY, MÉRGEZŐ PIRETROID PESZTICID (lobbanáspont 23 °C alatt)	3	FT2	II	3+6.1	61 274	LQ4	E2	P001 IBC02 R001		MP19	T11	TP2 TP27
3351	FOLYÉKONY, MÉRGEZŐ, GYÚLÉKONY PIRETROID PESZTICID (lobbanáspont legalább 23 °C)	6.1	TF2	I	6.1+3	61 274	LQ0	E5	P001		MP8 MP17	T14	TP2 TP27
3351	FOLYÉKONY, MÉRGEZŐ, GYÚLÉKONY PIRETROID PESZTICID (lobbanáspont legalább 23 °C)	6.1	TF2	II	6.1+3	61 274	LQ17	E4	P001 IBC02		MP15	T11	TP2 TP27
3351	FOLYÉKONY, MÉRGEZŐ, GYÚLÉKONY PIRETROID PESZTICID (lobbanáspont legalább 23 °C)	6.1	TF2	III	6.1+3	61 274	LQ7	E1	P001 IBC03 R001		MP19	T7	TP2 TP28
3352	FOLYÉKONY, MÉRGEZŐ PIRETROID PESZTICID	6.1	T6	I	6.1	61 274 648	LQ0	E5	P001		MP8 MP17	T14	TP2 TP27
3352	FOLYÉKONY, MÉRGEZŐ PIRETROID PESZTICID	6.1	T6	II	6.1	61 274 648	LQ17	E4	P001 IBC02		MP15	T11	TP2 TP27
3352	FOLYÉKONY, MÉRGEZŐ PIRETROID PESZTICID	6.1	T6	III	6.1	61 274 648	LQ7	E1	P001 IBC03 LP01 R001		MP19	T7	TP2 TP28
3354	GYÚLÉKONY ROVARIRTÓ GÁZ, M.N.N.	2	2F		2.1 (+13)	274	LQ0	E0	P200		MP9	(M)	
3355	MÉRGEZŐ, GYÚLÉKONY ROVARIRTÓ GÁZ, M.N.N.	2	2TF		2.3+ 2.1 (+13)	274	LQ0	E0	P200		MP9	(M)	
3356	KÉMIAI OXIGÉNFEJLESZTŐ	5.1	O3	II	5.1	284	LQ0	E0	P500		MP2		
3357	NITROGLICERIN KEVERÉK, ÉRZÉKETLENÍTETT, FOLYÉKONY, M.N.N., legfeljebb 30 tömeg% nitroglicerin-tartalommal	3	D	II	3	274 288	LQ0	E0	P099		MP2		
3358	HŰTŐGÉPEK, gyúlékony, nem mérgező, cseppfolyósított gáz tartalommal	2	6F		2.1	291	LQ0	E0	P003	PP32	MP9		
3359	GÁZOSÍTÓSZER HATÁSA ALATT ÁLLÓ EGYSÉG	9	M11			302							

SZMGSZ 2. számú melléklete tartány		Szállítási kategória	Különleges előírások			Veszélyt jelölő számok	Bejegyzések a fuvarlevélbe			UN szám	Megnevezés és leírás
Tartánykód	Különleges előírások		a küldeménydarabokra	az ömlesztett szállításra	az árukezelésre, be- és kirakásra		Baleseti lap száma	Védőkocsik min. száma	Kocsi gurítási feltételek		
4.3	4.3.5, 6.8.4	1.1.3.6	7.2.4	7.3.3	7.5.11	5.3.2.3	5.4.1 5.4.3	5.4.1 7.5.3.2	5.4.1 7.5.6		3.1.2
(12)	(13)	(15)	(16)	(17)	(18)	(20)	(21a)	(21b)	(21c)	(1)	(2)
SGAH L4BH	TU15	2	W11		CW13 CW28 CW31 CW48	60	613		M3	3349	SZILÁRD, MÉRGEZŐ PIRETROID PESZTICID
SGAH L4BH	TU15	2		VW9	CW13 CW28 CW31 CW48	60	613		M3	3349	SZILÁRD, MÉRGEZŐ PIRETROID PESZTICID
L10CH	TU14 TU15 TU38 TE21 TE22	1			CW13 CW28 CW48	336	336	0-0-1-0	M3	3350	FOLYÉKONY, GYÚLÉKONY, MÉRGEZŐ PIRETROID PESZTICID (lobbanáspont 23 °C alatt)
L4BH	TU15	2			CW13 CW28 CW48	336	336	0-0-1-0	M3	3350	FOLYÉKONY, GYÚLÉKONY, MÉRGEZŐ PIRETROID PESZTICID (lobbanáspont 23 °C alatt)
L10CH	TU14 TU15 TU38 TE21 TE22	1			CW13 CW28 CW31 CW48	663	610	0-0-1-0	M3	3351	FOLYÉKONY, MÉRGEZŐ, GYÚLÉKONY PIRETROID PESZTICID (lobbanáspont legalább 23 °C)
L4BH	TU15	2			CW13 CW28 CW31 CW48	63	610	0-0-1-0	M3	3351	FOLYÉKONY, MÉRGEZŐ, GYÚLÉKONY PIRETROID PESZTICID (lobbanáspont legalább 23 °C)
L4BH	TU15	2			CW13 CW28 CW31 CW48	63	610	0-0-1-0	M3	3351	FOLYÉKONY, MÉRGEZŐ, GYÚLÉKONY PIRETROID PESZTICID (lobbanáspont legalább 23 °C)
L10CH	TU14 TU15 TU38 TE21 TE22	1			CW13 CW28 CW31 CW48	66	604	0-0-1-0	M3	3352	FOLYÉKONY, MÉRGEZŐ PIRETROID PESZTICID
L4BH	TU15	2			CW13 CW28 CW31 CW48	60	604	0-0-1-0	M3	3352	FOLYÉKONY, MÉRGEZŐ PIRETROID PESZTICID
L4BH	TU15	2			CW13 CW28 CW31 CW48	60	604	0-0-1-0	M3	3352	FOLYÉKONY, MÉRGEZŐ PIRETROID PESZTICID
PxBN(M)	TU38 TE22 TA4 TT9 TM6	2			CW9 CW10 CW36	23	218	3/0-0-1-0 3/0-0-3-0	M2 M1	3354	GYÚLÉKONY ROVARIRTÓ GÁZ, M.N.N.
PxBH(M)	TU6 TU38 TE22 TE25 TA4 TT9 TM6	1			CW9 CW10 CW36	263	219	3/1-1-1-1 3/1-1-3-1	M2 M1	3355	MÉRGEZŐ, GYÚLÉKONY ROVARIRTÓ GÁZ, M.N.N.
		2			CW24	50	514		M3	3356	KÉMIAI OXIGÉNFEJLESZTŐ
		2				33	311	3/0-0-1-0	M3	3357	NITROGLICERIN KEVERÉK, ÉRZÉKETLENÍTETT, FOLYÉKONY, M.N.N., legfeljebb 30 tömeg% nitroglicerin-tartalommal
		2			CW9	23	218			3358	HŰTŐGÉPEK, gyúlékony, nem mérgező, cseppfolyósított gáz tartalommal
							909	-	-	3359	GAZOSÍTOSZER HATÁSA ALATT ÁLLÓ EGYSÉG

UN szám	Megnevezés és leírás	Osztály	Osztályozási kód	Csomagolási csoport	Bárcák	Különleges előírások	Korlátozott és engedményes mennyiség		Csomagolóeszköz			Mobil tartány és/vagy ömlesztettárukonténer	
									Csomagolási utasítások	Különleges csomagolási előírások	Egybe-csomagolási előírások	Utasítások	Különleges előírások
	3.1.2	2.2	2.2	2.1.1.3	5.2.2	3.3	3.4.6	3.5.1.2	4.1.4	4.1.4	4.1.10	4.2.5.2, 7.3.2	4.2.5.3
(1)	(2)	(3a)	(3b)	(4)	(5)	(6)	(7a)	(7b)	(8)	(9a)	(9b)	(10)	(11)
3360	SZÁRAZ, NÖVÉNYI EREDETŰ SZÁLAK	4.1	F1	**Nem tartozik az SZMGSZ 2. számú mellékletének hatálya alá, kivéve a 7.5.11 szakasz CW54 különleges rendelkezését**									
3361	MÉRGEZŐ, MARÓ KLÓR-SZILÁNOK, M.N.N.	6.1	TC1	II	6.1+8	274	LQ0	E4	P010		MP15	T14	TP2 TP7 TP27
3362	MÉRGEZŐ, MARÓ, GYÚLÉKONY KLÓR-SZILÁNOK, M.N.N.	6.1	TFC	II	6.1+3+8	274	LQ0	E4	P010		MP15	T14	TP2 TP7 TP27
3363	VESZÉLYES ÁRU KÉSZüLÉKBEN vagy VESZÉLYES ÁRU BERENDEZÉSBEN	9	M11	Nem tartozik az **SZMGSZ 2. számú mellékletének** hatálya alá [lásd az 1.1.3.1 b) pontot]									
3364	TRINITRO-FENOL (PIKRINSAV), legalább 10 tömeg% vízzel NEDVESÍTETT	4.1	D	I	4.1		LQ0	E0	P406	PP24	MP2		
3365	TRINITRO-KLÓR-BENZOL (PIKRIL-KLORID), legalább 10 tömeg% vízzel NEDVESÍTETT	4.1	D	I	4.1		LQ0	E0	P406	PP24	MP2		
3366	TRINITRO-TOLUOL (TROTIL, TNT), legalább 10 tömeg% vízzel NEDVESÍTETT	4.1	D	I	4.1		LQ0	E0	P406	PP24	MP2		
3367	TRINITRO-BENZOL, legalább 10 tömeg% vízzel NEDVESÍTETT	4.1	D	I	4.1		LQ0	E0	P406	PP24	MP2		
3368	TRINITRO-BENZOESAV, legalább 10 tömeg% vízzel NEDVESÍTETT	4.1	D	I	4.1		LQ0	E0	P406	PP24	MP2		
3369	NÁTRIUM-DINITRO-o-KREZOLÁT, legalább 10 tömeg% vízzel NEDVESÍTETT	4.1	DT	I	4.1 +6.1		LQ0	E0	P406	PP24	MP2		
3370	KARBAMID-NITRÁT, legalább 10 tömeg% vízzel NEDVESÍTETT	4.1	D	I	4.1		LQ0	E0	P406	PP78	MP2		
3371	2-METIL-BUTIRALDEHID	3	F1	II	3		LQ4	E2	P001 IBC02 R001		MP19	T4	TP1
3373	"B" KATEGÓRIÁJÚ BIOLÓGIAI ANYAG	6.2	I4		6.2	319	LQ0	E0	P650			T1	TP1
3373	„B" KATEGÓRIÁJÚ BIOLÓGIAI ANYAG (csak állati eredetű anyagok)	6.2	I4		6.2	319	LQ0	E0	P650			T1 BK1 BK2	TP1
3374	OLDÓSZERMENTES ACETILÉN	2	2F		2.1		LQ0	E0	P200		MP9		
3375	AMMÓNIUM-NITRÁT EMULZIÓ vagy AMMÓNIUM-NITRÁT SZUSZPENZIÓ vagy AMMÓNIUM-NITRÁT GÉL, köztes termék robbantóanyag előállításhoz, folyékony	5.1	O1	II	5.1	309	LQ0	E2	P099 IBC99		MP2	T1	TP1 TP9 TP17 TP32
3375	AMMÓNIUM-NITRÁT EMULZIÓ vagy AMMÓNIUM-NITRÁT SZUSZPENZIÓ vagy AMMÓNIUM-NITRÁT GÉL, köztes termék robbantóanyag előállításhoz, szilárd	5.1	O2	II	5.1	309	LQ0	E2	P099 IBC99		MP2	T1	TP1 TP9 TP17 TP32

SZMGSZ 2. számú melléklete tartány		Szállítási kategória	Különleges előírások			Veszélyt jelölő számok	Bejegyzések a fuvarlevélbe			UN szám	Megnevezés és leírás
Tartánykód	Különleges előírások		a küldemény darabokra	az ömlesztett szállításra	az árukezelésre, be- és kirakásra		Baleseti lap száma	Védőkocsik min. száma	Kocsi gurítási feltételek		
4.3	4.3.5, 6.8.4	1.1.3.6	7.2.4	7.3.3	7.5.11	5.3.2.3	5.4.1 5.4.3	5.4.1 7.5.3.2	5.4.1 7.5.6		3.1.2
(12)	(13)	(15)	(16)	(17)	(18)	(20)	(21a)	(21b)	(21c)	(1)	(2)
Nem tartozik az SZMGSZ 2. számú mellékletének hatálya alá, kivéve a 7.5.11 szakasz CW54 különleges rendelkezését										3360	SZÁRAZ, NÖVÉNYI EREDETŰ SZÁLAK
TU15	2			CW13 CW28 CW31 CW48	68	640			3361	3361	MÉRGEZŐ, MARÓ KLÓR-SZILÁNOK, M.N.N.
TU15	2			CW13 CW28 CW31 CW48	638	637	3/0-0-1-0	M3	3362	3362	MÉRGEZŐ, MARÓ, GYÚLÉKONY KLÓR-SZILÁNOK, M.N.N.
Nem tartozik az **SZMGSZ 2. számú mellékletének** hatálya alá [lásd az 1.1.3.1 b) pontot]										3363	VESZÉLYES ÁRU KÉSZüLÉKBEN vagy VESZÉLYES ÁRU BERENDEZÉSBEN
			W1			40	404	3/0-0-1-0	M3	3364	TRINITRO-FENOL (PIKRINSAV), legalább 10 tömeg% vízzel NEDVESÍTETT
			W1			40	404	3/0-0-1-0	M3	3365	TRINITRO-KLÓR-BENZOL (PIKRIL-KLORID), legalább 10 tömeg% vízzel NEDVESÍTETT
			W1			40	404	3/0-0-1-0	M3	3366	TRINITRO-TOLUOL (TROTIL, TNT), legalább 10 tömeg% vízzel NEDVESÍTETT
			W1			40	404	3/0-0-1-0	M3	3367	TRINITRO-BENZOL, legalább 10 tömeg% vízzel NEDVESÍTETT
			W1			40	404	3/0-0-1-0	M3	3368	TRINITRO-BENZOESAV, legalább 10 tömeg% vízzel NEDVESÍTETT
			W1		CW13 CW28	46	404	3/0-0-1-0		3369	NÁTRIUM-DINITRO-o-KREZOLÁT, legalább 10 tömeg% vízzel NEDVESÍTETT
			W1			40	404	3/0-0-1-0	M3	3370	KARBAMID-NITRÁT, legalább 10 tömeg% vízzel NEDVESÍTETT
LGBF		2				33	305	3/0-0-1-0	M3	3371	2-METIL-BUTIRALDEHID
L4BH	TU15 TU37					606	623			3373	"B" KATEGÓRIÁJÚ BIOLÓGIAI ANYAG
L4BH	TU15 TU37					606	623			3373	„B" KATEGÓRIÁJÚ BIOLÓGIAI ANYAG (csak állati eredetű anyagok)
		2			CW9 CW10 CW36	239	204	3/0-0-3-0	M1	3374	OLDÓSZERMENTES ACETILÉN
LGAV(+)	TU3 TU12 TU39 TE10 TE23 TA1 TA3	2			CW24	50	505	0-0-1-0		3375	AMMÓNIUM-NITRÁT EMULZIÓ vagy AMMÓNIUM-NITRÁT SZUSZPENZIÓ vagy AMMÓNIUM-NITRÁT GÉL, köztes termék robbantóanyag előállításhoz, folyékony
SGAV(+)	TU3 TU12 TU39 TE10 TE23 TA1 TA3	2			CW24	50	505	0-0-1-0		3375	AMMÓNIUM-NITRÁT EMULZIÓ vagy AMMÓNIUM-NITRÁT SZUSZPENZIÓ vagy AMMÓNIUM-NITRÁT GÉL, köztes termék robbantóanyag előállításhoz, szilárd

UN szám	Megnevezés és leírás	Osztály	Osztályozási kód	Csomagolási csoport	Bárcák	Különleges előírások	Korlátozott és engedményes mennyiség		Csomagolóeszköz			Mobil tartány és/vagy ömlesztettárukonténer	
									Csomagolási utasítások	Különleges csomagolási előírások	Egybe-csomagolási előírások	Utasítások	Különleges előírások
	3.1.2	2.2	2.2	2.1.1.3	5.2.2	3.3	3.4.6	3.5.1.2	4.1.4	4.1.4	4.1.10	4.2.5.2, 7.3.2	4.2.5.3
(1)	(2)	(3a)	(3b)	(4)	(5)	(6)	(7a)	(7b)	(8)	(9a)	(9b)	(10)	(11)
3376	4-NITRO-FENIL-HIDRAZIN legalább 30 tömeg% vízzel	4.1	D		4.1		LQ0	E0	P406	PP26	MP2		
3377	NÁTRIUM-PERBORÁT-MONOHIDRÁT	5.1	O2	III	5.1		LQ12	E1	P002 IBC08 LP02 R001	B3	MP10	T1 BK1 BK2	TP33
3378	NÁTRIUM-KARBONÁT-PEROXIHIDRÁT	5.1	O2		5.1		LQ11	E2	P002 IBC08	B4	MP10	T3 BK1 BK2	TP33
3378	NÁTRIUM-KARBONÁT-PEROXIHIDRÁT	5.1	O2	III	5.1		LQ12	E1	P002 IBC08 LP02 R001	B3	MP10	T1 BK1 BK2	TP33
3379	FOLYÉKONY, ÉRZÉKETLENÍTETT ROBBANÓANYAG, M.N.N.	3	D		3	274 311	LQ0	E0	P099		MP2		
3380	SZILÁRD, ÉRZÉKETLENÍTETT ROBBANÓANYAG, M.N.N.	4.1	D		4.1	274 311	LQ0	E0	P099		MP2		
3381	BELÉLEGEZVE MÉRGEZŐ FOLYÉKONY ANYAG, M.N.N., melynek mérgezőképessége belélegzés esetén legfeljebb 200 ml/m^3 és telített gőzének koncentrációja legalább az LC_{50} 500-szorosa	6.1	T1 или T4		6.1	274	LQ0	E5	P601		MP8 MP17	T22	TP2
3382	BELÉLEGEZVE MÉRGEZŐ FOLYÉKONY ANYAG, M.N.N., melynek mérgezőképessége belélegzés esetén legfeljebb 1000 ml/m^3 és telített gőzének koncentrációja legalább az LC_{50} 10-szerese	6.1	T1 или T4		6.1	274	LQ0	E5	P602		MP8 MP17	T20	TP2
3383	BELÉLEGEZVE MÉRGEZŐ, GYÚLÉKONY, FOLYÉKONY ANYAG, M.N.N., melynek mérgezőképessége belélegzés esetén legfeljebb 200 ml/m^3 és telített gőzének koncentrációja legalább az LC_{50} 500-szorosa	6.1	TF1		6.1+3	274	LQ0	E5	P601		MP8 MP17	T22	TP2
3384	BELÉLEGEZVE MÉRGEZŐ, GYÚLÉKONY, FOLYÉKONY ANYAG, M.N.N., melynek mérgezőképessége belélegzés esetén legfeljebb 1000 ml/m^3 és telített gőzének koncentrációja legalább az LC_{50} 10-szerese	6.1	TF1		6.1+3	274	LQ0	E5	P602		MP8 MP17	T20	TP2
3385	BELÉLEGEZVE MÉRGEZŐ, VÍZZEL REAKTÍV, FOLYÉKONY ANYAG, M.N.N., melynek mérgezőképessége belélegzés esetén legfeljebb 200 ml/m^3 és telített gőzének koncentrációja legalább az LC_{50} 500-szorosa	6.1	TW1		6.1+4.3	274	LQ0	E5	P601		MP8 MP17	T22	TP2

SZMGSZ 2. számú melléklete tartány		Szállítási kategória	Különleges előírások			Veszélyt jelölő számok	Bejegyzések a fuvarlevélbe			UN szám	Megnevezés és leírás
Tartánykód	Különleges előírások		a küldemény darabokra	az ömlesztett szállításra	az árukezelésre, be- és kirakásra		Baleseti lap száma	Védőkocsik min. száma	Kocsi gurítási feltételek		
4.3	4.3.5, 6.8.4	1.1.3.6	7.2.4	7.3.3	7.5.11	5.3.2.3	5.4.1 5.4.3	5.4.1 7.5.3.2	5.4.1 7.5.6		3.1.2
(12)	(13)	(15)	(16)	(17)	(18)	(20)	(21a)	(21b)	(21c)	(1)	(2)
		1	W1			40	404	3/0-0-1-0	M3	3376	4-NITRO-FENIL-HIDRAZIN legalább 30 tömeg% vízzel
SGAV	TU3	3		VW8	CW24	50	501		M3	3377	NÁTRIUM-PERBORÁT-MONOHIDRÁT
SGAV	TU3	2	W11	VW8	CW24	50	501			3378	NÁTRIUM-KARBONÁT-PEROXIHIDRÁT
SGAV	TU3	3		VW8	CW24	50	501			3378	NÁTRIUM-KARBONÁT-PEROXIHIDRÁT
		1				33	328	3/1-1*-1-0	M3	3379	FOLYÉKONY, ÉRZÉKETLENÍTETT ROBBANÓANYAG, M.N.N.
		1	W1			40	404	3/1-1*-1-0	M3	3380	SZILÁRD, ÉRZÉKETLENÍTETT ROBBANÓANYAG, M.N.N.
L10CH	TU14 TU15 TU38 TE21 TE22	1			CW13 CW28 CW31	66	623			3381	BELÉLEGEZVE MÉRGEZŐ FOLYÉKONY ANYAG, M.N.N., melynek mérgezőképessége belélegzés esetén legfeljebb 200 ml/m^3 és telített gőzének koncentrációja legalább az LC_{50} 500-szorosa
L10CH	TU14 TU15 TU38 TE21 TE22	1			CW13 CW28 CW31	66	623			3382	BELÉLEGEZVE MÉRGEZŐ FOLYÉKONY ANYAG, M.N.N., melynek mérgezőképessége belélegzés esetén legfeljebb 1000 ml/m^3 és telített gőzének koncentrációja legalább az LC_{50} 10-szerese
L10CH	TU14 TU15 TU38 TE21 TE22	1			CW13 CW28 CW31	663	636	3/0-0-1-0		3383	BELÉLEGEZVE MÉRGEZŐ, GYÚLÉKONY, FOLYÉKONY ANYAG, M.N.N., melynek mérgezőképessége belélegzés esetén legfeljebb 200 ml/m^3 és telített gőzének koncentrációja legalább az LC_{50} 500-szorosa
L10CH	TU14 TU15 TU38 TE21 TE22	1			CW13 CW28 CW31	663	636	3/0-0-1-0		3384	BELÉLEGEZVE MÉRGEZŐ, GYÚLÉKONY, FOLYÉKONY ANYAG, M.N.N., melynek mérgezőképessége belélegzés esetén legfeljebb 1000 ml/m^3 és telített gőzének koncentrációja legalább az LC_{50} 10-szerese
L10CH	TU14 TU15 TU38 TE21 TE22	1			CW13 CW28 CW31	623	651	0-0-1-0		3385	BELÉLEGEZVE MÉRGEZŐ, VÍZZEL REAKTÍV, FOLYÉKONY ANYAG, M.N.N., melynek mérgezőképessége belélegzés esetén legfeljebb 200 ml/m^3 és telített gőzének koncentrációja legalább az LC_{50} 500-szorosa

UN szám	Megnevezés és leírás	Osztály	Osztályozási kód	Csomagolási csoport	Bárcák	Különleges előírások	Korlátozott és engedményes mennyiség		Csomagolóeszköz			Mobil tartány és/vagy ömlesztettárukonténer	
									Csomagolási utasítások	Különleges csomagolási előírások	Egybe-csomagolási előírások	Utasítások	Különleges előírások
	3.1.2	2.2	2.2	2.1.1.3	5.2.2	3.3	3.4.6	3.5.1.2	4.1.4	4.1.4	4.1.10	4.2.5.2, 7.3.2	4.2.5.3
(1)	(2)	(3a)	(3b)	(4)	(5)	(6)	(7a)	(7b)	(8)	(9a)	(9b)	(10)	(11)
3386	BELÉLEGEZVE MÉRGEZŐ, VÍZZEL REAKTÍV, FOLYÉKONY ANYAG, M.N.N., melynek mérgezőképessége belélegzés esetén legfeljebb 1000 ml/m^3 és telített gőzének koncentrációja legalább az LC_{50} 10-szerese	6.1	TW1		6.1+4.3	274	LQ0	E5	P602		MP8 MP17	T20	TP2
3387	BELÉLEGEZVE MÉRGEZŐ, GYÚJTÓ HATÁSÚ, FOLYÉKONY ANYAG, M.N.N., melynek mérgezőképessége belélegzés esetén legfeljebb 200 ml/m^3 és telített gőzének koncentrációja legalább az LC_{50} 500-szorosa	6.1	TO1		6.1+5.1	274	LQ0	E5	P601		MP8 MP17	T22	TP2
3388	BELÉLEGEZVE MÉRGEZŐ, GYÚJTÓ HATÁSÚ, FOLYÉKONY ANYAG, M.N.N., melynek mérgezőképessége belélegzés esetén legfeljebb 1000 ml/m^3 és telített gőzének koncentrációja legalább az LC_{50} 10-szerese	6.1	TO1		6.1+5.1	274	LQ0	E5	P602		MP8 MP17	T20	TP2
	BELÉLEGEZVE MÉRGEZŐ, MARÓ, FOLYÉKONY ANYAG, M.N.N., melynek mérgezőképessége belélegzés esetén legfeljebb 200 ml/m^3 és telített gőzének koncentrációja legalább az LC_{50} 500-szorosa	6.1	TC1 или TC3		6.1+8	274	LQ0	E5	P601		MP8 MP17	T22	TP2
3390	BELÉLEGEZVE MÉRGEZŐ, MARÓ, FOLYÉKONY ANYAG, M.N.N., melynek mérgezőképessége belélegzés esetén legfeljebb 1000 ml/m^3 és telített gőzének koncentrációja legalább az LC_{50} 10-szerese	6.1	TC1 или TC3		6.1+8	274	LQ0	E5	P602		MP8 MP17	T20	TP2
3391	PIROFOROS, SZILÁRD, SZERVES FÉMVEGYüLET	4.2	S5		4.2	274	LQ0	E0	P404	PP86	MP2	T21	TP7 TP33
3392	PIROFOROS, FOLYÉKONY, SZERVES FÉMVEGYüLET	4.2	S5		4.2	274	LQ0	E0	P400	PP86	MP2	T21	TP2 TP7
3393	PIROFOROS, VÍZZEL REAKTÍV, SZILÁRD, SZERVES FÉMVEGYüLET	4.2	SW	I	4.2+4.3	274	LQ0	E0	P404	PP86	MP2	T21	TP7 TP33

ADR-tartбny		Jбrmы a tartбnyos szбllнtбshoz	Szбllнtбsi kategyria 1.1.3.6 (Alagъtkorlб-tozбsi kyd)	Szбllнtбs				Veszйlyt jelцlx szбmok	UN szбm	Megnevezйs йs leнrбs
Tartбnykyd 4.3	Kыцnleges elxнrбsok 4.3.5, 6.8.4	9.1.1.2	(8.6)	Kыцnleges elxнrбsok a kыldemйny darabokra 7.2.4	Kыцnleges elxнrбsok az цmlesztett szбllнtбsra 7.3.3	Kыцnleges elxнrбsok az бrukezelйsre, be- йs kirakбsra 7.5.11	Kыцnleges elxнrбsok a jбrmы ьzemeltetйsre 8.5	5.3.2.3		3.1.2
(12)	(13)	(14)	(15)	(16)	(17)	(18)	(19)	(20)	(1)	(2)
L10CH	TU14 TU15 TE19 TE21	AT	1 (C/D)			CV1 CV13 CV28	S9 S14	623	3386	BELЙLEGEZVE MЙRGEZX, VHZZEL REAKTHV, FOLYЙKONY ANYAG, M.N.N., melynek mйrgezxkйpessйge belйlegzйs esetйn legfeljebb 1000 ml/m^3 йs telнtett gxzйnek koncentrбciyja legalбbb az LC_{50} 10-szerese
L10CH	TU14 TU15 TE19 TE21	AT	1 (C/D)			CV1 CV13 CV28	S9 S14	665	3387	BELЙLEGEZVE MЙRGEZX, GYЪJTУ HATБSЪ, FOLYЙKONY ANYAG, M.N.N., melynek mйrgezxkйpessйge belйlegzйs esetйn legfeljebb 200 ml/m^3 йs telнtett gxzйnek koncentrбciyja legalбbb az LC_{50} 500-szorosa
L10CH	TU14 TU15 TE19 TE21	AT	1 (C/D)			CV1 CV13 CV28	S9 S14	665	3388	BELЙLEGEZVE MЙRGEZX, GYЪJTУ HATБSЪ, FOLYЙKONY ANYAG, M.N.N., melynek mйrgezxkйpessйge belйlegzйs esetйn legfeljebb 1000 ml/m^3 йs telнtett gxzйnek koncentrбciyja legalбbb az LC_{50} 10-szerese
L10CH	TU14 TU15 TE19 TE21	AT	1 (C/D)			CV1 CV13 CV28	S9 S14	668	3389	BELЙLEGEZVE MЙRGEZX, MARУ, FOLYЙKONY ANYAG, M.N.N., melynek mйrgezxkйpessйge belйlegzйs esetйn legfeljebb 200 ml/m^3 йs telнtett gxzйnek koncentrбciyja legalбbb az LC_{50} 500-szorosa
L10CH	TU14 TU15 TE19 TE21	AT	1 (C/D)			CV1 CV13 CV28	S9 S14	668	3390	BELЙLEGEZVE MЙRGEZX, MARУ, FOLYЙKONY ANYAG, M.N.N., melynek mйrgezxkйpessйge belйlegzйs esetйn legfeljebb 1000 ml/m^3 йs telнtett gxzйnek koncentrбciyja legalбbb az LC_{50} 10-szerese
L21DH	TU4 TU14 TU22 TC1 TE21 TM1	AT	0 (B/E)	V1			S20	43	3391	PIROFOROS, SZILБRD, SZERVES FЙMVEGYЬLET
L21DH	TU4 TU14 TU22 TC1 TE21 TM1	AT	0 (B/E)	V1			S20	333	3392	PIROFOROS, FOLYЙKONY, SZERVES FЙMVEGYЬLET
L21DH	TU4 TU14 TU22 TC1 TE21 TM1	AT	0 (B/E)	V1			S20	X432	3393	PIROFOROS, VHZZEL REAKTHV, SZILБRD, SZERVES FЙMVEGYЬLET

UN szám	Megnevezés és leírás	Osztály	Osztályozási kód	Csomagolási csoport	Bárcák	Különleges előírások	Korlátozott és engedményes mennyiség		Csomagolóeszköz			Mobil tartány és/vagy ömlesztettárukonténer	
									Csomagolási utasítások	Különleges csomagolási előírások	Egybe-csomagolási előírások	Utasítások	Különleges előírások
	3.1.2	2.2	2.2	2.1.1.3	5.2.2	3.3	3.4.6	3.5.1.2	4.1.4	4.1.4	4.1.10	4.2.5.2, 7.3.2	4.2.5.3
(1)	(2)	(3a)	(3b)	(4)	(5)	(6)	(7a)	(7b)	(8)	(9a)	(9b)	(10)	(11)
3394	PIROFOROS, VÍZZEL REAKTÍV, FOLYÉKONY, SZERVES FÉMVEGYüLET	4.2	SW	I	4.2+4.3	274	LQ0	E0	P400	PP86	MP2	T21	TP2 TP7
3395	VÍZZEL REAKTÍV, SZILÁRD, SZERVES FÉMVEGYüLET	4.3	W2	I	4.3	274	LQ0	E0	P403		MP2	T9	TP7 TP33
3395	VÍZZEL REAKTÍV, SZILÁRD, SZERVES FÉMVEGYüLET	4.3	W2	II	4.3	274	LQ11	E2	P410 IBC04		MP14	T3	TP33
3395	VÍZZEL REAKTÍV, SZILÁRD, SZERVES FÉMVEGYüLET	4.3	W2	III	4.3	274	LQ12	E1	P410 IBC06		MP14	T1	TP33
3396	VÍZZEL REAKTÍV, GYÚLÉKONY, SZILÁRD, SZERVES FÉMVEGYüLET	4.3	WF2	I	4.3+4.1	274	LQ0	E0	P403		MP2	T9	TP7 TP33
3396	VÍZZEL REAKTÍV, GYÚLÉKONY, SZILÁRD, SZERVES FÉMVEGYüLET	4.3	WF2	II	4.3+4.1	274	LQ11	E2	P410 IBC04		MP14	T3	TP33
3396	VÍZZEL REAKTÍV, GYÚLÉKONY, SZILÁRD, SZERVES FÉMVEGYüLET	4.3	WF2	III	4.3+4.1	274	LQ12	E1	P410 IBC06		MP14	T1	TP33
3397	VÍZZEL REAKTÍV, ÖNMELEGEDŐ, SZILÁRD, SZERVES FÉMVEGYüLET	4.3	WS	I	4.3+4.2	274	LQ0	E0	P403		MP2	T9	TP7 TP33
3397	VÍZZEL REAKTÍV, ÖNMELEGEDŐ, SZILÁRD, SZERVES FÉMVEGYüLET	4.3	WS	II	4.3+4.2	274	LQ11	E2	P410 IBC04		MP14	T3	TP33
3397	VÍZZEL REAKTÍV, ÖNMELEGEDŐ, SZILÁRD, SZERVES FÉMVEGYüLET	4.3	WS	III	4.3+4.2	274	LQ12	E1	P410 IBC06		MP14	T1	TP33
3398	VÍZZEL REAKTÍV, FOLYÉKONY SZERVES FÉMVEGYüLET	4.3	W1	I	4.3	274	LQ0	E0	P402		MP2	T13	TP2 TP7
3398	VÍZZEL REAKTÍV, FOLYÉKONY, SZERVES FÉMVEGYüLET	4.3	W1	II	4.3	274	LQ10	E2	P001 IBC01		MP15	T7	TP2 TP7
3398	VÍZZEL REAKTÍV, FOLYÉKONY. SZERVES FÉMVEGYüLET	4.3	W1	III	4.3	274	LQ13	E1	P001 IBC02		MP15	T7	TP2 TP7
3399	VÍZZEL REAKTÍV, GYÚLÉKONY, FOLYÉKONY SZERVES FÉMVEGYüLET	4.3	WF1	I	4.3+3	274	LQ0	E0	P402		MP2	T13	TP2 TP7

SZMGSZ 2. számú melléklete tartány		Szállítási kategória	Különleges előírások			Veszélyt jelölő számok	Bejegyzések a fuvarlevélbe			UN szám	Megnevezés és leírás
Tartánykód	Különleges előírások		a küldeménydarabokra	az ömlesztett szállításra	az árukezelésre, be- és kirakásra		Baleseti lap száma	Védőkocsik min. száma	Kocsi gurítási feltételek		
4.3	4.3.5, 6.8.4	1.1.3.6	7.2.4	7.3.3	7.5.11	5.3.2.3	5.4.1 5.4.3	5.4.1 7.5.3.2	5.4.1 7.5.6		3.1.2
(12)	(13)	(15)	(16)	(17)	(18)	(20)	(21a)	(21b)	(21c)	(1)	(2)
L21DH	TMU41 TU14 TU22 TU38 TC1 TE21 TE22 TE25	0	W1			X333	419	3/0-0-1-0		3394	PIROFOROS, VÍZZEL REAKTÍV, FOLYÉKONY, SZERVES FÉMVEGYüLET
S10AN L10DH	TMU41 TU14 TU22 TU38 TE21 TE22 TM2	1	W1		CW23	X423	421	0-0-1-0		3395	VÍZZEL REAKTÍV, SZILÁRD, SZERVES FÉMVEGYüLET
SGAN L4DH	TU14 TE21 TM2	2	W1		CW23	423	421	0-0-1-0		3395	VÍZZEL REAKTÍV, SZILÁRD, SZERVES FÉMVEGYüLET
SGAN L4DH	TU14 TE21 TM2	3	W1		CW23	423	421	0-0-1-0		3395	VÍZZEL REAKTÍV, SZILÁRD, SZERVES FÉMVEGYüLET
S10AN L10DH	TU4 TU14 TU22 TU38 TE21 TE22 TM2	0	W1		CW23	X423	409	3/0-0-1-0		3396	VÍZZEL REAKTÍV, GYÚLÉKONY, SZILÁRD, SZERVES FÉMVEGYüLET
SGAN L4DH	TU14 TE21 TM2	0	W1		CW23	423	409	3/0-0-1-0		3396	VÍZZEL REAKTÍV, GYÚLÉKONY, SZILÁRD, SZERVES FÉMVEGYüLET
SGAN L4DH	TU14 TE21 TM2	0	W1		CW23	423	409	3/0-0-1-0		3396	VÍZZEL REAKTÍV, GYÚLÉKONY, SZILÁRD, SZERVES FÉMVEGYüLET
S10AN L10DH	TU14 TU38 TE21 TE22 TM2	1	W1		CW23	X423	419	0-0-1-0		3397	VÍZZEL REAKTÍV, ÖNMELEGEDŐ, SZILÁRD, SZERVES FÉMVEGYüLET
SGAN L4DH		2	W1		CW23	423	419	0-0-1-0		3397	VÍZZEL REAKTÍV, ÖNMELEGEDŐ, SZILÁRD, SZERVES FÉMVEGYüLET
SGAN L4DH		3	W1		CW23	423	419	0-0-1-0		3397	VÍZZEL REAKTÍV, ÖNMELEGEDŐ, SZILÁRD, SZERVES FÉMVEGYüLET
L10DH	TU4 TU14 TU22 TU38 TE21 TE22 TM2	0	W1		CW23	X323	409	3/0-0-1-0		3398	VÍZZEL REAKTÍV, FOLYÉKONY SZERVES FÉMVEGYüLET
L4DH	TU14 TE21 TM2	0	W1		CW23	323	409	3/0-0-1-0		3398	VÍZZEL REAKTÍV, FOLYÉKONY, SZERVES FÉMVEGYüLET
L4DH	TU14 TE21 TM2	0	W1		CW23	323	409	3/0-0-1-0		3398	VÍZZEL REAKTÍV, FOLYÉKONY. SZERVES FÉMVEGYüLET
L10DH	TU4 TU14 TU22 TU38 TE21 TE22 TM2	0	W1		CW23	X323	407	3/0-0-1-0		3399	VÍZZEL REAKTÍV, GYÚLÉKONY, FOLYÉKONY SZERVES FÉMVEGYüLET

UN szám	Megnevezés és leírás	Osztály	Osztályozási kód	Csomagolási csoport	Bárcák	Különleges előírások	Korlátozott és engedményes mennyiség		Csomagolóeszköz			Mobil tartány és/vagy ömlesztettárukonténer	
									Csomagolási utasítások	Különleges csomagolási előírások	Egybe-csomagolási előírások	Utasítások	Különleges előírások
	3.1.2	2.2	2.2	2.1.1.3	5.2.2	3.3	3.4.6	3.5.1.2	4.1.4	4.1.4	4.1.10	4.2.5.2, 7.3.2	4.2.5.3
(1)	(2)	(3a)	(3b)	(4)	(5)	(6)	(7a)	(7b)	(8)	(9a)	(9b)	(10)	(11)
3399	VÍZZEL REAKTÍV, GYÚLÉKONY, FOLYÉKONY, SZERVES FÉMVEGYüLET	4.3	WF1	II	4.3 +3	274	LQ10	E2	P001 IBC01		MP15	T7	TP2 TP7
3399	VÍZZEL REAKTÍV, GYÚLÉKONY, FOLYÉKONY, SZERVES FÉMVEGYüLET	4.3	WF1	III	4.3 +3	274	LQ13	E1	P001 IBC02 R001		MP15	T7	TP2 TP7
3400	ÖNMELEGEDŐ, SZILÁRD, SZERVES FÉMVEGYüLET	4.2	S5	II	4.2	274	LQ18	E2	P410 IBC06		MP14	T3	TP33
3400	ÖNMELEGEDŐ, SZILÁRD, SZERVES FÉMVEGYüLET	4.2	S5	III	4.2	274	LQ11	E1	P002 IBC08		MP14	T1	TP33
3401	SZILÁRD ALKÁLIFÉM AMALGÁM	4.3	W2		4.3	182 274	LQ0	E0	P403		MP2	T9	TP7 TP33
3402	SZILÁRD ALKÁLIFÖLDFEM AMALGÁM	4.3	W2		4.3	183 274 506	LQ0	E0	P403		MP2	T9	TP7 TP33
3403	SZILÁRD KÁLIUMFEM ÖTVÖZETEK	4.3	W2		4.3		LQ0	E0	P403		MP2	T9	TP7 TP33
3404	SZILÁRD KÁLIUM-NÁTRIUM ÖTVÖZETEK	4.3	W2		4.3		LQ0	E0	P403		MP2	T9	TP7 TP33
3405	BÁRIUM-KLORÁT OLDAT	5.1	OT1		5.1+ 6.1		LQ10	E2	P504 IBC02		MP2	T4	TP1
3405	BÁRIUM-KLORÁT OLDAT	5.1	OT1	III	5.1+ 6.1		LQ13	E1	P001 IBC02		MP2	T4	TP1
3406	BÁRIUM-PERKLORÁT OLDAT	5.1	OT1	II	5.1+ 6.1		LQ10	E2	P504 IBC02		MP2	T4	TP1
3406	BÁRIUM-PERKLORÁT OLDAT	5.1	OT1		5.1+ 6.1		LQ13	E1	P001 IBC02		MP2	T4	TP1
3407	OLDOTT KLORÁT ÉS MAGNÉZIUMKLORID KEVERÉK	5.1	O1		5.1		LQ10	E2	P504 IBC02		MP2	T4	TP1
3407	OLDOTT KLORÁT ÉS MAGNÉZIUMKLORID KEVERÉK	5.1	O1		5.1		LQ13	E1	P504 IBC02		MP2	T4	TP1
3408	ÓLOM-PERKLORÁT OLDAT	5.1	OT1		5.1+ 6.1		LQ10	E2	P504 IBC02		MP2	T4	TP1
3408	ÓLOM-PERKLORÁT OLDAT	5.1	OT1		5.1+ 6.1		LQ13	E1	P001 IBC02		MP2	T4	TP1
3409	FOLYÉKONY KLÓR-NITRO-BENZOLOK	6.1	T1		6.1	279	LQ17	E4	P001 IBC02		MP15	T7	TP2
3410	4-KLÓR-o-TOLUIDIN-HIDROKLORID OLDAT	6.1	T1		6.1		LQ7	E1	P001 IBC03 R001		MP19	T4	TP1
3411	béta-NAFTIL-AMIN OLDAT	6.1	T1		6.1		LQ17	E4	P001 IBC02		MP15	T7	TP2
3411	béta-NAFTIL-AMIN OLDAT	6.1	T1		6.1		LQ7	E1	P001 IBC02		MP19	T7	TP2
3412	HANGYASAV legalább 10 tömeg%, de legfeljebb 85 tömeg% savtartalommal	8	C3		8		LQ22	E2	P001 IBC02		MP15	T7	TP2

SZMGSZ 2. számú melléklete tartány		Szállítási kategória	Különleges előírások			Veszélyt jelölő számok	Bejegyzések a fuvarlevélbe			UN szám	Megnevezés és leírás
Tartánykód	Különleges előírások		a küldemény darabokra	az ömlesztett szállításra	az árukezelésre, be- és kirakásra		Baleseti lap száma	Védőkocsik min. száma	Kocsi gurítási feltételek		
4.3	4.3.5, 6.8.4	1.1.3.6	7.2.4	7.3.3	7.5.11	5.3.2.3	5.4.1 5.4.3	5.4.1 7.5.3.2	5.4.1 7.5.6		3.1.2
(12)	(13)	(15)	(16)	(17)	(18)	(20)	(21a)	(21b)	(21c)	(1)	(2)
L4DH	TU4 TU14 TU22 TE21 TM2	0	W1		CW23	323	407	3/0-0-1-0		3399	VÍZZEL REAKTÍV, GYÚLÉKONY, FOLYÉKONY, SZERVES FÉMVEGYüLET
L4DH	TU14 TE21 TM2	0	W1		CW23	323	407	3/0-0-1-0		3399	VÍZZEL REAKTÍV, GYÚLÉKONY, FOLYÉKONY, SZERVES FÉMVEGYüLET
SGAN L4BN		2	W1 W12			40	415	3/0-0-1-0		3400	ÖNMELEGEDŐ, SZILÁRD, SZERVES FÉMVEGYüLET
SGAN L4BN		3	W1			40	415	3/0-0-1-0		3400	ÖNMELEGEDŐ, SZILÁRD, SZERVES FÉMVEGYüLET
L10BN(+)	TU1 TE5 TT3 TM2	1	W1		CW23	X423	421	0-0-1-0	M3	3401	SZILÁRD ALKÁLIFÉM AMALGÁM
L10BN(+)	TU1 TE5 TT3 TM2	1	W1		CW23	X423	421	0-0-1-0	M3	3402	SZILÁRD ALKALIFÖLDFÉM AMALGÁM
L10BN(+)	TU1 TE5 TT3 TM2	1	W1		CW23	X423	409	0-0-1-0	M3	3403	SZILÁRD KALIUMFÉM ÖTVÖZETEK
L10BN(+)	TU1 TE5 TT3 TM2	1	W1		CW23	X423	409	3/0-0-1-0	M3	3404	SZILÁRD KÁLIUM-NÁTRIUM ÖTVÖZETEK
L4BN	TU3	2			CW24 CW28	56	512	-	M3	3405	BARIUM-KLORAT OLDAT
LGBV	TU3	3			CW24 CW28	56	512	-	M3	3405	BÁRIUM-KLORÁT OLDAT
L4BN	TU3	2			CW24 CW28	56	512		M3	3406	BÁRIUM-PERKLORÁT OLDAT
LGBV	TU3	3			CW24 CW28	56	512	-	M3	3406	BÁRIUM-PERKLORÁT OLDAT
L4BN	TU3	2			CW24	50	501		M3	3407	OLDOTT KLORÁT ÉS MAGNÉZIUMKLORID KEVERÉK
LGBV	TU3	3			CW24	50	501		M3	3407	OLDOTT KLORÁT ÉS MAGNÉZIUMKLORID KEVERÉK
L4BN	TU3	2			CW24 CW28	56	512	-	M3	3408	ÓLOM-PERKLORÁT OLDAT
LGBV	TU3	3			CW24 CW28	56	512	-	M3	3408	ÓLOM-PERKLORÁT OLDAT
L4BH	TU15	2			CW13 CW28 CW31	60	616			3409	FOLYÉKONY KLÓR-NITRO-BENZOLOK
L4BH	TU15	2			CW13 CW28 CW31	60	616		M3	3410	4-KLÓR-o-TOLUIDIN-HIDROKLORID OLDAT
L4BH	TU15	2			CW13 CW28 CW31	60	608			3411	béta-NAFTIL-AMIN OLDAT
L4BH	TU15	2			CW13 CW28 CW31	60	608			3411	béta-NAFTIL-AMIN OLDAT
L4BN		2				80	803	0-0-1-0	M3	3412	HANGYASAV legalább 10 tömeg%, de legfeljebb 85 tömeg% savtartalommal

UN szám	Megnevezés és leírás	Osztály	Osztályozási kód	Csomagolási csoport	Bárcák	Különleges előírások	Korlátozott és engedményes mennyiség		Csomagolóeszköz			Mobil tartány és/vagy ömlesztettárukonténer	
									Csomagolási utasítások	Különleges csomagolási előírások	Egybe-csomagolási előírások	Utasítások	Különleges előírások
	3.1.2	2.2	2.2	2.1.1.3	5.2.2	3.3	3.4.6	3.5.1.2	4.1.4	4.1.4	4.1.10	4.2.5.2, 7.3.2	4.2.5.3
(1)	(2)	(3a)	(3b)	(4)	(5)	(6)	(7a)	(7b)	(8)	(9a)	(9b)	(10)	(11)
3412	HANGYASAV legalább 5 tömeg%, de 10 tömeg%-nál kevesebb savtartalommal	8	C3		8		LQ7	E1	P001 IBC03 LP01 R001		MP19	T4	TP1
3413	KÁLIUM-CIANID OLDAT	6.1	T4		6.1		LQ0	E5	P001		MP8 MP17	T14	TP2
3413	KÁLIUM-CIANID OLDAT	6.1	T4		6.1		LQ17	E4	P001 IBC02		MP15	T11	TP2 TP27
3413	KÁLIUM-CIANID OLDAT	6.1	T4	III	6.1		LQ7	E1	P001 IBC03 LP01 R001		MP19	T7	TP2 TP28
3414	NÁTRIUM-CIANID OLDAT	6.1	T4		6.1		LQ0	E5	P001		MP8 MP17	T14	TP2
3414	NÁTRIUM-CIANID OLDAT	6.1	T4		6.1		LQ17	E4	P001 IBC02		MP15	T11	TP2 TP27
3414	NÁTRIUM-CIANID OLDAT	6.1	T4	III	6.1		LQ7	E1	P001 IBC03 LP01 R001		MP19	T7	TP2 TP28
3415	NÁTRIUM-FLUORID OLDAT	6.1	T4	III	6.1		LQ7	E1	P001 IBC03 LP01 R001		MP19	T4	TP1
3416	FOLYÉKONY KLÓR-ACETOFENON	6.1	T1	II	6.1		LQ17	E4	P001 IBC02		MP15	T7	TP2
3417	SZILÁRD XILIL-BROMID	6.1	T2	II	6.1		LQ18	E4	P002 IBC08	B4	MP10	T3	TP33
3418	2,4-TOLUILÉN-DIAMIN OLDAT	6.1	T1	III	6.1		LQ7	E1	P001 IBC03 LP01 R001		MP19	T4	TP1
3419	SZILÁRD BÓR-TRIFLUORID-ECETSAV KOMPLEX	8	C4	II	8		LQ23	E2	P002 IBC08	B4	MP10	T3	TP33
3420	SZILÁRD BÓR-TRIFLUORID-PROPIONSAV KOMPLEX	8	C4	II	8		LQ23	E2	P002 IBC08	B4	MP10	T3	TP33
3421	KÁLIUM-HIDROGÉN-DIFLUORID OLDAT (kálium-bifluorid)	8	CT1	II	8+ 6.1		LQ22	E2	P001 IBC02		MP15	T7	TP2
3421	KÁLIUM-HIDROGÉN-DIFLUORID OLDAT (kálium-bifluorid)	8	CT1	III	8+ 6.1		LQ7	E1	P001 IBC03 R001		MP19	T4	TP1
3422	KÁLIUM-FLUORID OLDAT	6.1	T4	III	6.1		LQ7	E1	P001 IBC03 LP01 R001		MP19	T4	TP1
3423	SZILÁRD TETRAMETIL-AMMÓNIUM-HIDROXID	8	C8	II	8		LQ24	E2	P002 IBC08	B4	MP10	T3	TP33
3424	AMMÓNIUM-DINITRO-o-KREZOLÁT OLDAT	6.1	T1	II	6.1		LQ17	E4	P001 IBC02		MP15	T7	TP2
3424	AMMÓNIUM-DINITRO-o-KREZOLÁT OLDAT	6.1	T1	III	6.1		LQ7	E1	P001 IBC02		MP19	T7	TP2

SZMGSZ 2. számú melléklete tartány		Szállítási kategória	Különleges előírások			Veszélyt jelölő számok	Bejegyzések a fuvarlevélbe			UN szám	Megnevezés és leírás
Tartánykód	Különleges előírások		a küldemény darabokra	az ömlesztett szállításra	az árukezelésre, be- és kirakásra		Baleseti lap száma	Védőkocsik min. száma	Kocsi gurítási feltételek		
4.3	4.3.5, 6.8.4	1.1.3.6	7.2.4	7.3.3	7.5.11	5.3.2.3	5.4.1 5.4.3	5.4.1 7.5.3.2	5.4.1 7.5.6		3.1.2
(12)	(13)	(15)	(16)	(17)	(18)	(20)	(21a)	(21b)	(21c)	(1)	(2)
L4BN		3				80	803	0-0-1-0	M3	3412	HANGYASAV legalább 5 tömeg%, de 10 tömeg%-nál kevesebb savtartalommal
L10CH	TU14 TU15 TU38 TE21 TE22	1			CW13 CW28 CW31 CW47	66	630	0-0-3-0	M1	3413	KALIUM-CIANID OLDAT
L4BH	TU15	2			CW13 CW28 CW31 CW47	60	630	0-0-3-0	M1	3413	KALIUM-CIANID OLDAT
L4BH	TU15	2			CW13 CW28 CW31 CW47	60	630	0-0-3-0	M1	3413	KALIUM-CIANID OLDAT
L10CH	TU14 TU15 TU38 TE21 TE22	1			CW13 CW28 CW31 CW47	66	630	0-0-3-0	M1	3414	NÁTRIUM-CIANID OLDAT
L4BH	TU15	2			CW13 CW28 CW31 CW47	60	630	0-0-3-0	M1	3414	NÁTRIUM-CIANID OLDAT
L4BH	TU15	2			CW13 CW28 CW31 CW47	60	630	0-0-3-0	M1	3414	NÁTRIUM-CIANID OLDAT
L4BH	TU15	2			CW13 CW28 CW31	60	630		M3	3415	NATRIUM-FLUORID OLDAT
L4BH	TU15	2			CW13 CW28 CW31	60	616	0-0-1-0		3416	FOLYÉKONY KLÓR-ACETOFENON
SGAH L4BH	TU15	2	W11		CW13 CW28 CW31	60	605			3417	SZILÁRD XILIL-BROMID
L4BH	TU15	2			CW13 CW28 CW31	60	608		M3	3418	2,4-TOLUILÉN-DIAMIN OLDAT
SGAN L4BN		2	W11			80	803		M3	3419	SZILÁRD BOR-TRIFLUORID-ECETSAV KOMPLEX
SGAN L4BN		2	W11			80	803		M3	3420	SZILARD BOR-TRIFLUORID-PROPIONSAV KOMPLEX
L4DH	TU14 TE17 TE21 TT4	2			CW13 CW28	86	801		M3	3421	KÁLIUM-HIDROGÉN-DIFLUORID OLDAT (kálium-bifluorid)
L4DH	TU14 TE21	3			CW13 CW28	86	801		M3	3421	KÁLIUM-HIDROGÉN-DIFLUORID OLDAT (kálium-bifluorid)
L4BH	TU15	2			CW13 CW28 CW31	60	630		M3	3422	KALIUM-FLUORID OLDAT
SGAN L4BN		2	W11			80	807		M3	3423	SZILÁRD TETRAMETIL-AMMÓNIUM-HIDROXID
L4BH	TU15	2			CW13 CW28 CW31	60	608			3424	AMMÓNIUM-DINITRO-o-KREZOLÁT OLDAT
L4BH	TU15	2			CW13 CW28 CW31	60	608			3424	AMMÓNIUM-DINITRO-o-KREZOLÁT OLDAT

UN szám	Megnevezés és leírás	Osztály	Osztályozási kód	Csomagolási csoport	Bárcák	Különleges előírások	Korlátozott és engedményes mennyiség		Csomagolóeszköz			Mobil tartány és/vagy ömlesztettárukonténer	
									Csomagolási utasítások	Különleges csomagolási előírások	Egybe-csomagolási előírások	Utasítások	Különleges előírások
	3.1.2	2.2	2.2	2.1.1.3	5.2.2	3.3	3.4.6	3.5.1.2	4.1.4	4.1.4	4.1.10	4.2.5.2, 7.3.2	4.2.5.3
(1)	(2)	(3a)	(3b)	(4)	(5)	(6)	(7a)	(7b)	(8)	(9a)	(9b)	(10)	(11)
3425	SZILÁRD BRÓM-ECETSAV	8	C4	II	8		LQ23	E2	P002 IBC08	B4	MP10	T3	TP33
3426	AKRILAMID OLDAT	6.1	T1	III	6.1		LQ7	E1	P001 IBC03 LP01 R001		MP19	T4	TP1
3427	SZILÁRD KLÓR-BENZIL-KLORIDOK	6.1	T2	III	6.1		LQ9	E1	P002 IBC08 LP02 R001	B3	MP10	T1	TP33
3428	SZILÁRD 3-KLÓR-4-METIL-FENIL-IZOCIANÁT	6.1	T2	II	6.1		LQ18	E4	P002 IBC08	B4	MP10	T3	TP33
3429	FOLYÉKONY KLÓR-TOLUIDINEK	6.1	T1	III	6.1		LQ7	E1	P001 IBC03 LP01 R001		MP19	T4	TP1
3430	FOLYÉKONY XILENOLOK	6.1	T1	II	6.1		LQ17	E4	P001 IBC02		MP15	T7	TP2
3431	SZILÁRD NITRO-BENZO-TRIFLUORIDOK	6.1	T2	II	6.1		LQ18	E4	P002 IBC08	B4	MP10	T3	TP33
3432	SZILÁRD POLIKLÓROZOTT BIFENILEK	9	M2	II	9	305	LQ25	E2	P906 IBC08	B4	MP10	T3	TP33
3434	FOLYÉKONY NITRO-KREZOLOK	6.1	T1	III	6.1		LQ7	E1	P001 IBC03 LP01 R001		MP19	T4	TP1
3436	SZILÁRD HEXAFLUOR-ACETON-HIDRÁT	6.1	T2	II	6.1		LQ18	E4	P002 IBC08	B4	MP10	T3	TP33
3437	SZILÁRD KLÓR-KREZOLOK	6.1	T2	II	6.1		LQ18	E4	P002 IBC08	B4	MP10	T3	TP33
3438	SZILÁRD alfa-METIL-BENZIL-ALKOHOL	6.1	T2	III	6.1		LQ9	E1	P002 IBC08 LP02 R001	B3	MP10	T1	TP33
3439	MÉRGEZŐ, SZILÁRD NITRILEK, M.N.N.	6.1	T2		6.1	274	LQ0	E5	P002 IBC07		MP18	T6	TP33
3439	MÉRGEZŐ, SZILÁRD NITRILEK, M.N.N.	6.1	T2		6.1	274	LQ18	E4	P002 IBC08	B4	MP10	T3	TP33
3439	MÉRGEZŐ, SZILÁRD NITRILEK, M.N.N.	6.1	T2	III	6.1	274	LQ9	E1	P002 IBC08 LP02 R001	B3	MP10	T1	TP33
3440	FOLYÉKONY SZELÉNVEGYüLET, M.N.N.	6.1	T4		6.1	274 563	LQ0	E5	P001		MP8 MP17	T14	TP2 TP27
3440	FOLYÉKONY SZELÉNVEGYüLET, M.N.N.	6.1	T4		6.1	274 563	LQ17	E4	P001 IBC02		MP15	T11	TP2 TP27
3440	FOLYÉKONY SZELÉNVEGYüLET, M.N.N.	6.1	T4	III	6.1	274 563	LQ7	E1	P001 IBC03 R001		MP19	T7	TP1 TP28
3441	SZILÁRD KLÓR-DINITRO-BENZOLOK	6.1	T2		6.1	279	LQ18	E4	P002 IBC08	B4	MP10	T3	TP33

SZMGSZ 2. számú melléklete tartány		Szállítási kategória	Különleges előírások			Veszélyt jelölő számok	Bejegyzések a fuvarlevélbe			UN szám	Megnevezés és leírás
Tartánykód	Különleges előírások		a küldemény darabokra	az ömlesztett szállításra	az árukezelésre, be- és kirakásra		Baleseti lap száma	Védőkocsik min. száma	Kocsi gurítási feltételek		
4.3	4.3.5, 6.8.4	1.1.3.6	7.2.4	7.3.3	7.5.11	5.3.2.3	5.4.1 5.4.3	5.4.1 7.5.3.2	5.4.1 7.5.6		3.1.2
(12)	(13)	(15)	(16)	(17)	(18)	(20)	(21a)	(21b)	(21c)	(1)	(2)
SGAN L4BN		2	W11			80	803		M3	3425	SZILÁRD BRÓM-ECETSAV
L4BH	TU15	2			CW13 CW28 CW31	60	608		M3	3426	AKRILAMID OLDAT
SGAH L4BH	TU15	2		VW9	CW13 CW28 CW31	60	616		M3	3427	SZILÁRD KLÓR-BENZIL-KLORIDOK
SGAH L4BH	TU15	2	W11		CW13 CW28 CW31	60	609			3428	SZILÁRD 3-KLÓR-4-METIL-FENIL-IZOCIANÁT
L4BH	TU15	2			CW13 CW28 CW31	60	616		M3	3429	FOLYÉKONY KLÓR-TOLUIDINEK
L4BH	TU15	2			CW13 CW28 CW31	60	616			3430	FOLYÉKONY XILENOLOK
SGAH L4BH	TU15	2	W11		CW13 CW28 CW31	60	608			3431	SZILÁRD NITRO-BENZO-TRIFLUORIDOK
S4AH L4BH	TU15	0	W11	VW15	CW13 CW28 CW31	90	904			3432	SZILÁRD POLIKLÓROZOTT BIFENILEK
L4BH	TU15	2			CW13 CW28 CW31	60	608		M3	3434	FOLYÉKONY NITRO-KREZOLOK
SGAH L4BH	TU15	2	W11		CW13 CW28 CW31	60	625			3436	SZILÁRD HEXAFLUOR-ACETON-HIDRÁT
SGAH L4BH	TU15	2	W11		CW13 CW28 CW31	60	616			3437	SZILÁRD KLÓR-KREZOLOK
SGAH L4BH	TU15	2		VW9	CW13 CW28 CW31	60	608		M3	3438	SZILÁRD alfa-METIL-BENZIL-ALKOHOL
S10AH L10CH	TU14 TU15 TU38 TE21 TE22	1	W10 W12		CW13 CW28 CW31	66	632		M3	3439	MÉRGEZŐ, SZILÁRD NITRILEK, M.N.N.
SGAH L4BH	TU15	1	W11		CW13 CW28 CW31	60	632		M3	3439	MÉRGEZŐ, SZILÁRD NITRILEK, M.N.N.
SGAH L4BH	TU15	2		VW9	CW13 CW28 CW31	60	632		M3	3439	MÉRGEZŐ, SZILÁRD NITRILEK, M.N.N.
L10CH	TU14 TU15 TU38 TE21 TE22	1			CW13 CW28 CW31	66	630			3440	FOLYÉKONY SZELÉNVEGYüLET, M.N.N.
L4BH	TU15	2			CW13 CW28 CW31	60	630			3440	FOLYÉKONY SZELÉNVEGYüLET, M.N.N.
L4BH	TU15	2			CW13 CW28 CW31	60	630			3440	FOLYÉKONY SZELÉNVEGYüLET, M.N.N.
SGAH L4BH	TU15	2	W11		CW13 CW28 CW31	60	608			3441	SZILÁRD KLÓR-DINITRO-BENZOLOK

UN szám	Megnevezés és leírás	Osztály	Osztályozási kód	Csomagolási csoport	Bárcák	Különleges előírások	Korlátozott és engedményes mennyiség		Csomagolóeszköz			Mobil tartány és/vagy ömlesztettárukonténer	
									Csomagolási utasítások	Különleges csomagolási előírások	Egybe-csomagolási előírások	Utasítások	Különleges előírások
	3.1.2	2.2	2.2	2.1.1.3	5.2.2	3.3	3.4.6	3.5.1.2	4.1.4	4.1.4	4.1.10	4.2.5.2, 7.3.2	4.2.5.3
(1)	(2)	(3a)	(3b)	(4)	(5)	(6)	(7a)	(7b)	(8)	(9a)	(9b)	(10)	(11)
3442	SZILÁRD DIKLOR-ANILINEK	6.1	T2		6.1	279	LQ18	E4	P002 IBC08	B4	MP10	T3	TP33
3443	SZILÁRD DINITRO-BENZOLOK	6.1	T2		6.1		LQ18	E4	P002 IBC08	B4	MP10	T3	TP33
3444	SZILÁRD NIKOTIN-HIDROKLORID	6.1	T2		6.1	43	LQ18	E4	P002 IBC08	B4	MP10	T3	TP33
3445	SZILÁRD NIKOTIN-SZULFÁT	6.1	T2		6.1		LQ18	E4	P002 IBC08	B4	MP10	T3	TP33
3446	SZILÁRD NITRO-TOLUOLOK	6.1	T2		6.1		LQ18	E4	P002 IBC08	B4	MP10	T3	TP33
3447	SZILÁRD NITRO-XILOLOK	6.1	T2		6.1		LQ18	E4	P002 IBC08	B4	MP10	T3	TP33
3448	SZILÁRD KÖNNYGÁZ ANYAG, M.N.N.	6.1	T2	I	6.1	274	LQ0	E5	P002		MP18	T6	TP33
3448	SZILÁRD KÖNNYGÁZ ANYAG, M.N.N.	6.1	T2	II	6.1	274	LQ18	E4	P002 IBC08	B4	MP10	T3	TP33
3449	SZILÁRD BROM-BENZIL-CIANIDOK	6.1	T2	I	6.1	138	LQ0	E5	P002		MP18	T6	TP33
3450	SZILÁRD DIFENIL-KLOR-ARZIN	6.1	T3	I	6.1		LQ0	E5	P002 IBC07		MP18	T6	TP33
3451	SZILÁRD TOLUIDINEK	6.1	T2	II	6.1	279	LQ18	E4	P002 IBC08	B4	MP10	T3	TP33
3452	SZILÁRD XILIDINEK	6.1	T2	II	6.1		LQ18	E4	P002 IBC08	B4	MP10	T3	TP33
3453	SZILÁRD FOSZFORSAV	8	C2	III	8		LQ24	E1	P002 IBC08 LP02 R001	B3	MP10	T1	TP33
3454	SZILÁRD DINITRO-TOLUOLOK	6.1	T2	II	6.1		LQ18	E4	P002 IBC08	B4	MP10	T3	TP33
3455	SZILÁRD KREZOLOK	6.1	TC2	II	6.1+8		LQ18	E4	P002 IBC08	B4	MP10	T3	TP33
3456	SZILÁRD NITROZILKÉNSAV	8	C2	II	8		LQ23	E2	P002 IBC08	B4	MP10	T3	TP33
3457	SZILÁRD KLOR-NITRO-TOLUOLOK	6.1	T2	III	6.1		LQ9	E1	P002 IBC08 LP02 R001	B3	MP10	T1	TP33
3458	SZILÁRD NITRO-ANIZOLOK	6.1	T2	III	6.1	279	LQ9	E1	P002 IBC08 LP02 R001	B3	MP10	T1	TP33
3459	SZILÁRD NITRO-BROM-BENZOLOK	6.1	T2	III	6.1		LQ9	E1	P002 IBC08 LP02 R001	B3	MP10	T1	TP33
3460	SZILÁRD N-ETIL-BENZIL-TOLUIDINEK	6.1	T2	III	6.1		LQ9	E1	P002 IBC08 LP02 R001	B3	MP10	T1	TP33
3462	ÉLŐ SZERVEZETEKBŐL KIVONT SZILÁRD TOXINOK, M.N.N.	6.1	T2		6.1	210 274	LQ0	E5	P002 IBC07		MP18	T6	TP33

SZMGSZ 2. számú melléklete tartány		Szállítási kategória	Különleges előírások			Veszélyt jelölő számok	Bejegyzések a fuvarlevélbe			UN szám	Megnevezés és leírás
Tartánykód	Különleges előírások		a küldemény darabokra	az ömlesztett szállításra	az árukezelésre, be- és kirakásra		Baleseti lap száma	Védőkocsik min. száma	Kocsi gurítási feltételek		
4.3	4.3.5, 6.8.4	1.1.3.6	7.2.4	7.3.3	7.5.11	5.3.2.3	5.4.1 5.4.3	5.4.1 7.5.3.2	5.4.1 7.5.6		3.1.2
(12)	(13)	(15)	(16)	(17)	(18)	(20)	(21a)	(21b)	(21c)	(1)	(2)
SGAH L4BH	TU15	2	W11		CW13 CW28 CW31	60	608			3442	SZILÁRD DIKLÓR-ANILINEK
SGAH L4BH	TU15	2	W11		CW13 CW28 CW31	60	608			3443	SZILÁRD DINITRO-BENZOLOK
SGAH	TU15	2	W11		CW13 CW28 CW31	60	620			3444	SZILÁRD NIKOTIN-HIDROKLORID
SGAH	TU15	2	W11		CW13 CW28 CW31	60	620			3445	SZILÁRD NIKOTIN-SZULFÁT
SGAH L4BH	TU15	2	W11		CW13 CW28 CW31	60	608			3446	SZILÁRD NITRO-TOLUOLOK
SGAH L4BH	TU15	2	W11		CW13 CW28 CW31	60	608			3447	SZILÁRD NITRO-XILOLOK
S10AH L10CH	TU14 TU15 TU38 TE21 TE22	1			CW13 CW28 CW31	66	634	0-0-1-0		3448	SZILÁRD KÖNNYGÁZ ANYAG, M.N.N.
SGAH L4BH	TU15	2	W11		CW13 CW28 CW31	60	634	0-0-1-0		3448	SZILÁRD KÖNNYGÁZ ANYAG, M.N.N.
S10AH L10CH	TU15 TU38 TE22	1			CW13 CW28 CW31	66	616			3449	SZILÁRD BRÓM-BENZIL-CIANIDOK
S10AH L10CH	TU15 TU38 TE22	1	W10 W12		CW13 CW28 CW31	66	617			3450	SZILÁRD DIFENIL-KLÓR-ARZIN
SGAH L4BH	TU15	2	W11		CW13 CW28 CW31	60	616			3451	SZILÁRD TOLUIDINEK
SGAH L4BH	TU15	2	W11		CW13 CW28 CW31	60	608			3452	SZILÁRD XILIDINEK
SGAV L4BN		3		VW9		80	806			3453	SZILÁRD FOSZFORSAV
SGAH L4BH	TU15	2	W11		CW13 CW28 CW31	60	608			3454	SZILÁRD DINITRO-TOLUOLOK
SGAH L4BH	TU15	2	W11		CW13 CW28 CW31	68	608			3455	SZILÁRD KREZOLOK
SGAN L4BN		2	W11			X80	806		M3	3456	SZILÁRD NITROZILKÉNSAV
SGAH L4BH	TU15	2		VW9	CW13 CW28 CW31	60	616		M3	3457	SZILÁRD KLOR-NITRO-TOLUOLOK
SGAH L4BH	TU15	2		VW9	CW13 CW28 CW31	60	616		M3	3458	SZILÁRD NITRO-ANIZOLOK
SGAH L4BH	TU15	2		VW9	CW13 CW28 CW31	60	608		M3	3459	SZILÁRD NITRO-BROM-BENZOLOK
SGAH L4BH	TU15	2		VW9	CW13 CW28 CW31	60	608		M3	3460	SZILÁRD N-ETIL-BENZIL-TOLUIDINEK
S10AH L10CH	TU15 TU38 TE22	1	W10 W12		CW13 CW28 CW31	66	623			3462	ÉLŐ SZERVEZETEKBŐL KIVONT SZILÁRD TOXINOK, M.N.N.

UN szám	Megnevezés és leírás	Osztály	Osztályozási kód	Csomagolási csoport	Bárcák	Különleges előírások	Korlátozott és engedményes mennyiség		Csomagolóeszköz			Mobil tartány és/vagy ömlesztettárukonténer	
									Csomagolási utasítások	Különleges csomagolási előírások	Egybe-csomagolási előírások	Utasítások	Különleges előírások
	3.1.2	2.2	2.2	2.1.1.3	5.2.2	3.3	3.4.6	3.5.1.2	4.1.4	4.1.4	4.1.10	4.2.5.2, 7.3.2	4.2.5.3
(1)	(2)	(3a)	(3b)	(4)	(5)	(6)	(7a)	(7b)	(8)	(9a)	(9b)	(10)	(11)
3462	ÉLŐ SZERVEZETEKBŐL KIVONT SZILÁRD TOXINOK, M.N.N.	6.1	T2		6.1	210 274	LQ18	E4	P002 IBC08	B4	MP10	T3	TP33
3462	ÉLŐ SZERVEZETEKBŐL KIVONT SZILÁRD TOXINOK, M.N.N.	6.1	T2	III	6.1	210 274	LQ9	E1	P002 IBC08 R001	B3	MP10	T1	TP33
3463	PROPIONSAV legalább 90 tömeg% savtartalommal	8	CF1	II	8+3		LQ22	E2	P001 IBC02		MP15	T7	TP2
3464	MÉRGEZŐ, SZILÁRD, SZERVES FOSZFORVEGYüLET, M.N.N.	6.1	T2		6.1	43 274	LQ0	E5	P002 IBC07		MP18	T6	TP33
3464	MÉRGEZŐ, SZILÁRD, SZERVES FOSZFORVEGYüLET, M.N.N.	6.1	T2		6.1	43 274	LQ18	E4	P002 IBC08	B4	MP10	T3	TP33
3464	MÉRGEZŐ, SZILÁRD, SZERVES FOSZFORVEGYüLET, M.N.N.	6.1	T2	III	6.1	43 274	LQ9	E1	P002 IBC08 LP02 R001	B3	MP10	T1	TP33
3465	SZILÁRD, SZERVES ARZÉNVEGYüLET, M.N.N.	6.1	T3		6.1	274	LQ0	E5	P002 IBC07		MP18	T6	TP33
3465	SZILÁRD, SZERVES ARZÉNVEGYüLET, M.N.N.	6.1	T3		6.1	274	LQ18	E4	P002 IBC08	B4	MP10	T3	TP33
3465	SZILÁRD, SZERVES ARZÉNVEGYüLET, M.N.N.	6.1	T3	III	6.1	274	LQ9	E1	P002 IBC08 LP02 R001	B3	MP10	T1	TP33
3466	SZILÁRD FÉM-KARBONILOK M.N.N.	6.1	T3		6.1	274 562	LQ0	E5	P002 IBC07		MP18	T6	TP33
3466	SZILÁRD FÉM-KARBONILOK, M.N.N.	6.1	T3		6.1	274 562	LQ18	E4	P002 IBC08	B4	MP10	T3	TP33
3466	SZILÁRD FÉM-KARBONILOK, M.N.N.	6.1	T3	III	6.1	274 562	LQ9	E1	P002 IBC08 LP02 R001	B3	MP10	T1	TP33
3467	MÉRGEZŐ, SZILÁRD, SZERVES FÉMVEGYüLET, M.N.N.	6.1	T3		6.1	274 562	LQ0	E5	P002 IBC07		MP18	T6	TP33
3467	MÉRGEZŐ, SZILÁRD, SZERVES FÉMVEGYüLET, M.N.N.	6.1	T3	II	6.1	274 562	LQ18	E4	P002 IBC08	B4	MP10	T3	TP33
3467	MÉRGEZŐ, SZILÁRD, SZERVES FÉMVEGYüLET, M.N.N.	6.1	T3	III	6.1	274 562	LQ9	E1	P002 IBC08 LP02 R001	B3	MP10	T1	TP33
3468	HIDROGÉN FÉMHIDRID TÁROLÓ RENDSZERBEN vagy HIDROGÉN KÉSZüLÉKBEN LEVŐ FÉMHIDRID TÁROLÓ RENDSZERBEN vagy HIDROGÉN KÉSZüLÉKKEL EGYBECSOMAGOLT FÉMHIDRID TÁROLÓ RENDSZERBEN	2	1F		2.1	321	LQ0	E0	P099		MP9		

SZMGSZ 2. számú melléklete tartány		Szállítási kategória	Különleges előírások			Veszélyt jelölő számok	Bejegyzések a fuvarlevélbe			UN szám	Megnevezés és leírás
Tartánykód	Különleges előírások		a küldemény darabokra	az ömlesztett szállításra	az árukezelésre, be- és kirakásra		Baleseti lap száma	Védőkocsik min. száma	Kocsi gurítási feltételek		
4.3	4.3.5, 6.8.4	1.1.3.6	7.2.4	7.3.3	7.5.11	5.3.2.3	5.4.1 5.4.3	5.4.1 7.5.3.2	5.4.1 7.5.6		3.1.2
(12)	(13)	(15)	(16)	(17)	(18)	(20)	(21a)	(21b)	(21c)	(1)	(2)
SGAH L4BH	TU15	2	W11		CW13 CW28 CW31	60	623			3462	ÉLŐ SZERVEZETEKBŐL KIVONT SZILÁRD TOXINOK, M.N.N.
SGAH L4BH	TU15	2		VW9	CW13 CW28 CW31	60	623			3462	ÉLŐ SZERVEZETEKBŐL KIVONT SZILÁRD TOXINOK, M.N.N.
L4NB		2				83	803	0-0-1-0	M3	3463	PROPIONSAV legalább 90 tömeg% savtartalommal
S10AH L10CH	TU14 TU15 TU38 TE21 TE22	1	W10 W12		CW13 CW28 CW31	66	630			3464	MÉRGEZŐ, SZILÁRD, SZERVES FOSZFORVEGYüLET, M.N.N.
SGAH L4BH	TU15	2	W11		CW13 CW28 CW31	60	630			3464	MÉRGEZŐ, SZILÁRD, SZERVES FOSZFORVEGYüLET, M.N.N.
SGAH L4BH	TU15	2		VW9	CW13 CW28 CW31	60	630			3464	MÉRGEZŐ, SZILÁRD, SZERVES FOSZFORVEGYüLET, M.N.N.
S10AH L10CH	TU14 TU15 TU38 TE21 TE22	1	W10 W12		CW13 CW28 CW31	66	630			3465	SZILÁRD, SZERVES ARZÉNVEGYüLET, M.N.N.
SGAH L4BH	TU15	2	W11		CW13 CW28 CW31	60	630			3465	SZILÁRD, SZERVES ARZÉNVEGYüLET, M.N.N.
SGAH L4BH	TU15	2		VW9	CW13 CW28 CW31	60	630			3465	SZILÁRD, SZERVES ARZÉNVEGYüLET, M.N.N.
S10AH L10CH	TU14 TU15 TU38 TE21 TE22	1	W10 W12		CW13 CW28 CW31	66	630			3466	SZILÁRD FEM-KARBONILOK, M.N.N.
SGAH L4BH	TU15	2	W11		CW13 CW28 CW31	60	630			3466	SZILÁRD FÉM-KARBONILOK, M.N.N.
SGAH L4BH	TU15	2		VW9	CW13 CW28 CW31	60	630			3466	SZILÁRD FÉM-KARBONILOK, M.N.N.
S10AH L10CH	TU14 TU15 TU38 TE21 TE22	1	W10 W12		CW13 CW28 CW31	66	630			3467	MÉRGEZŐ, SZILÁRD, SZERVES FÉMVEGYüLET, M.N.N.
SGAH L4BH	TU15	2	W11		CW13 CW28 CW31	60	630			3467	MÉRGEZŐ, SZILÁRD, SZERVES FÉMVEGYüLET, M.N.N.
SGAH L4BH	TU15	2		VW9	CW13 CW28 CW31	60	630			3467	MÉRGEZŐ, SZILÁRD, SZERVES FÉMVEGYüLET, M.N.N.
		2			CW9 CW10 CW36	23	204	3/0-0-1-0	M2	3468	HIDROGÉN FÉMHIDRID TÁROLO RENDSZERBEN vagy HIDROGÉN KÉSZüLÉKBEN LEVŐ FÉMHIDRID TÁROLO RENDSZERBEN vagy HIDROGÉN KÉSZüLÉKKEL EGYBECSOMAGOLT FÉMHIDRID TÁROLO RENDSZERBEN

UN szám	Megnevezés és leírás	Osztály	Osztályozási kód	Csomagolási csoport	Bárcák	Különleges előírások	Korlátozott és engedményes mennyiség		Csomagolóeszköz			Mobil tartány és/vagy ömlesztettárukonténer	
									Csomagolási utasítások	Különleges csomagolási előírások	Egybe-csomagolási előírások	Utasítások	Különleges előírások
	3.1.2	2.2	2.2	2.1.1.3	5.2.2	3.3	3.4.6	3.5.1.2	4.1.4	4.1.4	4.1.10	4.2.5.2, 7.3.2	4.2.5.3
(1)	(2)	(3a)	(3b)	(4)	(5)	(6)	(7a)	(7b)	(8)	(9a)	(9b)	(10)	(11)
3469	GYÚLÉKONY, MARÓ FESTÉK (beleértve a festéket, lakkot, zománcot, sellakot, kencét, polírozót, folyékony töltőanyagot és folyékony lakkbázist) vagy GYÚLÉKONY, MARÓ FESTÉK SEGÉDANYAG (beleértve a festékhígítót vagy oldószert)	3	FC	I	3+8	163	LQ3	E0	P001		MP7 MP17	T11	TP2 TP27
3469	GYÚLÉKONY, MARÓ FESTÉK (beleértve a festéket, lakkot, zománcot, sellakot, kencét, polírozót, folyékony töltőanyagot és folyékony lakkbázist) vagy GYÚLÉKONY, MARÓ FESTÉK SEGÉDANYAG (beleértve a festékhígítót vagy oldószert)	3	FC	II	3+8	163	LQ4	E2	P001 IBC02		MP19	T7	TP2 TP8 TP28
3469	GYÚLÉKONY, MARÓ FESTÉK (beleértve a festéket, lakkot, zománcot, sellakot, kencét, polírozót, folyékony töltőanyagot és folyékony lakkbázist) vagy GYÚLÉKONY, MARÓ FESTÉK SEGÉDANYAG (beleértve a festékhígítót vagy oldószert)	3	FC	III	3+8	163	LQ7	E1	P001 IBC03 R001		MP19	T4	TP1 TP29
3470	MARÓ, GYÚLÉKONY FESTÉK (beleértve a festéket, lakkot, zománcot, sellakot, kencét, polírozót, folyékony töltőanyagot és folyékony lakkbázist) vagy MARÓ, GYÚLÉKONY FESTÉK SEGÉDANYAG (beleértve a festékhígítót vagy oldószert)	8	CF1	II	8+3	163	LQ22	E2	P001 IBC02		MP15	T7	TP2 TP8 TP28
3471	HIDROGÉN-DIFLUORIDOK OLDATA M.N.N.	8	CT1	II	8+6.1		LQ22	E2	P001 IBC02		MP15	T7	TP2
3471	HIDROGÉN-DIFLUORIDOK OLDATA M.N.N.	8	CT1	III	8+6.1		LQ7	E1	P001 IBC03 R001		MP19	T4	TP1
3472	FOLYÉKONY KROTONSAV	8	C3	III	8		LQ7	E1	P001 IBC03 LP01 R001		MP19	T4	TP1
3473	üZEMANYAGCELLA KAZETTA vagy üZEMANYAGCELLA KAZETTA KÉSZüLÉKBEN vagy üZEMANYAGCELLA KAZETTA KÉSZüLÉKKEL EGYBECSOMAGOLVA, gyúlékony folyadék tartalommal	3	F1		3	328	LQ13	E0	P004				
3474	1-HIDROXIBENZOTRIAZOL, VÍZMENTES, legalább 20 tömeg% víztartalommal	4.1	D	I	4.1		LQ0	E0	P406	PP48	MP2		
3475	ETANOL ÉS MOTORBENZIN KEVERÉKE vagy ETANOL ÉS BENZIN KEVERÉKE vagy ETANOL ÉS GAZOLIN KEVERÉKE, 10%-nál többb etanoltartalommal	3	F1	II	3	333	LQ4	E2	P001 IBC02		MP19	T4	TP1

SZMGSZ 2. számú melléklete tartány		Szállítási kategória	Különleges előírások			Veszélyt jelölő számok	Bejegyzések a fuvarlevélbe			UN szám	Megnevezés és leírás
Tartánykód	Különleges előírások		a küldemény darabokra	az ömlesztett szállításra	az árukezelésre, be- és kirakásra		Baleseti lap száma	Védőkocsik min. száma	Kocsi gurítási feltételek		
4.3	4.3.5, 6.8.4	1.1.3.6	7.2.4	7.3.3	7.5.11	5.3.2.3	5.4.1 5.4.3	5.4.1 7.5.3.2	5.4.1 7.5.6		3.1.2
(12)	(13)	(15)	(16)	(17)	(18)	(20)	(21a)	(21b)	(21c)	(1)	(2)
L10CH	TU14 TU38 TE21 TE22	1				338	328	3/0-0-1-0	M3	3469	GYÚLÉKONY, MARO FESTEK (beleértve a festéket, lakkot, zománcot, sellakot, kencét, polírozót, folyékony töltőanyagot és folyékony lakkbázist) vagy GYÚLÉKONY, MARÓ FESTÉK SEGÉDANYAG (beleértve a festékhígítót vagy oldószert)
L4BH		2				338	328	3/0-0-1-0	M3	3469	GYÚLÉKONY, MARO FESTÉK (beleértve a festéket, lakkot, zománcot, sellakot, kencét, polírozót, folyékony töltőanyagot és folyékony lakkbázist) vagy GYÚLÉKONY, MARO FESTÉK SEGÉDANYAG (beleértve a festékhígítót vagy oldószert)
L4BN		3				38	328	3/0-0-1-0	M3	3469	GYÚLÉKONY, MARO FESTÉK (beleértve a festéket, lakkot, zománcot, sellakot, kencét, polírozót, folyékony töltőanyagot és folyékony lakkbázist) vagy GYÚLÉKONY, MARO FESTÉK SEGÉDANYAG (beleértve a festékhígítót vagy oldószert)
L4BN		2				83	825	0-0-1-0	M3	3470	MARO, GYÚLÉKONY FESTÉK (beleértve a festéket, lakkot, zománcot, sellakot, kencét, polírozót, folyékony töltőanyagot és folyékony lakkbázist) vagy MARO, GYÚLÉKONY FESTÉK SEGÉDANYAG (beleértve a festékhígítót vagy oldószert)
L4DH	TU14 TE17 TE21 TT4	2			CW13 CW28	86	801	0-0-1-0	M3	3471	HIDROGÉN-DIFLUORIDOK OLDATA M.N.N.
L4DH	TU14 TE21	2			CW13 CW28	86	801	0-0-1-0	M3	3471	HIDROGÉN-DIFLUORIDOK OLDATA M.N.N.
L4BN		3				80	803	0-0-1-0	M3	3472	FOLYÉKONY KROTONSAV
		3				30	335	3/0-0-1-0		3473	üZEMANYAGCELLA KAZETTA vagy üZEMANYAGCELLA KAZETTA KÉSZüLÉKBEN vagy üZEMANYAGCELLA KAZETTA KÉSZüLÉKKEL EGYBECSOMAGOLVA, gyúlékony folyadék tartalommal
		1	W1			40				3474	1-HIDROXIBENZOTRIAZOL, VÍZMENTES, legalább 20 tömeg% víztartalommal
LGBF		2				33				3475	ETANOL ÉS MOTORBENZIN KEVERÉKE vagy ETANOL ÉS BENZIN KEVERÉKE vagy ETANOL ÉS GAZOLIN KEVERÉKE, 10%-nál többb etanoltartalommal

UN szám	Megnevezés és leírás	Osztály	Osztályozási kód	Csomagolási csoport	Bárcák	Különleges előírások	Korlátozott és engedményes mennyiség		Csomagolóeszköz			Mobil tartány és/vagy ömlesztettárukonténer	
									Csomagolási utasítások	Különleges csomagolási előírások	Egybe-csomagolási előírások	Utasítások	Különleges előírások
	3.1.2	2.2	2.2	2.1.1.3	5.2.2	3.3	3.4.6	3.5.1.2	4.1.4	4.1.4	4.1.10	4.2.5.2, 7.3.2	4.2.5.3
(1)	(2)	(3a)	(3b)	(4)	(5)	(6)	(7a)	(7b)	(8)	(9a)	(9b)	(10)	(11)
3476	ÜZEMANYAGCELLA KAZETTA vagy ÜZEMANYAGCELLA KAZETTA KÉSZÜLÉKBEN vagy ÜZEMANYAGCELLA KAZETTA KÉSZÜLÉKKEL EGYBECSOMAGOLVA, vízzel reaktív anyag tartalommal	4.3	W3		4.3	328 334	LQ10 LQ11	E0	P004				
3477	ÜZEMANYAGCELLA KAZETTA vagy ÜZEMANYAGCELLA KAZETTA KÉSZÜLÉKBEN vagy ÜZEMANYAGCELLA KAZETTA KÉSZÜLÉKKEL EGYBECSOMAGOLVA, maró anyag tartalommal	8	C11		8	328 334	LQ12 LQ13	E0	P004				
3478	ÜZEMANYAGCELLA KAZETTA vagy ÜZEMANYAGCELLA KAZETTA KÉSZÜLÉKBEN vagy ÜZEMANYAGCELLA KAZETTA KÉSZÜLÉKKEL EGYBECSOMAGOLVA, gyúlékony cseppfolyósított gáz tartalommal	2	6F		2.1	328 338	LQ1	E0	P004				
3479	ÜZEMANYAGCELLA KAZETTA vagy ÜZEMANYAGCELLA KAZETTA KÉSZÜLÉKBEN vagy ÜZEMANYAGCELLA KAZETTA KÉSZÜLÉKKEL EGYBECSOMAGOLVA, fémhidridben levő hidrogén-tartalommal	2	6F		2.1	328 339	LQ1	E0	P004				
3480	LÍTIUMION AKKUMULÁTOR (beleértve a lítiumion polimer akkumulátort)	9	M4	II	9	188 230 310 636	LQ0	E0	P903 P903a P903b				
3481	LÍTIUMION AKKUMULÁTOR KÉSZÜLÉKBEN vagy LÍTIUMION AKKUMULÁTOR KÉSZÜLÉKKEL EGYBECSOMAGOLVA (beleértve a lítiumion polimer akkumulátort)	9	M4	II	9	188 230 636	LQ0	E0	P903 P903a P903b				

SZMGSZ 2. számú melléklete tartány		Szállítási kategória	Különleges előírások			Veszélyt jelölő számok	Bejegyzések a fuvarlevélbe			UN szám	Megnevezés és leírás
Tartánykód	Különleges előírások		a küldemény darabokra	az ömlesztett szállításra	az árukezelésre, be- és kirakásra		Baleseti lap száma	Védőkocsik min. száma	Kocsi gurítási feltételek		
4.3	4.3.5, 6.8.4	1.1.3.6	7.2.4	7.3.3	7.5.11	5.3.2.3	5.4.1 5.4.3	5.4.1 7.5.3.2	5.4.1 7.5.6		3.1.2
(12)	(13)	(15)	(16)	(17)	(18)	(20)	(21a)	(21b)	(21c)	(1)	(2)
		3	W1		CW23	423				3476	üZEMANYAGCELLA KAZETTA vagy üZEMANYAGCELLA KAZETTA KÉSZüLÉKBEN vagy üZEMANYAGCELLA KAZETTA KÉSZüLÉKKEL EGYBECSOMAGOLVA, vízzel reaktív anyag tartalommal
		3				80				3477	üZEMANYAGCELLA KAZETTA vagy üZEMANYAGCELLA KAZETTA KÉSZüLÉKBEN vagy üZEMANYAGCELLA KAZETTA KÉSZüLÉKKEL EGYBECSOMAGOLVA, maró anyag tartalommal
		2			CW9 CW12	23				3478	üZEMANYAGCELLA KAZETTA vagy üZEMANYAGCELLA KAZETTA KÉSZüLÉKBEN vagy üZEMANYAGCELLA KAZETTA KÉSZüLÉKKEL EGYBECSOMAGOLVA, gyúlékony cseppfolyósított gáz tartalommal
		2			CW9 CW12	23				3479	üZEMANYAGCELLA KAZETTA vagy üZEMANYAGCELLA KAZETTA KÉSZüLÉKBEN vagy üZEMANYAGCELLA KAZETTA KÉSZüLÉKKEL EGYBECSOMAGOLVA, fémhidridben levő hidrogén-tartalommal
		2				90				3480	LÍTIUMION AKKUMULÁTOR (beleértve a lítiumion polimer akkumulátort)
		2				90				3481	LÍTIUMION AKKUMULÁTOR KÉSZüLÉKBEN vagy LÍTIUMION AKKUMULÁTOR KÉSZüLÉKKEL EGYBECSOMAGOLVA (beleértve a lítiumion polimer akkumulátort)

3.2.2 B TÁBLÁZAT: A VESZÉLYES ÁRUK BETŰRENDES FELSOROLÁSA

A „Megjegyzés” oszlopban a veszélyes anyagok és tárgyak neve abc sorrendben van feltüntetve. Az arab számok, a görög ábécé betűi, valamint az előtagok, mint „o-" (orto), „m-" (meta), „p-" (para), „n-" (norm), „szek-", „terc-", „N-" (nitrogén), és M.N.N. (másként meg nem nevezett) nincsenek figyelembe véve. A „bisz-" és „izo-" előtagok azonban az abc szerinti sorrendnél figyelembe vannak véve. A veszélyes anyagok és tárgyak műszaki vagy kereskedelmi megnevezése dőlt betűkkel van kiemelve.

Az „UN szám” oszlopban a megfelelő anyagok és tárgyak UN száma van megadva.

Az „NHM kód" oszlopban az árunak a Harmonizált Árucikkjegyzék (Nomenclature Harmonisée Marchandises) szerinti NHM pozíciószáma van megadva.

Mivel a veszélyes árukhoz az NHM pozíciószámok olyan alapelvek szerint vannak hozzárendelve, amelyek az SZMGSZ 2. számú melléklet besorolási eljárásától eltérőek, ezért nem mindig lehet az SZMGSZ 2. számú melléklet anyagmegnevezéshez egyetlen NHM pozíciószámot hozzárendelni. Ez különösen érvényes a gyűjtőmegnevezésekre és az m.n.n. tételekre. Ezekben az esetekben a helyes NHM pozíciószám csak akkor található meg, ha az áru kémiai vagy műszaki megnevezése ismert. Ha a helyes NHM pozíciószám nem adható meg teljes egészében, a hiányzó számok helyén plusz („+") jelek állnak.

Azokban az esetekben, amikor a táblázatban két NHM pozíciószám van megadva, mindig az áru tényleges fizikai és kémiai tulajdonságai szerinti pozíciószámot kell alkalmazni.

Ezen oszlop adatai csak ajánlás jellegűek, jogi hatályuk nincs.

B Táblázat

A VESZÉLYES ÁRUK BETŰRENDES FELSOROLÁSA

Megnevezés	UN szám	NHM kód	Megjegyzés
1,1 -DIKLÓR-1 -NITRO-ETÁN	2650	29036900	
1,1,1,2-TETRAFLUOR-ETÁN (R 134a HŰTŐGÁZ)	3159	29033000	
1,1,1-TRIFLUOR-ETÁN (R 143a HŰTŐGÁZ)	2035	29033000	
1,1,1-TRIKLÓR-ETÁN	2831	29031910	
1,1,2,2-TETRAKLÓR-ETÁN	1702	29031900	
1,1-Dietoxi-etán: lásd ACETÁL	1088	29110000	
1,1-DIFLUOR-ETÁN (R 152a HŰTŐGÁZ)	1030	29033080	
1,1-DIFLUOR-ETILÉN (R 1132a HŰTŐGÁZ)	1959	29033000	
1,1-DIKLÓR-ETÁN	2362	29031900	
1,1-Diklór-etilén: lásd VINILIDÉN-KLORID, STABILIZÁLT	1303	29032900	
1,1-DIMETOXI-ETÁN	2377	29110000	
1,2,3,6-TETRAHIDRO-BENZALDEHID	2498	29122900	
1,2,3,6-TETRAHIDRO-PIRIDIN	2410	29333999	
1,2-BUTILÉN-OXID, STABILIZÁLT	3022	29109000	
1,2-DIBROMBUTANON-3	2648	29147000	
1,2-Dietoxi-etán: lásd ETILÉN-GLIKOL-DIETIL-ÉTER	1153	29091900	
1,2-DIKLÓR-ETÁN	1184	29031500	
1,2-DIKLÓR-ETILÉN	1150	29032900	
1,2-DIKLÓR-PROPÁN	1279	29031900	
1,2-DIMETOXI-ETÁN	2252	29110000	
1,2-EPOXI-3-ETOXI-PROPÁN	2752	29109000	
1,2-PROPILÉN-DIAMIN	2258	29212900	
1,3,5-TRIMETIL-BENZOL	2325	29029000	
1,3-DIKLÓR-2-PROPANOL	2750	29055900	
1,3-DIKLÓR-ACETON	2649	29147000	
1,3-DIMETIL-BUTIL-AMIN	2379	29211900	
1,5,9-CIKLODODEKATRIÉN	2518	29021930	
1-BRÓM-BUTÁN	1126	29033000	
1-BUTÉN	1012	29012300	
1-ETIL-PIPERIDIN	2386	29333200	
1-HEXÉN	2370	29012900	
1-HIDROXI-BENZO-TRIAZOL VÍZMENTES, száraz vagy nedvesített, legfeljebb 20 tömeg% vízzel	0508	293390++	
1-HIDROXI-BENZO-TRIAZOL, VÍZMENTES, NEDVESÍTETT, legalább 20 tömeg% vízzel	3474	293390++	
1H-TETRAZOL	0504	36020000	
1-KLÓR-1,2,2,2-TETRAFLUOR-ETÁN (R 124 HŰTŐGÁZ)	1021	29034910	
1-KLÓR-2,2,2-TRIFLUOR-ETÁN (R 133a HŰTŐGÁZ)	1983	29034980	
1-KLÓR-PROPÁN	1278	29031900	
1-METIL-PIPERIDIN	2399	29333200	
1-METOXI-2-PROPANOL	3092	29094900	
1-PENTÉN (n-AMILÉN)	1108	29012900	
1-PENTOL	2705	29051900	
2-(2-AMINO-ETOXI)-ETANOL	3055	29221900	
2,2'-DIKLÓR-DIETIL-ÉTER	1916	29091900	
2,2-DIMETIL-PROPÁN	2044	29011000	
2,3-DIHIDRO-PIRÁN	2376	29092000	
2,3-DIMETIL-BUTÁN	2457	29011000	
2,4-PENTÁNDION (acetil-aceton)	2310	29141900	
2,4-TOLUILÉN-DIAMIN OLDAT	3418	29215900	
2,4-TOLUILÉN-DIAMIN, SZILÁRD	1709	29215900	
2,5-NORBORNADIÉN, STABILIZÁLT	2251	29021930	
2-AMINO-4,6-DINITRO-FENOL, legalább 20 tömeg% vízzel NEDVESÍTETT	3317	29222900	
2-AMINO-4-KLÓR-FENOL	2673	29222900	
2-AMINO-5 -DIETIL-AMINO-PENTÁN	2946	29212900	
2-BRÓM-2-NITRO-l,3-PROPÁNDIOL	3241	29055900	

Megnevezés	UN szám	NHM kód	Megjegyzés
2-BRÓM-BUTÁN	2339	29033000	
2-BRÓM-ETIL-ETIL-ÉTER	2340	29091900	
2-BRÓM-PENTÁN	2343	29033000	
2-Butin: lásd KROTONILÉN	1144	29012900	
2-DIETIL-AMINO-ETANOL	2686	29221200	
2-DIMETIL-AMINO-ACETONITRIL	2378	29269000	
2-DIMETIL-AMINO-ETANOL	2051	29221900	
2-DIMETIL-AMINO-ETIL-AKRILÁT	3302	29221900	
2-DIMETIL-AMINO-ETIL-METAKRILÁT	2522	29221900	
2-ETIL-ANILIN	2273	29214900	
2-ETIL-BUTANOL	2275	29051900	
2-ETIL-BUTIRALDEHID	1178	29121900	
2-ETIL-HEXIL-AMIN	2276	29211900	
2-ETIL-HEXIL-KLÓR-FORMIÁT	2748	29159000	
2-JÓD-BUTÁN	2390	29033000	
2-KLÓR-ACETALDEHID	2232	29130000	
2-Klór-etanal: lásd 2-KLÓR-ACETALDEHID	2232	29130000	
2-Klór-etanol: lásd ETILÉN-KLÓRHIDRIN	1135	29055900	
2-KLÓR-PIRIDIN	2822	29333999	
2-KLÓR-PROPÁN (izopropil-klorid)	2356	29031900	
2-KLÓR-PROPÉN	2456	29032900	
2-KLÓR-PROPIONSAV	2511	29159000	
2-METIL-2-BUTÉN	2460	29012900	
2-METIL-2-HEPTÁNTIOL	3023	29309000	
2-METIL-2-PENTANOL	2560	29051900	
2-METIL-5 -ETIL-PIRIDIN	2300	29333900	
2-METIL-BUTIRALDEHID	3371	290110++	
2-METIL-FURÁN	2301	29321900	
2-METIL-l-BUTÉN	2459	29012900	
2-Metil-merkapto-propionaldehid: lásd 4-TIA-PENTANAL	2785	29309070	
2-TRIFLUOR-METIL-ANILIN	2942	29214200	
3,3-DIETOXI-PROPÉN	2374	29110000	
3,3'-IMINO-BISZPROPIL-AMIN	2269	29212900	
3-Hidroxi-butiraldehid: lásd ALDOL	2839	29124900	
3-KLÓR-1 -PROPANOL	2849	29055900	
3-KLÓR-4-METIL-FENIL-IZOCIANÁT, FOLYÉKONY	2236	29291090	
3-KLÓR-4-METIL-FENIL-IZOCIANÁT, SZILÁRD	3428	29291090	
3-METIL-2-BUTANON	2397	29141900	
3-Metil-2-pentén-4-in-l-ol: lásd 1-PENTOL	2705	29051900	
3-METIL-l-BUTÉN	2561	29012900	
3-NITRO-4-KLÓR-BENZO-TRIFLUORID	2307	29036900	
3-TRIFLUOR-METIL-ANILIN	2948	29214200	
4,4' -DIAMINO-DIFENIL-METÁN	2651	29215900	
4-KLÓR-o-TOLUIDIN-HIDROKLORID OLDAT	3410	29214300	
4-KLÓR-o-TOLUIDIN-HIDROKLORID, SZILÁRD	1579	29214300	
4-METIL-MORFOLIN(N-METIL-MORFOLIN)	2535	29339190	29349900 Lengyelország
4-METOXI-4-METIL-2-PENTANON	2293	29145000	
4-NITRO-FENIL-HIDRAZIN legalább 30 tömeg% vízzel	3376	292800++	
4-TIA-PENTANAL	2785	29309070	
5-MERKAPTOTETRAZOL-1 -ECETSAV	0448	36020000	
5-METIL-2-HEXANON	2302	29141910	
5-NITRO-BENZO-TRIAZOL	0385	36020000	
5-terc-BUTIL-2,4,6-TRINITRO-m-XILOL (XILOLMÓSUSZ)	2956	29042000	
9-FOSZFA-BICIKLONONÁNOK (CIKLOOKTADIÉN-FOSZFINEK)	2940	293100++	
A TÍPUSÚ ROBBANTÓ ANYAG	0081	36020000	
A, A0, A01, A02, A1 keverék: lásd SZÉNHIDROGÉN-GÁZ KEVERÉK, CSEPPFOLYÓSÍTOTT, M.N.N.	1965	27111900 27111300	
Megnevezés	UN szám	NHM kód	Megjegyzés
ACET ALDEHID -AMMÓNIA	1841	29221900	
ACETÁL	1088	29110000	
ACETALDEHID	1089	29121200	
ACETALDEHID-OXIM	2332	29299000	
Acetil-aceton: lásd 2,4-PENTÁNDION	2310	29141900	
ACETIL-BROMID	1716	29159000	

ACETILÉN, OLDÓSZERMENTES	3374	29012900	
ACETILÉN, OLDOTT	1001	29012900	
Acetilén-tetrabromid: lásd TETRABRÓM-ETÁN	2504	29033000	
Acetilén-tetraklorid: lásd 1,1,2,2-TETRAKLÓR-ETÁN	1702	29031900	
ACETIL-JODID	1898	29033000	
ACETIL-KLORID	1717	29159000	
ACETIL-METIL-KARBINOL	2621	29051900	
Acetil-peroxid oldata: lásd: B TÍPUSÚ, FOLYÉKONY SZERVES PEROXID	3101		
Acetoin: lásd ACETIL-METIL-KARBINOL	2621	29051900	
ACETON	1090	29141100	
ACETON OLAJOK	1091	38070090	
ACETON-CIÁNHIDRIN, STABILIZÁLT	1541	29269000	
ACETONITRIL	1648	29269000	
ADIPONITRIL	2205	29269000	
AEROSZOL, fojtó	1950	++++++++	
AEROSZOL, gyújtó	1950	++++++++	
AEROSZOL, gyúlékony	1950	++++++++	
AEROSZOL, gyúlékony, maró	1950	++++++++	
AEROSZOL, maró	1950	++++++++	
AEROSZOL, maró, gyújtó	1950	++++++++	
AEROSZOL, mérgező	1950	++++++++	
AEROSZOL, mérgező, gyújtó	1950	++++++++	
AEROSZOL, mérgező, gyújtó, maró	1950	++++++++	
AEROSZOL, mérgező, gyúlékony	1950	++++++++	
AEROSZOL, mérgező, gyúlékony, maró	1950	++++++++	
AEROSZOL, mérgező, maró	1950	++++++++	
AKKUMULÁTOR FOLYADÉK, LÚGOS	2797	28259000	
AKKUMULÁTOR FOLYADÉK, SAVAS	2796	280700++	
Akkumulátorral hajtott jármű és akkumulátorral hajtott készülék	3171		Nem tartozik az SZMGSZ 2. Melléklet hatálya alá
AKKUMULÁTORTELEPEK, KIFOLYASBIZTOS, NEDVES, elektromosság tárolására	2800	8507++++	
AKKUMULÁTORTELEPEK, NEDVES, LÚGOS elektromosság tárolására	2795	8507++++	
AKKUMULÁTORTELEPEK, NEDVES, SAVAS elektromosság tárolására	2794	8507++++	
AKKUMULÁTORTELEPEK, SZILÁRD KÁLIUM-HIDROXID TARTALMÚ, SZÁRAZ, elektromosság tárolására	3028	85079000	
AKNÁK robbanótöltettel	0136	93069010	
AKNÁK robbanótöltettel	0137	93069010	
AKNÁK robbanótöltettel	0138	93069010	
AKNÁK robbanótöltettel	0294	93069010	
AKRIDIN	2713	29339190	
AKRILAMID OLDAT	3426	29241900	
AKRILAMID, SZILÁRD	2074	29241900	
AKRILNITRIL, STABILIZÁLT	1093	29261000	
AKRILSAV, STABILIZÁLT	2218	29161110	
AKROLEIN DIMER, STABILIZÁLT	2607	29121900	
AKROLEIN, STABILIZÁLT	1092	29121900	
Aktinolit: lásd FEHÉRAZBESZT	2590	25240080	
AKTÍV SZÉN	1362	38021000	
Alapozó festékek jármű karosszériához: lásd BEVONÓ OLDAT	1139	32100010	
Megnevezés	UN szám	NHM kód	Megjegyzés
ALDEHIDEK, GYÚLÉKONY, MÉRGEZŐ, M.N.N.	1988	29121900	
ALDEHIDEK, M.N.N.	1989	29121900	
ALDOL	2839	29124900	
alfa-Diklór-hidrin: lásd 1,3-DIKLÓR-2-PROPANOL	2750	29055900	
alfa-METIL-BENZIL-ALKOHOL, FOLYÉKONY	2937	29062900	
alfa-METIL-BENZIL-ALKOHOL, SZILÁRD	3438	29062900	
alfa-METIL-VALERALDEHID	2367	29121900	
alfa-NAFTIL-AMIN	2077	29214500	
alfa-PINÉN	2368	29021930	
ALKÁLIFÉM AMALGÁM, FOLYÉKONY	1389	285100++	
ALKÁLIFÉM AMALGÁM, SZILÁRD	3401	285100++	
ALKÁLIFÉM AMIDOK	1390	285100++	

ALKÁLIFÉM DISZPERZIÓ	1391	2805++++	
ALKÁLIFÉM ÖTVÖZETEK, FOLYÉKONY, M.N.N.	1421	28051900	
Alkálifém-dinitro-fenolátok: lásd DINITRO -FENOLÁTOK	0077	36020000	
ALKÁLIFÖLDFÉM AMALGÁM, FOLYÉKONY	1392	81129900	
ALKÁLIFÖLDFÉM AMALGÁM, SZILÁRD	3402	81129900	
ALKÁLIFÖLDFÉM DISZPERZIÓ	1391	2805++++	
ALKÁLIFÖLDFÉM ÖTVÖZET, M.N.N.	1393	28051900	
ALKÁLIFÖLDFÉM-ALKOHOLÁTOK, M.N.N.	3205	29055910	
ALKALOIDA SÓK, FOLYÉKONY, M.N.N.	3140	2939++++	
ALKALOIDA SÓK, SZILÁRD, M.N.N.	1544	2939++++	
ALKALOIDOK, FOLYÉKONY, M.N.N.	3140	2939++++	
ALKALOIDOK, SZILÁRD, M.N.N.	1544	2939++++	
ALKIL-FENOLOK, FOLYÉKONY, M.N.N. (a C2-C12 homológokat beleértve)	3145	29071900	
ALKIL-FENOLOK, SZILÁRD, M.N.N. (a C2-C12 homológokat beleértve)	2430	29071900	
ALKIL-KÉNSAVAK	2571	29041000	
ALKIL-SZULFONSAVAK, FOLYÉKONY, 5%-nál több szabad kénsav-tartalommal	2584	29041000	
ALKIL-SZULFONSAVAK, FOLYÉKONY, legfeljebb 5%> szabad kénsav-tartalommal	2586	29041000	
ALKIL-SZULFONSAVAK, SZILÁRD, 5%-nál több szabad kénsav-tartalommal	2583	29041000	
ALKIL-SZULFONSAVAK, SZILÁRD, legfeljebb 5%> szabad kénsav-tartalommal	2585	29041000	
ALKOHOLÁTOK OLDATA, M.N.N., alkoholban	3274	29055900	
ALKOHOLOK, GYÚLÉKONY, MÉRGEZŐ, M.N.N.	1986	2905++++	
ALKOHOLOK, M.N.N.	1987	2905++++	
ALKOHOLOS ITALOK, 24 tf.%-nál több alkoholtartalommal	3065	22089000	
Állati eredetű szálak vagy növényi eredetű szálak, égett, nedves vagy vizes	1372		Nem tartozik az SZMGSZ 2. Melléklet hatálya alá
ÁLLATI EREDETŰ SZÁLAK vagy SZÖVETEK, M.N.N., olajjal	1373	++++++++	
ALLIL-ACETÁT	2333	29159000	
ALLIL-ALKOHOL	1098	29052910	
ALLIL-AMIN	2334	29211900	
ALLIL-BROMID	1099	29033000	
ALLIL-ETIL-ÉTER	2335	29091900	
ALLIL-FORMIÁT	2336	29151300	
ALLIL-GLICIDIL-ÉTER	2219	29109000	
ALLIL-IZOTIOCIANÁT, STABILIZÁLT	1545	29309070	
ALLIL-JODID	1723	29033000	
ALLIL-KLÓR-FORMIÁT	1722	29159020	
ALLIL-KLORID	1100	29032900	
ALLIL-TRIKLÓR-SZILÁN, STABILIZÁLT	1724	293100++	
ALUMÍNIUM UJRAOLVASZTASI MELLÉKTERMÉKEK	3170	26204000	
Megnevezés	UN szám	NHM kód	Megjegyzés
ALUMÍNIUM-BÓR-HIDRID	2870	28500020	
ALUMÍNIUM-BÓR-HIDRID KÉSZÜLÉKEKBEN	2870	28500020	
ALUMÍNIUM-BROMID OLDAT	2580	28275900	
ALUMÍNIUM-BROMID, VÍZMENTES	1725	28275900	
ALUMÍNIUMFELDOLGOZÁSI MELLÉKTERMÉKEK	3170	26204000	
ALUMÍNIUM-FERROSZILÍCIUM POR	1395	76012000	
ALUMÍNIUM-FOSZFID	1397	28480000	
ALUMÍNIUM-FOSZFID PESZTICID	3048	3808++++	
ALUMÍNIUM-HIDRID	2463	28500020	
ALUMÍNIUM-KARBID	1394	28499050	
ALUMÍNIUM-KLORID OLDAT	2581	28273200	
ALUMÍNIUM-KLORID, VÍZMENTES	1726	28273200	
ALUMÍNIUM-NITRÁT	1438	28342900	
ALUMÍNIUMPOR, BEVONAT NÉLKÜL	1396	76031000	
ALUMÍNIUMPOR, BEVONT	1309	76031000	
ALUMÍNIUM-REZINÁT	2715	38069000	
ALUMÍNIUM-SZILÍCIUM POR BEVONAT NÉLKÜL	1398	28500070	
Amidol: lásd: KÖRNYEZETRE VESZÉLYES SZILÁRD ANYAG, M.N.N.	3077		

AMIL-ACETÁTOK	1104	29159000	
AMIL-AMIN	1106	29211980	
AMIL-BUTIRÁTOK	2620	29159000	
AMIL-FORMIÁTOK	1109	29151300	
Amilinek: lásd: GYÚJTÓ HATÁSÚ, MARÓ FOLYÉKONY ANYAG, M.N.N.	3093		
AMIL-KLORID	1107	29031900	
AMIL-MERKAPTÁNOK	1111	29309000	
AMIL-NITRÁT	1112	29209000	
AMIL-NITRIT	1113	29209000	
Amilok: lásd: GYÚJTÓ HATÁSÚ, MARÓ FOLYÉKONY ANYAG, M.N.N.	3093		
AMIL-TRIKLÓR-SZILÁN	1728	293100++	
AMINO-FENOLOK (o-, m-, p-)	2512	29222900	
AMINOK, SZILÁRD, MARÓ, M.N.N.	3259	2921++++	
AMINO-PIRIDINEK (o-, m-, p-)	2671	29333999	
AMINŐK, FOLYÉKONY, MARÓ, GYÚLÉKONY, M.N.N.	2734	2921++++	
AMINŐK, FOLYÉKONY, MARÓ, M.N.N.	2735	2921++++	
AMINŐK, GYÚLÉKONY, MARÓ, M.N.N.	2733	2921++++	
AMMÓNIA MŰTRÁGYA OLDAT szabad ammónia-tartalommal	1043	++++++++	
AMMÓNIA OLDAT, vizes, relatív sűrűség 15°C-on 0,880 és 0,957 között, 10%-nál több, de legfeljebb 35% ammónia tartalommal	2672	28142000	
AMMÓNIA OLDAT, vizes, relatív sűrűség 15°C-on kisebb, mint 0,880, 35%-nál több, de legfeljebb 50% ammóniatartalommal	2073	28142000	
AMMÓNIA OLDAT, vizes, relatív sűrűség 15°C-on kisebb, mint 0,880, 50%-nál több ammóniatartalommal	3318	28142000	
AMMÓNIA, VÍZMENTES	1005	28141000	
AMMÓNIUM-ARZENÁT	1546	28429000	
Ammónium-biszulfát: lásd AMMÓNIUM-HIDROGÉN-SZULFÁT	2506	28332900	
AMMÓNIUM-DIKROMÁT	1439	28415000	
AMMÓNIUM-DINITRO-o-KREZOLÁT OLDAT	3424	29089000	
AMMÓNIUM-DINITRO-o-KREZOLÁT, SZILÁRD	1843	29089000	
AMMÓNIUM-FLUORID	2505	28261100	
AMMÓNIUM-FLUORO-SZILIKÁT	2854	28269000	
AMMÓNIUM-HIDROGÉN-DIFLUORID OLDAT	2817	28261100	
AMMÓNIUM-HIDROGÉN-DIFLUORID, SZILÁRD	1727	28261100	
AMMÓNIUM-HIDROGÉN-SZULFÁT (ammónium-biszulfát)	2506	28332900	

Megnevezés	UN szám	NHM kód	Megjegyzés
AMMÓNIUM-METAVANADÁT	2859	28419030	
AMMÓNIUM-NITRÁT 0,2%-nál több gyúlékony anyag tartalommal, beleértve a szénegyenértékben kifejezett szerves anyagokat is, minden más adalékanyagot kizárva	0222	31023000 31051000	
AMMÓNIUM-NITRÁT ALAPÚ MŰTRÁGYA	2067	31++++++	
Ammónium-nitrát alapú műtrágya, amely nitrogén/ foszfát, nitrogén/kálisó vagy nitrogén/ foszfát/kálisó típusú műtrágya egynemű keveréke legfeljebb 70% ammónium-nitrát tartalommal és legfeljebb 0,4% összes éghető anyag tartalommal (beleértve bármilyen szerves anyagot szénegyenértékre átszámítva) vagy legfeljebb 45% ammónium-nitrát tartalommal és korlátlan éghető anyag tartalommal	2071	31++++++	Nem tartozik az SZMGSZ 2. Melléklet hatálya alá
AMMÓNIUM-NITRÁT EMULZIÓ, köztes termék robbantóanyag előállításhoz, folyékony	3375	360200++	
AMMÓNIUM-NITRÁT EMULZIÓ, köztes termék robbantóanyag előállításhoz, szilárd	3375	360200++	
AMMÓNIUM-NITRÁT GÉL, köztes termék robbantóanyag előállításhoz, folyékony	3375	360200++	
AMMÓNIUM-NITRÁT GÉL, köztes termék robbantóanyag előállításhoz, szilárd	3375	360200++	
AMMÓNIUM-NITRÁT legfeljebb 0,2% összes éghető anyaggal, beleértve bármely szerves anyagot szénegyenértékre számítva, bármilyen más hozzáadott anyagot kizárva	1942	31023090 31051000	
AMMÓNIUM-NITRÁT SZUSZPENZIÓ, köztes termék robbantóanyag előállításhoz, folyékony	3375	360200++	
AMMÓNIUM-NITRÁT SZUSZPENZIÓ, köztes termék robbantóanyag előállításhoz, szilárd	3375	360200++	
AMMÓNIUM-NITRÁT, FOLYÉKONY (forró, tömény oldat, 80%-nál nagyobb, de legfeljebb 93% koncentrációval)	2426	31023010	
AMMÓNIUM-PERKLORÁT	0402	28299010	
AMMÓNIUM-PERKLORÁT	1442	28299010	
AMMÓNIUM-PERSZULFÁT	1444	28334000	
AMMÓNIUM-PIKRÁT, legalább 10 tömeg% vízzel NEDVESÍTETT	1310	29089000	
AMMÓNIUM-PIKRÁT, száraz vagy 10 tömeg%-nál kevesebb vízzel nedvesített	0004	29089000	
AMMÓNIUM-POLISZULFID OLDAT	2818	28309000	
AMMÓNIUM-POLIVANADÁT	2861	28419030	
AMMÓNIUM-SZULFID OLDAT	2683	28309000	
AMORF FOSZFOR	1338	28047000	
AMORF SZILÍCIUMPOR	1346	28046100	
Amozit: lásd BARNA AZBESZT	2212	25240080	
ANILIN	1547	29214100	
ANILIN-HIDROKLORID	1548	29214200	
ANIZIDINEK	2431	29222200	
ANIZOIL-KLORID	1729	29189000	
ANIZOL (fenil-metil-éter)	2222	29092000	
ANTIMON-KÁLIUM-TARTARÁT	1551	29181300	
ANTIMON-LAKTÁT	1550	29181100	
ANTIMON-PENTAFLUORID	1732	28261900	
ANTIMON-PENTAKLORID OLDAT	1731	28273900	
ANTIMON-PENTAKLORID, FOLYÉKONY	1730	28273900	
ANTIMONPOR	2871	81101000	
ANTIMON-TRIKLORID	1733	28273900	
ANTIMONVEGYüLET, SZERVETLEN, FOLYÉKONY, M.N.N.	3141	28++++++	
ANTIMONVEGYüLET, SZERVETLEN, SZILÁRD, M.N.N.	1549	28++++++	
Antofillit: lásd FEHÉR AZBESZT	2590	25240080	
Megnevezés	UN szám	NHM kód	Megjegyzés
Antracén: lásd: KÖRNYEZETRE VESZÉLYES SZILÁRD ANYAG, M.N.N.	3077		
ARGON, MÉLYHŰTÖTT, CSEPPFOLYÓSÍTOTT	1951	++++++++	
ARGON, SŰRÍTETT	1006	28042100	
ARIL-SZULFONSAVAK, FOLYÉKONY, 5%-nál több szabad kénsavtartalommal	2584	29041000	

ARIL-SZULFONSAVAK, FOLYÉKONY, legfeljebb 5% szabad kénsav-tartalommal	2586	29041000	
ARIL-SZULFONSAVAK, SZILÁRD, 5%-nál több szabad kénsav-tartalommal	2583	29041000	
ARIL-SZULFONSAVAK, SZILÁRD, legfeljebb 5% szabad kénsav-tartalommal	2585	29041000	
AROMÁS KIVONATOK, FOLYÉKONY AROMÁS NITROVEGYüLETEK DEFLAGRÁLÓ FÉMSÓI, M.N.N.	0132	36020000	
AROMÁS KIVONATOK, FOLYÉKONY AROMÁS NITROVEGYüLETEK DEFLAGRÁLÓ FÉMSÓI, M.N.N.	1169	3301++++	
ARZÉN	1558	28048000	
ARZÉN PESZTICID, FOLYÉKONY, GYÚLÉKONY, MÉRGEZŐ (lobbanáspont 23°C alatt)	2760	3808++++	
ARZÉN PESZTICID, FOLYÉKONY, MÉRGEZŐ	2994	3808++++	
ARZÉN PESZTICID, FOLYÉKONY, MÉRGEZŐ, GYÚLÉKONY (lobbanáspont legalább 23°C)	2993	3808++++	
ARZÉN PESZTICID, SZILÁRD, MÉRGEZŐ	2759	3808++++	
Arzenátok, folyékony, m.n.n.: lásd ARZÉNVEGYÜLET, FOLYÉKONY, M.N.N., szervetlen, pl.: arzénatok, m.n.n.; arzenitek, m.n.n.; arzén-szulfidok, m.n.n.	1556		
Arzenátok, szilárd, m.n.n.: lásd ARZÉNVEGYÜLET, SZILÁRD, M.N.N., szervetlen, pl.: arzénatok, m.n.n.; arzenitek, m.n.n.; arzén-szulfidok, m.n.n.	1557		
ARZÉN-BROMID	1555	28275900	
Arzenitek, folyékony, m.n.n.: lásd ARZÉNVEGYÜLET, FOLYÉKONY, M.N.N., szervetlen, pl.: arzénatok, m.n.n.; arzenitek, m.n.n.; arzén-szulfidok, m.n.n.	1556		
Arzenitek, szilárd, m.n.n.: lásd ARZÉNVEGYÜLET, SZILÁRD, M.N.N., szervetlen, pl.: arzénatok, m.n.n.; arzenitek, m.n.n.; arzén-szulfidok, m.n.n.	1557		
ARZÉN-PENTOXID	1559	28259000	
ARZÉNPOR	1562	28048000	
ARZÉNSAV, FOLYÉKONY	1553	28111980	
ARZÉNSAV, SZILÁRD	1554	28111980	
Arzén-szulfidok, folyékony, m.n.n.: lásd ARZÉNVEGYÜLET, FOLYÉKONY, M.N.N., szervetlen, pl.: arzénatok, m.n.n.; arzenitek, m.n.n.; arzén-szulfidok, m.n.n.	1556		
Arzén-szulfidok, szilárd, m.n.n.: lásd ARZÉNVEGYÜLET, SZILÁRD, M.N.N., szervetlen, pl.: arzénatok, m.n.n.; arzenitek, m.n.n.; arzén-szulfidok, m.n.n.	1557		
ARZÉN-TRIKLORID	1560	28121000	
ARZÉN-TRIOXID	1561	28112900	
ARZÉNVEGYÜLET, FOLYÉKONY, M.N.N., szervetlen, pl.: arzénatok, m.n.n.; arzenitek, m.n.n.; arzén-szulfidok, m.n.n.	1556	28429000	
ARZÉNVEGYÜLET, SZERVES, SZILÁRD, M.N.N.	3465	293100++	
ARZÉNVEGYÜLET, SZILÁRD, M.N.N., szervetlen, pl.: arzénatok, m.n.n.; arzenitek, m.n.n.; arzén-szulfidok, m.n.n.	1557	28429000	
ARZIN	2188	285000++	
Aszfalt, 60°C feletti lobbanásponttal, a lobbanásponton vagy magasabb hőmérsékleten: lásd MAGAS HŐMÉRSÉKLETŰ, GYÚLÉKONY FOLYÉKONY ANYAG, M.N.N.	3256	++++++++	
Megnevezés	UN szám	NHM kód	Megjegyzés
Aszfalt, 60°C feletti lobbanásponttal, a lobbanásponton vagy magasabb hőmérsékleten: lásd MAGAS HŐMÉRSÉKLETŰ FOLYÉKONY ANYAG, M.N.N.	3257	++++++++	
Aszfalt, legfeljebb 60°C lobbanásponttal: lásd KÁTRÁNYOK, FOLYÉKONY	1999	27++++++	
AZBESZT: lásd BARNA AZBESZT, FEHÉR AZBESZT, KÉK AZBESZT	2212	25240080	
AZO-DIKARBONAMID	3242	29299000	
B KATEGÓRIÁJÚ BIOLÓGIAI ANYAG	3373	++++++++	
B TÍPUSÚ ÖNREAKTÍV FOLYÉKONY ANYAG	3221	++++++++	
B TÍPUSÚ ÖNREAKTÍV FOLYÉKONY ANYAG HŐMÉRSÉKLET-SZABÁLYOZÁSSAL	3231		A fuvarozásból ki van zárva
B TÍPUSÚ ÖNREAKTÍV SZILÁRD ANYAG	3222	++++++++	
B TÍPUSÚ ÖNREAKTÍV SZILÁRD ANYAG HŐMÉRSÉKLET-SZABÁLYOZÁSSAL	3232		A fuvarozásból ki van zárva
B TÍPUSÚ ROBBANTÓANYAG	0082	36020000	

B TÍPUSÚ ROBBANTÓANYAG	0331	36020000	
B TÍPUSÚ, FOLYÉKONY SZERVES PEROXID	3101	29096000	
B TÍPUSÚ, FOLYÉKONY SZERVES PEROXID HŐMÉRSÉKLET-SZABÁLYOZÁSSAL	3111		A fuvarozásból ki van zárva
B TÍPUSÚ, SZILÁRD SZERVES PEROXID	3102	29096000	
B TÍPUSÚ, SZILÁRD SZERVES PEROXID HŐMÉRSÉKLET-SZABÁLYOZÁSSAL	3112		A fuvarozásból ki van zárva
B, B1, B2 keverék: lásd SZÉNHIDROGÉN-GÁZ KEVERÉK, CSEPPFOLYÓSÍTOTT, M.N.N.	1965	27111900 27111300	
BÁRIUM	1400	28051910	
BÁRIUM ÖTVÖZETEK, PIROFOROS	1854	2805++++	
BÁRIUM-AZID, legalább 50 tömeg% vízzel NEDVESÍTETT	1571	28500050	
BÁRIUM-AZID, száraz vagy 50 tömeg%-nál kevesebb vízzel nedvesített	0224		A fuvarozásból ki van zárva
BÁRIUM-BROMÁT	2719	28299000	
BÁRIUM-CINANID	1565	28371900	
BÁRIUM-HIPOKLORIT 22%-nál több szabad klórtartalommal	2741	28289000	
BÁRIUM-KLORÁT OLDAT	3405	2829++++	
BÁRIUM-KLORÁT, SZILÁRD	1445	2829++++	
BÁRIUM-NITRÁT	1446	28342920	
BÁRIUM-OXID	1884	28164000	
BÁRIUM-PERKLORÁT OLDAT	3406	28299010	
BÁRIUM-PERKLORÁT, SZILÁRD	1447	28299010	
BÁRIUM-PERMANGANÁT	1448	28416900	
BÁRIUM-PEROXID	1449	28164000	
BÁRIUMVEGYÜLET, M.N.N.	1564	++++++++	
BARNA AZBESZT (amozit)	2212	25240080	
BELÉLEGEZVE MÉRGEZŐ FOLYÉKONY ANYAG, M.N.N., melynek mérgezőképessége belélegzés esetén legfeljebb 200 ml/m3 és telített gőzének koncentrációja legalább az LC50 500-szorosa	3381	++++++++	
BELÉLEGEZVE MÉRGEZŐ FOLYÉKONY ANYAG, M.N.N., melynek mérgezőképessége belélegzés esetén legfeljebb 1000 ml/m3 és telített gőzének koncentrációja legalább az LC50 10-szerese	3382	++++++++	
BELÉLEGEZVE MÉRGEZŐ, GYUJTO HATASU, FOLYÉKONY ANYAG, M.N.N., melynek mérgezőképessége belélegzés esetén legfeljebb 200 ml/m3 és telített gőzének koncentrációja legalább az LC50 500-szorosa	3387	++++++++	
BELÉLEGEZVE MÉRGEZŐ, GYUJTO HATASU, FOLYÉKONY ANYAG, M.N.N., melynek mérgezőképessége belélegzés esetén legfeljebb 1000 ml/m3 és telített gőzének koncentrációja legalább az LC50 10-szerese	3388	++++++++	
Megnevezés	UN szám	NHM kód	Megjegyzés
BELÉLEGEZVE MÉRGEZŐ, GYÚLÉKONY, FOLYÉKONY ANYAG, M.N.N., melynek mérgezőképessége belélegzés esetén legfeljebb 200 ml/m3 és telített gőzének koncentrációja legalább az LC50 500-szorosa	3383	++++++++	
BELÉLEGEZVE MÉRGEZŐ, GYÚLÉKONY, FOLYÉKONY ANYAG, M.N.N., melynek mérgezőképessége belélegzés esetén legfeljebb 1000 ml/m3 és telített gőzének koncentrációja legalább az LC50 10-szerese	3384	++++++++	
BELÉLEGEZVE MÉRGEZŐ, MARÓ, FOLYÉKONY ANYAG, M.N.N., melynek mérgezőképessége belélegzés esetén legfeljebb 200 ml/m3 és telített gőzének koncentrációja legalább az LC50 500-szorosa	3389	++++++++	
BELÉLEGEZVE MÉRGEZŐ, MARÓ, FOLYÉKONY ANYAG, M.N.N., melynek mérgezőképessége belélegzés esetén legfeljebb 1000 ml/m3 és telített gőzének koncentrációja legalább az LC50 10-szerese	3390	++++++++	
BELÉLEGEZVE MÉRGEZŐ, VÍZZEL REAKTÍV, FOLYÉKONY ANYAG, M.N.N., melynek mérgezőképessége belélegzés esetén legfeljebb 200 ml/m3 és telített gőzének koncentrációja legalább az LC_{50} 500-szorosa	3385	++++++++	
BELÉLEGEZVE MÉRGEZŐ, VÍZZEL REAKTÍV, FOLYÉKONY ANYAG, M.N.N., melynek mérgezőképessége belélegzés esetén legfeljebb 1000 ml/m3 és telített gőzének koncentrációja legalább az LC50 10-szerese	3386	++++++++	
Belsőégésű motor, beleértve a gépi berendezések és a járművek motorját	3166	8407++++	Nem tartozik az SZMGSZ 2.

			Melléklet hatálya alá
BENZALDEHID	1990	29122100	
BENZIDIN	1885	29215900	
BENZIL-BROMID	1737	29036900	
BENZIL-DIMETIL-AMIN	2619	29214900	
BENZILIDÉN-KLORID	1886	29036900	
BENZIL-JODID	2653	29036900	
BENZIL-KLÓR-FORMIÁT	1739	29159020	
BENZIL-KLORID	1738	29036900	
BENZIN	1203	27240000 27250000	
BENZOIL-KLORID	1736	29163290	
Benzoil-peroxid inert szilárd anyaggal: lásd: D TÍPUSÚ, SZILÁRD SZERVES PEROXID	3106		
Benzoil-peroxid paszta: lásd: D TÍPUSÚ, SZILÁRD SZERVES PEROXID	3106		
Benzoil-peroxid vízzel, koncentráció 77%-nál több, 95%-nál kisebb: lásd: B TÍPUSÚ, SZILÁRD SZERVES PEROXID	3102		
Benzoil-peroxid vízzel, legfeljebb 77%: lásd: C TÍPUSÚ, SZILÁRD SZERVES PEROXID	3104		
BENZOKINON	2587	29146990	
BENZOL	1114	29022000	
BENZOL-SZULFONIL-KLORID	2225	29309000	
BENZONITRIL	2224	29269000	
BENZO-TRIFLUORID	2338	29036900	
BENZO-TRIKLORID((triklór-metil)-benzol)	2226	29036900	
BERILLIUM-NITRÁT	2464	28342920	
BERILLIUMPOR	1567	81121200	
BERILLIUMVEGYÜLET, M.N.N.	1566	28++++++	
béta-NAFTIL-AMIN OLDAT	3411	29214500	
béta-NAFTIL-AMIN, SZILÁRD	1650	29214500	

Megnevezés	UN szám	NHM kód	Megjegyzés
BEVONÓ OLDAT (beleértve az ipari vagy más célokra használt felületkezelő vagy bevonóanyagokat, pl. alapozó festékeket jármű karosszériához, hordóbélelő anyagokat)	1139	32100010	
BHUSA	1327		Nem tartozik az SZMGSZ 2. Melléklet hatálya alá
BICIKLO-[2.2. l]-HEPTA-2,5-DIÉN, STABILIZÁLT (2,5-NORBORNADIÉN, STABILIZÁLT)	2251	29021930	
BIOGYÓGYÁSZATI HULLADÉK, M.N.N.	3291	38249000	
BIOLÓGIAI ANYAG, B KATEGÓRIÁJÚ	3373	++++++++	
BIPIRIDILIUM PESZTICID, FOLYÉKONY, GYÚLÉKONY, MÉRGEZŐ (lobbanáspont 23°C alatt)	2782	3808++++	
BIPIRIDILIUM PESZTICID, FOLYÉKONY, MÉRGEZŐ	3016	3808++++	
BIPIRIDILIUM PESZTICID, FOLYÉKONY, MÉRGEZŐ, GYÚLÉKONY (lobbanáspont legalább 23°C)	3015	3808++++	
BIPIRIDILIUM PESZTICID, SZILÁRD, MÉRGEZŐ	2781	3808++++	
BISZULFÁTOK VIZES OLDATAI	2837	28332900	
BISZULFITOK, VIZES OLDAT, M.N.N.	2693	28322000	
Bitumen, 100°C-on vagy magasabb hőmérsékleten, de a lobbanáspont alatti hőmérsékleten: lásd MAGAS HŐMÉRSÉKLETŰ FOLYÉKONY ANYAG, M.N.N.	3257	++++++++	
Bitumen, 60°C feletti lobbanásponttal, a lobbanásponton vagy magasabb hőmérsékleten: lásd MAGAS HŐMÉRSÉKLETŰ, GYÚLÉKONY FOLYÉKONY ANYAG, M.N.N.	3256	++++++++	
Bitumen, legfeljebb 60°C lobbanásponttal: lásd KÁTRÁNYOK, FOLYÉKONY	1999	27++++++	
BIZTONSÁGI GYUFA (levél, kártya, doboz formában)	1944	36050000	
BIZTONSÁGI GYÚJTÓZSINÓR	0105	36030010	
BIZTONSÁGI ÖV ELŐFESZÍTŐ	0503	8708++++	
BIZTONSÁGI ÖV ELŐFESZÍTŐ	3268	8708++++	
BOMBÁK GYÚLÉKONY FOLYADÉK TARTALOMMAL, robbanótöltettel	0399	93069000	
BOMBÁK GYÚLÉKONY FOLYADÉK TARTALOMMAL, robbanótöltettel	0400	93069000	
BOMBÁK robbanótöltettel	0033	93069010	

BOMBÁK robbanótöltettel	0034	93069010	
BOMBÁK robbanótöltettel	0035	93069010	
BOMBÁK robbanótöltettel	0291	93069010	
BOMBÁK VILLANÓFÉNY TÖLTETTEL	0037	93069010	
BOMBÁK VILLANÓFÉNY TÖLTETTEL	0038	93069010	
BOMBÁK VILLANÓFÉNY TÖLTETTEL	0039	93069010	
BOMBÁK VILLANÓFÉNY TÖLTETTEL	0299	93069010	
BOMBÁK, FÜSTFEJLESZTŐ, NEM ROBBANÓ, maró folyadékkal, gyújtószerkezet nélkül	2028	93069000	
BOMBÁK, NEM ROBBANÓ, FÜSTFEJLESZTŐ, maró folyadékkal, gyújtószerkezet nélkül	2028	93069000	
BORNEOL	1312	29061900	
BÓR-TRIBROMID	2692	28129000	
BÓR-TRIFLUORID	1008	28129000	
BÓR-TRIFLUORID-DIETIL-ÉTERÁT	2604	293100++	
BÓR-TRIFLUORID-DIHIDRÁT	2851	28129000	
BÓR-TRIFLUORID-DIMETIL-ÉTER	2965	29420000	
BÓR-TRIFLUORID-ECETSAV KOMPLEX, FOLYÉKONY	1742	293100++	
BÓR-TRIFLUORID-ECETSAV KOMPLEX, SZILÁRD	3419	293100++	
BÓR-TRIFLUORID-PROPIONSAV KOMPLEX, FOLYÉKONY	1743	293100++	
BÓR-TRIFLUORID-PROPIONSAV KOMPLEX, SZILÁRD	3420	293100++	
Bór-triflurid-éter komplex: lásd BÓR-TRIFLUORID-DIETIL-ÉTERÁT	2604	293100++	
Megnevezés	UN szám	NHM kód	Megjegyzés
BÓR-TRIKLORID	1741	28121000	
BRÓM	1744	28013090	
BRÓM OLDAT	1744	28013090	
BRÓM-ACETIL-BROMID	2513	29159000	
BRÓM-ACETON	1569	29147090	
BROMÁTOK, SZERVETLEN, M.N.N.	1450	28299000	
BROMÁTOK, SZERVETLEN, VIZES OLDATA, M.N.N.	3213	28299000	
BRÓM-BENZIL-CIANIDOK, FOLYÉKONY	1694	29269000	
BRÓM-BENZIL-CIANIDOK, SZILÁRD	3449	29269000	
BRÓM-BENZOL	2514	29036900	
BRÓM-ECETSAV OLDAT	1938	29159000	
BRÓM-ECETSAV, SZILÁRD	3425	29159000	
BRÓM-HIDROGÉNSAV	1788	28111900	
BRÓM-KLÓR-DIFLUOR-METÁN (R 12B1 HŰTŐGÁZ)	1974	29034610	
BRÓM-KLORID	2901	28121000	
BRÓM-KLÓR-METÁN	1887	29033000	
BRÓM-METIL-PROPÁNOK	2342	29033000	
BROMOFORM	2515	29033000	
BRÓM-PENTAFLUORID	1745	28261900	
BRÓM-PROPÁNOK	2344	29033000	
BRÓM-PROPIN	2345	29033000	
BRÓM-TRIFLUOR-ETILÉN	2419	29033000	
BRÓM-TRIFLUORID	1746	28261900	
BRÓM-TRIFLUOR-METÁN (R 13B1 HŰTŐGÁZ)	1009	29034620	
BRUCIN	1570	2939++++	
BUTÁDIÉNEK ÉS SZÉNHIDROGÉN KEVERÉKE, STABILIZÁLT, amelynek gőznyomása 70°C-on nem haladja meg az 1,1 MPa-t (11 bar-t) és sűrűsége 50°C-on legalább 0,525 kg/l	1010	2901++++	
BUTADIÉNEK, STABILIZÁLT	1010	2901++++	
BUTÁN	1011	29011000 27111397	
BUTÁNDION (diacetil)	2346	29141900	
BUTANOLOK	1120	29051400	
BUTÉN KEVERÉK	1012	29012300	
BUTIL-ACETÁTOK	1123	29159000	
BUTIL-AKRILÁTOK, STABILIZÁLT	2348	29161200	
BUTIL-BENZOLOK	2709	29029000	
Butil-klorid: lásd KLÓR-BUTÁNOK	1127	29031900	
BUTIL-MERKAPTÁN	2347	29309000	
BUTIL-METIL-ÉTER	2350	29091900	
BUTIL-NITRITEK	2351	29209000	

BUTIL-PROPIONÁTOK	1914	29159000	
BUTIL-TOLUOLOK	2667	29029000	
BUTIL-TRIKLÓR-SZILÁN	1747	293100++	
BUTIL-VINIL-ÉTER, STABILIZÁLT	2352	29091900	
BUTIN-1,4-DIOL	2716	29055900	
BUTIRALDEHID	1129	29121300	
BUTIRALDOXIM	2840	29124900	
BUTIRIL-KLORID	2353	29159000	
BUTIRONITRIL	2411	29269000	
C keverék: lásd SZÉNHIDROGÉN-GÁZ KEVERÉK, CSEPPFOLYÓSÍTOTT, M.N.N.	1965	27111900 27111300	
C TÍPUSÚ ÖNREAKTÍV FOLYÉKONY ANYAG	3223	++++++++	
C TÍPUSÚ ÖNREAKTÍV FOLYÉKONY ANYAG HŐMÉRSÉKLET-SZABÁLYOZÁSSAL	3233		A fuvarozásból ki van zárva
C TÍPUSÚ ÖNREAKTÍV SZILÁRD ANYAG	3224	++++++++	
C TÍPUSÚ ÖNREAKTÍV SZILÁRD ANYAG HŐMÉRSÉKLET-SZABÁLYOZÁSSAL	3234		A fuvarozásból ki van zárva
C TÍPUSÚ ROBBANTÓ ANYAG	0083	36020000	
C TÍPUSÚ, FOLYÉKONY SZERVES PEROXID	3103	29096000	
Megnevezés	UN szám	NHM kód	Megjegyzés
C TÍPUSÚ, FOLYÉKONY SZERVES PEROXID HŐMÉRSÉKLET-SZABÁLYOZÁSSAL	3113		A fuvarozásból ki van zárva
C TÍPUSÚ, SZILÁRD SZERVES PEROXID	3104	29096000	
C TÍPUSÚ, SZILÁRD SZERVES PEROXID HŐMÉRSÉKLET-SZABÁLYOZÁSSAL	3114		A fuvarozásból ki van zárva
CELLULOID HULLADÉK	2002	39159093	
CELLULOID, blokk, rúd, tekercs, lemez, cső, stb. formában, a hulladékok kivételével	2000	39129000	
CÉRIUM lemezek, rudak vagy öntecsek	1333	28053000	
CÉRIUM, forgács vagy homokkal szennyezett por	3078	28053090	
CÉZIUM	1407	28051900	
CÉZIUM-HIDROXID	2682	28259000	
CÉZIUM-HIDROXID OLDAT	2681	28259000	
CÉZIUM-NITRÁT	1451	28342900	
CIÁN-BROMID	1889	28510080	
CIÁN-HIDROGÉNSAV VIZES OLDAT legfeljebb 20% hidrogén-cianid tartalommal	1613	28111920	
CIANID OLDAT, M.N.N.	1935	28371900	
CIANIDOK, SZERVETLEN, SZILÁRD, M.N.N.	1588	28371900	
CIANUR-KLORID	2670	29336900	
CIKLOBUTÁN	2601	29021930	
CIKLOBUTIL-KLÓR-FORMIÁT	2744	29159000	
CIKLOHEPTÁN	2241	29021930	
CIKLOHEPTATRIÉN	2603	29021930	
CIKLOHEPTÉN	2242	29021930	
CIKLOHEXÁN	1145	29021100	
CIKLOHEXANON	1915	29142200	
CIKLOHEXÉN	2256	29021930	
CIKLOHEXENIL-TRIKLÓR-SZILÁN	1762	293100++	
CIKLOHEXIL-ACETÁT	2243	29153900	
CIKLOHEXIL-AMIN	2357	29213010	
CIKLOHEXIL-IZOCIANÁT	2488	29291090	
CIKLOHEXIL-MERKAPTÁN	3054	29309000	
CIKLOHEXIL-TRIKLÓR-SZILÁN	1763	293100++	
CIKLONIT legalább 15 tömeg% vízzel NEDVESÍTETT	0072	36020000	
CIKLONIT, DESZENZIBILIZÁLT	0483	36020000	
CIKLOOKTADIÉNEK	2520	29021930	
CIKLOOKTADIÉN-FOSZFINEK	2940	293100++	
CIKLOOKTATETRAÉN	2358	29021930	
CIKLOPENTÁN	1146	29021930	
CIKLOPENTANOL	2244	29061900	
CIKLOPENTANON	2245	29142900	
CIKLOPENTÉN	2246	29021930	
CIKLOPROPÁN	1027	29021930	
CIKLOTETRAMETILÉN-TETRANITRAMIN (OKTOGÉN, HMX), DESZENZIBILIZÁLT	0484	36020000	
CIKLOTETRAMETILÉN-TETRANITRAMIN (OKTOGÉN, HMX), legalább 15 tömeg% vízzel NEDVESÍTETT	0226	36020000	

CIKLOTRIMETILÉN-TRINITRAMIN (CIKLONIT, HEXOGÉN, RDX), DESZENZIBILIZÁLT	0483	36020000	
CIKLOTRIMETILÉN-TRINITRAMIN (CIKLONIT, HEXOGÉN, RDX), legalább 15 tömeg% vízzel NEDVESÍTETT	0072	36020000	
CIKLOTRIMETILÉN-TRINITRAMIN (CIKLONIT; HEXOGÉN; RDX) ÉS CIKLOTETRAMETILÉN-TETRANITRAMIN (OKTOGÉN; HMX) KEVERÉKE, legalább 10 tömeg% flegmatizálószerrel DESZENZIBILIZÁLT	0391	36020000	
CIKLOTRIMETILÉN-TRINITRAMIN (CIKLONIT; HEXOGÉN; RDX) ÉS CIKLOTETRAMETILÉN-TETRANITRAMIN (OKTOGÉN; HMX) KEVERÉKE, legalább 15 tömeg% vízzel NEDVESÍTETT	0391	36020000	

Megnevezés	UN szám	NHM kód	Megjegyzés
CIMOLOK (Metil-izopropil-benzolok)	2046	29029000	
CINK-AMMÓNIUM-NITRIT	1512	28341000	
CINK-ARZENÁT	1712	28429000	
CINK-ARZENÁT ÉS CINK-ARZENIT KEVERÉK	1712	28429000	
CINK-ARZENIT	1712	28429000	
CINK-BROMÁT	2469	28299000	
CINK-CIANID	1713	28371900	
CINK-DITIONIT(CINK-HIPODISZULFIT)	1931	28322000	
CINK-FLUORO-SZILIKÁT	2855	28269000	
CINK-FOSZFID	1714	28480000	
CINKHAMUK	1435	26201900	
CINK-HIPODISZULFIT	1931	28322000	
CINK-KLORÁT	1513	2829++++	
CINK-KLORID OLDAT	1840	28273600	
CINK-KLORID, VÍZMENTES	2331	28273600	
CINK-NITRÁT	1514	28342900	
CINK-PERMANGANÁT	1515	28416900	
CINK-PEROXID	1516	28170000	
CINKPOR	1436	79039000	
CINKPÚDER	1436	79039000	
CINK-REZINÁT	2714	38069000	
Cinóber, természetes: lásd: HIGANYVEGYÜLET, SZILÁRD, M.N.N.	2025	++++++++	
CIRKÓNIUM GYÚLÉKONY FOLYADÉKBAN SZUSZPENDÁLVA	1308	8109++++	
CIRKÓNIUM HULLADÉK	1932	8109++++	
CIRKÓNIUM, SZÁRAZ, lemez, szalag vagy huzal formában	2009	8109++++	
CIRKÓNIUM, SZÁRAZ, tekercselt huzal, megmunkált lemezek, szalag (254 mikronnál vékonyabb, de legalább 18 mikron vastag) formában	2858	8109++++	
CIRKÓNIUM-HIDRID	1437	28500020	
CIRKÓNIUM-NITRÁT	2728	28342900	
CIRKÓNIUM-PIKRAMÁT, legalább 20 tömeg% vízzel NEDVESÍTETT	1517	29222900	
CIRKÓNIUM-PIKRAMÁT, száraz vagy 20 tömeg%-nál kevesebb vízzel nedvesített	0236	36020000	
CIRKÓNIUMPOR, legalább 25% vízzel NEDVESÍTETT	1358	81092000	
CIRKÓNIUMPOR, SZÁRAZ	2008	81092000	
CIRKÓNIUM-TETRAKLORID	2503	28273900	
cisz-2-BUTÉN	1012	29012300	
CSEPPFOLYÓSÍTOTT GÁZ, GYÚJTÓ HATÁSÚ, M.N.N.	3157	++++++++	
CSEPPFOLYÓSÍTOTT GÁZ, GYÚLÉKONY, M.N.N.	3161	++++++++	
CSEPPFOLYÓSÍTOTT GÁZ, M.N.N.	3163	++++++++	
CSEPPFOLYÓSÍTOTT GÁZ, MÉRGEZŐ, GYÚJTÓ HATÁSÚ, M.N.N.	3307	++++++++	
CSEPPFOLYÓSÍTOTT GÁZ, MÉRGEZŐ, GYÚJTÓ HATÁSÚ, MARÓ, M.N.N.	3310	++++++++	
CSEPPFOLYÓSÍTOTT GÁZ, MÉRGEZŐ, GYÚLÉKONY, M.N.N.	3160	++++++++	
CSEPPFOLYÓSÍTOTT GÁZ, MÉRGEZŐ, GYÚLÉKONY, MARÓ, M.N.N.	3309	++++++++	
CSEPPFOLYÓSÍTOTT GÁZ, MÉRGEZŐ, M.N.N.	3162	++++++++	
CSEPPFOLYÓSÍTOTT GÁZ, MÉRGEZŐ, MARÓ,	3308	++++++++	

M.N.N.			
CSEPPFOLYÓSÍTOTT GÁZ, nem gyúlékony, nitrogén, szén-dioxid vagy levegő alatt	1058	++++++++	
D TÍPUSÚ ÖNREAKTÍV FOLYÉKONY ANYAG	3225	++++++++	
D TÍPUSÚ ÖNREAKTÍV FOLYÉKONY ANYAG HŐMÉRSÉKLET-SZABÁLYOZÁSSAL	3235		A fuvarozásból ki van zárva
D TÍPUSÚ ÖNREAKTÍV SZILÁRD ANYAG	3226	++++++++	
D TÍPUSÚ ÖNREAKTÍV SZILÁRD ANYAG HŐMÉRSÉKLET-SZABÁLYOZÁSSAL	3236		A fuvarozásból ki van zárva
Megnevezés	UN szám	NHM kód	Megjegyzés
D TÍPUSÚ ROBBANTÓ ANYAG	0084	36020000	
D TÍPUSÚ, FOLYÉKONY SZERVES PEROXID	3105	29096000	
D TÍPUSÚ, FOLYÉKONY SZERVES PEROXID HŐMÉRSÉKLET-SZABÁLYOZÁSSAL	3115		A fuvarozásból ki van zárva
D TÍPUSÚ, SZILÁRD SZERVES PEROXID	3106	29096000	
D TÍPUSÚ, SZILÁRD SZERVES PEROXID HŐMÉRSÉKLET-SZABÁLYOZÁSSAL	3116		A fuvarozásból ki van zárva
DEKABORÁN	1868	285000++	
DEKAHIDRO-NAFTALIN	1147	29021930	
DETONÁTORSZERKEZETEK robbantáshoz, NEMVILLAMOS	0360	360300++	
DETONÁTORSZERKEZETEK robbantáshoz, NEMVILLAMOS	0361	360300++	
DETONÁTORSZERKEZETEK robbantáshoz, NEMVILLAMOS	0500	360300++	
DEUTÉRIUM, SŰRÍTETT	1957	28459010	
Diacetil: lásd BUTÁNDION	2346	29141900	
DIACETON-ALKOHOL	1148	29144000	
DIALLIL-AMIN	2359	29211900	
DIALLIL-ÉTER	2360	29091900	
DIAZO-DINITRO-FENOL, legalább 40 tömeg% vízzel vagy alkohol és víz keverékével NEDVESÍTETT	0074		A fuvarozásból ki van zárva
DIBENZIL-DIKLÓR-SZILÁN	2434	293100++	
DIBORÁN	1911	285000++	
DIBRÓM-DIFLUOR-METÁN	1941	29033000	
DIBRÓM-KLÓR-PROPÁNOK	2872	29033000	
DIBRÓM-METÁN	2664	29033035	
DIBUTIL-AMINO-ETANOL	2873	29221900	
DIBUTIL-ÉTEREK	1149	29091900	
DICIÁN	1026	29269000	
DICIKLOHEXIL-AMIN	2565	29213010	
DICIKLOHEXIL-AMMÓNIUM-NITRIT	2687	29213000	
DICIKLOPENTADIÉN	2048	29021930	
DIDÍMIUM-NITRÁT	1465	28342900	
DIETIL-AMIN	1154	29211200	
DIETIL-AMINO-PROPIL-AMIN	2684	29212900	
DIETIL-BENZOLOK	2049	29029000	
DIETIL-DIKLÓR-SZILÁN	1767	293100++	
DIETILÉNGLIKOL-DINITRÁT, legalább 25 tömeg% nem illó, vízben oldhatatlan flegmatizálószerrel DESZENZIBILIZÁLT	0075	36020000	
DIETILÉN-TRIAMIN	2079	29212900	
DIETIL-ÉTER (ETIL-ÉTER)	1155	29091100	
DIETIL-KARBONÁT	2366	29209000	
DIETIL-KETON	1156	29141900	
DIETIL-SZULFÁT	1594	29209000	
DIETIL-SZULFID	2375	29309000	
DIETIL-TIOFOSZFORIL-KLORID	2751	29201000	
DIETOXI-METÁN	2373	29091900	
DIFENIL-AMIN-KLÓR-ARZIN	1698	29349100	
DIFENIL-BRÓM-METÁN	1770	29033000	
DIFENIL-DIKLÓR-SZILÁN	1769	293100++	
DIFENIL-KLÓR-ARZIN, FOLYÉKONY	1699	293100++	
DIFENIL-KLÓR-ARZIN, SZILÁRD	3450	293100++	
DIFLUOR-METÁN (R 32 HŰTŐGÁZ)	3252	29033000	
DIFLUORO-FOSZFORSAV, VÍZMENTES	1768	28111900	
DIIZOBUTIL-AMIN	2361	29211900	
DIIZOBUTILÉN IZOMEREK KEVERÉKE	2050	29012900	
DIIZOBUTIL-KETON	1157	29141900	

DIIZOPROPIL-AMIN	1158	29211980	
DIIZOPROPIL-ÉTER	1159	29091900	
DIKETÉN, STABILIZÁLT	2521	29145000	
Megnevezés	UN szám	NHM kód	Megjegyzés
DIKLÓR-ACETIL-KLORID	1765	29159000	
DIKLÓR-ANILINEK, FOLYÉKONY	1590	29214200	
DIKLÓR-ANILINEK, SZILÁRD	3442	29214200	
DIKLÓR-DIFLUOR-METÁN (R 12 HŰTŐGÁZ)	1028	29034200	
DIKLÓR-DIFLUOR-METÁN ÉS 1,1-DIFLUOR-ETÁN AZEOTROP KEVERÉK kb. 74% diklór-difluor-metán tartalommal (R 500 HŰTŐGÁZ)	2602	38247100	
DIKLÓR-DIMETIL-ÉTER, SZIMMETRIKUS	2249		A fuvarozásból ki van zárva
DIKLÓR-ECETSAV	1764	29154000	
DIKLÓR-FENIL-IZOCIANÁTOK	2250	29291090	
DIKLÓR-FENIL-TRIKLÓR-SZILÁN	1766	293100++	
DIKLÓR-FLUOR-METÁN (R 21 HŰTŐGÁZ)	1029	29034910	
DIKLÓR-IZOCIANURSAV SÓK, SZÁRAZ	2465	29336900	
DIKLÓR-IZOCIANURSAV, SZÁRAZ	2465	29336900	
DIKLÓR-IZOPROPIL-ÉTER	2490	29091900	
DIKLÓR-METÁN (metílén-klorid)	1593	29031200	
DIKLÓR-PENTÁNOK	1152	29031900	
DIKLÓR-PROPÉNEK	2047	29032900	
DIKLÓR-SZILÁN	2189	293100++	
Dikumil-peroxid, technikai tisztaságú vagy 42%-nál több, inert anyaggal: lásd: F TÍPUSÚ, SZILÁRD SZERVES PEROXID	3110		
DIMETIL-AMIN VIZES OLDAT	1160	29211110	
DIMETIL-AMIN, VÍZMENTES	1032	29211110	
DIMETIL-CIKLOHEXÁNOK	2263	29021930	
DIMETIL-DIETOXI-SZILÁN	2380	293100++	
DIMETIL-DIKLÓR-SZILÁN	1162	293100++	
DIMETIL-DIOXÁNOK	2707	29329900	
DIMETIL-DISZULFID	2381	29309000	
DIMETIL-ÉTER	1033	29091900	
DIMETIL-HIDRAZIN, ASZIMMETRIKUS	1163	29280090	
DIMETIL-HIDRAZIN, SZIMMETRIKUS	2382	292800++	
DIMETIL-KARBONÁT	1161	29209010	
Dimetil-klór-metil-klór-szilán: lásd: KLÓR-SZILÁNOK, GYÚLÉKONY, MARÓ, M.N.N.	2985		
Dimetil-klór-szilán: lásd: MARÓ, GYÚLÉKONY FOLYÉKONY ANYAG, M.N.N.	2924	++++++++	
DIMETIL-N-PROPIL-AMIN	2266	29211900	
DIMETIL-SZULFÁT	1595	29209000	
DIMETIL-SZULFID	1164	29309070	
DIMETIL-TIOFOSZFORIL-KLORID	2267	29201000	
DI-n-AMIL-AMIN	2841	29211980	
DINÁTRIUM-TRIOXO-SZILIKÁT	3253	28391100	
DI-n-BUTILAMIN	2248	29211900	
DINGU	0489	36020000	
DINITRO - ANILINEK	1596	29214200	
DINITRO-BENZOLOK, FOLYÉKONY	1597	29042000	
DINITRO-BENZOLOK, SZILÁRD	3443	29042000	
DINITRO-FENOL OLDAT	1599	38249000	
DINITRO-FENOL, legalább 15 tömeg% vízzel NEDVESÍTETT	1320	29089000	
DINITRO-FENOL, száraz vagy 15 tömeg%-nál kevesebb vízzel nedvesített	0076	36020000	
DINITRO-FENOLÁTOK (alkálifémeké), száraz vagy 15 tömeg%-nál kevesebb vízzel nedvesített	0077	36020000	
DINITRO-FENOLÁTOK, legalább 15 tömeg% vízzel NEDVESÍTETT	1321	29089000	
DINITROGÉN-OXID	1070	28112900	
DINITROGÉN-OXID, MÉLYHŰTÖTT, CSEPPFOLYÓSÍTOTT	2201	28112930	
DINITROGÉN-TETROXID	1067	28112930	

Megnevezés	UN szám	NHM kód	Megjegyzés
DINITRO-GLIKOL-URIL (DINGU)	0489	36020000	
DINITRO-o-KREZOL	1598	29089000	
DINITRO-REZORCIN, legalább 15 tömeg% vízzel NEDVESÍTETT	1322	29089000	
DINITRO-REZORCIN, száraz vagy 15 tömeg%-nál kevesebb vízzel nedvesített	0078	36020000	
Dinitro-toluol izomerek keveréke: lásd DINITRO-TOLUOLOK	1600	29042000	
DINITRO-TOLUOLOK, FOLYÉKONY	2038	29042000	
DINITRO-TOLUOLOK, OLVASZTOTT	1600	29042000	
DINITRO-TOLUOLOK, SZILÁRD	3454	29042000	
DINITROZO-BENZOL	0406	36020000	
DI-n-PROPIL-ÉTER	2384	29091900	
DIOXÁN	1165	29329900	
DIOXOLÁN	1166	29329900	
DIPENTÉN (limonén)	2052	29021930	
DIPIKRIL-AMIN	0079	29214400	
DIPIKRIL-SZULFID, legalább 10 tömeg% vízzel NEDVESÍTETT	2852	36020000	
DIPIKRIL-SZULFID, száraz vagy 10 tömeg%-nál kevesebb vízzel nedvesített	0401	36020000	
DIPROPIL-AMIN	2383	29211900	
Dipropilén-triamin: lásd 3,3'-IMINO-BISZPROPIL-AMIN	2269	29212900	
DIPROPIL-KETON	2710	29141900	
Ditercbutil-peroxid: lásd: E TÍPUSÚ, FOLYÉKONY SZERVES PEROXID	3107		
DIVINIL-ÉTER, STABILIZÁLT	1167	29091900	
DÍZELOLAJ, az EN 590:1993 szabványnak megfelelő	1202	27420000 27410000	
DODECIL-TRIKLÓR-SZILÁN	1771	293100++	
E TÍPUSÚ ÖNREAKTÍV FOLYÉKONY ANYAG	3227	++++++++	
E TÍPUSÚ ÖNREAKTÍV FOLYÉKONY ANYAG HŐMÉRSÉKLET-SZABÁLYOZÁSSAL	3237		A fuvarozásból ki van zárva
E TÍPUSÚ ÖNREAKTÍV SZILÁRD ANYAG	3228	++++++++	
E TÍPUSÚ ÖNREAKTÍV SZILÁRD ANYAG HŐMÉRSÉKLET-SZABÁLYOZÁSSAL	3238		A fuvarozásból ki van zárva
E TÍPUSÚ ROBBANTÓANYAG	0241	36020000	
E TÍPUSÚ ROBBANTÓANYAG	0332	36020000	
E TÍPUSÚ, FOLYÉKONY SZERVES PEROXID	3107	29096000	
E TÍPUSÚ, FOLYÉKONY SZERVES PEROXID HŐMÉRSÉKLET-SZABÁLYOZÁSSAL	3117		A fuvarozásból ki van zárva
E TÍPUSÚ, SZILÁRD SZERVES PEROXID	3108	29096000	
E TÍPUSÚ, SZILÁRD SZERVES PEROXID HŐMÉRSÉKLET-SZABÁLYOZÁSSAL	3118		A fuvarozásból ki van zárva
ECETSAV	2789	29152100	
ECETSAV ANHIDRID	1715	29152400	
ECETSAV OLDAT 10 tömeg%-nál több, de legfeljebb 80 tömeg% ecetsav-tartalommal	2790	29152100	
ECETSAV OLDAT 80 tömeg%-nál több ecetsav tartalommal	2789	29152100	
EEI TÁRGYAK	0486	36049000	
ÉLETMENTŐ-KÉSZÜLÉK, NEM ÖNFELFÚVÓ, mely tartozékként veszélyes anyagokat tartalmaz	3072	63072000	
ÉLETMENTŐ-KÉSZÜLÉK, ÖNFELFÚVÓ	2990	63072000	
ELSŐSEGÉLY FELSZERELÉS	3316	38220000	
EPIBRÓMHIDRIN	2558	29109000	
EPIKLÓRHIDRIN	2023	29103000	
ÉSZTEREK, M.N.N.	3272	29++++++	
ETÁN	1035	29011000	
ETÁN, MÉLYHŰTÖTT, CSEPPFOLYÓSÍTOTT	1961	29011000	
Etánál: lásd ACETALDEHID	1089	29121200	
ETANOL (ETIL-ALKOHOL)	1170	22089000	

Megnevezés	UN szám	NHM kód	Megjegyzés
ETANOL ÉS BENZIN KEVERÉKE 10%-nál több etanol-tartalommal	3475	272200++ 272400++	
ETANOL ÉS GAZOLIN KEVERÉKE 10%-nál több etanol-tartalommal	3475	272200++ 272400++	
ETANOL ÉS MOTORBENZIN KEVERÉKE 10%-nál több etanol-tartalommal	3475	272200++ 272400++	
ETANOL OLDAT (ETIL-ALKOHOL OLDAT)	1170	22089000	
ETANOL-AMIN	2491	29221100	
ETANOL-AMIN OLDAT	2491	29221100	
ÉTEREK, M.N.N.	3271	2909++++	
ETIL-2-KLÓR-PROPIONÁT	2935	29159000	
ETIL-ACETÁT	1173	29153100	
ETIL-ACETILÉN, STABILIZÁLT	2452	29012900	
ETIL-AKRILÁT, STABILIZÁLT	1917	29161220	
ETIL-ALKOHOL	1170	22089000	
ETIL-ALKOHOL OLDAT	1170	22089000	
ETIL-AMIL-KETON	2271	29141900	
ETIL-AMIN	1036	29211980	
ETIL-AMIN VIZES OLDAT legalább 50%, de legfeljebb 70%> etil-amin tartalommal	2270	29211900	
ETIL-BENZOL	1175	29026000	
ETIL-BRÓM-ACETÁT	1603	29159000	
ETIL-BROMID	1891	29033000	
ETIL-BUTIL-ACETÁT	1177	29153900	
ETIL-BUTIL-ÉTER	1179	29091900	
ETIL-BUTIRÁT	1180	29156000	
ETIL-DIKLÓR-ARZIN	1892	293100++	
ETIL-DIKLÓR-SZILÁN	1183	293100++	
ETILÉN	1962	29012100	
ETILÉN, ACETILÉN ÉS PROPILÉN KEVERÉK, MÉLYHŰTÖTT, CSEPPFOLYÓSÍTOTT, legalább 71,5% etilén-, legfeljebb 22,5% acetilén- és legfeljebb 6% propilén-tartalommal	3138	27111900	
ETILÉN, MÉLYHŰTÖTT, CSEPPFOLYÓSÍTOTT	1038	29012100	
ETILÉN-DIAMIN	1604	29212100	
ETILÉN-DIAMIN-RÉZ OLDAT	1761	29211900	
ETILÉN-DIBR0MID(l,2-dibróm-etán)	1605	29033000	
ETILÉNGLIKOL-DIETIL-ÉTER	1153	29091900	
ETILÉNGLIKOL-MONOETIL-ÉTER	1171	29094400	
ETILÉNGLIKOL-MONOETIL-ÉTER-ACETÁT	1172	29153900	
ETILÉNGLIKOL-MONOMETIL-ÉTER	1188	29094200	
ETILÉNGLIKOL-MONOMETIL-ÉTER-ACETÁT	1189	29153900	
ETILÉN-IMIN, STABILIZÁLT	1185	29339900	
ETILÉN-KLÓRHIDRIN	1135	29055900	
ETILÉN-OXID	1040	29101000	
ETILÉN-OXID ÉS DIKLÓR-DIFLUOR-METÁN KEVERÉK legfeljebb 12,5% etilén-oxiddal	3070	38247100	
ETILÉN-OXID ÉS KLÓR-TETRAFLUOR-ETÁN KEVERÉK legfeljebb 8,8% etilén-oxid tartalommal	3297	38247100	
ETILÉN-OXID ÉS PENTAFLUOR-ETÁN KEVERÉK legfeljebb 7,9%> etilén-oxid tartalommal	3298	38247100	
ETILÉN-OXID ÉS PROPILÉN-OXID KEVERÉK legfeljebb 30% etilén-oxid tartalommal	2983	29102000 29101000	
ETILÉN-OXID ÉS SZÉN-DIOXID KEVERÉK 87%o-nál több etilén-oxid tartalommal	3300	++++++++	
ETILÉN-OXID ÉS SZÉN-DIOXID KEVERÉK 9%o-nál több, de legfeljebb 87%> etilén-oxid tartalommal	1041	++++++++	
ETILÉN-OXID ÉS SZÉN-DIOXID KEVERÉKE legfeljebb 9%> etilén-oxid tartalommal	1952	++++++++	
ETILÉN-OXID ÉS TETRAFLUOR-ETÁN KEVERÉK legfeljebb 5,6%> etilén-oxid tartalommal	3299	38247100	
ETILÉN-OXID NITROGÉNNEL 50°C-on legfeljebb 1 MPa (10 bar) össznyomásig	1040	29101000	

Megnevezés	UN szám	NHM kód	Megjegyzés
ETIL-ÉTER	1155	29091100	
ETIL-FENIL-DIKLÓR-SZILÁN	2435	293100++	
ETIL-FLUORID (R 161 HŰTŐGÁZ)	2453	29033000	
ETIL-FORMIÁT	1190	29151300	
ETIL-IZOBUTIRÁT	2385	29159000	
ETIL-IZOCIANÁT	2481	29291090	
ETIL-IZOTIOCIANÁT	2477	29309000	
Etil-karbonát: lásd DIETIL-KARBONÁT	2366	29209000	
ETIL-KLÓR-ACETÁT	1181	29154000	
ETIL-KLÓR-FORMIÁT	1182	29159000	
ETIL-KLORID	1037	29031900	
Etil-klór-szilán: lásd: KLÓR-SZILÁNOK, VÍZZEL REAKTÍV, GYÚLÉKONY, MARÓ, M.N.N.	2988		
ETIL-KLÓR-TIOFORMIÁT	2826	29159000	
ETIL-KROTONÁT	1862	29159000	
ETIL-LAKTÁT	1192	29181100	
ETIL-MERKAPTÁN	2363	29309070	
ETIL-METAKRILÁT, STABILIZÁLT	2277	29161400	
ETIL-METIL-ÉTER	1039	29091900	
ETIL-METIL-KETON(METIL-ETIL-KETON)	1193	29141200	
ETIL-NITRIT OLDAT	1194	29209000	
ETIL-ORTOFORMIÁT	2524	29151300	
ETIL-OXALÁT	2525	29171100	
ETIL-PROPIL-ÉTER	2615	29091900	
ETIL-PROPIONÁT	1195	29155000	
ETIL-TRIKLÓR-SZILÁN	1196	293100++	
ETIL-VINIL-ÉTER, STABILIZÁLT	1302	29091900	
EVI ANYAGOK, M.N.N.	0482	36020000	
EZÜST-ARZENIT	1683	28429000	
EZÜST-CIANID	1684	28371900	
EZÜST-NITRÁT	1493	28432100	
EZÜST-PIKRÁT, legalább 30 tömeg% vízzel NEDVESÍTETT	1347	28432900	
F TÍPUSÚ ÖNREAKTÍV FOLYÉKONY ANYAG	3229	++++++++	
F TÍPUSÚ ÖNREAKTÍV FOLYÉKONY ANYAG HŐMÉRSÉKLET-SZABÁLYOZÁSSAL	3239		A fuvarozásból ki van zárva
F TÍPUSÚ ÖNREAKTÍV SZILÁRD ANYAG	3230	++++++++	
F TÍPUSÚ ÖNREAKTÍV SZILÁRD ANYAG HŐMÉRSÉKLET-SZABÁLYOZÁSSAL	3240		A fuvarozásból ki van zárva
F TÍPUSÚ, FOLYÉKONY SZERVES PEROXID	3109	29096000	
F TÍPUSÚ, FOLYÉKONY SZERVES PEROXID HŐMÉRSÉKLET-SZABÁLYOZÁSSAL	3119		A fuvarozásból ki van zárva
F TÍPUSÚ, SZILÁRD SZERVES PEROXID	3110	29096000	
F TÍPUSÚ, SZILÁRD SZERVES PEROXID HŐMÉRSÉKLET-SZABÁLYOZÁSSAL	3120		A fuvarozásból ki van zárva
F1, F2, F3 keverék: lásd HŰTŐGÁZ, M.N.N.	1078	38247100	
FAKONZERVÁLÓ ANYAGOK, FOLYÉKONY	1306	++++++++	
FEHÉRAZBESZT (krizotil, aktinolit, antofillit, tremolit)	2590	25240080	
FEHÉRFOSZFOR, VÍZ ALATT vagy OLDATBAN	1381	28047000	
FEHÉRFOSZFOR TARTALMÚ, FÜSTKÉPZŐ LŐSZER robbanó-, kidobó- vagy hajtótöltettel	0245	93069000	
FEHÉRFOSZFOR TARTALMÚ, FÜSTKÉPZŐ LŐSZER robbanó-, kidobó- vagy hajtótöltettel	0246	93069000	
FEHÉRFOSZFOR TARTALMÚ, GYÚJTÓ HATÁSÚ LŐSZER robbanó-, kidobó- vagy hajtótöltettel	0243	93069000	
FEHÉRFOSZFOR TARTALMÚ, GYÚJTÓ HATÁSÚ LŐSZER robbanó-, kidobó- vagy hajtótöltettel	0244	93069000	
FEHÉRFOSZFOR vagy SÁRGAFOSZFOR, OLVASZTOTT	2447	28047000	
FEHÉRFOSZFOR, SZÁRAZ	1381	28047000	
FEKETE LŐPOR (PUSKAPOR), PELLET	0028	36010000	
FEKETE LŐPOR (PUSKAPOR), SAJTOLT	0028	36010000	

Megnevezés	UN szám	NHM kód	Megjegyzés
FEKETE LŐPOR (PUSKAPOR), szemcsés vagy por alakú	0027	36010000	
Felületkezelő anyagok: lásd BEVONÓ OLDATOK	1139	32100010	
FÉM KATALIZÁTOR, látható folyadékfelesleggel NEDVESÍTETT	1378	3815++++	
FÉM KATALIZÁTOR, SZÁRAZ	2881	81++++++	
FÉMHIDRIDEK, GYÚLÉKONY, M.N.N.	3182	28500020	
FÉMHIDRIDEK, VÍZZEL REAKTÍV, M.N.N.	1409	28500020	
FÉM-KARBONILOK, FOLYÉKONY, M.N.N.	3281	293100++	
FÉM-KARBONILOK, SZILÁRD, M.N.N.	3466	293100++	
FÉMPOR, GYÚLÉKONY, M.N.N.	3089	++++++++	
FÉMPOR, ÖNMELEGEDŐ, M.N.N.	3189	++++++++	
FENACIL-BROMID	2645	29147000	
Fenacil-klorid: lásd KLÓR-ACETOFENON	1697	29147000	
FENETIDINEK	2311	29222900	
FENIL-ACETIL-KLORID	2577	29163900	
FENIL-ACETONITRIL, FOLYÉKONY	2470	29269000	
FENILÉNDIAMONOK (o-, m-, p-)	1673	29215100	
FENIL-FOSZFOR-DIKLORID	2798	293100++	
FENIL-HIDRAZIN	2572	292800++	
FENIL-HIGANY VEGYÜLET, M.N.N.	2026	293100++	
FENIL-HIGANY(II)-ACETÁT	1674	293100++	
FENIL-HIGANY(II)-HIDROXID	1894	293100++	
FENIL-HIGANY(II)-NITRÁT	1895	293100++	
FENIL-IZOCIANÁT	2487	29291090	
FENIL-KARBIL-AMIN-KLORID	1672	29252000	
FENIL-KLÓR-FORMIÁT	2746	29159000	
Fenil-klorid: lásd KLÓR-BENZOL	1134	29036100	
Fenil-klór-szilánok: lásd: KLÓR-SZILÁNOK, VÍZZEL REAKTÍV, GYÚLÉKONY, MARÓ, M.N.N.	2988		
FENIL-MERKAPTÁN (tiofenol)	2337	29309000	
Fenil-metil-éter: lásd ANIZOL	2222	29092000	
FENIL-TIOFOSZFORIL-DIKLORID	2799	29201000	
FENIL-TRIKLÓR-SZILÁN	1804	293100++	
FENOL OLDAT	2821	29071100 27076000	
FENOL, OLVASZTOTT	2312	29071100	
FENOL, SZILÁRD	1671	29071100	
FENOLÁTOK, FOLYÉKONY	2904	29081000	
FENOLÁTOK, SZILÁRD	2905	29081000	
FENOLSZULFONSAV, FOLYÉKONY	1803	29041000	
FENOXI-ECETSAV SZÁRMAZÉK PESZTICID, FOLYÉKONY, GYÚLÉKONY, MÉRGEZŐ (lobbanáspont 23°C alatt)	3346	3808++++	
FENOXI-ECETSAV SZÁRMAZÉK PESZTICID, FOLYÉKONY, MÉRGEZŐ	3348	3808++++	
FENOXI-ECETSAV SZÁRMAZÉK PESZTICID, FOLYÉKONY, MÉRGEZŐ, GYÚLÉKONY (lobbanáspont legalább 23°C)	3347	3808++++	
FENOXI-ECETSAV SZÁRMAZÉK PESZTICID, SZILÁRD, MÉRGEZŐ	3345	3808++++	
FENYŐOLAJ	1272	38052000	
FERROCÉRIUM	1323	36069010	
FERROSZILÍCIUM 30 tömeg% vagy több, de 90 tö-meg%-nál kevesebb szilíciumtartalommal	1408	7202++++	
FERTŐTLENÍTŐSZER, FOLYÉKONY, MARÓ, M.N.N.	1903	38084090	
FERTŐTLENÍTŐSZER, MÉRGEZŐ, FOLYÉKONY, M.N.N.	3142	38084000	
FERTŐTLENÍTŐSZER, SZILÁRD, MÉRGEZŐ, M.N.N.	1601	38084090	
FERTŐZŐ ANYAG, csak ÁLLATOKRA ÁRTALMAS	2900	++++++++	
FERTŐZŐ ANYAG, EMBEREKRE ÁRTALMAS	2814	++++++++	

Megnevezés	UN szám	NHM kód	Megjegyzés
FESTÉK (beleértve a festéket, lakkot, zománcot, színezéket, sel-lakot, kencét, polírozót, folyékony töltőanyagot és folyékony lakkbázist)	3066	3208++++ 32050000	
FESTÉK (beleértve a festéket, lakkot, zománcot, színezéket, sellakot, kencét, polírozót, folyékony töltőanyagot és folyékony lakkbázist)	1263	3208++++ 32050000	
FESTÉK SEGÉDANYAG (beleértve a festékhígítókat és oldószereket)	1263	3208++++ 32050000	
FESTÉK SEGÉDANYAG, GYÚLÉKONY, MARÓ (beleértve a festékhígítókat és oldószereket)	3469	38140000	
FESTÉK SEGÉDANYAG, MARÓ, GYÚLÉKONY (beleértve a festékhígítókat és oldószereket)	3470	38140000	
FESTÉK, GYÚLÉKONY, MARÓ (beleértve a festéket, lakkot, zománcot, színezéket, sellakot, kencét, polírozót, folyékony töltőanyagot és folyékony lakkbázist)	3469	3208++++	
FESTÉK, MARÓ, GYÚLÉKONY (beleértve a festéket, lakkot, zománcot, színezéket, sellakot, kencét, polírozót, folyékony töltőanyagot és folyékony lakkbázist)	3470	3208++++	
Festékhígítók: lásd FESTÉK SEGÉDANYAG; NYOMDAFESTÉK SEGÉDANYAG	1263	3208++++ 32050000	
FLUOR, SŰRÍTETT	1045	28013010	
FLUOR-ANILINEK	2941	29214200	
FLUOR-BENZOL	2387	29036900	
FLUOR-ECETSAV	2642	29159080	
FLUOR-HIDROGÉNSAV	1790	28111100	
FLUOR-HIDROGÉNSAV ÉS KÉNSAV KEVERÉK	1786	28111900	
FLUOR-KÉNSAV	1777	28111900	
FLUORO-BÓRSAV	1775	28111900	
FLUORO-FOSZFORSAV, VÍZMENTES	1776	28111900	
FLUORO-KOVASAV	1778	28111900	
FLUORO-SZILIKÁTOK, M.N.N.	2856	28269000	
FLUOR-TOLUOLOK	2388	29036900	
FO SZFOR-PENT AB ROMID	2691	28129000	
FO SZFOR-PENT AFLUORID	2198	28261900	
FO SZFOR-PENT AKLORID	1806	28121016	
FOLYÉKONY KROTONSAV	3472	29161900	
Folyékony lakkbázis: lásd FESTÉK (beleértve a festéket, lakkot, zománcot, színezéket, sellakot, kencét, polírozót, folyékony töltőanyagot és folyékony lakkbázist)	1263	3208++++ 32050000	
Folyékony lakkbázis: lásd FESTÉK, GYÚLÉKONY, MARÓ (beleértve a festéket, lakkot, zománcot, színezéket, sellakot, kencét, polírozót, folyékony töltőanyagot és folyékony lakkbázist)	3469	3208++++	
Folyékony lakkbázis: lásd FESTÉK, MARÓ, GYÚLÉKONY (beleértve a festéket, lakkot, zománcot, színezéket, sellakot, kencét, polírozót, folyékony töltőanyagot és folyékony lakkbázist)	3470	3208++++	
Folyékony lakkbázis: Lásd: FESTÉK (beleértve a festéket, lakkot, zománcot, színezéket, sellakot, kencét, polírozót, folyékony töltőanyagot és folyékony lakkbázist)	3066	3208++++ 32050000	
Folyékony töltőanyag: lásd FESTÉK (beleértve a festéket, lakkot, zománcot, színezéket, sellakot, kencét, polírozót, folyékony töltőanyagot és folyékony lakkbázist)	1263	3208++++ 32050000	
Folyékony töltőanyag: lásd FESTÉK, GYÚLÉKONY, MARÓ (beleértve a festéket, lakkot, zománcot, színezéket, sellakot, kencét, polírozót, folyékony töltőanyagot és folyékony lakkbázist)	3469	3208++++	

Megnevezés	UN szám	NHM kód	Megjegyzés
Folyékony töltőanyag: lásd FESTÉK, MARÓ, GYÚLÉKONY (beleértve a festéket, lakkot, zománcot, színezéket, sellakot, kencét, polírozót, folyékony töltőanyagot és folyékony lakkbázist)	3470	3208++++	
Folyékony töltőanyag: Lásd: FESTÉK (beleértve a festéket, lakkot, zománcot, színezéket, sellakot, kencét, polírozót, folyékony töltőanyagot és folyékony lakkbázist)	3066	3208++++ 32050000	
FOLYÉKONY, GYÚJTÓ HATÁSÚ ANYAG, M.N.N.	3139	28299000	
FOLYÉKONY, MARÓ, GYÚJTÓ HATÁSÚ ANYAG, M.N.N.	3098	++++++++	
FOLYÉKONY, MÉRGEZŐ, GYÚJTÓ HATÁSÚ ANYAG, M.N.N.	3099	++++++++	
FORMALDEHID OLDAT legalább 25% formaldehidtartalommal	2209	29121100	
FORMALDEHID OLDAT, GYÚLÉKONY	1198	29121100	
FORMÁZOTT TÖLTETEK detonátor nélkül	0059	93069000	
FORMÁZOTT TÖLTETEK detonátor nélkül	0439	93069000	
FORMÁZOTT TÖLTETEK detonátor nélkül	0440	93069000	
FORMÁZOTT TÖLTETEK detonátor nélkül	0441	93069000	
FOSZFIN	2199	285000++	
FOSZFOR, AMORF	1338	28047000	
FOSZFOR: lásd FEHÉRFOSZFOR; SÁRGAFOSZFOR	1381	28047000	
FOSZFOR-HEPTASZULFID, sárga- és fehérfoszfortól mentes	1339	28139010	
FOSZFOROSSAV	2834	28111900	
FOSZFOR-OXI-BROMID	1939	28275900	
FOSZFOR-OXI-BROMID, OLVASZTOTT	2576	28275900	
FOSZFOR-OXI-KLORID	1810	28121018	
FOSZFOR-PENTASZULFID, sárga- és fehérfoszfortól mentes	1340	28139010	
FOSZFOR-PENTOXID(foszforsavanhidrid)	1807	28091000	
FOSZFORSAV OLDAT	1805	28092000	
FOSZFORSAV, SZILÁRD	3453	28111900	
Foszforsavanhidrid: lásd FOSZFOR-PENTOXID	1807	28091000	
FOSZFORSAV-DIIZOOKTIL-ÉSZTER	1902	291900++	
FOSZFORSAV-MONOAMIL-ÉSZTER	2819	29190090	
FOSZFORSAV-MONOBUTIL-ÉSZTER	1718	291900++	
FOSZFORSAV-MONOIZOPROPIL-ÉSZTER	1793	29190090	
FOSZFOR-SZESZKVISZULFID, sárga- és fehérfoszfortól mentes	1341	28139010	
FOSZFOR-TRIBROMID	1808	28129000	
FOSZFOR-TRIKLORID	1809	28121015	
FOSZFOR-TRIOXID	2578	28112900	
FOSZFOR-TRISZULFID, sárga- és fehérfoszfortól mentes	1343	28139010	
FOSZGÉN	1076	28121094	
FÖLDGÁZ, MÉLYHŰTÖTT, CSEPPFOLYÓSÍTOTT magas metántartalommal	1972	27112900	
FÖLDGÁZ, SŰRÍTETT magas metántartalommal	1971	27112100	
FÖLDI VILÁGÍTÓTESTEK	0092	36049000	
FÖLDI VILÁGÍTÓTESTEK	0418	36049000	
FÖLDI VILÁGÍTÓTESTEK	0419	36049000	
FTÁLSAVANHIDRID 0,05%-nál több maleinsavanhidrid-tartalommal	2214	29173500	
FUMARIL-KLORID	1780	29159000	
FURÁN	2389	29321900	
FURFURALDEHIDEK	1199	29321200	
FURFURIL-ALKOHOL	2874	29321300	
FURFURIL-AMIN	2526	29225000	
FÜST NÉLKÜLI LŐPOR	0160	36010000	
FÜST NÉLKÜLI LŐPOR	0161		

Megnevezés	UN szám	NHM kód	Megjegyzés
FÜSTJELZŐK	0196	36049000	
FÜSTJELZŐK	0197	36049000	
FÜSTJELZŐK	0313	36049000	
FÜSTJELZŐK	0487	36049000	
FÜSTJELZŐK	0507	360490++	
FÜSTÖLGŐ KÉNSAV (óleum)	1831	28070010	
FŰTŐOLAJ, KÖNNYŰ	1202	27420000 27410000	
GALLIUM	2803	8112++++	
GÁZMINTA, TÚLNYOMÁS NÉLKÜLI, GYÚLÉKONY, M.N.N., nem mélyhűtött, nem cseppfolyósított	3167	++++++++	
GÁZMINTA, TÚLNYOMÁS NÉLKÜLI, MÉRGEZŐ, GYÚLÉKONY, M.N.N., nem mélyhűtött, nem cseppfolyósított	3168	++++++++	
GÁZMINTA, TÚLNYOMÁS NÉLKÜLI, MÉRGEZŐ, M.N.N., nem mélyhűtött, nem cseppfolyósított	3169	++++++++	
GÁZOLAJ	1202	27420000 27410000	
GAZOLIN	1203	27240000 27250000	
GÁZOSÍTÓSZER HATÁSA ALATT ÁLLÓ EGYSÉG	3359	++++++++	
GÁZPATRONOK adagolószerkezet nélkül, nem utántölthetők	2037	36061000	
GÁZZAL TÖLTÖTT KISMÉRETŰ TARTÁLYOK (GÁZPATRONOK) adagolószerkezet nélkül, nem utántölthetők	2037	36061000	
GÉNTECHNOLÓGIÁVAL MÓDOSÍTOTT ÉLŐ SZERVEZETEK	3245	30029000	
GÉNTECHNOLÓGIÁVAL MÓDOSÍTOTT MIKROORGANIZMUSOK	3245	30029000 ++++++++	
GERMÁNIUM	2192	285000++	
GERMÁNIUM-TETRAHIDRID	2192	285000++	
GLICERIN-alfa-MONOKLÓRHIDRIN	2689	29055900	
GLICIDALDEHID	2622	29124900	
GOLYÓS PERFORÁTOR-TÖLTÉNY OLAJKUTAK FÚRÁSÁHOZ	0277	93063000	
GOLYÓS PERFORÁTOR-TÖLTÉNY OLAJKUTAK FÚRÁSÁHOZ	0278	93063000	
GRÁNÁTOK, kézi- vagy fegyvergránátok robbanótöltettel	0284	93069010	
GRÁNÁTOK, kézi- vagy fegyvergránátok robbanótöltettel	0285	93069010	
GRÁNÁTOK, kézi- vagy fegyvergránátok robbanótöltettel	0292	93069010	
GRÁNÁTOK, kézi- vagy fegyvergránátok robbanótöltettel	0293	93069010	
GUANIDIN-NITRÁT	1467	2834++++	
GUANIL-NITRÓZAMINO-GUANILIDÉN-HIDRAZIN, legalább 30 tömeg% vízzel NEDVESÍTETT	0113		A fuvarozásból ki van zárva
GUANIL-NITRÓZAMINO-GUANIL-TETRAZÉN (TETRAZÉN), legalább 30 tömeg% vízzel vagy alkohol és víz keverékével NEDVESÍTETT	0114		A fuvarozásból ki van zárva
GUMI HULLADÉK	1345	40040000	
GUMI ŐRLEMÉNY, porított vagy granuált	1345	40040000	
GUMIOLDAT	1287	40052000	
GYAKORLÓGRÁNÁTOK (kézi- vagy fegyvergránátok)	0110	93069010	
GYAKORLÓGRÁNÁTOK (kézi- vagy fegyvergránátok)	0318	93069010	
GYAKORLÓGRÁNÁTOK (kézi- vagy fegyvergránátok)	0372	93069000	
GYAKORLÓGRÁNÁTOK (kézi- vagy fegyvergránátok)	0452	93069010	
GYAKORLÓLŐSZER	0362	93069000	
GYAKORLÓLŐSZER	0488	93069000	
GYANTA OLDAT, gyúlékony	1866	++++++++	
GYANTAOLAJ	1286	38069000	

Megnevezés	UN szám	NHM kód	Megjegyzés
Gyapjúhulladék, nedves	1387	5103++++	Nem tartozik az SZMGSZ 2. Melléklet hatálya alá
GYAPOT, NEDVES	1365	520100++ 52030000	
GYENGÉN NITRÁLT NITROCELLULÓZZAL IMPREGNÁLT SZÁLAK, M.N.N.	1353	5+++++++ 59039091	
GYENGÉN NITRÁLT NITROCELLULÓZZAL IMPREGNÁLT SZÖVETEK, M.N.N.	1353	5+++++++ 59039091	
GYÓGYÁSZATI HULLADÉK, M.N.N.	3291	38249000	
GYÓGYÁSZATI HULLADÉK, SZABÁLYOZOTT, M.N.N.	3291	38249000	
GYÓGYÁSZATI TINKTÚRÁK	1293	30039000	
GYÓGYSZER, FOLYÉKONY, GYÚLÉKONY, MÉRGEZŐ, M.N.N.	3248	3003++++	
GYÓGYSZER, FOLYÉKONY, MÉRGEZŐ, M.N.N.	1851	3003++++	
GYÓGYSZER, SZILÁRD, MÉRGEZŐ, M.N.N.	3249	3003++++	
GYUFA, BIZTONSÁGI (levél, kártya, doboz formában)	1944	36050000	
GYUFA, MINDENÜTT GYULLADÓ	1331	36050000	
GYUFA, VESTA-VIASZ	1945	36050000	
GYÚJTÁSERŐSÍTŐK detonátor nélkül	0042	360300++	
GYÚJTÁSERŐSÍTŐK detonátor nélkül	0283	360300++	
GYÚJTÁSERŐSÍTŐK DETONÁTORRAL	0225	360300++	
GYÚJTÁSERŐSÍTŐK DETONÁTORRAL	0268	36030090	
GYÚJTÓ HATÁSÚ LŐSZER gyúlékony folyadék vagy gél tartalommal, robbanó, kidobó vagy hajótöltettel vagy anélkül	0247	93069000	
GYÚJTÓ HATÁSÚ LŐSZER robbanó, kidobó vagy hajótöltettel vagy anélkül	0009	93069000	
GYÚJTÓ HATÁSÚ LŐSZER robbanó, kidobó vagy hajótöltettel vagy anélkül	0010	93069000	
GYÚJTÓ HATÁSÚ LŐSZER robbanó, kidobó vagy hajótöltettel vagy anélkül	0300	93069010	
GYÚJTÓ HATÁSÚ, GYÚLÉKONY SZILÁRD ANYAG, M.N.N.	3097		A fuvarozásból ki van zárva
GYÚJTÓ HATÁSÚ, MARÓ FOLYÉKONY ANYAG, M.N.N.	3093	++++++++	
GYÚJTÓ HATÁSÚ, MARÓ SZILÁRD ANYAG, M.N.N.	3084	++++++++	
GYÚJTÓ HATÁSÚ, MÉRGEZŐ FOLYÉKONY ANYAG, M.N.N.	3122	++++++++	
GYÚJTÓ HATÁSÚ, MÉRGEZŐ SZILÁRD ANYAG, M.N.N.	3086	++++++++	
GYÚJTÓ HATÁSÚ, ÖNMELEGEDŐ SZILÁRD ANYAG, M.N.N.	3127		A fuvarozásból ki van zárva
GYÚJTÓK	0121	360300++	
GYÚJTÓK	0314	360300++	
GYÚJTÓK	0315	360300++	
GYÚJTÓZSINÓR	0066	36030010	
GYÚJTÓZSINÓR	0325	360300++	
GYÚJTÓZSINÓR	0454	360300++	
GYÚJTÓZSINÓR, BIZTONSÁGI	0105	36030010	
GYÚJTÓZSINÓR-GYÚJTÓK	0131	360300++	
GYÚJTÓZSINÓR-GYÚJTÓK cső alakú fémköpennyel	0103	36030090	
Gyúlékony folyadék tartalmú hulladékok, m.n.n., amelyek lobbanáspontja legfeljebb 60°C: lásd GYÚLÉKONY FOLYADÉK TARTALMÚ SZILÁRD ANYAGOK, M.N.N.	3175	++++++++	
GYÚLÉKONY FOLYADÉK TARTALMÚ SZILÁRD ANYAGOK KEVERÉKEI (KÉSZÍTMÉNYEK ÉS HULLADÉKOK), M.N.N., amelyek lobbanáspontja legfeljebb 60°C	3175	++++++++	
GYÚLÉKONY FOLYADÉK TARTALMÚ SZILÁRD ANYAGOK, M.N.N., amelyek lobbanáspontja legfeljebb 60°C	3175	++++++++	

Megnevezés	UN szám	NHM kód	Megjegyzés
GYÚLÉKONY FOLYÉKONY ANYAG, M.N.N.	1993	++++++++	
GYÚLÉKONY, GYÚJTÓ HATÁSÚ SZILÁRD ANYAG, M.N.N.	3137		A fuvarozásból ki van zárva
GYÚLÉKONY, MARÓ FOLYÉKONY ANYAG, M.N.N.	2920	++++++++	
GYÚLÉKONY, MARÓ SZILÁRD ANYAG, M.N.N.	2921	++++++++	
GYÚLÉKONY, MÉRGEZŐ FOLYÉKONY ANYAG, M.N.N.	1992	++++++++	
GYÚLÉKONY, SZERVES SZILÁRD ANYAG, M.N.N.	1325	++++++++	
GYUTACSCSÖVEK	0319	360300++	
GYUTACSCSÖVEK	0319	360300++	
GYUTACSCSÖVEK	0376	360300++	
GYUTACSKAPSZULÁK	0044	36030090	
GYUTACSKAPSZULÁK	0377	36030090	
GYUTACSKAPSZULÁK	0378	36030090	
GYUTACSOK LŐSZEREKHEZ	0073	360300++	
GYUTACSOK LŐSZEREKHEZ	0364	360300++	
GYUTACSOK LŐSZEREKHEZ	0365	360300++	
GYUTACSOK LŐSZEREKHEZ	0366	360300++	
GYUTACSOK robbantáshoz, NEMVILLAMOS	0029	360300++	
GYUTACSOK robbantáshoz, NEMVILLAMOS	0267	36030090	
GYUTACSOK robbantáshoz, NEMVILLAMOS	0455	360300++	
GYUTACSOK robbantáshoz, VILLAMOS	0030	360300++	
GYUTACSOK robbantáshoz, VILLAMOS	0255	36030090 360300++	
GYUTACSOK robbantáshoz, VILLAMOS	0456	360300++	
GYUTACSSZELENCÉK	0320	360300++	
GYUTACSSZELENCÉK	0320	360300++	
GYUTACSSZELENCÉK	0376	360300++	
HABOSÍTHATÓ POLIMER GYÖNGYÖK, amelyek gyúlékony gőzöket fejlesztenek	2211	39++++++	
HAFNIUMPOR legalább 25% vízzel NEDVESÍTETT	1326	81129210	
HAFNIUMPOR, SZÁRAZ	2545	81129210	
HAJTÓANYAG, FOLYÉKONY	0495	36020000	
HAJTÓANYAG, FOLYÉKONY	0497	36020000	
HAJTÓANYAG, SZILÁRD	0498	36020000	
HAJTÓANYAG, SZILÁRD	0499	36020000	
HAJTÓANYAG, SZILÁRD	0501	36020000	
HAJTÓTÖLTETEK	0271	93069000	
HAJTÓTÖLTETEK	0272	93069000	
HAJTÓTÖLTETEK	0415	93069010	
HAJTÓTÖLTETEK	0491	93069000	
HALHULLADÉK, NEM STABILIZÁLT	1374	23012000	
Halhulladék, stabilizált	2216		Nem tartozik az SZMGSZ 2. Melléklet hatálya alá
HALLISZT (HALHULLADÉK), NEM STABILIZÁLT	1374	23012000	
Halliszt (halhulladék), stabilizált	2216		Nem tartozik az SZMGSZ 2. Melléklet hatálya alá
HANGYASAV 85%-nál nagyobb savtartalommal	1779	29151100	
HANGYASAV legalább 5 tömeg%, de legfeljebb 85 tömeg% savtartalommal	3412	29151100	
HÉLIUM, MÉLYHŰTÖTT, CSEPPFOLYÓSÍTOTT	1963	28042910	
HÉLIUM, SŰRÍTETT	1046	28042910	
HELYETTESÍTETT NITRO-FENOL PESZTICID, FOLYÉKONY, GYÚLÉKONY, MÉRGEZŐ (lobbanáspont 23°C alatt)	2780	3808++++	
HELYETTESÍTETT NITRO-FENOL PESZTICID, FOLYÉKONY, MÉRGEZŐ	3014	3808++++	

Megnevezés	UN szám	NHM kód	Megjegyzés
HELYETTESÍTETT NITRO-FENOL PESZTICID, FOLYÉKONY, MÉRGEZŐ, GYÚLÉKONY (lobbanáspont legalább 23°C)	3013	3808++++	
HELYETTESÍTETT NITRO-FENOL PESZTICID, SZILÁRD, MÉRGEZŐ	2779	3808++++	
HEPTAFLUOR-PROPÁN (R 227 HŰTŐGÁZ)	3296	29033000	
HEPTÁNOK	1206	29011000	
Heptil: lásd: MÉRGEZŐ, MARÓ, GYÚLÉKONY FOLYÉKONY ANYAG, M.N.N.	3286		
HEXADECIL-TRIKLÓR-SZILÁN	1781	293100++	
HEXADIÉNEK	2458	29012900	
HEXAETIL-TETRAFOSZFAT	1611	291900++	
HEXAETIL-TETRAFOSZFAT ÉS SŰRÍTETT GÁZ KEVERÉK	1612	291900++	
HEXAFLUOR-ACETON	2420	29147000	
HEXAFLUOR-ACETON-HIDRÁT, FOLYÉKONY	2552	29147000	
HEXAFLUOR-ACETON-HIDRÁT, SZILÁRD	3436	29147000	
HEXAFLUOR-ETÁN (R 116 HŰTŐGÁZ)	2193	29033000	
HEXAFLUORO-FOSZFORSAV	1782	28111900	
HEXAFLUOR-PROPILÉN (R 1216 HŰTŐGÁZ)	1858	29033000	
HEXAKLÓR-ACETON	2661	29147000	
HEXAKLÓR-BENZOL	2729	29036200	
HEXAKLÓR-BUTADIÉN	2279	29032900	
HEXAKLÓR-CIKLOPENTADIÉN	2646	29035900	
HEXAKLOROFÉN	2875	29081000	
HEXAKLÓR-PLATINASAV, SZILÁRD	2507	28111900	
HEXALDEHID	1207	29121900	
HEXAMETILÉN-DIAMIN OLDAT	1783	29212200	
HEXAMETILÉN-DIAMIN, SZILÁRD	2280	29212200	
HEXAMETILÉN-DIIZOCIANÁT	2281	29291090	
HEXAMETILÉN-IMIN	2493	29252000	
HEXAMETILÉN-TETRAMIN	1328	29336920	
HEXANITRO-DIFENIL-AMIN (DIPIKRIL-AMIN, HEXIL)	0079	29214400	
HEXANITRO-SZTILBÉN	0392	36020000	
HEXÁNOK	1208	29011000	
HEXANOLOK	2282	29051900	
HEXIL	0079	29214400	
HEXIL-TRIKLÓR-SZILÁN	1784	293100++	
HEXOGÉN, DESZENZIBILIZÁLT	0483	36020000	
HEXOGÉN, legalább 15 tömeg% vízzel NEDVESÍTETT	0072	36020000	
HEXOLIT (HEXOTOL), száraz vagy 15 tömeg%-nál kevesebb vízzel nedvesített	0118	36020000	
HEXOTOL, száraz vagy 15 tömeg%-nál kevesebb vízzel nedvesített	0118	36020000	
HEXOTONAL	0393	36020000	
HIDRAULIKUS NYOMÁS ALATTI TÁRGYAK (nem gyúlékony gáz tartalommal)	3164	++++++++	
HIDRAZIN VIZES OLDAT 37 tömeg%-nál több hidrazintartalommal	2030	28251000	
HIDRAZIN VIZES OLDAT legfeljebb 37 tömeg% hidrazintartalommal	3293	28251000	
HIDRAZIN, VÍZMENTES	2029	28251000	
HIDRAZIN-HIDRÁT	2030	28251000	
HIDROGÉN A KÉSZÜLÉKBEN TALÁLHATÓ FÉMHIDRID-TÁROLÓ RENDSZERBEN	3468	285000++	
HIDROGÉN A KÉSZÜLÉKKEL EGYBECSOMAGOLVA TALÁLHATÓ FÉMHIDRID-TÁROLÓ RENDSZERBEN	3468	285000++	
HIDROGÉN ÉS METÁN KEVERÉKE, SŰRÍTETT	2034	28041000	
HIDROGÉN FÉMHIDRID-TÁROLÓ RENDSZERBEN	3468	285000++	
HIDROGÉN, MÉLYHŰTÖTT, CSEPPFOLYÓSÍTOTT	1966	28041000	
HIDROGÉN, SŰRÍTETT	1049	28041000	

Megnevezés	UN szám	NHM kód	Megjegyzés
HIDROGÉN-BROMID, VÍZMENTES	1048	28111910	
HIDROGÉN-CIANID ALKOHOLOS OLDAT legfeljebb 45% hidrogén-cianid tartalommal	3294	28111920	
HIDROGÉN-CIANID VIZES OLDAT (CIÁN-HID-ROGÉNSAV VIZES OLDAT) legfeljebb 20% hidrogén-cianid tartalommal	1613	28111920	
HIDROGÉN-CIANID, STABILIZÁLT, 3%-nál kevesebb víztartalommal	1051	28111920	
HIDROGÉN-CIANID, STABILIZÁLT, 3%-nál kevesebb víztartalommal és inert porózus anyagban abszorbeálva	1614	28111920	
HIDROGÉN-DIFLUORID OLDATOK, M.N.N.	3471	28261900	
HIDROGÉN-DIFLUORIDOK, SZILÁRD, M.N.N.	1740	28261900	
HIDROGÉN-FLUORID, VÍZMENTES	1052	28111100	
HIDROGÉN-JODID, VÍZMENTES	2197	28111900	
HIDROGÉN-KLORID, MÉLYHŰTÖTT, CSEPPFOLYÓSÍTOTT	2186		A fuvarozásból ki van zárva
HIDROGÉN-KLORID, VÍZMENTES	1050	28061000	
HIDROGÉN-PEROXID ÉS PEROXI-ECETSAV KEVERÉK savakkal, vízzel és legfeljebb 5% peroxi-ecetsavval, STABILIZÁLT	3149	28470000	
HIDROGÉN-PEROXID VIZES OLDAT legalább 20%, de legfeljebb 60% hidrogén-peroxid tartalommal (szükség szerint stabilizálva)	2014	28470000	
HIDROGÉN-PEROXID VIZES OLDAT legalább 8%, de legfeljebb 20% hidrogén-peroxid tartalommal (szükség szerint stabilizálva)	2984	28470000 30049000	
HIDROGÉN-PEROXID VIZES OLDAT, STABILIZÁLT, 60%-nál több hidrogén-peroxid tartalommal	2015	28470000	
HIDROGÉN-SZELENID, VÍZMENTES	2202	28111900	
HIDROGÉN-SZULFID	1053	28111900	
HIDROXIL-AMMÓNIUM-SZULFÁT	2865	28251000	
HIGANY	2809	28054000	
HIGANY ALAPÚ PESZTICID, FOLYÉKONY, GYÚLÉKONY, MÉRGEZŐ (lobbanáspont 23°C alatt)	2778	3808++++	
HIGANY ALAPÚ PESZTICID, FOLYÉKONY, MÉRGEZŐ	3012	3808++++	
HIGANY ALAPÚ PESZTICID, FOLYÉKONY, MÉRGEZŐ, GYÚLÉKONY (lobbanáspont legalább 23°C)	3011	3808++++	
HIGANY ALAPÚ PESZTICID, SZILÁRD, MÉRGEZŐ	2777	3808++++	
HIGANY(I)-NITRÁT	1627	28342930	
HIGANY(II)-AMMÓNIUM-KLORID	1630	28273900	
HIGANY(II)-ARZENÁT	1623	28429000	
HIGANY(II)-BENZOÁT	1631	29163900	
HIGANY(II)-KLORID	1624	28273900	
HIGANY(II)-NITRÁT	1625	28342900	
HIGANY-ACETÁT	1629	29154000	
HIGANY-BROMIDOK	1634	28275900	
HIGANY(II)-CIANID	1636	28371900	
HIGANY-FULMINÁT, legalább 20 tömeg% vízzel vagy alkohol és víz keverékével NEDVESÍTETT	0135		A fuvarozásból ki van zárva
HIGANY(II)-GLUKONÁT	1637	29181600	
HIGANY(II)-JODID	1638	28276000	
HIGANY-NUKLEÁT	1639	29349900	
HIGANY(II)-OLEÁT	1640	29163900	
HIGANY(II)-OXI-CIANID, ÉRZÉKETLENÍTETT	1642	28371900	
HIGANY-OXID	1641	28259050	
HIGANY-SZALICILÁT	1644	29182100	
HIGANY(II)-SZULFÁT	1645	28332970	
HIGANY(II)-TIOCIANÁT	1646	28380000	
HIGANYVEGYÜLET, FOLYÉKONY, M.N.N.	2024	++++++++	
HIGANYVEGYÜLET, SZILÁRD, M.N.N.	2025	++++++++	

Megnevezés	UN szám	NHM kód	Megjegyzés
Higított bitumen, 100°C-on vagy magasabb hőmérsékleten, de a lobbanáspont alatti hőmérsékleten: lásd MAGAS HŐMÉRSÉKLETŰ FOLYÉKONY ANYAG, M.N.N.	3257	++++++++	
Higított bitumen, 60°C feletti lobbanásponttal, a lobbanásponton vagy magasabb hőmérsékleten: lásd MAGAS HŐMÉRSÉKLETŰ, GYÚLÉKONY FOLYÉKONY ANYAG, M.N.N.	3256	++++++++	
Higított bitumen, legfeljebb 60°C lobbanásponttal: lásd KÁTRÁNYOK, FOLYÉKONY	1999	27++++++	
Hiperíz: lásd: F TÍPUSÚ, FOLYÉKONY SZERVES PEROXID	3109		
HIPOKLORIT OLDAT	1791	28289000	
HIPOKLORITOK, SZERVETLEN, M.N.N.	3212	28289000	
HMX, DESZENZIBILIZÁLT	0484	36020000	
HMX, legalább 15 tömeg% vízzel NEDVESÍTETT	0226	36020000	
Hordóbélelő anyagok: lásd BEVONÓ OLDAT	1139	32100010	
HULLADÉK KÉNSAV	1906	38249000	
HŰTŐGÁZ, M.N.N., mint F1 keverék, F2 keverék vagy F3 keverék	1078	38247100	
HŰTŐGÉPEK, gyúlékony, nem mérgező, cseppfolyósított gáz tartalommal	3358	8418++++	
HŰTŐGÉPEK, nem gyúlékony, nem mérgező gáz vagy ammónia oldat (UN 2672) tartalommal	2857	8418++++	
INDÍTÓGYÚJTÓK	0316	360300++	
INDÍTÓGYÚJTÓK	0317	360300++	
INDÍTÓGYÚJTÓK	0368	360300++	
IPARI ROBBANÓTÖLTETEK detonátor nélkül	0442	93069000	
IPARI ROBBANÓTÖLTETEK detonátor nélkül	0443	93069000	
IPARI ROBBANÓTÖLTETEK detonátor nélkül	0444	93069000	
IPARI ROBBANÓTÖLTETEK detonátor nélkül	0445	93069000	
ÍZANYAG KIVONATOK, FOLYÉKONY	1197	13021998	
IZOBUTÁN	1969	27111300	
IZOBUTANOL (IZOBUTIL-ALKOHOL)	1212	29051400	
IZOBUTÉN	1055	29012300	
IZOBUTIL-ACETÁT	1213	29153400	
IZOBUTIL-AKRILÁT, STABILIZÁLT	2527	29161100	
IZOBUTILALDEHID	2045	29121900	
IZOBUTIL-ALKOHOL	1212	29051400	
IZOBUTIL-AMIN	1214	29211980	
IZOBUTIL-FORMIÁT	2393	29151300	
IZOBUTIL-IZOBUTIRÁT	2528	29159000	
IZOBUTIL-IZOCIANÁT	2486	29291090	
IZOBUTIL-METAKRILÁT, STABILIZÁLT	2283	29161400	
IZOBUTIL-PROPIONÁT	2394	29159000	
IZOBUTIL-VINIL-ÉTER, STABILIZÁLT	1304	29091900	
IZOBUTIRALDEHID (IZOBUTILALDEHID)	2045	29121900	
IZOBUTIRIL-KLORID	2395	29159000	
IZOBUTIRONITRIL	2284	29269000	
IZOCIANAT OLDAT, GYÚLÉKONY, MÉRGEZŐ, M.N.N.	2478	29291090	
IZOCIANAT OLDAT, MÉRGEZŐ, GYÚLÉKONY, M.N.N.	3080	29291090	
IZOCIANAT OLDAT, MÉRGEZŐ, M.N.N.	2206	29291090	
IZOCIANÁTO-BENZO-TRIFLUORIDOK	2285	29291090	
IZOCIANATOK, GYÚLÉKONY, MÉRGEZŐ, M.N.N.	2478	29291090	
IZOCIANATOK, MÉRGEZŐ, GYÚLÉKONY, M.N.N.	3080	29291090	
IZOCIANATOK, MÉRGEZŐ, M.N.N.	2206	29291090	
Izododekán: lásd PENTAMETIL-HEPTÁN	2286	29011000	
IZOFORON-DIAMIN	2289	29223900	
IZOFORON-DIIZOCIANÁT	2290	29291090	

Megnevezés	UN szám	NHM kód	Megjegyzés
IZOHEPTÉN	2287	29012900	
IZOHEXÉN	2288	29012900	
IZOOKTÉNEK	1216	29012900	
IZOPENTÉNEK	2371	29012900	
IZOPRÉN, STABILIZÁLT	1218	29012400	
IZOPROPANOL (IZOPROPIL-ALKOHOL)	1219	29051200	
IZOPROPENIL-ACETÁT	2403	29159000	
IZOPROPENIL-BENZOL	2303	29029000	
IZOPROPIL-2-KLÓR-PROPIONÁT	2934	29159000	
IZOPROPIL-ACETÁT	1220	29153910	
IZOPROPIL-ALKOHOL	1219	29051200	
IZOPROPIL-AMIN	1221	29211930	
IZOPROPIL-BENZOL (kumol)	1918	29027000	
IZOPROPIL-BUTIRÁT	2405	29159000	
IZOPROPIL-IZOBUTIRÁT	2406	29159000	
IZOPROPIL-IZOCIANÁT	2483	29291090	
IZOPROPIL-KLÓR-ACETÁT	2947	29154000	
IZOPROPIL-KLÓR-FORMIÁT	2407	29159000	
IZOPROPIL-NITRÁT	1222	29209085	
IZOPROPIL-PROPIONÁT	2409	29159000	
IZOSZORBID-5 -MONONITRÁT	3251	29329900	
IZOSZORBID-DINITRAT KEVERÉK legalább 60% laktózzal, mannózzal, keményítővel vagy kalcium-hidrogén-foszfáttal	2907	29329900	
IZOVAJSAV	2529	29156019	
JÉGECET	2789	29152100	
JELZŐPATRONOK	0054	36049000	
JELZŐPATRONOK	0312	36049000	
JELZŐPATRONOK	0405	36049000	
JELZŐTESTEK, KÉZI	0191	36049000	
JELZŐTESTEK, KÉZI	0373	36049000	
JÓD-HIDROGÉNSAV	1787	28111900	
JÓD-METIL-PROPÁNOK	2391	29033000	
JÓD-MONOKLORID	1792	28121000	
JÓD-PENTAFLUORID	2495	28129000	
JÓD-PROPÁNOK	2392	29033000	
KÁBELVÁGÓ SZERKEZET ROBBANÓANYAGGAL	0070	93069000	
Kadmium-cianid: lásd: CIANIDOK, SZERVETLEN, SZILÁRD, M.N.N.	1588		
KADMIUMVEGYÜLET	2570	++++++++	
KAKODILSAV	1572	293100++	
KALCIUM	1401	28051200	
KALCIUM ÖTVÖZETEK, PIROFOROS	1855	36069090	
KALCIUM, PIROFOROS	1855	36069090	
KALCIUM-ARZENÁT	1573	28429000	
KALCIUM-ARZENÁT ÉS KALCIUM-ARZENIT SZILÁRD KEVERÉK	1574	28429000	
KALCIUM-CIÁN AMID 0,1%-nál nagyobb kalcium-karbid tartalommal	1403	31027000 28491000	
KALCIUM-CIANID	1575	28371900	
KALCIUM-DITIONIT (KALCIUM-HIPODISZULFIT)	1923	28322000	
KALCIUM-FOSZFID	1360	28480000	
KALCIUM-HIDRID	1404	28500020	
KALCIUM-HIPODISZULFIT	1923	28322000	
KALCIUM-HIPOKLORIT, HIDRATÁLT legalább 5,5%, de legfeljebb 16% vízzel	2880	28281000	
KALCIUM-HIPOKLORIT HIDRATÁLT KEVERÉK	2880	28281000	
KALCIUM-HIPOKLORIT KEVERÉK, SZÁRAZ, 39%-nál több szabad klórtartalommal (8,8% szabad oxigénnel)	1748	28281000	
KALCIUM-HIPOKLORIT KEVERÉK, SZÁRAZ, 10%o-nál több, de legfeljebb 39%> szabad klórtartalommal	2208	28281000	
KALCIUM-HIPOKLORIT, HIDRATÁLT legalább 5,5%, de legfeljebb 16% vízzel	2880	28281000	

Megnevezés	UN szám	NHM kód	Megjegyzés
KALCIUM-HIPOKLORIT, SZÁRAZ	1748	28281000	
KALCIUM-KARBID	1402	28491000	
KALCIUM-KLORÁT	1452	2829++++	
KALCIUM-KLORÁT VIZES OLDAT	2429	28291900	
KALCIUM-KLORIT	1453	2828++++	
KALCIUM-MANGÁN-SZILÍCIUM	2844	28500070	
KALCIUM-NITRÁT	1454	28342900	
Kalcium-oxid	1910		Nem tartozik az SZMGSZ 2. Melléklet hatálya alá
KALCIUM-PERKLORÁT	1455	28299000	
KALCIUM-PERMANGANÁT	1456	28416900	
KALCIUM-PEROXID	1457	28259019	
KALCIUM-REZINÁT	1313	38069000	
KALCIUM-REZINÁT, OLVASZTOTT	1314	38069000	
KALCIUM-SZILICID	1405	28500070	
Kálilúg: lásd KÁLIUM-HIDROXID OLDAT	1814	28152090	
KÁLIUM	2257	28051900	
KÁLIUM-ARZENÁT	1677	28429000	
KÁLIUM-ARZENIT	1678	28429000	
Kálium-bifluorid: lásd KÁLIUM-HIDROGÉN-DIFLUORID	1811	28261900	
Kálium-biszulfát: lásd KÁLIUM-HIDROGÉN-SZULFÁT	2509	28332900	
KÁLIUM-BÓR-HIDRID	1870	285000++	
KÁLIUM-BROMÁT	1484	28299040	
KÁLIUM-CIANID OLDAT	3413	28371900	
KÁLIUM-CIANID, SZILÁRD	1680	28371900	
KÁLIUM-DITIONIT (KÁLIUM-HIPODISZULFIT)	1929	28322000	
KÁLIUMFÉM ÖTVÖZETEK, FOLYÉKONY	1420	28051900	
KÁLIUMFÉM ÖTVÖZETEK, SZILÁRD	3403	28051900	
KÁLIUM-FLUOR-ACETÁT	2628	29159000	
KÁLIUM-FLUORID OLDAT	3422	28261900	
KÁLIUM-FLUORID, SZILÁRD	1812	28261900	
KÁLIUM-FLUORO-SZILIKÁT	2655	28262000	
KÁLIUM-FOSZFID	2012	28480000	
KÁLIUM-HIDROGÉN-DIFLUORID OLDAT (kálium-bifluorid)	3421	28261900	
KÁLIUM-HIDROGÉN-DIFLUORID, SZILÁRD (kálium-bifluorid)	1811	28261900	
KÁLIUM-HIDROGÉN-SZULFÁT (kálium-biszulfát)	2509	28332900	
KÁLIUM-HIDROXID OLDAT (kálilúg)	1814	28152090	
KÁLIUM-HIDROXID, SZILÁRD (marókáli)	1813	28152010	
KÁLIUM-HIGANY-CIANID	1626	28371900	
KÁLIUM-HIGANY(II)-JODID	1643	28276000	
KÁLIUM-HIPEROXID	2466	28153000	
KÁLIUM-HIPODISZULFIT	1929	28322000	
KÁLIUM-KLORÁT	1485	2829++++	
KÁLIUM-KLORÁT VIZES OLDAT	2427	28291900	
KÁLIUM-METAVANADÁT	2864	28419030	
KÁLIUM-MONOXID	2033	28259000	
KÁLIUM-NÁTRIUM ÖTVÖZETEK, FOLYÉKONY	1422	28051900	
KÁLIUM-NÁTRIUM ÖTVÖZETEK, SZILÁRD	3404	28051900	
KÁLIUM-NITRÁT	1486	28342100	
KÁLIUM-NITRÁT ÉS NÁTRIUM-NITRIT KEVERÉK	1487	28342100 28341000	
KÁLIUM-NITRIT	1488	28341000	
Kálium-oxid: lásd KÁLIUM-MONOXID	2033	28259000	
KÁLIUM-PERKLORÁT	1489	28299000	
KÁLIUM-PERMANGANÁT	1490	28416100	
KÁLIUM-PEROXID	1491	28153000	
KÁLIUM-PERSZULFÁT	1492	28334000	
KÁLIUM-RÉZ(I)-CIANID	1679	28372000	

Megnevezés	UN szám	NHM kód	Megjegyzés
KÁLIUM-SZULFID 30%-nál kevesebb kristályvíz-tartalommal	1382	28309000	
KÁLIUM-SZULFID, HIDRATÁLT, legalább 30% kristályvíz-tartalommal	1847	28309000	
KÁLIUM-SZULFID, VÍZMENTES	1382	28309000	
KÁMFOR, szintetikus	2717	29142100	
KÁMFOROLAJ	1130	1515++++	
KAPRONSAV	2829	29159080	
KARBAMÁT PESZTICID, FOLYÉKONY, GYÚLÉKONY, MÉRGEZŐ (lobbanáspont 23°C alatt)	2758	3808++++	
KARBAMÁT PESZTICID, FOLYÉKONY, MÉRGEZŐ	2992	3808++++	
KARBAMÁT PESZTICID, FOLYÉKONY, MÉRGEZŐ, GYÚLÉKONY (lobbanáspont legalább 23°C)	2991	3808++++	
KARBAMÁT PESZTICID, SZILÁRD, MÉRGEZŐ	2757	3808++++	
KARBAMID-HIDROGÉN-PEROXID	1511	28470000	
KARBAMID-NITRÁT, legalább 10 tömeg% vízzel NEDVESÍTETT	3370	36020000	
KARBAMID-NITRÁT, legalább 20 tömeg% vízzel NEDVESÍTETT	1357	38083023	
KARBAMID-NITRÁT, száraz vagy 20 tömeg%-nál kevesebb vízzel nedvesített	0220	36020000	
Karbamid-peroxid: lásd: KARBAMID-HIDROGÉN-PEROXID	1511	28470000	
KARBONIL-FLUORID, SŰRÍTETT	2417	28129000	
KARBONIL-SZULFID	2204	28139000	
Karbonpapír: lásd TELÍTETLEN OLAJJAL KEZELT PAPÍR	1379	4811++++	
KÁTRÁNYOK, FOLYÉKONY, beleértve az útépítésre használt aszfaltot és kátrányolajokat, bitument és hígított bitumeneket, legfeljebb 60°C lobbanásponttal	1999	27++++++	
Kátrányok, folyékony, beleértve az útépítésre használt aszfaltot és kátrányolajokat, bitument és hígított bitumeneket, 60°C feletti lobbanásponttal, a lobbanásponton vagy magasabb hőmérsékleten, lásd MAGAS HŐMÉRSÉKLETŰ, GYÚLÉKONY FOLYÉKONY ANYAG, M.N.N.	3256	++++++++	
Kátrányok, folyékony, beleértve az útépítésre használt aszfaltot és kátrányolajokat, bitument és hígított bitumeneket, 100°C-on vagy magasabb hőmérsékleten, de a lobbanáspont alatti hőmérsékleten, lásd MAGAS HŐMÉRSÉKLETŰ FOLYÉKONY ANYAG, M.N.N.	3257	++++++++	
KÉK AZBESZT (krokidolit)	2212	25240080	
KÉMIAI OXIGÉNFEJLESZTŐ	3356	++++++++	
KÉN	1350	250300++	
KÉN, OLVASZTOTT	2448	250300++	
Kence: lásd FESTÉK (beleértve a festéket, lakkot, zománcot, színezéket, sellakot, kencét, polírozót, folyékony töltőanyagot és folyékony lakkbázist)	1263	3208++++ 32050000	
Kence: lásd FESTÉK, GYÚLÉKONY, MARÓ (beleértve a festéket, lakkot, zománcot, színezéket, sellakot, kencét, polírozót, folyékony töltőanyagot és folyékony lakkbázist)	3469	3208++++	
Kence: lásd FESTÉK, MARÓ, GYÚLÉKONY (beleértve a festéket, lakkot, zománcot, színezéket, sellakot, kencét, polírozót, folyékony töltőanyagot és folyékony lakkbázist)	3470	3208++++	
Kence: Lásd: FESTÉK (beleértve a festéket, lakkot, zománcot, színezéket, sellakot, kencét, polírozót, folyékony töltőanyagot és folyékony lakkbázist)	3066	3208++++ 32050000	
KÉN-DIOXID	1079	28112300	
KÉNESSAV	1833	28112300	
KÉN-HEXAFLUORID	1080	28129000	
KÉN-KLORIDOK	1828	28121000	
KÉNSAV 51%-nál több savtartalommal	1830	28070010	

Megnevezés	UN szám	NHM kód	Megjegyzés
KÉNSAV legfeljebb 51% savtartalommal	2796	280700++	
KÉNSAV, FÜSTÖLGŐ (óleum)	1831	28070010	
KÉNSAV, KIMERÜLT	1832	28070010	
KÉNSAV,HULLADÉK	1906	38249000	
KÉN-TETRAFLUORID	2418	28129000	
KÉN-TRIOXID, STABILIZÁLT	1829	28112900	
KEROZIN	1223	27101925	
KETONOK, FOLYÉKONY, M.N.N.	1224	2914++++	
KÉZI JELZŐTESTEK	0191	36049000	
KÉZI JELZŐTESTEK	0373	36049000	
KÉZIFEGYVER TÖLTÉNYEK	0417	93063000 93062100	
KIDOBÓTÖLTETEK LÖVEGEKHEZ	0242	93069000	
KIDOBÓTÖLTETEK LÖVEGEKHEZ	0279	93069000	
KIDOBÓTÖLTETEK LÖVEGEKHEZ	0414	93069010	
KIEGÉSZÍTŐ ROBBANÓTÖLTETEK	0060	93069000	
KIMERÜLT KÉNSAV	1832	28070010	
KIMERÜLT VAS-OXID vagy KIMERÜLT VAS-SZIVACS a generátorgáz tisztításából	1376	28211000	
KINOLIN	2656	29334900	
KIOLDÓSZERKEZETEK, ROBBANÓANYAG TARTALMÚ	0173	360300++	
KIRÁLYVÍZ (salétromsav és sósav keveréke)	1798		A fuvarozásból ki van zárva
KIS FAJLAGOS AKTIVITÁSÚ RADIOAKTÍV ANYAG (LSA-I), nem hasadó vagy hasadó-enged-ményes	2912	28444000	
KIS FAJLAGOS AKTIVITÁSÚ RADIOAKTÍV ANYAG (LSA-II), nem hasadó vagy hasadó-enged-ményes	3321	28444000	
KIS FAJLAGOS AKTIVITÁSÚ RADIOAKTÍV ANYAG (LSA-III), nem hasadó vagy hasadó-enged-ményes	3322	28444000	
KIS FAJLAGOS AKTIVITÁSÚ RADIOAKTÍV ANYAG (LSA-II), HASADÓ	3324	28444000	
KIS FAJLAGOS AKTIVITÁSÚ RADIOAKTÍV ANYAG (LSA-III), HASADÓ	3325	28444000	
KISMÉRETŰ ESZKÖZÖK SZÉNHIDROGÉN-GÁZ TÖLTETTEL, adagolószerkezettel	3150	36061000	
KLÓR	1017	28011000	
KLÓR-ACETIL-KLORID	1752	29159000	
KLÓR-ACETOFENON, FOLYÉKONY	3416	29147000	
KLÓR-ACETOFENON, SZILÁRD	1697	29147000	
KLÓR-ACETON, STABILIZÁLT	1695	29147000	
KLÓR-ACETONITRIL	2668	29269000	
KLORÁL, VÍZMENTES, STABILIZÁLT	2075	29130000	
KLÓR-ANILINEK, FOLYÉKONY	2019	29214200	
KLÓR-ANILINEK, SZILÁRD	2018	29214200	
KLÓR-ANIZIDINEK	2233	29222900	
KLORÁT ÉS BORÁT KEVERÉK	1458	28429000	
KLORÁT ÉS MAGNÉZIUM-KLORID KEVERÉK, OLDOTT	3407	28429000	
KLORÁT ÉS MAGNÉZIUM-KLORID SZILÁRD KEVERÉK	1459	28429000	
KLORÁTOK, SZERVETLEN, M.N.N.	1461	2829++++	
KLORÁTOK, SZERVETLEN, VIZES OLDATA, M.N.N.	3210	28291900	
KLÓR-BENZIL-KLORIDOK, FOLYÉKONY	2235	29036900	
KLÓR-BENZIL-KLORIDOK, SZILÁRD	3427	29036900	
KLÓR-BENZOL	1134	29036100	
KLÓR-BENZO-TRIFLUORIDOK	2234	29036900	
KLÓR-BUTÁNOK	1127	29031900	
KLÓR-CIÁN, STABILIZÁLT	1589	28510050	

Megnevezés	UN szám	NHM kód	Megjegyzés
KLÓR-DIFLUOR-METÁN (R 22 HŰTŐGÁZ)	1018	29034910	
KLÓR-DIFLUOR-METÁN ÉS KLÓR-PENTAFLUOR-ETÁN KEVERÉK állandó forrásponttal, kb. 49% klór-difluor-metán tartalommal (R 502 HŰTŐGÁZ)	1973	38247100	
KLÓR-DINITRO-BENZOLOK, FOLYÉKONY	1577	29049000	
KLÓR-DINITRO-BENZOLOK, SZILÁRD	3441	29049000	
KLÓR-ECETSAV OLDAT	1750	29154000	
KLÓR-ECETSAV, OLVASZTOTT	3250	29154000	
KLÓR-ECETSAV, SZILÁRD	1751	29154000	
KLÓR-FENIL-TRIKLÓR-SZILÁN	1753	293100++	
KLÓR-FENOLÁTOK, FOLYÉKONY	2904	29081000	
KLÓR-FENOLÁTOK, SZILÁRD	2905	29081000	
KLÓR-FENOLOK, FOLYÉKONY	2021	29081000	
KLÓR-FENOLOK, SZILÁRD	2020	29081000	
KLÓR-FORMIÁTOK, MÉRGEZŐ, MARÓ, GYÚLÉKONY, M.N.N.	2742	29159000	
KLÓR-FORMIÁTOK, MÉRGEZŐ, MARÓ, M.N.N.	3277	29159020	
KLÓR-HIDROGÉNSAV (SÓSAV)	1789	28061000	
KLORIT OLDAT	1908	28289000	
KLORITOK, SZERVETLEN M.N.N.	1462	2828++++	
KLÓR-KREZOL OLDATOK	2669	29081000	
KLÓR-KREZOLOK, SZILÁRD	3437	29081000	
KLÓR-METIL-ETIL-ÉTER	2354	29091900	
KLÓR-METIL-KLÓR-FORMIÁT	2745	29159000	
KLÓR-NITRO - ANILINEK	2237	29214290	
KLÓR-NITRO-BENZOLOK, FOLYÉKONY	3409	29049000	
KLÓR-NITRO-BENZOLOK, SZILÁRD	1578	29049000	
KLÓR-NITRO-TOLUOLOK, FOLYÉKONY	2433	29036990	
KLÓR-NITRO-TOLUOLOK, SZILÁRD	3457	29036990	
KLOROFORM	1888	29031300	
KLOROPRÉN, STABILIZÁLT	1991	29031900	
KLÓR-PENTAFLUOR-ETÁN (R 115 HŰTŐGÁZ)	1020	29034490	
KLÓR-PENTAFLUORID	2548	28129000	
KLÓRPIKRIN	1580	29049000	
KLÓRPIKRIN ÉS METIL-BROMID KEVERÉK 2%-nál nagyobb klórpikrin tartalommal	1581	29049040	
KLÓRPIKRIN ÉS METIL-KLORID KEVERÉK	1582	29049040	
KLÓRPIKRIN KEVERÉK, M.N.N.	1583	29049040	
KLÓRSAV VIZES OLDAT legfeljebb 10% klórsav-tartalommal	2626	28111900	
KLÓR-SZILÁNOK, GYÚLÉKONY, MARÓ, M.N.N.	2985	293100++	
KLÓR-SZILÁNOK, MARÓ, GYÚLÉKONY, M.N.N.	2986	293100++	
KLÓR-SZILÁNOK, MARÓ, M.N.N.	2987	293100++	
KLÓR-SZILÁNOK, MÉRGEZŐ, MARÓ, GYÚLÉKONY, M.N.N.	3362	293100++	
KLÓR-SZILÁNOK, MÉRGEZŐ, MARÓ, M.N.N.	3361	293100++	
KLÓR-SZILÁNOK, VÍZZEL REAKTÍV, GYÚLÉKONY, MARÓ, M.N.N.	2988	293100++	
KLÓR-SZULFONSAV (kén-trioxiddal vagy anélkül)	1754	28062000	
KLÓR-TOLUIDINEK, FOLYÉKONY	3429	29214300	
KLÓR-TOLUIDINEK, SZILÁRD	2239	29214300	
KLÓR-TOLUOLOK	2238	29036900	
Klór-trifluor-etilén: lásd TRIFLUOR-KLÓR-ETILÉN, STABILIZÁLT	1082	29034500	
KLÓR-TRIFLUORID	1749	2826++++	
KLÓR-TRIFLUOR-METÁN (R 13 HŰTŐGÁZ)	1022	29034510	
KLÓR-TRIFLUOR-METÁN ÉS TRIFLUOR-METÁN AZEOTRÓP KEVERÉK kb. 60% klór-trifluor-metán tartalommal (R 503 HŰTŐGÁZ)	2599	38247100	
KOBALT-NAFTENÁT POR	2001	29163900	

Megnevezés	UN szám	NHM kód	Megjegyzés
KOBALT-REZINÁT, LECSAPATOTT	1318	38069000	
KOPOGÁSGÁTLÓ KEVERÉK TÜZELŐANYAGOKHOZ	1649	293100++	
KOPRA	1363	12030000	
KOROM (állati vagy növényi eredetű)	1361	280300++	
KOZMAOLAJ	1201	38249000	
KÖNNYEZTETŐ HATÁSÚ LŐSZER robbanó, kidobó vagy hajtótöltettel	0018	93069000	
KÖNNYEZTETŐ HATÁSÚ LŐSZER robbanó, kidobó vagy hajtótöltettel	0019	93069000	
KÖNNYEZTETŐ HATÁSÚ LŐSZER robbanó, kidobó vagy hajtótöltettel	0301	93069010	
KÖNNYGÁZ ANYAG, FOLYÉKONY, M.N.N.	1693	++++++++	
KÖNNYGÁZ ANYAG, SZILÁRD, M.N.N.	3448	++++++++	
KÖNNYGÁZGYERTYÁK	1700	93069000	
KÖNNYŰ FŰTŐOLAJ, az EN 590:1993 szabványban megjelölt lobbanásponttal	1202	27420000 27410000	
KÖRNYEZETRE VESZÉLYES FOLYÉKONY ANYAG, M.N.N.	3082	++++++++	
KÖRNYEZETRE VESZÉLYES SZILÁRD ANYAG, M.N.N.	3077	++++++++	
KŐSZÉNKÁTRÁNY PÁRLATOK, GYÚLÉKONY	1136	2707++++	
KÖTÉLVETŐ RAKÉTÁK	0238	93069000	
KÖTÉLVETŐ RAKÉTÁK	0240	93069000	
KÖTÉLVETŐ RAKÉTÁK	0453	93069010	
KŐZETREPESZTŐ TORPEDÓK detonátor nélkül, olajkutak fúrásához	0099	93069000	
KRAKKGÁZ, SŰRÍTETT	1071	27112900	
KREZILSAV	2022	27076000 29071200	
KREZOLOK, FOLYÉKONY	2076	29071200	
KREZOLOK, SZILÁRD	3455	29071200	
KRIPTON, MÉLYHŰTÖTT, CSEPPFOLYÓSÍTOTT	1970	28042900	
KRIPTON, SŰRÍTETT	1056	28042900	
Krizotil: lásd FEHÉRAZBESZT	2590	25240080	
Krokidolit: lásd KÉK AZBESZT	2212	25240080	
KRÓM-FLUORID, OLDAT	1757	28261900	
KRÓM-FLUORID, SZILÁRD	1756	28261900	
Kromil-klorid: lásd KRÓM-OXI-KLORID	1758	28274900	
KRÓMKÉNSAV	2240	34029000	
KRÓM-NITRÁT	2720	28342900	
KRÓM-OXI-KLORID	1758	28274900	
KRÓMSAV OLDAT	1755	28191000	
Króm-trifluorid: lásd KRÓM-FLUORID	1756	28261900	
KRÓM-TRIOXID, VÍZMENTES	1463	28191000	
KROTONALDEHID	1143	29121900	
KROTONALDEHID, STABILIZÁLT	1143	29121900	
KROTONILÉN	1144	29012900	
KROTONSAV, SZILÁRD	2823	29161940	
KUMARIN SZÁRMAZÉK PESZTICID, FOLYÉKONY, GYÚLÉKONY, MÉRGEZŐ (lobbanáspont 23°C alatt)	3024	3808++++	
KUMARIN SZÁRMAZÉK PESZTICID, FOLYÉKONY, MÉRGEZŐ	3026	3808++++	
KUMARIN SZÁRMAZÉK PESZTICID, FOLYÉKONY, MÉRGEZŐ, GYÚLÉKONY (lobbanáspont legalább 23°C)	3025	3808++++	
KUMARIN SZÁRMAZÉK PESZTICID, SZILÁRD, MÉRGEZŐ	3027	3808++++	
Kumil-hidroperoxid: lásd: F TÍPUSÚ, FOLYÉKONY SZERVES PEROXID	3109		
1,2-DI(DIMETIL-AMINO)-ETÁN	2372	29213000	

Megnevezés	UN szám	NHM kód	Megjegyzés
1,2-DIKLÓR-1,1,2,2-TETRAFLUOR-ETÁN (R 114 HŰTŐGÁZ)	1958	29034400	
Lak: Lásd: FESTÉK (beleértve a festéket, lakkot, zománcot, színezéket, sellakot, kencét, polírozót, folyékony töltőanyagot és folyékony lakkbázist)	3066	3208++++ 32050000	
Lakk: lásd FESTÉK (beleértve a festéket, lakkot, zománcot, színezéket, sellakot, kencét, polírozót, folyékony töltőanyagot és folyékony lakkbázist)	1263	3208++++ 32050000	
Lakk: lásd FESTÉK, GYÚLÉKONY, MARÓ (beleértve a festéket, lakkot, zománcot, színezéket, sellakot, kencét, polírozót, folyékony töltőanyagot és folyékony lakkbázist)	3469	3208++++	
Lakk: lásd FESTÉK, MARÓ, GYÚLÉKONY (beleértve a festéket, lakkot, zománcot, színezéket, sellakot, kencét, polírozót, folyékony töltőanyagot és folyékony lakkbázist)	3470	3208++++	
Lauroil-peroxid: lásd: D TÍPUSÚ, SZILÁRD SZERVES PEROXID	3106		
l-BRÓM-3-KLÓR-PROPÁN	2688	29033000	
l-BRÓM-3-METIL-BUTÁN	2341	29033000	
Légi forgalomban szabályozott folyadék, m.n.n.	3334		Nem tartozik az SZMGSZ 2. Melléklet hatálya alá
Légi forgalomban szabályozott szilárd anyag, m.n.n.	3335		Nem tartozik az SZMGSZ 2. Melléklet hatálya alá
LÉGI VILÁGÍTÓTESTEK	0093	36049000	
LÉGI VILÁGÍTÓTESTEK	0403	36049000	
LÉGI VILÁGÍTÓTESTEK	0404	36049000	
LÉGI VILÁGÍTÓTESTEK	0420	36049000	
LÉGI VILÁGÍTÓTESTEK	0421	36049000	
LÉGZSÁK GÁZGENERÁTOR	0503	8708++++	
LÉGZSÁK GÁZGENERÁTOR	3268	8708++++	
LÉGZSÁK MODUL	0503	8708++++	
LÉGZSÁK MODUL	3268	8708++++	
LEVEGŐ, MÉLYHŰTÖTT, CSEPPFOLYÓSÍTOTT	1003	28510030	
LEVEGŐ, SŰRÍTETT	1002	28510030	
Limonén: lásd DIPENTÉN	2052	29021930	
LÍTIUM	1415	28051900	
LÍTIUM AKKUMULÁTOROK (beleértve a lítium-ötvözetből készült akkumulátorokat)	3090	85065000	
LÍTIUM AKKUMULÁTOROK KÉSZÜLÉKEKBEN (beleértve a lítium-ötvözetből készült akkumulátorokat)	3091	85065000	
LÍTIUM AKKUMULÁTOROK KÉSZÜLÉKKEL EGYBECSOMAGOLVA (beleértve a lítium-ötvözetből készült akkumulátorokat)	3091	85065000	
LÍTIUM-ALUMÍNIUM-HIDRID	1410	28500020	
LÍTIUM-ALUMÍNIUM-HIDRID ÉTERBEN	1411	28500020	
LÍTIUM-BÓR-HIDRID	1413	285000++	
LÍTIUM-FERROSZILÍCIUM	2830	28500070	
LÍTIUM-HIDRID	1414	28500020	
LÍTIUM-HIDRID, OLVASZTOTT, SZILÁRD	2805	28500020	
LÍTIUM-HIDROXID	2680	28252000	
LÍTIUM-HIDROXID OLDAT	2679	28252000	
LÍTIUM-HIPOKLORIT KEVERÉK	1471	2828++++	
LÍTIUM-HIPOKLORIT, SZÁRAZ	1471	2828++++	
LÍTIUM-ION AKKUMULÁTOROK (beleértve a lítium-ion polimerből készült akkumulátorokat)	3480	850780++	
LÍTIUM-ION AKKUMULÁTOROK KÉSZÜLÉKEKBEN (beleértve a lítium-ion polimerből készült akkumulátorokat)	3481	847+++++	

Megnevezés	UN szám	NHM kód	Megjegyzés
LÍTIUM-ION AKKUMULÁTOROK KÉSZÜLÉKKEL EGYBECSOMAGOLVA (beleértve a lítium-ion polimerből készült akkumulátorokat)	3481	847+++++	
LÍTIUM-NITRÁT	2722	28342900	
LÍTIUM-NITRID	2806	28500020	
LÍTIUM-PEROXID	1472	28259000	
LÍTIUM-SZILÍCIUM	1417	28500070	
l-KLÓR-l,l-DIFLUOR-ETÁN (R 142b HŰTŐGÁZ)	2517	29034920	
LONDON VÖRÖS	1621	28429000	
Lőpor: lásd FEKETE LŐPOR; FÜST NÉLKÜLI LŐPOR			
LŐPORBRIKETT (LŐPORPASZTA), legalább 17 tömeg% alkohollal NEDVESÍTETT	0433	36010000	
LŐPORBRIKETT (LŐPORPASZTA), legalább 25 tömeg% vízzel NEDVESÍTETT	0159	36010000	
LŐPORPASZTA, legalább 17 tömeg% alkohollal NEDVESÍTETT	0433	36010000	
LŐPORPASZTA, legalább 25 tömeg% vízzel NEDVESÍTETT	0159	36010000	
LŐSZER, FEHÉRFOSZFOR TARTALMÚ, GYÚJTÓ HATÁSÚ, robbanó-, kidobó- vagy hajtótöltettel	0243	93069000	
LŐSZER, FEHÉRFOSZFOR TARTALMÚ, GYÚJTÓ HATÁSÚ, robbanó-, kidobó- vagy hajtótöltettel	0244	93069000	
LŐSZER, FÜSTKÉPZŐ, robbanó-, kidobó- vagy hajtótöltettel vagy anélkül	0015	93069000	
LŐSZER, FÜSTKÉPZŐ, robbanó-, kidobó- vagy hajtótöltettel vagy anélkül	0016	93069000	
LŐSZER, FÜSTKÉPZŐ, robbanó-, kidobó- vagy hajtótöltettel vagy anélkül	0303	93069010	
LŐSZER, GYÚJTÓ HATÁSÚ, gyúlékony folyadék vagy gél tartalommmal, robbanó-, kidobó- vagy hajtótöltettel	0247	93069000	
LŐSZER, GYÚJTÓ HATÁSÚ, robbanó-, kidobóvagy hajtótöltettel vagy anélkül	0009	93069000	
LŐSZER, GYÚJTÓ HATÁSÚ, robbanó-, kidobóvagy hajtótöltettel vagy anélkül	0010	93069000	
LŐSZER, GYÚJTÓ HATÁSÚ, robbanó-, kidobóvagy hajtótöltettel vagy anélkül	0300	93069010	
LŐSZER, KÖNNYEZTETŐ HATÁSÚ, robbanó-, kidobó- vagy hajtótöltettel	0018	93069000	
LŐSZER, KÖNNYEZTETŐ HATÁSÚ, robbanó-, kidobó- vagy hajtótöltettel	0019	93069000	
LŐSZER, KÖNNYEZTETŐ HATÁSÚ, robbanó-, kidobó- vagy hajtótöltettel	0301	93069010	
LŐSZER, KÖNNYGÁZFEJLESZTŐ, NEM ROBBANÓ, robbanó- vagy kidobótöltet nélkül, gyújtószerkezet nélkül	2017	93069000	
LŐSZER, MÉRGEZŐ HATÁSÚ, robbanó-, kidobóvagy hajtótöltettel	0020		A fuvarozásból ki van zárva
LŐSZER, MÉRGEZŐ HATÁSÚ, robbanó-, kidobóvagy hajtótöltettel	0021		A fuvarozásból ki van zárva
LŐSZER, MÉRGEZŐ, NEM ROBBANÓ robbanó-vagy hajtótöltet nélkül, gyújtószerkezet nélkül	2016	93069000	
LŐSZER, VILÁGÍTÓ HATÁSÚ, robbanó-, kidobóvagy hajtótöltettel vagy anélkül	0171	93069000	
LŐSZER, VILÁGÍTÓ HATÁSÚ, robbanó-, kidobóvagy hajtótöltettel vagy anélkül	0254	93069000	
LŐSZER, VILÁGÍTÓ HATÁSÚ, robbanó-, kidobó vagy hajtótöltettel vagy anélkül	0297	93069000	
LÖVEDÉKEK (inertek, nyomjelző szerrel)	0345	93069010	
LÖVEDÉKEK (inertek, nyomjelző szerrel)	0424	93069010	
LÖVEDÉKEK (inertek, nyomjelző szerrel)	0425	93069010	
LÖVEDÉKEK robbanó- vagy kidobótöltettel	0346	93069010	
LÖVEDÉKEK robbanó- vagy kidobótöltettel	0347	93069010	
LÖVEDÉKEK robbanó- vagy kidobótöltettel	0426	93069010	

Megnevezés	UN szám	NHM kód	Megjegyzés
LÖVEDÉKEK robbanó- vagy kidobótöltettel	0427	93069010	
LÖVEDÉKEK robbanó- vagy kidobótöltettel	0434	93069010	
LÖVEDÉKEK robbanó- vagy kidobótöltettel	0435	93069010	
LÖVEDÉKEK robbanótöltettel	0167	93069010	
LÖVEDÉKEK robbanótöltettel	0168	93069010	
LÖVEDÉKEK robbanótöltettel	0169	93069010	
LÖVEDÉKEK robbanótöltettel	0324	93069000	
LÖVEDÉKEK robbanótöltettel	0344	93069010	
Luminál A: lásd: MÉRGEZŐ, MARÓ, GYÚLÉKONY FOLYÉKONY ANYAG, M.N.N.	3286		
MAGAS HŐMÉRSÉKLETŰ FOLYÉKONY ANYAG, M.N.N., 100°C-on vagy magasabb hőmérsékleten, de a lobbanáspont alatti hőmérsékleten (beleértve az olvasztott fémeket, olvasztott sókat, stb.)	3257	++++++++	
MAGAS HŐMÉRSÉKLETŰ SZILÁRD ANYAG, M.N.N., 240°C-on vagy magasabb hőmérsékleten	3258	++++++++	
MAGAS HŐMÉRSÉKLETŰ, GYÚLÉKONY FOLYÉKONY ANYAG, M.N.N., 60°C feletti lobbanásponttal, a lobbanásponton vagy magasabb hőmérsékleten	3256	++++++++	
Mágnesezett anyag	2807		Nem tartozik az SZMGSZ 2. Melléklet hatálya alá
MAGNÉZIUM	1869	8104++++	
MAGNÉZIUM ÖTVÖZET 50%-nál több magnéziumtartalommal pellet, forgács vagy szalag formában	1869	8104++++	
MAGNÉZIUM ÖTVÖZET POR	1418	81043000	
MAGNÉZIUM pellet, forgács vagy szalag formában	1869	8104++++	
MAGNÉZIUM SZEMCSÉK, BEVONT, legalább 149 mikron szemcseméretttel	2950	81043000	
MAGNÉZIUM-ALUMÍNIUM-FOSZFID	1419	28480000	
MAGNÉZIUM-ARZENÁT	1622	28429000	
MAGNÉZIUM-BROMÁT	1473	28299000	
MAGNÉZIUM-DIAMID	2004	293100++	
MAGNÉZIUM-FLUORO-SZILIKÁT	2853	28269000	
MAGNÉZIUM-FOSZFID	2011	28480000	
MAGNÉZIUM-HIDRID	2010	28500020	
MAGNÉZIUM-KLORÁT	2723	2829++++	
MAGNÉZIUM-NITRÁT	1474	28342900	
MAGNÉZIUM-PERKLORÁT	1475	28299000	
MAGNÉZIUM-PEROXID	1476	28161000	
MAGNÉZIUMPOR	1418	81043000	
MAGNÉZIUM-SZILICID	2624	28500070	
MALEINSAVANHIDRID	2215	29171400	
MALEINSAVANHIDRID, OLVASZTOTT	2215	29171400	
MALONITRIL	2647	29269000	
MANEB	2210	38249000	
MANEB KÉSZÍTMÉNY legalább 60% manebtartalommal	2210	38249000	
MANEB KÉSZÍTMÉNY, önmelegedéssel szemben STABILIZÁLT	2968	38249000	
MANEB, önmelegedéssel szemben STABILIZÁLT	2968	38249000	
Mangán-etilén-1,2-bisz-ditiokarbamát: lásd MANEB	2210	38249000	
MANGÁN-NITRÁT	2724	28342900	
MANGÁN-REZINÁT	1330	38069000	
MANNIT-HEXANITRÁT (NITROMANNIT), legalább 40 tömeg% vízzel vagy alkohol és víz keverékével NEDVESÍTETT	0133	36020000	
MARÓ FOLYADÉK TARTALMÚ SZILÁRD ANYAG, M.N.N.	3244	++++++++	
MARÓ FOLYADÉK, M.N.N.	1760	++++++++	
MARÓ SZILÁRD ANYAG, M.N.N.	1759	++++++++	
MARÓ, FOLYÉKONY, LÚGOS SZERVES ANYAG, M.N.N.	3267	29++++++	
Megnevezés	UN szám	NHM kód	Megjegyzés
MARÓ, FOLYÉKONY, LÚGOS SZERVETLEN ANYAG, M.N.N.	3266	28++++++	
MARÓ, FOLYÉKONY, SAVAS SZERVES ANYAG, M.N.N.	3265	29++++++	
MARÓ, FOLYÉKONY, SAVAS SZERVETLEN ANYAG, M.N.N.	3264	28++++++	

MARÓ, GYÚLÉKONY FOLYÉKONY ANYAG, M.N.N.	2924	++++++++	
MARÓ, LÚGOS FOLYÉKONY ANYAG, M.N.N.	1719	28259000	
MARÓ, ÖNMELEGEDŐ ALKÁLIFÉM-ALKOHOLÁTOK, M.N.N.	3206	29055910	
MARÓ, ÖNMELEGEDŐ, SZERVES FOLYÉKONY ANYAG, M.N.N.	3185	29++++++	
MARÓ, ÖNMELEGEDŐ, SZERVES SZILÁRD ANYAG, M.N.N.	3126	29++++++	
MARÓ, ÖNMELEGEDŐ, SZERVETLEN FOLYÉKONY ANYAG, M.N.N.	3188	28++++++	
MARÓ, ÖNMELEGEDŐ, SZERVETLEN SZILÁRD ANYAG, M.N.N.	3192	28++++++	
MARÓ, SZERVES, GYÚLÉKONY SZILÁRD ANYAG, M.N.N.	2925	29++++++	
MARÓ, SZERVES, MÉRGEZŐ FOLYÉKONY ANYAG, M.N.N.	2927	29++++++	
MARÓ, SZERVES, MÉRGEZŐ SZILÁRD ANYAG, M.N.N.	2928	29++++++	
MARÓ, SZERVETLEN, GYÚLÉKONY SZILÁRD ANYAG, M.N.N.	3180	28++++++	
MARÓ, SZERVETLEN, MÉRGEZŐ FOLYÉKONY ANYAG, M.N.N.	3289	28++++++	
MARÓ, SZERVETLEN, MÉRGEZŐ SZILÁRD ANYAG, M.N.N.	3290	28++++++	
MARÓ, SZILÁRD, LÚGOS SZERVES ANYAG, M.N.N.	3263	29++++++	
MARÓ, SZILÁRD, LÚGOS SZERVETLEN ANYAG, M.N.N.	3262	28++++++	
MARÓ, SZILÁRD, SAVAS SZERVES ANYAG, M.N.N.	3261	29++++++	
MARÓ, SZILÁRD, SAVAS SZERVETLEN ANYAG, M.N.N.	3260	28++++++	
Marónátron: lásd NÁTRIUM-HIDROXID, SZILÁRD	1823	28151100	
MÉLYHŰTÖTT, CSEPPFOLYÓSÍTOTT GÁZ, M.N.N.	3158	++++++++	
MÉLYHŰTÖTT, CSEPPFOLYÓSÍTOTT, GYÚJTÓ HATÁSÚ GÁZ, M.N.N.	3311	++++++++	
MÉLYHŰTÖTT, CSEPPFOLYÓSÍTOTT, GYÚLÉKONY GÁZ, M.N.N.	3312	++++++++	
MENTŐESZKÖZ, NEM ÖNFELFÚVÓ, mely tartozékként veszélyes anyagokat tartalmaz	3072	63072000	
MENTŐESZKÖZ, ÖNFELFÚVÓ	2990	63072000	
MÉRGEZŐ FOLYADÉK TARTALMÚ SZILÁRD ANYAG, M.N.N.	3243	++++++++	
MÉRGEZŐ HATÁSÚ LŐSZER robbanó, kidobó vagy hajtótöltettel	0020		A fuvarozásból ki van zárva
MÉRGEZŐ HATÁSÚ LŐSZER robbanó, kidobó vagy hajtótöltettel	0021		A fuvarozásból ki van zárva
MÉRGEZŐ, FOLYÉKONY, GYÚLÉKONY SZERVES ANYAG, M.N.N.	2929	29++++++	
MÉRGEZŐ, MARÓ FOLYÉKONY ANYAG, M.N.N.	2922	++++++++	
MÉRGEZŐ, MARÓ SZILÁRD ANYAG, M.N.N.	2923	++++++++	
MÉRGEZŐ, MARÓ, GYÚLÉKONY FOLYÉKONY ANYAG, M.N.N.	3286	++++++++	
MÉRGEZŐ, ÖNMELEGEDŐ, SZERVES FOLYÉKONY ANYAG, M.N.N.	3184	29++++++	
MÉRGEZŐ, ÖNMELEGEDŐ, SZERVES SZILÁRD ANYAG, M.N.N.	3128	29++++++	
MÉRGEZŐ, ÖNMELEGEDŐ, SZERVETLEN FOLYÉKONY ANYAG, M.N.N.	3187	28++++++	
Megnevezés	UN szám	NHM kód	Megjegyzés
MÉRGEZŐ, ÖNMELEGEDŐ, SZERVETLEN SZILÁRD ANYAG, M.N.N.	3191	28++++++	
MÉRGEZŐ, SZERVES, GYÚLÉKONY SZILÁRD ANYAG, M.N.N.	2926	29++++++	
MÉRGEZŐ, SZERVETLEN, GYÚLÉKONY SZILÁRD ANYAG, M.N.N.	3179	28++++++	
MÉRGEZŐ, SZILÁRD, GYÚLÉKONY SZERVES ANYAG, M.N.N.	2930	29++++++	
MERKAPTÁN KEVERÉK, FOLYÉKONY, GYÚLÉKONY, M.N.N.	3336	29309000	
MERKAPTÁN KEVERÉK, FOLYÉKONY, GYÚLÉKONY, MÉRGEZŐ, M.N.N.	1228	29309000	
MERKAPTÁN KEVERÉK, FOLYÉKONY, MÉRGEZŐ, GYÚLÉKONY, M.N.N.	3071	29309000	
MERKAPTÁNOK, FOLYÉKONY, GYÚLÉKONY,	3336	29309000	

M.N.N.			
MERKAPTÁNOK, FOLYÉKONY, GYÚLÉKONY, MÉRGEZŐ, M.N.N.	1228	29309000	
MERKAPTÁNOK, FOLYÉKONY, MÉRGEZŐ, GYÚLÉKONY, M.N.N.	3071	29309000	
METAKRILALDEHID, STABILIZÁLT	2396	29121900	
METAKRILNITRIL, STABILIZÁLT	3079	29269000	
METAKRILSAV, STABILIZÁLT	2531	29161300	
METALDEHID	1332	29125000	
METÁN, MÉLYHŰTÖTT, CSEPPFOLYÓSÍTOTT	1972	27112900	
METÁN, SŰRÍTETT	1971	27112100	
METANOL	1230	29051100	
METÁN-SZULFONIL-KLORID	3246	290490	
METIL-2-KLÓR-PROPIONÁT	2933	29159000	
METIL-ACETÁT	1231	29153930	
METIL-ACETILÉN ÉS PROPADIÉN KEVERÉK, STABILIZÁLT, mint P1 keverék vagy P2 keverék is	1060	27111900	
Metil-acetilén és propadién keveréke szénhidrogénekkel: lásd METIL-ACETILÉN ÉS PROPADIÉN KEVERÉK	1060	27111900	
METIL-AKRILÁT, STABILIZÁLT	1919	29161210	
METILÁL	1234	29110000	
METIL-ALLIL-ALKOHOL	2614	29051900	
METIL-ALLIL-KLORID	2554	29032900	
METIL-AMIL-ACETÁT	1233	29159000	
Metil-amil-alkohol: lásd METIL-IZOBUTIL-KARBINOL	2053	29051900	
METIL-AMIN VIZES OLDAT	1235	29211110	
METIL-AMIN, VÍZMENTES	1061	29211110	
METIL-BRÓM-ACETÁT	2643	29159000	
METIL-BROMID ÉS ETILÉN-DIBROMID FOLYÉKONY KEVERÉK	1647	38247100	
METIL-BROMID legfeljebb 2% klórpikrin tartalommal	1062	29033000	
METIL-BUTIRÁT	1237	29156090	
Metil-cianid: lásd ACETONITRIL	1648	29269000	
METIL-CIKLOHEXÁN	2296	29021930	
METIL-CIKLOHEXANOLOK, gyúlékony	2617	29061900	
METIL-CIKLOHEXANON	2297	29142200	
METIL-CIKLOPENTÁN	2298	29021930	
METIL-DIKLÓR-ACETÁT	2299	29159000	
METIL-DIKLÓR-SZILÁN	1242	293100++	
Metilén-klorid: lásd DIKLÓR-METÁN	1593	29031200	
METIL-ETIL-KETON	1193	29141200	
Metil-etil-keton-peroxid, koncentráció legfeljebb 45%, az oldat legfeljebb 10% aktív oxigén tartalommal: lásd: D TÍPUSÚ, FOLYÉKONY SZERVES PEROXID	3105		
METIL-FENIL-DIKLÓR-SZILÁN	2437	293100++	
METIL-FLUORID (R41 HŰTŐGÁZ)	2454	29033000	
METIL-FORMIÁT	1243	29151300	
Megnevezés	UN szám	NHM kód	Megjegyzés
METIL-HIDRAZIN	1244	29280090	
METIL-IZOBUTIL-KARBINOL (metil-amil-alkohol)	2053	29051900	
METIL-IZOBUTIL-KETON	1245	29141300	
METIL-IZOCIANÁT	2480	29291090	
METIL-IZOPROPENIL-KETON, STABILIZÁLT	1246	29141990	
Metil-izopropil-benzolok: lásd CIMOLOK	2046	29029000	
METIL-IZOVALERÁT	2400	29159000	
METIL-JODID	2644	29033000	
METIL-KLÓR-ACETÁT	2295	29159000	
METIL-KLÓR-FORMIÁT	1238	29159000	
METIL-KLORID (R 40 HŰTŐGÁZ)	1063	29031100	
METIL-KLORID ÉS DIKLÓR-METÁN KEVERÉK	1912	2827++++ 29031200	
Metil-klór-metil-diklór-szilán: lásd: KLÓR-SZILÁNOK, GYÚLÉKONY, MARÓ, M.N.N.	2985		
METIL-KLÓR-METIL-ÉTER	1239	29091900	
METIL-KLÓR-SZILÁN	2534	293100++	
METIL-MAGNÉZIUM-BROMID DIETIL-ÉTERBEN	1928	293100++	
METIL-MERKAPTÁN	1064	29309000	
METIL-METAKRILÁT MONOMER, STABILIZÁLT	1247	29161410	

METIL-NITRIT	2455		A fuvarozásból ki van zárva
METIL-ORTOSZILIKÁT	2606	29209000	
METIL-PENTADIÉN	2461	29012900	
Metil-piridinek: lásd PIKOLINOK	2313	29333900	
METIL-PROPIL-ÉTER	2612	29091900	
METIL-PROPIL-KETON	1249	29141900	
METIL-PROPIONÁT	1248	29155000	
METIL-terc-BUTIL-ÉTER	2398	29091900	
METIL-TETRAHIDRO-FURÁN	2536	29321900	
METIL-TRIKLÓR-ACETÁT	2533	29159000	
METIL-TRIKLÓR-SZILÁN	1250	293100++	
Metil-vinil-diklór-szilán: lásd: KLÓR-SZILÁNOK, GYÚLÉKONY, MARÓ, M.N.N.	2985		
METIL-VINIL-KETON, STABILIZÁLT	1251	29141990	
METOXI-METIL-IZOCIANÁT	2605	29291090	
Mezitilén: lásd 1,3,5-TRIMETIL-BENZOL	2325	29029000	
MEZITIL-OXID	1229	29141990	
MINDENÜTT GYULLADÓ GYUFA	1331	36050000	
MOLIBDÉN-PENTAKLORID	2508	28273900	
MORFOLIN	2054	29349900	
MOTORBENZIN	1203	27240000 27250000	
MUNKAVÉGZŐ TÖLTETEK	0275	93063000	
MUNKAVÉGZŐ TÖLTETEK	0276	93063000	
MUNKAVÉGZŐ TÖLTETEK	0323	93063000	
MUNKAVÉGZŐ TÖLTETEK	0381	93063000	
MŰANYAG KÖTÉSŰ ROBBANÓTÖLTETEK	0457	93069000	
MŰANYAG KÖTÉSŰ ROBBANÓTÖLTETEK	0458	93069000	
MŰANYAG KÖTÉSŰ ROBBANÓTÖLTETEK	0459	93069000	
MŰANYAG KÖTÉSŰ ROBBANÓTÖLTETEK	0460	93069000	
MŰANYAG SAJTOLÓANYAG, gyúlékony gőzt fejlesztő massza, lemez vagy extrudált profil formában	3314	39++++++	
N,n-BUTIL-IMIDAZOL	2690	29332900	
N,N-DIETIL-ANILIN	2432	29214290	
N,N-DIETIL-ETILÉN-DIAMIN	2685	29212900	
N,N-DIMETIL-ANILIN	2253	29214200	
N,N-DIMETIL-FORMAMID	2265	29242900	
N,N-DIMETIL-KARBAMOIL-KLORID	2262	29159000	
N.N-DIMETIL-CIKLOHEXIL-AMIN	2264	29213010	
NAFTALIN, FINOMÍTOTT	1334	27074000	
NAFTALIN, NYERS	1334	27074000	
Megnevezés	UN szám	NHM kód	Megjegyzés
NAFTALIN, OLVASZTOTT	2304	29029010	
NAFTIL-KARBAMID	1652	29242100	
NAFTIL-TIOKARBAMID	1651	29309000	
NAGYON ÉRZÉKETLEN ROBBANÓANYAGOK (EVI ANYAGOK), M.N.N.	0482	36020000	
n-AMILÉN	1108	29012900	
n-AMIL-METIL-KETON	1110	29141990	
N-AMINO-ETIL-PIPERAZIN	2815	29335995	
NÁTRIUM	1428	28051100	
NÁTRIUMAKKUMULÁTOROK	3292	8506++++	
NÁTRIUM-ALUMINÁT OLDAT	1819	28411000	
Nátrium-aluminát, szilárd	2812		Nem tartozik az SZMGSZ 2. Melléklet hatálya alá
NÁTRIUM-ALUMÍNIUM-HIDRID	2835	28500020	
NÁTRIUM-AMMÓNIUM-VANADÁT	2863	28419030	
NÁTRIUM-ARZANILÁT	2473	293100++	
NÁTRIUM-ARZENÁT	1685	28429000	
NÁTRIUM-ARZENIT, SZILÁRD	2027	28429000	
NÁTRIUM-ARZENIT, VIZES OLDAT	1686	28429000	
NÁTRIUM-AZID	1687	28500050	
Nátrium-bifluorid: lásd NÁTRIUM-HIDROGÉN-DIFLUORID	2439	28261100	
NÁTRIUM-BÓR-HIDRID	1426	285000++	
NÁTRIUM-BÓR-HIDRID ÉS NÁTRIUM-HIDROXID OLDAT legfeljebb 12 tömeg% nátrium-bór-hidrid és legfeljebb 40	3320	285000++ 28151200	

tömeg% nátrium-hidroxid tartalommal			
NÁTRIUM-BROMÁT	1494	28299040	
NÁTRIUMCELLÁK	3292	8506++++	
NÁTRIUM-CIANID OLDAT	3414	28371100	
NÁTRIUM-CIANID, SZILÁRD	1689	28371100	
NÁTRIUM-DINITRO-o-KREZOLÁT, legalább 10 tömeg% vízzel nedvesített	3369	29089000	
NÁTRIUM-DINITRO-o-KREZOLÁT, legalább 15 tömeg% vízzel NEDVESÍTETT	1348	29089000	
NÁTRIUM-DINITRO-o-KREZOLÁT, száraz vagy 15 tömeg%-nál kevesebb vízzel nedvesített	0234	29089000	
NÁTRIUM-DITIONIT (NÁTRIUM-HIPODISZULFIT)	1384	28311000	
NÁTRIUM-FLUOR-ACETÁT	2629	29159000	
NÁTRIUM-FLUORID OLDAT	3415	28261100	
NÁTRIUM-FLUORID, SZILÁRD	1690	28261100	
NÁTRIUM-FLUORO-SZILIKÁT	2674	28262000	
NÁTRIUM-FOSZFID	1432	28480000	
NÁTRIUM-HIDRID	1427	28500020	
NÁTRIUM-HIDROGÉN-DIFLUORID (nátrium-bifluorid)	2439	28261100	
NÁTRIUM-HIDROGÉN-SZULFID 25%-nál kevesebb kristályvíz-tartalommal	2318	28301000	
NÁTRIUM-HIDROGÉN-SZULFID legalább 25% kristályvíz-tartalommal	2949	28301000	
NÁTRIUM-HIDROXID OLDAT (nátronlúg)	1824	28151200	
NÁTRIUM-HIDROXID, SZILÁRD (marónátron)	1823	28151100	
NÁTRIUM-HIPEROXID	2547	28153000	
NÁTRIUM-HIPODISZULFIT	1384	28311000	
NÁTRIUM-KAKODILÁT	1688	293100++	
NÁTRIUM-KARBONÁT-PEROXIHIDRÁT	3378	28369900	
NÁTRIUM-KLÓR-ACETÁT	2659	29159000	
NÁTRIUM-KLORÁT	1495	28291100	
NÁTRIUM-KLORÁT VIZES OLDAT	2428	28291100	
NÁTRIUM-KLORIT	1496	28289000	
NÁTRIUM-METILÁT	1431	29051900	
NÁTRIUM-METILÁT alkoholos OLDAT	1289	29051900	
Megnevezés	UN szám	NHM kód	Megjegyzés
NÁTRIUM-MONOXID	1825	28259000	
NÁTRIUM-NITRÁT	1498	31025090	
NÁTRIUM-NITRÁT ÉS KÁLIUM-NITRÁT KEVERÉK	1499	31025000 28342100	
NÁTRIUM-NITRIT	1500	28341000	
NÁTRIUM-PENTAKLÓR-FENOLÁT	2567	29081000	
NÁTRIUM-PERBORÁT-MONOHIDRÁT	3377	284030++	
NÁTRIUM-PERKLORÁT	1502	28299010	
NÁTRIUM-PERMANGANÁT	1503	28416900	
NÁTRIUM-PEROXID	1504	28153000	
NÁTRIUM-PEROXO-BORÁT, VÍZMENTES	3247	28403000	
NÁTRIUM-PERSZULFÁT	1505	28334000	
NÁTRIUM-PIKRAMÁT, legalább 20 tömeg% vízzel NEDVESÍTETT	1349	29222900	
NÁTRIUM-PIKRAMÁT, száraz vagy 20 tömeg%-nál kevesebb vízzel nedvesített	0235	36020000	
NÁTRIUM-RÉZ(I)-CIANID OLDAT	2317	28372000	
NÁTRIUM-RÉZ(I)-CIANID, SZILÁRD	2316	28372000	
NÁTRIUM-SZULFID 30%-nál kevesebb kristályvíz-tartalommal	1385	28301000	
NÁTRIUM-SZULFID, HIDRATÁLT, legalább 30% kristályvíz-tartalommal	1849	28301000	
NÁTRIUM-SZULFID, VÍZMENTES	1385	28301000	
Nátronlúg: lásd NÁTRIUM-HIDROXID OLDAT	1824	28151200	
NÁTRONMÉSZ 4%-nál több nátrium-hidroxid tartalommal	1907	38249000	
n-BUTIL-AMIN	1125	29211900	
N-BUTIL-ANILIN	2738	29214290	
n-Butil-bromid: lásd 1-BRÓM-BUTÁN	1126	29033000	
n-BUTIL-FORMIÁT	1128	29151300	
n-BUTIL-IZOCIANÁT	2485	29291090	
n-BUTIL-KLÓR-FORMIÁT	2743	29159000	

n-BUTIL-METAKRILÁT, STABILIZÁLT	2227	29161490	
n-DEKÁN	2247	29011000	
Nedves textilhulladék	1857		Nem tartozik az SZMGSZ 2. Melléklet hatálya alá
NEM ÖNFELFÚVÓ ÉLETMENTŐ-KÉSZÜLÉK, mely tartozékként veszélyes anyagokat tartalmaz	3072	63072000	
NEM ROBBANÓ PILLANATGYÚJTÓK	0101	360300++	
NEM SPECIFIKÁLT KÓRHÁZI HULLADÉK, M.N.N.	3291	38249000	
NEMVILLAMOS DETONATORSZERKEZETEK robbantáshoz	0360	360300++	
NEMVILLAMOS DETONATORSZERKEZETEK robbantáshoz	0361	360300++	
NEMVILLAMOS DETONATORSZERKEZETEK robbantáshoz	0500	360300++	
NEMVILLAMOS GYUTACSOK robbantáshoz	0029	360300++	
NEMVILLAMOS GYUTACSOK robbantáshoz	0267	36030090	
NEMVILLAMOS GYUTACSOK robbantáshoz	0455	360300++	
NEON, MÉLYHŰTÖTT, CSEPPFOLYÓSÍTOTT	1913	28042900	
NEON, SŰRÍTETT	1065	28042900	
N-ETIL-ANILIN	2272	29214200	
N-ETIL-BENZIL-TOLUIDINEK, FOLYÉKONY	2753	29214300	
N-ETIL-BENZIL-TOLUIDINEK, SZILÁRD	3460	29214300	
N-ETIL-N-BENZIL-ANILIN	2274	29214900	
N-ETIL-TOLUIDINEK	2754	29214300	
n-HEPT ALDEHID	3056	29121900	
n-HEPTÉN	2278	29012900	
NIKKEL-CIANID	1653	28371900	
NIKKEL-NITRÁT	2725	28342920	
Megnevezés	UN szám	NHM kód	Megjegyzés
NIKKEL-NITRIT	2726	28341000	
NIKKEL-TETRAKARBONIL	1259	293100++	
NIKOTIN	1654	2939++++	
NIKOTIN-HIDROKLORID OLDAT	1656	2939++++	
NIKOTIN-HIDROKLORID, FOLYÉKONY	1656	2939++++	
NIKOTIN-HIDROKLORID, SZILÁRD	3444	293999++	
NIKOTIN-KÉSZÍTMÉNY, FOLYÉKONY, M.N.N.	3144	2939++++	
NIKOTINKÉSZÍTMÉNY, SZILÁRD, M.N.N.	1655	2939++++	
NIKOTIN-SZALICILÁT	1657	2939++++	
NIKOTIN-SZULFÁT OLDAT	1658	2939++++	
NIKOTIN-SZULFÁT, SZILÁRD	3445	293999++	
NIKOTIN-TARTARÁT	1659	2939++++	
NIKOTIN-VEGYÜLET, FOLYÉKONY, M.N.N.	3144	2939++++	
NIKOTINVEGYÜLET, SZILÁRD, M.N.N.	1655	2939++++	
NITRÁLÓSAV KEVERÉK	1796	28080000	
NITRÁLÓSAV KEVERÉK, ELHASZNÁLT	1826	38249000	
NITRÁTOK, SZERVETLEN, M.N.N.	1477	28342900	
NITRÁTOK, SZERVETLEN, VIZES OLDATA, M.N.N.	3218	28342900	
NITRILEK, GYÚLÉKONY, MÉRGEZŐ, M.N.N.	3273	29269000	
NITRILEK, MÉRGEZŐ, FOLYÉKONY, M.N.N.	3276	29269000	
NITRILEK, MÉRGEZŐ, GYÚLÉKONY, M.N.N.	3275	29269000	
NITRILEK, MÉRGEZŐ, SZILÁRD, M.N.N.	3439	29269000	
NITRITEK, SZERVETLEN, M.N.N.	2627	28341000	
NITRITEK, SZERVETLEN, VIZES OLDATA, M.N.N.	3219	28341000	
NITRO-ANILINEK (o-, m-, p-)	1661	29214210	
NITRO-ANIZOLOK, FOLYÉKONY	2730	29092000	
NITRO-ANIZOLOK, SZILÁRD	3458	29092000	
NITRO-BENZOL	1662	29042000	
NITRO-BENZOL-SZULFONSAV	2305	29041000	
NITRO-BENZO-TRIFLUORIDOK, FOLYÉKONY	2306	29036900	
NITRO-BENZO-TRIFLUORIDOK, SZILÁRD	3431	29036900	
NITRO-BRÓM-BENZOLOK, FOLYÉKONY	2732	29036900	
NITRO-BRÓM-BENZOLOK, SZILÁRD	3459	29036900	
NITROCELLULOZ ALAPÚ FILMEK zselatin bevonattal, a hulladék kivételével	1324	39129090	

NITROCELLULOZ ALAPÚ, ÖNMELEGEDŐ MŰANYAGOK, M.N.N.	2006	39129000	
NITROCELLULOZ ALKOHOLLAL (legalább 25 tömeg% alkohollal és a szárazanyagra vetítve legfeljebb 12,6% nitrogéntartalommal)	2556	39122000	
NITROCELLULOZ KEVERÉK a szárazanyagra vetítve legfeljebb 12,6% nitrogéntartalommal, LÁGYÍTÓVAL vagy LÁGYÍTÓ NÉLKÜL, PIGMENTTEL vagy PIGMENT NÉLKÜL	2557	39122000	
NITROCELLULOZ MEMBRÁNSZŰRŐK száraz tömegre vetítve legfeljebb 12,6% nitrogén-tartalommal	3270	++++++++	
NITROCELLULOZ OLDAT, GYÚLÉKONY, a száraz tömegre vetítve legfeljebb 12,6% nitrogéntartalommal és legfeljebb 55% nitrocellulóz-tartalommal	2059	39122000	
NITROCELLULOZ VÍZZEL (legalább 25 tömeg% vízzel)	2555	39122000	
NITROCELLULOZ, legalább 25 tömeg% alkohollal NEDVESÍTETT	0342	39122000	
NITROCELLULOZ, módosítás nélkül vagy 18 tömeg%-nál kevesebb lágyítóval plasztifikálva	0341	39122090	
NITROCELLULOZ, PLASZTIFIKALT legalább 18 tömeg% plasztifikálóval	0343	39122090	
NITROCELLULOZ, száraz vagy 25 tömeg%-nál kevesebb vízzel (vagy alkohollal) nedvesített	0340	39122000	
NITRO-ETÁN	2842	29042000	
NITRO-FENOLOK (o-, m-, p-)	1663	29089000	
Megnevezés	UN szám	NHM kód	Megjegyzés
NITROGÉN, MÉLYHŰTÖTT, CSEPPFOLYÓSÍTOTT	1977	28043000	
NITROGÉN, SŰRÍTETT	1066	28043000	
NITROGÉN-DIOXID	1067	28112930	
NITROGÉN-MONOXID ÉS DINITROGÉN-TET-ROXID KEVERÉKE (NITROGÉN-MONOXID ÉS NITROGÉN-DIOXID KEVERÉKE)	1975	28112930	
NITROGÉN-MONOXID ÉS NITROGÉN-DIOXID KEVERÉKE	1975	28112930	
NITROGÉN-MONOXID, SŰRÍTETT	1660	28112930	
NITROGÉN-TRIFLUORID	2451	28129000	
NITROGÉN-TRIOXID	2421		A fuvarozásból ki van zárva
NITROGLICERIN ALKOHOLOS OLDATBAN 1%-nál több, de legfeljebb 10% nitroglicerin-tarta-lommal	0144	30039000	
NITROGLICERIN ALKOHOLOS OLDATBAN 1%-nál több, de legfeljebb 5% nitroglicerin-tartalommal	3064	30039000	
NITROGLICERIN ALKOHOLOS OLDATBAN, legfeljebb 1% nitroglicerin tartalommal	1204	++++++++	
NITROGLICERIN KEVERÉK, ÉRZÉKETLENÍTETT, M.N.N., 2 tömeg%-nál több, de legfeljebb 10 tömeg% nitroglicerin-tartalommal	3319	36020000	
NITROGLICERIN KEVERÉK, ÉRZÉKETLENÍTETT, FOLYÉKONY, M.N.N., legfeljebb 30 tömeg% nitroglicerin-tartalommal	3357	++++++++	
NITROGLICERIN KEVERÉK, ÉRZÉKETLENÍTETT, FOLYÉKONY, GYÚLÉKONY, M.N.N., legfeljebb 30 tömeg% nitroglicerin-tartalommal	3343	36020000	
NITROGLICERIN, legalább 40 tömeg% nem illó, vízben oldhatatlan flegmatizálószerrel DESZENZIBILIZÁLT	0143	36020000	
NITRO-GUANIDIN (PIKRIT), legalább 20 tömeg% vízzel NEDVESÍTETT	1336	29299000	
NITRO-GUANIDIN (PIKRIT), száraz vagy 20 tömeg%-nál kevesebb vízzel nedvesített	0282	36020000	
NITROKARBAMID	0147	36020000	
NITROKEMÉNYÍTŐ, legalább 20 tömeg% vízzel NEDVESÍTETT	1337	35051000	
NITROKEMÉNYÍTŐ, száraz vagy 20 tömeg%-nál kevesebb vízzel nedvesített	0146	36020000	
NITRO-KREZOLOK, FOLYÉKONY	3434	29071200	
NITRO-KREZOLOK, SZILÁRD	2446	29071200	
NITROMANNIT, legalább 40 tömeg% vízzel vagy alkohol és víz keverékével NEDVESÍTETT	0133	36020000	
NITRO-METÁN	1261	29042000	
NITRO-NAFTALIN	2538	29042000	
NITRO-PROPÁNOK	2608	29042000	

NITRO-TOLUIDINEK (MONO)	2660	29214300	
NITRO-TOLUOLOK, FOLYÉKONY	1664	29042000	
NITRO-TOLUOLOK, SZILÁRD	3446	29042000	
NITRO-TRIAZOLON (NTO)	0490	36020000	
NITRO-XILOLOK, FOLYÉKONY	1665	29042000	
NITRO-XILOLOK, SZILÁRD	3447	29042000	
NITROZILKÉNSAV, FOLYÉKONY	2308	28111900	
NITROZILKÉNSAV, SZILÁRD	3456	28111900	
NITROZIL-KLORID	1069	28121000	
N-METIL-ANILIN	2294	29214200	
N-METIL-BUTIL-AMIN	2945	29211900	
NONÁNOK	1920	29011000	
NONIL-TRIKLÓR-SZILÁN	1799	293100++	
NÖVÉNYI EREDETŰ SZÁLAK, M.N.N., olajjal	1373	++++++++	
NÖVÉNYI EREDETŰ SZÖVETEK, M.N.N., olajjal	1373	++++++++	

Megnevezés	UN szám	NHM kód	Megjegyzés
Növényi eredetű szálak, száraz	3360		Nem tartozik az SZMGSZ 2. Melléklet hatálya alá
n-PROPANOL (NORMÁL PROPIL-ALKOHOL)	1274	29051200	
n-PROPIL-ACETÁT	1276	29153910	
n-PROPIL-BENZOL	2364	29029000	
n-PROPIL-IZOCIANÁT	2482	29291090	
n-PROPIL-KLÓR-FORMIÁT	2740	29159000	
n-PROPIL-NITRÁT	1865	29209000	
NTO	0490	36020000	
NYERSOLAJ (PETRÓLEUM)	1267	27090090	
NYERSOLAJ (PETRÓLEUM) PÁRLATOK, M.N.N.	1268	27090090	
NYERSOLAJ (PETRÓLEUM) TERMÉKEK, M.N.N.	1268	27090090	
NYOMDAFESTÉK SEGÉDANYAG (beleértve a festékhígítókat és oldószereket), gyúlékony	1210	32151900	
NYOMDAFESTÉK, gyúlékony	1210	3215++++	
NYOMJELZŐK LŐSZEREKHEZ	0212	36049000	
NYOMJELZŐK LŐSZEREKHEZ	0306	36049000	
o-DIKLÓR-BENZOL	1591	29036100	
OKTADECIL-TRIKLÓR-SZILÁN	1800	293100++	
OKTADIÉNEK	2309	29012900	
OKTAFLUOR-2-BUTÉN (R 1318 HŰTŐGÁZ)	2422	29033000	
OKTAFLUOR-CIKLOBUTÁN (RC 318 HŰTŐGÁZ)	1976	29033000	
OKTAFLUOR-PROPÁN (R 218 HŰTŐGÁZ)	2424	29033000	
OKTÁNOK	1262	29011000	
OKTILALDEHIDEK	1191	29121900	
OKTIL-TRIKLÓR-SZILÁN	1801	293100++	
OKTOGÉN, DESZENZIBILIZÁLT	0484	36020000	
OKTOGÉN, legalább 15 tömeg% vízzel NEDVESÍTETT	0226	36020000	
OKTÓL, száraz vagy 15 tömeg%-nál kevesebb vízzel nedvesített	0266	36020000	
OKTOLIT (OKTÓL), száraz vagy 15 tömeg%-nál kevesebb vízzel nedvesített	0266	36020000	
OKTONAL	0496	36020000	
OLAJOS GYAPOT HULLADÉK	1364	5202++++	
Olajos rongy	1856		Nem tartozik az SZMGSZ 2. Melléklet hatálya alá
OLAJPOGÁCSA 1,5 tömeg%-nál nagyobb olajtartalommal és legfeljebb 11 tömeg% nedvességtartalommal	1386	23069000	
OLAJPOGÁCSA legfeljebb 1,5 tömeg% olaj- és legfeljebb 11 tömeg% nedvességtartalommal	2217	23069000	
Oldószerek festékekhez: lásd FESTÉK SEGÉDANYAG; NYOMDAFESTÉK SEGÉDANYAG	1263	3208++++ 32050000	
OLDÓSZERMENTES ACETILÉN	3374	29012900	
Óleum: lásd KÉNSAV, FÜSTÖLGŐ	1831	28070010	
ÓLOM-ACETÁT	1616	29152900	
ÓLOM-ARZENÁTOK	1617	28429000	
ÓLOM-ARZENITEK	1618	28429000	
ÓLOM-AZID, legalább 20 tömeg% vízzel vagy alkohol és víz	0129		A fuvarozásból ki

keverékével NEDVESÍTETT			van zárva
ÓLOM-CIANID	1620	28371900	
ÓLOM-DIOXID	1872	28249000	
ÓLOM-FOSZFIT, DIBÁZIKUS	2989	28351000	
ÓLOM-NITRÁT	1469	28342920	
ÓLOM-PERKLORÁT OLDAT	3408	28299010	
ÓLOM-PERKLORÁT, SZILÁRD	1470	28299010	
ÓLOM-SZTIFNÁT (ÓLOM-TRINITRO-REZORCINÁT), legalább 20 tömeg% vízzel vagy alkohol és víz keverékével NEDVESÍTETT	0130		A fuvarozásból ki van zárva
Megnevezés	UN szám	NHM kód	Megjegyzés
ÓLOM-SZULFÁT 3%-nál több szabad savtartalommal	1794	28332970	
ÓLOM-TRINITRO-REZORCINÁT, legalább 20 tö-meg% vízzel vagy alkohol és víz keverékével NEDVESÍTETT	0130		A fuvarozásból ki van zárva
ÓLOMVEGYÜLET, OLDHATÓ, M.N.N.	2291	++++++++	
ÓN-FOSZFIDEK	1433	28480000	
ÓN-TETRAKLORID, VÍZMENTES	1827	28273910	
ÓN-TETRAKLORID-PENTAHIDRÁT	2440	28273900	
ÓNVEGYÜLET, SZERVES, FOLYÉKONY, M.N.N.	2788	293100++	
ÓNVEGYÜLET, SZERVES, SZILÁRD, M.N.N.	3146	293100++	
OXIGÉN, MÉLYHŰTÖTT, CSEPPFOLYÓSÍTOTT	1073	28044000	
OXIGÉN, SŰRÍTETT	1072	28044000	
OXIGÉN-DIFLUORID, SŰRÍTETT	2190	28129000	
OZMIUM-TETROXID	2471	28259000	
ÖNFELFÚVÓ ÉLETMENTŐ-KÉSZÜLÉK	2990	63072000	
ÖNGYÚJTÓ UTÁNTÖLTŐK gyúlékony gáz tartalommal	1057	96132090	
ÖNGYÚJTÓK gyúlékony gáz tartalommal	1057	96132090	
ÖNMELEGEDŐ, GYÚJTÓ HATÁSÚ SZILÁRD ANYAG, M.N.N.	3100		A fuvarozásból ki van zárva
ÖNMELEGEDŐ, MARÓ FOLYÉKONY ANYAG, M.N.N.	3301	++++++++	
ÖNMELEGEDŐ, MARÓ SZILÁRD ANYAG, M.N.N.	3095	++++++++	
ÖNMELEGEDŐ, MÉRGEZŐ SZILÁRD ANYAG, M.N.N.	3124	++++++++	
ÖNMELEGEDŐ, SZERVES FOLYÉKONY ANYAG, M.N.N.	3183	29++++++	
ÖNMELEGEDŐ, SZERVES SZILÁRD ANYAG, M.N.N.	3088	29++++++	
ÖNMELEGEDŐ, SZERVETLEN FOLYÉKONY ANYAG, M.N.N.	3186	28++++++	
ÖNMELEGEDŐ, SZERVETLEN SZILÁRD ANYAG, M.N.N.	3190	28++++++	
P1, P2 keverék: lásd METIL-ACETILÉN ÉS PROPADIÉN KEVERÉK, STABILIZÁLT	1060	27111900	
PALAOLAJ	1288	27141000	
PAPÍR, TELÍTETLEN OLAJJAL KEZELT, nem teljesen száraz (beleértve a karbonpapírt)	1379	4811++++	
Paraantracén: lásd: KÖRNYEZETRE VESZÉLYES FOLYÉKONY ANYAG, M.N.N.	3082		
PARAFORMALDEHID	2213	29126000	
PARALDEHID	1264	29125000	
PARFÜM KÉSZÍTMÉNYEK gyúlékony oldószerekkel	1266	33079000	
PENTABORÁN	1380	28500090	
PENTAERITRITOL-TETRANITRÁT KEVERÉK, ÉRZÉKETLENÍTETT, SZILÁRD, M.N.N., 10 tömeg%-nál több, de legfeljebb 20 tömeg% PETN tartalommal	3344	36020000	
PENTAERITRIT-TETRANITRAT (PENTRIT, PETN), legalább 15 tömeg% flegmatizálószerrel DESZENZIBILIZÁLT	0150	36020000	
PENTAERITRIT-TETRANITRAT (PENTRIT, PETN), legalább 25 tömeg% vízzel NEDVESÍTETT	0150	36020000	
PENTAERITRIT-TETRANITRAT (PETN) legalább 7 tömeg% viasszal	0411	36020000	
PENTAERITRIT-TETRANITRÁT KEVERÉK, ÉRZÉKETLENÍTETT, SZILÁRD, M.N.N., 10 tömeg%-nál több, de legfeljebb 20 tömeg% PETN tartalommal	3344	36020000	
PENTAFLUOR-ETÁN (R 125 HŰTŐGÁZ)	3220	29033000	
PENTAKLÓR-ETÁN	1669	29031900	
PENTAKLÓR-FENOL	3155	29081000	
PENTAMETIL-HEPTÁN (izododekán)	2286	29011000	
PENTÁNOK, folyékony	1265	29011000	
PENTANOLOK	1105	29051500	
PENTOLIT, száraz vagy 15 tömeg%-nál kevesebb vízzel nedvesített	0151	36020000	

Megnevezés	UN szám	NHM kód	Megjegyzés
PENTRIT, legalább 15 tömeg% flegmatizáló szerrel DESZENZIBILIZÁLT	0150	36020000	
PENTRIT, legalább 25 tömeg% vízzel NEDVESÍTETT	0150	36020000	
PERFLUOR-(ETIL-VINIL-ÉTER)	3154	29092000	
PERFLUOR-(METIL-VINIL-ÉTER)	3153	29092000	
PERFORÁTOR PUSKÁK TÖLTETTEL, detonátor nélkül, olajkutak fúráshoz	0124	93069000	
PERFORÁTOR PUSKÁK TÖLTETTEL, detonátor nélkül, olajkutak fúráshoz	0494	93069000	
Perkarbamid: lásd: KARBAMID-HIDROGÉN-PEROXID	1511	28470000	
PERKLORÁTOK, SZERVETLEN, M.N.N.	1481	28299000	
PERKLORIL-FLUORID	3083	28261900	
PERKLÓR-METIL-MERKAPTÁN	1670	29309000	
PERKLÓRSAV 50 tömeg%-nál több, de legfeljebb 72 tömeg% savtartalommal	1873	28111900	
PERKLÓRSAV legfeljebb 50 tömeg% savtartalommal	1802	28111900	
PERMANGANÁTOK, SZERVETLEN, M.N.N.	1482	28416900	
PERMANGANÁTOK, SZERVETLEN, VIZES OLDAT, M.N.N.	3214	28416900	
PEROXIDOK, SZERVETLEN, M.N.N.	1483	28259000	
PERSZULFÁTOK, SZERVETLEN, M.N.N.	3215	28334000	
PERSZULFÁTOK, SZERVETLEN, VIZES OLDAT, M.N.N.	3216	28334000	
PESZTICID, FOLYÉKONY, GYÚLÉKONY, MÉRGEZŐ, M.N.N. (lobbanáspont 23°C alatt)	3021	3808++++	
PESZTICID, FOLYÉKONY, MÉRGEZŐ, GYÚLÉKONY, M.N.N. (lobbanáspont legalább 23°C)	2903	3808++++	
PESZTICID, FOLYÉKONY, MÉRGEZŐ, M.N.N.	2902	3808++++	
PESZTICID, SZILÁRD, MÉRGEZŐ, M.N.N.	2588	3808++++	
PETN KEVERÉK, ÉRZÉKETLENÍTETT, SZILÁRD, M.N.N., 10 tömeg%-nál több, de legfeljebb 20 tömeg% PETN tartalommal	3344	36020000	
PETN legalább 7 tömeg% viasszal	0411	36020000	
PETN, legalább 15 tömeg% flegmatizálószerrel DESZENZIBILIZÁLT	0150	36020000	
PETN, legalább 25 tömeg% vízzel NEDVESÍTETT	0150	36020000	
PETRÓLEUM: lásd NYERSOLAJ	1267	27090090	
PETRÓLEUMGÁZ, CSEPPFOLYÓSÍTOTT	1075	27111900	
PIKOLINOK (metil-piridinek)	2313	29333900	
PIKRAMID	0153	36020000	
PIKRIL-KLORID	0155	36020000	
PIKRIL-KLORID, legalább 10 tömeg% vízzel NEDVESÍTETT	3365	36020000	
PIKRINSAV, legalább 10 tömeg% vízzel NEDVESÍTETT	3364	2908++++	
PIKRINSAV, legalább 30 tömeg% vízzel NEDVESÍTETT	1344	2908++++	
PIKRINSAV, száraz vagy 30 tömeg%-nál kevesebb vízzel nedvesített	0154	36020000	
PIKRIT, legalább 20 tömeg% vízzel NEDVESÍTETT	1336	29299000	
PIKRIT, száraz vagy 20 tömeg%-nál kevesebb vízzel nedvesített	0282	36020000	
PILLANATGYÚJTÓK, NEM ROBBANÓ	0101	360300++	
PIPERAZIN	2579	29335900	
PIPERIDIN	2401	29333200	
PIRETROID PESZTICID, FOLYÉKONY, GYÚLÉKONY, MÉRGEZŐ (lobbanáspont 23°C alatt)	3350	3808++++	
PIRETROID PESZTICID, FOLYÉKONY, MÉRGEZŐ	3352	3808++++	
PIRETROID PESZTICID, FOLYÉKONY, MÉRGEZŐ, GYÚLÉKONY (lobbanáspont legalább 23°C)	3351	3808++++	
PIRETROID PESZTICID, SZILÁRD, MÉRGEZŐ	3349	3808++++	
PIRIDIN	1282	29333100	
PIROFOROS FÉM, M.N.N.	1383	36069090	81++++++
PIROFOROS ÖTVÖZET, M.N.N.	1383	36069090	
Megnevezés	UN szám	NHM kód	Megjegyzés
PIROFOROS TÁRGYAK	0380	93069000	
PIROFOROS, SZERVES FOLYÉKONY ANYAG, M.N.N.	2845	29++++++	
PIROFOROS, SZERVES SZILÁRD ANYAG, M.N.N.	2846	29++++++	
PIROFOROS, SZERVETLEN FOLYÉKONY ANYAG, M.N.N.	3194	28++++++	
PIROFOROS, SZERVETLEN SZILÁRD ANYAG, M.N.N.	3200	28++++++	
PIROSZULFURIL-KLORID	1817	28121000	

PIROTECHNIKAI TÁRGYAK műszaki célokra	0428	36049000	
PIROTECHNIKAI TÁRGYAK műszaki célokra	0429	36049000	
PIROTECHNIKAI TÁRGYAK műszaki célokra	0430	36049000	
PIROTECHNIKAI TÁRGYAK műszaki célokra	0431	36049000	
PIROTECHNIKAI TÁRGYAK műszaki célokra	0432	36049000	
PIRROLIDIN	1922	29339190	
Pivaloil-klorid: lásd TRIMETIL-ACETIL-KLORID	2438	29159000	
PNEUMATIKUS NYOMÁS ALATTI TÁRGYAK (nem gyúlékony gáz tartalommal)	3164	++++++++	
p-NITROZO-DIMETIL-ANILIN	1369	29299000	
POLIAMINOK, FOLYÉKONY, MARÓ, GYÚLÉKONY, M.N.N.	2734	2921++++	
POLIAMINOK, FOLYÉKONY, MARÓ, M.N.N.	2735	2921++++	
POLIAMINOK, GYÚLÉKONY, MARÓ, M.N.N.	2733	2921++++	
POLIAMINOK, SZILÁRD, MARÓ, M.N.N.	3259	2921++++	
POLIÉSZTER-GYANTA KÉSZLET	3269	3907++++	
POLIHALOGENEZETT BIFENILEK, FOLYÉKONY	3151	29036900	
POLIHALOGENEZETT BIFENILEK, SZILÁRD	3152	29036900	
POLIHALOGENEZETT TERFENILEK, FOLYÉKONY	3151	29036900	
POLIHALOGENEZETT TERFENILEK, SZILÁRD	3152	29036900	
POLIKLÓROZOTT BIFENILEK, FOLYÉKONY	2315	29036900	
POLIKLÓROZOTT BIFENILEK, SZILÁRD	3432	29036900	
Polírozó anyag: lásd FESTÉK (beleértve a festéket, lakkot, zománcot, színezéket, sellakot, kencét, polírozót, folyékony töltőanyagot és folyékony lakkbázist)	1263	3208++++ 32050000	
Polírozó anyag: lásd FESTÉK, GYÚLÉKONY, MARÓ (beleértve a festéket, lakkot, zománcot, színezéket, sellakot, kencét, polírozót, folyékony töltőanyagot és folyékony lakkbázist)	3469	3208++++	
Polírozó anyag: lásd FESTÉK, MARÓ, GYÚLÉKONY (beleértve a festéket, lakkot, zománcot, színezéket, sellakot, kencét, polírozót, folyékony töltőanyagot és folyékony lakkbázist)	3470	3208++++	
Polírozó: Lásd: FESTÉK (beleértve a festéket, lakkot, zománcot, színezéket, sellakot, kencét, polírozót, folyékony töltőanyagot és folyékony lakkbázist)	3066	3208++++ 32050000	
PRÓBALŐSZER	0363	93069000	
PROFILOZOTT, HAJLÉKONY, VONAL ALAKÚ ROBBANTÓTÖLTETEK	0237	360300++	
PROFILOZOTT, HAJLÉKONY, VONAL ALAKÚ ROBBANTÓTÖLTETEK	0288	360300++	
PROPADIÉN, STABILIZÁLT	2200	29012900	
PROPÁN	1978	27111200	
PROPÁN-TIOLOK(propil-merkaptánok)	2402	29309000	
PROPIL-ALKOHOL, NORMÁL	1274	29051200	
PROPIL-AMIN	1277	29211900	
PROPILÉN	1077	29012200	
PROPILÉN-IMIN, STABILIZÁLT	1921	29339190	
PROPILÉN-KLÓRHIDRIN	2611	29055900	
PROPILÉN-OXID	1280	29102000	
PROPILÉN-TETRAMER	2850	29012900	
PROPILÉN-TRIMER	2057	29012900	
PROPIL-FORMIÁTOK	1281	29151300	
Megnevezés	UN szám	NHM kód	Megjegyzés
Propil-klorid: lásd 1-KLÓR-PROPÁN	1278	29031900	
Propil-merkaptánok: lásd PROPÁN-TIOLOK	2402	29309000	
PROPIL-TRIKLÓR-SZILÁN	1816	293100++	
PROPIONALDEHID	1275	29121900	
PROPIONIL-KLORID	1815	29159000	
PROPIONITRIL	2404	29269000	
PROPIONSAV ANHIDRID	2496	29159000	
PROPIONSAV legalább 10 tömeg%, de 90 tö-meg%-nál kisebb savtartalommal	1848	29155000	
PROPIONSAV legalább 90 tömeg% savtartalommal	3463	29155000	
PUSKAPOR, PELLET	0028	36010000	
PUSKAPOR, SAJTOLT	0028	36010000	
PUSKAPOR, szemcsés vagy por alakú	0027	36010000	
R 1132a HŰTŐGÁZ	1959	29033000	
R 114 HŰTŐGÁZ	1958	29034400	
R 115 HŰTŐGÁZ	1020	29034490	

R 116 HŰTŐGÁZ	2193	29033000	
R 12 HŰTŐGÁZ	1028	29034200	
R 1216 HŰTŐGÁZ	1858	29033000	
R 124 HŰTŐGÁZ	1021	29034910	
R 125 HŰTŐGÁZ	3220	29033000	
R 13 HŰTŐGÁZ	1022	29034510	
R 1318 HŰTŐGÁZ	2422	29033000	
R 133a HŰTŐGÁZ	1983	29034980	
R 134a HŰTŐGÁZ	3159	29033000	
R 14 HŰTŐGÁZ	1982	29033000	
R 142b HŰTŐGÁZ	2517	29034920	
R 143a HŰTŐGÁZ	2035	29033000	
R 152a HŰTŐGÁZ	1030	29033080	
R 22 HŰTŐGÁZ	1018	29034910	
R 227 HŰTŐGÁZ	3296	29033000	
R 23 HŰTŐGÁZ	1984	29033000	
R 32 HŰTŐGÁZ	3252	29033000	
R 40 HŰTŐGÁZ	1063	29031100	
R 404A HŰTŐGÁZ (Pentafluor-etán, 1,1,1-trifluor-etán és 1,1,1,2-tetrafluor-etán zeotróp keveréke, kb. 44% pentafluor-etánnal, és kb. 52% 1,1,1-trifluor-etánnal)	3337	29033000	
R 407A HŰTŐGÁZ (Difluor-metán, pentafluor-etán és 1,1,1,2-tetrafluor-etán zeotróp keveréke kb. 20% difluor-metánnal és 40% pentafluor-etánnal)	3338	29033000	
R 407B HŰTŐGÁZ (Difluor-metán, pentafluor-etán és 1,1,1,2-tetrafluor-etán zeotróp keveréke kb. 10% difluor-metánnal és 70% pentafluor-etánnal)	3339	29033000	
R 407C HŰTŐGÁZ (Difluor-metán, pentafluor-etán és 1,1,1,2-tetrafluor-etán zeotróp keveréke kb. 23% difluor-metánnal és 25% pentafluor-etánnal)	3340	29033000	
R 500 HŰTŐGÁZ	2602	38247100	
R 502 HŰTŐGÁZ	1973	38247100	
R 503 HŰTŐGÁZ	2599	38247100	
R12B1 HŰTŐGÁZ	1974	29034610	
R13B1 HŰTŐGÁZ	1009	29034620	
R161 HŰTŐGÁZ	2453	29033000	
R21 HŰTŐGÁZ	1029	29034910	
R218 HŰTŐGÁZ	2424	29033000	
R41 HŰTŐGÁZ	2454	29033000	
RADIOAKTÍV ANYAG ENGEDMÉNYES KÜLDEMÉNYDARABBAN - GYÁRTMÁNYOK	2911	28444000	
RADIOAKTÍV ANYAG ENGEDMÉNYES KÜLDEMÉNYDARABBAN - KÉSZÜLÉKEK	2911	28444000	
RADIOAKTÍV ANYAG ENGEDMÉNYES KÜLDEMÉNYDARABBAN - KORLÁTOZOTT ANYAGMENNYISÉG	2910	28444000	
Megnevezés	UN szám	NHM kód	Megjegyzés
RADIOAKTÍV ANYAG ENGEDMÉNYES KÜLDEMÉNYDARABBAN - SZEGÉNYÍTETT URÁNBÓL vagy TERMÉSZETES URÁNBÓL vagy TERMÉSZETES TÓRIUMBÓL KÉSZÜLT GYÁRTMÁNYOK	2909	28444000	
RADIOAKTÍV ANYAG, A TÍPUSÚ KÜLDEMÉNYDARABBAN, KÜLÖNLEGES FORMÁBAN, nem hasadó vagy hasadó-engedményes	3332	28444000	
RADIOAKTÍV ANYAG, A TÍPUSÚ KÜLDE-MÉNYDARABBAN, nem különleges formában, nem hasadó vagy hasadó-engedményes	2915	28444000	
RADIOAKTÍV ANYAG, B(M) TÍPUSÚ KÜLDEMÉNYDARABBAN, nem hasadó vagy hasadó-engedményes	2917	28444000	
RADIOAKTÍV ANYAG, B(U) TÍPUSÚ KÜLDEMÉNYDARABBAN, nem hasadó vagy hasadó-engedményes	2916	28444000	
RADIOAKTÍV ANYAG, C TÍPUSÚ KÜLDEMÉNYDARABBAN, nem hasadó vagy hasadó-engedményes	3323	28444000	
RADIOAKTÍV ANYAG, ENGEDMÉNYES KÜLDEMÉNYDARABBAN - ÜRES CSOMAGOLÓESZKÖZ	2908	28444000	
RADIOAKTÍV ANYAG, HASADÓ URÁN-HEXAFLUORID	2977	28444000	
RADIOAKTÍV ANYAG, HASADÓ, A TÍPUSÚ	3333	28444000	

KÜLDEMÉNYDARABBAN, KÜLÖNLEGES FORMÁBAN			
RADIOAKTÍV ANYAG, HASADÓ, A TÍPUSÚ KÜLDEMÉNYDARABBAN, nem különleges formában	3327	28444000	
RADIOAKTÍV ANYAG, HASADÓ, B(M) TÍPUSÚ KÜLDEMÉNYDARABBAN	3329	28444000	
RADIOAKTÍV ANYAG, HASADÓ, B(U) TÍPUSÚ KÜLDEMÉNYDARABBAN	3328	28444000	
RADIOAKTÍV ANYAG, HASADÓ, C TÍPUSÚ KÜLDEMÉNYDARABBAN	3330	28444000	
RADIOAKTÍV ANYAG, HASADÓ, KÜLÖN MEGEGYEZÉS ALAPJÁN SZÁLLÍTOTT	3331	28444000	
RADIOAKTÍV ANYAG, HASADÓ, SZENNYEZETT FELÜLETŰ TÁRGYAK, (SCO-I vagy SCO-II)	3326	28444000	
RADIOAKTÍV ANYAG, KÜLÖN MEGEGYEZÉS ALAPJÁN SZÁLLÍTOTT, nem hasadó vagy hasadó-engedményes	2919	28444000	
RADIOAKTÍV ANYAG, URÁN-HEXAFLUORID, nem hasadó vagy hasadó-engedményes	2978	28444000	
RADIOAKTÍV ANYAGOK, SZENNYEZETT FELÜLETŰ TÁRGYAK (SCO-I vagy SCO-II), nem hasadó vagy hasadó-engedményes	2913	28444000	
RAGASZTÓK gyúlékony folyadék tartalommal	1133	3506++++	
RAKÉTAHAJTÓMŰVEK	0186	93069000	
RAKÉTAHAJTÓMŰVEK	0280	93069000	
RAKÉTAHAJTÓMŰVEK	0281	93069000	
RAKÉTAHAJTÓMŰVEK FOLYÉKONY HAJTÓANYAGGAL	0395	93069000	
RAKÉTAHAJTÓMŰVEK FOLYÉKONY HAJTÓANYAGGAL	0396	93069000	
RAKÉTAHAJTÓMŰVEK HIPERGOL FOLYADÉKOKKAL, kidobótöltettel vagy anélkül	0250	93069000	
RAKÉTAHAJTÓMŰVEK HIPERGOL FOLYADÉKOKKAL, kidobótöltettel vagy anélkül	0322	93069000	
RAKÉTÁK FOLYÉKONY HAJTÓANYAGGAL, robbanótöltettel	0397	93069000	
RAKÉTÁK FOLYÉKONY HAJTÓANYAGGAL, robbanótöltettel	0398	93069000	
RAKÉTÁK inert fejjel	0183	93069010	
Megnevezés	UN szám	NHM kód	Megjegyzés
RAKÉTÁK inert fejjel	0502	93069000	
RAKÉTÁK kidobótöltettel	0436	93069010	
RAKÉTÁK kidobótöltettel	0437	93069010	
RAKÉTÁK kidobótöltettel	0438	93069010	
RAKÉTÁK robbanótöltettel	0180	93069010	
RAKÉTÁK robbanótöltettel	0181	93069010	
RAKÉTÁK robbanótöltettel	0295	93069010	
RC 318 HŰTŐGÁZ	1976	29033000	
RDX, DESZENZIBILIZÁLT	0483	36020000	
RDX, legalább 15 tömeg% vízzel NEDVESÍTETT	0072	36020000	
RENDKÍVÜL ÉRZÉKETLEN ROBBANÓTÁRGYAK (EEI TÁRGYAK)	0486	36049000	
REPÜLŐGÉP HIDRAULIKA FOLYADÉK TARTÁLY (vízmentes hidrazin és metil-hidrazin keveréket tartalmazó) (M86 tüzelőanyag)	3165	88033000	
Repülőgép mentőfelszerelések: lásd ÉLETMENTŐ-KÉSZÜLÉK	2990	63072000	
Repülőgépcsúszdák: lásd ÉLETMENTŐ-KÉSZÜLÉK	2990	63072000	
RÉZ ALAPÚ PESZTICID, FOLYÉKONY, GYÚLÉKONY, MÉRGEZŐ (lobbanáspont 23°C alatt)	2776	3808++++	
RÉZ ALAPÚ PESZTICID, FOLYÉKONY, MÉRGEZŐ	3010	3808++++	
RÉZ ALAPÚ PESZTICID, FOLYÉKONY, MÉRGEZŐ, GYÚLÉKONY (lobbanáspont legalább 23°C)	3009	3808++++	
RÉZ ALAPÚ PESZTICID, SZILÁRD, MÉRGEZŐ	2775	3808++++	
RÉZ-ACETO-ARZENIT	1585	28429000	
RÉZ-ARZENIT	1586	28429000	
RÉZ-CIANID	1587	28371900	
RÉZ-KLORÁT	2721	2829++++	
RÉZ-KLORID	2802	28273900	
REZORCIN	2876	29072100	
RICINUSMAG	2969	++++++++	
RICINUSMAG LISZT	2969	++++++++	
RICINUSMAG PEHELY	2969	++++++++	

RICINUSMAG POGÁCSA	2969	++++++++	
ROBBANÓANYAG MINTÁK, az indító robbanóanyagok kivételével	0190	36020000	
ROBBANÓANYAG TARTALMÚ KIOLDÓSZER-KEZETEK	0173	360300++	
ROBBANÓANYAG, FOLYÉKONY, ÉRZÉKETLENÍTETT, M.N.N.	3379	36020000	
ROBBANÓANYAG, SZILÁRD, ÉRZÉKETLENÍTETT, M.N.N.	3380	36020000	
ROBBANÓANYAGOK, M.N.N.	0357	36020000	
ROBBANÓANYAGOK, M.N.N.	0358	36020000	
ROBBANÓANYAGOK, M.N.N.	0359	36020000	
ROBBANÓANYAGOK, M.N.N.	0473		A fuvarozásból ki van zárva
ROBBANÓANYAGOK, M.N.N.	0474	36020000	
ROBBANÓANYAGOK, M.N.N.	0475	36020000	
ROBBANÓANYAGOK, M.N.N.	0476	36020000	
ROBBANÓANYAGOK, M.N.N.	0477	36020000	
ROBBANÓANYAGOK, M.N.N.	0478	36020000	
ROBBANÓANYAGOK, M.N.N.	0479	36020000	
ROBBANÓANYAGOK, M.N.N.	0480	36020000	
ROBBANÓANYAGOK, M.N.N.	0481	36020000	
ROBBANÓANYAGOK, M.N.N.	0485	36020000	
ROBBANÓANYAGOK, NAGYON ÉRZÉKETLEN (EVI ANYAGOK), M.N.N.	0482	36020000	
ROBBANÓGYÚJTÓK	0106	360300++	
Megnevezés	UN szám	NHM kód	Megjegyzés
ROBBANÓGYÚJTÓK	0107	360300++	
ROBBANÓGYÚJTÓK	0257	360300++	
ROBBANÓGYÚJTÓK	0367	360300++	
ROBBANÓGYÚJTÓK biztonsági szerkezettel	0408	360300++	
ROBBANÓGYÚJTÓK biztonsági szerkezettel	0409	360300++	
ROBBANÓGYÚJTÓK biztonsági szerkezettel	0410	360300++	
ROBBANÓLÁNC ALKOTÓRÉSZEI, M.N.N.	0382	36049000 360300++	
ROBBANÓLÁNC ALKOTÓRÉSZEI, M.N.N.	0383	36049000 360300++	
ROBBANÓLÁNC ALKOTÓRÉSZEI, M.N.N.	0384	36049000 360300++	
ROBBANÓLÁNC ALKOTÓRÉSZEI, M.N.N.	0461	36049000 360300++	
ROBBANÓSZEGECSEK	0174	93069000	
ROBBANÓSZONDÁK	0204	36049000	
ROBBANÓSZONDÁK	0296	36049000	
ROBBANÓSZONDÁK	0374	36049000	
ROBBANÓSZONDÁK	0375	36049000	
ROBBANÓTÁRGYAK, M.N.N.	0349	93069000	
ROBBANÓTÁRGYAK, M.N.N.	0350	93069000	
ROBBANÓTÁRGYAK, M.N.N.	0351	93069000	
ROBBANÓTÁRGYAK, M.N.N.	0352	93069000	
ROBBANÓTÁRGYAK, M.N.N.	0353	93069000	
ROBBANÓTÁRGYAK, M.N.N.	0354	93069000	
ROBBANÓTÁRGYAK, M.N.N.	0355	93069000	
ROBBANÓTÁRGYAK, M.N.N.	0356	93069000	
ROBBANÓTÁRGYAK, M.N.N.	0462	93069000	
ROBBANÓTÁRGYAK, M.N.N.	0463	93069000	
ROBBANÓTÁRGYAK, M.N.N.	0464	93069000	
ROBBANÓTÁRGYAK, M.N.N.	0465	93069000	
ROBBANÓTÁRGYAK, M.N.N.	0466	93069000	
ROBBANÓTÁRGYAK, M.N.N.	0467	93069000	
ROBBANÓTÁRGYAK, M.N.N.	0468	93069000	
ROBBANÓTÁRGYAK, M.N.N.	0469	93069000	
ROBBANÓTÁRGYAK, M.N.N.	0470	93069000	
ROBBANÓTÁRGYAK, M.N.N.	0471	93069000	
ROBBANÓTÁRGYAK, M.N.N.	0472	93069000	
ROBBANÓTÁRGYAK, RENDKÍVÜL ÉRZÉKETLEN (EEI TÁRGYAK)	0486	36049000	
ROBBANÓTÖLTETEK	0048	93069000	
ROBBANÓTÖLTETEK, IPARI: lásd IPARI	0442	93069000	

ROBBANÓTÖLTETEK			
ROBBANÓTÖLTETEK, KIEGÉSZÍTŐ	0060	93069000	
ROBBANÓTÖLTETEK, MŰANYAG KÖTÉSŰ: lásd MŰANYAG KÖTÉSŰ ROBBANÓTÖLTETEK	0457	93069000	
ROBBANÓZSINÓR, fémköpenyes	0102	360300++	
ROBBANÓZSINÓR, fémköpenyes	0290	360300++	
ROBBANÓZSINÓR, hajlékony	0065	36030010	
ROBBANÓZSINÓR, hajlékony	0289	36030010	
ROBBANÓZSINÓR, KISHATÁSÚ fémköpennyel	0104	360300++	
ROBBANTÓANYAG, A TÍPUSÚ	0081	36020000	
ROBBANTÓANYAG, B TÍPUSÚ	0082	36020000	
ROBBANTÓANYAG, B TÍPUSÚ	0331	36020000	
ROBBANTÓANYAG, C TÍPUSÚ	0083	36020000	
ROBBANTÓANYAG, D TÍPUSÚ	0084	36020000	
ROBBANTÓANYAG, E TÍPUSÚ	0241	36020000	
ROBBANTÓANYAG, E TÍPUSÚ	0332	36020000	
ROBBANTÓTÖLTETEK, PROFILOZOTT, HAJLÉKONY, VONAL ALAKÚ	0237	360300++	
ROBBANTÓTÖLTETEK, PROFILOZOTT, HAJLÉKONY, VONAL ALAKÚ	0288	360300++	
Megnevezés	UN szám	NHM kód	Megjegyzés
ROVARIRTÓ GÁZ, GYÚLÉKONY, M.N.N.	3354	38081090	
ROVARIRTÓ GÁZ, M.N.N.	1968	38081000	
ROVARIRTÓ GÁZ, MÉRGEZŐ, GYÚLÉKONY, M.N.N.	3355	38081090	
ROVARIRTÓ GÁZ, MÉRGEZŐ, M.N.N.	1967	38081000	
RUBÍDIUM	1423	28051900	
RUBÍDIUM-HIDROXID	2678	28259000	
RUBÍDIUM-HIDROXID OLDAT	2677	28259000	
SAJTOLÓANYAG, MŰANYAG, gyúlékony gőzt fejlesző massza, lemez vagy extrudált profil formában	3314	++++++++	
SALÉTROMSAV, a vörösen füstölgő salétromsav kivételével, 70%-nál több salétromsav-tartalommal	2031	28080000	
SALÉTROMSAV, VÖRÖSEN FÜSTÖLGŐ	2032	28080000	
SÁRGAFOSZFOR, SZÁRAZ	1381	28047000	
SÁRGAFOSZFOR, VÍZ ALATT vagy OLDATBAN	1381	28047000	
Sellak: lásd FESTÉK (beleértve a festéket, lakkot, zománcot, színezéket, sellakot, kencét, polírozót, folyékony töltőanyagot és folyékony lakkbázist)	1263	3208++++ 32050000	
Sellak: lásd FESTÉK, GYÚLÉKONY, MARÓ (beleértve a festéket, lakkot, zománcot, színezéket, sellakot, kencét, polírozót, folyékony töltőanyagot és folyékony lakkbázist)	3469	3208++++	
Sellak: lásd FESTÉK, MARÓ, GYÚLÉKONY (beleértve a festéket, lakkot, zománcot, színezéket, sellakot, kencét, polírozót, folyékony töltőanyagot és folyékony lakkbázist)	3470	3208++++	
Sellak: Lásd: FESTÉK (beleértve a festéket, lakkot, zománcot, színezéket, sellakot, kencét, polírozót, folyékony töltőanyagot és folyékony lakkbázist)	3066	3208++++ 32050000	
SÓSAV	1789	28061000	
STRONCIUM-ARZENIT	1691	28429000	
STRONCIUM-FOSZFID	2013	28480000	
STRONCIUM-KLORÁT	1506	2829++++	
STRONCIUM-NITRÁT	1507	28342900	
STRONCIUM-PERKLORÁT	1508	28299010	
STRONCIUM-PEROXID	1509	28164000	
SŰRÍTETT GÁZ, GYÚJTÓ HATÁSÚ, M.N.N.	3156	++++++++	
SŰRÍTETT GÁZ, GYÚLÉKONY, M.N.N.	1954	++++++++	
SŰRÍTETT GÁZ, M.N.N.	1956	++++++++	
SŰRÍTETT GÁZ, MÉRGEZŐ M.N.N.	1955	++++++++	
SŰRÍTETT GÁZ, MÉRGEZŐ, GYÚJTÓ HATÁSÚ, M.N.N.	3303	++++++++	
SŰRÍTETT GÁZ, MÉRGEZŐ, GYÚJTÓ HATÁSÚ, MARÓ, M.N.N.	3306	++++++++	
SŰRÍTETT GÁZ, MÉRGEZŐ, GYÚLÉKONY, M.N.N.	1953	++++++++	
SŰRÍTETT GÁZ, MÉRGEZŐ, GYÚLÉKONY, MARÓ, M.N.N.	3305	++++++++	
SŰRÍTETT GÁZ, MÉRGEZŐ, MARÓ, M.N.N.	3304	++++++++	
SŰRÍTETT LEVEGŐ	1002	28510030	
Szabályozott gyógyászati hulladék, m.n.n. lásd: GYÓGYÁSZATI HULLADÉK, SZABÁLYOZOTT, M.N.N.	3291		
Szálak, állati vagy növényi eredetű, égett, nedves vagy vizes	1372		Nem tartozik az SZMGSZ 2.

			Melléklet hatálya alá
SZÁLAK, ÁLLATI, NÖVÉNYI vagy SZINTETIKUS EREDETŰ, M.N.N., olajjal	1373	++++++++	
SZALMA	1327		Nem tartozik az SZMGSZ 2. Melléklet hatálya alá
SZÁRAZ TITÁNPOR	2546	81082000	

Megnevezés	UN szám	NHM kód	Megjegyzés
Szárazjég	1845		Nem tartozik az SZMGSZ 2. Melléklet hatálya alá
SZELENÁTOK	2630	28429000	
SZELÉN-DISZULFID	2657	28309000	
SZELÉN-HEXAFLUORID	2194	28261900	
SZELENITEK	2630	28429000	
SZELÉN-OXI-KLORID	2879	28274900	
SZELÉNSAV	1905	28111900	
SZELÉNVEGYÜLET, FOLYÉKONY, M.N.N.	3440	++++++++	
SZELÉNVEGYÜLET, SZILÁRD, M.N.N.	3283	++++++++	
SZÉN (állati vagy növényi eredetű)	1361	280300++	
SZÉNA	1327		Nem tartozik az SZMGSZ 2. Melléklet hatálya alá
SZÉN-DIOXID	1013	28112100	
SZÉN-DIOXID, MÉLYHŰTÖTT, CSEPPFOLYÓSÍTOTT	2187	28112100	
Szén-dioxid, szilárd (szárazjég)	1845		Nem tartozik az SZMGSZ 2. Melléklet hatálya alá
SZÉNDISZULFID	1131	28131000	
SZÉNHIDROGÉN, FOLYÉKONY, M.N.N.	3295	290+++++	
SZÉNHIDROGÉN-GÁZ KEVERÉK, CSEPPFOLYÓSÍTOTT, M.N.N., mint A, A01, A02, AO, AI, BI, B2, B vagy C keverék	1965	27111900 27111300	
SZÉNHIDROGÉN-GÁZ KEVERÉK, SŰRÍTETT, M.N.N.	1964	27112900	
SZÉNHIDROGÉN-GÁZ UTÁNTÖLTŐ PATRONOK KISMÉRETŰ ESZKÖZÖKHÖZ, adagolószerkezettel	3150	36061000	
SZÉN-MONOXID, SŰRÍTETT	1016	28112900	
Szén-oxi-klorid: lásd FOSZGÉN SZÉN-TETRABROMID	2516	29033000	
SZÉN-TETRAKLORID	1846	29031400	
SZERVES ARZÉNVEGYÜLET, FOLYÉKONY, M.N.N.	3280	293100++	
SZERVES FÉMVEGYÜLET, MÉRGEZŐ, FOLYÉKONY, M.N.N.	3282	293100++	
SZERVES FÉMVEGYÜLET, MÉRGEZŐ, SZILÁRD, M.N.N.	3467	293100++	
SZERVES FÉMVEGYÜLET, ÖNMELEGEDŐ, SZILÁRD	3400	293100++	
SZERVES FÉMVEGYÜLET, PIROFOROS, FOLYÉKONY	3392	293100++	
SZERVES FÉMVEGYÜLET, PIROFOROS, SZILÁRD	3391	293100++	
SZERVES FÉMVEGYÜLET, PIROFOROS, VÍZZEL REAKTÍV, FOLYÉKONY	3394	293100++	
SZERVES FÉMVEGYÜLET, PIROFOROS, VÍZZEL REAKTÍV, SZILÁRD	3393	293100++	
SZERVES FÉMVEGYÜLET, VÍZZEL REAKTÍV, FOLYÉKONY	3398	293100++	
SZERVES FÉMVEGYÜLET, VÍZZEL REAKTÍV, GYÚLÉKONY, FOLYÉKONY	3399	293100++	
SZERVES FÉMVEGYÜLET, VÍZZEL REAKTÍV, GYÚLÉKONY, SZILÁRD	3396	293100++	
SZERVES FÉMVEGYÜLET, VÍZZEL REAKTÍV, ÖNMELEGEDŐ, SZILÁRD	3397	293100++	
SZERVES FÉMVEGYÜLET, VÍZZEL REAKTÍV, SZILÁRD	3395	293100++	
SZERVES FOSZFOR-TARTALMÚ PESZTICID SZILÁRD, MÉRGEZŐ	2783	3808++++	
SZERVES FOSZFORTARTALMÚ PESZTICID, FOLYÉKONY, GYÚLÉKONY, MÉRGEZŐ (lobbanáspont 23°C alatt)	2784	3808++++	

Megnevezés	UN szám	NHM kód	Megjegyzés
SZERVES FOSZFORTARTALMÚ PESZTICID, FOLYÉKONY, MÉRGEZŐ	3018	3808++++	
SZERVES FOSZFORTARTALMÚ PESZTICID, FOLYÉKONY, MÉRGEZŐ, GYÚLÉKONY (lobbanáspont legalább 23°C)	3017	3808++++	
SZERVES FOSZFORVEGYÜLET, MÉRGEZŐ, FOLYÉKONY, M.N.N.	3278	++++++++	
SZERVES FOSZFOR-VEGYÜLET, MÉRGEZŐ, GYÚLÉKONY, M.N.N.	3279	++++++++	
SZERVES FOSZFORVEGYÜLET, MÉRGEZŐ, SZILÁRD, M.N.N.	3464	++++++++	
SZERVES KLÓRARTALMÚ PESZTICID, FOLYÉKONY, MÉRGEZŐ	2996	3808++++	
SZERVES KLÓRTARTALMÚ PESZTICID, FOLYÉKONY, GYÚLÉKONY, MÉRGEZŐ (lobbanáspont 23°C alatt,)	2762	3808++++	
SZERVES KLÓRTARTALMÚ PESZTICID, FOLYÉKONY, MÉRGEZŐ, GYÚLÉKONY (lobbanáspont legalább 23°C)	2995	3808++++	
SZERVES KLÓRTARTALMÚ PESZTICID, SZILÁRD, MÉRGEZŐ	2761	3808++++	
SZERVES ÓN PESZTICID, FOLYÉKONY, GYÚLÉKONY, MÉRGEZŐ (lobbanáspont 23°C alatt)	2787	3808++++	
SZERVES ÓN PESZTICID, FOLYÉKONY, MÉRGEZŐ	3020	3808++++	
SZERVES ÓN PESZTICID, FOLYÉKONY, MÉRGEZŐ, GYÚLÉKONY (lobbanáspont legalább 23°C)	3019	3808++++	
SZERVES ÓN PESZTICID, SZILÁRD, MÉRGEZŐ	2786	3808++++	
SZERVES PIGMENTEK, ÖNMELEGEDŐ	3313	32++++++	
SZERVES VEGYÜLETEK GYÚLÉKONY FÉMSÓI, M.N.N.	3181	29++++++	
SZERVES, GYÚLÉKONY SZILÁRD ANYAG OLVASZTOTT ÁLLAPOTBAN, M.N.N.	3176	29++++++	
SZERVES, MÉRGEZŐ FOLYÉKONY ANYAG, M.N.N.	2810	29++++++	
SZERVES, MÉRGEZŐ SZILÁRD ANYAG, M.N.N.	2811	29++++++	
SZERVETLEN PERKLORÁTOK VIZES OLDATA, M.N.N.	3211	28299010	
SZERVETLEN, GYÚLÉKONY SZILÁRD ANYAG, M.N.N.	3178	28++++++	
SZERVETLEN, MÉRGEZŐ FOLYÉKONY ANYAG, M.N.N.	3287	28++++++	
SZERVETLEN, MÉRGEZŐ SZILÁRD ANYAG, M.N.N.	3288	28++++++	
SZERVETLEN, SZILÁRD ANTIMONVEGYÜLET, M.N.N.	1549	28++++++	
SZÉTVETŐK robbanótöltettel	0043	93069000	
SZILÁN	2203	285000++	
SZILÁRD ALÁGYÚJTÓS gyúlékony folyadékkal impregnálva	2623	36061000	
SZILÁRD, ÉRZÉKETLENÍTETT ROBBANÓANYAG, M.N.N.	3380	36020000	
SZILÁRD, GYÚJTÓ HATÁSÚ ANYAG, M.N.N.	1479	++++++++	
SZILÁRD, MARÓ, GYÚJTÓ HATÁSÚ ANYAG, M.N.N.	3085	++++++++	
SZILÁRD, MÉRGEZŐ, GYÚJTÓ HATÁSÚ ANYAG, M.N.N.	3087	++++++++	
SZILÁRD, SZERVES ÓNVEGYüLET, M.N.N.	3146	293100++	
SZILÍCIUM-HIDROGÉN (SZILÁN)	2203	285000++	
SZILÍCIUMPOR, AMORF	1346	28046100	
SZILÍCIUM-TETRAFLUORID	1859	2826++++	
SZILÍCIUM-TETRAKLORID	1818	28121000	
SZÍNEZÉK INTERMEDIER, FOLYÉKONY, MARÓ, M.N.N.	2801	320+++++	
SZÍNEZÉK INTERMEDIER, FOLYÉKONY, MÉRGEZŐ, M.N.N.	1602	32099000	
SZÍNEZÉK INTERMEDIER, SZILÁRD, MARÓ, M.N.N.	3147	3204++++	

Megnevezés	UN szám	NHM kód	Megjegyzés
SZÍNEZÉK INTERMEDIER, SZILÁRD, MÉRGEZŐ, M.N.N.	3143	3204++++	
SZÍNEZÉK, FOLYÉKONY, MARÓ, M.N.N.	2801	320+++++	
SZÍNEZÉK, FOLYÉKONY, MÉRGEZŐ, M.N.N.	1602	32099000	
SZÍNEZÉK, SZILÁRD, MARÓ, M.N.N.	3147	3204++++	
SZÍNEZÉK, SZILÁRD, MÉRGEZŐ, M.N.N.	3143	3204++++	
Színezék: lásd: FESTÉK (beleértve a festéket, lakkot, zománcot, színezéket, sellakot, kencét, polírozót, folyékony töltőanyagot és folyékony lakkbázist)	1263	3208++++ 32050000	
Színezék: lásd: FESTÉK, GYÚLÉKONY, MARÓ (beleértve a festéket, lakkot, zománcot, színezéket, sellakot, kencét, polírozót, folyékony töltőanyagot és folyékony lakkbázist)	3469	3208++++	
Színezék: lásd: FESTÉK, MARÓ, GYÚLÉKONY (beleértve a festéket, lakkot, zománcot, színezéket, sellakot, kencét, polírozót, folyékony töltőanyagot és folyékony lakkbázist)	3470	3208++++	
SZINTETIKUS EREDETŰ SZÁLAK vagy SZÖVETEK, M.N.N., olajjal	1373	++++++++	
SZÖVETEK, ÁLLATI, NÖVÉNYI vagy SZINTETIKUS EREDETŰ, M.N.N., olajjal	1373	++++++++	
SZTIBIN	2676	285000++	
SZTIFNINSAV, legalább 20 tömeg% vízzel vagy alkohol és víz keverékével NEDVESÍTETT	0394	36020000	
SZTIFNINSAV, száraz vagy 20 tömeg%-nál kevesebb vízzel vagy alkohol és víz keverékével nedvesített	0219	36020000	
SZTIROL MONOMER, STABILIZÁLT	2055	29025000	
SZTRICHNIN	1692	2939++++	
SZTRICHNIN SÓK	1692	2939++++	
SZULFAMINSAV	2967	28111900	
SZULFURIL-FLUORID	2191	28129000	
SZULFURIL-KLORID	1834	28121000	
TALLIUM-KLORÁT	2573	28291900	
TALLIUM-NITRÁT	2727	28342900	
TALLIUMVEGYÜLET, M.N.N.	1707	++++++++	
TÁMADÓFEJEK RAKÉTÁKHOZ robbanó- vagy kidobótöltettel	0370	93069010	
TÁMADÓFEJEK RAKÉTÁKHOZ robbanó- vagy kidobótöltettel	0371	93069010	
TÁMADÓFEJEK RAKÉTÁKHOZ robbanótöltettel	0286	93069000	
TÁMADÓFEJEK RAKÉTÁKHOZ robbanótöltettel	0287	93069000	
TÁMADÓFEJEK RAKÉTÁKHOZ robbanótöltettel	0369	93069010	
TÁMADÓFEJEK TORPEDÓKHOZ robbanótöltettel	0221	93069000	
TELÍTETLEN OLAJJAL KEZELT PAPÍR, nem teljesen száraz (beleértve a karbonpapírt)	1379	4811++++	
TELLUR-HEXAFLUORID	2195	28261900	
TELLÚRVEGYÜLET, M.N.N.	3284	++++++++	
Tercbutil-benzoil-peroxid oldat, koncentráció legfeljebb 77%: lásd: B TÍPUSÚ, FOLYÉKONY SZERVES PEROXID	3101		
terc-BUTIL-CIKLOHEXIL-KLÓR-FORMIÁT	2747	29159000	
Tercbutil-hidroperoxid: lásd: C TÍPUSÚ, FOLYÉKONY SZERVES PEROXID	3103		
terc-BUTIL-HIPOKLORIT	3255		A fuvarozásból ki van zárva
terc-BUTIL-IZOCIANÁT	2484	29291090	
TERPÉN SZÉNHIDROGÉNEK, M.N.N.	2319	29021930	
TERPENTIN	1299	38051000	
TERPENTINPÓTLÓ	1300	27210000	
TERPINOLÉN	2541	29061900	
TETRABRÓM-ETÁN	2504	29033000	
TETRAETIL-DITIO-PIROFOSZFÁT	1704	29209000	

Megnevezés	UN szám	NHM kód	Megjegyzés
TETRAETILÉN-PENTAMIN	2320	29212900	
TETRAETIL-SZILIKÁT	1292	29209000	
TETRAFLUOR-ETILÉN, STABILIZÁLT	1081	29033080	
TETRAFLUOR-METÁN (R 14 HŰTŐGÁZ)	1982	29033000	
TETRAHIDRO-FTÁLSAVANHIDRIDEK 0,05%-nál több maleinsavanhidriddel	2698	29173960	
TETRAHIDRO-FURÁN	2056	29321100	
TETRAHIDRO-FURFURIL-AMIN	2943	29321900	
TETRAHIDRO-TIOFÉN(tetrametilén-szulfid)	2412	29309070	
TETRAKLÓR-ETILÉN	1897	29032300	
TETRAMETIL-AMMONIUM-HIDROXID OLDAT	1835	29241900	
TETRAMETIL-AMMONIUM-HIDROXID, SZILÁRD	3423	29241900	
TETRAMETIL-SZILÁN	2749	293100++	
TETRANITRO -METÁN	1510	29042000	
TETRANITRO-ANILIN	0207	36020000	
TETRAPROPILÉN (PROPILÉN-TETRAMER)	2850	29012900	
TETRAPROPIL-ORTOTITANÁT	2413	29209000	
TETRAZEN, legalább 30 tömeg% vízzel vagy alkohol és víz keverékével NEDVESÍTETT	0114		A fuvarozásból ki van zárva
TETRAZOL-1 -ECETSAV	0407	36020000	
TETRIL	0208	29214210	
TIOECETSAV	2436	29309070	
TIOFÉN	2414	29309070	
Tiofenol: lásd FENIL-MERKAPTÁN	2337	29309000	
TIOFOSZFORIL-KLORID	1837	28121000	
TIOFOSZGÉN	2474	29309000	
TIOGLIKOL	2966	29309000	
TIOGLIKOLSAV	1940	29309000	
TIOKARBAMÁT PESZTICID, FOLYÉKONY, GYÚLÉKONY, MÉRGEZŐ (lobbanáspont 23°C alatt)	2772	3808++++	
TIOKARBAMÁT PESZTICID, FOLYÉKONY, MÉRGEZŐ	3006	3808++++	
TIOKARBAMÁT PESZTICID, FOLYÉKONY, MÉRGEZŐ, GYÚLÉKONY (lobbanáspont legalább 23°C)	3005	3808++++	
TIOKARBAMAT PESZTICID, SZILÁRD, MÉRGEZŐ	2771	3808++++	
TIOKARBAMID-DIOXID	3341	29309000	
TIOLAKTONSAV	2936	29181100	
TIONIL-KLORID	1836	28121095	
TITÁN SZIVACS POROK	2878	8108++++	
TITÁN SZIVACS SZEMCSÉK	2878	8108++++	
TITÁN-DISZULFID	3174	28309000	
TITÁN-HIDRID	1871	28500020	
TITÁNPOR, NEDVESÍTETT	1352	81089000	
TITÁNPOR, SZÁRAZ	2546	81082000	
TITÁN-TETRAKLORID	1838	28273900	
TITÁN-TRIKLORID KEVERÉK	2869	28273900	
TITÁN-TRIKLORID KEVERÉK, PIROFOROS	2441	28273900	
TITÁN-TRIKLORID, PIROFOROS	2441	28273900	
TNT, legalább 10 tömeg% vízzel NEDVESÍTETT	3366	36020000	
TNT, legalább 30 tömeg% vízzel NEDVESÍTETT	1356	29163900	
TNT, száraz vagy 30 tömeg%-nál kevesebb vízzel nedvesített	0209	36020000	
TOLUIDINEK, FOLYÉKONY	1708	29214300	
TOLUIDINEK, SZILÁRD	3451	29214300	
TOLUILÉN-DIIZOCIANÁT	2078	29291010	
TOLUOL	1294	29023000	
TORPEDÓK FOLYÉKONY HAJTÓANYAGGAL, robbanótöltettel vagy anélkül	0449	93069010	
TORPEDÓK FOLYÉKONY HAJTÓANYAGGAL, inert fejjel	0450	93069010	
TORPEDÓK robbanótöltettel	0329	93069010	

Megnevezés	UN szám	NHM kód	Megjegyzés
TORPEDÓK robbanótöltettel	0330	93069010	
TORPEDÓK robbanótöltettel	0451	93069010	
TORPEDÓK, KOZETREPESZTO detonátor nélkül, olajkutak fúrásához	0099	93069000	
TOXINOK, ÉLŐ SZERVEZETEKBŐL KIVONT, FOLYÉKONY, M.N.N.	3172	30029090	
TOXINOK, ÉLŐ SZERVEZETEKBŐL KIVONT, SZILÁRD, M.N.N.	3462	30029090	
TÖLTÉNYEK FEGYVEREKHEZ INERT LÖVEDÉKKEL	0012	93063000 93062100	
TÖLTÉNYEK FEGYVEREKHEZ INERT LÖVEDÉKKEL	0328	93063000	
TÖLTÉNYEK FEGYVEREKHEZ INERT LÖVEDÉKKEL	0339	93063000 93062100	
TÖLTÉNYEK FEGYVEREKHEZ INERT LÖVEDÉKKEL	0417	93063000 93062100	
TÖLTÉNYEK FEGYVEREKHEZ robbanólövedékkel	0005	93063000 93062100	
TÖLTÉNYEK FEGYVEREKHEZ robbanólövedékkel	0006	93063000 93062100	
TÖLTÉNYEK FEGYVEREKHEZ robbanólövedékkel	0007	93063000 93062100	
TÖLTÉNYEK FEGYVEREKHEZ robbanólövedékkel	0321	93063000 93062100	
TÖLTÉNYEK FEGYVEREKHEZ robbanólövedékkel	0348	93063000 93062100	
TÖLTÉNYEK FEGYVEREKHEZ robbanólövedékkel	0412	93063000 93062100	
TÖLTÉNYEK KÉZIFEGYVEREKHEZ	0012	93063000 93062100	
TÖLTÉNYEK KÉZIFEGYVEREKHEZ	0339	93063000 93062100	
TÖLTÉNYEK KÉZIFEGYVEREKHEZ	0413	93063000 93062100	
TÖLTÉNYHÜVELYEK GYUTACCSAL, ÜRES	0055	93069000	
TÖLTÉNYHÜVELYEK GYUTACCSAL, ÜRES	0379	93069000	
TÖLTÉNYHÜVELYEK, ÉGHETŐK, GYUTACS NÉLKÜL, ÜRES	0446	93069000	
TÖLTÉNYHÜVELYEK, ÉGHETŐK, GYUTACS NÉLKÜL, ÜRES	0447	93069000	
TÖLTETEK detonátor nélkül, FORMÁZOTT	0059	93069000	
Töltetek, formázott: lásd FORMÁZOTT TÖLTETEK	0059	93069000	
transz-2-BUTÉN	1012	29012300	
Tremolit: lásd FEHÉRAZBESZT	2590	25240080	
TRIALLIL-AMIN	2610	29211900	
TRIALLIL-BORÁT	2609	29209000	
TRIAZIN PESZTICID, FOLYÉKONY, GYÚLÉKONY, MÉRGEZŐ (lobbanáspont 23°C alatt)	2764	3808++++	
TRIAZIN PESZTICID, FOLYÉKONY, MÉRGEZŐ	2998	3808++++	
TRIAZIN PESZTICID, FOLYÉKONY, MÉRGEZŐ, GYÚLÉKONY (lobbanáspont legalább 23°C)	2997	3808++++	
TRIAZIN PESZTICID, SZILÁRD, MÉRGEZŐ	2763	3808++++	
TRIBUTIL-AMIN	2542	29211900	
TRIBUTIL-FOSZFÁN	3254	29420000	
TRIETIL-AMIN	1296	29211910	
TRIETIL-BORÁT	1176	29209000	
TRIETILÉN-TETRAMIN	2259	29212900	
TRIETIL-FOSZFIT	2323	291900++	
Trietil-klór-szilán: lásd: KLÓR-SZILÁNOK, GYÚLÉKONY, MARÓ, M.N.N.	2985		
Trifenil-klór-szilán: lásd: MÉRGEZŐ, MARÓ SZILÁRD ANYAG, M.N.N.	2923	++++++++	
TRIFLUOR-ACETIL-KLORID	3057	29159000	
TRIFLUOR-ECETSAV	2699	29159000	

Megnevezés	UN szám	NHM kód	Megjegyzés
TRIFLUOR-KLÓR-ETILÉN, STABILIZÁLT	1082	29034500	
TRIFLUOR-METÁN (R 23 HŰTŐGÁZ)	1984	29033000	
TRIFLUOR-METÁN, MÉLYHŰTÖTT, CSEPPFOLYÓSÍTOTT	3136	29033000	
TRIIZOBUTILÉN	2324	29012900	
TRIIZOPROPIL-BORÁT	2616	29209000	
TRIKLÓR-ACETIL-KLORID	2442	29159080	
TRIKLÓR-BENZOLOK, FOLYÉKONY	2321	29036900	
TRIKLÓR-BUTÉN	2322	29031900	
TRIKLÓR-ECETSAV	1839	29154000	
TRIKLÓR-ECETSAV OLDAT	2564	29154000	
TRIKLÓR-ETILÉN	1710	29032200	
TRIKLÓR-IZOCIANURSAV, SZÁRAZ	2468	29336900	
Triklór-metil)-benzol: lásd BENZO-TRIKLORID	2226	29036900	
TRIKLÓR-SZILÁN	1295	28510080	
TRIKREZIL-FOSZFÁT 3%-nál több ortoizomer-tartalommal	2574	291900++	
TRIMETIL-ACETIL-KLORID	2438	29159000	
TRIMETIL-AMIN VIZES OLDAT legfeljebb 50 tömeg% trimetil-amin tartalommal	1297	29211110	
TRIMETIL-AMIN, VÍZMENTES	1083	29211110	
TRIMETIL-BORÁT	2416	29209000	
TRIMETIL-CIKLOHEXIL-AMIN	2326	29213000	
TRIMETIL-FOSZFIT	2329	29209000	
TRIMETIL-HEXAMETILÉN-DIAMINOK	2327	29212900	
TRIMETIL-HEXAMETILÉN-DIIZOCIANÁT	2328	29291090	
TRIMETIL-KLÓR-SZILÁN	1298	293100++	
TRINITRO-ANILIN (PIKRAMID)	0153	36020000	
TRINITRO-ANIZOL	0213	36020000	
TRINITRO-BENZOÉSAV, legalább 10 tömeg% vízzel NEDVESÍTETT	3368	36020000	
TRINITRO-BENZOESAV, legalább 30 tömeg% vízzel NEDVESÍTETT	1355	29042000	
TRINITRO-BENZOESAV, száraz vagy 30 tömeg%-nál kevesebb vízzel nedvesített	0215	29163900	
TRINITRO-BENZOL, legalább 10 tömeg% vízzel NEDVESÍTETT	3367	36020000	
TRINITRO-BENZOL, legalább 30 tömeg% vízzel NEDVESÍTETT	1354	29042000	
TRINITRO-BENZOL, száraz vagy 30 tömeg%-nál kevesebb vízzel nedvesített	0214	36020000	
TRINITRO-BENZOL-SZULFONSAV	0386	36020000	
TRINITRO-FENETOL	0218	36020000	
TRINITRO-FENIL-METIL-NITRAMIN(TETRIL)	0208	29214210	
TRINITRO-FENOL (PIKRINSAV), legalább 10 tö-meg% vízzel NEDVESÍTETT	3364	2908++++	
TRINITRO-FENOL (PIKRINSAV), száraz vagy 30 tömeg%-nál kevesebb vízzel nedvesített	0154	36020000	
TRINITRO-FENOL, legalább 30 tömeg% vízzel NEDVESÍTETT	1344	2908++++	
TRINITRO-FLUORENON	0387	36020000	
TRINITRO-KLÓR-BENZOL(PIKRIL-KLORID)	0155	36020000	
TRINITRO-KLÓR-BENZOL(PIKRIL-KLORID), legalább 10 tömeg% vízzel NEDVESÍTETT	3365	36020000	
TRINITRO-m-KREZOL	0216	36020000	
TRINITRO-NAFTALIN	0217	36020000	
TRINITRO-REZORCIN (SZTIFNINSAV), legalább 20 tömeg% vízzel vagy alkohol és víz keverékével NEDVESÍTETT	0394	36020000	
TRINITRO-REZORCIN (SZTIFNINSAV), száraz vagy 20 tömeg%-nál kevesebb vízzel vagy alkohol és víz keverékével nedvesített	0219	36020000	

Megnevezés	UN szám	NHM kód	Megjegyzés
TRINITRO-TOLUOL (TNT) ÉS HEXANITRO-SZTILBEN KEVERÉKE	0388	36020000	
TRINITRO-TOLUOL (TNT) ÉS TRINITRO-BENZOL KEVERÉKE	0388	36020000	
TRINITRO-TOLUOL (TNT) KEVERÉK TRINITRO-BENZOL ÉS HEXANITRO-SZTILBEN TARTALOMMAL	0389	36020000	
TRINITRO-TOLUOL (TROTIL, TNT), legalább 10 tömeg% vízzel NEDVESÍTETT	3366	36020000	
TRINITRO-TOLUOL (TROTIL, TNT), legalább 30 tömeg% vízzel NEDVESÍTETT	1356	29042000	
TRINITRO-TOLUOL (TROTIL, TNT), száraz vagy 30 tömeg%-nál kevesebb vízzel nedvesített	0209	36020000	
TRIPROPIL-AMIN	2260	29212900	
TRIPROPILÉN (PROPILÉN-TRIMER)	2057	29012900	
TRISZ-(1 -AZIRIDINIL)-FOSZFIN-OXID OLDAT	2501	293100++	
TRITONAL	0390	36020000	
TROTIL, legalább 10 tömeg% vízzel nedvesített	3366	36020000	
TROTIL, legalább 30 tömeg% vízzel NEDVESÍTETT	1356	29042000	
TROTIL, száraz vagy 30 tömeg%-nál kevesebb vízzel nedvesített	0209	36020000	
TÜZELŐANYAG REPÜLŐGÉP TURBINAMO-TORHOZ	1863	27220000 27260000	
TŰZIJÁTÉK TESTEK	0333	36041000	Lásd 2.2.1.1.7
TŰZIJÁTÉK TESTEK	0334	36041000	Lásd 2.2.1.1.7
TŰZIJÁTÉK TESTEK	0335	36041000	Lásd 2.2.1.1.7
TŰZIJÁTÉK TESTEK	0336	36041000	Lásd 2.2.1.1.7
TŰZIJÁTÉK TESTEK	0337	36041000	
TŰZOLTÓKÉSZÜLÉK TÖLTETEK maró folyékony anyag tartalommal	1774	38130000	
TŰZOLTÓKÉSZÜLÉKEK sűrített vagy cseppfolyósított gázzal	1044	84241000	
UNDEKÁN	2330	29011000	
Urán-hexafluorid: lásd RADIOAKTÍV ANYAG, URÁN-HEXAFLUORID vagy RADIOAKTÍV ANYAG, HASADÓ URÁN-HEXAFLUORID	2978 2977		
ÜRES TÖLTÉNYHÜVELYEK GYUTACCSAL	0055	93069000	
ÜRES TÖLTÉNYHÜVELYEK GYUTACCSAL	0379	93069000	
ÜRES TÖLTÉNYHÜVELYEK, ÉGHETŐK, GYUTACS NÉLKÜL	0446	93069000	
ÜRES TÖLTÉNYHÜVELYEK, ÉGHETŐK, GYUTACS NÉLKÜL	0447	93069000	
ÜZEMANYAGCELLA KAZETTA gyúlékony folyékony anyag tartalommal	3473	847+++++	
ÜZEMANYAGCELLA KAZETTA, cseppfolyós gyújtó gáz tartalommal	3478	8473++++	
ÜZEMANYAGCELLA KAZETTA, fémhidridben található hidrogén tartalommal	3479	8473++++	
ÜZEMANYAGCELLA KAZETTA, KÉSZÜLÉKBEN, cseppfolyós gyújtó gáz tartalommal	3478	847+++++	
ÜZEMANYAGCELLA KAZETTA, KÉSZÜLÉKBEN, fémhidridben található hidrogén tartalommal	3479	847+++++	
ÜZEMANYAGCELLA KAZETTA, KÉSZÜLÉKBEN, gyúlékony folyékony anyag tartalommal	3473	847+++++	
ÜZEMANYAGCELLA KAZETTA, KÉSZÜLÉKBEN, maró anyag-tartalommal	3477	847+++++	
ÜZEMANYAGCELLA KAZETTA, KÉSZÜLÉKBEN, vízzel reaktív anyag-tartalommal	3476	847+++++	
ÜZEMANYAGCELLA KAZETTA, KÉSZÜLÉKKEL EGYBECSOMAGOLVA, cseppfolyós gyújtó gáz tartalommal	3478	847+++++	
ÜZEMANYAGCELLA KAZETTA, KÉSZÜLÉKKEL EGYBECSOMAGOLVA, fémhidridben található hidrogén tartalommal	3479	847+++++	

Megnevezés	UN szám	NHM kód	Megjegyzés
ÜZEMANYAGCELLA KAZETTA, KÉSZÜLÉKKEL EGYBECSOMAGOLVA, gyúlékony folyékony anyag tartalommal	3478	847+++++	
ÜZEMANYAGCELLA KAZETTA, KÉSZÜLÉKKEL EGYBECSOMAGOLVA, maró anyag-tartalommal	3477	847+++++	
ÜZEMANYAGCELLA KAZETTA, KÉSZÜLÉKKEL EGYBECSOMAGOLVA, vízzel reaktív anyag-tartalommal	3476	847+++++	
ÜZEMANYAGCELLA KAZETTA, maró anyag-tartalommal	3477	8473++++	
ÜZEMANYAGCELLA KAZETTA, vízzel reaktív anyag-tartalommal	3476	8473++++	
VAJSAV	2820	29156000	
VAJSAVANHIDRID	2739	29159000	
VAKTÖLTÉNYEK FEGYVEREKHEZ	0014	93063000 93062100	
VAKTÖLTÉNYEK FEGYVEREKHEZ	0326	93063000 93062100	
VAKTÖLTÉNYEK FEGYVEREKHEZ	0327	93063000 93062100	
VAKTÖLTÉNYEK FEGYVEREKHEZ	0338	93063000 93062100	
VAKTÖLTÉNYEK KÉZIFEGYVERÉHEZ	0014	93063000 93062100	
VAKTÖLTÉNYEK KÉZIFEGYVERÉHEZ	0327	93063000 93062100	
VAKTÖLTÉNYEK KÉZIFEGYVERÉHEZ	0338	93063000 93062100	
VALERALDEHID	2058	29121900	
VALERIL-KLORID	2502	29159000	
VANADIL-SZULFÁT	2931	28332900	
VANÁDIUM-OXI-TRIKLORID	2443	28274900	
VANÁDIUM-PENTOXID nem olvasztott formában	2862	28253000	
VANÁDIUM-TETRAKLORID	2444	28273900	
VANÁDIUM-TRIKLORID	2475	28273900	
VANÁDIUMVEGYÜLET, M.N.N.	3285	++++++++	
VÁROSI GÁZ, SŰRÍTETT	1023	27050000	
VAS(II)-ARZENÁT	1608	28429000	
VAS(III)-ARZENÁT	1606	28429000	
VAS(III)-ARZENIT	1607	28429000	
VAS(III)-KLORID OLDAT	2582	28273300	
VAS(III)-KLORID, VÍZMENTES	1773	28273300	
VAS(III)-NITRÁT	1466	28342900	
VAS-OXID, KIMERÜLT, a generátorgáz tisztításából	1376	28211000	
VAS-PENTAKARBONIL	1994	293100++	
VASTARTALMÚ DARABOLÁSBÓL önmelegedésre hajlamos formában	2793	72044100	
VASTARTALMÚ ESZTERGÁLÁSBÓL, önmelege-désre hajlamos formában	2793	72044100	
VASTARTALMÚ FORGÁCS FÚRÁSBÓL, önmele-gedésre hajlamos formában	2793	72044100	
VASTARTALMÚ KÖSZÖRÜLÉSBŐL, önmelegedésre hajlamos formában	2793	72044100	
VASÚTI DURRANTYÚK	0192	36049000	
VASÚTI DURRANTYÚK	0193	36049000	
VASÚTI DURRANTYÚK	0492	36049000	
VASÚTI DURRANTYÚK	0493	36049000	
VASSZIVACS, KIMERÜLT, a generátorgáz tisztításából	1376	28211000	
VEGYIANYAG MINTA, MÉRGEZŐ	3315	++++++++	
VESTA-VIASZ GYUFA	1945	36050000	

Megnevezés	UN szám	NHM kód	Megjegyzés
Veszélyes áru berendezésben vagy készülékben	3363		Nem tartozik az SZMGSZ 2. Melléklet hatálya alá [lásd a 1.1.3.1 b) pontot]
VÉSZJELZŐK (tengeri)	0194	36049000	
VÉSZJELZŐK (tengeri)	0195	36049000	
VÉSZJELZŐK, tengeri	0505	360490++	
VÉSZJELZŐK, tengeri	0506	360490++	
VIHARGYUFA	2254	36050000	
VILÁGÍTÓTESTEK, FÖLDI	0092	36049000	
VILÁGÍTÓTESTEK, FÖLDI	0418	36049000	
VILÁGÍTÓTESTEK, FÖLDI	0419	36049000	
VILÁGÍTÓTESTEK, LÉGI	0093	36049000	
VILÁGÍTÓTESTEK, LÉGI	0403	36049000	
VILÁGÍTÓTESTEK, LÉGI	0404	36049000	
VILÁGÍTÓTESTEK, LÉGI	0420	36049000	
VILÁGÍTÓTESTEK, LÉGI	0421	36049000	
VILLAMOS GYUTACSOK robbantáshoz	0030	360300++	
VILLAMOS GYUTACSOK robbantáshoz	0255	36030090	
VILLAMOS GYUTACSOK robbantáshoz	0456	360300++	
VILLANÓFÉNY-PATRONOK	0049	36049000	
VILLANÓFÉNY-PATRONOK	0050	36049000	
VILLANÓFÉNYPOR	0094	36049000	
VILLANÓFÉNYPOR	0305	36010000	
Vinil: lásd: CSEPPFOLYÓSÍTOTT GÁZ, GYÚLÉKONY, M.N.N.	3161		
VINIL-ACETÁT, STABILIZÁLT	1301	29153200	
VINIL-BROMID, STABILIZÁLT	1085	29033000	
VINIL-BUTIRÁT, STABILIZÁLT	2838	29156019	
VINIL-FLUORID, STABILIZÁLT	1860	29033000	
VINILIDÉN-KLORID, STABILIZÁLT	1303	29032900	
VINIL-KLÓR-ACETÁT	2589	29154000	
VINIL-KLORID, STABILIZÁLT	1086	29032100	
VINIL-METIL-ÉTER, STABILIZÁLT	1087	29091900	
VINIL-PIRIDINEK, STABILIZÁLT	3073	29333999	
VINIL-TOLUOLOK, STABILIZÁLT	2618	29029050	
VINIL-TRIKLÓR-SZILÁN, STABILIZÁLT	1305	293100++	
VÍZIBOMBÁK	0056	93069010	
VÍZZEL AKTÍVÁLHATÓ SZERKEZETEK robbanó-, kidobó- vagy hajtótöltettel	0248	93069000	
VÍZZEL AKTÍVÁLHATÓ SZERKEZETEK robbanó-, kidobó- vagy hajtótöltettel	0249	93069000	
VÍZZEL REAKTÍV FÉMES ANYAG, M.N.N.	3208	++++++++	
VÍZZEL REAKTÍV FOLYÉKONY ANYAG, M.N.N.	3148	++++++++	
VÍZZEL REAKTÍV SZILÁRD ANYAG, M.N.N.	2813	++++++++	
VÍZZEL REAKTÍV, GYÚJTÓ HATÁSÚ SZILÁRD ANYAG, M.N.N.	3121		A fuvarozásból ki van zárva
VÍZZEL REAKTÍV, GYÚJTÓ HATÁSÚ SZILÁRD ANYAG, M.N.N.	3133		A fuvarozásból ki van zárva
VÍZZEL REAKTÍV, GYÚLÉKONY SZILÁRD ANYAG, M.N.N.	3132	++++++++	
VÍZZEL REAKTÍV, MARÓ SZILÁRD ANYAG, M.N.N.	3096	++++++++	
VÍZZEL REAKTÍV, MARÓ SZILÁRD ANYAG, M.N.N.	3131	++++++++	
VÍZZEL REAKTÍV, MARÓ, FOLYÉKONY ANYAG, M.N.N.	3094	++++++++	
VÍZZEL REAKTÍV, MARÓ, FOLYÉKONY ANYAG, M.N.N.	3129	++++++++	
VÍZZEL REAKTÍV, MÉRGEZŐ FOLYÉKONY ANYAG, M.N.N.	3123	++++++++	
VÍZZEL REAKTÍV, MÉRGEZŐ FOLYÉKONY ANYAG, M.N.N.	3130	++++++++	
Megnevezés	UN szám	NHM kód	Megjegyzés

VÍZZEL REAKTÍV, MÉRGEZŐ SZILÁRD ANYAG, M.N.N.	3125	++++++++	
VÍZZEL REAKTÍV, MÉRGEZŐ SZILÁRD ANYAG, M.N.N.	3134	++++++++	
VÍZZEL REAKTÍV, ÖNMELEGEDŐ FÉMES ANYAG, M.N.N.	3209	++++++++	
VÍZZEL REAKTÍV, ÖNMELEGEDŐ SZILÁRD ANYAG, M.N.N.	3135	++++++++	A fuvarozásból ki van zárva
VIZSGÁLÓKÉSZLET	3316	38220000	
VOLFRAM-HEXAFLUORID	2196	28261900	
VÖRÖSEN FÜSTÖLGŐ SALÉTROMSAV	2032	28080000	
Vörösfoszfor: lásd AMORF FOSZFOR	1338	28047000	
White spirit: lásd TERPENTINPÓTLÓ	1300	27210000	
XANTÁTOK	3342	29301000	
XENON	2036	28042900	
XENON, MÉLYHŰTÖTT, CSEPPFOLYÓSÍTOTT	2591	28042900	
XILENOLOK, FOLYÉKONY	3430	29071400	
XILENOLOK, SZILÁRD	2261	29071400	
XILIDINEK, FOLYÉKONY	1711	29214910	
XILIDINEK, SZILÁRD	3452	29214910	
XILIL-BROMID, FOLYÉKONY	1701	29036900	
XILIL-BROMID, SZILÁRD	3417	29036900	
XILOLMÓSUSZ	2956	29042000	
XILOLOK	1307	29024100 29024200 29024300 27073000	
Zománc: Lásd: FESTÉK (beleértve a festéket, lakkot, zománcot, színezéket, sellakot, kencét, polírozót, folyékony töltőanyagot és folyékony lakkbázist)	3066	3208++++ 32050000	
Zománcok: lásd FESTÉK (beleértve a festéket, lakkot, zománcot, színezéket, sellakot, kencét, polírozót, folyékony töltőanyagot és folyékony lakkbázist)	1263	3208++++ 32050000	
Zománcok: lásd FESTÉK, GYÚLÉKONY, MARÓ (beleértve a festéket, lakkot, zománcot, színezéket, sellakot, kencét, polírozót, folyékony töltőanyagot és folyékony lakkbázist)	3469	3208++++	
Zománcok: lásd FESTÉK, MARÓ, GYÚLÉKONY (beleértve a festéket, lakkot, zománcot, színezéket, sellakot, kencét, polírozót, folyékony töltőanyagot és folyékony lakkbázist)	3470	3208++++	

3.3 FEJEZET
EGYES ANYAGOKRA ÉS TÁRGYAKRA VONATKOZÓ KÜLÖNLEGES ELŐÍRÁSOK

3.3.1 Amennyiben a 3.2 fejezet „A" táblázatának 6 oszlopában egy anyagra vagy tárgyra különleges előírás vonatkozik, ezen különleges előírás jelentése és követelményei a következők:

16 Az új vagy régebben létező robbanóanyagok vagy robbanótárgyak mintái - az illetékes hatóságok által előírt módon (lásd a 2.2.1.1.3 pontot) - vizsgálati, besorolási, kutatási és fejlesztési vagy minőségellenőrzési célból, vagy mint kereskedelmi minták szállíthatók. A nem nedvesített vagy nem deszenzibilizált robbanóanyag minták mennyisége az illetékes hatóságok előírásai szerinti kis küldeménydarabokban 10 kg-ra van korlátozva. A nedvesített vagy deszenzibilizált robbanóanyag minták mennyisége 25 kg-ra van korlátozva.

23 Bár ez az anyag a gyúlékonyság veszélyével bír, ez csak zárt térben bekövetkező rendkívüli tűz esetén jelent tényleges veszélyt.

32 Ez az anyag semmilyen más formában nem tartozik az SZMGSZ 2. számú melléklete előírásainak hatálya alá.

37 Ez az anyag bevont formában nem tartozik az SZMGSZ 2. számú melléklete előírásainak hatálya alá.

38 Ez az anyag 0,1 tömeg%-nál nem több kalcium-karbid tartalommal nem tartozik az SZMGSZ 2. számú melléklete előírásainak hatálya alá.

39 Ez az anyag 30 tömeg% alatti vagy legalább 90 tömeg% szilícium tartalommal nem tartozik az SZMGSZ 2. számú melléklete előírásainak hatálya alá.

43 Ha peszticidként adják fel, akkor ezeket az anyagokat a megfelelő peszticid tétel alatt és a peszticidekre vonatkozó előírások (lásd a 2.2.61.1.10 - 2.2.61.1.11.2 pontot) szerint kell szállítani.

45 Azok az antimon-oxidok és antimon-szulfidok, amelyek arzéntartalma összes tömegükhöz viszonyítva a 0,5%-ot nem haladja meg, nem tartoznak az SZMGSZ 2. számú melléklete előírásainak hatálya alá.

47 A ferri-cianidok és ferro-cianidok nem tartoznak az SZMGSZ 2. számú melléklete előírásainak hatálya alá.

48 Ezt az anyagot tilos szállítani, ha 20%-nál több hidrogén-cianidot tartalmaz.

59 Ezek az anyagok nem tartoznak az SZMGSZ 2. számú melléklete előírásainak hatálya alá, ha legfeljebb 50% magnéziumot tartalmaznak.

60 Amennyiben a koncentráció meghaladja a 72%-ot, az anyag nem szállítható.

61 A műszaki névnek, aminek a helyes szállítási megnevezést kell kiegészítenie, az elfogadott ISO névnek, (lásd az ISO 1750:1981 „Peszticidek és más agrokemikáliák - szokásos elnevezések" c. szabványt módosított formában) vagy „A WHO ajánlása a peszticidek veszély szerinti osztályozására és az osztályozás irányelvei" ("The WHO Recommended Classification of Pesticides by Hazard and Guidelines to Classification") c. kiadványban felsorolt névnek, illetve a hatóanyag nevének kell lennie (lásd a 3.1.2.8.1 és a 3.1.2.8.1.1 pontot is).

62 Ez az anyag nem tartozik az SZMGSZ 2. számú melléklete előírásainak hatálya alá, ha nem tartalmaz 4%-nál több nátrium-hidroxidot.

65 A hidrogén-peroxid vizes oldatok 8%-nál kisebb hidrogén-peroxid tartalommal nem tartoznak az SZMGSZ 2. számú melléklete előírásainak hatálya alá.

103 Az ammónium-nitritek, valamint a szervetlen nitritek keverékei ammóniumsóval nem szállíthatók.

105 Az UN 2556 vagy UN 2557 leírásának megfelelő nitrocellulóz a 4.1 osztályba sorolható.

113 A vegyileg nem állandó keverékek nem szállíthatók.

119 Hűtőgépnek számítanak azok a gépek vagy készülékek, amelyek belső tere élelmiszerek és egyéb cikkek alacsony hőmérsékleten való tartására szolgál, valamint a légkondicionáló berendezések. Nem tartoznak az SZMGSZ 2. számú melléklete előírásainak hatálya alá azok a hűtőgépek és hűtőgép részegységek, amelyek a 2 osztály 2.2.2.1.3 pont szerinti A vagy O csoportjába tartozó gázból 12 kg-nál kevesebbet, illetve 12 l-nél kevesebb ammóniaoldatot (UN 2672) tartalmaznak.

122 A járulékos veszélyeket és az UN számot (generikus tételt) a jelenleg besorolt szerves peroxid készítményekhez a 2.2.52.4 bekezdés tartalmazza.

127 Egyéb inert anyag vagy inert anyag keverék használható, amennyiben ez az inert anyag azonos flegmatizáló tulajdonságokkal rendelkezik.

131 A flegmatizált anyagnak lényegesen érzéketlenebbnek kell lennie, mint a száraz PETN.

135 A diklór-izocianursav dihidratált nátrium-sója nem tartozik az SZMGSZ 2. számú melléklete előírásainak hatálya alá.

138 A p-bróm-benzil-cianid nem tartozik az SZMGSZ 2. számú melléklete előírásainak hatálya alá.

141 Azok az anyagok, amelyeket megfelelő hőkezelésnek vetettek alá, és ezáltal nem jelentenek veszélyt a szállítás alatt, nem tartoznak az SZMGSZ 2. számú melléklete előírásainak hatálya alá.

142 A legfeljebb 1,5% olaj-, és legfeljebb 11% nedvességtartalmú, oldószerrel extrahált szójaliszt, amely gyakorlatilag nem tartalmaz gyúlékony oldószert, nem tartozik az SZMGSZ 2. számú melléklete előírásainak hatálya alá.

144 A legfeljebb 24 tf.% alkoholt tartalmazó vizes oldat nem tartozik az SZMGSZ 2. számú melléklete előírásainak hatálya alá.

145 A III csomagolási csoportba tartozó alkoholos italok legfeljebb 250 liter űrtartalmú tartályokban szállítva nem tartoznak az SZMGSZ 2. számú melléklete előírásainak hatálya alá.

152 Ezen anyag besorolása a szemcseméretől és a csomagolástól függően változik, de a határokat kísérletileg még nem állapították meg. A megfelelő besorolást a 2.2.1 szakasz előírásai szerint kell elvégezni.

153 Ezt a tételt csak akkor lehet alkalmazni, ha a vizsgálatok alapján bizonyított, hogy az anyagok vízzel érintkezve nem gyúlékonyak, nem mutatnak öngyulladási hajlamot és a fejlődött gázok keveréke sem gyúlékony.

162 (fenntartva)

163 A 3.2 fejezet „A" táblázatában név szerint említett anyag ilyen tételként nem szállítható. Az ilyen tételként szállított anyagok legfeljebb 20% olyan nitrocellulózt tartalmazhatnak, amely legfeljebb 12,6% nitrogént tartalmaz

(száraz tömegre vetítve).

168 Azok az azbesztek, amelyek természetes vagy mesterséges kötőanyagba (pl. cement, műanyagok, aszfalt, gyanták vagy ásványérc) oly módon vannak beágyazva vagy azon rögzítve, hogy abból belélegezhető azbeszt szálak a szállítás során veszélyes mennyiségben nem szabadulhatnak ki, nem tartoznak az SZMGSZ 2. számú melléklete előírásainak hatálya alá. Azok az azbesztet tartalmazó gyártmányok, amelyek ezt a feltételt nem elégítik ki, de úgy vannak csomagolva, hogy belélegezhető azbeszt szálak a szállítás során veszélyes mennyiségben nem szabadulhatnak ki, nem tartoznak az SZMGSZ 2. számú melléklete előírásainak hatálya alá.

169 A ftálsavanhidrid szilárd állapotban és a tetrahidro-ftálsavanhidridek legfeljebb 0,05% maleinsavanhidriddel nem tartozik az SZMGSZ 2. számú melléklete előírásainak hatálya alá. A legfeljebb 0,05% maleinsavanhidridet tartalmazó, olvasztott ftálsavanhidridet lobbanáspontján vagy annál magasabb hőmérsékleten az UN 3256 alá kell besorolni.

172 A járulékos veszéllyel rendelkező radioaktív anyagok esetén:

a) a küldeménydarabokat el kell látni az anyagra jellemző minden járulékos veszélynek megfelelő veszélyességi bárcával; a kocsikon és a nagykonténereken pedig az ezeknek megfelelő nagybárcákat kell az 5.3.1 szakasz vonatkozó előírásai szerint elhelyezni;

b) amennyiben szükséges, radioaktív anyagot az I, a II vagy a III csomagolási csoporthoz a 2. részben a döntő járulékos veszélyre előírt csoportba sorolási kritériumok szerint kell hozzárendelni.

Az 5.4.1.2.5.1 b) pontban előírt leírásnak tartalmaznia kell ajárulékos veszély leírását (pl. „Járulékos veszély: 3, 6.1"), azon összetevők megnevezését, amelyek ezen veszély(eke)t túlnyomórészt okozzák, és amennyiben van, a csomagolási csoportot is.

177 A bárium-szulfát nem tartozik az SZMGSZ 2. számú melléklete előírásainak hatálya alá.

178 Ezt a megnevezést csak a származási ország illetékes hatóságának engedélyével (lásd a 2.2.1.1.3 pontot) lehet használni, és csak akkor, ha egyéb alkalmas megnevezés nincs a 3.2 fejezet „A" táblázatában.

181 Az ilyen típusú anyagot tartalmazó küldeménydarabokat kiegészítésképpen el kell látni 1 számú veszélyességi bárcával (lásd az 5.2.2.2.2 pontot), kivéve, ha a származási ország illetékes hatósága engedélyezte ezen bárca elhagyását kifejezetten az alkalmazott csomagolásra, mivel a vizsgálatok eredményei bizonyították, hogy az anyag ebben a csomagolásban nem robbanásveszélyes (lásd az 5.2.2.1.9 pontot).

182 Az alkálifémek csoportját a lítium, a nátrium, a kálium, a rubídium és a cézium alkotja.

183 Az alkáliföldfémek csoportját a magnézium, a kalcium, a stroncium és a bárium alkotja.

186 Az ammónium-nitrát tartalom meghatározása során mindazon nitrát-ion mennyiséget, amellyel egyenérték tömegű ammónium-ion van jelen a keverékben, ammónium-nitrátként kell számításba venni.

188 Nem tartoznak az SZMGSZ 2. számú melléklete előírásainak hatálya alá azok a cellák és akkumulátorok, amelyek megfelelnek a következő előírásoknak:

a) egy fémlítium- vagy lítiumötvözet-cella legfeljebb 1 g lítiumot tartalmaz, illetve lítiumion cella esetén a névleges kapacitás legfeljebb 20 Wh;;

b) egy fémlítium- vagy lítiumötvözet-akkumulátor összesen legfeljebb 2 g lítiumot tartalmaz, illetve lítiumion akkumulátor esetén a névleges kapacitás legfeljebb 100 Wh. Az ezen követelménynek megfelelő lítiumion akkumulátornak a külső házán fel kell tüntetni a névleges kapacitást (Wh-ban), kivéve a 2009. július 1-je előtt gyártott akkumulátorokat, amelyek ezen különleges előírás szerint 2010. december 31-ig szállíthatók anélkül, hogy a jelölés rajtuk lenne;

c) minden cella és akkumulátor olyan típusú, amelyről bizonyított, hogy a „Vizsgálatok és kritériumok kézikönyv" III. rész 38.3 pontjának minden vizsgálati követelményének megfelel;

d) a cellákat, ill. akkumulátorokat, kivéve, ha készülékben vannak, a cellát, ill. akkumulátort teljesen magába foglaló belső csomagolásba kell helyezni. A cellákat, ill. akkumulátorokat a rövidzárlat ellen védeni kell. A védelemnek ki kell terjednie az ugyanabban a csomagolásban lévő vezetőképes anyaggal való érintkezésre is, mivel az is rövidzárlatot okozhat. A belső csomagolást a 4.1.1.1, a 4.1.1.2 és a 4.1.1.5 bekezdés előírásainak megfelelő, erős külső csomagolásba kell helyezni;

e) a készülékben lévő cellákat, ill. akkumulátorokat sérülés és rövidzárlat ellen védeni kell, és a készüléket olyan hatékony eszközzel kell ellátni, amely megakadályozza, hogy véletlenszerűen működésbe lépjen. Készülékben lévő akkumulátorok esetén a készüléket olyan erős külső csomagolóeszközbe kell csomagolni, amely a csomagolóeszköz űrtartalmának és rendeltetésének megfelelő szilárdságú, alkalmas anyagból és kialakítással készült, kivéve ha a készülék maga ugyanilyen védelmet nyújt a benne lévő akkumulátornak.

f) Az olyan küldeménydarabot, amely négynél több, készülékben lévő cellát, vagy kettőnél több készülékben lévő akkumulátort tartalmaz, a következőképpen kell megjelölni:

   1) fel kell rajta tüntetni, hogy „fémlítium", ill. „lítiumion" cellát, ill. akkumulátort tartalmaz;

   2) fel kell rajta tüntetni, hogy a küldeménydarabot óvatosan kell kezelni és, hogy „A küldeménydarab sérülése tűzveszélyt okoz!”

   3) fel kell rajta tüntetni, hogy a küldeménydarab sérülése esetén különleges eljárásra (ellenőrzésre, átcsomagolásra) van szükség;

   4) fel kell rajta tüntetni a további információért hívható telefonszámot.

g) Az f) pont szerinti jelöléssel ellátott küldeménydarabo(ka)t tartalmazó küldeményhez olyan okmányt kell mellékelni, amely a következőket tartalmazza:

1) utalást arra, hogy a küldeménydarab „fémlítium", ill. „lítiumion" cellát, ill. akkumulátort tartalmaz;

2) utalást arra, hogy a küldeménydarabo(ka)t óvatosan kell kezelni és, hogy „A küldeménydarab(ok) sérülése tűzveszélyt okoz!”;

3) utalást arra, hogy a küldeménydarab sérülése esetén különleges eljárásra (ellenőrzésre, átcsomagolásra) van szükség;

4) a további információért hívható telefonszámot.

h) A készülékben lévő akkumulátorokat tartalmazók kivételével minden küldeménydarabnak alkalmasnak kell lennie, hogy elviselje az 1,2 m-ről bármilyen helyzetben végrehajtott ejtési próbát anélkül, hogy a benne levő cellák vagy akkumulátorok megsérülnének, a tartalom olyan mértékben elmozdulna, ami az akkumulátorok (vagy a cellák) érintkezését eredményezi, ill. a tartalom kiszabadulna;

i) Egy küldeménydarab bruttó tömege legfeljebb 30 kg lehet, kivéve, ha készülékben lévő vagy készülékkel egybecsomagolt akkumulátorokat tartalmaz.

Az előzőekben, illetve bárhol az SZMGSZ 2. számú mellékletében szereplő „lítiumtartalom" egy fémlítium vagy lítiumötvözet cella anódjában levő lítium tömegét jelenti.

A fémlítium és a lítiumion akkumulátorokra külön tételek vannak, hogy különböző módon lehessen szállítani, ill. eltérő vészhelyzeti eljárásokat lehessen alkalmazni.

190 Az aeroszol csomagolásokat az akaratlan működtetés ellen védelemmel kell ellátni. A legfeljebb 50 ml űrtartalmú aeroszolok, amelyek csak nem mérgező alkotórészeket tartalmaznak, nem tartoznak az SZMGSZ 2. számú melléklete előírásainak hatálya alá.

191 A legfeljebb 50 ml űrtartalmú, kisméretű tartályok, amelyek csak nem mérgező alkotórészeket tartalmaznak, nem tartoznak az SZMGSZ 2. számú melléklete előírásainak hatálya alá.

194 Az esetleges szabályozási és vészhőmérsékletek, és az UN számok (generikus tételek) a jelenleg besorolt önreaktív anyagokhoz a 2.2.41.4 bekezdésben találhatók.

196 Azok a készítmények szállíthatók e tételként, amelyek a laboratóriumi vizsgálat során nem detonálnak kavitált állapotban, nem deflagrálnak, nem mutatnak semmiféle hatást zárt térben hevítve és nincs robbanóerejük. A készítménynek termikusan stabilnak kell lennie (öngyorsuló bomlási hőmérséklet 50 kg-os küldeménydarabban 60°C vagy annál magasabb). Az e kritériumokat nem teljesítő készítményeket az 5.2 osztály előírásai szerint kell szállítani (lásd a 2.2.52.4 bekezdést).

198 A legfeljebb 20% nitrocellulóz tartalmú nitrocellulóz oldatok festékként vagy nyomdafestékként szállíthatók (lásd UN 1210, UN 1263, UN 3066, UN 3469 és UN 3470).

199 Azok az ólomvegyületek, amelyek 0,07M sósavoldattal 1:1000 arányban vegyítve, 23°C ± 2°C-on történő, egy órán keresztül tartó keveréssel legfeljebb 5%-ban oldhatók (Lásd az ISO 3711:1990 „Ólom-kromát pigmentek és ólom-

kromát/ólom-molibdát pigmentek - Meghatározások és vizsgálati módszerek" c. Szabványt), oldhatatlannak tekinthetők, és nem tartoznak az SZMGSZ 2. számú melléklete előírásainak hatálya alá, kivéve, ha más osztály kritériumait is kielégítik.

201 Az öngyújtóknak és öngyújtó utántöltőknek meg kell felelniük azon ország előírásainak, ahol megtöltötték. A véletlen működésbe lépés ellen védeni kell. A gáz folyadékfázisa 15°C-on nem haladhatja meg a tartály űrtartalmának 85%-át. A tartályoknak, beleértve a zárószerkezeteket, el kell viselniük a cseppfolyósított szénhidrogén-gáz által 55°C-on kifejtett nyomás kétszeresével egyenlő belső nyomást. A szelepeket és a gyújtószerkezetet reteszeléssel, tapadószalagos lezárással vagy más alkalmas módon rögzíteni kell, vagy eleve úgy kell kialakítani, hogy a szállítás alatt ne léphessen működésbe, ill. a tartalom ne szabadulhasson ki. Az öngyújtók nem tartalmazhatnak 10 g-nál több cseppfolyósított szénhidrogén-gázt. Az öngyújtó utántöltők nem tartalmazhatnak 65 g-nál több cseppfolyósított szénhidrogén-gázt.

Megjegyzés: Az elkülönítve összegyűjtött hulladék öngyújtókra lásd a 3.3 fejezet 654 különleges előírást.

203 Ez a tétel nem használható az UN 2315 folyékony, poliklórozott bifenilekhez és az UN 3432 szilárd, poliklórozott bifenilekhez.

204 (fenntartva)

205 Ez a tétel nem használható az UN 3155 pentaklór-fenolhoz.

207 A polimer gyöngyök és sajtolóanyagok lehetnek polisztirolból, poli(metil-metakrilát)-ból vagy más polimerből.

208 A kalcium-nitrát műtrágyák kereskedelmi formái, amelyek főleg kettős sóból (kalcium-nitrátból és ammónium-nitrátból) állnak és nem tartalmaznak 10%-nál több ammónium-nitrátot, de legalább 12% kristályvíz tartalmúak, nem tartoznak az SZMGSZ 2. számú melléklete előírásainak hatálya alá.

210 A fertőző anyagokat tartalmazó növényi, állati vagy baktérium forrásokból származó toxinokat és a fertőző anyagokban levő toxinokat a 6.2 osztályba kell besorolni.

215 Ez a tétel csak az olyan, technikailag tiszta anyagra, illetve belőle készült formulázásokra vonatkozik, amelyek ÖBH-ja (öngyorsuló bomlási hőmérséklete) meghaladja a 75°C-ot. Nem vonatkozik tehát olyan formulázásokra, amelyek önreaktív anyagok. (Az önreaktív anyagokra lásd a 2.2.41.4 bekezdést.) A legfeljebb 35 tömeg% azo-dikarbonamidot és legalább 65 tömeg% inert anyagot tartalmazó homogén keverékek nem tartoznak az SZMGSZ 2. számú melléklete előírásainak hatálya alá, kivéve, ha más osztály kritériumait is kielégítik.

216 Az SZMGSZ 2. számú melléklete előírásainak hatálya alá nem tartozó szilárd anyagok és gyúlékony folyadékok keverékei e tétel (UN szám) alatt szállíthatók anélkül, hogy előzetesen a 4.1 osztály besorolási kritériumait alkalmaznák, amennyiben az anyag berakodása során, illetve a csomagolóeszköz, a kocsi vagy a konténer lezárásakor szabad folyadék szemmel nem látható. Nem tartoznak az SZMGSZ 2. számú melléklete hatálya alá azok a légmentesen zárt csomagolások, ill. tárgyak, amelyek a II vagy a III csomagolási csoportba tartozó gyúlékony folyadékot tartalmaznak szilárd anyagban abszorbeálva, 10 ml-nél kisebb mennyiségben, ha a csomagolásban,

ill. a tárgyban nincs szabad folyadéktartalom.

217 Az SZMGSZ 2. számú melléklete előírásainak hatálya alá nem tartozó szilárd anyagok és mérgező folyadékok keverékei e tétel alatt szállíthatók anélkül, hogy előzetesen a 6.1 osztály besorolási kritériumait alkalmaznák, amennyiben az anyag berakodása során, illetve a csomagolóeszköz, a kocsi vagy a konténer lezárásakor szabad folyadék szemmel nem látható. Ez a tétel nem használható az I csomagolási csoportba tartozó folyadékot tartalmazó szilárd anyagokhoz.

218 Az SZMGSZ 2. számú melléklete előírásainak hatálya alá nem tartozó szilárd anyagok és maró folyadékok keverékei e tétel alatt szállíthatók anélkül, hogy előzetesen a 8 osztály besorolási kritériumait alkalmaznák, amennyiben az anyag berakodása során, illetve a csomagolóeszköz, a kocsi vagy a konténer lezárásakor szabad folyadék szemmel nem látható.

219 Azokat a géntechnológiával módosított mikroorganizmusokat és géntechnológiával módosított élő szervezeteket, amelyek a 2.2.62 szakasz szerint kielégítik a fertőző anyag meghatározását és a 6.2 osztályba sorolás feltételeit, az esettől függően az UN 2814, az UN 2900, ill. az UN 3373 tételként kell szállítani.

220 Csak az oldat vagy keverék gyúlékony folyadék összetevőjének műszaki nevét kell a helyes szállítási megnevezés után zárójelben feltüntetni.

221 Az I csomagolási csoportba tartozó anyagokat nem lehet ebbe a tételbe felvenni.

223 Ha az anyag fizikai-kémiai tulajdonságai az adott leírásnak megfelelően olyanok, hogy az anyag a vizsgálatok alapján nem felel meg a besorolási kritériumoknak, akkor az adott anyag nem tartozik az SZMGSZ 2. számú melléklete hatálya alá.

Például a ferroszilícium 3,2 mm-nél nagyobb szemcseméretttel nem tartozik az SZMGSZ 2. számú melléklete előírásainak hatálya alá.

224 Hacsak vizsgálatokkal nem lehet bizonyítani, hogy az érzékenység fagyasztott állapotban nem nagyobb, mint folyékony állapotban, a hajtóanyagnak normális szállítási feltételek között folyékony állapotban kell maradnia.

225 Az e tétel alá sorolt tüzoltókészülékek tartalmazhatnak beépített működtető töltetet (az 1.4C vagy 1.4S osztályozási kód alá tartozó munkavégző töltetet), anélkül, hogy a 2 osztály 2.2.2.1.3 pont szerinti A vagy O csoportjába történő besorolás megváltozna, feltéve, hogy a deflagráló robbanóanyag (hajtóanyag) összes mennyisége nem haladja meg tüzoltókészülékenként a 3,2 g-ot.

226 Ennek az anyagnak azok a formulázásai, amelyek legalább 30% nem illékony, nem gyúlékony flegmatizálószert tartalmaznak, nem tartoznak az SZMGSZ 2. számú melléklete előírásainak hatálya alá.

227 Ha a flegmatizáláshoz vizet és szervetlen, inert anyagot használnak, a karbamid-nitrát tartalom nem haladhatja meg a 75 tömeg%-ot, és a keverék a „Vizsgálatok és kritériumok kézikönyv" I. Rész szerinti 1 vizsgálati sorozat, a) próbája során nem lehet képes a detonálásra.

228 Azokat a keverékeket, amelyek a gyúlékony gázokra vonatkozó kritériumok (lásd a 2.2.2.1.5 pontot) szerint nem gyúlékonyak, az UN 3163 tételként kell szállítani.

230 Ez a tétel a lítiumot bármilyen formában (beleértve a lítium polimert is) tartalmazó cellákra és akkumulátorokra, valamint a lítium-ion cellákra és akkumulátorokra vonatkozik. A lítium-cellák és -akkumulátorok e tétel alatt akkor szállíthatók, ha kielégítik a következő követelményeket:

a) minden cella és akkumulátor olyan típusú, amelyről bizonyított, hogy a „Vizsgálatok és kritériumok kézikönyv" III. rész 38.3 pontjának minden vizsgálati követelményének megfelel;

b) minden cellát és akkumulátort el kell látni biztonsági szellőző készülékkel, vagy olyan szerkezeti kialakításúnak kell lenniük, hogy normális szállítási körülmények között hirtelen felszakadásuk ne következhessen be;

c) minden cellát és akkumulátort el kell látni hatékony szerkezettel a külső rövidzárlat megakadályozására;

d) a több cellából álló vagy párhuzamos kapcsolású cellákat tartalmazó akkumulátorokat hatékony szerkezettel (pl. diódákkal, biztosítékkal stb.) kell ellátni a veszélyes visszáram kiküszöbölésére.

235 Ez a tétel azokra a tárgyakra vonatkozik, amelyek az 1 osztályba tartozó robbanóanyagot tartalmaznak és emellett tartalmazhatnak egyéb osztályba tartozó veszélyes árut is, és amelyeket járművekben életmentő légzsák gázgenerátorként, légzsák modulként vagy biztonsági öv előfeszítőként használnak.

236 A poliészter gyanta készlet két komponensből áll: az alapanyagból (3 osztály, II vagy III csomagolási csoport) és az aktiváló anyagból (szerves peroxidokból). A szerves peroxidnak D, E vagy F típusúnak kell lennie és nem igényelhet hőmérséklet-ellenőrzést és -szabályozást. A csomagolási csoportnak a 3 osztály feltételei szerint az alapanyagra meghatározva II-nek vagy III-nak kell lennie. A 3.2 fejezet „A" táblázatának 7a oszlopában látható mennyiségi határokat az alapanyagra kell alkalmazni.

237 A membránszűrők, beleértve a szállításnál jelen lévő papír szeparátorokat, bevonó és hordozó anyagokat stb., nem lehetnek hajlamosak a detonáció továbbvitelére a „Vizsgálatok és kritériumok kézikönyv" I. Rész l.a) vizsgálati sorozat szerinti bármely próba során.

Ezen kívül az illetékes hatóság megfelelő égési sebesség vizsgálatok eredményei alapján (figyelembe véve a „Vizsgálatok és kritériumok kézikönyv" III. Rész 33.2.1 bekezdésében található standard vizsgálatokat) meghatározhatja, hogy a nitrocellulóz membránszűrők abban a formában, ahogyan szállítják, nem tartoznak a 4.1 osztályba tartozó gyúlékony szilárd anyagokra vonatkozó előírások hatálya alá.

238 a) Az akkumulátortelepek akkor tekinthetők kifolyásmentesnek, amennyiben képesek ellenállni a következők szerinti rezgés- és nyomáskülönbség-vizsgálatoknak az akkumulátorfolyadék kifolyása nélkül.

Rezgésvizsgálat: az akkumulátort mereven rögzíteni kell a rázóasztal lapjára és egyszerű harmonikus rezgőmozgásnak kell kitenni, amelynek amplitúdója 0,8 mm (1,6 mm maximális kitérés). A frekvenciát 1 Hz/min sebességgel kell változtatni 10 Hz és 55 Hz határok között. A teljes frekvenciamenetnek és a visszatérésnek 95 ± 5 perc alatt kell végbemennie minden egyes szerelési helyzetben (rezgési irány). Az akkumulátort három egymásra kölcsönösen

merőleges helyzetben (beleértve a töltőnyílások és szellőzőnyílások, ha ilyenek vannak, fordított helyzetben történő vizsgálatát) azonos időtartamig kell vizsgálni.

Nyomáskülönbség vizsgálat: a rezgésvizsgálatot követően az akkumulátorokat 6 órán át 24°C ± 4°C-on kell tárolni, miközben legalább 88 kPa nyomáskülönbségnek kell kitenni. Az akkumulátorokat három egymásra kölcsönösen merőleges irányban (beleértve a töltőnyílások és szellőzőnyílások, ha ilyenek vannak, fordított helyzetben történő vizsgálatát) minden egyes helyzetben legalább 6 órán át kell vizsgálni.

b) A kifolyásbiztos akkumulátortelepek nem tartoznak az SZMGSZ 2. számú melléklete előírásainak hatálya alá abban az esetben, ha 55°C-on az elektrolit nem folyik ki a sérült vagy repedt akkumulátorból, és nincs szabad folyadék, ami kifolyhatna, illetve a szállításra kész csomagolásban a sorkapcsok a rövidzárlat ellen védve vannak.

239 Az akkumulátorok vagy cellák nátriumon, kénen és/vagy poliszulfidokon kívül nem tartalmazhatnak más veszélyes anyagot. Az akkumulátorok vagy cellák olyan hőmérsékleten, amelynél a bennük levő elemi nátrium folyékonnyá válhat, csak a származási ország illetékes hatóságának jóváhagyásával és az általa meghatározott feltételek mellett adhatók fel szállításra. Ha a származási ország nem valamely SZMGSZ Tagállam, akkor a küldemény által érintett első SZMGSZ Tagállam illetékes hatóságának kell a jóváhagyást és a szállítási feltételeket elismernie.

A celláknak tömören zárt fémházakból kell állniuk, melyek a veszélyes anyagokat teljesen magukba zárják, és kialakításuk és zárásuk normális szállítási feltételek mellett megakadályozza ezen anyagok kiszabadulását.

Az akkumulátoroknak fémházba teljesen bezárt és rögzített cellákból kell állniuk, amelynél a ház kialakítása és zárása normális szállítási feltételek mellett megakadályozza a veszélyes anyagok kiszabadulását.

241 A formulázást úgy kell készíteni, hogy a szállítás alatt homogén maradjon és ne váljon szét. Nem tartoznak az SZMGSZ 2. számú melléklete előírásainak hatálya alá alacsony nitrocellulóz tartalmú formulázások, amelyek a „Vizsgálatok és kritériumok kézikönyv" I. Rész l.a), 2.b), illetve 2.c) vizsgálati sorozat szerint elvégzett, zárt térben való hevítés hatására történő detonálási, deflagrálási vagy robbanási tulajdonságok vizsgálata során nem mutatnak semmiféle veszélyes tulajdonságot, és a „Vizsgálatok és kritériumok kézikönyv" III. Rész 33.2.1.4 bekezdése szerinti № 1 vizsgálatban nem viselkednek gyúlékony szilárd anyagként (ehhez a vizsgálathoz a lemezes anyagot szükség esetén meg kell őrölni és szitálni, hogy szemcsemérete 1,25 mm-nél kisebb legyen).

242 A kén nem tartozik az SZMGSZ 2. melléklete előírásainak hatálya alá, ha különleges alakúra van formázva (pl. szemcsés, granulált, pellet, pasztilla vagy pehely)∗.

243 A szikragyújtású motorokhoz (pl. gépjárművekhez, helyhez kötött és egyéb motorokhoz) használt motorbenzint, benzint és gazolint e tétel alá kell besorolni, függetlenül az eltérő illékonyságuktól.

∗ Nem kell alkalmazni a Belarusz Köztársaság, a Kazah Köztársaság, az Oroszországi Föderáció és Ukrajna területén végzett szállításnál.

244 E tétel alá tartozik pl. az alumíniumhamu, alumíniumsalak, alumínium lefölözés, elhasználódott katódok, elhasználódott üstbélések és alumíniumsó salak.

247 A 24 tf.%-nál több, de legfeljebb 70 tf.% alkoholtartalmú alkoholos italok, ha a gyártási eljárás részeként szállítják, a 4.1.1. szakasz általános előírásainak megfelelő, 250 liternél nagyobb, de legfeljebb 500 liter űrtartalmú fahordókban is szállíthatók a következő feltételek mellett:

a) a fahordókat töltés előtt szemrevételezni és tömíteni kell;

b) megfelelő folyadékmentes teret kell hagyni (legalább 3%), lehetővé téve a folyadék tágulását;

c) a fahordókat a hordónyílással fölfelé kell szállítani; és

d) a fahordókat „A Biztonságos Konténerekről szóló 1972. évi Nemzetközi Egyezmény" (CSC) módosított kiadása követelményeit kielégítő konténerekben kell szállítani. Minden fahordót hozzá igazított keretvázban kell rögzíteni és megfelelő módon ki kell ékelni, megakadályozva bármilyen irányú elmozdulást a szállítás alatt.

249 A korrózióval szemben stabilizált ferrocérium (tűzkő) legalább 10% vastartalommal nem tartozik az SZMGSZ 2. számú melléklete előírásainak hatálya alá.

250 Ez a tétel csak az elemzési célokra szolgáló vegyianyag mintákhoz használható a „Vegyi fegyverek kifejlesztésének, gyártásának, felhalmozásának és használatának tilalmáról, valamint megsemmisítéséről szóló Egyezmény" teljesítésével kapcsolatosan. Az anyagok szállítása ezen tétel alatt a Vegyifegyver Tilalmi Szervezet által meghatározott felügyeleti rendszabályokkal és biztonsági eljárások szerint végezhető.

A vegyianyag minta csak az illetékes hatóság vagy a Vegyifegyver Tilalmi Szervezet főigazgatójának előzetes engedélyével szállítható, amennyiben a minta kielégíti a következő feltételeket:

a) az ICAO Műszaki Utasítások (ICAO-TI) 623 csomagolási utasítása szerint (lásd a Kiegészítés S-3-8 pontját) kell csomagolni, és

b) a szállítás idején a fuvarokmányhoz kell csatolni a szállítást engedélyező okmány egy példányát, amely feltünteti a mennyiségi korlátozást és a csomagolási utasítást is.

251 Az UN 3316 VIZSGÁLÓKÉSZLET vagy ELSŐSEGÉLY FELSZERELÉS tétel olyan dobozokra, kazettákra stb. vonatkozik, amelyek különböző vegyianyagokat tartalmaznak kis mennyiségben, amelyeket például gyógyászati, analitikai, vizsgálati vagy javítási célra használnak. Az ilyen vizsgálókészletek és felszerelések nem tartalmazhatnak a 3.2 fejezet „A" táblázat 7a oszlopában „LQO" kóddal megjelölt anyagokat.

Az alkotórészek nem reagálhatnak egymással veszélyesen (lásd a „veszélyes reakciót" az 1.2.1 szakaszban). A veszélyes anyag összes mennyisége vizsgálókészletenként vagy felszerelésenként nem haladhatja meg az 1 litert vagy 1 kg-ot. A vizsgálókészlet vagy felszerelés egészét a benne levő anyagokhoz tartozó legszigorúbb csomagolási csoportba kell sorolni. Azok a vizsgálókészletek vagy felszerelések, amelyeket a kocsikban elsősegély vagy helyi felhasználás céljából szállítanak, nem tartoznak az SZMGSZ 2. számú melléklete előírásainak hatálya alá.

A 3.4 fejezet szerint szállíthatók azok a vizsgálókészletek és elsősegély felszerelések, amelyeknél a belső csomagolásban a veszélyes áru mennyisége nem haladja meg azt a határt, amelyet a 3.2 fejezet „A" táblázat 7a oszlopában az egyes anyagokra megadott LQ kódhoz a 3.4.6 szakasz meghatároz.

252 Az ammónim-nitrát vizes oldatai legfeljebb 0,2% éghető anyag tartalommal és legfeljebb 80%-os koncentrációval nem tartoznak az SZMGSZ 2. számú melléklete előírásainak hatálya alá, feltéve, hogy az ammónium-nitrát a szállítás alatt minden körülmények között oldatban marad.

266 Ez az anyag a megadottnál kevesebb alkohol-, víz- vagy flegmatizáló-szer-tartalommal csak az illetékes hatóság külön engedélyével szállítható (lásd a 2.2.1.1 bekezdést).

267 A klorátokat tartalmazó, C típusú robbantóanyagokat el kell különíteni az ammónium-nitrátot vagy más ammóniumsót tartalmazó robbanóanyagoktól.

270 Az 5.1 osztályba tartozó szervetlen, szilárd nitrátok azon vizes oldatai, amelyek koncentrációja nem haladja meg a szállítás alatt felléphető legkisebb hőmérséklethez tartozó telítési határ 80%-át, úgy tekinthetők, hogy nem rendelkeznek az 5.1 osztály kritériumaival.

271 Flegmatizálószerként laktóz, glukóz vagy hasonló anyagok használhatók, feltéve, hogy az anyag legalább 90 tömeg% flegmatizálószert tartalmaz. Az illetékes hatóság a „Vizsgálatok és kritériumok kézikönyv" I. Rész 16. fejezet 6 vizsgálati sorozat c) próba alapján, amelyet legalább 3, szállításra előkészített csomagoláson hajtottak végre, engedélyezheti ezen keverék 4.1 osztályba történő besorolását. A legalább 98 tömeg% flegmatizálószer-tartalmú keverékek nem tartoznak az SZMGSZ 2. számú melléklete előírásainak hatálya alá. A legalább 90 tömeg% flegmatizálószer-tartalmú keverékeket tartalmazó küldeménydarabokat nem kell 6.1 számú bárcával ellátni.

272 Ez az anyag a 4.1 osztály anyagaként csak az illetékes hatóság külön engedélyével szállítható (lásd UN 0143).

273 Az önmelegedéssel szemben stabilizált manebet és maneb készítményeket nem kell a 4.2 osztályba sorolni, ha vizsgálatokkal bizonyítható, hogy az anyag 1 m3-es kockája nem mutat öngyulladási hajlamot és a hőmérséklet a minta közepén nem haladja meg a 200°C-ot, ha a mintát 24 órán át legalább 75°C ± 2°C-on tartják.

274 A 3.1.2.8 bekezdés előírásait kell alkalmazni.

278 Ez az anyag csak akkor sorolható be és szállítható, ha az illetékes hatóság a szállításra előkészített csomagoláson végzett, a „Vizsgálatok és kritériumok kézikönyv" I. Rész 2 vizsgálati sorozat és a 6 vizsgálati sorozat c) próba eredménye alapján (lásd a 2.2.1.1 bekezdést) engedélyezte. A csomagolási csoportot a 2.2.3 szakasz kritériumai és a 6 vizsgálati sorozat c) próbához használt csomagolóeszköz típusa alapján kell az illetékes hatóságnak meghatároznia.

279 Az anyag besorolása vagy csomagolási csoporthoz rendelése sokkal inkább az embereken szerzett tapasztalatokon, semmint az SZMGSZ 2. számú mellékletében található besorolási kritériumok szigorú alkalmazása alapján történt.

280 E tétel alá tartoznak azok a járművekben használt életmentő légzsák gázgenerátorok, légzsák modulok és biztonsági öv előfeszítők, amelyek az 1 osztályba vagy más osztály(ok)ba tartozó veszélyes árukat tartalmaznak, ha alkatrész-egységként szállítják és ha a szállításra kész csomagolásban a „Vizsgálatok és kritériumok kézikönyv" I. Rész 6.c) vizsgálati sorozat szerint bevizsgálták és ennek során nem robbantak fel, burkolatuk vagy a nyomástartó edény nem tört szét és nem következett be veszélyes kivetődés vagy hőhatás, ami jelentősen akadályozná a tűzoltást vagy más vészhelyzeti intézkedés végrehajtását a közvetlen környezetben.

282 (fenntartva)

283 A lengéscsillapítóként szolgáló, gázt tartalmazó tárgyak, beleértve az ütközési energia elnyelésére használt eszközöket és a légrugókat, nem tartoznak az SZMGSZ 2. számú melléklete előírásainak hatálya alá, feltéve, hogy:

a) a gáztér űrtartalma legfeljebb 1,6 liter és a töltési nyomás legfeljebb 280 bar, úgy, hogy az űrtartalom (liter) és a töltési nyomás (bar) szorzata legfeljebb 80 (azaz 0,5 literes gáztér és 160 bar töltési nyomás, 1 literes gáztér és 80 bar töltési nyomás, 1,6 literes gáztér és 50 bar töltési nyomás, 0,28 literes gáztér és 280 bar töltési nyomás);

b) a legkisebb repesztőnyomás a legfeljebb 0,5 literes gázterű gyártmányoknál a 20°C-hoz tartozó töltési nyomás 4-szerese, a 0,5 literesnél nagyobb gázterű gyártmányoknál a 20°C-hoz tartozó töltési nyomás 5-szöröse;

c) olyan anyagból készültek, amelyből törés esetén nem képződnek szilánkok;

d) az illetékes hatóság által elfogadott minőségbiztosítási rendszernek megfelelően gyártották; és

e) a gyártási típus tűzállósági vizsgálata bizonyítja, hogy az olvadóbiztosíték vagy a belső nyomást csökkentő biztonsági szelep által olyan mértékben csökken a szerkezetben a nyomás, hogy az nem törik el, illetve nem vetődik ki. A szállítóeszközök üzemelése során használt felszerelésekre lásd az 1.1.3.2 d) pontot.

284 A gyújtó hatású anyagot tartalmazó kémiai oxigénfejlesztőknek a következő feltételeknek kell megfelelniük:

a) az oxigénfejlesztő, ha robbanóanyagos működtető szerkezetet tartalmaz, csak akkor szállítható ezen tétel alatt, ha a 2.2.1.1.1 b) ponthoz fűzött megjegyzés értelmében nem tartozik az 1 osztályba;

b) a csomagolás nélküli oxigénfejlesztőnek a tartalom kiszivárgása, illetve a szerkezet működésbe lépése nélkül ki kell állnia az 1,8 m-ről végrehajtott ejtőpróbát, melynél az ütközőlap merev, rugalmatlan, sík és vízszintes, és az ejtés olyan helyzetben történik, ami a legnagyobb valószínűséggel eredményez sérülést; és

c) a működtető szerkezettel ellátott oxigénfejlesztőknél a működtető szerkezetnek legalább két olyan hatásos eszközzel kell rendelkeznie, ami megakadályozza a szerkezet nem szándékos működésbe lépését.

286 Az e tétel alá tartozó nitrocellulóz membránszűrők nem tartoznak az SZMGSZ 2. számú melléklete előírásainak hatálya alá, ha egyenként valamely tárgyban vagy lezárt csomagban vannak és tömegük legfeljebb 0,5 g.

288 Ezek az anyagok csak akkor sorolhatók be és szállíthatók, ha az illetékes hatóság a szállításra előkészített csomagoláson végzett, a „Vizsgálatok és kritériumok kézikönyv" I. Rész 2 vizsgálati sorozat és a 6 vizsgálati sorozat c) próba eredménye alapján (lásd 2.2.1.1 bekezdést) engedélyezte.

289 A járműbe szerelt vagy komplett járműalkatrészekben (kormányoszlop, ajtópanel, ülés stb.) lévő légzsák generátorok, légzsák modulok és biztonsági öv előfeszítők nem tartoznak az SZMGSZ 2. számú melléklete előírásainak hatálya alá.

290 Ha ez az anyag valamely más osztály(ok) 2. részben szereplő meghatározásának és kritériumainak is megfelel, akkor a döntő járulékos veszély szerint kell besorolni. Az áru megnevezésének a döntő veszély szerinti osztályban a megfelelő UN számból és helyes szállítási megnevezésből kell állnia, amit ki kell egészíteni a 3.2 fejezet „A" táblázatának 2 oszlopában szereplő, erre az anyagra vonatkozó névvel. Az anyagot az UN számnak megfelelő előírások szerint kell szállítani, emellett az 1.7.1.5 pontban meghatározott követelményeket is be kell tartani, az 5.2.1.7.2 pont kivételével.

291 A gyúlékony cseppfolyósított gáznak a hűtőgép szerkezeti elemein belül kell lennie. Ezeket a szerkezeti elemeket a hűtőgép üzemi nyomásának legalább háromszorosára kell méretezni. A hűtőgépet úgy kell méretezni és kialakítani, hogy a cseppfolyósított gázt megtartsa, és normál szállítási feltételek mellett kizárja a nyomástartó szerkezeti elemek törésének vagy repedésének veszélyét. A 12 kg-nál kevesebb gázt tartalmazó hűtőgépek és hűtőgép részegységek nem tartoznak az SZMGSZ 2. számú melléklete előírásainak hatálya alá.

292 A legfeljebb 23,5 térf.% oxigént tartalmazó keverékek szállíthatók ezen tétel (UN szám) alatt, ha más gyújtó hatású gáz nincs a keverékben. E határértéket meg nem haladó koncentrációknál nem szükséges 5.1 számú bárca.

293 A gyufákra a következő meghatározások vonatkoznak:

a) a „vihargyufa" olyan gyufa, amelynek feje dörzsölésre érzékeny gyújtóeleggyel és pirotechnikai anyaggal van impregnálva, ami kis lánggal vagy láng nélkül, de intenzív hőfejlődéssel ég;

b) a „biztonsági gyufa" olyan gyufa, amely dobozban van, illetve levél vagy kártya formájú és csak preparált felületen való dörzsöléssel gyújtható meg;

c) a „mindenütt gyulladó gyufa" olyan gyufa, amely bármely szilárd felületen való dörzsöléssel meggyújtató;

d) a „Vesta-viasz gyufa" olyan gyufa, amely akár preparált felületen, akár szilárd felületen való dörzsöléssel meggyújtható.

295 Ha az egységrakomány el van látva jelöléssel és bárcákkal, az egyes akkumulátorokat nem kell külön jelölni és bárcázni.

296 Ide tartoznak a mentőeszközök, pl. mentőtutajok, egyéni vízi mentőeszközök és önfelfuvó csúszdák. Az UN 2990 tétel alá az önfelfuvó mentő eszközök, míg az UN 3072 tétel alá a nem önfelfuvó mentőeszközök tartoznak. A mentőeszközök tartalmazhatnak:

a) jelzőtesteket (1 osztály), mint pl. füstjelzők vagy fényjelzők olyan csomagolásban, ami megakadályozza, hogy nem szándékosan működésbe lépjenek;

b) csak az UN 2990 tétel esetén az önfelfuvó szerkezet aktiválásához az 1.4 alosztály S összeférhetőségi csoportjába tartozó munkavégző tölteteket, amennyiben a robbanóanyag mennyisége készülékenként nem haladja meg a 3,2 g-ot;

c) a 2 osztály 2.2.2.1.3 pont szerinti A vagy O csoportjába tartozó sűrített gázokat;

d) elektromos akkumulátorokat (8 osztály) és lítium-akkumulátorokat (9 osztály);

e) elsősegély felszerelést vagy javítókészleteket kis mennyiségű veszélyes anyag (pl. a 3, 4.1, 5.2, 8 és 9 osztály anyagai) tartalommal; vagy

f) „mindenütt gyulladó gyufát" olyan csomagolásban, ami megakadályozza, hogy nem szándékosan működésbe lépjen.

298 (fenntartva)

300 Ezek az anyagok nem rakhatók be, ha hőmérséklete a berakodáskor nagyobb, mint 35°C, ill. a környezeti hőmérsékletet 5°C-kal meghaladó hőmérséklet, amelyik magasabb.

302 A helyes szállítási megnevezésben az „EGYSÉG" jelentése:

kocsi,

konténer vagy

tartány.

A gázosítószer hatása alatt álló kocsik, konténerek és tartányok csak az 5.5.2 szakasz előírásainak hatálya alá tartoznak.

303 Ezeket a tartályokat a bennük levő gáznak, ill. gázkeveréknek a 2.2.2 szakasz előírásai szerint meghatározott osztályozási kódjához kell besorolni.

304 Azok a száraz akkumulátorok, amelyekből a bennük levő maró elektrolit nem folyik ki az akkumulátor ház törése esetén, nem tartoznak az SZMGSZ 2. számú melléklete előírásainak hatálya alá, amennyiben az akkumulátorok szorosan vannak csomagolva és rövidzárlat ellen védve vannak. Ilyen akkumulátor például: alkáli-mangán, cink-szén, nikkel-fémhidrid és nikkel-kadmium akkumulátor.

305 Ezek az anyagok nem tartoznak az SZMGSZ 2. számú melléklete előírásainak hatálya alá, ha koncentrációjuk legfeljebb 50 mg/kg.

306 Ez a tétel csak olyan anyagokhoz használható, amelyek az 1 osztály 1 és 2 vizsgálati sorozata szerint (lásd „Vizsgálatok és kritériumok kézikönyv", I. Rész) vizsgálva nem mutatnak az 1 osztályra jellemző robbanási tulajdonságot.

307 Ez a tétel csak olyan egynemű keverékekhez használható, amelyek fő alkotórésze az ammónium-nitrát, a következő összetétel határokkal:

a) legalább 90% ammónium-nitrát legfeljebb 0,2% összes éghető anyag tartalommal (beleértve a szerves anyagokat szénegyenértékre számítva) és esetleges olyan adalékokkal, amelyek szervetlenek és az ammónium-nitráttal szemben semlegesek; vagy

b) 90%-nál kevesebb, de 70%-nál több ammónium-nitrát egyéb szervetlen anyagokkal, vagy 80%-nál több, de 90%-nál kevesebb ammónium-nitrát kalcium-karbonáttal, dolomittal és/vagy ásványi kálcium-szulfáttal keverve, és legfeljebb 0,4% összes éghető anyag tartalommal

(beleértve a szerves anyagokat szénegyenértékre számítva); vagy

c) nitrogén típusú, ammónium-nitrát alapú műtrágya, amely ammónium-nitrát és ammónium-szulfát keverékéből áll 45%-nál több, de 70%-nál kevesebb ammónium-nitrát tartalommal és legfeljebb 0,4% összes éghető anyag tartalommal (beleértve a szerves anyagokat szénegyenértékre számítva), oly módon, hogy ammónium-nitrát és ammónium-szulfát tartalom együtt meghaladja a 70%-ot.

309 Ezt a tételt (UN számot) a főleg ammónium-nitrát és tüzelőanyag keverékéből álló, érzékenyítés nélküli emulziókra, szuszpenziókra és gélekre kell alkalmazni, amelyek csak a felhasználás előtti további feldolgozás után válnak E típusú robbantóanyaggá.

Az emulzió jellegzetes összetétele: 60...85% ammónium-nitrát; 5...30% víz; 2...8% tüzelőanyag; 0,5...4% emulgáló szer; 0...10% oldható égésgátló, valamint nyomjelző adalék. Az ammónium-nitrát egy részét más szervetlen nitrátok helyettesíthetik.

A szuzpenzió és a gél jellegzetes összetétele: 60...85% ammónium-nitrát; 0...5% nátrium- vagy kálium-perklorát; 0...17% hexamin-nitrát vagy monometilamin-nitrát; 5...30% víz; 2...15% tüzelőanyag; 0,5...4% sűrítőanyag; 0...10% oldható égésgátló, valamint nyomjelző adalék. Az ammónium-nitrát egy részét más szervetlen nitrátok helyettesíthetik.

Az anyagoknak ki kell állniuk a „Vizsgálatok és kritériumok kézikönyv" I. rész, 18. szakasz 8 vizsgálati sorozatot és a besorolást az illetékes hatóságnak jóvá kell hagynia.

310 A „Vizsgálatok és kritériumok kézikönyv" 38.3 fejezetében található vizsgálati követelményeket nem kell alkalmazni a legfeljebb 100 cellából vagy -akkumulátorból álló gyártási sorozatokra, ill. a cellák és -akkumulátorok gyártási mintáira, ha vizsgálat céljából szállítják és:

a) a cellák és akkumulátorok fém-, műanyag- vagy rétegelt falemez hordó vagy fém-, műanyag- vagy faláda külső csomagolásban vannak és a csomagolóeszköz teljesíti az I csomagolási csoport kritériumait; és

b) a külső csomagoláson belül minden cella és akkumulátor egyedileg belső csomagolásban van és nem éghető, nem vezetőképes párnázóanyaggal van körülvéve.

311 Az anyagok csak akkor szállíthatók ezen tétel alatt, ha azt az illetékes hatóság a „Vizsgálatok és kritériumok kézikönyv" I. rész szerinti, megfelelő vizsgálatok alapján engedélyezte. A csomagolásnak biztosítania kell, hogy a hígítószer százalékos mennyisége a szállítás alatt soha ne csökkenjen az illetékes hatóság engedélyében meghatározott érték alá.

313 A 8 osztály kritériumait kielégítő anyagokat és keverékeket el kell látni a járulékos veszélyre utaló 8 számú bárcával is (lásd az 5.2.2.2.2 pontot).

314 a) Ezek az anyagok magasabb hőmérsékleteken hajlamosak az exoterm bomlásra. A bomlást hő vagy szennyeződések vagy katalizátorok [pl. fémporok (vas, mangán, kobalt, magnézium) és elegyeik] is kiválthatják;

b) A szállítás alatt ezeket az anyagokat árnyékolással a közvetlen napsugárzástól és mindenfajta hőforrástól védeni kell és megfelelően szellőzött helyre kell elhelyezni.

315 Ez a tétel nem használható azokra a 6.1 osztályba tartozó anyagokra, amelyek mérgezőképessége belélegzés esetén a 2.2.61.1.8 pontban leírtak szerint az I csomagolási csoportnak felel meg.

316 Ezt a tételt csak a száraz kalcium-hipokloritra lehet alkalmazni, ha nem-morzsolódó tabletta formában szállítják.

317 A „hasadó-engedményes" megnevezés csak a 6.4.11.2 bekezdésnek megfelelő küldeménydarabokra használható.

318 A fuvarokmányokban a helyes szállítási megnevezést ki kell egészíteni a műszaki megnevezéssel (lásd a 3.1.2.8 bekezdést). Ha a szállítandó fertőző anyag ismeretlen, de vélhetően kielégíti az „A" kategóriába való felvétel és az UN 2814 vagy az UN 2900 alá történő besorolás kritériumait, a fuvarlevélbe a helyes szállítási megnevezést követően zárójelbe téve a „feltehetően A kategóriájú fertőző anyag" bejegyzést kell tenni.

319 A P650 csomagolási utasítás szerint csomagolt és jelöléssel ellátott anyagok nem tartoznak az SZMGSZ 2. számú melléklete többi előírásainak hatálya alá.

320 (fenntartva)

321 Ezt a tároló rendszert mindig úgy kell tekinteni, hogy hidrogént tartalmaz.

322 Ezt az árut a III csomagolási csoportba lehet sorolni, ha nem-morzsolódó tabletta formában szállítják.

323 (fenntartva)

324 A 99%-os vagy az alatti koncentrációjú anyagot stabilizálni kell.

325 Ha az anyag nem hasadó vagy hasadó-engedményes urán-hexafluorid, akkor az UN 2978 tételhez kell sorolni.

326 Ha az anyag hasadó urán-hexafluorid, akkor az UN 2977 tételhez kell sorolni.

327 Ez a tétel (UN szám) alkalmazható az 5.4.1.1.3 pont szerint feladott, hulladékká vált aeroszolok (aeroszol csomagolások) újrahasznosítás vagy ártalmatlanítás céljából történő szállításakor is. Ilyen esetben az aeroszol csomagolást nem kell az akaratlan működtetés elleni védelemmel ellátni, feltéve, hogy megtették a szükséges óvintézkedéseket a veszélyes nyomásnövekedés, ill. veszélyes atmoszféra kialakulásának megakadályozására. Azokat a használt aeroszolokat (aeroszol csomagolásokat), amelyek nem szivárognak, ill. nincsenek nagyon deformálódva, a P003 csomagolási utasításnak és a PP87 különleges csomagolási előírásnak megfelelően, vagy az LP02 csomagolási utasításnak és az L2 különleges csomagolási előírásnak megfelelően kell csomagolni. A szivárgó vagy erősen deformálódott aeroszol csomagolásokat kármentő csomagolásban kell szállítani, megfelelő óvintézkedésekkel biztosítva, hogy nem lép fel veszélyes nyomásnövekedés.

Megjegyzés: Nem szállíthatók a hulladék aeroszol csomagolások zárt konténerben, ha tengeri úton szállítják tovább.

328 Ez a tétel az üzemanyagcella kazettákra vonatkozik, beleértve a készülékben lévőket, ill. készülékkel egybecsomagoltakat is. Az üzemanyagcella kazetta olyan tárgy, amelyben az üzemanyag van, ami az adagolást vezérlő szelep(ek)en keresztül jut az üzemanyacellába. Készülékben lévő üzemanyagcella kazettának minősül az olyan kazetta, amely az üzemanyagcella-rendszerbe van illesztve vagy annak szerves részét képezi. Az

üzemanyagcella kazettákat, beleértve a készülékben lévőket is, úgy kell megtervezni és gyártani, hogy szokásos szállítási körülmények között az üzemanyag szivárgását megelőzzék.

A folyékony üzemanyagú üzemanyagcella kazetta gyártási típusának szivárgás nélkül ki kell állnia a 100 kPa túlnyomással végzett belső nyomásállósági próbát.

A fémhidridben lévő hidrogén tartalmú üzemanyagcella kazetták kivételével, amelyeknek a 339 különleges előírásnak kell megfelelniük, minden üzemanyagcella kazetta gyártási típusra bizonyítani kell, hogy a tartalom szivárgása nélkül kiállja az olyan ejtőpróbát, mely során 1,2 m magasról merev felületre ejtik abban a helyzetben, amely a legnagyobb valószínűséggel eredményezi a tárolórendszer sérülését.

329 (fenntartva)

330 (fenntartva)

331 (fenntartva)

332 A magnézium-nitrát-hexahidrát nem tartozik az SZMGSZ 2. számú melléklete előírásainak hatálya alá.

333 A szikragyújtású motorokhoz (pl. gépjárművekhez, helyhez kötött és egyéb motorokhoz) használt etanol és benzin, motorbenzin vagy gazolin keveréket (UN 1203) e tétel alá kell besorolni, függetlenül az eltérő illékonyságuktól.

334 Az üzemanyagcella kazetta aktiválószert is tartalmazhat, feltéve, hogy két, egymástól független szerkezettel van ellátva, amely megakadályozza, hogy a szállítás során az aktiválószer és az üzemanyag véletlenszerűen keveredjen.

335 A SZMGSZ 2. számú melléklete előírásainak hatálya alá nem tartozó szilárd anyagok és a környezetre veszélyes folyékony vagy szilárd anyagok keverékeit az UN 3077 tétel alá kell sorolni és e tétel alatt szállíthatók, amennyiben az anyag berakodása során, illetve a csomagolóeszköz, a jármű vagy a konténer lezárásakor szabad folyadék szemmel nem látható. Az ömlesztett szállításra használt jármű felépítményének, ill. konténernek szivárgásmentesnek kell lennie. Ha a keverék berakodása során, ill. a csomagolóeszköz, a jármű vagy a konténer lezárásakor szabad folyadék látható, a keveréket az UN 3082 tétel alá kell sorolni. Nem tartoznak a SZMGSZ 2. számú melléklete előírásainak hatálya alá az olyan lezárt csomagok vagy tárgyak, amelyekben legfeljebb 10 ml, környezetre veszélyes folyékony anyag van szilárd anyagban elnyeletve és a csomag vagy a tárgy nem tartalmaz szabad folyadékot, és azok, amelyekben legfeljebb 10 g környezetre veszélyes szilárd anyag van.

336 Egy nem gyúlékony, szilárd LSA-II vagy LSA-III anyagot tartalmazó küldeménydarab légi szállítás esetén nem tartalmazhat 3.000 A2-nél nagyobb aktivitást.

337 A B(U) és a B(M) típusú küldeménydarabok légi szállítás esetén nem tartalmazhatnak nagyobb aktivitást, mint:

a) kis mértékben diszpergálódó radioaktív anyagok esetén: a küldeménydarab-mintára engedélyezett aktivitás, a jóváhagyási igazolásban meghatározottak szerint;

b) különleges formájú radioaktív anyag esetén: a 3.000 A1 ill. a 100.000 A2 közül a kisebb érték; vagy

c) minden más radioaktív anyag esetén: a 3.000 A2 érték.

338 Az e tétel alatt szállított, gyúlékony, cseppfolyósított gázt tartalmazó üzemanyag cella kazettát úgy kell kialakítani, hogy

a) repedés, ill. szivárgás nélkül el tudja viselni a tartalom 55°C-on fennálló egyensúlyi nyomásának legalább kétszeresével egyenlő nyomást;

b) legfeljebb 200 ml cseppfolyósított gázt tartalmazzon, melynek gőznyomása 55°C-on legfeljebb 1000 kPa;

c) kiállja a 6.2.6.3.1 pontban leírt, forró vizes fürdőben végzett próbát.

339 Az e tétel alatt szállított, fémhidridben lévő hidrogén tartalmú üzemanyagcella kazetta víztérfogata legfeljebb 120 ml lehet.

Az üzemanyagcella kazettában a nyomás 55°C-on nem lehet 5 MPa-nál nagyobb. A gyártási típusnak repedés, ill. szivárgás nélkül el kell tudnia viselni a kazetta 55°C-ra vonatkozó tervezési nyomásának kétszerese és a kazetta 55°C-ra vonatkozó tervezési nyomása plusz 200 kPa nyomás értékek közül a nagyobbat. Az e próba során alkalmazott nyomás felel meg az ejtőpróbánál és a hidrogén töltési - ürítési sorozat vizsgálatnál a „burkolat legkisebb repesztőnyomása"-ként említett nyomásnak.

Az üzemanyagcella kazettát a gyártó által meghatározott eljárással kell tölteni. Minden üzemanyagcella kazettához a gyártónak a következő információt kell megadnia:

a) az üzemanyagcella kazetta első töltése, ill. újratöltése előtt végrehajtandó vizsgálati eljárást;

b) a betartandó biztonsági óvintézkedéseket és a lehetséges veszélyek ismertetését;

c) azt a módszert, amellyel a névleges töltési kapacitás meghatározható;

d) a nyomástartomány legkisebb és legnagyobb értékét;

e) a hőmérséklettartomány legkisebb és legnagyobb értékét; és

f) az első töltés, ill. az újratöltés során betartandó minden egyéb követelményt, beleértve az első töltéshez, ill. az újratöltéshez használandó eszköz típusát is.

Az üzemanyagcella kazettákat úgy kell megtervezni és gyártani, hogy szokásos szállítási körülmények között az üzemanyag ne szivároghasson. Minden üzemanyagcella kazetta gyártási típusnak, beleértve az üzemanyagcella részét képező kazettákat is, sikeresen ki kell állnia a a következő vizsgálatokat:

Ejtőpróba

1,8 m magasról merev felületre történő ejtés négy, különböző helyzetben:

a) függőleges helyzetben arra a végére, ahol a zárószelep van;

b) függőleges helyzetben arra a végére, amelyik a zárószeleppel szemben van;

c) vízszintes helyzetben egy 38 mm átmérőjű, a hegyével fölfelé álló acéltüskére; és

d) 45°-os szögben arra a végére, ahol a zárószelep van.

Minden lehetséges szivárgási helyet szappanoldattal vagy más, egyenértékű módszerrel vizsgálva a névleges töltési nyomásig feltöltött kazetta nem szivároghat. Ezután az üzemanyagcella kazettát hidrosztatikus nyomással szét kell roncsolni. Az észlelt repesztőnyomásnak nagyobbnak kell lennie, mint a burkolat legkisebb repesztőnyomásának a 85%-a.

Tűzállósági próba

Az üzemanyagcella kazettát a névleges kapacitásáig fel kell tölteni hidrogénnel, és olyan tűz hatásának kell kitenni, amely teljesen elborítja. Az üzemanyagcella kazetta gyártási típus (amelyen lehet szellőzőberendezés is) akkor állta ki sikeresen a tűzállósági próbát, ha:

a) a kazetta roncsolódása nélkül a belső nyomás (túlnyomás) lecsökken nullára;

vagy

b) a kazetta legalább 20 percig roncsolódás nélkül viseli el a tüzet.

Hidrogén töltési - ürítési sorozat vizsgálat

A vizsgálat célja annak igazolása, hogy az üzemanyagcella kazetta mértékadó igénybevétel határait a használat során nem lépik túl.

Az üzemanyagcella kazettát sorozatosan fel kell tölteni a névleges hidrogéntérfogat legfeljebb 5%-áról legalább 95%-ára, és visszaüríteni legfeljebb 5%-ára. A töltést a névleges töltési nyomással kell végezni, a hőmérsékletet az üzemi hőmérséklet tartományon belül kell tartani. A vizsgálati sorozatnak legalább 100 ciklusból kell állnia.

A vizsgálat sorozat után az üzemanyagcella kazettát fel kell tölteni és meg kell mérni a kazetta által kiszorított víz térfogatát. A kazetta gyártási típus akkor állta ki sikeresen a hidrogén töltési - ürítési sorozat vizsgálatot, ha a vizsgálaton átesett kazetta által kiszorított víz térfogata nem több, mint az olyan, nem vizsgált kazetta által kiszorított víz térfogata, amely 95% névleges térfogatig van töltve, és a burkolat legkisebb repesztőnyomásának a 75%-át kitevő nyomás alá van helyezve.

Gyártásközi tömörségi próba

Minden üzemanyagcella kazettát a névleges töltési nyomásán, 15°C ± 5°C-on tömörségi próbának kell alávetni. Minden lehetséges szivárgási helyet szappanoldattal vagy más, egyenértékű módszerrel vizsgálva a kazetta nem szivároghat.

Minden üzemanyagcella kazettán tartósan fel kell tüntetni a következőket:

a) a névleges töltési nyomást MPa-ban;

b) az üzemanyagcella kazetta gyártási sorozatszámát vagy egyedi azonosító

c) a lejárati időpontot (az évet négy számjeggyel és a hónapot két számjeggyel megadva).

340 A 3.5 fejezet szerint szállíthatók azok a vizsgálókészletek, elsősegély felszerelések és poliészter gyanta készletek, amelyeknél a belső csomagolásban a veszélyes anyag mennyisége nem haladja meg a 3.2 fejezet „A" táblázat 7b oszlopában az erre az anyagra meghatározott, engedményes mennyiségre vonatkozó határt. Az ilyen készletekben lehetnek 5.2 osztályba tartozó anyagok is, és bár az 5.2 osztály anyagaira a 3.2 fejezet „A" táblázat 7b

oszlopában nincs engedményes mennyiség engedélyezve, ilyen esetben az E2 kód vonatkozik rájuk (lásd a 3.5.1.2 bekezdést).

341 - 499 (fenntartva)

500 Az UN 3064 nitroglicerin alkoholos oldatban 1%-nál több, de legfeljebb 5% nit-roglicerin-tartalommal a 4.1.4.1 bekezdés P300 csomagolási utasítása szerint csomagolva a 3 osztály anyaga.

501 Az olvasztott naftalinra lásd az UN 2304 tételt.

502 Az UN 2006 nitrocellulóz alapú, önmelegedő műanyag, m.n.n. és az UN 2002 celluloid hulladék a 4.2 osztály anyaga.

503 A fehér- vagy sárgafoszforra olvasztott formában lásd az UN 2447 számot.

504 Az UN 1847 hidratált kálium-szulfid legalább 30% kristályvíz-tartalommal, az UN 1849 hidratált nátrium-szulfid legalább 30% kristályvíz-tartalommal és az UN 2949 hidratált nátrium-hidrogénszulfid legalább 25% kristályvíz-tartalommal a 8 osztály anyaga.

505 Az UN 2004 magnézium-diamid a 4.2 osztály anyaga.

506 Az alkálifémek és alkáliföldfémek piroforos formában a 4.2 osztály anyagai. Az UN 1869 magnézium vagy magnézium ötvözetek 50%-nál több magnézium tartalommal, szemcse, forgács vagy szalagok formájában a 4.1 osztály anyagai.

507 Az UN 3048 alumínium-foszfid peszticid mérgező, gyúlékony gázok fejlődését gátló adalékokkal a 6.1 osztály anyaga.

508 Az UN 1871 titán-hidrid és az UN 1437 cirkónium-hidrid a 4.1 osztály anyaga. Az UN 2870 alumínium-bór-hidrid a 4.2 osztály anyaga.

509 Az UN 1908 klorit oldat a 8 osztály anyaga.

510 Az UN 1755 krómsav oldat a 8 osztály anyaga.

511 Az UN 1625 higany(II)-nitrát, az UN 1627 higany(I)-nitrát, az UN 2727 tallium-nitrát a 6.1 osztály anyaga. A szilárd tórium-nitrát, az uranil-nitrát-hexahidrát oldat és a szilárd uranil-nitrát a 7 osztály anyaga.

512 Az UN 1730 folyékony antimon-pentaklorid, az UN 1731 antimon-pentaklorid oldat, az UN 1732 antimon-pentafluorid és az UN 1733 antimon-triklorid a 8 osztály anyaga.

513 Az UN 0224 bárium-azid, száraz vagy 50 tömeg%-nál kevesebb vízzel nedvesített a vasúti fuvarozásból ki van zárva. Az UN 1571 legalább 50% vízzel nedvesített bárium-azid a 4.1 osztály anyaga. Az UN 1854 piroforos bárium ötvözetek a 4.2 osztály anyagai. Az UN 1445 szilárd bárium-klorát, az UN 1446 bárium-nitrát, az UN 1447 szilárd bárium-perklorát, az UN 1448 bárium-permanga-nát, az UN 1449 bárium-peroxid, az UN 2719 bárium-bromát, az UN 2741 bárium-hipoklorit 22%-nál több aktív klórtartalommal, az UN 3405 bárium-klorát oldat és az UN 3406 bárium-perklorát oldat az 5.1 osztály anyaga. Az UN 1565 bárium-cianid és az UN 1884 bárium-oxid a 6.1 osztály anyaga.

514 Az UN 2464 berillium-nitrát az 5.1 osztály anyaga.

515 Az UN 1581 klórpikrin és metil-bromid keveréke és az UN 1582 klórpikrin és metil-klorid keveréke a 2 osztály anyaga.

516 Az UN 1912 metil-klorid és diklór-metán keveréke a 2 osztály anyaga.

517 Az UN 1690 szilárd nátrium-fluorid, az UN 1812 szilárd kálium-fluorid, az UN 2505 ammónium-fluorid, az UN 2674 nátrium-fluoro-szilikát, az UN 2856 fluoro-szilikátok, m.n.n., az UN 3415 nátrium-fluorid oldat, és az UN 3422 kálium-fluorid oldat a 6.1 osztály anyagai.

518 Az UN 1463 vízmentes króm-trioxid (szilárd krómsav) az 5.1 osztály anyaga.

519 Az UN 1048 vízmentes hidrogén-bromid a 2 osztály anyaga.

520 Az UN 1050 vízmentes hidrogén-klorid a 2 osztály anyaga.

521 A szilárd kloritok és hipokloritok az 5.1 osztály anyagai.

522 Az UN 1873 perklórsav vizes oldat 50 tömeg%-nál több, de legfeljebb 72 tömeg% tiszta savtartalommal az 5.1 osztály anyaga. A perklórsav vizes oldat 72 tömeg%-nál több tiszta savtartalommal és a perklórsav keverékei vízen kívül más folyadékkal szállításra nem fogadhatók el.

523 Az UN 1382 vízmentes kálium-szulfid és az UN 1385 vízmentes nátrium-szulfid, valamint hidrátjaik 30%-nál kevesebb kristályvíz-tartalommal, valamint az UN 2318 nátrium-hidrogén-szulfid 25%-nál kevesebb kristályvíz-tartalommal a 4.2 osztály anyaga.

524 Az UN 2858 kész cirkónium termékek 18 µm vagy annál nagyobb vastagsággal a 4.1 osztály anyagai.

525 A szervetlen cianidok oldatait 30%-nál több összes cianid-ion koncentrációval az I csomagolási csoportba, 3%-nál több, de legfeljebb 30% összes cianid-ion koncentrációval a II csomagolási csoportba, 0,3%-nál több, de legfeljebb 3% összes cianid-ion koncentrációval a III csomagolási csoportba kell besorolni.

526 Az UN 2000 celluloid a 4.1 osztály anyaga.

528 Az UN 1353 gyengén nitrált cellulózzal impregnált szálak vagy szövetek, amelyek nem önmelegedőek, a 4.1 osztály anyagai.

529 Az UN 0135 higany-fulminát legalább 20 tömeg% vízzel (vagy alkohol és víz keverékével) nedvesítve a vasúti fuvarozásból ki van zárva. A higany(I)-klorid (kálómél) a 9 osztály anyaga (UN 3077).

530 Az UN 3293 hidrazin vizes oldat legfeljebb 37 tömeg% hidrazintartalommal a 6.1 osztály anyaga.

531 A 23°C-nál alacsonyabb lobbanáspontu, 55%-nál nagyobb nitrocellulóz-tartalmú keverékek bármilyen nitrogéntartalommal vagy legfeljebb 55% olyan nitro-cellulóz-tartalommal, amelynek nitrogéntartalma meghaladja a 12,6%-ot (száraz anyagra vetítve) az 1 osztály anyagai (lásd UN 0340 vagy UN 0342) vagy a 4.1 osztály anyagai.

532 Az UN 2672 ammónia oldat 10%-nál több, de legfeljebb 35% ammónia-tartalommal a 8 osztály anyaga.

533 Az UN 1198 gyúlékony formaldehid oldatok a 3 osztály anyagai. A 25%-nál kevesebb formaldehid-tartalmú, nem gyúlékony formaldehid oldatok nem tartoznak az SZMGSZ 2. számú melléklete előírásainak hatálya alá.

534 A benzint (gazolint), bár bizonyos klimatikus viszonyok mellett 50°C hőmérsékleten 110 kPa-nál (1,10 bar-nál) nagyobb gőznyomása lehet anélkül, hogy meghaladná a 150 kPa-t (1,50 bar-t), mégis olyan anyagnak kell tekinteni, amelynek gőznyomása 50°C-on nem haladja meg a 110 kPa-t (1,10 bar-t).

535 Az UN 1469 ólom-nitrát, az UN 1470 szilárd ólom-perklorát és az UN 3408 ólom-perklorát oldat az 5.1 osztály anyaga.

536 A szilárd naftalinra lásd az UN 1334 számot.

537 Az UN 2869 nem piroforos titán-triklorid keverék a 8 osztály anyaga.

538 A szilárd kénre lásd az UN 1350 számot.

539 Az izocianát oldatok, amelyek lobbanáspontja 23°C vagy annál magasabb, a 6.1 osztály anyagai.

540 A legalább 25% víztartalommal nedvesített UN 1326 hafniumpor, UN 1352 titánpor és UN 1358 cirkóniumpor a 4.1 osztály anyaga.

541 A megadott határnál kisebb víz-, alkohol- vagy lágyítótartalmú nitrocellulóz keverékek az 1 osztály anyagai.

542 A tremolitot és/vagy aktinolitot tartalmazó zsírkő ezen tétel alá tartozik.

543 Az UN 1005 vízmentes ammónia, az UN 3318 vizes ammónia oldat 50%-nál több ammóniatartalommal és az UN 2073 vizes ammónia oldat 35%-nál több, de legfeljebb 50% ammóniatartalommal a 2 osztály anyaga. A legfeljebb 10% ammóniát tartalmazó ammóniaoldatok nem tartoznak az SZMGSZ 2. számú melléklete előírásainak hatálya alá.

544 Az UN 1032 vízmentes dimetil-amin, az UN 1036 etil-amin, az UN 1061 vízmentes metil-amin és az UN 1083 vízmentes trimetil-amin a 2 osztály anyaga.

545 Az UN 0401 dipikril-szulfid 10 tömeg%-nál kevesebb vízzel nedvesítve az 1 osztály anyaga.

546 A 18 µm-nél vékonyabb, UN 2009 száraz cirkónium lemez, szalag vagy huzal a 4.2 osztály anyaga. A legalább 254 µm vastagságú száraz cirkónium lemez, szalag vagy huzal nem tartozik az SZMGSZ 2. számú melléklete előírásainak hatálya alá.

547 Az UN 2210 maneb vagy UN 2210 maneb készítmények önmelegedő formában a 4.2 osztály anyagai.

548 Azok a klór-szilánok, amelyek vízzel érintkezve gyúlékony gázokat fejlesztenek, a 4.3 osztály anyagai.

549 Azok a klór-szilánok, amelyek lobbanáspontja 23°C alatti, és vízzel érintkezve nem fejlesztenek gyúlékony gázokat, a 3 osztály anyagai. Azok a klór-szilánok, amelyek lobbanáspontja 23°C vagy ennél magasabb, és vízzel érintkezve nem fejlesztenek gyúlékony gázokat, a 8 osztály anyagai.

550 Az UN 1333 cérium lemezek, rudak, öntecsek a 4.1 osztály anyagai.

551 Ezen izocianátok oldatai, ha lobbanáspontjuk 23°C alatt van, a 3 osztály anyagai.

552 A fémek és fémötvözetek por vagy egyéb gyúlékony formában, ha öngyulladásra hajlamosak, a 4.2 osztály anyagai. A fémek és fémötvözetek por vagy egyéb gyúlékony formában, ha vízzel érintkezve gyúlékony gázokat fejlesztenek, a 4.3 osztály anyagai.

553 A hidrogén-peroxid és a peroxi-ecetsav ezen keveréke a laboratóriumi vizsgálat során (lásd a „Vizsgálatok és kritériumok kézikönyv" II. Rész 20. fejezetét) nem detonálhat kavitált állapotban, egyáltalán nem deflagrálhat, nem mutathat semmiféle hatást zárt térben hevítve és nem lehet robbanóereje. A

formulázásnak termikusan stabilnak kell lennie (öngyorsuló bomlási hőmérséklet 60°C vagy annál magasabb 50 kg-os küldeménydarabnál), és az erzeketleníteshez a peroxi-ecetsavval összeférhető folyadékot kell használni. Az ezen kritériumokat nem teljesítő formulázásokat az 5.2 osztály anyagának kell tekinteni [lásd a „Vizsgálatok és kritériumok kézikönyv" II. Rész 20.4.3.g) pontját].

554 Azok a fém-hidridek, amelyek vízzel érintkezve gyúlékony gázokat fejlesztenek, a 4.3 osztály anyagai. Az UN 2870 alumínium-bór-hidrid vagy UN 2870 alumínium-bór-hidrid készülékekben a 4.2 osztály anyaga.

555 Azok a nem mérgező fémporok és finom porok, amelyek öngyulladásra nem hajlamos formában vannak, de amelyek vízzel érintkezve gyúlékony gázokat fejlesztenek, a 4.3 osztály anyagai.

556 Azok a szerves fémvegyületek és oldataik, amelyek öngyulladásra hajlamosak, a 4.2 osztály anyagai. A szerves fémvegyületeket olyan koncentrációban tartalmazó gyúlékony oldatok, amelyek vízzel érintkezve sem gyúlékony gázokat nem fejlesztenek veszélyes mennyiségben, sem öngyulladásra nem hajlamosak, a 3 osztály anyagai.

557 A fémporok és finom porok piroforos állapotban 4.2 osztály anyagai.

558 A fémek és fémötvözetek piroforos állapotban a 4.2 osztály anyagai. Azok a fémek és fémötvözetek, amelyek vízzel érintkezve nem fejlesztenek gyúlékony gázokat és nem piroforosak, vagy nem önmelegedők, de amelyek könnyen meggyulladnak, a 4.1 osztály anyagai.

559 A hipokloritok keverékei ammóniumsóval nem szállíthatók. Az UN 1791 hipoklorit oldat a 8 osztály anyaga.

560 Az UN 3257 magas hőmérsékletű folyékony anyag, m.n.n. (beleértve az olvasztott fémeket, sókat stb.) 100°C-on vagy annál magasabb hőmérsékleten, de lobbanásponttal rendelkező anyag esetében a lobbanáspont alatti hőmérsékleten a 9 osztály anyaga.

561 A túlnyomórészt maró tulajdonságokkal bíró klór-formiátok a 8 osztály anyagai.

562 Az öngyulladó szerves fémvegyületek a 4.2 osztály anyagai. A vízzel reaktív, gyúlékony szerves fémvegyületek a 4.3 osztály anyagai.

563 Az UN 1905 szelénsav a 8 osztály anyaga.

564 Az UN 2443 vanádium-oxi-triklorid, az UN 2444 vanádium-tetraklorid és az UN 2475 vanádium-triklorid a 8 osztály anyaga.

565 Azokat az állatok vagy emberek gyógykezeléséből vagy biológiai kísérletekből származó nem specifikált hulladékokat, amelyeknél kicsi annak a valószínűsége, hogy a 6.2 osztály anyagait tartalmazzák, ezen tétel alá kell sorolni. Azok az előzőleg fertőző anyagokat tartalmazó kórházi hulladékok vagy biológiai kísérletekből származó hulladékok, amelyek fertőtlenítve vannak, nem tartoznak a 6.2 osztály előírásainak hatálya alá.

566 Az UN 2030 hidrazin vizes oldat 37 tömeg%-nál több hidrazintartalommal a 8 osztály anyaga.

567 A 21 tf.%-nál nagyobb oxigéntartalmú gázkeverékeket gyújtó hatásúnak kell besorolni.

568 A megállapított határnál kisebb víztartalmú bárium-azid az 1 osztály UN 0224 számú anyaga és a vasúti fuvarozásból ki van zárva.

580 A tartálykocsikat, a különleges kocsikat és az ömlesztett szállításra szolgáló, különlegesen felszerelt kocsikat el kell látni mindkét oldalukon az 5.3.3 szakasz szerinti jelöléssel. Tankkonténerek, mobil tartányok, különleges konténerek és az ömlesztett szállításra szolgáló, különlegesen felszerelt konténerek esetében ezt a jelölést mind a négy oldalon el kell helyezni.

581 Ez a tétel a metil-acetilén és propadién szénhidrogénekkel való keverékeire terjed ki, amely mint a

P1 keverék legfeljebb 63 tf.% metil-acetilént és propadiént és legfeljebb 24 tf.% propánt és propilént tartalmaz, és a telített C4-szénhidrogén részaránya legalább 14 tf.%; és mint a

P2 keverék legfeljebb 48 tf.% metil-acetilént és propadiént és legfeljebb 50 tf.% propánt és propilént tartalmaz, és a telített C4-szénhidrogén részaránya legalább 5 tf.%; valamint kiterjed a

propadién keverékeire 1-4% metil-acetilénnel.

A fuvarlevélre vonatkozó követelmények (lásd az 5.4.1.1 bekezdést) szempontjából megengedett a „P1 keverék" vagy a „P2 keverék" kifejezés használata a műszaki megnevezés helyett.

582 Ez a tétel többek között az R... jelű gázok keverékeire terjed ki, mint az:

F1 keverék, amelynek gőznyomása 70°C-on legfeljebb 1,3 MPa (13 bar) és sűrűsége 50°C-on a diklór-fluor-metánénál (1,30 kg/l) nem kisebb;

F2 keverék, amelynek gőznyomása 70°C-on legfeljebb 1,9 MPa (19 bar) és sűrűsége 50°C-on a diklór-difluor-metánénál (1,21 kg/l) nem kisebb;

F3 keverék, amelynek gőznyomása 70°C-on legfeljebb 3 MPa (30 bar) és sűrűsége 50°C-on a klór-difluor-metánénál (1,09 kg/l) nem kisebb;

Megjegyzés: A triklór-monofluor-metán (R 11 hűtőgáz), az 1,1,2-triklór-1,2,2-trifluor-etán (R 113 hűtőgáz), az 1,1,1-triklór-2,2,2-trifluor-etán (R 113a hűtőgáz), az 1-klór-1,2,2-trifluor-etán (R 133 hűtőgáz) és az 1-klór-1,1,2-trifluor-etán (R 133b hűtőgáz) nem a 2 osztály anyaga, az F1–F3 keverékekben azonban előfordulhatnak.

A fuvarlevélre vonatkozó követelmények (lásd az 5.4.1.1 bekezdést) szempontjából megengedett az „F1 keverék", „F2 keverék" vagy „F3 keverék" kifejezés használata a műszaki megnevezés helyett.

583 Ez a tétel többek között olyan keverékekre terjed ki, mint az:

A gázkeverék, amelynek gőznyomása 70°C-on legfeljebb 1,1 MPa (11 bar) és sűrűsége 50°C-on legalább 0,525 kg/l;

A01 gázkeverék, amelynek gőznyomása 70°C-on legfeljebb 1,6 MPa (16 bar) és sűrűsége 50°C-on legalább 0,516 kg/l;

A02 gázkeverék, amelynek gőznyomása 70°C-on legfeljebb 1,6 MPa (16 bar) és sűrűsége 50°C-on legalább 0,505 kg/l;

A0 gázkeverék, amelynek gőznyomása 70°C-on legfeljebb 1,6 MPa (16 bar) és sűrűsége 50°C-on legalább 0,495 kg/l;

A1 gázkeverék, amelynek gőznyomása 70°C-on legfeljebb 2,1 MPa (21 bar) és sűrűsége 50°C-on legalább 0,485 kg/l;

B1 gázkeverék, amelynek gőznyomása 70°C-on legfeljebb 2,3 MPa (23 bar), és sűrűsége 50°C-on legalább 0,474 kg/l;

B2 gázkeverék, amelynek gőznyomása 70°C-on legfeljebb 2,6 MPa (26 bar) és sűrűsége 50°C-on legalább 0,463 kg/l;

B gázkeverék, amelynek gőznyomása 70°C-on legfeljebb 2,6 MPa (26 bar) és sűrűsége 50°C-on legalább 0,450 kg/l;

C gázkeverék, amelynek gőznyomása 70°C-on legfeljebb 3,1 MPa (31 bar) és sűrűsége 50°C-on legalább 0,440 kg/l.

A fuvarlevélre vonatkozó követelmények (lásd az 5.4.1.1 bekezdést) szempontjából megengedett a következő kifejezések használata a műszaki megnevezés helyett:

– „A keverék" vagy „bután";
– „A01 keverék" vagy „bután";
– „A02 keverék" vagy „bután";
– „A0 keverék" vagy „bután";
– „A1 keverék";
– „B1 keverék";
– „B2 keverék";
– „B keverék";
– „C keverék" vagy „propán".

Tartányban történő szállítás esetén a bután vagy propán kereskedelmi név csak kiegészítésként használható.

584 Ez a gáz nem esik az SZMGSZ 2. számú melléklete előírásainak hatálya alá, ha:

– gáz halmazállapotú;
– legfeljebb 0,5% levegőt tartalmaz;
– fémkapszulákban (szifonpatronok, habszifon patronok) van, amelyek mentesek a szilárdságukat gyengítő hibáktól;
– a kapszula zárásának szivárgásmentessége garantált;
– egy kapszula legfeljebb 25 g ilyen gázt tartalmaz;
– egy kapszula legfeljebb 0,75 g ilyen gázt tartalmaz 1 cm3 térfogatra vonatkoztatva.

585 A cinóber nem tartozik az SZMGSZ 2. számú melléklete előírásainak hatálya alá.

586 A hafnium-, titán- és cirkóniumpornak szemmel látható vízfelesleget kell tartalmaznia. Azok a mechanikailag előállított, nedvesített hafnium-, titán- és cirkóniumporok, melyek részecskemérete legalább 53 µm, és azok a kémiailag előállítottak, melyek részecskemérete legalább 840 µm, nem tartoznak az SZMGSZ 2. számú melléklete hatálya alá.

587 A bárium-sztearát és a bárium-titanát nem tartozik az SZMGSZ 2. számú melléklete előírásainak hatálya alá.

588 Az alumínium-bromid és az alumínium-klorid szilárd, hidratált formái nem tartoznak az SZMGSZ 2. számú melléklete előírásainak hatálya alá.

589 A száraz kalcium-hipoklorit keverékek legfeljebb 10% szabad klórtartalommal nem tartoznak az SZMGSZ 2. számú melléklete előírásainak hatálya alá.

590 A vas(III)-klorid-hexahidrát nem tartozik az SZMGSZ 2. számú melléklete előírásainak hatálya alá.

591 A legfeljebb 3% szabad kénsavat tartalmazó ólom-szulfát nem tartozik az SZMGSZ 2. számú melléklete előírásainak hatálya alá.

592 Azok a tisztítatlan, üres csomagolóeszközök (beleértve az üres IBC-ket és nagycsomagolásokat is), üres tartálykocsik, üres leszerelhető tartányok, üres mobil tartányok, üres tankkonténerek és üres kiskonténerek, amelyek ezt az anyagot tartalmazták, nem tartoznak az SZMGSZ 2. számú melléklete előírásainak hatálya alá.

593 Ez a gáz nem tartozik az SZMGSZ 2. számú melléklete előírásainak hatálya alá, amennyiben pl. gyógyászati vagy biológiai minták hűtésére szolgál és a 4.1.4.1 bekezdés P203 csomagolási utasítás (12) pontja előírásainak megfelelő, kettős falú tartályban van.

594 A következő tárgyak, amelyeket a gyártó ország előírásai szerint állítottak elő és töltöttek meg, erős külső csomagolásba helyezve nem tartoznak az SZMGSZ 2. számú melléklete előírásainak hatálya alá:

– UN 1044 tűzoltókészülékek, a nem szándékos működtetés elleni védelemmel ellátva;

– UN 3164 pneumatikus vagy hidraulikus nyomás alatti tárgyak, amelyek az erőátvitelük, alaktartásuk vagy konstrukciójuk révén a belső gáz nyomásánál nagyobb nyomás elviselésére vannak méretezve.

596 Az olyan kadmiumpigmentek, mint a kadmium-szulfidok, a kadmium-szulfo-szelenidek és a hosszabb láncú zsírsavak kadmiumsói (pl. kadmium-sztearát) nem tartoznak az SZMGSZ 2. számú melléklete előírásainak hatálya alá.

597 Az ecetsav oldatok legfeljebb 10 tömeg% tiszta savtartalommal nem tartoznak az SZMGSZ 2. számú melléklete előírásainak hatálya alá.

598 A következő tárgyak nem tartoznak az SZMGSZ 2. számú melléklete előírásainak hatálya alá:

a) Új akkumulátortelepek abban az esetben, ha:

– úgy vannak rögzítve, hogy nem tudnak elcsúszni, leesni vagy megrongálódni;

– el vannak látva kitámasztó eszközzel vagy megfelelően vannak halmazolva, pl. rakodólapon;

– nincs a külsejükön veszélyes sav vagy lúg maradvány;

– rövidzárlat ellen védve vannak.

b) Használt akkumulátortelepek abban az esetben, ha:

– házuk sértetlen;

– úgy vannak rögzítve, hogy nem tudnak szivárogni, elcsúszni, leesni vagy megrongálódni, pl. rakodólapon vannak rögzítve;

– nincs a külsejükön veszélyes sav vagy lúg maradvány;

– rövidzárlat ellen védve vannak.

„Használt akkumulátortelep"-eken azokat az akkumulátortelepeket kell érteni,

amelyeket élettartamuk leteltével újrafeldolgozás céljából szállítanak.

599 A legfeljebb 1 kg higanyt tartalmazó készülékek vagy egyéb gyártmányok nem tartoznak az SZMGSZ 2. számú melléklete előírásainak hatálya alá.

600 Az olvasztott és megszilárdult vanádium-pentoxid nem tartozik az SZMGSZ 2. számú melléklete előírásainak hatálya alá.

601 A felhasználásra kész gyógyszerészeti termékek (gyógyszerek), amelyeket személyes vagy háztartási felhasználás vagy kiskereskedelmi értékesítés céljára gyártanak és erre szolgáló csomagolásban vannak, nem tartoznak az SZMGSZ 2. számú melléklete előírásainak hatálya alá.

602 Azok a foszfor-szulfidok, amelyek fehér- és sárgafoszfortól nem mentesek, nem szállíthatók.

603 Az UN 1051 vagy UN 1614 tétel leírásának nem megfelelő vízmentes hidrogén-cianid nem szállítható. A hidrogén-cianid (cián-hidrogénsav) 3% alatti víztartalommal akkor stabil, ha a pH érték 2,5 ± 0,5 és a folyadék átlátszó és színtelen.

604 Az ammónium-bromát és vizes oldatai, valamint a bromátok keverékei ammóniumsóval nem szállíthatók.

605 Az ammónium-klorát és vizes oldatai, valamint a klorátok keverékei ammóniumsóval nem szállíthatók.

606 Az ammónium-klorit és vizes oldatai, valamint a kloritok keverékei ammóniumsóval nem szállíthatók.

607 A kálium-nitrát és nátrium-nitrit keverékei valamely ammóniumsóval nem szállíthatók.

608 Az ammónium-permanganát és vizes oldatai, valamint a permanganátok keverékei ammóniumsóval nem szállíthatók.

609 Az éghető szennyeződésektől nem mentes tetranitro-metán nem szállítható.

610 Ez az anyag 45%-nál nagyobb hidrogén-cianid tartalommal nem szállítható.

611 Az ammónium-nitrát 0,2%-nál több éghető anyag tartalommal (beleértve bármilyen szerves anyagot szénegyenértékre átszámítva) nem szállítható, hacsak nem valamely 1 osztályba tartozó anyag vagy tárgy alkotórésze.

613 A klórsav oldatok 10% feletti klórsav-tartalommal és a klórsav keverékek vízen kívül bármilyen más folyadékkal nem szállíthatók.

614 A 2,3,7,8-tetraklór-dibenzo-1,4-dioxin (TCDD) olyan koncentrációban, amely a 2.2.61.1 bekezdésben foglalt feltételek alapján nagyon mérgező, nem szállítható.

616 A 40%-nál nagyobb folyékony salétromsav-észter tartalmú anyagoknak ki kell elégíteni a 2.3.1 szakasz szerinti kiizzadási próba feltételeit.

617 A robbantóanyag típusán kívül az adott robbantóanyag kereskedelmi nevét is fel kell tüntetni a küldeménydarabon.

618 Az 1,2-butadiénnel töltött tartályokban a gázfázis oxigénkoncentrációja legfeljebb 50 ml/m3 lehet.

623 Az UN 1829 kén-trioxidot inhibitor hozzáadásával stabilizálni kell. A 99,95%-os vagy annál nagyobb tisztaságú, nem stabilizált (inhibitor nélküli) kén-trioxid a vasúti fuvarozásból ki van zárva.

625 Az ilyen tárgyakat tartalmazó küldeménydarabokon jól olvasható módon fel kell tüntetni az „UN 1950 AEROSZOLOK" feliratot.

632 Öngyulladónak (piroforosnak) tekintendő.

633 Ezt az anyagot tartalmazó küldeménydarabokat és kiskonténereket el kell látni a következő felirattal: „Gyújtóforrástól távol tartandó". Ezt a feliratot a feladási ország valamelyik hivatalos nyelvén és ha ez nem az orosz vagy a kínai, akkor ezenkívül oroszul vagy kínaiul kell szövegezni, hacsak a nemzetközi díjszabások vagy a fuvarozásban érintett vasutak közötti megállapodások mást írnak elő.

634 (fenntartva)

635 Az ezen tárgyakat tartalmazó küldeménydarabokat csak akkor kell 9 számú bárcával ellátni, ha a tárgy a csomagolásba, rekeszbe vagy más eszközbe úgy van teljesen bezárva, hogy a tárgy gyors azonosítása nem lehetséges.

636 a) A készülékekben levő cellák a szállítás alatt nem sülhetnek ki olyan mértékben, hogy a kapocsfeszültség nyitott áramkörben 2 V alá, vagy a nem kisütött cella feszültségének kétharmada alá csökkenjen aszerint, hogy ezen két feszültség közül melyik az alacsonyabb.

b) Abban az esetben, ha az összegyűjtött és ártalmatlanításra szánt lítium-cellákat és akkumulátorokat, amelyek bruttó tömege egyenként az 500 g-ot nem haladja meg, akár másféle (nemlítium-) cellákkal és akkumulátorokkal együtt, akár magukban, a fogyasztói gyűjtőhely és a köztes feldolgozó létesítmény közötti szállításra adják fel, az SZMGSZ 2. számú melléklete többi előírását nem kell betartani, ha kielégítik a következő feltételeket:

1) a P903b csomagolási utasítás előírásait betartják.

2) minőségbiztosítási programot alkalmaznak annak biztosítására, hogy a lítium-cellák, ill. akkumulátorok összes mennyisége nem haladja meg a szállítóegységenkénti 333 kg-ot;

3) A küldeménydarabokat el kell látni „Használt lítium-cellák" felirattal.

637 A géntechnológiával módosított mikroorganizmusok azok, amelyek bár nem veszélyesek az emberekre vagy állatokra, de amelyek képesek az állatokat, növényeket, mikrobiológiai anyagokat és az ökoszisztémát oly módon megváltoztatni, ami a természetben nem következhet be. Azok a géntechnológiával módosított mikroorganizmusok és géntechnológiával módosított élő szervezetek, amelyek felhasználását a származási, a tranzit és a célország illetékes hatóságai engedélyezték, nem tartoznak az SZMGSZ 2. számú melléklete előírásainak hatálya alá.∗ Gerinces vagy gerinctelen élő állatok ezen UN szám alá besorolt anyagok szállítására nem használhatók, hacsak az anyag más módon nem szállítható.

638 Ezek az anyagok önreaktív anyagokkal rokon anyagok (lásd a 2.2.41.1.19 pontot).

∗ Lásd részletesen a géntechnológiával módosított szervezeteknek a környezetben történő szándékos kibocsátásáról és a 90/220/EGK Tanácsi Irányelv hatályon kívül helyezéséről szóló 2001/18/EK Európai Parlamenti és Tanácsi Irányelv (az EK Hivatalos Lapja, L 106. szám, 2001.04.17., 8-14 o.) C részét, amely tartalmazza az Európai Közösség engedélyezési eljárásait.

639 Lásd a 2.2.2.3 bekezdés, 2F osztályozási kód, UN 1965, 2. megjegyzést.

640 A 3.2 fejezet „A" táblázat 2 oszlopában említett fizikai és műszaki jellemzők különböző tartánykódókat határoznak meg ugyanazon csomagolási csoportba tartozó anyagok SZMGSZ 2. számú melléklete-tartányokban történő szállításához.

A tartányban szállított termék ezen fizikai és műszaki jellemzőinek megállapításához kizárólag SZMGSZ 2. számú melléklete-tartányok esetén a következő bejegyzéssel kell a fuvarlevélben feltüntetendő adatokat kiegészíteni:

„640X különleges előírás",

ahol „X" a 3.2 fejezet „A" táblázat 6 oszlopában a 640 különleges előírás után szereplő nagybetű.

Ez a bejegyzés azonban elhagyható olyan típusú tartányban történő szállítás esetén, amely legalább az adott UN szám adott csomagolási csoportjához tartozó legszigorúbb követelményeknek felel meg.

642 Az UN Minta Szabályzat ezen tételét csak az 1.1.4.2 bekezdés szerinti esetben lehet a szabad ammónia tartalmú ammónia műtrágya oldat szállításához használni.

643 Az aszfaltkeverékek nem tartoznak a 9 osztály előírásainak hatálya alá.

644 Ez az anyag csak akkor szállítható, ha

– a szállított anyag 10%-os vizes oldatában mért pH érték 5 és 7 között van;
– az oldat nem tartalmaz sem 0,2%-nál több éghető anyagot, sem klórvegyületet olyan mennyiségben, hogy a klórtartalom meghaladja a 0,02%-ot.

645 A 3.2 fejezet „A" táblázat 3b oszlopban található osztályozási kódot csak valamely SZMGSZ Tagállam illetékes hatóságának a szállítás előtti jóváhagyásával lehet alkalmazni. Ha az alosztályt a 2.2.1.1.7.2 pontban ismertetett eljárással határozzák meg, az illetékes hatóság előírhatja, hogy a besorolást a „Vizsgálatok és kritériumok kézikönyv" I. Rész 16 fejezet 6 vizsgálati sorozat próbái során nyert adatok alapján, azok összehasonlítása révén ellenőrizzék.

646 A gőzzel aktivált szén nem tartozik az SZMGSZ 2. számú melléklete előírásainak hatálya alá.

647 A legfeljebb 25% tisztasav tartalmú (biológiai erjesztesű) ételecet és (étkezési) ecetsav oldat csak a következő előírások hatálya alá tartozik:

a) a csomagolóeszközöket (IBC-ket, nagycsomagolásokat) és a tartányokat rozsdamentes acélból vagy műanyagból kell gyártani, ami tartósan ellenáll az ételecet, ill. ecetsav oldat korróziós hatásának;

b) a csomagolóeszközöket (IBC-ket, nagycsomagolásokat) és a tartányokat évente legalább egyszer a tulajdonosnak szemrevételezéssel meg kell vizsgálnia. A vizsgálat eredményét írásban kell rögzíteni és legalább egy évig meg kell őrizni. A sérült csomagolóeszközöket (IBC-ket, nagycsomagolásokat) és tartányokat nem szabad megtölteni;

c) a csomagolóeszközöket (IBC-ket, nagycsomagolásokat) és a tartányokat úgy kell megtölteni, hogy a termék ne csepegjen és ne

tapadjon a külső felületükre.

d) a tömítéseknek és zárószerkezeteknek ételecettel, ill. ecetsav oldattal szemben ellenállónak kell lenniük. A csomagolóeszközöket (IBC-ket, nagycsomagolásokat) és a tartányokat a csomagolónak, ill. töltőnek légmentesen kell lezárnia úgy, hogy normális szállítási feltételek mellett ne következhessen be szivárgás;

e) használhatók a 4.1.1.1, 4.1.1.2, 4.1.1.4, 4.1.1.5, 4.1.1.6, 4.1.1.7 és 4.1.1.8 bekezdés általános csomagolási előírásainak megfelelő kombinált csomagolások üveg vagy műanyag belső csomagolóeszközökkel (lásd a 4.1.4.1 bekezdésben a P001 csomagolási utasítást).

Az SZMGSZ 2. számú melléklete egyéb előírásait nem kell betartani.

648 Az ezzel a peszticiddel impregnált tárgyak, pl. papírtányérok, papírszalagok, vattagolyók, műanyag lapok, légmentesen zárt burkolatban nem tartoznak az SZMGSZ 2. számú melléklete előírásainak hatálya alá.

649 A 2.2.3.1.3 pontban az I csomagolási csoportnál említett forráskezdet meghatározására alkalmas az ASTM D86-01 szabvány1 szerinti vizsgálati módszer.

Azok az anyagok, amelyek forráskezdete ezzel a módszerrel meghatározva meghaladja a 35°C-ot, a II csomagolási csoport anyagai, és e csomagolási csoport megfelelő tétele szerint kell besorolni.

650 A festékek csomagolóeszközeiből, beszáradt vagy folyékony festék maradványokból álló hulladék a II csomagolási csoport feltételei szerint szállítható. Az UN 1263 tétel II csomagolási csoportjára vonatkozó előírásokon kívül ez a hulladék a következők szerint is csomagolható és szállítható:

a) a hulladék a 4.1.4.1 bekezdés P002 csomagolási utasítása, ill. a 4.1.4.2 bekezdés IBC06 csomagolási utasítása szerint is csomagolható;

b) a hulladék teljes falú egyesítőcsomagolásba helyezett 13H3, 13H4 vagy 13H5 típusú hajlékony falú IBC-be is csomagolható;

c) az a), ill. a b) pont alatt jelzett csomagolóeszközöket, ill. IBC-ket a 6.1, ill. a 6.5 fejezet előírásai szerint a II csomagolási csoportra, szilárd anyagra elég vizsgálni.

A vizsgálatokat a hulladékot reprezentáló mintával megtöltött, szállításra előkészített csomagolóeszközzel, ill. IBC-vel kell elvégezni;

d) megengedett az ömlesztett szállítás teljes falú, ponyvás kocsikban, teljes falú, eltolható tetejű kocsikban, teljes falú, zárt konténerekben vagy teljes falú, ponyvás nagykonténerekben is. A kocsik felépítményének, ill. a konténereknek szivárgás mentesnek kell lenniük, vagy azokat pl. alkalmas és elég erős béléssel szivárgás mentessé kell tenni;

e) ha a hulladékot e különleges előírás feltételei szerint szállítják, az árut

---

1 Standard vizsgálati módszer a kőolajtermékek desztillálására atmoszférikus nyomáson, kiadta az ASTM International, 2001 szeptemberében.

az 5.4.1.1.3 pont értelmében a következő szöveggel kell a fuvarlevélbe bejegyezni: „HULLADÉK, UN 1263 FESTÉK, 3, II".

652 (fenntartva)

653 Legfeljebb 0,5 l űrtartalmú palackokban szállítva ez a gáz nem tartozik az SZMGSZ 2. Melléklet többi előírásának hatálya alá, a következő feltételekkel:

– a palackok gyártására és vizsgálatára vonatkozó előírásokat betartják;
– a palackok olyan külső csomagolóeszközben vannak, amely legalább a 4. Rész kombinált csomagolásokra vonatkozó követelményeinek megfelel; a 4.1.1.1, a 4.1.1.2 és a 4.1.1.5 - 4.1.1.7 bekezdés általános csomagolási előírásait be kell tartani;
– a palackokat nem csomagolják egybe más veszélyes áruval;
– egy küldeménydarab össztömege legfeljebb 30 kg;
– minden küldemény darabon jól látható módon és tartósan fel van tüntetve az UN 1013 jelölés. Ezt a jelölést egy vonallal körberajzolt, legalább 100 x 100 mm nagyságú, csúcsára állított négyzetben kell feltüntetni.

654 Ez a tétel alkalmazható az 5.4.1.1.3 pont szerint feladott, elkülönítve összegyűjtött hulladék öngyújtók ártalmatlanítás céljából történő szállításakor is. Ilyen esetben nem kell az akaratlan működtetés ellen védeni, feltéve, hogy megtették a szükséges óvintézkedéseket a veszélyes nyomásnövekedés, ill. veszélyes atmoszféra kialakulásának megakadályozására.

Azokat az öngyújtókat, amelyek nem szivárognak, ill. nincsenek nagyon deformálódva, a P003 csomagolási utasításnak megfelelően kell csomagolni, és ezenkívül a következő előírásokat kell betartani:

– csak legfeljebb 60 l űrtartalmú, merev falú csomagolóeszközök használhatók;
– a gyulladás elkerülése érdekében a csomagolóeszközt vízzel vagy más, alkalmas védőközeggel kell feltölteni;
– normális szállítási körülmények között a védőközegnek el kell lepnie az öngyújtók gyújtószerkezetét;
– a csomagolóeszközöket megfelelően szellőztetni kell, hogy gyúlékony atmoszféra, ill. nyomás kialakulását megelőzzék;
– a küldeménydarabok csak jól szellőző vagy nyitott járművel, ill. konténerben vihetők.

A szivárgó vagy erősen deformálódott öngyújtókat kármentő csomagolásban kell szállítani, megfelelő óvintézkedésekkel biztosítva, hogy nem lép fel veszélyes nyomásnövekedés.

Megjegyzés: A hulladék öngyújtókra nem kell alkalmazni sem a 201 különleges előírást, sem a 4.1.4.1 bekezdés P002 csomagolási utasításának PP84 és RR5 különleges csomagolási előírását.

800 Üres, tisztítatlan tartányok fuvarozása esetén a fuvarlevélbe a következő kiegészítő bejegyzést kell tenni: "A tartányt _____* a TU16 különleges előírásnak megfelelően megtöltötte."

* A tisztítást végző szervezet neve. Folyadékkal való megtöltés esetén fel kell tüntetni annak tömegét, gáz esetében annak nyomását.

3.4 FEJEZET
KORLÁTOZOTT MENNYISÉGBEN CSOMAGOLT VESZÉLYES ÁRUK

Megjegyzés: A korlátozott mennyiségben csomagolt áruk szállítása a FÁK országaiba, Lettországba, Litvániába és Észtországba, illetve ezen országokon keresztül az 1520 mm nyomközű vasutak sajátosságai miatt csak kisáru küldeményként vagy konténerben történhet. Korlátozott mennyiségeket tartalmazó kocsirakományos küldeményekre az SZMGSZ 2. számú melléklete 5.3, 5.4 fejezet, 7 rész előírásai és a 3.2 fejezet „A" táblázat megfelelő oszlopának előírásai vonatkoznak.

3.4.1 Általános előírások

3.4.1.1 A 3.4.3 - 3.4.6 szakasz alapján használt csomagolóeszközöknek csak a 4.1.1.1, a 4.1.1.2 és a 4.1.1.4 - 4.1.1.8 bekezdés általános előírásainak kell megfelelniük.

3.4.1.2 A kombinált csomagolás legnagyobb össztömege nem haladhatja meg a 30 kg-ot, a zsugorfóliás vagy nyújtható fóliás alátéttálcás csomagolásé a 20 kg-ot.

Megjegyzés: A kombinált csomagolásra ezt a korlátozást nem kell betartani LQ5 esetén.

3.4.1.3 A veszélyes áruk, a 3.4.1.2 bekezdésben meghatározott felső határok és a 3.4.6 táblázatban meghatározott egyedi határok betartásával, más anyagokkal és tárgyakkal egybecsomagolhatók, amennyiben szivárgás esetén nem lépnek egymással veszélyes reakcióba.

3.4.2 Amennyiben egy adott anyagra vagy tárgyra a 3.2 fejezet „A" táblázat 7a oszlopában az LQO kód található, akkor ez az anyag vagy tárgy még korlátozott mennyiségben csomagolva sem mentesül az SZMGSZ 2. számú melléklete egyetlen vonatkozó előírása alól sem, hacsak az SZMGSZ 2. számú melléklete másként nem rendelkezik.

3.4.3 Amennyiben egy adott anyagra vagy tárgyra a 3.2 fejezet „A" táblázat 7a oszlopában az LQl vagy LQ2 kód található, akkor az SZMGSZ 2. számú melléklete nem vonatkozik ennek az anyagnak vagy tárgynak a szállítására, azzal a feltétellel, hogy:

a) a 3.4.5 a) - c) bekezdés előírásait betartják; ezen előírások szempontjából a tárgyak belső csomagolásnak minősülnek;

b) a belső csomagolások megfelelnek a 6.2.5.1 és a 6.2.6.1 - 6.2.6.3 bekezdés feltételeinek.

3.4.4 Amennyiben egy adott anyagra a 3.2 fejezet „A" táblázat 7a oszlopában LQ3 kód található, akkor - hacsak ez a fejezet másként nem rendelkezik - az SZMGSZ 2. számú melléklete többi fejezetének előírásai nem vonatkoznak ennek az anyagnak a szállítására, azzala feltétellel, hogy:

a) az anyagot kombinált csomagolásban szállítják, amelyhez a következő külső csomagolóeszközök engedélyezettek:

– acél- vagy alumíniumhordók levehető tetővel,

– acél- vagy alumíniumkannák levehető tetővel,
– rétegelt falemez vagy papírlemez hordók,
– műanyaghordók vagy -kannák levehető tetővel,
– fa-, rétegelt falemez, farostlemez, papírlemez, műanyag-, acél- vagy alumíniumládák,

amelyek kielégítik a 6.1.4 szakasz vonatkozó gyártási előírásait;

b) a legnagyobb nettó mennyiség nem haladja meg belső csomagolásonként a 3.4.6 táblázat (2) vagy (4) oszlopában, és küldeménydarabonként a (3) vagy (5) oszlopában előírt értéket, ha van érték feltüntetve;

c) minden küldeménydarabon jól látható módon és tartósan fel van tüntetve:

1) a benne lévő áru UN száma, amint azt a 3.2 fejezet „A" táblázat 1 oszlopa tartalmazza, amely elé az „UN" rövidítés van írva, vagy

2) amennyiben egy küldeménydarabban különböző UN számú, különböző áruk vannak:

– a benne lévő áruk UN száma, amely elé az „UN" rövidítés van írva, vagy
– az „LQ" rövidítés1.

Ezt a jelölést egy vonallal körberajzolt, legalább 100 x 100 mm nagyságú, csúcsára állított négyzetben kell feltüntetni. A keretező vonal vastagságának legalább 2 mm-nek, a számok magasságának legalább 6 mm-nek kell lennie. Ha a küldeménydarab egynél több UN szám alá tartozó anyagot tartalmaz, a négyzetnek elég nagynak kell lenni ahhoz, hogy az összes UN szám beleférjen. Ha a küldeménydarab mérete úgy kívánja, a jelölés méretei csökkenthetők, feltéve, hogy jól látható marad.

3.4.5 Amennyiben egy adott anyagra a 3.2 fejezet „A" táblázat 7a oszlopában LQ4 - LQ19 vagy LQ22 - LQ28 kód található, akkor - hacsak ez a fejezet másként nem rendelkezik - az SZMGSZ 2. számú melléklete többi fejezetének előírásai nem vonatkoznak ennek az anyagnak a szállítására, azzal a feltétellel, hogy:

a) az anyagot

– a 3.4.4 a) bekezdésnek megfelelő kombinált csomagolásban szállítják;vagy
– olyan fém, illetve olyan műanyag belső csomagolásokban vannak, amelyek törésre nem hajlamosak és nem lyukadnak át könnyen, ha zsugorfóliás vagy nyújtható fóliás alátéttálcás csomagolásokban vannak;

b) a legnagyobb nettó mennyiség nem haladja meg belső

---

1 Az „LQ" betűk az angol „limited quantity" (magyarul „korlátozott mennyiség") rövidítése. Az „LQ" rövidítés használatát az IMDG Kódex és az ICAO Műszaki Utasítások előírásai nem engedélyezik.

csomagolásonként a 3.4.6 táblázat (2) vagy (4) oszlopában, és küldeménydarabonként a (3) vagy (5) oszlopában előírt értéket, ha van érték feltüntetve;

c) minden küldeménydarab jól látható és tartós jelöléssel van ellátva, amint azt a 3.4.4 c) bekezdés előírja.

3.4.6 Táblázat

Kód	Kombinált csomagolása) Legnagyobb nettó mennyiség		Zsugorfóliás vagy nyújtható fóliás alátéttálcáraa) helyezett belső csomagolások Legnagyobb nettó mennyiség	
	belső csomagolásonként	küldeménydarabonkéntb)	belső csomagolásonként	küldeménydarabonkéntb)
(1)	(2)	(3)	(4)	(5)
LQ0	A 3.4.2 szakasz szerint nincs mentesség.			
LQ1	120 ml		120 ml	
LQ2	1l		1 l	
LQ3C)	500 ml	1 l	nem engedélyezett	nem engedélyezett
LQ4C)	3 l		1 l	
LQ5C)	5 l	korlátlan	1 l	
LQ6C)	5 l		1 l	
LQ7C)	5 l		5 l	
LQ8	3 kg		500 g	
LQ9	6 kg		3 kg	
LQ10	500 g		500 ml	
LQ11	500 g		500 g	
LQ12	1 kg		1 kg	
LQ13	1 l		1 l	
LQ14	25 ml		25 ml	
LQ15	100 g		100 g	
LQ16	125 ml		125 ml	
LQ17	500 ml	2 l	100 ml	2 l
LQ18	1 kg	4 kg	500 g	4 kg
LQ19	5 kg		5 kg	
LQ20	fenntartva	fenntartva	fenntartva	fenntartva
LQ21	fenntartva	fenntartva	fenntartva	fenntartva
LQ22	1 l		500 ml	
LQ23	3 kg		1 kg	
LQ24	6 kg		2 kg	
LQ25d)	1 kg		1 kg	
LQ26d)	500 ml	2 l	500 ml	2 l
LQ27	6 kg		6 kg	
LQ28	3 l		3 l	

a) Lásd a 3.4.1.2 bekezdést.
b) Lásd a 3.4.1.3 bekezdést.

c) A 3 osztályba tartozó, víztartalmú homogén keverékek esetén a jelzett mennyiségek csak a keverékben található, 3 osztályba tartozó anyagokra vonatkoznak.

d) Amennyiben az UN 2315, 3151, 3152 és 3432 anyagait készülékekben szállítják, a belső csomagolásonkénti mennyiségek készülékenként értendők. A készülékeket szivárgásmentes csomagolásban kell szállítani és a kész küldeménydarabnak meg kell felelnie a 3.4.4 c) bekezdés előírásainak. Ezekhez a készülékekhez zsugorfóliás vagy nyújtható fóliás alátéttálcás csomagolás nem használható.

3.4.7 A 3.4.3, a 3.4.4, ill. a 3.4.5 szakasznak megfelelő küldeménydarabokat tartalmazó egyesítőcsomagolásokat minden, bennük levő veszélyes árura vonatkozóan a 3.4.4 c) bekezdésben előírt jelöléssel kell ellátni, kivéve, ha az egyesítőcsomagolásban levő minden veszélyes árufajta jelölése kívülről látható.

3.4.8 Az e fejezet előírásai szerint szállított küldeménydarabokra, ill. egyesítőcsomagolásokra:

a) a küldeménydarab álló helyzetét jelző nyilakkal való megjelölésre az 5.2.1.9 bekezdés;

b) az egyesítőcsomagolás álló helyzetét jelző nyilakkal való megjelölésre az 5.1.2.1 bekezdés b) pontja; és

c) a küldeménydarabok elhelyezésére a 7.5.1.5 bekezdés követelményeit ugyancsak alkalmazni kell.

3.4.9 A korlátozott mennyiségben csomagolt veszélyes áru feladása előtt a feladónak közölnie kell a fuvarozóval a feladni szándékozott áru összes bruttó tömegét.

A korlátozott mennyiségben csomagolt veszélyes áru berakójának az árut a 3.4.10 – 3.4.12 bekezdésben előírt jelöléssel kell ellátnia.

3.4.10 a) A korlátozott mennyiségben csomagolt veszélyes árut tartalmazó küldeménydarabokat szállító kocsit mindkét hosszoldalán a 3.4.12 szakasz szerinti jelöléssel kell ellátni, kivéve, ha az 5.3.1 szakasz szerint nagybárcákkal már meg van jelölve.

b) A korlátozott mennyiségben csomagolt veszélyes árut tartalmazó küldeménydarabokat szállító konténert mind a négy oldalán a 3.4.12 szakasz szerinti jelöléssel kell ellátni, kivéve, ha az 5.3.1 szakasz szerint nagybárcákkal már meg van jelölve. Ha a nagykonténeren lévő jelölés a hordozó kocsin kívülről nem látható, akkor a kocsit mindkét hosszoldalára ugyanolyan jelölést kell elhelyezni.

3.4.11 A 3.4.10 szakaszban előírt jelölés elhagyható, ha a korlátozott mennyiségben csomagolt veszélyes árut tartalmazó küldeménydarabok összes bruttó tömege egy kocsiban vagy konténerben legfeljebb 8 tonna.

3.4.12 A jelölés egy fehér alapon, legalább 65 mm magas fekete betűkkel feltüntetett „LTD QTY" ∗ felirat.

3.4.13 A tengeri szállítást is magában foglaló szállítási láncban történő továbbításnál az IMDG kódex 3.4 fejezete szerinti jelölés is megengedett.

∗ Az „LTD QTY" az angol „limited quantity" (magyarul korlátozott mennnyiség) kifejezés rövidítése.

3.5 FEJEZET
ENGEDMÉNYES MENNYISÉGBEN CSOMAGOLT VESZÉLYES ÁRUK

3.5.1 Engedményes mennyiségek

3.5.1.1 Bizonyos osztályok engedményes mennyiségű veszélyes áruira (a tárgyak kivételével) - amennyiben megfelelnek ezen fejezet előírásainak – az SZMGSZ 2. számú mellékletének összes többi előírása közül csak a következőket kell betartani:

a) az 1.3 fejezet követelményeit;

b) a 2. rész osztályozási (besorolási) eljárását és a csomagolási csoporthoz való hozzárendelés kritériumait;

c) a 4.1.1.1, a 4.1.1.2, a 4.1.1.4 és a 4.1.1.6 bekezdés csomagolási előírásait.

Megjegyzés: Radioaktív anyagok esetén az 1.7.1.5 bekezdésben található, az engedményes küldeménydarabban lévő radioaktív anyagokra vonatkozó követelmények érvényesek.

3.5.1.2 Az ezen fejezet előírásai szerint engedményes mennyiségben szállítható veszélyes áruknál a 3.2 fejezet „A" táblázat 7b oszlopában az E1 – E5 kód van feltüntetve a következők szerint:

Kód	Legnagyobb nettó mennyiség belső csomagolásonként (szilárd anyagra g-ban, folyékony anyagra és gázra ml-ben)	Legnagyobb nettó mennyiség külső csomagolásonként (szilárd anyagra g-ban, folyékony anyagra és gázra ml-ben, egybecsomagolás esetén a g-ban és a ml-ben kifejezett mennyiség összege)
E0	engedményes mennyiségként nem engedélyezett	
E1	30	1000
E2	30	500
E3	30	300
E4	1	500
E5	1	300

Gázok esetén a belső csomagolásra megadott mennyiség a belső tartály víztérfogatát jelenti, a külső csomagolásra megadott mennyiség az egy külső csomagolásban lévő összes belső csomagolás együttes víztérfogatát jelenti.

3.5.1.3 Ha olyan veszélyes árukat csomagolnak egybe engedményes mennyiségben, amelyekhez különböző kódok tartoznak, a külső csomagolásonkénti legnagyobb mennyiségre a (leg)kisebb értéket kell betartani.

3.5.2 Csomagolóeszközök

Az engedményes mennyiségben szállított veszélyes áruk csomagolóeszközeinek a következőknek kell megfelelniük:

a) Minden esetben kell belső csomagolóeszközt alkalmazni. A belső csomagolóeszköz lehet műanyagból (amely, ha folyadékhoz használják legalább 0,2 mm vastagságú legyen), üvegből, porcelánból, kőből, kerámiából vagy fémből (lásd a 4.1.1.2 bekezdést is). A belső csomagolóeszközök zárószerkezetét zárt helyzetében rögzíteni kell huzallal, ragasztószalaggal vagy más hatásos eszközzel, az öntött csavarmenetes nyakú tartályokat folyadéktömör menetes kupakkal kell ellátni. A zárószerkezetnek a tartalommal szemben ellenállónak kell

lennie.

b) Minden belső csomagolóeszközt párnázóanyag közé, közbenső csomagolásba kell biztonságosan elhelyezni oly módon, hogy szokásos szállítási körülménynek között ne törhessenek el, ne lyukadhassanak ki, ill. tartalmuk ne szivároghasson ki. Törés vagy szivárgás esetén a közbenső csomagolásnak a teljes tartalmat meg kell tartania, függetlenül attól, hogy a küldeménydarab milyen helyzetben van. Folyadékok esetén a közbenső csomagolásnak a belső csomagolóeszköz teljes tartalmának felszívására elegendő nedvszívó anyagot kell tartalmaznia. Ilyen esetben a nedvszívó anyag párnázóanyagként is szolgálhat. A veszélyes anyag nem léphet veszélyes reakcióba sem a párnázóanyaggal, sem a nedvszívó anyaggal, sem a csomagolóeszköz anyagával, ill. nem gyengítheti épségüket vagy védő tulajdonságaikat.

c) A közbenső csomagolást erős, merev falú (fa, papírlemez vagy ugyanennyire erős más anyagból készült) külső csomagolóeszközbe kell biztonságosan elhelyezni.

d) Minden küldeménydarab típusnak meg kell felelnie a 3.5.3 szakasz előírásainak.

e) A küldeménydaraboknak olyan méretűnek kell lenniük, hogy elegendő hely legyen a szükséges jelöléseknek.

f) Egyesítőcsomagolások is alkalmazhatók, amelyekbe veszélyes árut, ill. az SZMGSZ 2. számú mellékletének hatálya alá nem tartozó árut tartalmazó küldeménydarabok is elhelyezhetők.

3.5.3 A küldeménydarabok vizsgálata

3.5.3.1 A szállításra előkészített, teljes küldeménydarabnak alkalmasnak kell lennie a következőkben felsorolt vizsgálatok elviselésére bármely belső csomagolóeszköz törése vagy szivárgása, ill. a hatásosság jelentős csökkenése nélkül.

– A belső csomagolóeszközöket szilárd anyag esetén űrtartalmuk legalább 95%-áig,
– folyadék esetén űrtartalmuk legalább 98%-áig kell megtölteni.

a) Ejtés merev, rugalmatlan, sík és vízszintes felületre, 1,8 m magasságból:

1) ha a minta doboz (láda) formájú, akkor mindegyik következő helyzetben kell leejteni:
   – laposan a fenéklapra;
   – laposan a tetőlapra;
   – laposan a leghosszabb oldallapra;
   – laposan a legrövidebb oldallapra;
   – valamelyik sarokra;

2) ha a minta hordó formájú, akkor mindegyik következő helyzetben kell leejteni:
   – átlósan a tetőlap peremére úgy, hogy a tömegközéppont függőlegesen a felütközési pont fölött legyen;
   – átlósan a fenék peremére;
   – laposan a palástra;

Megjegyzés: Az egyes ejtéseket teljesen azonos küldeménydarabok más-más példányán is végre lehet hajtani.

b) Halmazolás, melynek során a küldeménydarab felső felületére 24 órán

át a 3 m magasságban halmazolt (beleértve a mintadarabot) azonos küldeménydarabok össztömegével egyenlő terhelés hat.
Az elvégzett vizsgálatok eredményeit dokumentálni kell.

3.5.3.2 A vizsgálat céljára a szállítandó anyagot helyettesíteni lehet más anyaggal, feltéve, hogy ez a vizsgálat eredményét nem hamisítja meg. Ha szilárd anyagok esetén más anyagot használnak, annak ugyanolyan fizikai jellemzőkkel (tömeg, szemcseméret, stb.) kell rendelkeznie, mint a szállítandó anyagnak. Folyadékok esetén, ha az ejtőpróbánál más anyagot használnak, annak a szállítandó anyaggal azonos relatív sűrűségűnek és viszkozitásúnak kell lennie.

3.5.4 A küldeménydarabok jelölése

3.5.4.1 Az engedményes mennyiségű veszélyes árut tartalmazó, e fejezet szerint előkészített küldeménydarabokat a 3.5.4.2 bekezdés szerinti, jól látható és tartós jelöléssel kell ellátni. A jelölésen fel kell tüntetni a küldeménydarabban lévő mindegyik veszélyes árura vonatkozóan a 3.2 fejezet „A" táblázat 5 oszlopában feltüntetett első (vagy egyetlen) bárca számát. Ha a küldeménydarabon a feladó vagy a címzett neve nincs máshol feltüntetve, akkor azt is e jelölésen belül kell feltüntetni.

3.5.4.2 A jelölésnek legalább 100 x 100 mm nagyságúnak kell lennie.

„Engedményes mennyiség" jelölés

A vonalkázás és a jelkép azonos színű (vörös vagy fekete); fehér vagy más, kellően elütő színű alapon.

* Itt kell feltüntetni a 3.2 fejezet „A" tábláza 5 oszlopában feltüntetett első (vagy egyetlen) bárca számát.

** Itt kell feltüntetni a feladó vagy a címzett nevét, ha a küldeménydarabon nincs máshol feltüntetve.

3.5.4.3 Az engedményes mennyiségű veszélyes árut tartalmazó egyesítőcsomagolásokat is el kell látni a 3.5.4.1 bekezdésben előírt jelöléssel, kivéve, ha az egyesítőcsomagolásban levő küldeménydarabok jelölése kívülről jól látható.

3.5.5 A kocsiban, ill. konténerben lévő küldeménydarabok száma
Egy kocsiban, ill. konténerben nem lehet 1000-nél több küldeménydarab.

3.5.6 Okmányok

A fuvarokmányba be kell írni a „veszélyes áru engedményes mennyiségben" bejegyzést és a küldeménydarabok számát.

4. RÉSZ
A CSOMAGOLÓESZKÖZÖKRE ÉS A TARTANYOKRA VONATKOZÓ ELŐÍRÁSOK

4.1 FEJEZET
A CSOMAGOLÓESZKÖZÖK, A NAGYMÉRETŰ CSOMAGOLÓESZKÖZÖK (IBC-k) ÉS A NAGYCSOMAGOLÁSOK HASZNÁLATA

4.1.1 A veszélyes áruk csomagolóeszközbe, IBC-be és nagycsomagolásba történő csomagolására vonatkozó általános előírások

Megjegyzés: A 2, a 6.2 és a 7 osztály anyagainak csomagolására ezen szakasz általános előírásait csak úgy kell alkalmazni, ahogy a 4.1.8.2 bekezdés (a 6.2 osztályra), a 4.1.9.1.5 pont (a 7 osztályra), valamint a 4.1.4 szakasz alkalmazandó csomagolási utasításai (P201 a 2 osztályra, ill. P620, P621, IBC620 és LP621 a 6.2 osztályra) ezt előírják.

A veszélyes árukat olyan, jó minőségű csomagolóeszközbe (IBC-be, nagycsomagolásba), kell csomagolni, amely elég erős ahhoz, hogy ellenálljon azoknak az igénybevételeknek, ütődeseknek, amelyeknek rendes körülmények között a szállítás során, a szállítóeszközök közötti átrakás, a szállítóeszközből a raktárba való berakodás során ki van téve, illetve amelyek akkor léphetnek fel, amikor további kézi vagy gépi árukezelés céljából a rakodólapról vagy az egyesítőcsomagolásból eltávolítják. A csomagolóeszközöket (IBC-ket, nagycsomagolásokat), úgy kell gyártani és lezárni, hogy a szállításra kész küldeménydaraboknál elkerülhető legyen a tartalom bármilyen szivárgása vagy kiszóródása. Ez a szokásos szállítási körülmények között különösen a rezgésekből, illetve a hőmérséklet, a páratartalom vagy a nyomás változásából adódhat (pl. a tengerszint feletti magasság változásának eredményeként). A csomagolóeszközöket (az IBC-ket és a nagycsomagolásokat) a gyártó előírásai szerint kell lezárni. Veszélyes anyagnak nem szabad a csomagolóeszköz (IBC, nagycsomagolás) külsejére tapadnia. Ezek az előírások egyaránt érvényesek az új, az ismételten felhasznált, az átalakított, ill. a felújított csomagolóeszközökre, az új, az ismételten felhasznált, a javított, ill. az átalakított IBC-kre, valamint az új vagy ismételten használt nagycsomagolásokra.

A csomagolóeszközök (IBC-k, nagycsomagolások) veszélyes áruval közvetlenül érintkező részeit a veszélyes áru nem támadhatja meg, sem lényegesen nem gyengítheti, és ezek a részek nem okozhatnak veszélyes hatást, pl. reakció katalizálását vagy a veszélyes áruval való reakciót. Szükség esetén a csomagolóeszközt (IBC-t, nagycsomagolást) belső bevonattal vagy felületkezeléssel kell ellátni.

Megjegyzés: A polietilénből gyártott műanyag csomagolóeszközök (IBC-k) kémiai összeférhetőségére lásd a 4.1.1.19 bekezdést.

A belső csomagolóeszközök kivételével minden csomagolóeszköznek (IBC-nek, nagycsomagolásnak) meg kell felelnie a 6.1.5, 6.3.2, 6.5.6, ill. 6.6.5 szakaszban (ill. az SZMGSZ 2. számú mellékletében máshol) levő előírások

szerint vizsgált gyártási típusnak. Azokat a csomagolóeszközöket, amelyeknél nincs szükség tömörségi vizsgálatra, a 6.1.1.3 bekezdés tartalmazza.

Ha a csomagolóeszközt (IBC-t, nagycsomagolást) folyadékkal töltik meg, folyadékmentes szabad teret kell hagyni ahhoz, hogy a folyadéknak a szállítás közben elért hőmérsékletek hatására bekövetkező tágulása esetén se a folyadék ki ne szivárogjon, se a csomagolóeszköz ne szenvedjen tartós alakváltozást. Hacsak nincsenek különleges követelmények előírva, a folyadékok 55°C hőmérsékleten nem tölthetik ki teljesen a csomagolóeszközt. Ugyanakkor egy IBC-nél elegendő szabad teret kell hagyni, hogy 50°C átlagos anyaghőmérséklet esetén a víztöltet kapacitásának legfeljebb 98%-áig legyen megtöltve. Ha másként nincs előírva, a 15°C töltési hőmérsékletre vonatkoztatott legnagyobb töltési fokot a következők szerint kell meghatározni:

a)

Az anyag forráspontja (forrás kezdőpontja),°C	<60	≥60 <100	≥ 100 <200	≥200 <300	≥300
A töltési fok a csomagolóeszköz tartalmának	90	92	94	96	98

b) töltési fok = a csomagolóeszköz űrtartalmának $\frac{98}{1+\alpha(50-t_F)}$ %-a, vagy

ahol α – a folyadék átlagos köbös hőtágulási együtthatója 15°C és 50°C között,

tF – a folyadék átlaghőmérséklete a töltés során, °C.

$$\alpha = \frac{d_{15} - d_{50}}{35 \times d_{50}},$$

ahol d15 és d50 a folyadék sűrűsége 15°C-on, ill. 50°C-on.

4.1.1.5 A belső csomagolásokat a külső csomagolásban úgy kell elhelyezni, hogy a szokásos szállítási feltételek között ne törhessenek el, ne lyukadhassanak ki, és tartalmuk ne szóródhasson vagy folyhasson szét a külső csomagolásban. A folyékony anyagot tartalmazó belső csomagolásokat a zárószerkezetükkel fölfelé, a külső csomagoláson lévő, az 5.2.1.9 bekezdésben előírt, az álló helyzetet jelölő nyilaknak megfelelően kell a külső csomagolásban elhelyezni. A törékeny vagy könnyen átlyukasztható belső csomagolásokat, mint az üveg, porcelán, kő-agyag vagy bizonyos műanyag csomagolásokat a külső csomagolásban megfelelő tömítőanyag közé kell beágyazni. A tartalom elfolyásának nem szabad a tömítőanyag és a külső csomagolás védő tulajdonságait lényegesen gyengíteni.

4.1.1.5.1 Amennyiben egy kombinált csomagolás, ill. nagycsomagolás külső csomagolóeszközét különböző típusú belső csomagolóeszközökkel sikeresen bevizsgáltak, ebbe a külső csomagolóeszközbe, ill. nagycsomagolásba a különböző belső csomagolóeszközök tetszőleges kombinációban

behelyezhetők. Ezenkívül, a csomagolás további vizsgálata nélkül használhatók a következő belső csomagolóeszköz változatok, ha azonos követelményszintnek felelnek meg:

a) Azonos méretű vagy kisebb belső csomagolóeszközök használhatók, amennyiben:
   - a belső csomagolóeszközök hasonló kialakításúak, mint a bevizsgált belső csomagolóeszközök (pl. alak - hengeres, szögletes stb.);
   - a belső csomagolóeszközök szerkezeti anyaga (üveg, műanyag, fém stb.) az eredetileg bevizsgált belső csomagolóeszközökkel azonos vagy nagyobb mértékben ellenálló az ütődéseknél és halmazolásnál fellépő erőkkel szemben;
   - a belső csomagolóeszközök nyílásai azonos vagy kisebb átmérőjűek és zárásuk hasonló kialakítású (pl. csavarmenetes kupak, bepattanó fedél stb.);
   - elegendő mennyiségű párnázó anyagot használnak a hézagok kitöltésére és a belső csomagolóeszközök jelentősebb elmozdulásának megakadályozására; és
   - a belső csomagolóeszközök ugyanolyan helyzetben vannak a külső csomagolóeszközbe elhelyezve, mint a bevizsgált csomagolóeszközök.

b) Azokból a belső csomagolóeszközökből, amelyekkel bevizsgálták, vagy az előző a) pontban leírt eltérő belső csomagolóeszközökből kevesebb is használható, amennyiben elegendő mennyiségű párnázóanyagot használnak a hézagok kitöltésére és a belső csomagolóeszközök jelentősebb elmozdulásának megakadályozására.

4.1.1.6 A veszélyes árukat nem szabad más veszélyes áruval vagy egyéb árukkal ugyanazon külső csomagolásba vagy nagycsomagolásba egybe csomagolni, ha egymással veszélyesen reagálnak (lásd: 1.2.1. szakaszt).

Megjegyzés: Az egybecsomagolásra vonatkozó különleges előírásokat lásd a 4.1.10 szakaszban.

4.1.1.7 Nedvesített vagy hígított anyagokat tartalmazó csomagolások zárószerkezetének olyannak kell lennie, hogy a folyadék (víz, oldószer vagy flegmatizálószer) részaránya szállítás közben ne csökkenjen az előírt határérték alá.

4.1.1.7.1 Amennyiben egy IBC-n egymás mögött két vagy több zárószerkezet van beépítve, először a szállított anyaghoz legközelebb esőt kell elzárni.

4.1.1.8 Abban az esetben, ha a küldeménydarabban lévő anyag a hőmérséklet emelkedése vagy más ok miatt gázt bocsát ki, és ennek következtében a küldeménydarabban túlnyomás fejlődhet ki, a csomagolóeszközt, ill. az IBC-t szellőző-szerkezettel lehet ellátni, feltéve, hogy a kibocsátott gáz sem gyúlékonysága, sem mérgező tulajdonsága, vagy például kiszabaduló mennyisége következtében nem okoz veszélyt.

Ha a veszélyes túlnyomás az anyag normális bomlása miatt léphet fel, szellőző-szerkezetet kell alkalmazni. A szellőző-szerkezetet úgy kell kialakítani, hogy a folyadék szivárgása és idegen anyagok behatolása normális szállítási körülmények között elkerülhető legyen, feltéve, hogy a csomagolóeszköz, ill. az IBC a szállításnak megfelelő helyzetben van.

Megjegyzés: Légi szállítás esetén a küldemény darabok nem láthatók el szellőző-szerkezettel.

4.1.1.8.1 Folyékony anyag csak olyan belső csomagolóeszközbe tölthető, amely megfelelő mértékben ellenáll azon belső nyomásnak, amely benne a normális szállítási feltételek között kialakulhat.

Az új, ismételten használt vagy átalakított csomagolóeszközöknek (IBC-knek, nagycsomagolásoknak), ill. a felújított csomagolóeszközöknek és a javított, ill. rendszeresen karbantartott IBC-knek ki kell tudniuk állni a 6.1.5, 6.3.2, 6.5.6, ill. 6.6.5 szakaszban előírt próbákat. Töltés és szállításra feladás előtt minden csomagolóeszköznél meg kell győződni arról, hogy az mentes rozsdától, szennyeződéstől vagy egyéb sérüléstől, minden IBC-nél ellenőrizni kell, hogy a kezelésre szolgáló szerelvényei megfelelően működnek. Az olyan csomagolóeszközt (IBC-t), amelynek ellenállóképessége a jóváhagyott gyártási típushoz viszonyítva gyengült, nem szabad tovább használni, ill. fel kell újítani oly módon, hogy képes legyen a gyártási típusvizsgálatok elviselésére.

Folyékony anyag csak olyan csomagolóeszközbe, IBC-be tölthető, amely megfelelő mértékben ellenáll azon belső nyomásnak, amely benne a normális szállítási körülmények között kialakulhat. Az olyan csomagolóeszközöket és IBC-ket, amelyeken a 6.1.3.1, ill. a 6.5.2.2.1 pont szerint a nyomáspróbánál alkalmazott próbanyomás értéke fel van tüntetve, csak olyan folyékony anyagokkal szabad megtölteni, melynek gőznyomása akkora, hogy a csomagolóeszközben, IBC-ben 55°C hőmérsékleten a teljes túlnyomás (vagyis a tartalmazott anyag abszolút gőznyomásának és a levegő vagy más inert gáz parciális nyomásának összegéből 100 kPa-t levonva) a 4.1.1.4 bekezdésben foglaltaknak megfelelő legnagyobb töltési fok és 15°C töltési hőmérséklet alapján meghatározva nem haladja meg a feltüntetett próbanyomás érték 66,7%-át.

A folyékony anyagok szállítására szolgáló fém IBC-ket nem szabad olyan folyékony anyagok szállítására használni, amelyek gőznyomása 55°C-on meghaladja a 130 kPa-t (1,3 bar-t).

Megjegyzés 1: Tiszta folyadékokra fennálló abszolút gőznyomás megtalálható a műszaki táblázatokban.

Megjegyzés 2: A dietil-éterre a megkívánt legkisebb próbanyomás a 6.1.5.5.5 pont szerint 250 kPa.

4.1.1.11 Azokra az üres csomagolóeszközökre, (IBC-kre, nagycsomagolásokra), amelyek veszélyes anyagot tartalmaztak, ugyanazok a követelmények vonatkoznak, mintha töltve lennének.

4.1.1.12 A folyékony anyagokhoz szánt minden, a 6.1 fejezetben meghatározott csomagolóeszköznek sikeresen ki kell állnia a megfelelő tömörségi próbát, és a 6.1.5.4.3 pont szerinti megfelelő vizsgálati szintet teljesítenie kell a következők szerint:

a szállításhoz történő első használat előtt;
a csomagolóeszköznek felújítás vagy átalakítás után, mielőtt szállításhoz újból felhasználnák.

Ehhez a vizsgálathoz a csomagolóeszközt nem kell saját zárószerkezetével ellátni. Az összetett csomagolás belső tartálya a külső csomagolás nélkül is vizsgálható, ha ez a vizsgálati eredményeket nem befolyásolja. Erre a vizsgálatra nincs szükség:

– a kombinált csomagolások és nagycsomagolások belső csomagolásainál;
– a 6.1.3.1.a) pont szerint „SMGS/RID/ADR" jellel ellátott összetett (üveg, porcelán és kő-agyag) csomagolások belső tartályainál; és
– a 6.1.3.1.a) pont szerint „SMGS/RID/ADR" jellel ellátott finomlemez csomagolásoknál.

Az olyan szilárd anyagokhoz, amelyek a szállítás alatt előforduló hőmérsékleteken folyékonnyá válhatnak, csak olyan csomagolóeszközök, IBC-k használhatók, amelyek alkalmasak az anyag folyékony állapotban való megtartására.

A porszerü vagy szemcsés anyagokhoz használt csomagolóeszközöknek, IBC-knek, portömörnek kell lenniük vagy béléssel kell rendelkezniük.

Műanyag hordók és kannák, merev falú műanyag IBC-k és műanyag belső tartállyal rendelkező összetett IBC-k esetén, hacsak az illetékes hatóság másként nem engedélyezte, a veszélyes áruk szállításához történő használat engedélyezett időtartama gyártási időpontjuktól számítva öt év, kivéve, ha rövidebb felhasználási időtartam van előírva tekintettel a szállítandó anyag természetére.

Az SZMGSZ 2. számú melléklete szerinti szállításra felhasználhatók azok a 6.1.3, a 6.3.1, a 6.5.2, ill. a 6.6.3 szakasz, a 6.2.2.7, a 6.2.2.8 bekezdés szerinti jelöléssel ellátott olyan csomagolóeszközök (IBC-k és nagycsomagolások) is, amelyeket olyan országban hagytak jóvá, amely nem SZMGSZ Tagállam.

Robbanóanyagok, önreaktív anyagok és szerves peroxidok

Ha az SZMGSZ 2. számú mellékletében nincs ellentétes előírás, az 1 osztály anyagaihoz, a 4.1 osztály önkreatív anyagaihoz és az 5.2 osztály szerves peroxidjaihoz használt csomagolóeszközöknek (IBC-knek és nagycsomagolásoknak) a közepes veszélyre vonatkozó előírásoknak (II csomagolási csoport) kell megfelelniük.

4.1.1.18 A kármentő csomagolások használata

A veszélyes árut tartalmazó sérült, meghibásodott, tömítetlen vagy nem az előírások szerinti küldeménydarab vagy a kiszóródott vagy kifolyt veszélyes áru a 6.1.5.1.11 pont szerinti kármentő csomagolásban szállítható. Ez nem zárja ki a 4.1.1.18.2 és a 4.1.1.18.3 pont feltételeit kielégítő, megfelelő típusú és vizsgálati szintű, nagyobb méretű csomagolóeszköz alkalmazását.

Megfelelő intézkedéseket kell tenni, hogy a kármentő csomagolásokon belül a sérült vagy tömítetlenné vált küldemény darab ok túlzott mozgása ne következhessen be. Amennyiben a kármentő csomagolás folyékony anyagot tartalmaz, kielégítő mennyiségű felszívóképes anyagot kell alkalmazni, hogy szabad folyadék megjelenése kizárható legyen.

Meg kell tenni a szükséges intézkedéseket annak biztosítására, hogy veszélyes nyomásnövekedés ne léphessen fel.

4.1.1.19 Műanyag csomagolóeszközök, ill. IBC-k kémiai összeférhetőségének bizonyítása a töltőanyag standardfolyadékkal történő helyettesítésével

4.1.1.19.1 Alkalmazási terület

A 6.1.5.2.6 pontban meghatározott, polietilénből készült csomagolóeszközöknek és a 6.5.6.3.5 pontban meghatározott, polietilénből készült IBC-knek a töltőanyagokkal való kémiai összeférhetősége a 4.1.1.19.3 - 4.1.1.19.5 pont szerinti eljárással, a 4.1.1.19.6 pontban lévő felsorolás alkalmazásával standardfolyadékkal való helyettesítéssel bizonyítható, feltéve, hogy az adott gyártási típust a 6.1.5, ill. a 6.5.6 szakasz szerint (figyelembevéve a 6.1.6 szakaszt is) a standardfolyadékkal vizsgálták, és a 4.1.1.19.2 pont feltételeit betartják. Ha ezen szakasz szerint helyettesítés nem lehetséges, a kémiai összeférhetőséget csomagolóeszközök esetén a 6.1.5.2.5 pont szerinti gyártási típus vizsgálattal vagy a 6.1.5.2.7 pont szerinti laboratóriumi vizsgálatokkal, ill. IBC-k esetén a 6.5.6.3.3 pont szerinti gyártási típus vizsgálattal vagy a 6.5.6.3.6 pont szerinti laboratóriumi vizsgálatokkal kell bizonyítani.

Megjegyzés: A 4.1.1.19 bekezdés előírásaitól függetlenül a csomagolóeszközök és IBC-k használata egy meghatározott töltőanyaghoz a 3.2 fejezet „A" táblázatában és a 4.1 fejezet csomagolási utasításaiban található korlátozások hatálya alá esik.

4.1.1.19.2 Feltételek

A töltőanyag relatív sűrűsége nem haladhatja meg a helyettesítő standardfolyadékkal végrehajtott, a 6.1.5.3.5, ill. a 6.5.6.9.4 pont szerinti sikeres ejtőpróbánál az ejtési magasság meghatározásához használt, és a 6.1.5.6, ill. – ha szükséges – a 6.5.6.6 bekezdés szerinti sikeres halmazolási próba során a terhelés meghatározásához használt sűrűség értéket. A töltőanyag gőznyomása 50°C vagy 55°C hőmérsékleten nem haladhatja meg a helyettesítő standardfolyadékkal végrehajtott, a 6.1.5.5.4 vagy a 6.5.6.8.4.2

pont szerinti sikeres folyadéknyomás-próbánál alkalmazott nyomás meghatározásához használt gőznyomás értéket. Abban az esetben, ha a töltőanyag valamely standardfolyadék-kombinációval helyettesíthető, a töltőanyag ugyanazon jellemzői nem haladhatják meg az alkalmazott ejtési magasságból, a halmazoláshoz használt terhelés tömegéből és a folyadéknyomás-próbánál alkalmazott nyomásból adódó legkisebb értékeket.

Példa: az UN 1736 benzoil-klorid helyettesíthető a „szénhidrogén-keverék és nedvesítőszer oldat" standardfolyadék-kombinációval. A benzoil-klorid gőznyomása 50°C-on 0,34 kPa és relatív sűrűsége kb. 1200 kg/m3. A műanyag hordók és kannák gyártási típus vizsgálatát gyakran az előírt legalacsonyabb vizsgálati szinten végzik. A gyakorlatban ez azt jelenti, hogy a halmazolási próbát rendszerint csak a „szénhidrogén-keverék" 1000 kg/m3 sűrűségének és a „nedvesítőszer oldat" 1200 kg/m3 sűrűségének megfelelő halmazolási terheléssel végzik (a standardfolyadékok fogalom meghatározását lásd a 6.1.6 szakaszban). Ennek következtében az ily módon vizsgált gyártási típus benzoil-kloriddal való kémiai összeférhetősége nem bizonyított, mivel „szénhidrogén keverék" standardfolyadékkal vizsgálva a gyártási típus vizsgálati szintje nem megfelelő. (Mivel az esetek többségében a folyadéknyomás-próba során alkalmazott nyomás legalább 100 kPa, ez a szint a 4.1.1.10 bekezdés szerint a benzoil-klorid gőznyomásához megfelelő.)

A helyettesítési eljárást a töltőanyagnak (ami lehet oldat, keverék vagy készítmény is) minden összetevőjére (pl. a tisztító- és fertőtlenítőszerekben levő nedvesítőszerekre) alkalmazni kell, függetlenül attól, hogy veszélyesek vagy nem.

4.1.1.19.3 A helyettesítési eljárás

A töltőanyagot a 4.1.1.19.6 pontban felsorolt anyaghoz, ill. anyagcsoporthoz a következő lépések szerint kell hozzárendelni (lásd még a 4.1.1.19.1 ábrát):

a) Be kell sorolni a töltőanyagot a 2. rész eljárásai és kritériumai alapján (meg kell határozni az UN számot és a csomagolási csoportot);
b) Amennyiben megtalálható a 4.1.1.19.6 táblázatban, meg kell keresni az UN számot ezen táblázat 1. oszlopában;
c) Ha az adott UN számhoz több tétel tartozik, akkor a csomagolási csoportnak, a koncentrációnak, a lobbanáspontnak, a nem veszélyes összetevőknek stb. megfelelő tételt a 2a, 2b és 4 oszlopban található információk segítségével kell kiválasztani.

Ha ez nem lehetséges, akkor a kémiai összeférhetőséget csomagolóeszközök esetén a 6.1.5.2.5 vagy a 6.1.5.2.7, ill. IBC-k esetén a 6.5.6.3.3 vagy a 6.5.6.3.6 pont szerint kell bizonyítani (vizes oldatokra azonban lásd a 4.1.1.19.4 pontot);

d) Ha a töltőanyag a) pont szerint meghatározott UN száma és csomagolási csoportja nem szerepel a helyettesítési táblázatban, a kémiai összeférhetőséget csomagolóeszközök esetén a 6.1.5.2.5 vagy a 6.1.5.2.7, ill. IBC-k esetén a 6.5.6.3.3 vagy a 6.5.6.3.6 pont szerint kell bizonyítani;
e) Ha a kiválasztott sorban az 5 oszlopban „Gyűjtőtétel-szabály" bejegyzés szerepel, a továbbiakban a 4.1.1.19.5 pontban leírt szabályt kell követni;

f) A töltőanyag kémiai összeférhetősége bizonyítottnak tekinthető, ha a 4.1.1.19.1 és 4.1.1.19.2 pont előírásait figyelembe vették, az 5 oszlopban standardfolyadék vagy standardfolyadék-kombináció van feltüntetve, és a gyártási típust erre (ezekre) a standardfolyadék(ok)ra jóváhagyták.

4.1.1.19.1 ábra: A töltőanyagok helyettesítése standardfolyadékokkal

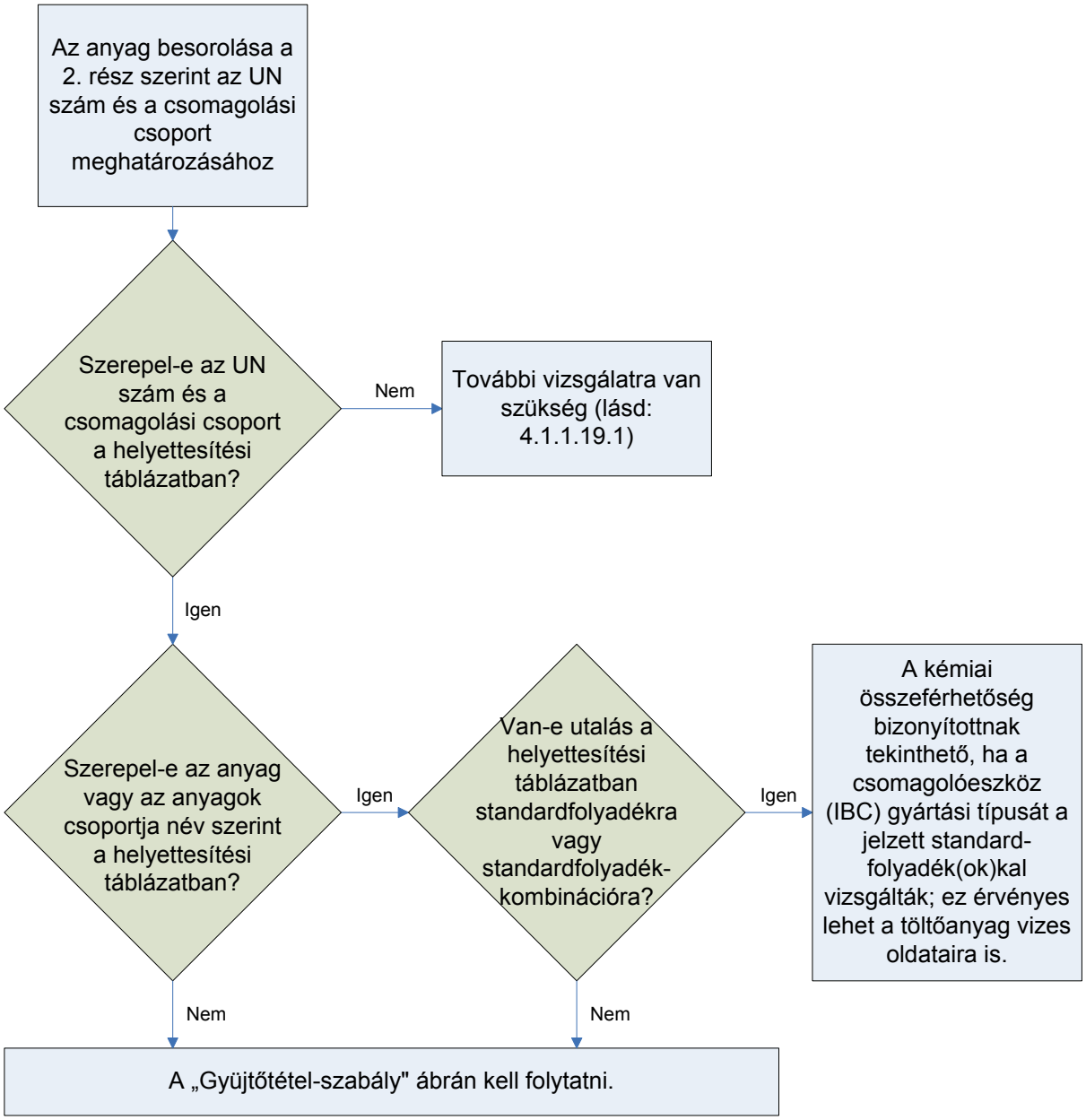

4.1.1.19.4 Vizes oldatok

A 4.1.1.19.3 pont szerint standardfolyadék(ok)kal helyettesíthető anyagok, ill. anyagcsoportok vizes oldatai a következő feltételek teljesülése esetén ugyanazon standardfolyadék(ok)kal helyettesíthetők:

a) a vizes oldat a 2.1.3.3 bekezdés kritériumai alapján ugyanazon UN szám alá sorolható, mint a táblázatban szereplő anyag;

b) a vizes oldat nincs külön név szerint említve a 4.1.1.19.6 pont helyettesítési táblázatában; és
c) nem következik be kémiai reakció a veszélyes anyag, és az oldószerként használt víz között.

Példa: UN 1120 terc-butanol vizes oldatok:

– A tiszta terc-butanol a helyettesítési táblázat szerint az „ecetsav" standardfolyadékhoz van hozzárendelve.
– A terc-butanol vizes oldatai a 2.1.3.3 bekezdés szerint az UN 1120 BUTANOLOK tétel alá sorolhatók, mivel a terc-butanol vizes oldatai az osztály, a csomagolási csoport(ok) és a halmazállapot tekintetében nem különböznek a tiszta anyagra vonatkozó tételektől. Ezen kívül az UN 1120 BUTANOLOK tétel nincs kifejezetten a tiszta anyagra korlátozva, és ezen anyagok vizes oldatai nincsenek sem a 3.2 fejezet „A" táblázatában, sem a helyettesítési táblázatban külön név szerint említve.
– Az UN 1120 BUTANOLOK a normális szállítási körülmények között vízzel nem reagálnak.

Ezért az UN 1120 terc-butanol vizes oldatok az „ecetsav” standardfolyadékkal helyettesíthetők.

4.1.1.19.5 Gyűjtőtétel-szabály

Olyan töltőanyagok esetében, amelyeknél az 5 oszlopban „Gyűjtőtétel-szabály" bejegyzés szerepel, a hozzárendeléshez a következő lépéseket kell tenni, ill. következő feltételeket kell teljesíteni (lásd még a 4.1.1.19.2 ábrát):

a) Végre kell hajtani a 4.1.1.19.3 pont szerinti hozzárendelési eljárást az oldat, keverék vagy készítmény minden összetevőjére, figyelembe véve a 4.1.1.19.2 pont feltételeit. Generikus tételek esetén figyelmen kívül hagyhatók azok az összetevők, amelyekről ismert, hogy nincs károsító hatásuk a nagy sűrűségű polietilénre (pl. az UN 1263 FESTÉK-ben vagy FESTÉK SEGÉDANYAG-ban levő szilárd pigmentek).
b) Az oldat, keverék vagy készítmény nem helyettesíthető standardfolyadékkal, ha:
   – egy vagy több veszélyes összetevő UN száma és csomagolási csoportja nem szerepel a helyettesítési táblázatban; vagy
   – egy vagy több összetevőnél a helyettesítési táblázat 5 oszlopában a „Gyűjtőtétel-szabály" bejegyzés található; vagy
   – az anyag egy vagy több veszélyes összetevőjének osztályozási kódja eltér az oldat, keverék vagy készítmény osztályozási kódjától (az UN 2059 GYÚLÉKONY NITROCELLULÓZ OLDAT kivételével).
c) Ha a helyettesítési táblázatban minden veszélyes összetevő szerepel, és osztályozási kódjuk megegyezik magának az oldatnak, keveréknek, ill. készítménynek az osztályozási kódjával, és minden veszélyes összetevő ugyanazon standardfolyadékhoz vagy standardfolyadék-kombinációhoz van hozzárendelve az 5 oszlopban, akkor az oldat, keverék, ill. készítmény kémiai összeférhetősége bizonyítottnak tekinthető, ha a 4.1.1.19.1 és a 4.1.1.19.2 pont előírásait figyelembe

vették.

d) Ha a helyettesítési táblázatban minden veszélyes összetevő szerepel, és osztályozási kódjuk megegyezik magának az oldatnak, keveréknek, ill. készítménynek az osztályozási kódjával, de az 5 oszlopban eltérő standardfolyadékok találhatók, akkor az oldat, keverék, ill. készítmény kémiai összeférhetősége csak a következő standardfolyadék-kombináció esetén tekinthető bizonyítottnak, ha a 4.1.1.19.1 és a 4.1.1.19.2 pont előírásait figyelembe vették:
   - víz/55%-os salétromsav; a C1 osztályozási kód alá tartozó szervetlen savak kivételével, amelyek a „víz" standardfolyadékkal helyettesíthetők;
   - víz/nedvesítőszer oldat;
   - víz/ecetsav;
   - víz/szénhidrogén-keverék;
   - víz/n-butil-acetát - n-butil-acetáttal telített nedvesítőszer oldat.

e) E szabály értelmében tehát a kémiai összeférhetőség nem tekinthető bizonyítottnak a d) pontban leírtaktól eltérő standardfolyadék-kombinációkra, ill. a b) pontban leírt esetekben. Ilyen esetekben a kémiai összeférhetőséget más módon kell bizonyítani ([lásd a 4.1.1.19.3 d) pontot].

1 példa: UN 1940 TIOGLIKOLSAV (50%) és UN 2531 METAKRILSAV, STABILIZÁLT (50%) keveréke; a keverék besorolása: UN 3265 MARÓ, FOLYÉKONY, SAVAS SZERVES ANYAG, M.N.N.

- Mind az összetevők, mind a keverék UN száma szerepel a helyettesítési táblázatban;
- Az összetevők és a keverék osztályozási kódja azonos: C3;
- Az UN 1940 TIOGLIKOLSAV az „ecetsav", az UN 2531 METAKRILSAV, STABILIZÁLT pedig az „n-butil-acetát / n-butil-acetáttal telített nedvesítőszer oldat" standardfolyadékkal helyettesíthető. A d) pont értelmében ez nem egy elfogadott standardfolyadék-kombináció. A keverék kémiai összeférhetőségét más módon kell bizonyítani.

2 példa: UN 1793 FOSZFORSAV-MONOIZOPROPIL-ÉSZTER (50%) és UN 1803 FOLYÉKONY FENOLSZULFONSAV (50%) keveréke; a keverék besorolása: UN 3265 MARÓ, FOLYÉKONY, SAVAS SZERVES ANYAG, M.N.N.

- Mind az összetevők, mind a keverék UN száma szerepel a helyettesítési táblázatban;
- Az összetevők és a keverék osztályozási kódja azonos: C3;
- Az UN 1793 FOSZFORSAV-MONOIZOPROPIL-ÉSZTER a „nedvesítőszer oldat", az UN 1803 FOLYÉKONY FENOLSZULFONSAV a „víz" standardfolyadékkal helyettesíthető. A d) pont értelmében ez egy elfogadott standardfolyadék-kombináció. Ennek következtében a kémiai összeférhetőség bizonyítottnak tekinthető, ha a csomagolóeszköz gyártási típusát a „nedvesítőszer oldat" és a „víz" standardfolyadékokra jóváhagyták.

4.1.1.19.2 ábra: Gyűjtőtétel szabály

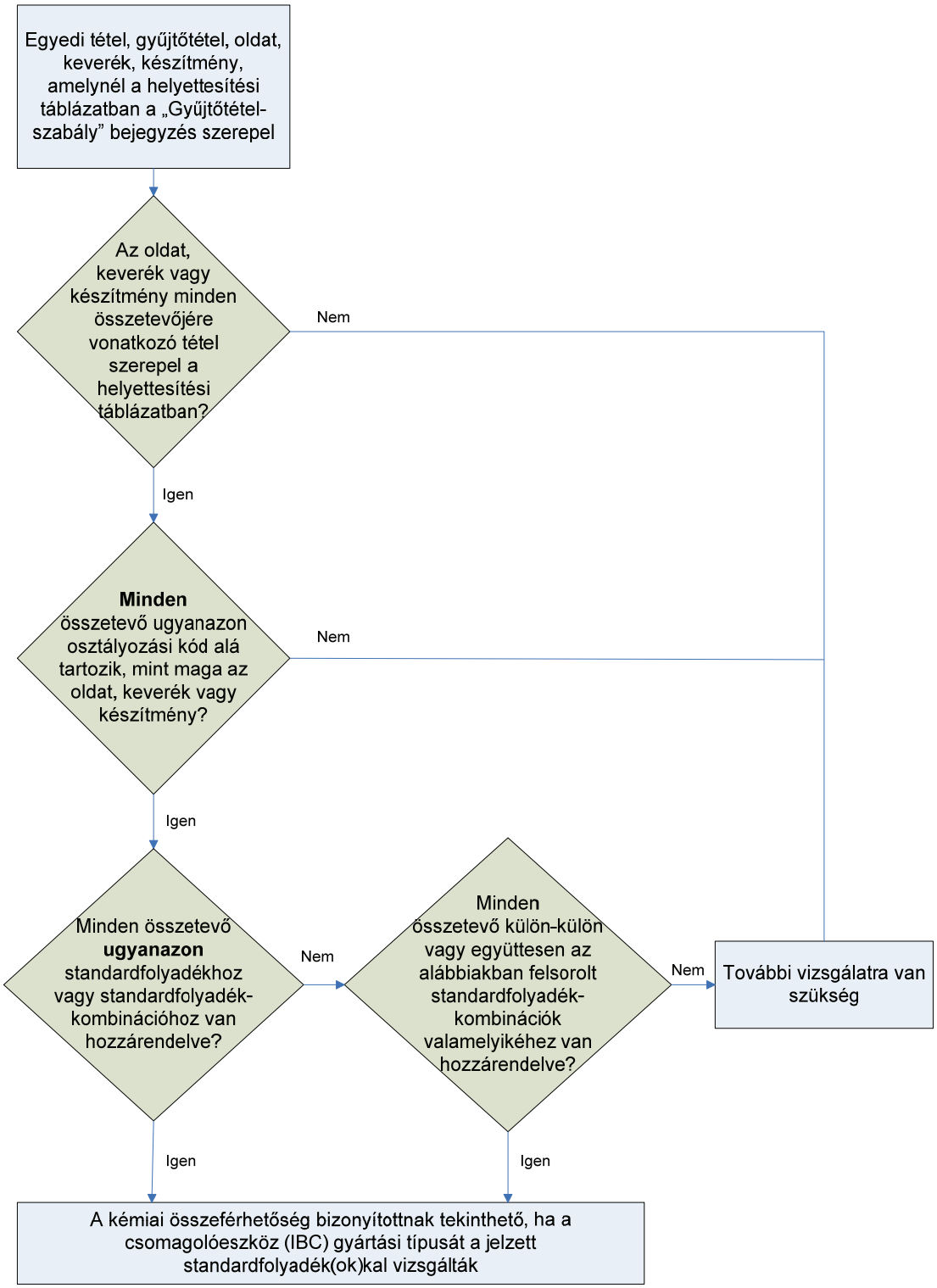

Elfogadott standardfolyadék-kombinációk:

- víz/salétromsav (55%), kivéve a Cl osztályozási kód alá tartozó szerves savakat, amelyek a „víz" standardfolyadékhoz vannak hozzárendelve;
- víz/nedvesítőszer oldat;
- víz/ecetsav;
- víz/szénhidrogén-keverék;
- víz/n-butil-acetát - n-butil-acetáttal telített nedvesítőszer oldat.

4.1.1.19.6 Helyettesítési táblázat

A következő helyettesítési táblázatban a veszélyes anyagok az UN szám szerinti sorrendben szerepelnek. Minden sorban alapvetően egyetlen egyedi vagy gyűjtőtétel szerepel, amelyhez egy adott UN szám tartozik. Azonban ugyanaz az UN szám több, egymást követő sorban is előfordulhat, ha az adott UN számhoz tartozó anyagok eltérő megnevezéssel (pl. egy anyagcsoport önálló izomerjei), különböző kémiai tulajdonságokkal, különböző fizikai tulajdonságokkal és/vagy különböző szállítási feltételekkel rendelkeznek. Ilyen esetekben az adott csomagolási csoporton belül az egyedi vagy gyűjtőtétel az egymást követő sorok közül az utolsó.

A 4.1.1.19.6 táblázat 1-4. oszlopa, a 3.2 fejezet „A" táblázatához hasonló szerkezetet követve, használható az anyag azonosítására e bekezdés céljából. Az utolsó oszlop tartalmazza a standardfolyadéko(ka)t, amellyel (amelyekkel) az anyag helyettesíthető.

Magyarázó megjegyzések az egyes oszlopokhoz:

1 oszlop UN szám
Itt vannak feltüntetve:
- az egyedi UN számok, amelyek konkrétan egy-egy veszélyes anyaghoz vannak hozzárendelve, illetve
- a gyűjtőtételek UN számai, amelyhez a név szerint nem említett veszélyes anyagokat a 2. rész osztályozási kritériumai (a „döntési fák") szerint hozzá kell rendelni.

2a oszlop Helyes szállítási megnevezés vagy műszaki megnevezés
Itt van feltüntetve az anyag megnevezése, az egyedi tétel megnevezése, ami különböző izomereket is tartalmazhat, ill. maga a gyűjtőmegnevezés.
A feltüntetett megnevezés eltérhet a használandó helyes szállítási megnevezéstől.

2b oszlop Leírás
Itt van feltüntetve a tételt magyarázó szöveg olyan esetekben, amikor az anyag besorolása, szállítási feltételei és/vagy kémiai összeférhetősége eltérő.

3a oszlop Osztály
Itt van feltüntetve az osztály, amelynek fogalomkörébe a veszélyes anyag tartozik. Az osztály számának hozzárendelése a 2. rész eljárásai és kritériumai szerint történik.

3b oszlop Osztályozási kód
Itt van feltüntetve a veszélyes anyag osztályozási kódja, aminek hozzárendelése a 2. rész eljárásai és kritériumai szerint történik.

4 oszlop Csomagolási csoport
Itt van feltüntetve a veszélyes anyaghoz a 2. rész szerinti eljárások és kritériumok alapján hozzárendelt csomagolási csoport száma (I, II vagy III). Bizonyos anyagok nincsenek csomagolási csoporthoz rendelve.

5 oszlop Standardfolyadék

Itt van feltüntetve vagy egy standardfolyadék, ill. egy standardfolyadék-kombináció, amellyel az anyag helyettesíthető, vagy a gyűjtőtétel-szabályra való hivatkozás, amelyet a 4.1.1.19.5 pont tartalmaz.

4.1.1.19.6 táblázat: Helyettesítési táblázat

UN szám	Helyes szállítási megnevezés vagy műszaki megnevezés 3.1.2	Leírás 3.1.2	Osztály 2.2	Osztályozási kód 2.2	Csomagolási csoport 2.1.1.3	Standardfolyadék
(1)	(2a)	(2b)	(3a)	(3b)	(4)	(5)
1090	Aceton		3	F1	II	Szénhidrogén-keverék Megjegyzés: csak akkor alkalmazható, ha a csomagolóeszköz a töltőanyagot csak elfogadható mértékben ereszti át
1093	Akrilnitril, stabilizált		3	FT1	I	n-Butil-acetát/n-butil-acetáttal telített nedvesítőszer oldat
1104	Amil-acetátok	tiszta izomerek és izomerek keveréke	3	F1	III	n-Butil-acetát/n-butil-acetáttal telített nedvesítőszer oldat
1105	Pentanolok	tiszta izomerek és izomerek keveréke	3	F1	II/III	n-Butil-acetát/n-butil-acetáttal telített nedvesítőszer oldat
1106	Amil-aminok	tiszta izomerek és izomerek keveréke	3	FC	II/III	Szénhidrogén-keverék és nedvesítőszer oldat
1109	Amil-formiátok	tiszta izomerek és izomerek keveréke	3	F1	III	n-Butil-acetát/n-butil-acetáttal telített nedvesítőszer oldat
1120	Butanolok	tiszta izomerek és izomerek keveréke	3	F1	II/III	Ecetsav
1123	Butil-acetátok	tiszta izomerek és izomerek keveréke	3	F1	II/III	n-Butil-acetát/n-butil-acetáttal telített nedvesítőszer oldat
1125	n-Butil-amin		3	FC	II	Szénhidrogén-keverék és nedvesítőszer oldat
1128	n-Butil-formiát		3	F1	II	n-Butil-acetát/n-butil-acetáttal telített nedvesítőszer oldat
1129	Butiraldehid		3	F1	II	Szénhidrogén-keverék
1133	Ragasztók	gyúlékony folyadék tartalommal	3	F1	I/II/III	Gyűjtőtétel-szabály

UN szám	Helyes szállítási megnevezés vagy műszaki megnevezés 3.1.2	Leírás 3.1.2	Osztály 2.2	Osztályozási kód 2.2	Csomagolási csoport 2.1.1.3	Standardfolyadék
(1)	(2a)	(2b)	(3a)	(3b)	(4)	(5)
1139	Bevonó oldat	beleértve az ipari vagy más célokra használt felületkezelő vagy bevonóanyagokat, pl. alapozó festékeket jármű karosszériához, hordóbélelő anyagokat	3	F1	I/II/III	Gyűjtőtétel-szabály
1145	Ciklohexán		3	F1	II	Szénhidrogén-keverék
1146	Ciklopentán		3	F1	II	Szénhidrogén-keverék
1153	Etilénglikol-dietil--éter		3	F1	III	n-Butil-acetát/n-butil-acetáttal telített nedvesítőszer oldat és Szénhidrogén-keverék
1154	Dietil-amin		3	FC	II	Szénhidrogén-keverék és nedvesítőszer oldat
1158	Diizopropil-amin		3	FC	II	Szénhidrogén-keverék és nedvesítőszer oldat
1160	Dimetil-amin vizes oldat		3	FC	II	Szénhidrogén-keverék és nedvesítőszer oldat
1165	Dioxán		3	F1	II	Szénhidrogén-keverék
1169	Folyékony aromás kivonatok		3	F1	I/II/III	Gyűjtőtétel-szabály
1170	Etanol vagy Etanol oldat	vizes oldat	3	F1	II/III	Ecetsav
1171	Etilénglikol-mono-etil-éter		3	F1	III	n-Butil-acetát/n-butil-acetáttal telített nedvesítőszer oldat és szénhidrogén-keverék
1172	Etilénglikol-mono-etil-éter-acetát		3	F1	III	n-Butil-acetát/ n-butil-acetáttal telített nedvesítőszer oldat és szénhidrogén-keverék
1173	Etil-acetát		3	F1	II	n-Butil-acetát/ n-butil-acetáttal telített nedvesítőszer oldat

UN szám	Helyes szállítási megnevezés vagy műszaki megnevezés 3.1.2	Leírás 3.1.2	Osztály 2.2	Osztályozási kód 2.2	Csomagolási csoport 2.1.1.3	Standardfolyadék
(1)	(2a)	(2b)	(3a)	(3b)	(4)	(5)
1177	2-Etil-butil-acetát		3	F1	III	n-Butil-acetát/n-butil-acetáttal telített nedvesítőszer oldat
1178	2-Etil-butiraldehid		3	F1	II	Szénhidrogén-keverék
1180	Etil-butirát		3	F1	III	n-Butil-acetát/n-butil-acetáttal telített nedvesítőszer oldat
1188	Etilénglikol-monome til-éter		3	F1	III	n-Butil-acetát/n-butil-acetáttal telített nedvesítőszer oldat és szénhidrogén-keverék
1189	Etilénglikol-monome til-éter-acetát		3	F1	III	n-Butil-acetát/n-butil-acetáttal telített nedvesítőszer oldat és szénhidrogén-keverék
1190	Etil-formiát		3	F1	II	n-Butil-acetát/ n-butil-acetáttal telített nedvesítőszer oldat
1191	Oktilaldehidek	tiszta izomerek és izomerek keveréke	3	F1	III	Szénhidrogén-keverék
1192	Etil-laktát		3	F1	III	n-Butil-acetát/n-butil-acetáttal telített nedvesítőszer oldat
1195	Etil-propionát		3	F1	II	n-Butil-acetát/n-butil-acetáttal telített nedvesítőszer oldat
1197	Folyékony ízanyag kivonatok		3	F1	I/II/III	Gyűjtőtétel-szabály
1198	Gyúlékony formaldehid oldat	vizes oldat, lobbanáspont 23°C és 60°C között	3	FC	III	Ecetsav
1202	Dízelolaj	aamely megfelel az EN 590:2004 szabványnak vagy lobbanáspontja legfeljebb 100°C	3	F1	III	Szénhidrogén-keverék
1202	Gázolaj	lobbanáspont legfeljebb 100°C	3	F1	III	Szénhidrogén-keverék
1202	Könnyű fűtőolaj	extra könnyű	3	F1	III	Szénhidrogén-keverék

UN szám	Helyes szállítási megnevezés vagy műszaki megnevezés 3.1.2	Leírás 3.1.2	Osztály 2.2	Osztályozási kód 2.2	Csomagolási csoport 2.1.1.3	Standardfolyadék
(1)	(2a)	(2b)	(3a)	(3b)	(4)	(5)
1202	Könnyű fűtőolaj	amely megfelel az EN 590:2004 szabványnak vagy lobbanáspontja legfeljebb 100°C	3	F1	III	Szénhidrogén-keverék
1203	Motorbenzin vagy Benzin vagy Gazolin		3	F1	II	Szénhidrogén-keverék
1206	Heptánok	tiszta izomerek és izomerek keveréke	3	F1	II	Szénhidrogén-keverék
1207	Hexaldehid	n-hexaldehid	3	F1	III	Szénhidrogén-keverék
1208	Hexánok	tiszta izomerek és izomerek keveréke	3	F1	II	Szénhidrogén-keverék
1210	Nyomdafesték vagy Nyomdafesték segédanyag	gyúlékony, beleértve a festékhígítókat és oldószereket	3	F1	I/II/III	Gyűjtőtétel-szabály
1212	Izobutanol		3	F1	III	Ecetsav
1213	Izobutil-acetát		3	F1	II	n-Butil-acetát/n-butil-acetáttal telített nedvesítőszer oldat
1214	Izobutil-amin		3	FC	II	Szénhidrogén-keverék és nedvesítőszer oldat
1216	Izooktének	tiszta izomerek és izomerek keveréke	3	F1	II	Szénhidrogén-keverék
1219	Izopropanol		3	F1	II	Ecetsav
1220	Izopropil-acetát		3	F1	II	n-Butil-acetát/n-butil-acetáttal telített nedvesítőszer oldat
1221	Izopropil-amin		3	FC	I	Szénhidrogén-keverék és nedvesítőszer oldat
1223	Kerozin		3	F1	III	Szénhidrogén-keverék
1224	3,3-Dimetil-2--butanon		3	F1	II	Szénhidrogén-keverék
1224	Folyékony ketonok, m.n.n.		3	F1	II/III	Gyűjtőtétel-szabály
1230	Metanol		3	FT1	II	Ecetsav
1231	Metil-acetát		3	F1	II	n-Butil-acetát/n-butil-acetáttal telített nedvesítőszer oldat
1233	Metil-amil-acetát		3	F1	III	n-Butil-acetát/n-butil-acetáttal telített nedvesítőszer oldat
1235	Metil-amin vizes oldat		3	FC	II	Szénhidrogén-keverék és nedvesítőszer oldat
1237	Metil-butirát		3	F1	II	n-Butil-acetát/ n-butil-acetáttal telített nedvesítőszer oldat

UN szám	Helyes szállítási megnevezés vagy műszaki megnevezés 3.1.2	Leírás 3.1.2	Osztály 2.2	Osztályozási kód 2.2	Csomagolási csoport 2.1.1.3	Standardfolyadék
(1)	(2a)	(2b)	(3a)	(3b)	(4)	(5)
1247	Metil-metakrilát monomer, stabilizált		3	F1	II	n-Butil-acetát/ n-butil-acetáttal telített nedvesítőszer oldat
1248	Metil-propionát		3	F1	II	n-Butil-acetát/ n-butil-acetáttal telített nedvesítőszer oldat
1262	Oktánok	tiszta izomerek és izomerek keveréke	3	F1	II	Szénhidrogén-keverék
1263	Festék vagy Festék segédanyag	beleértve a festéket, lakkot, zománcot, sel-lakot, kencét, polírozót, folyékony töltőanyagot és folyékony lakkbázist, ill. beleértve a festékhígítókat és oldószereket	3	F1	I/II/III	Gyűjtőtétel-szabály
1265	Pentánok	n-pentán	3	F1	II	Szénhidrogén-keverék
1266	Parfüm készítmények	gyúlékony oldószerekkel	3	F1	I/II/III	Gyűjtőtétel-szabály
1268	Kőszénkátrány nafta	gőznyomás 50°C-on legfeljebb 110 kPa	3	F1	II	Szénhidrogén-keverék
1268	Nyersolaj (petróleum) párlatok, m.n.n. vagy Nyersolaj (petróleum) termékek, m.n.n.		3	F1	I/II/III	Gyűjtőtétel-szabály
1274	n-Propanol		3	F1	II/III	Ecetsav
1275	Propionaldehid		3	F1	II	Szénhidrogén-keverék
1276	n-Propil-acetát		3	F1	II	n-Butil-acetát/ n-butil-acetáttal telített nedvesítőszer oldat
1277	Propil-amin	n-propil-amin	3	FC	II	Szénhidrogén-keverék és nedvesítőszer oldat
1281	Propil-formiátok	tiszta izomerek és izomerek keveréke	3	F1	II	n-Butil-acetát/ n-butil-acetát-telített nedvesítőszer oldat
1282	Piridin		3	F1	II	Szénhidrogén-keverék
1286	Gyantaolaj		3	F1	I/II/III	Gyűjtőtétel-szabály
1287	Gumioldat		3	F1	I/II/III	Gyűjtőtétel-szabály
1296	Trietil-amin		3	FC	II	Szénhidrogén-keverék és nedvesítőszer oldat
1297	Trimetil-amin vizes oldat	legfeljebb 50 tomeg% trimetil-amin tartalommal	3	FC	I/II/III	Szénhidrogén-keverék és nedvesítőszer oldat

UN szám	Helyes szállítási megnevezés vagy műszaki megnevezés 3.1.2	Leírás 3.1.2	Osztály 2.2	Osztályozási kód 2.2	Csomagolási csoport 2.1.1.3	Standardfolyadék
(1)	(2a)	(2b)	(3a)	(3b)	(4)	(5)
1301	Vinil-acetát, stabilizált		3	F1	II	n-Butil-acetát/ n-butil-acetáttal telített nedvesítőszer oldat
1306	Folyékony fakonzer-váló anyagok		3	F1	II/III	Gyűjtőtétel-szabály
1547	Anilin		6.1	T1	II	Ecetsav
1590	Folyékony diklór-anilinek	tiszta izomerek és izomerek keveréke	6.1	T1	II	Ecetsav
1602	Folyékony, mérgező színezék, m.n.n. vagy Folyékony, mérgező színezék intermedier, m.n.n.		6.1	T1	I/II/III	Gyűjtőtétel-szabály
1604	Etilén-diamin		8	CF1	II	Szénhidrogén-keverék és nedvesítőszer oldat
1715	Ecetsavanhidrid		8	CF1	II	Ecetsav
1717	Acetil-klorid		3	FC	II	n-Butil-acetát/n-butil-acetáttal telített nedvesítőszer oldat
1718	Foszforsav-mono-butil-észter		8	C3	III	Nedvesítőszer oldat
1719	Hidrogén-szulfid	vizes oldat	8	C5	III	Ecetsav
1719	Maró, lúgos folyékony anyag, m.n.n.	szervetlen	8	C5	II/III	Gyűjtőtétel-szabály
1730	Folyékony antimon-pentaklorid	vegytiszta	8	C1	II	Víz
1736	Benzoil-klorid		8	C3	II	Szénhidrogén-keverék és nedvesítőszer oldat
1750	Klór-ecetsav oldat	vizes oldat	6.1	TC1	II	Ecetsav
1750	Klór-ecetsav oldat	mono- és diklór-ecetsav keverékei	6.1	TC1	II	Ecetsav
1752	Klór-acetil-klorid		6.1	TC1		n-Butil-acetát/n-butil-acetáttal telített nedvesítőszer oldat
1755	Krómsav oldat	vizes oldat legfeljebb 30% krómsavtartalommal	8	C1	II/III	Salétromsav
1760	Ciánamid	vizes oldat legfeljebb 50% ciánamid tartalommal	8	C9	II	Víz
1760	0,0-Dietil-ditiofosz-forsav		8	C9	II	n-Butil-acetát/n-butil-acetáttal telített nedvesítőszer oldat

UN szám	Helyes szállítási megnevezés vagy műszaki megnevezés 3.1.2	Leírás 3.1.2	Osztály 2.2	Osztályozási kód 2.2	Csomagolási csoport 2.1.1.3	Standardfolyadék
(1)	(2a)	(2b)	(3a)	(3b)	(4)	(5)
1760	0,0-Diizopropil--ditiofoszforsav		8	C9	II	n-Butil-acetát/n-butil-acetáttal telített nedvesítőszer oldat
1760	0,0-Di-n-propil--ditiofoszforsav		8	C9	II	n-Butil-acetát/n-butil-acetáttal telített nedvesítőszer oldat
1760	Maró folyadék, m.n.n.	lobbanáspont 60°C felett	8	C9	I/II/III	Gyűjtőtétel-szabály
1761	Etilén-diamin-réz oldat	vizes oldat	8	CT1	II/III	Szénhidrogén-keverék és nedvesítőszer oldat
1764	Diklór-ecetsav		8	C3	II	Ecetsav
1775	Fluoro-bórsav	vizes oldat legfeljebb 50% fluoro-bórsav tartalommal	8	C1	II	Víz
1778	Fluoro-kovasav		8	C1	II	Víz
1779	Hangyasav	85 tömeg%-nál több savtartalommal	8	C3	II	Ecetsav
1783	Hexametilén-diamin oldat	vizes oldat	8	C7	II/III	Szénhidrogén-keverék és nedvesítőszer oldat
1787	Jód-hidrogénsav	vizes oldat	8	C1	II/III	Víz
1788	Bróm-hidrogénsav	vizes oldat	8	C1	II/III	Víz
1789	Klór-hidrogénsav (sósav)	legfeljebb 38%-os vizes oldat	8	C1	II/III	Víz
1790	Fluor-hidrogénsav	legfeljebb 60% hidrogén-fluorid tartalommal	8	CT1	II	Víz megengedett használati idő: legfeljebb 2 év
1791	Hipoklorit oldat	vizes oldat, a kereskedelemben szokásos nedvesítőszer tartalommal	8	C9	II/III	Salétromsav és nedvesítőszer oldat*)
1791	Hipoklorit oldat	vizes oldat	8	C9	II/III	Salétromsav*)

*) Az UN 1791-hez: A próbát csak szellőző-szerkezettel szabad végrehajtani. Ha a próbánál standardfolyadékként salétromsavat használnak, a szellőző-szerkezetnek és a tömítésnek savállónak kell lennie. Ha a próbát magával a hipoklorit oldattal hajtják végre, ugyanolyan típusú, hipokloritnak ellenálló, de salétromsavval szemben nem ellenálló szellőző-szerkezetek és tömítések (pl. szilikongumiból készültek) is használhatók.

UN szám	Helyes szállítási megnevezés vagy műszaki megnevezés 3.1.2	Leírás 3.1.2	Osztály 2.2	Osztályozási kód 2.2	Csomagolási csoport 2.1.1.3	Standardfolyadék
(1)	(2a)	(2b)	(3a)	(3b)	(4)	(5)
1793	Foszforsav-mono-izopropil-észter		8	C3	III	Nedvesítőszer oldat
1802	Perklórsav	vizes oldat legfeljebb 50 tömeg% savtartalommal	8	CO1	II	Víz
1803	Folyékony fenolszulfonsav	izomerek keveréke	8	C3	II	Víz
1805	Foszforsav oldat		8	C1	III	Víz
1814	Kálium-hidroxid oldat (kálilúg)	vizes oldat	8	C5	II/III	Víz
1824	Nátrium-hidroxid oldat (nátronlúg)	vizes oldat	8	C5	II/III	Víz
1830	Kénsav	51%-nál több savtartalommal	8	C1	II	Víz
1832	Kimerült kénsav	vegyileg állandó	8	C1	II	Víz
1833	Kénessav		8	C1	II	Víz
1835	Tetrametil-ammóni-um-hidroxid, oldat	vizes oldat, lobbanáspont 60°C felett	8	C7	II	Víz
1840	Cink-klorid oldat	vizes oldat	8	C1	III	Víz
1848	Propionsav legalább 10 tömeg%, de 90 tömeg%-nál kevesebb savtartalommal		8	C3	III	n-Butil-acetát/n-butil-acetáttal telített nedvesítőszer oldat
1862	Etil-krotonát		3	F1	II	n-Butil-acetát/ n-butil-acetáttal telített nedvesítőszer oldat
1863	Tüzelőanyag repülőgép turbinamotorhoz		3	F1	I/II/III	Szénhidrogén-keverék
1866	Gyanta oldat	gyúlékony	3	F1	I/II/III	Gyűjtőtétel-szabály
1902	Foszforsav-diizo-oktil-észter		8	C3	III	Nedvesítőszer oldat
1906	Hulladék kénsav		8	C1	II	Salétromsav
1908	Klorit oldat	vizes oldat	8	C9	II/III	Ecetsav
1914	Butil-propionátok		3	F1	III	n-Butil-acetát/n-butil-acetáttal telített nedvesítőszer oldat
1915	Ciklohexanon		3	F1	III	Szénhidrogén-keverék
1917	Etil-akrilát, stabilizált		3	F1	II	n-Butil-acetát/n-butil-acetáttal telített nedvesítőszer oldat

UN szám	Helyes szállítási megnevezés vagy műszaki megnevezés 3.1.2	Leírás 3.1.2	Osztály 2.2	Osztályozási kód 2.2	Csomagolási csoport 2.1.1.3	Standardfolyadék
(1)	(2a)	(2b)	(3a)	(3b)	(4)	(5)
1919	Metil-akrilát, stabilizált		3	F1	II	n-Butil-acetát/n-butil-acetáttal telített nedvesítőszer oldat
1920	Nonánok	tiszta izomerek és izomerek keveréke, lobbanáspont 23°C és 60°C között	3	F1	III	Szénhidrogén-keverék
1935	Cianid oldat, m.n.n	szervetlen	6.1	T4	I/II/III	Víz
1940	Tioglikolsav		8	C3	II	Ecetsav
1986	Gyúlékony, mérgező alkoholok, m.n.n.		3	FT1	I/II/III	Gyűjtőtétel-szabály
1987	Ciklohexanol	technikai tisztaságú	3	F1	III	Ecetsav
1987	Alkoholok, m.n.n.		3	F1	II/III	Gyűjtőtétel-szabály
1988	Gyúlékony, mérgező aldehidek, m.n.n.		3	FT1	I/II/III	Gyűjtőtétel-szabály
1989	Aldehidek, m.n.n.		3	F1	I/II/III	Gyűjtőtétel-szabály
1992	2,6-cisz-Dimetil--morfolin		3	FT1	III	Szénhidrogén-keverék
1992	Gyúlékony, mérgező, folyékony anyag, m.n.n.		3	FT1	I/II/III	Gyűjtőtétel-szabály
1993	Propionsav vinilészter		3	F1	II	n-Butil-acetát/n-butil-acetáttal telített nedvesítőszer oldat
1993	(1 -Metoxi-2-propil) -acetát		3	F1	III	n-Butil-acetát/n-butil-acetáttal telített nedvesítőszer oldat
1993	Gyúlékony folyékony anyag, m.n.n.		3	F1	I/II/III	Gyűjtőtétel-szabály
2014	Hidrogén-peroxid vizes oldat	legalább 20%, de legfeljebb 60% hidrogén-peroxid tartalommal, szükség szerint stabilizálva	5.1	OC1	II	Salétromsav
2022	Krezilsav	krezolokat, xilenolokat és metil-fenolokat tartalmazó vizes oldat	6.1	TC1	II	Ecetsav
2030	Hidrazin vizes oldat	legalább 37 tömeg%, de legfeljebb 64 tömeg% hidrazin-tartalommal	8	CT1	II	Víz
2030	Hidrazin-hidrát	vizes oldat 64% hidrazintartalommal	8	CT1	II	Víz

UN szám	Helyes szállítási megnevezés vagy műszaki megnevezés 3.1.2	Leírás 3.1.2	Osztály 2.2	Osztályozási kód 2.2	Csomagolási csoport 2.1.1.3	Standardfolyadék
(1)	(2a)	(2b)	(3a)	(3b)	(4)	(5)
2031	Salétromsav	a vörösen füstölgő salétromsav kivételével, legfeljebb 55% salétromsav-tartalommal	8	CO1	II	Salétromsav
2045	Izobutiraldehid (izobutilaldehid)		3	F1	II	Szénhidrogén-keverék
2050	Diizobutilén izomerek keveréke		3	F1	II	Szénhidrogén-keverék
2053	Metil-izobutil--karbinol (metil-amil-alkohol)		3	F1	III	Ecetsav
2054	Morfolin		3	CF1	I	Szénhidrogén-keverék
2057	Tripropilén (propilén-trimer)		3	F1	II/III	Szénhidrogén-keverék
2058	Valeraldehid	tiszta izomerek és izomerek keveréke	3	F1	II	Szénhidrogén-keverék
2059	Gyúlékony nitrocellulóz oldat		3	D	I/II/III	Gyűjtőtétel-szabály Az általános eljárástól eltérően az FI osztályozási kód alá tartozó oldószerekre is ez a szabály alkalmazható
2075	Vízmentes klorál, stabilizált		6.1	T1	II	Nedvesítőszer oldat
2076	Folyékony krezolok	tiszta izomerek és izomerek keverék	6.1	TC1	II	Ecetsav
2078	Toluilén-diizocianát	folyékony	6.1	T1	II	n-Butil-acetát/n-butil-acetáttal telített nedvesítőszer oldat
2079	Dietilén-triamin		8	C7	II	Szénhidrogén-keverék
2209	Formaldehid oldat	vizes oldat 37% formaldehidtartalommal, metanoltartalom: 8-10%	8	C9	III	Ecetsav
2209	Formaldehid oldat	vizes oldat, legalább 25% formaldehidtartalommal	8	C9	III	Víz
2218	Akrilsav, stabilizált		8	CF1	II	n-Butil-acetát/n-butil-acetáttal telített nedvesítőszer oldat
2227	n-Butil-metakrilát, stabilizált		3	F1	III	n-Butil-acetát/n-butil-acetáttal telített nedvesítőszer oldat
2235	Klór-benzil-klorid, folyékony	p-klór-benzil-klorid	6.1	T1	III	Szénhidrogén-keverék
2241	Cikloheptán		3	F1	II	Szénhidrogén-keverék
2242	Cikloheptén		3	F1	II	Szénhidrogén-keverék
2243	Ciklohexil-acetát		3	F1	III	n-Butil-acetát/n-butil-acetáttal telített nedvesítőszer oldat

UN szám	Helyes szállítási megnevezés vagy műszaki megnevezés 3.1.2	Leírás 3.1.2	Osztály 2.2	Osztályozási kód 2.2	Csomagolási csoport 2.1.1.3	Standardfolyadék
(1)	(2a)	(2b)	(3a)	(3b)	(4)	(5)
2244	Ciklopentanol		3	F1	III	Ecetsav
2245	Ciklopentén		3	F1	III	Szénhidrogén-keverék
2247	n-Dekán		3	F1	III	Szénhidrogén-keverék
2248	Di-n-butil-amin		8	CF1	II	Szénhidrogén-keverék
2258	1,2-Propilén-diamin		8	CF1	II	Szénhidrogén-keverék és nedvesítőszer oldat
2259	Trietilén-tetramin		8	C7	II	Víz
2260	Tripropil-amin		3	FC	III	Szénhidrogén-keverék és nedvesítőszer oldat
2263	Dimetil-ciklohexánok	tiszta izomerek és izomerek keveréke	3	F1	II	Szénhidrogén-keverék
2264	N,N-Dimetil-ciklohexil-amin		8	CF1	II	Szénhidrogén-keverék és nedvesítőszer oldat
2265	N,N-dimetil-formamid		3	F1	III	n-Butil-acetát/n-butil-acetáttal telített nedvesítőszer oldat
2266	Dimetil-N-propil--amin		3	FC	II	Szénhidrogén-keverék és nedvesítőszer oldat
2269	3,3'-Imino-biszpropil-amin		8	C7	III	Szénhidrogén-keverék és nedvesítőszer oldat
2270	Etil-amin vizes oldat	legalább 50 tömeg%, de legfeljebb 70 tömeg% etil-amin tartalommal, lobbanáspont 23°C alatt, maró vagy gyengén maró	3	FC	II	Szénhidrogén-keverék és nedvesítőszer oldat
2275	2-Etil-butanol		3	F1	III	n-Butil-acetát/n-butil-acetáttal telített nedvesítőszer oldat
2276	2-Etil-hexil-amin		3	FC	III	Szénhidrogén-keverék és nedvesítőszer oldat
2277	Etil-metakrilát, stabilizált		3	F1	II	n-Butil-acetát/n-butil-acetáttal telített nedvesítőszer oldat
2278	n-Heptén		3	F1	II	Szénhidrogén-keverék
2282	Hexanolok	tiszta izomerek és izomerek keveréke	3	F1	III	n-Butil-acetát/n-butil-acetáttal telített nedvesítőszer oldat
2283	Izobutil-metakrilát, stabilizált		3	F1	III	n-Butil -acetát/ n-butil-acetáttal telített nedvesítőszer oldat
2286	Pentametil-heptán (izododekán)		3	F1	III	Szénhidrogén-keverék
2287	Izoheptén		3	F1	II	Szénhidrogén-keverék

UN szám	Helyes szállítási megnevezés vagy műszaki megnevezés 3.1.2	Leírás 3.1.2	Osztály 2.2	Osztályozási kód 2.2	Csomagolási csoport 2.1.1.3	Standardfolyadék
(1)	(2a)	(2b)	(3a)	(3b)	(4)	(5)
2288	Izohexén		3	F1	II	Szénhidrogén-keverék
2289	Izoforon-diamin		8	C7	III	Szénhidrogén-keverék és nedvesítőszer oldat
2293	4-Metoxi-4-metil--2-pentanon		3	F1	III	Szénhidrogén-keverék
2296	Metil-ciklohexán		3	F1	II	Szénhidrogén-keverék
2297	Metil-ciklohexanon	tiszta izomerek és izomerek keveréke	3	F1	III	Szénhidrogén-keverék
2298	Metil-ciklopentán		3	F1	II	Szénhidrogén-keverék
2302	5-Metil-2-hexanon		3	F1	III	Szénhidrogén-keverék
2308	Folyékony nitrozilkénsav		8	Cl	II	Víz
2309	Oktadiének		3	F1	II	Szénhidrogén-keverék
2313	Pikolinok	tiszta izomerek és izomerek keveréke	3	F1	III	Szénhidrogén-keverék
2317	Nátrium-réz(I)--cianid oldat	vizes oldat	6.1	T4	I	Víz
2320	Tetraetilén--pentamin		8	C7	III	Szénhidrogén-keverék és nedvesítőszer oldat
2324	Triizobutilén	C12-monoolefinek keveréke, lobbanáspont 23°C és 60°C között	3	F1	III	Szénhidrogén-keverék
2326	Trimetil-ciklohexil--amin		8	C7	III	Szénhidrogén-keverék és nedvesítőszer oldat
2327	Trimetil-hexameti-lén-diaminok	tiszta izomerek és izomerek keveréke	8	C7	III	Szénhidrogén-keverék és nedvesítőszer oldat
2330	Undekán		3	F1	III	Szénhidrogén-keverék
2336	Allil-formiát		3	FT1	I	n-Butil-acetát/ n-butil-acetáttal telített nedvesítőszer oldat
2348	Butil-akrilátok, stabilizált	tiszta izomerek és izomerek keveréke	3	F1	III	n-Butil-acetát/ n-butil-acetáttal telített nedvesítőszer oldat
2357	Ciklohexil-amin	lobbanáspont 23°C és 60°C között	8	CF1	II	Szénhidrogén-keverék és nedvesítőszer oldat
2361	Diizobutil-amin		3	FC	III	Szénhidrogén-keverék és nedvesítőszer oldat
2366	Dietil-karbonát		3	F1	III	n-Butil-acetát/n-butil-acetáttal telített nedvesítőszer oldat
2367	alfa-Metil-valeralde-hid		3	F1	II	Szénhidrogén-keverék
2370	1-Hexén		3	F1	II	Szénhidrogén-keverék

UN szám	Helyes szállítási megnevezés vagy műszaki megnevezés 3.1.2	Leírás 3.1.2	Osztály 2.2	Osztályozási kód 2.2	Csomagolási csoport 2.1.1.3	Standardfolyadék
(1)	(2a)	(2b)	(3a)	(3b)	(4)	(5)
2372	1,2-Di(dimetil--amino)-etán		3	F1	II	Szénhidrogén-keverék és nedvesítőszer oldat
2379	1,3-Dimetil-butil--amin		3	FC	II	Szénhidrogén-keverék és nedvesítőszer oldat
2383	Dipropil-amin		3	FC	II	Szénhidrogén-keverék és nedvesítőszer oldat
2385	Etil-izobutirát		3	F1	II	n-Butil-acetát/ n-butil-acetáttal telített nedvesítőszer oldat
2393	Izobutil-formiát		3	F1	II	n-Butil-acetát/ n-butil-acetáttal telített nedvesítőszer oldat
2394	Izobutil-propionát	lobbanáspont 23°C és 60°C között	3	F1	III	n-Butil-acetát/n-butil-acetáttal telített nedvesítőszer oldat
2396	Metakrilaldehid, stabilizált		3	FT1	II	Szénhidrogén-keverék
2400	Metil-izovalerát		3	F1	II	n-Butil-acetát/ n-butil-acetáttal telített nedvesítőszer oldat
2401	Piperidin		8	CF1	I	Szénhidrogén-keverék és nedvesítőszer oldat
2403	Izopropenil-acetát		3	F1	II	n-Butil-acetát/ n-butil-acetáttal telített nedvesítőszer oldat
2405	Izopropil-butirát		3	F1	III	n-Butil-acetát/n-butil-acetáttal telített nedvesítőszer oldat
2406	Izopropil-izobutirát		3	F1	II	n-Butil-acetát/ n-butil-acetáttal telített nedvesítőszer oldat
2409	Izopropil-propionát		3	F1	II	n-Butil-acetát/ n-butil-acetáttal telített nedvesítőszer oldat
2410	1,2,3,6-Tetrahidro--piridin		3	F1	II	Szénhidrogén-keverék
2427	Kálium-klorát vizes oldat		5.1	O1	II/III	Víz
2428	Nátrium-klorát vizes oldat		5.1	O1	II/III	Víz
2429	Kalcium-klorát vizes oldat		5.1	O1	II/III	Víz
2436	Tioecetsav		3	F1	II	Ecetsav

UN szám	Helyes szállítási megnevezés vagy műszaki megnevezés 3.1.2	Leírás 3.1.2	Osztály 2.2	Osztályozási kód 2.2	Csomagolási csoport 2.1.1.3	Standardfolyadék
(1)	(2a)	(2b)	(3a)	(3b)	(4)	(5)
2457	2,3-Dimetil-bután		3	F1	II	Szénhidrogén-keverék
2491	Etanol-amin		8	C7	III	Nedvesítőszer oldat
2491	Etanol-amin oldat	vizes oldat	8	C7	III	Nedvesítőszer oldat
2496	Propionsavanhidrid		8	C3	III	n-Butil-acetát/n-butil-acetáttal telített nedvesítőszer oldat
2524	Etil-ortoformiát		3	F1	III	n-Butil-acetát/n-butil-acetáttal telített nedvesítőszer oldat
2526	Furfuril-amin		3	FC	III	Szénhidrogén-keverék és nedvesítőszer oldat
2527	Izobutil-akrilát, stabilizált		3	F1	III	n-Butil-acetát/n-butil-acetáttal telített nedvesítőszer oldat
2528	Izobutil-izobutirát		3	F1	III	n-Butil-acetát/n-butil-acetáttal telített nedvesítőszer oldat
2529	Izovajsav		3	FC	III	n-Butil-acetát/n-butil-acetáttal telített nedvesítőszer oldat
2531	Metakrilsav, stabilizált		8	C3	II	n-Butil-acetát/n-butil-acetáttal telített nedvesítőszer oldat
2542	Tributil-amin		6.1	T1	II	Szénhidrogén-keverék
2560	2-Metil-2-pentanol		3	F1	III	n-Butil-acetát/n-butil-acetáttal telített nedvesítőszer oldat
2564	Triklór-ecetsav oldat	vizes oldat	8	C3	II/III	Ecetsav
2565	Diciklohexil-amin		8	C7	III	Szénhidrogén-keverék és nedvesítőszer oldat
2571	Etil-kénsav		8	C3	II	n-Butil-acetát/n-butil-acetáttal telített nedvesítőszer oldat
2571	Alkil-kén savak		8	C3	II	Gyűjtőtétel-szabály
2580	Alumínium-bromid oldat	vizes oldat	8	C1	III	Víz
2581	Alumínium-klorid oldat	vizes oldat	8	C1	III	Víz
2582	Vas(III)-klorid oldat	vizes oldat	8	C1	III	Víz
2584	Metánszulfonsav	5%-nál több szabad kénsav-tartalommal	8	C1	II	Víz

UN szám	Helyes szállítási megnevezés vagy műszaki megnevezés 3.1.2	Leírás 3.1.2	Osztály 2.2	Osztályozási kód 2.2	Csomagolási csoport 2.1.1.3	Standardfolyadék
(1)	(2a)	(2b)	(3a)	(3b)	(4)	(5)
2584	Folyékony alkil-szulfonsavak	5%-nál több szabad kénsav-tartalommal	8	C1	II	n-Butil-acetát/n-butil-acetáttal telített nedvesítőszer oldat
2584	Benzolszulfonsav	5%-nál több szabad kénsav-tartalommal	8	C1	II	Víz
2584	Toluolszulfonsavak	5%-nál több szabad kénsav-tartalommal	8	C1	II	Víz
2584	Folyékony aril-szulfonsavak	5%-nál több szabad kénsav-tartalommal	8	C1	II	n-Butil-acetát/n-butil-acetáttal telített nedvesítőszer oldat
2586	Metánszulfonsav	legfeljebb 5% szabad kénsav-tartalommal	8	C3	III	Víz
2586	Folyékony alkil-szulfonsavak	legfeljebb 5% szabad kénsav-tartalommal	8	C3	III	n-Butil-acetát/n-butil-acetáttal telített nedvesítőszer oldat
2586	Benzolszulfonsav	legfeljebb 5% szabad kénsav-tartalommal	8	C3	III	Víz
2586	Toluolszulfonsavak	legfeljebb 5% szabad kénsav-tartalommal	8	C3	III	Víz
2586	Folyékony aril-szulfonsavak	legfeljebb 5% szabad kénsav-tartalommal	8	C3	III	n-Butil-acetát/n-butil-acetáttal telített nedvesítőszer oldat
2610	Triallil-amin		3	FC	III	Szénhidrogén-keverék és nedvesítőszer oldat
2614	Metil-allil-alkohol		3	F1	III	Ecetsav
2617	Metil-ciklohexano-lok	tiszta izomerek és izomerek keveréke, lobbanáspont 23°C és 60°C között	3	F1	III	Ecetsav
2619	Benzil-dimetil-amin		8	CF1	II	Szénhidrogén-keverék és nedvesítőszer oldat
2620	Amil-butirátok	tiszta izomerek és izomerek keveréke, lobbanáspont 23°C és 60°C között	3	F1	III	n-Butil-acetát/n-butil-acetáttal telített nedvesítőszer oldat
2622	Glicidaldehid	lobbanáspont 23°C alatt	3	FT1	II	Szénhidrogén-keverék

UN szám	Helyes szállítási megnevezés vagy műszaki megnevezés 3.1.2	Leírás 3.1.2	Osztály 2.2	Osztályozási kód 2.2	Csomagolási csoport 2.1.1.3	Standardfolyadék
(1)	(2a)	(2b)	(3a)	(3b)	(4)	(5)
2626	Klórsav vizes oldat	legfeljebb 10% klórsav-tartalommal	5.1	O1	II	Salétromsav
2656	Kinolin	lobbanáspont 60°C felett	6.1	T1	III	Víz
2672	Ammónia oldat	vizes, relatív sűrűség 15°C-on 0,880 és 0,957 között, 10%-nál több, de legfeljebb 35% ammóniatartalommal	8	C5	III	Víz
2683	Ammónium-szulfid oldat	vizes oldat, lobbanáspont 23°C és 60°C között	8	CFT	II	Ecetsav
2684	3-Dietil-amino--propil-amin		3	FC	III	Szénhidrogén-keverék és nedvesítőszer oldat
2685	N,N-Dietil-etilén--diamin		8	CF1	II	Szénhidrogén-keverék és nedvesítőszer oldat
2693	Biszulfitok, vizes oldat, m.n.n.	szervetlen	8	C1	III	Víz
2707	Dimetil-dioxánok	tiszta izomerek és izomerek keveréke	3	F1	II/III	Szénhidrogén-keverék
2733	Gyúlékony, maró aminők, m.n.n. vagy Gyúlékony, maró poliaminok, m.n.n.		3	FC	I/II/III	Szénhidrogén-keverék és nedvesítőszer oldat
2734	Di-szek-butil-amin		8	CF1	II	Szénhidrogén-keverék
2734	Folyékony, maró, gyúlékony aminők, m.n.n. vagy Folyékony, maró, gyúlékony poliaminok, m.n.n.		8	CF1	I/II	Szénhidrogén-keverék és nedvesítőszer oldat
2735	Folyékony, maró aminők, m.n.n. vagy Folyékony, maró poliaminok, m.n.n.		8	C7	I/II/III	Szénhidrogén-keverék és nedvesítőszer oldat
2739	Vajsavanhidrid		8	C3	III	n-Butil-acetát/n-butil-acetáttal telített nedvesítőszer oldat
2789	Ecetsav, Jégecet vagy Ecetsav oldat	vizes oldat 80 tömeg%-nál több ecetsav-tartalommal	8	CF1	II	Ecetsav
2790	Ecetsav oldat	10 tömeg%-nál több. de legfeljebb 80 tömeg% ecetsav-tartalommal	8	C3	II/III	Ecetsav

UN szám	Helyes szállítási megnevezés vagy műszaki megnevezés 3.1.2	Leírás 3.1.2	Osztály 2.2	Osztályozási kód 2.2	Csomagolási csoport 2.1.1.3	Standardfolyadék
(1)	(2a)	(2b)	(3a)	(3b)	(4)	(5)
2796	Kénsav	legfeljebb 51% savtartalommal	8	C1	II	Víz
2797	Lúgos akkumulátor folyadék	kálium-/nátrium-hidro -xid vizes oldata	8	C5	II	Víz
2810	2-Klór-6-fluor--benzil-klorid	stabilizált	6.1	T1	III	Szénhidrogén-keverék
2810	2-Fenil-etanol		6.1	T1	III	Ecetsav
2810	Etilénglikol-mono -hexil-éter		6.1	T1	III	Ecetsav
2810	Szerves, mérgező, folyékony anyag, m.n.n.		6.1	T1	I/II/III	Gyűjtőtétel-szabály
2815	N-amino-etil--piperazin		8	C7	III	Szénhidrogén-keverék és nedvesítőszer oldat
2818	Ammónium-poli-szulfid oldat	vizes oldat	8	CT1	II/III	Ecetsav
2819	Foszforsav-mono-amil-észter		8	C3	III	Nedvesítőszer oldat
2820	Vajsav	n-vajsav	8	C3	III	n-Butil-acetát/n-butil-acetáttal telített nedvesítőszer oldat
2821	Fenol oldat	vizes oldat, mérgező, nemlúgos	6.1	T1	II/III	Ecetsav
2829	Kapronsav	n-kapronsav	8	C3	III	n-Butil-acetát/n-butil-acetáttal telített nedvesítőszer oldat
2837	Biszulfátok vizes oldatai		8	Cl	II/III	Víz
2838	Vinil-butirát, stabilizált		3	F1	II	n-Butil-acetát/n-butil-acetáttal telített nedvesítőszer oldat
2841	Di-n-amil-amin		3	FT1	III	Szénhidrogén-keverék és nedvesítőszer oldat
2850	Tetrapropilén (propilén-tetramer)	Ci2-monoolefinek keveréke, lobbanáspont 23°Cés60°C között	3	F1	III	Szénhidrogén-keverék
2873	Dibutil-amino-etanol	N,N-di-n-butil--amino-etanol	6.1	T1	III	Ecetsav
2874	Furfuril-alkohol		6.1	T1	III	Ecetsav
2920	0,0-Dietil-ditiofosz-forsav	lobbanáspont 23°C és 60°C között	8	CF1	II	n-Butil-acetát/n-butil-acetáttal telített nedvesítőszer oldat
2920	0,0-Dimetil-ditio-foszforsav	lobbanáspont 23°C és 61°C között	8	CF1	II	Nedvesítőszer oldat

UN szám	Helyes szállítási megnevezés vagy műszaki megnevezés 3.1.2	Leírás 3.1.2	Osztály 2.2	Osztályozási kód 2.2	Csomagolási csoport 2.1.1.3	Standardfolyadék
(1)	(2a)	(2b)	(3a)	(3b)	(4)	(5)
2920	Hidrogén-bromid	33%-os oldat jégecetben	8	CF1	II	Nedvesítőszer oldat
2920	Tetrametil-ammónium-hidroxid	vizes oldat, lobbanáspont 23°C és 60°C között	8	CF1	II	Víz
2920	Gyúlékony, maró folyékony anyag, m.n.n.		8	CF1	I/II	Gyűjtőtétel-szabály
2922	Ammónium-szulfid	vizes oldat, lobbanáspont 60°C felett	8	CT1	II	Víz
2922	Krezolok	lúgos, vizes oldat, nátrium- és kálium--krezolát keveréke	8	CT1	II	Ecetsav
2922	Fenol	lúgos, vizes oldat, nátrium- és kálium-fenolát keveréke	8	CT1	II	Ecetsav
2922	Nátrium-hidrogén--difluorid	vizes oldat	8	CT1	III	Víz
2922	Mérgező, maró folyékony anyag, m.n.n.		8	CT1	I/II/III	Gyűjtőtétel-szabály
2924	Maró, gyúlékony folyékony anyag, m.n.n.	gyengén maró	3	FC	I/II/III	Gyűjtőtétel-szabály
2927	Maró, szerves, mérgező folyékony anyag, m.n.n.		6.1	TC1	I/II	Gyűjtőtétel-szabály
2933	Metil-2-klór-propionát		3	F1	III	n-Butil-acetát/n-butil-acetáttal telített nedvesítőszer oldat
2934	Izopropil-2-klór--propionát		3	F1	III	n-Butil-acetát/n-butil-acetáttal telített nedvesítőszer oldat
2935	Etil-2-klór-propionát		3	F1	III	n-Butil-acetát/n-butil-acetáttal telített nedvesítőszer oldat
2936	Tiolaktonsav		6.1	T1	II	Ecetsav
2941	Fluor-anilinek	tiszta izomerek és izomerek keveréke	6.1	T1	III	Ecetsav
2943	Tetrahidro-furfuril--amin		3	F1	III	Szénhidrogén-keverék
2945	N-metil-butil-amin		3	FC	II	Szénhidrogén-keverék és nedvesítőszer oldat
2946	2-Amino-5-dietil--amino-pentán		6.1	T1	III	Szénhidrogén-keverék és nedvesítőszer oldat

UN szám	Helyes szállítási megnevezés vagy műszaki megnevezés 3.1.2	Leírás 3.1.2	Osztály 2.2	Osztályozási kód 2.2	Csomagolási csoport 2.1.1.3	Standardfolyadék
(1)	(2a)	(2b)	(3a)	(3b)	(4)	(5)
2947	Izopropil-klór-acetát		3	F1	III	n-Butil-acetát/n-butil-acetáttal telített nedvesítőszer oldat
2984	Hidrogén-peroxid vizes oldat	legalább 8%, de 20%-nál kevesebb hidrogén-peroxid tartalommal, szükség szerint stabilizálva	5.1	O1	III	Salétromsav
3056	n-Heptaldehid		3	F1	III	Szénhidrogén-keverék
3065	Alkoholos italok	24 tf.%-nál több alkoholtartalommal	3	F1	II/III	Ecetsav
3066	Festék vagy Festék segédanyag	beleértve a festéket, lakkot, zománcot, sel-lakot, kencét, polírozót, folyékony töltőanyagot és folyékony lakkbázist, ill. beleértve a festékhígítókat és oldószereket	8	C9	II/III	Gyűjtőtétel-szabály
3079	Metakrilnitril, stabilizált		3	FT1	I	n-Butil-acetát/n-butil-acetáttal telített nedvesítőszer oldat
3082	C6–C17 alkohol (szekunder) poli(3-6)-etoxilát		9	M6	III	n-Butil-acetát/n-butil-acetáttal telített nedvesítőszer oldat és szénhidrogén-keverék
3082	C12–C15 alkohol poli(l-3)-etoxilát		9	M6	III	n-Butil-acetát/n-butil-acetáttal telített nedvesítőszer oldat és szénhidrogén-keverék
3082	C13–C15 alkohol poli(l-6)-etoxilát		9	M6	III	n-Butil-acetát/n-butil-acetáttal telített nedvesítőszer oldat és szénhidrogén-keverék
3082	JP-5 repülőgép turbina tüzelőanyag	lobbanáspont 60°C felett	9	M6	III	Szénhidrogén-keverék
3082	JP-7 repülőgép turbina tüzelőanyag	lobbanáspont 60°C felett	9	M6	III	Szénhidrogén-keverék
3082	Kőszénkátrány	lobbanáspont 60°C felett	9	M6	III	Szénhidrogén-keverék
3082	Kőszénkátrány nafta	lobbanáspont 60°C felett	9	M6	III	Szénhidrogén-keverék

UN szám	Helyes szállítási megnevezés vagy műszaki megnevezés 3.1.2	Leírás 3.1.2	Osztály 2.2	Osztályozási kód 2.2	Csomagolási csoport 2.1.1.3	Standardfolyadék
(1)	(2a)	(2b)	(3a)	(3b)	(4)	(5)
3082	Kőszénkátrányból nyert kreozot	lobbanáspont 60°C felett	9	M6	III	Szénhidrogén-keverék
3082	Fakátrányból nyert kreozot	lobbanáspont 60°C felett	9	M6	III	Szénhidrogén-keverék
3082	Krezil-difenil-foszfát		9	M6	III	Nedvesítőszer oldat
3082	Decil-akrilát		9	M6	III	n-Butil-acetát/n-butil-acetáttal telített nedvesítőszer oldat és szénhidrogén-keverék
3082	Diizobutil-ftalát		9	M6	III	n-Butil-acetát/n-butil-acetáttal telített nedvesítőszer oldat és szénhidrogén-keverék
3082	Di-n-butil-ftalát		9	M6	III	n-Butil-acetát/n-butil-acetáttal telített nedvesítőszer oldat és szénhidrogén-keverék
3082	Szénhidrogének	folyékony, lobbanáspont 60°C felett, környezetre veszélyes	9	M6	III	Gyűjtőtétel-szabály
3082	Izodecil-difenil-fosz-fát		9	M6	III	Nedvesítőszer oldat
3082	Metil-naftalinok	izomerek keveréke, folyékony	9	M6	III	Szénhidrogén-keverék
3082	Triaril-foszfátok	m.n.n.	9	M6	III	Nedvesítőszer oldat
3082	Trikrezil-fo szfát	legfeljebb 3% orto-izomerrel	9	M6	III	Nedvesítőszer oldat
3082	Trixilenil-foszfát		9	M6	III	Nedvesítőszer oldat
3082	Cink-alkil-ditio-fo szfát	C3 - C14	9	M6	III	Nedvesítőszer oldat
3082	Cink-aril-ditio foszfát	C7 – C16	9	M6	III	Nedvesítőszer oldat
3082	Környezetre veszélyes folyékony anyag, m.n.n.		9	M6	III	Gyűjtőtétel-szabály
3099	Folyékony, mérgező, gyújtó hatású anyag, m.n.n.		5.1	OT1	I/II/III	Gyűjtőtétel-szabály

UN szám	Helyes szállítási megnevezés vagy műszaki megnevezés 3.1.2	Leírás 3.1.2	Osztály 2.2	Osztályozási kód 2.2	Csomagolási csoport 2.1.1.3	Standardfolyadék
(1)	(2a)	(2b)	(3a)	(3b)	(4)	(5)
3101 3103 3105 3107 3109 3111 3113 3115 3117 3119	B, C, D, E vagy F típusú, folyékony szerves peroxid vagy B, C, D, E vagy F típusú, folyékony szerves peroxid hőmérséklet-szabályozással		5.2	P1		n-Butil-acetát/ n-butil-acetáttal telített nedvesítőszer oldat és szénhidrogén-keverék és salétromsav**)
**) Az UN 3101, 3103, 3105, 3107, 3109, 3111, 3113, 3115, 3117, 3119 (kivéve a terc-butil hidroperoxidot 40%-nál több peroxidtartalommal és a peroxi-ecetsavakat) tételekhez: Minden szerves peroxid technikailag tiszta formában és olyan oldószerben oldva, amelyre összeferhetosege vonatkozásában ezen felsorolásban „szénhidrogén-keverék" standardfolyadék van feltűntetve. A szellőző-szerkezeteknek és a tömítéseknek a szerves peroxiddal való összeférhetőségét - a gyártási típusvizsgálattól függetlenül - salétromsavval végrehajtott laboratóriumi vizsgálattal is lehet igazolni.						
3145	Butil-fenolok	folyékony, m.n.n.	8	C3	I/II/III	Ecetsav
3145	Folyékony alkil-fenolok, m.n.n.	a C2 - C12 homológokat beleértve	8	C3	I/II/III	n-Butil-acetát/n-butil-acetáttal telített nedvesítőszer oldat
3149	Hidrogén-peroxid és peroxi-ecetsav keverék, stabilizált	UN 2790 ecetsav-, UN 2796 kénsav- és/vagy UN 1805 foszforsav-, víz- és legfeljebb 5% peroxi-ecetsav tartalommal	5.1	OC1	II	Nedvesítőszer oldat és salétromsav
3210	Szervetlen klorátok vizes oldata, m.n.n.		5.1	O1	II/III	Víz
3211	Szervetlen perklorátok vizes oldata, m.n.n.		5.1	O1	II/III	Víz
3213	Szervetlen bromátok vizes oldata, m.n.n.		5.1	O1	II/III	Víz
3214	Szervetlen permanganátok vizes oldata, m.n.n.		5.1	O1	II	Víz
3216	Szervetlen perszulfátok vizes oldata, m.n.n.		5.1	O1	III	Nedvesítőszer oldat
3218	Szervetlen nitrátok vizes oldata, m.n.n.		5.1	O1	II/III	Víz
3219	Szervetlen nitritek vizes oldata, m.n.n.		5.1	O1	II/III	Víz
3264	Réz(I)-klorid	vizes oldat, gyengén maró	8	C1	III	Víz

UN szám	Helyes szállítási megnevezés vagy műszaki megnevezés 3.1.2	Leírás 3.1.2	Osztály 2.2	Osztályozási kód 2.2	Csomagolási csoport 2.1.1.3	Standardfolyadék
(1)	(2a)	(2b)	(3a)	(3b)	(4)	(5)
3264	Hidroxilamin-szulfát	25%-os vizes oldat	8	C1	III	Víz
3264	Foszforossav	vizes oldat	8	C1	III	Víz
3264	Maró, folyékony, savas szervetlen anyag, m.n.n.	lobbanáspont 60°C felett	8	C1	I/II/III	Gyűjtőtétel-szabály, nem alkalmazható az UN 1830, 1832, 1906 és 2308 anyagait tartalmazó keverékekre
3265	Metoxi-ecetsav		8	C3	I	n-Butil-acetát/n-butil-acetáttal telített nedvesítőszer oldat
3265	Allil-szukcinsav-anhidrid		8	C3	II	n-Butil-acetát/n-butil-acetáttal telített nedvesítőszer oldat
3265	Ditioglikolsav		8	C3	II	n-Butil-acetát/n-butil-acetáttal telített nedvesítőszer oldat
3265	Butil-foszfát	monobutil- és dibutil-foszfát keveréke	8	C3	III	Nedvesítőszer oldat
3265	Kaprilsav		8	C3	III	n-Butil-acetát/n-butil-acetáttal telített nedvesítőszer oldat
3265	Izovaleriánsav		8	C3	III	n-Butil-acetát/n-butil-acetáttal telített nedvesítőszer oldat
3265	Pelargonsav		8	C3	III	n-Butil-acetát/n-butil-acetáttal telített nedvesítőszer oldat
3265	Piroszőlősav		8	C3	III	n-Butil-acetát/n-butil-acetáttal telített nedvesítőszer oldat
3265	Valeriánsav		8	C3	III	Ecetsav
3265	Maró, folyékony, savas szerves anyag, m.n.n.	lobbanáspont 60°C felett	8	C3	I/II/III	Gyűjtőtétel-szabály
3266	Nátrium-hidro s zufid	vizes oldat	8	C5	II	Ecetsav
3266	Nátrium-szulfid	vizes oldat, gyengén maró	8	C5	III	Ecetsav
3266	Maró, folyékony, lúgos szervetlen anyag, m.n.n.	lobbanáspont 60°C felett	8	C5	I/II/III	Gyűjtőtétel-szabály
3267	2,2'-(Butil-imino)--bisz-etanol		8	C7	II	Szénhidrogén-keverék és nedvesítőszer oldat
3267	Maró, folyékony, lúgos szerves anyag, m.n.n.	lobbanáspont 60°C felett	8	C7	I/II/III	Gyűjtőtétel-szabály

UN szám	Helyes szállítási megnevezés vagy műszaki megnevezés 3.1.2	Leírás 3.1.2	Osztály 2.2	Osztályozási kód 2.2	Csomagolási csoport 2.1.1.3	Standardfolyadék
(1)	(2a)	(2b)	(3a)	(3b)	(4)	(5)
3271	Etilénglikol-mono -butil-éter	lobbanáspont 60°C	3	F1	III	Ecetsav
3271	Éterek, m.n.n.		3	F1	II/III	Gyűjtőtétel-szabály
3272	Akrilsav terc-butil észter		3	F1	II	n-Butil-acetát/n-butil-acetáttal telített nedvesítőszer oldat
3272	Izobutil-propionát	lobbanáspont 23°C alatt	3	F1	II	n-Butil-acetát/n-butil-acetáttal telített nedvesítőszer oldat
3272	Metil -valerát		3	F1	II	n-Butil-acetát/n-butil-acetáttal telített nedvesítőszer oldat
3272	Trimetil-orto-formiát		3	F1	II	n-Butil-acetát/n-butil-acetáttal telített nedvesítőszer oldat
3272	Etil-valerát		3	F1	III	n-Butil-acetát/n-butil-acetáttal telített nedvesítőszer oldat
3272	Izobutil-izovalerát		3	F1	III	n-Butil-acetát/n-butil-acetáttal telített nedvesítőszer oldat
3272	n-Amil-propionát		3	F1	III	n-Butil-acetát/n-butil-acetáttal telített nedvesítőszer oldat
3272	n-Butil-butirát		3	F1	III	n-Butil-acetát/n-butil-acetáttal telített nedvesítőszer oldat
3272	Metil-laktát		3	F1	III	n-Butil-acetát/n-butil-acetáttal telített nedvesítőszer oldat
3272	Eszterek, m.n.n.		3	F1	II/III	Gyűjtőtétel-szabály
3287	Nátrium-nitrit	40%-os vizes oldat	6.1	T4	III	Víz
3287	Szervetlen, mérgező folyékony anyag, m.n.n.		6.1	T4	I/II/III	Gyűjtőtétel-szabály
3291	Nem specifikált kórházi hulladék, m.n.n.	folyékony	6.2	13	II	Víz
3293	Hidrazin vizes oldat	legfeljebb 37 tömeg% hidrazintartalommal	6.1	T4	III	Víz
3295	Heptének	m.n.n.	3	F1	II	Szénhidrogén-keverék
3295	Nonánok	lobbanáspont 23°C alatt	3	F1	II	Szénhidrogén-keverék
3295	Dékánok	m.n.n.	3	F1	III	Szénhidrogén-keverék

UN szám	Helyes szállítási megnevezés vagy műszaki megnevezés 3.1.2	Leírás 3.1.2	Osztály 2.2	Osztályozási kód 2.2	Csomagolási csoport 2.1.1.3	Standardfolyadék
(1)	(2a)	(2b)	(3a)	(3b)	(4)	(5)
3295	1,2,3-Trimetil-benzol		3	F1	III	Szénhidrogén-keverék
3295	Folyékony szénhidrogének, m.n.n.		3	F1	I/II/III	Gyűjtőtétel-szabály
3405	Bárium-klorát oldat	vizes oldat	5.1	OT1	II/III	Víz
3406	Bárium-perklorát oldat	vizes oldat	5.1	OT1	II/III	Víz
3408	Ólom-perklorát oldat	vizes oldat	5.1	OT1	II/III	Víz
3413	Kálium-cianid oldat	vizes oldat	6.1	T4	I/II/III	Víz
3414	Nátrium-cianid oldat	vizes oldat	6.1	T4	I/II/III	Víz
3415	Nátrium-fluorid oldat	vizes oldat	6.1	T4	III	Víz
3422	Kálium-fluorid oldat	vizes oldat	6.1	T4	III	Víz

4.1.2 Kiegészítő általános előírások az IBC-k használatára

4.1.2.1 Amennyiben az IBC-t 60°C vagy alacsonyabb (zárttéri) lobbanáspontu folyékony anyagok vagy porrobbanásra hajlamos porok szállítására használják, intézkedéseket kell hozni, hogy a töltés és ürítés során a veszélyes elektrosztatikus feltöltődést elkerüljék.

4.1.2.2 Minden fém, merev falú műanyag és összetett IBC-t a 6.5.4.4, ill. a 6.5.4.5 bekezdés szerint vizsgálatnak kell alávetni:

- üzembehelyezés előtt;
- az üzembehelyezést követően legfeljebb két és fél, ill. öt éves időközönként;
- javítás és átalakítás után, mielőtt szállításhoz újból felhasználnák.

Az IBC-k az utolsó időszakos vizsgálat, ill. felülvizsgálat érvényességének letelte után nem tölthetők meg és nem adhatók át szállításra. Az utolsó időszakos vizsgálat vagy felülvizsgálat érvényességének letelte előtt megtöltött IBC az utolsó időszakos vizsgálat vagy felülvizsgálat érvényességének letelte után legfeljebb három hónapig szállítható. Ezen kívül az IBC az utolsó időszakos vizsgálat vagy felülvizsgálat érvényességének letelte után is szállítható:

a) kiürítés után, de tisztítás előtt az újratöltés előtt szükséges vizsgálat vagy felülvizsgálat elvégzésének céljából; és

b) a veszélyes anyag ártalmatlanításra (megfelelő elhelyezésére) vagy visszaforgatásra történő visszaszállítása céljából az időszakos vizsgálat vagy felülvizsgálat érvényességének lejárta után legfeljebb hat hónapig, hacsak az illetékes hatóság másként nem rendelkezik.

Megjegyzés: *A fuvarlevélbe teendő bejegyzésre lásd az 5.4.1.1.11 pontot.*

4.1.2.3 A 31HZ2 típusú IBC-ket legalább a külső burkolat űrtartalmának 80%-ig kell megtölteni.

4.1.2.4 Ha egy fém, merev falú műanyag, hajlékony falú, ill. összetett IBC rendszeres karbantartását nem az IBC tulajdonosa végzi, akinek bejegyzési állama és neve, ill. engedélyezett jele az IBC-n tartósan fel van tüntetve, akkor az IBC-n a gyártó által felvitt UN típusjelölés közelében a rendszeres karbantartást végző tartósan feltünteti a következőket:

a) annak az államnak a jelét, ahol a rendszeres karbantartást végzik; és

b) a rendszeres karbantartást végző nevét, ill. engedélyezett jelét.

4.1.3 A csomagolási utasításokra vonatkozó általános előírások

4.1.3.1 Az 1-9 osztály veszélyes áruira vonatkozó csomagolási utasításokat a 4.1.4 szakasz tartalmazza. A csomagolási utasítások a csomagolóeszközök fajtája szerint három bekezdésre vannak felosztva:

a 4.1.4.1 bekezdés	a csomagolóeszközre vonatkozik (az IBC-k és a nagycsomagolások kivételével): ezek az utasítások „P" betűvel kezdődő kóddal vannak ellátva, a csak SZMGSZ, ill. RID és ADR szerinti csomagolóeszközökre vonatkozó utasítások kódja „R" betűvel kezdődik;
a 4.1.4.2 bekezdés	az IBC-kre vonatkozik: ezek az utasítások „IBC" betűkkel kezdődő kóddal vannak ellátva;

a 4.1.4.3 bekezdés a nagycsomagolásokra vonatkozik: ezek az utasítások „LP" betűkkel kezdődő kóddal vannak ellátva.

A csomagolási utasítások általában azt is megadják, hogy a 4.1.1, 4.1.2 vagy 4.1.3 szakasz általános előírásait be kell tartani, ill. előírhatják, hogy a 4.1.5, 4.1.6, 4.1.7, 4.1.8 vagy 4.1.9 szakasz különleges előírásait is teljesíteni kell. A csomagolási utasításokban egyes anyagokra és tárgyakra különleges csomagolási előírások is szerepelhetnek, ezeket szintén számokból és betűkből álló kódok jelölik a következők szerint:
"PP" az IBC-k és a nagycsomagolások kivételével minden más csomagolóeszközre, vagy "RR" a csak az SZMGSZ, ill. a RID és az ADR szerinti szállításnál érvényes különleges előírásokra;
"B" az IBC-kre, vagy "BB" a csak az SZMGSZ, ill. a RID és az ADR szerinti szállításnál érvényes különleges előírásokra;
"L" a nagycsomagolásokra.

Ellenkező előírás hiányában minden csomagolóeszköznek meg kell felelnie a 6. rész vonatkozó előírásainak. A csomagolási utasítások általában nem nyújtanak információt az összeférhetőségről, így a felhasználó nem választhatja meg a csomagolóeszközt anélkül, hogy ellenőrizné a (csomagolandó) anyag összeférhetőségét a kiválasztott csomagolóanyaggal (pl. a legtöbb fluoridhoz az üvegtartályok nem megfelelőek). Ahol a csomagolási utasítás szerint üvegtartály megengedett, ott porcelán és kőagyag csomagolóeszközök ugyancsak használhatók.

4.1.3.2 Az egyes anyagokra és tárgyakra alkalmazandó csomagolási utasítás(oka)t a 3.2 fejezet „A" táblázatának 8 oszlopa tartalmazza. A meghatározott anyagokra vagy tárgyakra vonatkozó különleges csomagolási előírásokat és az egybecsomagolási előírásokat (lásd a 4.1.10 szakaszt) a 9a és 9b oszlop tartalmazza.

4.1.3.3 A csomagolási utasítások tartalmazzák a használható önálló és kombinált csomagolóeszközöket. A kombinált csomagolásra megadják a használható külső csomagolóeszközt, belső csomagolóeszközt, és ahol szükséges, a belső és a külső csomagolóeszközben megengedett legnagyobb mennyiséget. A legnagyobb nettó tömeg és legnagyobb űrtartalom meghatározását lásd az 1.2.1 szakaszban.

4.1.3.4 Amennyiben a szállított anyag a szállítás alatt hajlamos folyékonnyá válni, a következő csomagolóeszközök nem használhatók:

A csomagolóeszközök közül:
Hordók: 1D és 1G
Ládák: 4A, 4B, 4C1, 4C2, 4D, 4F, 4G, 4H1 és 4H2
Zsákok: 5L1, 5L2, 5L3, 5H1, 5H2, 5H3, 5H4, 5M1 és 5M2
Összetett csomagolóeszközök: 6HC, 6HD2, 6HG1, 6HG2, 6HD1, 6PC, 6PD1, 6PD2, 6PG1, 6PG2 és6PH1
A nagycsomagolások közül: Hajlékony falú műanyag: 51H (külső csomagolóeszköz)
Az IBC-k közül:
Az I csomagolási csoport anyagaihoz: egyetlen IBC típus sem
A II és a III csomagolási csoport anyagaihoz:
Fa: 11C, 11D és 11F
Papírlemez: 11G

Hajlékony falú: 13H1, 13H2, 13H3, 13H4, 13H5, 13L1, 13L2, 13L3, 13L4, 13M1 és 13M2

Összetett: 11HZ2 és 21HZ2.

Ezen bekezdés tekintetében a 45°C vagy annál alacsonyabb olvadáspontú anyagokat és keverékeket kell olyan szilárd anyagoknak tekinteni, amelyek a szállítás alatt hajlamosak folyékonnyá válni.

4.1.3.5 Ha ebben a fejezetben a csomagolási utasítások megengedik egy adott kódjelű (pl. 4G;1A2) csomagolóeszköz használatát, akkor az azonos kódjelű és a 6. rész előírásai szerint„V", „U" vagy „W" betűvel jelölt (pl. 4GV, 4GU vagy 4GW; 1A2V, 1A2U vagy 1A2W)csomagolóeszközök is használhatók, ugyanazokkal a feltételekkel és korlátozásokkal,amelyeket a csomagolási utasítás az adott kódjelű csomagolóeszközre előír. Például a4GV kódjelű kombinált csomagolás minden esetben használható, amikor 4G kódjelű vanmegengedve, feltéve, hogy betartják a vonatkozó csomagolási utasítás előírásait a belsőcsomagolóeszközre és a mennyiség korlátozására.

4.1.3.6 Folyékony és szilárd anyagok szállítására szolgáló nyomástartó tartályok

4.1.3.6.1 Hacsak a RID-ben másként nincs előírva, minden folyékony és szilárd anyag szállításárahasználhatók azok a nyomástartó tartályok, amelyek

a) megfelelnek 6.2 fejezet vonatkozó követelményeinek; ill.

b) a tervezésre, szerkezetre, gyártásra, vizsgálatra vonatkozóan a gyártás országában alkalmazott nemzeti vagy nemzetközi szabványoknak megfelelnek, feltéve, hogy a 4.1.3.6 bekezdés előírásait is betartják, valamint a fémből készült palackok, nagypalackok, gázhordók és palackkötegek kialakítása olyan, hogy a repesztő- és a próbanyomás hányadosa legalább

– 1,50 az újratölthető nyomástartó tartályoknál, ill.

– 2,00 a nem újratölthető nyomástartó tartályoknál,

kivéve a robbanóanyagokat, a termikusan nem állandó anyagokat, a szerves peroxidokat, az önreaktív anyagokat, az olyan anyagokat, amelyeknél kémiai reakció révén jelentős nyomás alakulhat ki és a radioaktív anyagokat (hacsak a 4.1.9 szakasz nem engedélyezi).

Ez a pont nem vonatkozik a 4.1.4.1 bekezdés P200 csomagolási utasításának 3. táblázatában „A 2 osztályba nem sorolt anyagok”, valamint a 4.1.4.4 bekezdésben említett anyagokra.

4.1.3.6.2 Minden nyomástartó tartály gyártási típust a gyártási ország illetékes hatóságának kell jóváhagynia vagy a 6.2 fejezet szerint kell jóváhagyatni.

4.1.3.6.3 Hacsak másként nincs előírva, csak olyan nyomástartó tartály használható, amelynek próbanyomása legalább 0,6 MPa.

4.1.3.6.4 Hacsak másként nincs előírva, a nyomástartó tartályt vészlefúvó szerkezettel lehet ellátni, amely úgy van méretezve, hogy túltöltés vagy tűz esetén megakadályozza a tartály szétrobbanását.

A nyomástartó tartály szelepeit úgy kell

– tervezni és gyártani, hogy eredendően képesek legyenek a sérülések elviselésére anélkül, hogy a tartalom kiszabadulna, vagy

– a 4.1.6.8 bekezdés a) - e) pontjaiban felsorolt módszerek valamelyikének alkalmazásával védeni kell az olyan sérülésekkel

szemben, amelyek a nyomástartó tartály tartalmának véletlen kiszabadulásához vezetnének.

4.1.3.6.5 A nyomástartó tartályt 50°C-on legfeljebb űrtartalmának 95%-áig szabad megtölteni. Elegendő folyadékmentes szabad teret kell hagyni ahhoz, hogy 55°C hőmérsékleten a folyadék ne töltse ki teljesen a nyomástartó tartályt.

4.1.3.6.6 Hacsak másként nincs előírva, a nyomástartó tartályt 5 évenként időszakos vizsgálatnak kell alávetni. Az időszakos vizsgálatnak a következőkből kell állnia:

– külső vizsgálatból,
– belső vizsgálatból vagy az illetékes hatóság által jóváhagyott más módszerrel végzett vizsgálatból,
– nyomáspróbából vagy az illetékes hatóság által engedélyezett azonos hatékonyságú, roncsolásmentes vizsgálatból, beleértve a tartozékok vizsgálatát is (pl. a szelepek, vészlefúvó szerkezetek, ill. olvadó betétek tömörségének vizsgálatát).

A nyomástartó tartály az időszakos vizsgálat esedékessége után még szállítható, azonban megtölteni már nem szabad. A nyomástartó tartály javítását a 4.1.6.11 bekezdés követelményei szerint kell végezni.

4.1.3.6.7 A csomagolónak (töltőnek) töltés előtt meg kell vizsgálnia a nyomástartó tartályt, meg kell győződnie arról, hogy a nyomástartó tartály a szállítandó anyagra engedélyezve van és az SZMGSZ 2. számú mellékletének előírásait betartották. A zárószelepet töltés után le kell zárni, és a szállítás alatt zárva kell maradnia. A feladónak ellenőriznie kell a zárószerkezetek és a szerelvények tömítettségét.

4.1.3.6.8 Újratölthető nyomástartó tartályt csak ugyanolyan anyaggal szabad megtölteni, mint ami előzőleg volt benne, kivéve, ha a töltet megváltoztatásához szükséges müveleteket végrehajtották.

4.1.3.6.9 A 6.2 fejezet előírásainak megfelelő nyomástartó tartályok kivételével a 4.1.3.6 bekezdés szerinti, folyékony és szilárd anyagok szállítására szolgáló nyomástartó tartályokat a gyártási ország illetékes hatóságának előírásai szerint kell jelöléssel ellátni.

4.1.3.7 A vonatkozó csomagolási utasításban kifejezetten nem engedélyezett csomagolóeszköz vagy IBC csak akkor használható valamely anyag vagy tárgy szállítására, ha az SZMGSZ tagállamai az 1.5.1 szakasz szerinti ideiglenes eltérésben erről kifejezetten megállapodtak.

4.1.3.8 Nem az 1 osztályba tartozó csomagolatlan tárgyak

4.1.3.8.1 Ha egy nagyméretű, robusztus tárgy nem csomagolható a 6.1 vagy a 6.6 fejezet csomagolási előírásainak megfelelően, akkor a tisztítatlan állapotban történő szállítást a származási ország* illetékes hatósága engedélyezheti. Az engedélyezéshez az illetékes hatóságnak a következőket kell figyelembe vennie:

* Ha a származási ország nem valamely SZMGSZ Tagállam, akkor a jóváhagyást a küldeménnyel érintett első SZMGSZ Tagállam illetékes hatóságának kell elismernie.

a) a nagyméretű, robusztus tárgynak elég erősnek kell lenni ahhoz, hogy ellenálljon azoknak az igénybevételeknek, ütődéseknek, amelyeknek rendes körülmények között a szállítás során, a szállítóeszközök közötti átrakás, a szállítóeszközből a raktárba való berakodás során ki van téve, illetve amelyek akkor léphetnek fel, amikor további kézi vagy gépi árukezelés céljából a rakodólapról eltávolítják;

b) minden zárószerkezetnek és nyílásnak zárva kell lennie, hogy ne következhessen be a tartalom szabadba jutása, ami normális szállítási körülmények között különösen a rezgésekből, illetve a hőmérséklet, a páratartalom vagy a nyomás változásából adódhat (pl. a tengerszint feletti magasság változásának eredményeként). Veszélyes anyagnak nem szabad a nagyméretű, robusztus tárgy külsejére tapadnia;

c) a nagyméretű, robusztus tárgyak veszélyes áruval közvetlenül érintkező
   – részeit a veszélyes áru nem támadhatja meg, sem lényegesen nem gyengítheti, és
   – ezek a részek nem okozhatnak veszélyes hatást, pl. reakció katalizálását vagy a veszélyes áruval való reakciót (1. az 1.2.1. bekezdést);

d) a folyadékot tartalmazó, nagyméretű, robusztus tárgyakat úgy kell berakni és rögzíteni, hogy a szállítás alatt sem a tartalom kiszabadulása, sem a tárgyak maradandó alakváltozása ne következhessen be;

e) a nagyméretű, robusztus tárgyakat úgy kell rögzíteni a rekeszben, keretben, egyéb kezelőeszközben vagy magában a vasúti kocsiban vagy konténerben, hogy normális szállítási feltételek esetén ne lazulhassanak ki.

4.1.3.8.2 Az illetékes hatóság által a 4.1.3.8.1 pont szerint engedélyezett, csomagolás nélküli tárgyak az 5. rész feladási eljárásainak hatálya alá tartoznak. Ezenkívül az ilyen tárgyak feladójának gondoskodnia kell arról, hogy az engedély a fuvarlevélhez legyen csatolva.

Megjegyzés: *A nagyméretű, robusztus tárgyak közé tartoznak pl. a hajlékony falú tüzelőanyagtartályok, a katonai berendezések, a gépek és készülékek, amelyek a 3.4.6 szakasz szerinti korlátozott mennyiségnél nagyobb mennyiségű veszélyes árut tartalmaznak.*

4.1.4 A csomagolási utasítások felsorolása

4.1.4.1 A csomagolóeszközök (kivéve az IBC-ket és a nagycsomagolásokat) használatára vonatkozó csomagolási utasítások

P001	CSOMAGOLÁSI UTASÍTÁS (folyékony anyagokhoz)		P001
A következő csomagolóeszközök használhatók, feltéve, hogy a 4.1.1 és a 4.1.3 szakasz általános előírásait betartják:			
Kombinált csomagolás:		Legnagyobb űrtartalom/nettó tömeg (lásd 4.1.3.3)	
Belső csomagolóeszközök és legnagyobb űrtartalmuk	Külső csomagolóeszközök	I csomagolási csoport	II és III csomagolási csoport
Üveg 10 l Műanyag 30 l Fém 40 l	Hordók acél (1A2) alumínium (1B2) fém (acélt és alumíniumot kivéve) (1N2) műanyag (1H2) rétegelt falemez (1D) papírlemez (1G)	 250 kg 250 kg 250 kg 250 kg 150 kg 75 kg	 400 kg 400 kg 400 kg 400 kg 400 kg 400 kg
	Ládák acél (4A) alumínium (4B) fa (4C1,4C2) rétegelt falemez (4D) farostlemez (4F) papírlemez (4G) habosított műanyag (4H1) tömör műanyag (4H2)	 250 kg 250 kg 150 kg 150 kg 75 kg 75 kg 60 kg 150 kg	 400 kg 400 kg 400 kg 400 kg 400 kg 400 kg 60 kg 400 kg
	Kannák acél (3A2) alumínium (3B2) műanyag (3H2)	 120 kg 120 kg 120 kg	 120 kg 120 kg 120 kg
Önálló csomagolóeszközök:			
Hordók acél, nem levehető tetővel (1A1) acél, levehető tetővel (1A2) alumínium, nem levehető tetővel (1B1) alumínium, levehető tetővel (1B2) fém (acélt és alumíniumot kivéve), nem levehető tetővel (1N1) fém (acélt és alumíniumot kivéve), levehető tetővel (1N2) műanyag, nem levehető tetővel (1H1) műanyag, levehető tetővel (1H2)		 250 l 250 l* 250 l 250 l* 250 l 250 l* 250 l 250 l*	 450 l 450 l 450 l 450 l 450 l 450 l 450 l 450 l
Kannák acél, nem levehető tetővel (3A1) acél, levehető tetővel (3A2) alumínium, nem levehető tetővel (3B1) alumínium, levehető tetővel (3B2) műanyag, nem levehető tetővel (3H1) műanyag, levehető tetővel (3H2)		 60 l 60 l* 60 l 60 l* 60 l 60 l*	 60 l 60 l 60 l 60 l 60 l 60 l

* Csak 2680 mm /s-nál nagyobb viszkozitású anyagokhoz használhatók.

<table>
<tr><td colspan="3">P001 CSOMAGOLÁSI UTASÍTÁS (folyékony anyagokhoz) P001
(folyt.) (folyt.)</td></tr>
<tr><td rowspan="2"></td><td colspan="2">Legnagyobb űrtartalom/nettó tömeg (lásd 4.1.3.3)</td></tr>
<tr><td>I csomagolási csoport</td><td>II és III csomagolási csoport</td></tr>
<tr><td>Összetett csomagolóeszközök:</td><td></td><td></td></tr>
<tr><td>műanyag tartály külső acél- vagy alumíniumhordóval (6HA1, 6HB1)</td><td>250 l</td><td>250 l</td></tr>
<tr><td>műanyag tartály külső papírlemez, műanyag vagy rétegelt falemez hordóval (6HG1, 6HH1, 6HD1)</td><td>120 l</td><td>250 l</td></tr>
<tr><td>műanyag tartály külső acél- vagy alumíniumládával vagy -rekesszel; vagy műanyag tartály külső fa, rétegelt falemez, papírlemez vagy tömör műanyag ládával (6HA2, 6HB2, 6HC, 6HD2, 6HG2 vagy 6HH2)</td><td>60 l</td><td>60 l</td></tr>
<tr><td>üvegtartály külső acél, alumínium, rétegelt falemez,papírlemez, habosított műanyag vagy tömör műanyag hordóval (6PA1, 6PB1, 6PG1, 6PD1,6PH1 vagy 6PH2) vagy külső acél- vagy alumíni-umládával vagy -rekesszel; vagy külső fa vagypapírlemez-ládával vagy külső vesszőkosárral(6PA2, 6PB2, 6PC, 6PG2 vagy 6PD2)</td><td>60 l</td><td>60 l</td></tr>
<tr><td colspan="3">Nyomástartó tartályok, feltéve, hogy a 4.1.3.6 bekezdés általános előírásait betartják.</td></tr>
<tr><td colspan="3">Kiegészítő követelmény:
A 3 osztály III csomagolási csoportjának azon anyagai esetében, amelyek kis mennyiségben szén-dioxidot vagy n itrogént bocsátanak ki, a csomagolóeszközöket szellőző-szerkezettel kell ellátni.</td></tr>
<tr><td colspan="3">Különleges csomagolási előírások:
PP1 Az UN 1133, 1210, 1263 és 1866, II és III csomagolási csoport anyagaihoz csomagolóeszközönként legfeljebb 5 liter mennyiségig a fém vagy műanyag csomagolóeszközöket nem kell a 6.1 fejezet szerinti igénybevételi próbáknak alávetni, ha azokat:
a) rakodólapon, rakodólap-ládában vagy egységrakomány-képző eszközben szállítják, azaz az egyedi csomagolóeszközök pántszalaggal, zsugor- vagy nyújtható fóliával vagy más alkalmas módon a rakodólapon vannak rögzítve; vagy
b) legfeljebb 40 kg nettó tömegű kombinált csomagolás belső csomagolásaként szállítják.
PP2 Az UN 3065 anyagaihoz olyan, legfeljebb 250 l űrtartalmú fahordók is használhatók, amelyek nem felelnek meg a 6.1 fejezet előírásainak.
PP4 Az UN 1774 anyagaihoz használt csomagolóeszközöknek ki kell elégíteniük a II csomagolási csoport igénybevételi szintjét.
PP5 Az UN 1204 anyagaihoz a csomagolóeszközöket úgy kell kialakítani, hogy a megnövekedett belső nyomás következtében ne következhessen be robbanás. Palackok, nagypalackok és gázhordók ezekhez az anyagokhoz nem használhatók.
PP6 (fenntartva)
PP10 Az UN 1791, II csomagolási csoport anyagaihoz szellőző-szerkezettel ellátott csomagolóeszközöket kell használni.
PP31 Az UN 1131 anyag csomagolóeszközeit légmentesen zárni kell.
PP33 Az UN 1308 anyagaihoz csak az I vagy a II csomagolási csoportnak megfelelő, legfeljebb 75 kg bruttó tömegű kombinált csomagolások használhatók.
PP81 A 60%-nál több, de legfeljebb 85% hidrogén-fluoridot tartalmazó UN 1790 fluor-hidrogénsav oldat ésaz 55%-nál több tiszta savat tartalmazó UN 2031 salétromsav oldat szállítására önálló csomagolóeszközként használt műanyag hordók és kannák megengedett használati időtartama a gyártásuk időpontjától számított 2 év.</td></tr>
<tr><td colspan="3">Csak az SZMGSZ, a RID és az ADR szerinti szállításnál érvényes különleges csomagolási előírás:
RR2 Az UN 1261 anyagaihoz levehető tetejű csomagolóeszközök nem használhatók.</td></tr>
</table>

P002 CSOMAGOLÁSI UTASÍTÁS (szilárd anyagokhoz) P002			
A következő csomagolóeszközök használhatók, feltéve, hogy a 4.1.1 és a 4.1.3 szakasz általános előírásait betartják.			
Kombinált csomagolás:		Legnagyobb nettó tömeg (lásd 4.1.3.3)	
Belső csomagolóeszközök	Külső csomagolóeszközök	I csomagolási csoport	II és III csomagolási csoport
Üveg 10 kg Műanyaga) 50 kg Fém 50 kg Papíra) b) c) 50 kg Papírlemeza) b) c) 50kg	Hordók acél (1A2) alumínium (1B2) fém (acélt és alumíniumot kivéve) (1N2) műanyag (1H2) rétegelt falemez (1D) papírlemez (1G)	 400 kg 400 kg 400 kg 400 kg 400 kg 400 kg	 400 kg 400 kg 400 kg 400 kg 400 kg 400 kg
	Ládák acél (4A) alumínium (4B) fa (4C1) fa, portömör falakkal (4C2) rétegelt falemez (4D) farostlemez (4F) papírlemez (4G) habosított műanyag (4H1) tömör műanyag (4H2)	 400 kg 400 kg 250 kg 250 kg 250 kg 125 kg 125 kg 60 kg 250 kg	 400 kg 400 kg 400 kg 400 kg 400 kg 400 kg 400 kg 60 kg 400 kg
	Kannák acél (3A2) alumínium (3B2) műanyag (3H2)	 120 kg 120 kg 120 kg	 120 kg 120 kg 120 kg
Önálló csomagolóeszközök:			
Hordók acél (1A1 vagy 1A2d)) alumínium (1B1 vagy 1B2 d)) fém (acélt és alumíniumot kivéve) (1N1 vagy lN2d)) műanyag (1H1 vagy 1H2 d)) papírlemez (1Ge)) rétegelt falemez (lDe))		 400 kg 400 kg 400 kg 400 kg 400 kg 400 kg	 400 kg 400 kg 400 kg 400 kg 400 kg 400 kg
Kannák acél (3A1 vagy 3A2d)) alumínium (3B1 vagy 3B2 d)) műanyag (3H1 vagy 3H2d))		 120 kg 120 kg 120 kg	 120 kg 120 kg 120 kg
Ládák			
acélláda (4A)e) alumíniumláda (4B)e) közönséges faláda (4C1)e) rétegelt falemez láda (4D)e) farostlemezláda (4F)e) portömör faláda (4C2)e)		Nem használható Nem használható Nem használható Nem használható Nem használható Nem használható	400 kg 400 kg 400 kg 400 kg 400 kg 400 kg

papírlemez láda (4G)e) tömör műanyag láda (4H2)e)	Nem használható Nem használható	400 kg 400 kg
Zsákok		
zsákok (5H3, 5H4, 5L3, 5M2)e)	Nem használható	50 kg
Összetett csomagolóeszközök műanyag tartály külső acél-, alumínium-, rétegelt falemez, papírlemez vagy műanyag hordóval (6HA1, 6HB1, 6HGle), 6HDle), vagy 6HH1) műanyag tartály külső acél- vagy alumíniumládával vagy -rekesszel, vagy külső faládával, rétegelt falemez ládával, papírlemez ládával vagy tömör műanyag ládával (6HA2, 6HB2, 6HC, 6HD2e), 6HG2e) vagy 6HH2) üvegtartály külső acél-, alumínium-, rétegelt falemez vagy papírlemez hordóval (6PA1,6PB1, 6PDle) vagy 6PGle)) vagy külső acélvagy alumíniumládával vagy -rekesszel, vagykülső fa- vagy papírlemez ládával vagy külsővesszőkosárral (6PA2, 6PB2, 6PC, 6PG2e) vagy 6PD2e)) vagy külső tömör műanyag vagyhabosított műanyag csomagolóeszközzel(6PH2 vagy 6PH1e))	400 kg 75 kg 75 kg	400 kg 75 kg 75 kg
Nyomástartó tartályok, feltéve, hogy a 4.1.3.6 bekezdés általános előírásait betartják.		
a) Ezeknek a belső csomagolóeszközöknek portömörnek kell lenniük. b) Ezek a belső csomagolóeszközök nem használhatók, ha a szállított anyag a szállítás alatt folyékonnyá válhat (lásd a 4.1.3.4 bekezdést). c) Ezek a belső csomagolóeszközök nem használhatók az I csomagolási csoport anyagaihoz. d) Ezek a csomagolóeszközök nem használhatók az I csomagolási csoport azon anyagaihoz, amelyek a szállítás alatt folyékonnyá válhatnak (lásd a 4.1.3.4 bekezdést). e) Ezek a csomagolóeszközök nem használhatók, ha a szállított anyagok a szállítás alatt folyékonnyá válhatnak (lásd a 4.1.3.4 bekezdést).		
ges csomagolási előírások: (fenntartva) Az UN 2000 alá tartozó celluloid lapokat teljes rakományként, fedett kocsiban vagy zárt konténerben csomagolás nélkül is lehet szállítani rakodólapra rakva, műanyag fóliával burkolva és megfelelő módon, pl. acél pántszalaggal rögzítve. Egy rakodólap nem lehet 1000 kg-nál nagyobb tömegű. Az UN 2002 anyagaihoz a csomagolóeszközöket úgy kell kialakítani, hogy a megnövekedett belső nyomás következtében ne következhessen be robbanás. Palackok, nagypalackok és gázhordók ezekhez az anyagokhoz nem használhatók. Az UN 3175, 3243 és 3244 anyagaihoz a csomagolóeszköznek olyan gyártási típusnak kell megfelelnie, amely sikeresen kiállta a tömörségi próbát a II csomagolási csoport igénybevételi szintjén. Az UN 3175 esetén nincs szükség a tömörségi próbára, ha a folyadék a zárt zsákokban levő szilárd anyagban teljesen abszorbeálva van. Az UN 1309, III csomagolási csoport és UN 1362 anyagaihoz 5H1, 5L1 és 5M1 jelű zsákok használhatók, ha műanyag zsákokba vannak helyezve és rakodólapon zsugor- vagy nyújtható fóliával vannak burkolva. Az UN 1361, 2213 és 3077 anyagaihoz 5H1, 5L1 és 5M1 jelű zsákok is használhatók, ha a szállítás fedett kocsiban vagy zárt konténerben történik. Az UN 2870 alá sorolt tárgyakhoz csak az I csomagolási csoport igénybevételi szintjét kielégítő kombinált csomagolások használhatók. Az UN 2211, 2698 és 3314 anyagaihoz használt csomagolóeszközöket nem kell alávetni a 6.1 fejezet igénybevételi próbáinak. Az UN 1324 és 2623 anyagaihoz használt csomagolóeszközöknek ki kell elégíteniük a III csomagolási csoport igénybevételi szintjét.		

Az UN 2217 anyagaihoz bármilyen portömör és tépésálló anyagú tartály is használható. Az UN 2471 anyagaihoz papír vagy papírlemez belső csomagolóeszközök nem használhatók. Az UN 2969 anyagaihoz (egész ricinusmag esetén) 5H1, 5L1 vagy 5M1 jelű zsákok is használhatók. Az UN 2590 és 2212 anyagaihoz 5M1 jelű zsákok is használhatók. Minden zsákot fedett kocsiban vagy zárt konténerben kell szállítani, vagy zárt, merevfalú egyesítőcsomagolásba kell helyezni. Az UN 1309, II csomagolási csoport anyagaihoz zsákok csak fedett kocsiban vagy zárt konténerben való szállításnál használhatók. Az UN 1057 tárgyaihoz a II csomagolási csoport igénybevételi szintjét kielégítő, merev külső csomagolóeszközöket kell használni. A csomagolóeszközöket úgy kell tervezni, gyártani és használni, hogy ne következhessen be elmozdulás, az eszközök nem szándékos begyújtása vagy gyúlékony gáz, ill. folyadék kibocsátása. zés: Az elkülönítve összegyűjtött hulladék öngyújtókra lásd a 3.3 fejezet 654 különleges előírását.
SZMGSZ, a RID és az ADR szerinti szállításnál érvényes különleges csomagolási előírás: Az UN 1057 tárgyait tartalmazó küldeménydaraboknak a PP84 különleges csomagolási előírástól eltérően csak a 4.1.1.1, a 4.1.1.2 és a 4.1.1.5 - 4.1.1.7 bekezdés általános előírásainak kell megfelelniük, ha bruttó tömegük legfeljebb 10 kg. zés: Az elkülönítve összegyűjtött hulladék öngyújtókra lásd a 3.3 fejezet 654 különleges előírását.
SZMGSZ szerinti szállításnál érvényes különleges csomagolási előírás: Az UN 1680 és UN 1689 anyagainak az Oroszországi Föderáció területére vagy tranzit keretében az Oroszországi Föderáció területén keresztül történő szállításakor az önálló csomagolóeszközöket vízálló béléssel kell ellátni.

P003	CSOMAGOLÁSI UTASÍTÁS	P003

A veszélyes árut alkalmas külső csomagolóeszközbe kell helyezni. A csomagolóeszköznek meg kell felelniea 4.1.1.1, a 4.1.1.2, a 4.1.1.4, a 4.1.1.8 bekezdés és a 4.1.3 szakasz előírásainak és úgy kell tervezni, hogy kielégítsék a 6.1.4 szakasz gyártásra vonatkozó követelményeit. A befogadóképességnek és a tervezett felhasználásnak megfelelő kialakítású és megfelelő szilárdságú, alkalmas anyagból készített külső csomagolóeszközt kell használni. Ha ezt a csomagolási utasítást tárgyak szállításánál vagy kombinált csomagolások belsőcsomagolásainál alkalmazzák, a csomagolóeszközt úgy kell tervezni és gyártani, hogy normális szállítási feltételek között a tárgyak nem szándékos működésbe lépését megakadályozza.

ges csomagolási előírások:

Az UN 2800-hoz: a telepeket védeni kell a csomagoláson belüli rövidzárlattal szemben és erős külső csomagolásokba kell biztonságosan csomagolni.

Megjegyzés 1: A kifolyásmentes, nedves akkumulátortelepeket, amelyek mechanikai vagy elektromos készülékek beépített alkatrészei és azok működéséhez szükségesek, a készülék akkumulátortartójában szilárdan kell rögzíteni, és oly módon kell védeni, hogy sérülés és rövidzárlat ne következhessen be.

Megjegyzés 2: A használt telepekre (UN 2800) lásd a P801a) utasítást.

Az UN 1950 és az UN 2037 tételeknél egy küldeménydarab nettó tömege papírlemez csomagolóeszköz esetén legfeljebb 55 kg, egyéb csomagolóeszköz esetén legfeljebb 125 kg lehet.

Az UN 1364 és 1365 anyagai bálákban is szállíthatók.

Az UN 1363, 1386, 1408 és 2793 anyagaihoz bármilyen portömör és tépésálló anyagból gyártott tartály is használható.

Az UN 2857 és 3358 tárgyai csomagolatlanul, rekeszekben vagy megfelelő egyesítőcsomagolásban is szállíthatók.

A 327 különleges előírás szerint szállított, UN 1950 hulladék aeroszol csomagolások esetén a csomagolóeszközt a szállítás alatt esetleg szabaddá váló folyadék visszatartására alkalmas eszközzel (pl. nedvszívó anyaggal) kell ellátni. A csomagolóeszközt megfelelően szellőztetni kell, hogy nyomásnövekedés vagy gyúlékony légkör ne alakulhasson ki.

(fenntartva)

SZMGSZ, a RID és az ADR szerinti szállításnál érvényes különleges csomagolási előírás:

Az UN 1950 és az UN 2037 tételek teljes rakományként való szállítása esetén a fémből készült tárgyakat a következőképpen is lehet csomagolni: a tárgyakat alátétre helyezve, alkalmas műanyag fóliával burkolva - amely a megfelelő helyzetben rögzíti - egységekké kell összefogni. Ezeket az egységeket rakodólapon egymásra kell helyezni, és megfelelően rögzíteni kell.

P004	CSOMAGOLÁSI UTASÍTÁS	P004

Ezt a csomagolási utasítást az UN 3473, 3476, 3477, 3478 és 3479 tételre kell alkalmazni.

A következő csomagolóeszközök használhatók, feltéve, hogy a 4.1.1.1, a 4.1.1.2, a 4.1.1.3, a 4.1.1.6 bekezdés és a 4.1.3 szakasz általános előírásait betartják:

1) Üzemanyagcella kazettákra: a II csomagolási csoport igénybevételi szintjének megfelelő csomagolóeszközök; és

2) Készülékben lévő vagy készülékkel egybecsomagolt üzemanyagcella kazettákra: erős, külső csomagolóeszközök. Az üzemanyagcella kazettát tartalmazó, nagyméretű, robusztus készülékek (lásd a 4.1.3.8 bekezdést) csomagolás nélkül is szállíthatók. Ha az üzemanyagcella kazettát a készülékkel egybecsomagolják, akkor a kazettát vagy belső csomagolásba kell tenni, vagy a külső csomagolásba olyan párnázóanyag vagy osztóbetétek közé helyezni, amely(ek) megvédi(k) a kazettát a sérüléstől, amit a tartalom elmozdulása vagy a külső csomagolásban való elhelyezkedése okozhat. A készülékben lévő üzemanyagcella kazettákat rövidzárattal ellen védeni kell, és az egész rendszert védeni kell, nehogy véletlenszerűen működésbe lépjen.

P010	CSOMAGOLÁSI UTASÍTÁS	P010
ező csomagolóeszközök használhatók, feltéve, hogy a 4.1.1 és a 4.1.3 szakasz általános előírásait betartják.		
lt csomagolások:		
csomagolóeszközök és legnagyobb űrtartalmuk	omagolóeszközök	obb nettó tömeg .3.3)
1 l 40 l	ók (1A2) hordók (1H2) alemez hordók (1D) ez hordók (1G)	
	k (4A) 4C1, 4C2) alemez ládák (4D) ez ládák (4F) ez ládák (4G) t műanyag ládák (4H1) űanyag ládák (4H2)	
somagolóeszközök:		
n levehető tetővel (1A1) n levehető tetővel (3A1) csomagolóeszközök tartály külső acélhordóval (6HA1)		

P099	CSOMAGOLÁSI UTASÍTÁS	P09
Csak az illetékes hatóság által, ezen árukhoz jóváhagyott csomagolóeszközök használhatók. Az illetékes hatóság jóváhagyásának másolatát a küldeményhez mellékelni kell, vagy a fuvarokmányban utalni kell arra, hogy a csomagolóeszközt az illetékes hatóság jóváhagyta.		

P101	CSOMAGOLÁSI UTASÍTÁS	P101
Csak a származási ország illetékes hatósága által engedélyezett csomagolóeszközök használhatók. Ha a származási ország nem valamely SZMGSZ Tagállam, akkor a csomagolóeszközt a küldemény által érintett első SZMGSZ Tagállam illetékes hatóságának jóvá kell hagynia. Megjegyzés: A. fuvarokmányba teendő bejegyzésre lásd az 5.4.1.2.1 e) pontot.		

P111 CSOMAGOLÁSI UTASÍTÁS P111		
A következő csomagolóeszközök használhatók, feltéve, hogy a 4.1.1 és a 4.1.3 szakasz általános előírásait és a 4.1.5 szakasz különleges előírásait betartják.		
Belső csomagolóeszközök és kialakítások	Köztes csomagolóeszközök és kialakítások	Külső csomagolóeszközök és kialakítások
Zsákok - vízálló papírból - műanyagból - gumibevonatú textilszövetből Burkolatok - műanyagból - gumibevonatú textilszövetből	Nem szükséges	Ládák - acélládák (4A) - alumíniumládák (4B) - közönséges faládák (4C1) - portömör faládák (4C2) - rétegelt falemez ládák (4D) - farostlemez ládák (4F) - papírlemez ládák (4G) - habosított műanyag ládák (4H1) - tömör műanyag ládák (4H2) Hordók - acélhordók levehető tetővel (1A2) - alumíniumhordók levehető tetővel (1B2) - rétegelt falemez hordók (1D) - papírlemez hordók (1G) - műanyag hordók levehető tetővel (1H2)
Különleges csomagolási előírás:		
PP43 Az UN 0159 esetében nem szükséges belső csomagolás, ha külső csomagolásként fémhordót (1A2 vagy 1B2) vagy műanyag hordót (1H2) használnak.		

P112a	CSOMAGOLÁSI UTASÍTÁS (az 1.1D osztályozási kód szilárd, nedvesített anyagaihoz)	P112a
A következő csomagolóeszközök használhatók, feltéve, hogy a 4.1.1 és a 4.1.3 szakasz általános előírásait és a 4.1.5 szakasz különleges előírásait betartják.		
Belső csomagolóeszközök és kialakítások	Köztes csomagolóeszközök és kialakítások	Külső csomagolóeszközök és kialakítások
Zsákok - többrétegű, vízálló papírból - műanyagból - textilszövetből - gumibevonatú textilszövetből - müanyagszövetből Tartályok - fémből - műanyagból	Zsákok - műanyagból - műanyag bevonatú vagy bélésű textilszövetből Tartályok - fémből - műanyagból	Ládák - acélládák (4A) - alumíniumládák (4B) - közönséges faládák (4C1) - portömör faládák (4C2) - rétegelt falemez ládák (4D) - farostlemez ládák (4F) - papírlemez ládák (4G) - habosított műanyag ládák (4H1) - tömör műanyag ládák (4H2) Hordók - acélhordók levehető tetővel (1A2) - alumíniumhordók levehető tetővel (1B2) - rétegelt falemez hordók (1D) - papírlemez hordók (1G) - műanyag hordók levehető tetővel (1H2)
Kiegészítő követelmény: Nem szükséges köztes csomagolás, ha külső csomagolásként folyadéktömör, levehető tetejű hordót használnak.		
Különleges csomagolási előírások: PP26 Az UN 1310, 1320, 1321, 1322, 1344, 1347, 1348, 1349, 1517, 2907, 3317 и 3376-hoz használt csomagolóeszközök nem tartalmazhatnak ólmot. PP45 Az UN 0072-höz és az UN 0226-hoz nem szükséges köztes csomagolás.		

P112b CSOMAGOLÁSI UTASÍTÁS (az 1.1D osztályozási kód szilárd, száraz, nem porszerű anyagaihoz) P112b		
A következő csomagolóeszközök használhatók, feltéve, hogy a 4.1.1 és a 4.1.3 szakasz általános előírásait és a 4.1.5 szakasz különleges előírásait betartják.		
Belső csomagolóeszközök és kialakítások	Köztes csomagolóeszközök és kialakítások	Külső csomagolóeszközök és kialakítások
Zsákok - nátronpapírból - többrétegű, vízálló papírból - műanyagból - műanyagszövetből - textilszövetből - gumibevonatú textilszövetből	Zsákok (csak az UN 0150-hez) - műanyagból - műanyag bevonatú vagy bélésű textilszövetből	Zsákok - portömör műanyagszövet zsákok (5H2) - vízálló műanyagszövet zsákok (5H3) - műanyagfólia zsákok (5H4) - portömör textilzsákok (5L2) - vízálló textilzsákok (5L3) - többrétegű vízálló papírzsákok (5M2) Ládák - acélládák (4A) - alumíniumládák (4B) - közönséges faládák (4C1) - portömör faládák (4C2) - rétegelt falemez ládák (4D) - farostlemez ládák (4F) - papírlemez ládák (4G) - habosított műanyag ládák (4H1) - tömör műanyag ládák (4H2) Hordók - acélhordók levehető tetővel (1A2) - alumíniumhordók levehető tetővel (1B2) - rétegelt falemez hordók (1D) - papírlemez hordók (1G) - műanyag hordók levehető tetővel (1H2)
Különleges csomagolási előírások: PP26 Az UN 0004, 0076, 0078, 0154, 0216, 0219, 0386-hoz használt csomagolóeszközök nem tartalmazhatnak ólmot. PP46 Az UN 0209 esetében portömör zsák (5H2) csak a pelyhesített vagy szemcsézett, száraz TNT-hez és legfeljebb 30 kg nettó tömegig ajánlott. PP47 Az UN 0222 anyagaihoz nem szükséges belső csomagolás, ha a külső csomagolás zsák.		

P112c	CSOMAGOLÁSI UTASÍTÁS (az 1.1D osztályozási kód szilárd, száraz, porszerű anyagaihoz)	P112c
A következő csomagolóeszközök használhatók, feltéve, hogy a 4.1.1 és a 4.1.3 szakasz általános előírásait és a 4.1.5 szakasz különleges előírásait betartják.		
Belső csomagolóeszközök és kialakítások	Köztes csomagolóeszközök és kialakítások	Külső csomagolóeszközök és kialakítások
Zsákok - többrétegű vízálló papírból - műanyagból - műanyagszövetből Tartályok - papírlemezből - fémből - műanyagból - fából	Zsákok - műanyagból - többrétegű, vízálló papírból, béléssel Tartályok - fémből - műanyagból	Ládák - acélládák (4A) - közönséges faládák (4C1) - alumíniumládák (4B) - portömör faládák (4C2) - rétegelt falemez ládák (4D) - farostlemez ládák (4F) - papírlemez ládák (4G) - tömör műanyag ládák (4H2) Hordók - acélhordók levehető tetővel (1A2) - alumíniumhordók levehető tetővel (1B2) - rétegelt falemez hordók (1D) - papírlemez hordók (1G) - műanyag hordók levehető tetővel (1H2)
Kiegészítő követelmények: 1. Nem szükségesek belső csomagolások, ha külső csomagolásként hordót használnak. 2. A csomagolóeszköznek portömörnek kell lennie.		
Különleges csomagolási előírások: PP26 Az UN 0004, 0076, 0078, 0154, 0216, 0219, 0386-hoz használt csomagolóeszközök nem tartalmazhatnak ólmot. PP46 Az UN 0209 esetében portömör zsák (5H2) csak a pelyhesített vagy szemcsézett, száraz TNT-hez és legfeljebb 30 kg nettó tömegig ajánlott. PP48 Az UN 0504 anyagaihoz fém csomagolóeszközök nem használhatók..		

P113 CSOMAGOLÁSI UTASÍTÁS		P113
A következő csomagolóeszközök használhatók, feltéve, hogy a 4.1.1 és a 4.1.3 szakasz általános előírásait és a 4.1.5 szakasz különleges előírásait betartják.		
Belső csomagolóeszközök és kialakítások	Köztes csomagolóeszközök és kialakítások	Külső csomagolóeszközök és kialakítások
Zsákok - papírból - műanyagból - gumibevonatú textilszövetből Tartályok - fából - műanyagból - fémből - papírlemezből	Nem szükséges	Ládák - acélládák (4A) - közönséges faládák (4C1) - alumíniumládák (4B) - portömör faládák (4C2) - rétegelt falemez ládák (4D) - farostlemez ládák (4F) - papírlemez ládák (4G) - tömör műanyag ládák (4H2) Hordók - acélhordók levehető tetővel (1A2) - alumíniumhordók levehető tetővel (1B2) - rétegelt falemez hordók (1D) - papírlemez hordók (1G) - műanyag hordók levehető tetővel (1H2)
Kiegészítő követelmény: A csomagolóeszköznek portömörnek kell lennie.		
Különleges csomagolási előírások: PP49 Az UN 0094 és 0305 esetében egy belső csomagolásba legfeljebb 50 g anyag csomagolható. PP50 Az UN 0027 esetében belső csomagolások nem szükségesek, ha külső csomagolásként hordót használnak. PP51 Az UN 0028-hoz belső csomagolásként nátronpapír vagy viaszolt papír burkolatok is használhatók.		

P114a	CSOMAGOLÁSI UTASÍTÁS (nedvesített szilárd anyagokhoz)	P114a
A következő csomagolóeszközök használhatók, feltéve, hogy a 4.1.1 és a 4.1.3 szakasz általános előírásait és a 4.1.5 szakasz különleges előírásait betartják.		
Belső csomagolóeszközök és kialakítások	Köztes csomagolóeszközök és kialakítások	Külső csomagolóeszközök és kialakítások
Zsákok - műanyagból - textilszövetből - műanyagszövetből Tartályok - fémből - műanyagból	Zsákok - műanyagból - műanyag bevonatú vagy bélésű textilszövetből Tartályok - fémből - műanyagból	Ládák - acélládák (4A) - közönséges faládák (4C1) - portömör faládák (4C2) - rétegelt falemez ládák (4D) - farostlemez ládák (4F) - papírlemez ládák (4G) - tömör műanyag ládák (4H2) Hordók - acélhordók levehető tetővel (1A2) - alumíniumhordók levehető tetővel (1B2) - rétegelt falemez hordók (1D) - papírlemez hordók (1G) - műanyag hordók levehető tetővel (1H2)
Kiegészítő követelmény: Nem szükséges köztes csomagolás, ha külső csomagolásként folyadektömör, levehető tetejű hordót használnak.		
Különleges csomagolási előírások: PP26 Az UN 0077, 0132, 0234, 0235 és 0236-hoz használt csomagolóeszközök nem tartalmazhatnak ólmot. PP43 Az UN 0342 esetében nem szükséges belső csomagolás, ha külső csomagolásként fémhordót (1A2 vagy 1B2) vagy műanyag hordót (1H2) használnak.		

P114b	CSOMAGOLÁSI UTASÍTÁS (száraz szilárd anyagokhoz)	P114b
A következő csomagolóeszközök használhatók, feltéve, hogy a 4.1.1 és a 4.1.3 szakasz általános előírásait és a 4.1.5 szakasz különleges előírásait betartják.		
Belső csomagolóeszközök és kialakítások	Köztes csomagolóeszközök és kialakítások	Külső csomagolóeszközök és kialakítások
Zsákok - nátronpapírból - műanyagból - portömör textilszövetből - portömör műanyagszövetből Tartályok papírlemezből fémből papírból műanyagból portömör műanyagszövetből	Nem szükséges	Ládák - közönséges faládák (4C1) - portömör faládák (4C2) - rétegelt falemez ládák (4D) - farostlemez ládák (4F) - papírlemez ládák (4G) Hordók - acélhordók levehető tetővel (1A2) - alumíniumhordók levehető tetővel (1B2) - rétegelt falemez hordók (1D) - papírlemez hordók (1G) - műanyag hordók levehető tetővel (1H2)
Különleges csomagolási előírások: PP26 Az UN 0077, 0132, 0234, 0235 és 0236-hoz használt csomagolóeszközök nem tartalmazhatnak ólmot. PP48 Az UN 0508 anyagaihoz fém csomagolóeszközök nem használhatók. PP50 Az UN 0160, UN 0161 és UN 0508 anyagaihoz nem szükségesek belső csomagolóeszközök, ha külső csomagolásként hordókat használnak. PP52 Ha az UN 0160 és UN 0161 anyagaihoz külső csomagolásként fémhordót (1A2 vagy 1B2) használnak, a fém csomagolóeszközöket úgy kell kialakítani, hogy a belső nyomás belső vagy külső okokból történő növekedése ne okozzon robbanásveszélyt.		

P115 CSOMAGOLÁSI UTASÍTÁS		P115
A következő csomagolóeszközök használhatók, feltéve, hogy a 4.1.1 és a 4.1.3 szakasz általános előírásait és a 4.1.5 szakasz különleges előírásait betartják.		
Belső csomagolóeszközök és kialakítások	Köztes csomagolóeszközök és kialakítások	Külső csomagolóeszközök és kialakítások
Tartályok - műanyagból	Zsákok - műanyagból fém tartályokban Hordók - fémből	Ládák - közönséges faládák (4C1) - portömör faládák (4C2) - rétegelt falemez ládák (4D) - farostlemez ládák (4F) Hordók - acélhordók levehető tetővel (1A2) - alumíniumhordók levehető tetővel (1B2) - rétegelt falemez hordók (1D) - papírlemez hordók (1G) - műanyag hordók levehető tetővel (1H2)

Különleges csomagolási előírások:

PP45 Az UN 0144-hez nem szükséges köztes csomagolás.

PP53 Ha az UN 0075, 0143, 0495 és 0497 anyagaihoz külső csomagolásként ládákat használnak, akkor a belső csomagolásokat kúpos, csavarmenetes kupakkal kell zárni és térfogatuk egyenként nem haladhatja meg az 5 litert. A belső csomagolásokat körül kell venni nem éghető, abszorbeáló párnázóanyaggal. Az abszorbeáló párnázóanyag mennyiségének elegendőnek kell lennie a folyadéktartalmak felszívásához. A fémtartályokat párnázattál kell egymástól elválasztani. Ha a külső csomagolás láda, a hajtóanyag nettó mennyisége egy küldemény darabban legfeljebb 30 kg lehet.

PP54 Ha az UN 0075, 0143, 0495 és 0497 anyagaihoz külső csomagolásként hordókat használnak és a köztes csomagolás hordó, ezt olyan mennyiségű nem éghető párnázóanyaggal kell körülvenni, ami elegendő a folyadéktartalmak abszorbeálásához. A belső és a köztes csomagolóeszközök helyett fémhordóban levő műanyag tartályból álló összetett csomagolóeszköz is használható. A hajtóanyag nettó mennyisége egy küldemény darabban nem haladhatja meg a 120 litert.

PP55 Az UN 0144 anyagaihoz abszorbeáló párnázóanyagot kell behelyezni.

PP56 Az UN 0144 anyagaihoz belső csomagolásként fém tartályok is használhatók.

PP57 Az UN 0075, 0143, 0495 és 0497 anyagaihoz köztes csomagolásként zsákot kell használni ha külső csomagolásként ládákat használnak.

PP58 Az UN 0075, 0143, 0495 és 0497 anyagaihoz köztes csomagolásként hordót kell használni, ha külső csomagolásként hordókat használnak.

PP59 Az UN 0144 anyagaihoz külső csomagolásként papírlemez ládák (4G) is használhatók.

PP60 Az UN 0144 anyagaihoz levehető tetejű alumíniumhordók (1B2) nem használhatók.

P116 CSOMAGOLÁSI UTASÍTÁS		P116
A következő csomagolóeszközök használhatók, feltéve, hogy a 4.1.1 és a 4.1.3 szakasz általános előírásait és a 4.1.5 szakasz különleges előírásait betartják.		
Belső csomagolóeszközök és kialakítások	Köztes csomagolóeszközök és kialakítások	Külső csomagolóeszközök és kialakítások
Zsákok - műanyagból - portömör műanyagszövetből - víz- és olajálló papírból - műanyag bevonatú vagy bélésű textilszövetből Tartályok - fából portömör kivitelben - műanyagból - fémből - vízálló papírlemezből Burkolatok - műanyagból - vízálló papírból - viaszolt papírból	Nem szükséges	Zsákok - műanyagszövet zsákok (5H1) - műanyagfólia zsákok (5H4) - többrétegű vízálló papírzsákok (5M2) - portömör textilzsákok (5L2) - vízálló textilzsákok (5L3) Ládák - acélládák (4A) - alumíniumládák (4B) - közönséges faládák (4C1) - portömör faládák (4C2) - rétegelt falemez ládák (4D) - farostlemez ládák (4F) - papírlemez ládák (4G) - tömör műanyag ládák (4H2) Hordók - acélhordók levehető tetővel (1A2) - alumíniumhordók levehető tetővel (1B2) - rétegelt falemez hordók (1D) - papírlemez hordók (1G) - műanyag hordók levehető tetővel (1H2) Kannák - acélkannák levehető tetővel (3A2) - műanyag kannák levehető tetővel (3H2)
Különleges csomagolási előírások: PP61 Az UN 0082, 0241, 0331 és 0332 anyagaihoz nem szükségesek belső csomagolóeszközök, ha folyadéktömör, levehető tetejű hordókat használnak külső csomagolásként. PP62 Az UN 0082, 0241, 0331 és 0332 anyagaihoz belső csomagolóeszközök nem szükségesek, ha a robbanóanyagot folyadékot át nem eresztő anyag tartalmazza. PP63 Az UN 0081 anyagaihoz nem szükségesek belső csomagolóeszközök, ha az merev falú műanyag csomagolóeszközben van, ami a salétromsav-észterekkel szemben áthatolhatatlan. PP64 Az UN 0331 anyagaihoz belső csomagolóeszközök nem szükségesek, ha külső csomagolásként zsákok (5H2), (5H3) vagy (5H4) használatosak. PP65 Az UN 0082, 0241, 0331 és 0332 anyagaihoz külső csomagolásként zsákok (5H2 és 5H3) is használhatók PP66 Az UN 0081 anyagaihoz külső csomagolásként zsákok nem használhatók.		

P130 CSOMAGOLÁSI UTASÍTÁS P130		
A következő csomagolóeszközök használhatók, feltéve, hogy a 4.1.1 és a 4.1.3 szakasz általános előírásait és a 4.1.5 szakasz különleges előírásait betartják.		
Belső csomagolóeszközök és kialakítások	Köztes csomagolóeszközök és kialakítások	Külső csomagolóeszközök és kialakítások
Nem szükséges	Nem szükséges	Ládák - acélládák (4A) - alumíniumládák (4B) - közönséges faládák (4C1) - portömör faládák (4C2) - rétegelt falemez ládák (4D) - farostlemez ládák (4F) - papírlemez ládák (4G) - habosított műanyag ládák (4H1) - tömör műanyag ládák (4H2) Hordók - acélhordók levehető tetővel (1A2) - alumíniumhordók levehető tetővel (1B2) - rétegelt falemez hordók (1D) - papírlemez hordók (1G) - műanyag hordók levehető tetővel (1H2)
Különleges csomagolási előírások: PP67 A következőket kell alkalmazni az UN 0006, 0009, 0010, 0015, 0016, 0018, 0019, 0034, 0035, 0038, 0039, 0048, 0056, 0137, 0138, 0168, 0169, 0171, 0181, 0182, 0183, 0186, 0221, 0243, 0244, 0245, 0246, 0254, 0280, 0281, 0286, 0287, 0297, 0299, 0300, 0301, 0303, 0321, 0328, 0329, 0344, 0345, 0346, 0347, 0362, 0363, 0370, 0412, 0424, 0425, 0434, 0435, 0436, 0437, 0438, 0451, 0488 és 0502 tárgyaihoz: A rendszerint katonai célú, nagyméretű, robusztus robbanó tárgyak gyújtószerkezeteik nélkül vagy gyújtószerkezettel, de legalább két hatékony védőszerkezettel csomagolatlanul szállíthatók. Ha az ilyen tárgyak hajtótöltetet tartalmaznak vagy önhajtok, akkor gyújtórendszereiket védeni kell a normális szállítási feltételek melletti működésbe lépéssel szemben. Ha a csomagolatlan tárgy a 4. vizsgálati sorozatban negatív eredményt ad, ez jelzi, hogy az csomagolás nélküli szállításra figyelembe vehető. Az ilyen csomagolatlan tárgyak csúszó-talpakra erősíthetők vagy keretekbe vagy más alkalmas anyagmozgató eszközbe helyezhetők.		

P131 CSOMAGOLÁSI UTASÍTÁS		P131
A következő csomagolóeszközök használhatók, feltéve, hogy a 4.1.1 és a 4.1.3 szakasz általános előírásait és a 4.1.5 szakasz különleges előírásait betartják.		
Belső csomagolóeszközök és kialakítások	Köztes csomagolóeszközök és kialakítások	Külső csomagolóeszközök és kialakítások
Zsákok - műanyagból - papírból Tartályok - fából - műanyagból - fémből - papírlemezből Orsók	Nem szükséges	Ládák - acélládák (4A) - alumíniumládák (4B) - közönséges faládák (4C1) - portömör faládák (4C2) - rétegelt falemez ládák (4D) - farostlemez ládák (4F) - papírlemez ládák (4G) Hordók - acélhordók levehető tetővel (1A2) - alumíniumhordók levehető tetővel (1B2) - rétegelt falemez hordók (1D) - papírlemez hordók (1G) - műanyag hordók levehető tetővel (1H2)
Különleges csomagolási előírás: PP68 Az UN 0029, 0267 és 0455 esetében belső csomagolásként zsák		ok és orsók nem használhatók.

P132a	CSOMAGOLÁSI UTASÍTÁS (zárt fém, műanyag vagy papírlemez házból álló tárgyakhoz, amelyek detonáló robbanóanyagot tartalmaznak vagy műanyag kötésű detonáló robbanóanyagokból készült tárgyakhoz)	P132a
A következő csomagolóeszközök használhatók, feltéve, hogy a 4.1.1 és a 4.1.3 szakasz általános előírásait és a 4.1.5 szakasz különleges előírásait betartják.		
Belső csomagolóeszközök és kialakítások	Köztes csomagolóeszközök és kialakítások	Külső csomagolóeszközök és kialakítások
Nem szükséges	Nem szükséges	Ládák - acélládák (4A) - alumíniumládák (4B) - közönséges faládák (4C1) - portömör faládák (4C2) - rétegelt falemez ládák (4D) - farostlemez ládák (4F) - papírlemez ládák (4G) - tömör műanyag ládák (4H2)

P132b	CSOMAGOLÁSI UTASÍTÁS (zárt ház nélküli tárgyakhoz)	P132b
A következő csomagolóeszközök használhatók, feltéve, hogy a 4.1.1 és a 4.1.3 szakasz általános előírásait és a 4.1.5 szakasz különleges előírásait betartják.		
Belső csomagolóeszközök és kialakítások	Köztes csomagolóeszközök és kialakítások	Külső csomagolóeszközök és kialakítások
Tartályok - papírlemezből - műanyagból - fémből Burkolatok - műanyagból - papírból	Nem szükséges	Ládák - acélládák (4A) - alumíniumládák (4B) - közönséges faládák (4C1) - portömör faládák (4C2) - rétegelt falemez ládák (4D) - farostlemez ládák (4F) - papírlemez ládák (4G) - tömör műanyag ládák (4H2)

P133	CSOMAGOLÁSI UTASÍTÁS (zárt ház nélküli tárgyakhoz)	P133
A következő csomagolóeszközök használhatók, feltéve, hogy a 4.1.1 és a 4.1.3 szakasz általános előírásait és a 4.1.5 szakasz különleges előírásait betartják.		
Belső csomagolóeszközök és kialakítások	Köztes csomagolóeszközök és kialakítások	Külső csomagolóeszközök és kialakítások
Tartályok -fából - műanyagból - fémből - papírlemezből Tálcák megosztó válaszfalakkal - fából - műanyagból - papírlemezből	Tartályok - fából - műanyagból - fémből - papírlemezből	Ládák - acélládák (4A) - alumíniumládák (4B) - közönséges faládák (4C1) - portömör faládák (4C2) - rétegelt falemez ládák (4D) - farostlemez ládák (4F) - papírlemez ládák (4G) - tömör műanyag ládák (4H2)
Kiegészítő követelmény: Tartályok köztes csomagolásként csak akkor szükségesek, ha a belső csomagolóeszközök tálcák.		
Különleges csomagolási előírás: PP69 Az UN 0043, 0212, 0225, 0268 és 0306-hoz belső csomagolóeszközként tálcák nem használhatók.		

P134 CSOMAGOLÁSI UTASÍTÁS P134		
A következő csomagolóeszközök használhatók, feltéve, hogy a 4.1.1 és a 4.1.3 szakasz általános előírásait és a 4.1.5 szakasz különleges előírásait betartják.		
Belső csomagolóeszközök és kialakítások	Köztes csomagolóeszközök és kialakítások	Külső csomagolóeszközök és kialakítások
Zsákok - vízálló Tartályok - fából - műanyagból - fémből - papírlemezből Burkolatok - hullámpapírlemezből Hüvelyek - papírlemezből	Nem szükséges	Ládák - acélládák (4A) - alumíniumládák (4B) - közönséges faládák (4C1) - portömör faládák (4C2) - rétegelt falemez ládák (4D) - farostlemez ládák (4F) - papírlemez ládák (4G) - habosított műanyag ládák (4H1) - tömör műanyag ládák (4H2) Hordók - acélhordók levehető tetővel (1A2) - alumíniumhordók levehető tetővel (1B2) - rétegelt falemez hordók (1D) - papírlemez hordók (1G) - műanyag hordók levehető tetővel (1H2)

P135 CSOMAGOLÁSI UTASÍTÁS P135		
A következő csomagolóeszközök használhatók, feltéve, hogy a 4.1.1 és a 4.1.3 szakasz általános előírásait és a 4.1.5 szakasz különleges előírásait betartják.		
Belső csomagolóeszközök és kialakítások	Köztes csomagolóeszközök és kialakítások	Külső csomagolóeszközök és kialakítások
Zsákok - műanyagból - papírból Tartályok - fából - műanyagból - fémből - papírlemezből Burkolatok - műanyagból - papírból	Nem szükséges	Ládák - acélládák (4A) - alumíniumládák (4B) - közönséges faládák (4C1) - portömör faládák (4C2) - rétegelt falemez ládák (4D) - farostlemez ládák (4F) - papírlemez ládák (4G) - habosított műanyag ládák (4H1) - tömör műanyag ládák (4H2) Hordók - acélhordók levehető tetővel (1A2) - alumíniumhordók levehető tetővel (1B2) - rétegelt falemez hordók (1D) - papírlemez hordók (1G) - műanyag hordók levehető tetővel (1H2)

P136 CSOMAGOLÁSI UTASÍTÁS		P136
A következő csomagolóeszközök használhatók, feltéve, hogy a 4.1.1 és a 4.1.3 szakasz általános előírásait és a 4.1.5 szakasz különleges előírásait betartják.		
Belső csomagolóeszközök és kialakítások	Köztes csomagolóeszközök és kialakítások	Külső csomagolóeszközök és kialakítások
Zsákok - műanyagból - textilszövetből Ládák - fából - műanyagból - papírlemezből Megosztó válaszfalak a külső csomagolásban	Nem szükséges	Ládák - acélládák (4A) - alumíniumládák (4B) - közönséges faládák (4C1) - portömör faládák (4C2) - rétegelt falemez ládák (4D) - farostlemez ládák (4F) - papírlemez ládák (4G) - tömör műanyag ládák (4H2) Hordók - acélhordók levehető tetővel (1A2) - alumíniumhordók levehető tetővel (1B2) - rétegelt falemez hordók (1D) - papírlemez hordók (1G) - műanyag hordók levehető tetővel (1H2)

P137 CSOMAGOLÁSI UTASÍTÁS		P137
A következő csomagolóeszközök használhatók, feltéve, hogy a 4.1.1 és a 4.1.3 szakasz általános előírásait és a 4.1.5 szakasz különleges előírásait betartják.		
Belső csomagolóeszközök és kialakítások	Köztes csomagolóeszközök és kialakítások	Külső csomagolóeszközök és kialakítások
Zsákok - műanyagból Ládák - papírlemezből Hüvelyek - műanyagból - fémből - papírlemezből Megosztó válaszfalak a külső csomagolásban	Nem szükséges	Ládák - acélládák (4A) - alumíniumládák (4B) - közönséges faládák (4C1) - portömör faládák (4C2) - rétegelt falemez ládák (4D) - farostlemez ládák (4F) - papírlemez ládák (4G) Hordók - acélhordók levehető tetővel (1A2) - alumíniumhordók levehető tetővel (1B2) - rétegelt falemez hordók (1D) - papírlemez hordók (1G) - műanyag hordók levehető tetővel (1H2)
Különleges csomagolási előírás: PP70 Ha az UN 0059, 0439, 0440 és 0441 formázott tölteteket egyenként csomagolják, a kúpos üregnek lefelé kell néznie és a küldeménydarabot el kell látni a „FÖLFELE" jelöléssel (lásd: 5.2.2.2.2.). Ha a formázott tölteteket páronként csomagolják, a kúpos üregeknek befelé kell nézniük, hogy véletlen beindulás esetén a jet-hatás minimális legyen.		

P138 CSOMAGOLÁSI UTASÍTÁS		P138
A következő csomagolóeszközök használhatók, feltéve, hogy a 4.1.1 és a 4.1.3 szakasz általános előírásait és a 4.1.5 szakasz különleges előírásait betartják.		
Belső csomagolóeszközök és kialakítások	Köztes csomagolóeszközök és kialakítások	Külső csomagolóeszközök és kialakítások
Zsákok - műanyagból	Nem szükséges	Ládák - acélládák (4A) - alumíniumládák (4B) - közönséges faládák (4C1) - portömör faládák (4C2) - rétegelt falemez ládák (4D) - farostlemez ládák (4F) - papírlemez ládák (4G) - tömör műanyag ládák (4H2) Hordók - acélhordók levehető tetővel (1A2) - alumíniumhordók levehető tetővel (1B2) - rétegelt falemez hordók (1D) - papírlemez hordók (1G) - műanyag hordók levehető tetővel (1H2)
Kiegészítő követelmény: Ha a tárgyak végei zártak, belső csomagolóeszközök nem szükségesek.		

P139 CSOMAGOLÁSI UTASÍTÁS P139		
A következő csomagolóeszközök használhatók, feltéve, hogy a 4.1.1 és a 4.1.3 szakasz általános előírásait és a 4.1.5 szakasz különleges előírásait betartják.		
Belső csomagolóeszközök és kialakítások	Köztes csomagolóeszközök és kialakítások	Külső csomagolóeszközök és kialakítások
Zsákok - műanyagból Tartályok - fából - műanyagból - fémből - papírlemezből Burkolatok - papírból - műanyagból Orsók	Nem szükséges	Ládák - acélládák (4A) - alumíniumládák (4B) - közönséges faládák (4C1) - portömör faládák (4C2) - rétegelt falemez ládák (4D) - farostlemez ládák (4F) - papírlemez ládák (4G) - tömör műanyag ládák (4H2) Hordók - acélhordók levehető tetővel (1A2) - alumíniumhordók levehető tetővel (1B2) - rétegelt falemez hordók (1D) - papírlemez hordók (1G) - műanyag hordók levehető tetővel (1H2)
Különleges csomagolási előírások: PP71 Az UN 0065, 0102, 0104, 0289 és 0290 estében a robbanózsinórok végeit le kell zárni, pl. szorosan záró dugóval, úgy, hogy a robbanóanyag ne szabadulhasson ki. A hajlékony robbanózsinórok végeit szorosan le kell kötözni. PP72 Az UN 0065 és 0289 esetében nem szükségesek belső csomagolóeszközök, ha azok tekercselve vannak.		

P140 CSOMAGOLÁSI UTASÍTÁS		P140
A következő csomagolóeszközök használhatók, feltéve, hogy a 4.1.1 és a 4.1.3 szakasz általános előírásait és a 4.1.5 szakasz különleges előírásait betartják.		
Belső csomagolóeszközök és kialakítások	Köztes csomagolóeszközök és kialakítások	Külső csomagolóeszközök és kialakítások
Zsákok - műanyagból Burkolatok - nátronpapírból - műanyagból Orsók	Nem szükséges	Ládák - acélládák (4A) - alumíniumládák (4B) - közönséges faládák (4C1) - portömör faládák (4C2) - rétegelt falemez ládák (4D) - farostlemez ládák (4F) - papírlemez ládák (4G) - tömör műanyag ládák (4H2) Hordók - acélhordók levehető tetővel (1A2) - alumíniumhordók levehető tetővel (1B2) - rétegelt falemez hordók (1D) - papírlemez hordók (1G) - műanyag hordók levehető tetővel (1H2)
Különleges csomagolási előírások: PP73 Az UN 0105 esetében nem szükségesek belső csomagolóeszközök, ha a tárgyak végei zártak. PP74 Az UN 0101 esetében a csomagolóeszköznek portömömek kell lennie, kivéve, ha a gyújtó papírhüvellyel van burkolva és a hüvely mindkét vége el van látva levehető sapkával. PP75 Az UN 0101 tárgyaihoz acél vagy alumínium ládák és hordók nem használhatók.		

P141 CSOMAGOLÁSI UTASÍTÁS		P141
A következő csomagolóeszközök használhatók, feltéve, hogy a 4.1.1 és a 4.1.3 szakasz általános előírásait és a 4.1.5 szakasz különleges előírásait betartják.		
Belső csomagolóeszközök és kialakítások	Köztes csomagolóeszközök és kialakítások	Külső csomagolóeszközök és kialakítások
Tartályok - fából - műanyagból - acélból - papírlemezből Tálcák megosztó válaszfalakkal - fából - műanyagból Megosztó válaszfalak a külső csomagolásban	Nem szükséges	Ládák - acélládák (4A) - alumíniumládák (4B) - közönséges faládák (4C1) - portömör faládák (4C2) - rétegelt falemez ládák (4D) - farostlemez ládák (4F) - papírlemez ládák (4G) - tömör műanyag ládák (4H2) Hordók - acélhordók levehető tetővel (1A2) - alumíniumhordók levehető tetővel (1B2) - rétegelt falemez hordók (1D) - papírlemez hordók (1G) - műanyag hordók levehető tetővel (1H2)

P142 CSOMAGOLÁSI UTASÍTÁS		P142
A következő csomagolóeszközök használhatók, feltéve, hogy a 4.1.1 és a 4.1.3 szakasz általános előírásait és a 4.1.5 szakasz különleges előírásait betartják.		
Belső csomagolóeszközök és kialakítások	Köztes csomagolóeszközök és kialakítások	Külső csomagolóeszközök és kialakítások
Zsákok - papírból - műanyagból Tartályok - fából - papírlemezből - fémből - műanyagból Burkolatok - papírból Tálcák megosztó válaszfalakkal - műanyagból	Nem szükséges	Ládák - acélládák (4A) - alumíniumládák (4B) - közönséges faládák (4C1) - portömör faládák (4C2) - rétegelt falemez ládák (4D) - farostlemez ládák (4F) - papírlemez ládák (4G) - tömör műanyag ládák (4H2) Hordók - acélhordók levehető tetővel (1A2) - alumíniumhordók levehető tetővel (1B2) - rétegelt falemez hordók (1D) - papírlemez hordók (1G) - műanyag hordók levehető tetővel (1H2)

<table>
<tr><td>P143</td><td colspan="2">CSOMAGOLÁSI UTASÍTÁS</td><td>P143</td></tr>
<tr><td colspan="4">A következő csomagolóeszközök használhatók, feltéve, hogy a 4.1.1 és a 4.1.3 szakasz általános előírásait és a 4.1.5 szakasz különleges előírásait betartják.</td></tr>
<tr><td>Belső csomagolóeszközök és kialakítások</td><td>Köztes csomagolóeszközök és kialakítások</td><td colspan="2">Külső csomagolóeszközök és kialakítások</td></tr>
<tr><td>Zsákok
- nátronpapírból
- műanyagból
- textilszövetből
- gumibevonatú textilszövetből

Tartályok
- műanyagból
- fémből
- papírlemezből

Tálcák megosztó válaszfalakkal
- műanyagból
- fából</td><td>Nem szükséges</td><td colspan="2">Ládák
- acélládák (4A)
- alumíniumládák (4B)
- közönséges faládák (4C1)
- portömör faládák (4C2)
- rétegelt falemez ládák (4D)
- farostlemez ládák (4F)
- papírlemez ládák (4G)
- tömör műanyag ládák (4H2)
Hordók
- acélhordók levehető tetővel (1A2)
- alumíniumhordók levehető tetővel (1B2)
- rétegelt falemez hordók (1D)
- papírlemez hordók (1G)</td></tr>
<tr><td colspan="4">Kiegészítő követelmény:
A fenti belső és külső csomagolóeszközök helyett összetett csomagolóeszköz (6HH2) (műanyag tartály külső tömör műanyag ládával) is használhatók.</td></tr>
<tr><td colspan="4">Különleges csomagolási előírás:
PP76 Ha az UN 0271, 0272, 0415 vagy 0491-hez fém csomagolóeszközöket használnak, a fém csomagolóeszközöket úgy kell kialakítani, hogy a belső nyomás belső vagy külső okokból történő növekedése ne okozzon robbanásveszélyt.</td></tr>
</table>

P144	CSOMAGOLÁSI UTASÍTÁS	P144
A következő csomagolóeszközök használhatók, feltéve, hogy a 4.1.1 és a 4.1.3 szakasz általános előírásait és a 4.1.5 szakasz különleges előírásait betartják.		
Belső csomagolóeszközök és kialakítások	Köztes csomagolóeszközök és kialakítások	Külső csomagolóeszközök és kialakítások
Tartályok - fémből - papírlemezből - műanyagból Megosztó válaszfalak a külső csomagolásban	Nem szükséges	Ládák - acélládák (4A) - alumíniumládák (4B) - közönséges faládák fémbéléssel (4C1) - rétegelt falemez ládák fémbéléssel (4D) - farostlemez ládák fémbéléssel (4F) - habosított műanyag ládák (4H1) - tömör műanyag ládák (4H2) Hordók - acélhordók levehető tetővel (1A2) - alumíniumhordók levehető tetővel (1B2) - műanyag hordók levehető tetővel (1H2)
Különleges csomagolási előírás: PP77 Az UN 0248 és 0249-hez használt csomagolásokat védeni kell a víz behatolásával szemben. Ha a vízzel aktiválható szerkezeteket csomagolatlanul szállítják, azokat legalább két, független védőszerkezettel kell ellátni, ami megakadályozza a víz behatolását.		

P200	CSOMAGOLÁSI UTASÍTÁS	P200
A csomagolóeszköz típusa: Palack, nagypalack, gázhordó és palackköteg.		
Palackok, nagypalackok, gázhordók és palackkötegek használhatók, feltéve, hogy a 4.1.6 szakasz különleges csomagolási előírásait és a következő 1) - 11) bekezdés előírásait betartják.		
Általános előírások A tartályokat úgy kell lezárni és tömíteni, hogy megakadályozzák a gáz kiszabadulását. A táblázatok szerint 200 ml/m3 (ppm) vagy annál kisebb LC50 értékkel rendelkező mérgező anyagokat tartalmazó nyomástartó tartályokon nem lehet semmiféle nyomáscsökkentő szerkezet. Az UN 1013 szén-dioxid és az UN 1070 dinitrogén-oxid szállítására használt UN nyomástartó tartályokat nyomáscsökkentő szerkezettel kell ellátni. A következő három táblázat a sűrített gázokra (1 táblázat), a cseppfolyósított és oldott gázokra (2 táblázat) és a nem a 2 osztályba tartozó anyagokra (3 táblázat) vonatkozik. A táblázatokban a következők szerepelnek: az anyag UN száma, megnevezése és leírása, valamint osztályozási kódja; mérgező anyagok esetén az LC50 érték; az anyaghoz használható nyomástartó tartály típusa, amit „X" betű jelöl; a nyomástartó tartályok időszakos vizsgálatának legnagyobb időköze; Megjegyzés: A kompozit anyagok felhasználásával készült nyomástartó tartályokra az időszakos vizsgálat gyakoriságát a tartályt jóváhagyó illetékes hatóságnak kell meghatároznia. a nyomástartó tartályok legkisebb próbanyomása; sűrített gázok tartályainál a legnagyobb üzemi nyomás vagy cseppfolyósított, ill. oldott gázok tartályainál a legnagyobb töltési fok(ok); az egyes anyagokra vonatkozó különleges csomagolási előírások.		

Próbanyomás, töltési fok és töltési előírások
Az előírt legkisebb próbanyomás 1 MPa (10 bar);
A nyomástartó tartályokat semmilyen esetben sem szabad a következő követelmények által meghatározott határoknál nagyobb mértékben megtölteni:

Sűrített gázok esetén az üzemi nyomás nem lehet nagyobb, mint a nyomástartó tartály próbanyomásának kétharmada. Az üzemi nyomás felső határára az „o" különleges csomagolási előírás további korlátozást tartalmaz. A belső nyomás 65°C-on semmilyen esetben sem haladhatja meg a próbanyomást.
Nagy nyomáson cseppfolyósított gázok esetén a töltési foknak akkorának kell lennie, hogy az állandósult nyomás 65°C-on ne haladja meg a nyomástartó tartály próbanyomását.
A táblázatban megadottól eltérő próbanyomás és töltési fok is alkalmazható, kivéve ott, ahol az „o" különleges csomagolási előírás szerepel, akkor ha
1) az „r" különleges csomagolási előírás teljesül, ha az elő van írva; vagy
2) nagy nyomáson cseppfolyósított gázok esetén a töltési foknak akkorának kell lennie, hogy az állandósult nyomás 65°C-on ne haladja meg a nyomástartó tartály próbanyomását.
Azoknál a nagy nyomáson cseppfolyósított gázoknál és gázkeverékeknél, amelyekre vonatkozóan nem áll rendelkezésre adat, a legnagyobb töltési fokot (TF) a következő képlettel kell meghatározni:
TF = 8,5 x 10-4 x dg x Ph , kg/l;

ahol TF — a megengedett legnagyobb töltési fok,
dg = a gáz sűrűsége (15°C-on és 1 bar nyomáson) (kg/m3-ben),
Ph — a legkisebb próbanyomás (bar-ban).
Ha a gáz sűrűsége nem ismert, a töltési fokot a következő képlettel kell meghatározni:

$$TF = \frac{P_h \cdot MM \cdot 10^{-3}}{R \cdot 338}, \text{ kg/l;}$$

ahol TF – megengedett legnagyobb töltési fok
Ph — a legkisebb próbanyomás (bar-ban)
MM — a gáz molekulatömege (g/mol-ban)
R = 8,31451·10-2 bar·l·mol-1·K-1 (gázállandó).

Gázkeverékeknél az egyes alkotórészek térfogat arányának figyelembevételével kapott átlagosmolekulatömeget kell alkalmazni.

c) Kis nyomáson cseppfolyósított gázoknál a töltési fok (az űrtartalom-literenkénti legnagyobb töltőtömeg) a folyadékfázis 50°C-on fennálló sűrűségének 0, 95-szorosa, ezenkívül a folyadékfázis 60°C alatt nem töltheti ki teljesen a tartályt. A próbanyomásnak legalább akkorának kelllennie, mint a folyékony anyag 65°C-on fennálló gőznyomása (abszolút nyomás) mínusz 100kPa (1 bar).

Azoknál a kis nyomáson cseppfolyósított gázoknál és gázkeverékeknél, amelyekre vonatkozóan nem áll rendelkezésre adat, a legnagyobb töltési fokot a következő képlettel kell meghatározni:

TF = (0,0032 x BP- 0,24) x d1, kg/l;

ahol TF = a megengedett legnagyobb töltési fok
BP = a forráspont (Kelvin fokban)
d1 = a folyékony anyag sűrűsége a forrásponton (kg/l-ben).

d) Az UN 1001 oldott acetilénre, és az UN 3374 oldószermentes acetilénre lásd a 10) bekezdésben a „p" különleges csomagolási előírást.

Eltérő próbanyomás és töltési fok is alkalmazható, amennyiben az előző 4) és 5) bekezdésben leírt általános követelményeket kielégítik.

A nyomástartó tartályok töltése csak különleges felszereltsegu helyeken, szakképzett személyzettel és megfelelő eljárással végezhető.

Az eljárásnak ki kell terjednie annak ellenőrzésére, hogy
– a tartály és szerelvényei megfelelnek a vonatkozó szabályzatoknak;
– a szállítandó termékkel összeférhetőek;
– nincs biztonságot befolyásoló sérülésük;
– a töltési fokot, ill. a töltési nyomást betartották;
– a feliratok és a jelölések szabályszerűek.

Időszakos vizsgálat

Az újratölthető, nyomástartó tartályokat a 6.2.1.6 és 6.2.3.5 bekezdés előírásai szerint kell időszakos vizsgálatnak alávetni.
Ha valamely anyagra a következő táblázatokban nincs különleges előírás feltüntetve, az időszakos vizsgálatot a következők szerint kell végrehajtani:

az 1T, 1TF, 1TO, 1TC, 1TFC, 1TOC, 2T, 2TO, 2TF, 2TC, 2TFC, 2TOC, 4A, 4F és 4C osztályozási kód alá tartozó gázok szállítására szolgáló nyomástartó tartályok esetében 5 évenként;
a többi osztály anyagainak szállítására szolgáló nyomástartó tartályok esetében 5 évenként;
az 1A, 1O, 1F, 2A, 2O és 2F osztályozási kód alá tartozó gázok szállítására szolgáló nyomástartó tartályok esetében 10 évenként.

E bekezdéstől eltérően a kompozit anyagok felhasználásával készült, nyomástartó tartályok (nyomástartó kompozit tartályok) időszakos vizsgálatát azon SZMGSZ Tagállam illetékes hatósága által meghatározott időszakonként kell elvégezni, amely a szerkezetre és a gyártásra vonatkozó műszaki szabályzatot jóváhagyta.

Különleges csomagolási előírások
10) A „különleges csomagolási előírások" oszlop jelmagyarázata

Az anyagok összeférhetősége (gázokra lásd az ISO 11114-1:1997 és az ISO 11114-2:2000 szabványt)

a: Alumíniumötvözetből készült tartály nem használható.
b: Rézből készült szelepek nem használhatók.
c: A tartalommal érintkezésbe kerülő fémrészek legfeljebb 65% rezet tartalmazhatnak.
d: Acélból készült, nyomástartó tartályokhoz csak a hidrogén hatására bekövetkező ridegedésnek ellenálló minőségű acélok használhatók.

A 200 ml/m3 -nél (ppm-nél) kisebb LC50 értékű anyagokra vonatkozó követelmények

k: A szelepnyílásokat gázzáró dugóval vagy sapkával kell ellátni, ami olyan anyagból készült, amit a nyomástartó tartály tartalma nem támad meg.

Egy palackkötegen belül minden palackot saját zárószeleppel kell ellátni, amelyet a szállítás alatt zárva kell tartani. Töltés után a gyűjtőcsövet légteleníteni kell, át kell öblíteni és le kell zárni.

Az UN 1045 sűrített fluort tartalmazó palackkötegek palackjainál nem szükséges minden palackot leválasztó szeleppel ellátni, ehelyett elegendő a legfeljebb 150 1 összes víztérfogatú palack-csoportokra leválasztó szelepet tenni.

A palackoknál, ill. a palackkötegek egyes palackjainál a próbanyomásnak legalább 200 bar-nak kell lennie, és a legkisebb falvastagság alumínium ötvözet esetén 3,5 mm, acél esetén 2 mm lehet. Azok az egyedi palackok, amelyek nem felelnek meg ezeknek a követelményeknek, csak olyan merev, külső csomagolóeszközben szállíthatók, amely az I csomagolási csoport követelményeit kielégíti és kellően megvédi a palackot és szerelvényeit. A gázhordók legkisebb falvastagságát az illetékes hatóságnak kell meghatároznia.

A nyomástartó tartályon nem lehet nyomáscsökkentő szerkezet.

A palackoknak, ill. a palackkötegek egyes palackjainak a víztérfogata legfeljebb 85 liter lehet.

A szelepeknek kúpos menetes csatlakozással közvetlenül a nyomástartó tartályhoz kell csatlakozniuk és képesnek kell lenniük a nyomástartó tartály próbanyomásának elviselésére.

A szelepeknek vagy nem perforált membránnal kialakított, tömítés nélküli típusúnak kell lenniük vagy olyannak, ami megakadályozza a tömítésen keresztüli vagy a tömítés melletti szivárgást.

Kapszulákban történő szállítás nem engedélyezett.

Töltés után minden nyomástartó tartály tömörségét ellenőrizni kell.

Egyes gázokra vonatkozó előírások

l: Az UN 1040 etilén-oxid légmentesen zárt üveg vagy fém belső csomagolásokban is szállítható, amelyek párnázóanyag között, az I csomagolási csoportnak megfelelő papírlemez, fa- vagy fémládában vannak. A megengedett legnagyobb mennyiség üveg belső csomagolás esetén 30 g, fém belső csomagolás esetén 200 g. Töltés után minden belső csomagolás tömörségét forróvizes fürdőbe mártva olyan hőmérsékleten és időtartamig kell vizsgálni, ami elegendő ahhoz, hogy a belső nyomás elérje az etilénoxid 55°C-on fennálló gőznyomását. Egy külső csomagolásban a legnagyobb nettó tömeg legfeljebb 2,5 kg lehet.

m: A nyomástartó tartályokat úgy kell megtölteni, hogy az üzemi nyomás ne haladja meg az 5 bar-t.

n: Az UN 2190 sűrített oxigén-difluorid esetén a palackok, ill. a palackköteg egyes palackjai legfeljebb 5 kg gázt tartalmazhatnak. Az UN 1045 sűrített fluor esetén a palackok, a palackköteg egyes palackjai, ill. a palackköteg palack-csoportjai – a „k” különleges előírásnak megfelelően – legfeljebb 5 kg gázt tartalmazhatnak.

o: Az üzemi nyomás, ill. a töltési fok semmi esetre sem haladhatja meg a táblázatban feltüntetett értéket.

p: UN 1001 oldott acetilén és az UN 3374 oldószermentes acetilén esetén a palackokat homogén, monolit, porózus anyaggal kell kitölteni; az üzemi nyomás és az acetilén mennyisége nem haladhatja meg a jóváhagyásban meghatározott vagy az ISO 3807-1:2000, ill. az ISO 3807-2:2000 szabványban szereplő értéket.

UN 1001 oldott acetilén esetén a palacknak a jóváhagyásban meghatározott mennyiségű acetont vagy más alkalmas oldószert kell tartalmaznia (lásd az ISO 3807-1:2000, ill. az ISO 3807-2:2000 szabványt); a nyomáscsökkentő szerkezettel ellátott és az összekapcsolt palackokat függőleges helyzetben kell szállítani.

Alternatívaként az UN 1001 oldott acetilénhez használt olyan palack, amely nem UN nyomástartó tartály, nem monolit, porózus anyaggal is megtölthető; az üzemi nyomás, az acetilén és az oldószer mennyisége nem haladhatja meg az engedélyben előírt értéket. A palack időszakos vizsgálatának időköze legfeljebb öt év lehet.

Az 52 bar próbanyomást csak az ISO 3807-2:2000 szabványnak megfelelő palackokra kell alkalmazni.

q: A piroforos gázokhoz és az 1%-nál több piroforos alkotórészt tartalmazó, gyúlékony gázkeverékekhez használt nyomástartó tartályokat gázzáró dugóval vagy sapkával kell ellátni, ami olyan anyagból készült, amit a nyomástartó tartály tartalma nem támad meg. Ha a nyomástartó tartályok palackköteget képeznek, és gyűjtőcsővel össze vannak kapcsolva, miden egyes tartályt saját szeleppel kell ellátni, amit a szállítás alatt zárva kell tartani, és a gyűjtőcső vezeték kimenő szelepeit gázzáró dugóval vagy sapkával kell ellátni. Kapszulákban történő szállítás nem engedélyezett.

r: A gáz töltési fokát úgy kell korlátozni, hogy a nyomás a gáz teljes elbomlása esetén sem lehet nagyobb, mint a nyomástartó tartály próbanyomásának kétharmada.

ra: Kapszulákban szállítható a következő feltételek mellett:

a gáz mennyisége nem haladhatja meg a 150 g-ot kapszulánként;
a kapszuláknak mentesnek kell lenniük az olyan hibáktól, amelyek ellenállóképességüket csökkenthetnék;
a zárás tömörségét kiegészítő szerkezettel (kupakkal, sapkával, lehegesztéssel, lekötéssel stb.) kell biztosítani, ami alkalmas a zárórendszer szállítás alatti tömítetlenné válásának megakadályozására;
a kapszulákat kielégítő szilárdságú külső csomagolásba kell helyezni. Egy küldeménydarab tömege nem lehet 75 kg-nál nagyobb.

s: Az alumíniumötvözet nyomástartó tartályokat:
– csak réz vagy rozsdamentes acél szelepekkel szabad ellátni; és
– a szénhidrogén szennyeződéstől meg kell tisztítani és nem lehetnek olajjal szennyezettek. Az UN nyomástartó tartályokat az ISO 11621:1997 szerint kell kitisztítani

t: (fenntartva)

Időszakos vizsgálat
u: Az alumíniumötvözet nyomástartó tartályoknál az időszakos vizsgálatok időköze 10 évre növelhető. Ez az eltérés az UN nyomástartó tartályokra csak akkor alkalmazható, ha az ötvözetet, amelyből a nyomástartó tartály készült, alávetették az ISO 7866:1999 szabvány szerinti feszültségkorróziós vizsgálatnak.

v: Az időszakos vizsgálatok időköze acélpalackok esetén 15 évre növelhető:

azon ország(ok) illetékes hatóságának (hatóságainak) egyetértésével, amely(ek)ben az időszakos vizsgálatokat végzik és a szállítás történik, és
az illetékes hatóság által elismert műszaki szabályzat vagy szabvány, vagy az EN 1440:1996 „Szállítható, újratölthető hegesztett acélpalackok cseppfolyósított szénhidro géngázhoz (LPG-hez). Időszakos újraminősítő vizsgálatok" szabvány előírásainak megfelelően.

Az m.n.n. tételekre és a keverékekre vonatkozó követelmények
z: A nyomástartó tartály és szerelvényei anyagának a tartalommal összeférhetőnek kell lennie és nem képezhet azzal ártalmas vagy veszélyes vegyületeket.
A próbanyomást és a töltési fokot az 5) bekezdés vonatkozó követelményei szerint kell kiszámítani.
A 200 ml/m3 vagy annál kisebb LC50 értékkel bíró mérgező gázokra és gázkeverékekre a „k" különleges előírás követelményeit kell betartani, az ilyen gázok szállítása nagypalackban, gázhordóban, ill. MEG-konténerben nem engedélyezett, kivéve az UN 1975 nirogén-monoxid és dinit-rogén-tetroxid keverékét, amely gázhordóban szállítható.
A piroforos gázokhoz vagy 1%-nál több piroforos vegyületet tartalmazó gyúlékony gázkeverékekhez használt nyomástartó tartályoknak a „q" különleges csomagolási előírás követelményeinek kell megfelelniük.
Meg kell tenni a szükséges intézkedéseket a szállítás alatt a veszélyes reakciók (pl. polimerizáció, bomlás) elkerülésére. Szükség esetén stabilizátorokat vagy inhibitorokat kell a gázhoz adni.

Az UN 1911 diboránt tartalmazó keverékeket olyan nyomásig kell betölteni, hogy ha a diborán teljes bomlása bekövetkezik, a nyomás ne múlja felül a nyomástartó tartály próbanyomásának kétharmadát.

A nem a 2 osztályba tartozó anyagokra vonatkozó követelmények

ab: A nyomástartó tartályoknak a következő feltételeket kell kielégíteniük:
– a nyomáspróba alkalmával a nyomástartó tartály belsejét és a szerelvényeket is meg kell vizsgálni;
– a tartály korrózió állóságát kétévente alkalmas (pl. ultrahangos) készülékkel meg kell vizsgálni és ellenőrizni kell a szerelvények állapotát;
– a falvastagság nem lehet 3 mm-nél kisebb.

ac: A vizsgálatokat az illetékes hatóság által elismert szakértő felügyelete mellett kell végezni.

ad: A nyomástartó tartályoknak a következő feltételeket kell kielégíteniük:
– a nyomástartó tartályokat legalább 2,1 MPa (21 bar) (túlnyomás) tervezési nyomásra kell méretezni;
– az újratölthető tartályokon feltüntetendő jelölésen kívül a nyomástartó tartályokon jól látható és tartós módon fel kell tüntetni a következőket:
– az anyag UN számát és helyes szállítási megnevezését a 3.1.2 szakasz szerint;
– a töltet engedélyezett legnagyobb tömegét és a tartály tára tömegét, beleértve a töltés alatt rajta levő szerelvényeket, vagy a bruttó tömeget.

11) Ezen csomagolási utasítás követelményei a következő szabványok értelemszerű alkalmazása esetén teljesítettnek tekinthetők:

Követelmények	Hivatkozás	A dokumentum címe
P200 (7)	EN 1919:2000	Szállítható gázpalackok. Gázpalackok cseppfolyósított gázokhoz (acetilén és cseppfolyósított szénhidrogéngáz kivételével). Ellenőrzés töltéskor.
P200 (7)	EN 1920:2000	Szállítható gázpalackok. Gázpalackok sűrített gázokhoz (acetilén kivételével). Ellenőrzés töltéskor.
P200 (7)	EN 12754:2001	Szállítható gázpalackok. Gázpalackok oldott acetilénhez. Ellenőrzés töltéskor.
P200 (7)	EN 13365:2002 + A1:2005	Szállítható gázpalackok. Palackkötegek sűrített és cseppfolyósított gázokhoz (acetilén kivételével). Ellenőrzés töltéskor.
P200 (10) p	EN1801:1998	Szállítható gázpalackok. Egyedi acetilénpalackok töltési feltételei (beleértve az engedélyezett porózus anyagok felsorolását).
P200 (10) p	EN 12755:2000	Szállítható gázpalackok. Acetilénpalack-kötegek töltési feltételei.
P200 (7)	EN 1439:2008 (3.5 és C melléklet kivételével)	LPG-berendezések és -tartozékok. Szállítható, újratölthető, hegesztett és forrasztott acélpalackok cseppfolyósított szénhidrogéngázhoz (LPG-hez). Ellenőrzési eljárás töltés előtt, közben és után.
P200 (7)	EN 14794:2005	LPG-berendezések és -tartozékok. Szállítható, újratölthető, alumíniumpalackok cseppfolyósított szénhidrogéngázhoz (LPG-hez). Ellenőrzési eljárás töltés előtt, közben és után.

1. táblázat: SŰRÍTETT GÁZOK

UN szám	Megnevezés és leírás	Osztályozási kód	LC50, ml/m3	Palack	Nagypalack	Gázhordó	Palackköteg	Vizsgálati időköz, éva)	Próbanyomás, bar b)	Legnagyobb üzemi nyomás, bar b)	Különleges csomagolási előírás (lásd: (10) pont)
1002	LEVEGŐ, SŰRÍTETT	1A		X	X	X	X	10			
1006	ARGON, SŰRÍTETT	1A		X	X	X	X	10			
1016	SZÉN-MONOXID, SŰRÍTETT	1TF	3760	X	X	X	X	5			u
1023	VÁROSI GÁZ, SŰRÍTETT	1TF		X	X	X	X	5			
1045	FLUOR, SŰRÍTETT	1TOC	185	X			X	5	200	30	a, k, n, o
1046	HÉLIUM, SŰRÍTETT	1A		X	X	X	X	10			
1049	HIDROGÉN, SŰRÍTETT	1F		X	X	X	X	10			d
1056	KRIPTON, SŰRÍTETT	1A		X	X	X	X	10			
1065	NEON, SŰRÍTETT	1A		X	X	X	X	10			
1066	NITROGÉN, SŰRÍTETT	1A		X	X	X	X	10			
1071	KRAKKGÁZ, SŰRÍTETT	1TF		X	X	X	X	5			
1072	OXIGÉN, SŰRÍTETT	1O		X	X	X	X	10			s
1612	HEXAETIL-TETRAFOSZFAT ÉS SŰRÍTETT GÁZ KEVERÉK	1T		X	X	X	X	5			z
1660	NITROGÉN-MONOXID, SŰRÍTETT	1TOC	115	X			X	5	225	33	k, o
1953	SŰRÍTETT GÁZ, MÉRGEZŐ, GYÚLÉKONY, M.N.N.	1TF	≤5000	X	X	X	X	5			z
1954	SŰRÍTETT GÁZ, GYÚLÉKONY, M.N.N.	1F		X	X	X	X	10			z
1955	SŰRÍTETT GÁZ, MÉRGEZŐ, M.N.N.	1T	≤5000	X	X	X	X	5			z
1956	SŰRÍTETT GÁZ, M.N.N.	1A		X	X	X	X	10			z
1957	DEUTÉRIUM, SŰRÍTETT	1F		X	X	X	X	10			d
1964	SZÉNHIDROGÉN-GÁZ KEVERÉK, SŰRÍTETT, M.N.N.	1F		X	X	X	X	10			z
1971	METÁN, SŰRÍTETT vagy FÖLDGÁZ, SŰRÍTETT, magas metántartalommal	1F		X	X	X	X	10			
2034	HIDROGÉN ÉS METÁN KEVERÉKE, SŰRÍTETT	1F		X	X	X	X	10			d
2190	OXIGÉN-DIFLUORID, SŰRÍTETT	1TOC	2,6	X			X	5	200	30	a, k, n, o
3156	SŰRÍTETT GÁZ, GYÚJTÓ HATÁSÚ, M.N.N.	1O		X	X	X	X	10			z
3303	SŰRÍTETT GÁZ, MÉRGEZŐ, GYÚJTÓ HATÁSÚ, M.N.N.	1TO	≤5000	X	X	X	X	5			z
3304	SŰRÍTETT GÁZ, MÉRGEZŐ, MARÓ, M.N.N.	1TC	≤5000	X	X	X	X	5			z
3305	SŰRÍTETT GÁZ, MÉRGEZŐ, GYÚLÉKONY, MARÓ, M.N.N.	1TFC	≤5000	X	X	X	X	5			z

1. táblázat: SŰRÍTETT GÁZOK

UN szám	Megnevezés és leírás	Osztályozási kód	LC50, ml/m3	Palack	Nagypalack	Gázhordó	Palackköteg	Vizsgálati időköz, éva)	Próbanyomás, bar b)	Legnagyobb üzemi nyomás, bar b)	Különleges csomagolási előírás (lásd: (10) pont)
3306	SŰRÍTETT GÁZ, MÉRGEZŐ, GYÚJTÓ HATÁSÚ, MARÓ, M.N.N.	1TOC	≤5000	X	X	X	X	5			z

a) Nem érvényes a kompozit tartályokra.

b) Ha a rovatban nincs bejegyzés, az üzemi nyomás nem haladhatja meg a próbanyomás kétharmadát.

2. táblázat: CSEPPFOLYÓSÍTOTT GÁZOK ÉS OLDOTT GÁZOK

UN szám	Megnevezés és leírás	Osztályozási kód	LC50, ml/m3	Palack	Nagypalack	Gázhordó	Palackköteg	Vizsgálati időköz, éva)	Próbanyomás, bar b)	Legnagyobb üzemi nyomás, bar b)	Különleges csomagolási előírás (lásd: (10) pont)
1001	ACETILÉN, OLDOTT	4F		X			X	10	60		c,p
1005	AMMÓNIA, VÍZMENTES	2TC	4000	X	X	X	X	5	29	0,54	b,ra
1008	BÓR-TRIFLUORID	2TC	387	X	X	X	X	5	225 300	0,715 0,86	
1009	BRÓM-TRIFLUOR-METÁN (R 13B1 HŰTŐGÁZ)	2A		X	X	X	X	10	42 120 250	1,13 1,44 1,60	ra ra ra
1010	BUTADIÉNEK, STABILIZÁLT (1,2-butadién)	2F		X	X	X	X	10	10	0,59	ra
1010	BUTADIÉNEK ÉS SZÉNHIDROGÉN KEVERÉKE, STABILIZÁLT	2F		X	X	X	X	10	10	0,59	ra
1010	BUTADIÉNEK, STABILIZÁLT (1,2-butadién)	2F		X	X	X	X	10	10	0,50	ra,v,z
1011	BUTÁN	2F		X	X	X	X	10	10	0,52	ra, v
1012	BUTÉN KEVERÉK	2F		X	X	X	X	10	10	0,50	r, z
1012	1-BUTÉN	2F		X	X	X	X	10	10	0,53	
1012	cisz-2-BUTÉN	2F		X	X	X	X	10	10	0,55	
1012	transz-2-BUTÉN	2F		X	X	X	X	10	10	0,54	
1013	SZÉN-DIOXID	2A		X	X	X	X	10	190 250	0,68 0,76	ra ra
1017	KLÓR	2TC	293	X	X	X	X	5	22	1,25	a, ra
1018	KLÓR-DIFLUOR-METÁN (R 22 HŰTŐGÁZ)	2A		X	X	X	X	10	27	1,03	ra
1020	KLÓR-PENTAFLUOR-ETÁN (R 115 HŰTŐGÁZ)	2A		X	X	X	X	10	25	1,05	ra
1021	1 –KLÓR-1,2,2,2-TETRA-FLUOR-ETÁN (R 124 HŰTŐGÁZ)	2A		X	X	X	X	10	11	1,20	
1022	KLÓR-TRIFLUOR-METÁN (R 13 HŰTŐGÁZ)	2A		X	X	X	X	10	100 120 190 250	0,83 0,90 1,04 1,11	ra ra ra ra
1026	DICIÁN	2TF	350	X	X	X	X	5	100	0,70	ra, u
1027	CIKLOPROPÁN	2F		X	X	X	X	10	18	0,55	ra
1028	DIKLÓR-DIFLUOR-METÁN (R 12 HŰTŐGÁZ)	2A		X	X	X	X	10	16	1,15	ra
1029	DIKLÓR-FLUOR-METÁN (R21 HŰTŐGÁZ)	2A		X	X	X	X	10	10	1,23	ra
1030	1,1-DIFLUOR-ETÁN (R 152a HŰTŐGÁZ)	2F		X	X	X	X	10	16	0,79	ra
1032	DIMETIL-AMIN, VÍZMENTES	2F		X	X	X	X	10	10	0,59	b,ra
1033	DIMETIL-ÉTER	2F		X	X	X	X	10	18	0,58	ra
1035	ETÁN	2F		X	X	X	X	10	95 120 300	0,25 0,30 0,40	ra ra ra

2. táblázat: CSEPPFOLYÓSÍTOTT GÁZOK ÉS OLDOTT GÁZOK

UN szám	Megnevezés és leírás	Osztályozási kód	LC50, ml/m3	Palack	Nagypalack	Gázhordó	Palackköteg	Vizsgálati időköz, éva)	Próbanyomás, bar b)	Legnagyobb üzemi nyomás, bar b)	Különleges csomagolási előírás (lásd: (10) pont)
1036	ETIL-AMIN	2F		X	X	X	X	10	10	0,61	b,ra
1037	ETIL-KLORID	2F		X	X	X	X	10	10	0,80	a, ra
1039	ETIL-METIL-ÉTER	2F		X	X	X	X	10	10	0,64	ra
1040	ETILÉN-OXID vagy ETILÉN-OXID NITROGÉNNEL 50°C-on legfeljebb 1 MPa (10 bar) össznyomásig	2TF	2900	X	X	X	X	5	15	0,78	l,ra
1041	ETILÉN-OXID ÉS SZÉN-DIOXID KEVERÉK 9%-nál több, de legfeljebb 87% etilén-oxid tartalommal	2F		X	X	X	X	10	190 250	0,66 0,75	ra ra
1043	AMMÓNIA MŰTRÁGYA OLDAT szabad ammónia-tartalommal	A fuvarozásból ki van zárva									
1048	HIDROGÉN-BROMID, VÍZMENTES	2TC	2860	X	X	X	X	5	60	1,51	a, d, ra
1050	HIDROGÉN-KLORID, VÍZMENTES	2TC	2810	X	X	X	X	5	100 120 150 200	0,30 0,56 0,67 0,74	a,d,ra a,d,ra a,d,ra a,d,ra
1053	HIDROGÉN- SZULFID	2TF	712	X	X	X	X	5	48	0,67	d,ra,u
1055	IZOBUTÉN	2F		X	X	X	X	10	10	0,52	ra
1058	CSEPPFOLYÓSÍTOTT GÁZ, nem gyúlékony, nitrogén, szén-dioxid vagy levegő alatt	2A		X	X	X	X	10	Próba-nyomás = az üzemi nyomás 1,5-szerése		ra
1060	METIL-ACETILÉN ÉS PROPADIÉN KEVERÉK, STABILIZÁLT	2F		X	X	X	X	10			c,ra,z
	Propadién 1%...4% metil-aceti-lénnel	2F		X	X	X	X	10	22	0,52	c, ra
	P1 keverék	2F		X	X	X	X	10	30	0,49	c, ra
	P2 keverék	2F		X	X	X	X	10	24	0,47	c, ra
1061	METIL-AMIN, VÍZMENTES	2F		X	X	X	X	10	13	0,58	b,ra
1062	METIL-BROMID legfeljebb 2% klórpikrin tartalommal	2T	850	X	X	X	X	5	10	1,51	a
1063	METIL-KLORID (R 40 HŰTŐGÁZ)	2F		X	X	X	X	10	17	0,81	a, ra
1064	METIL-MERKAPTÁN	2TF	1350	X	X	X	X	5	10	0,78	d,ra,u
1067	DINITROGÉN-TETROXID (NITROGÉN-DIOXID)	2TOC	115	X		X	X	5	10	1,30	k
1069	NITROZIL-KLORID	2TC	35	X			X	5	13	1,10	k,ra
1070	DINITROGÉN-OXID (kéjgáz)	2O		X	X	X	X	10	180 225 250	0,68 0,74 0,75	

2. táblázat: CSEPPFOLYÓSÍTOTT GÁZOK ÉS OLDOTT GÁZOK

UN szám	Megnevezés és leírás	Osztályozási kód	LC50, ml/m3	Palack	Nagypalack	Gázhordó	Palackköteg	Vizsgálati időköz, éva)	Próbanyomás, bar b)	Legnagyobb üzemi nyomás, bar b)	Különleges csomagolási előírás (lásd: (10) pont)
1075	PETRÓLEUMGÁZ, CSEPPFOLYÓSÍTOTT	2F		X	X	X	X	10			v, z
1076	FOSZGÉN	2TC	5	X		X	X	5	20	1,23	k,ra
1077	PROPILÉN	2F		X	X	X	X	10	27	0,43	ra
1078	HŰTŐGÁZ, M.N.N., mint	2A		X	X	X	X	10			ra, z
	F1 keverék	2A		X	X	X	X	10	12	1,23	
	F2 keverék	2A		X	X	X	X	10	18	1,15	
	F3 keverék	2A		X	X	X	X	10	29	1,03	
1079	KÉN-DIOXID	2TC	2520	X	X	X	X	5	12	1,23	ra
1080	KÉN-HEXAFLUORID	2A		X	X	X	X	10	70 140 160	1,06 1,34 1,38	ra ra ra
1081	TETRAFLUOR-ETILÉN, STABILIZÁLT	2F		X	X	X	X	10	200		m,o,ra
1082	TRIFLUOR-KLÓR-ETILÉN, STABILIZÁLT	2TF	2000	X	X	X	X	5	19	1,13	ra, u
1083	TRIMETIL-AMIN, VÍZMENTES	2F		X	X	X	X	10	10	0,56	b,ra
1085	VINIL-BROMID, STABILIZÁLT	2F		X	X	X	X	10	10	1,37	a, ra
1086	VINIL-KLORID, STABILIZÁLT	2F		X	X	X	X	10	12	0,81	a, ra
1087	VINIL-METIL-ÉTER, STABILIZÁLT	2F		X	X	X	X	10	10	0,67	ra
1581	KLÓRPIKRIN ÉS METIL-BROMID KEVERÉK 2%-nál nagyobb klórpikrin tartalommal	2T	850	X	X	X	X	5	10	1,51	a
1582	KLÓRPIKRIN ÉS METIL-KLORID KEVERÉK	2T	d)	X	X	X	X	5	17	0,81	a
1589	KLÓR-CIÁN, STABILZÁLT	2TC	80	X			X	5	20	1,03	k
1741	BÓR-TRIKLORID	2TC	2541	X	X	X	X	5	10	1,19	ra
1749	KLÓR-TRIFLUORID	2TOC	299	X	X	X	X	5	30	1,40	a
1858	HEXAFLUOR-PROPILÉN (R 1216 HŰTŐGÁZ)	2A		X	X	X	X	10	22	1,11	ra
1859	SZILÍCIUM-TETRAFLUORID	2TC	450	X	X	X	X	5	200 300	0,74 1,10	
1860	VINIL-FLUORID, STABILIZÁLT	2F		X	X	X	X	10	250	0,64	a, ra
1911	DIBORÁN	2TF	80	X			X	5	250	0,07	d,k,o
1912	METIL-KLORID ÉS DIKLÓR-METÁN KEVERÉK	2F		X	X	X	X	10	17	0,81	a, ra
1952	ETILÉN-OXID ÉS SZÉN-DIOXID KEVERÉKE legfeljebb 9% etilén-oxid tartalommal	2A		X	X	X	X	10	190 250	0,66 0,75	ra ra
1958	1,2-DIKLÓR-1,1,2,2-TETRA-FLUOR-ETÁN (R 114 HŰTŐGÁZ)	2A		X	X	X	X	10	10	1,30	ra
1959	1,1-DIFLUOR-ETILÉN (R 1132a HŰTŐGÁZ)	2F		X	X	X	X	10	250	0,77	ra

2. táblázat: CSEPPFOLYÓSÍTOTT GÁZOK ÉS OLDOTT GÁZOK

UN szám	Megnevezés és leírás	Osztályozási kód	LC50, ml/m3	Palack	Nagypalack	Gázhordó	Palackköteg	Vizsgálati időköz, éva)	Próbanyomás, bar b)	Legnagyobb üzemi nyomás, bar b)	Különleges csomagolási előírás (lásd: (10) pont)
1962	ETILÉN	2F		X	X	X	X	10	225 300	0,34 0,38	
1962	ETILÉN	2F		X	X	X	X	10	225 300	0,34 0,38	
1965	SZÉNHIDROGÉN-GÁZ KEVERÉK, CSEPPFOLYÓSÍTOTT, M.N.N.	2F		X	X	X	X	10		b)	ra,v,z
	A keverék							10	10	0,50	
	A01 keverék							10	15	0,49	
	A02 keverék							10	15	0,48	
	A0 keverék							10	15	0,47	
	Al keverék							10	20	0,46	
	Bl keverék							10	25	0,45	
	B2 keverék							10	25	0,44	
	B keverék							10	25	0,43	
	C keverék							10	30	0,42	
1967	ROVARIRTÓ GÁZ, MÉRGEZŐ, M.N.N.	2T		X	X	X	X	5			z
1968	ROVARIRTÓ GÁZ, M.N.N.	2A		X	X	X	X	10			ra, z
1969	IZOBUTÁN	2F		X	X	X	X	10	10	0,49	ra, v
1973	KLÓR-DIFLUOR-METÁN ÉS KLÓR-PENTAFLUOR-ETÁN KEVERÉK állandó forráspontal, kb. 49% klór-difluor-metán tartalommal (R 502 HŰTŐGÁZ)	2A		X	X	X	X	10	31	1,01	ra
1974	BRÓM-KLÓR-DIFLUOR--METÁN (R 12B1 HŰTŐGÁZ)	2A		X	X	X	X	10	10	1,61	ra
1975	NITROGÉN-MONOXID ÉS DINITROGÉN-TETROXID KEVERÉKE (NITROGÉN-MONOXID ÉS NITROGÉN-DIOXID KEVERÉKE)	2TOC	115	X		X	X	5			k, z
1976	OKTAFLUOR-CIKLOBUTAN (RC 318 HŰTŐGÁZ)	2A		X	X	X	X	10	11	1,32	ra
1978	PROPÁN	2F		X	X	X	X	10	23	0,43	ra, v
1982	TETRAFLUOR-METÁN (R 14 HŰTŐGÁZ)	2A		X	X	X	X	10	200 300	0,71 0,90	

2. táblázat: CSEPPFOLYÓSÍTOTT GÁZOK ÉS OLDOTT GÁZOK

UN szám	Megnevezés és leírás	Osztályozási kód	LC50, ml/m3	Palack	Nagypalack	Gázhordó	Palackköteg	Vizsgálati időköz, éva)	Próbanyomás, bar b)	Legnagyobb üzemi nyomás, bar b)	Különleges csomagolási előírás (lásd: (10) pont)
1983	1 -KLÓR-2,2,2-TRIFLUOR-ETÁN (R 133a HŰTŐGÁZ)	2A		X	X	X	X	10	10	1,18	ra
1984	TRIFLUOR-METÁN (R 23 HŰTŐGÁZ)	2A		X	X	X	X	10	190 250	0,88 0,96	ra ra
2035	1,1,1 -TRIFLUOR-ETÁN (R 143a HŰTŐGÁZ)	2F		X	X	X	X	10	35	0,73	ra
2036	XENON	2A		X	X	X	X	10	130	1,28	
2044	2,2-DIMETIL-PROPÁN	2F		X	X	X	X	10	10	0,53	ra
2073	AMMÓNIA OLDAT, vizes, relatív sűrűség 15°C-on kisebb, mint 0,880,	4A									
	35%-nál több, de legfeljebb 40% ammóniatartalommal	4A		X	X	X	X	5	10	0,80	b
	40%-nál több, de legfeljebb 50% ammóniatartalommal	4A		X	X	X	X	5	12	0,77	b
2188	ARZIN	2TF	20	X			X	5	42	1,10	d, k
2189	DIKLÓR-SZILÁN	2TFC	314	X	X	X	X	5	10 200	0,90 1,08	
2191	SZULFURIL-FLUORID	2T	3020	X	X	X	X	5	50	1,10	u
2192	GERMÁNC)	2TF	620	X	X	X	X	5	250	0,064	d,r,ra,q
2193	HEXAFLUOR-ETÁN (R 116 HŰTŐGÁZ)	2A		X	X	X	X	10	200	1,13	
2194	SZELÉN-HEXAFLUORID	2TC	50	X			X	5	36	1,46	k,ra
2195	TELLUR-HEXAFLUORID	2TC	25	X			X	5	20	1,00	k,ra
2196	VOLFRAM-HEXAFLUORID	2TC	160	X			X	5	10	3,08	a,k,ra
2197	HIDROGÉN-JODID, VÍZMENTES	2TC	2860	X	X	X	X	5	23	2,25	a,d,ra
2198	FOSZFOR-PENTAFLUORID	2TC	190	X			X	5	200 300	0,90 1,25	k k
2199	FOSZFINc)	2TF	20	X			X	5	225 250	0,30 0,45	d,k,q d,k,q
2200	PROPADIÉN, STABILIZÁLT	2F		X	X	X	X	10	22	0,50	ra
2202	HIDROGÉN-SZELENID, VÍZMENTES	2TF	2	X			X	5	31	1,60	k
2203	SZILÍCIUM-HIDROGÉN (SZILÁN)c)	2F		X	X	X	X	10	225 250	0,32 0,36	q q
2204	KARBONIL-SZULFID	2TF	1700	X	X	X	X	5	30	0,87	ra, u
2417	KARBONIL-FLUORID	2TC	360	X	X	X	X	5	200 300	0,47 0,70	
2418	KÉN-TETRAFLUORID	2TC	40	X			X	5	30	0,91	k,ra
2419	BRÓM-TRIFLUOR-ETILÉN	2F		X	X	X	X	10	10	1,19	ra
2420	HEXAFLUOR-ACETON	2TC	470	X	X	X	X	5	22	1,08	ra
2421	NITROGÉN-TRIOXID	2TOC	A fuvarozásból ki van zárva								
2422	OKTAFLUOR-2-BUTÉN (R 1318 HŰTŐGÁZ)	2A		X	X	X	X	10	12	1,34	ra

2. táblázat: CSEPPFOLYÓSÍTOTT GÁZOK ÉS OLDOTT GÁZOK

UN szám	Megnevezés és leírás	Osztályozási kód	LC50, ml/m3	Palack	Nagypalack	Gázhordó	Palackköteg	Vizsgálati időköz, éva)	Próbanyomás, bar b)	Legnagyobb üzemi nyomás, bar b)	Különleges csomagolási előírás (lásd: (10) pont)
2424	OKTAFLUOR-PROPÁN (R 218 HŰTŐGÁZ)	2A		X	X	X	X	10	25	1,04	ra
2451	NITROGÉN-TRIFLUORID	2O		X	X	X	X	10	200	0,50	
2452	ETIL-ACETILÉN, STABILIZÁLT	2F		X	X	X	X	10	10	0,57	c, ra
2453	ETIL-FLUORID (R 161 HŰTŐGÁZ)	2F		X	X	X	X	10	30	0,57	ra
2454	METIL-FLUORID (R 41 HŰTŐGÁZ)	2F		X	X	X	X	10	300	0,63	ra
2455	METIL-NITRIT	2A	A fuvarozásból ki van zárva								
2517	1-KLÓR-1,1-DIFLUOR-ETÁN (R 142b HŰTŐGÁZ)	2F		X	X	X	X	10	10	0,99	ra
2534	METIL-KLÓR-SZILÁN	2TFC	600	X	X	X	X	5			ra, z
2548	KLÓR-PENTAFLUORID	2TOC	122	X			X	5	13	1,49	a, k
2599	KLÓR-TRIFLUOR-METÁN ÉS TRIFLUOR-METÁN AZEOTRÓP KEVERÉK kb. 60% klór-trifluor-metán tartalommal (R 503 HŰTŐGÁZ)	2A		X	X	X	X	10	31 42 100	0,12 0,17 0,64	ra ra ra
2601	CIKLOBUTÁN	2F		X	X	X	X	10	10	0,63	ra
2602	DIKLÓR-DIFLUOR-METÁN ÉS 1,1-DIFLUOR-ETÁN AZEOTROP KEVERÉK kb. 74% diklór-difluor-metán tartalommal (R 500 HŰTŐGÁZ)	2A		X	X	X	X	10	22	1,01	ra
2676	SZTIBIN	2TF	20	X			X	5	200	0,49	k,r,ra
2901	BRÓM-KLORID	2TOC	290	X	X	X	X	5	10	1,50	a
3057	TRIFLUOR-ACETIL-KLORID	2TC	10	X		X	X	5	17	1,17	k,ra
3070	ETILÉN-OXID ÉS DIKLÓR--DIFLUOR-METÁN KEVERÉK legfeljebb 12,5% etilén-oxiddal	2A		X	X	X	X	10	18	1,09	ra
3083	PERKLORIL-FLUORID	2TO	770	X	X	X	X	5	33	1,21	u
3153	PERFLUOR-(METIL-VINIL-ÉTER)	2F		X	X	X	X	10	20	0,75	ra
3154	PERFLUOR-(ETIL-VINIL-ÉTER)	2F		X	X	X	X	10	10	0,98	ra
3157	CSEPPFOLYÓSÍTOTT GÁZ, GYÚJTÓ HATÁSÚ, M.N.N.	2O		X	X	X	X	10			z
3159	1,1,1,2-TETRAFLUOR-ETÁN (R 134a HŰTŐGÁZ)	2A		X	X	X	X	10	18	1,05	ra
3160	CSEPPFOLYÓSÍTOTT GÁZ, MÉRGEZŐ, GYÚLÉKONY, M.N.N.	2TF	≤5000	X	X	X	X	5			ra, z
3161	CSEPPFOLYÓSÍTOTT GÁZ, GYÚLÉKONY, M.N.N.	2F		X	X	X	X	10			ra, z
3162	CSEPPFOLYÓSÍTOTT GÁZ, MÉRGEZŐ, M.N.N.	2T	≤5000	X	X	X	X	5			z
3163	CSEPPFOLYÓSÍTOTT GÁZ, M.N.N.	2A		X	X	X	X	10			ra, z

2. táblázat: CSEPPFOLYÓSÍTOTT GÁZOK ÉS OLDOTT GÁZOK

UN szám	Megnevezés és leírás	Osztályozási kód	LC50, ml/m3	Palack	Nagypalack	Gázhordó	Palackköteg	Vizsgálati időköz, éva)	Próbanyomás, bar b)	Legnagyobb üzemi nyomás, bar b)	Különleges csomagolási előírás (lásd: (10) pont)
3220	PENTAFLUOR-ETÁN (R 125 HŰTŐGÁZ)	2A		X	X	X	X	10	49 35	0,95 0,87	ra ra
3252	DIFLUOR-METÁN (R32 HŰTŐGÁZ)	2F		X	X	X	X	10	48	0,78	ra
3296	HEPTAFLUOR-PROPÁN (R 227 HŰTŐGÁZ)	2A		X	X	X	X	10	13	1,21	ra
3297	ETILÉN-OXID ÉS KLÓR-TETRAFLUOR-ETÁN KEVERÉK legfeljebb 8,8% etilén-oxid tartalommal	2A		X	X	X	X	10	10	1,16	ra
3298	ETILÉN-OXID ÉS PENTAFLUOR-ETÁN KEVERÉK legfeljebb 7,9% etilén-oxid tartalommal	2A		X	X	X	X	10	26	1,02	ra
3299	ETILÉN-OXID ÉS TETRAFLUOR-ETÁN KEVERÉK legfeljebb 5,6% etilén-oxid tartalommal	2A		X	X	X	X	10	17	1,03	ra
3300	ETILÉN-OXID ÉS SZÉN-DIOXID KEVERÉK 87%-nál nagyobb etilén-oxid tartalommal	2TF	>2900	X	X	X	X	5	28	0,73	ra
3307	CSEPPFOLYÓSÍTOTT GÁZ, MÉRGEZŐ, GYÚJTÓ HATÁSÚ, M.N.N	2TO	≤5000	X	X	X	X	5			z
3308	CSEPPFOLYÓSÍTOTT GÁZ, MÉRGEZŐ, MARÓ, M.N.N	2TC	≤5000	X	X	X	X	5			ra, z
3309	CSEPPFOLYÓSÍTOTT GÁZ, MÉRGEZŐ, GYÚLÉKONY, MARÓ, M.N.N	2TFC	≤5000	X	X	X	X	5			ra, z
3310	CSEPPFOLYÓSÍTOTT GÁZ, MÉRGEZŐ, GYÚJTÓ HATÁSÚ, MARÓ, M.N.N.	2TOC	≤5000	X	X	X	X	5			z
3318	AMMÓNIA OLDAT, vizes, relatív sűrűség 15°C-on kisebb, mint 0,880, 50%-nál több ammóniatartalommal	4TC		X	X	X	X	5			b
3337	R 404A HŰTŐGÁZ (pentafluor-etán, 1,1,1 -trifluor-etán és 1,1,1,2-tetrafluor-etán zeotrop keveréke kb. 44% pentafluor-etán és 52% 1,1,1 -trifluor-etán tartalommal)	2A		X	X	X	X	10	36	0,82	ra
3338	R 407A HŰTŐGÁZ (difluor-metán, pentafluor-etán és 1,1,1,2-tetrafluor-etán zeotrop keveréke kb. 20% difluor-metán és 40% pentafluor-etán tartalommal)	2A		X	X	X	X	10	32	0,94	ra
3339	R 407B HŰTŐGÁZ (difluor-metán, pentafluor-etán és 1,1,1,2-tetrafluor-etán zeotrop keveréke kb. 10% difluor-metán és 70% pentafluor-etán tartalommal)	2A		X	X	X	X	10	33	0,93	ra
3340	R 407C HŰTŐGÁZ (difluor-metán,	2A		X	X	X	X	10	30	0,95	ra

	pentafluor-etán és 1,1,1,2-tetrafluor-etán zeotrop keveréke kb. 23% difluor-metán és 25% pentafluor-etán tartalommal)										
3354	GYÚLÉKONY ROVARIRTÓ GÁZ, M.N.N.	2F		X	X	X	X	10			ra, z
3355	MÉRGEZŐ, GYÚLÉKONY ROVARIRTÓ GÁZ, M.N.N.	2TF		X	X	X	X	5			ra, z
3374	OLDÓSZERMENTES ACETILÉN	2F		X			X	5	60		c,p

Nem érvényes a kompozit tartályokra.
Az UN 1965 számú gázkeverékeknél a literenkénti legnagyobb töltési tömeg a következő:
bután

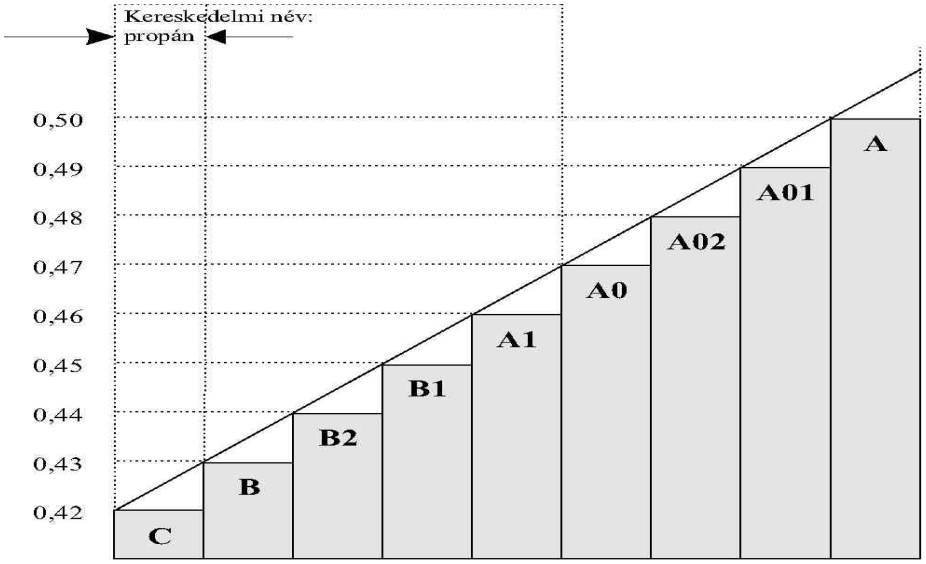

Literenkénti legnagyobb töltési tömeg, kg/l
0,440 0,450 0,463 0,474 0,485 0,495 0,505 0,516 0,525

Sűrűség 50°C-on, kg/l

Piroforosnak tekintendő.
Mérgezőnek tekinthető. Az LCS0 értéket még meg kell határozni.

P200	CSOMAGOLÁSI UTASÍTÁS (folytatás)											P200
3. táblázat: NEM A 2 OSZTÁLYBA TARTOZÓ ANYAGOK												
UN szám	Megnevezés és leírás	Osztály	Osztályozási kód	LC50, ml/m3	Palack	Nagypalack	Gázhordó	Palackköteg	Vizsgálati időköz, éva)	Próbanyomás, bar b)	Legnagyobb üzemi nyomás, bar b)	Különleges csomagolási előírás (lásd: (10) pont)
1051	HIDROGÉN-CIANID, STABILIZÁLT, 3%-nál kevesebb víztartalommal	6.1	TF1	40	X			X	5	100	0,55	k
1052	HIDROGÉN-FLUORID, VÍZMENTES	8	CT1	966	X		X	X	5	10	0,84	ab, ac
1745	BRÓM-PENTAFLUORID	5.1	OTC	25	X		X	X	5	10	b)	k, ab, ad
1746	BRÓM-TRIFLUORID	5.1	OTC	50	X		X	X	5	10	b)	k, ab, ad
1790	FLUOR-HIDROGÉNSAV 85%-nál több hidrogén-fluorid tartalommal	8	CT1	966	X		X	X	5	10	0,84	ab, ac
2495	JÓD-PENTAFLUORID	5.1	OTC	120	X		X	X	5	10	b)	k, ab, ad

Nem érvényes a kompozit tartályokra.
Legalább 8 térf.% szabad légtér szükséges.

P201	CSOMAGOLÁSI UTASÍTÁS	P201
Ezt az utasítást az UN 3167, 3168 és 3169 tétel anyagaira kell alkalmazni.		
A következő csomagolóeszközök használhatók: Az illetékes hatóság által jóváhagyott gyártási, vizsgálati és töltési előírásoknak megfelelő palackok nagypalackok és gázhordók; Ezenkívül a következő csomagolóeszközök is használhatók, feltéve,hogy a 4.1.1 és a 4.1.3 szakasz általános előírásait betartják: a) Nem mérgező gázokhoz: olyan, III csomagolási csoportnak megfelelő kombinált csomagolás, amelynek belső csomagolása légmentesen zárt üveg vagy fém; küldeménydarabonként legfeljebb 5 liter űrtartalomig; b) Mérgező gázokhoz: olyan, III csomagolási csoportnak megfelelő kombinált csomagolás, amelynek belső csomagolása légmentesen zárt üveg vagy fém; küldeménydarabonként legfeljebb 1 liter űrtartalomig.		

P202	CSOMAGOLÁSI UTASÍTÁS	P202
(fenntartva)		

A csomagolóeszköz típusa: mélyhűtő tartály.
Általános előírások:
A 4.1.6 szakasz különleges csomagolási előírásait be kell tartani.
A tartályokat úgy kell szigetelni, hogy felületükön sem dér, sem harmat ne képződhessen.
A 30 osztályozási kód alá tartozó gázok szállítására szolgáló tartályok illesztéseinek tömítésére és zárószerkezeteik karbantartására használt anyagoknak a tartalommal összeférhetőnek kell lenniük.
Különleges utasítások a zárt mélyhűtő tartályokra:
Azok a zárt mélyhűtő tartályok, amelyeket a 6.2 fejezet szerint gyártottak, mélyhűtött, cseppfolyósított gázok szállítására használhatók.
Próbanyomás
A mélyhűtött, cseppfolyósított anyagokat olyan zárt mélyhűtő tartályba kell tölteni, amelynek legkisebb próbanyomása a következő:
vákuumszigeteléssel ellátott zárt mélyhűtő tartály esetén a próbanyomás nem lehet kisebb, mint a megtöltött tartály legnagyobb belső nyomása - figyelembe véve a töltés, ill. az ürítés során kialakuló nyomást - és 100 kPa (1 bar) nyomás összegének 1,3-szerese;
egyéb zárt mélyhűtő tartály esetén a próbanyomás nem lehet kisebb, mint a megtöltött tartály legnagyobb belső nyomásának - figyelembe véve a töltés, ill. az ürítés során kialakuló nyomást- 1,3-szerese;
6) Töltési fok
Nem gyúlékony, nem mérgező (3A és 30 osztályozási kódú) mélyhűtött, cseppfolyósított gázok esetén a folyékony fázis térfogata a töltési hőmérsékleten és 100 kPa (1 bar) nyomáson ne haladja meg a nyomástartó tartály víztérfogatának 98%-át.
Gyúlékony (3F osztályozási kódú) mélyhűtött, cseppfolyósított gázoknál a töltési fokot úgy kell meghatározni, hogy a tartalom olyan hőmérsékletre történő felmelegedése estén, amelyen a gőznyomás megegyezik a biztonsági szelep nyitónyomásával, a folyékony fázis térfogata ne haladja meg a nyomástartó tartály víztérfogatának 95%-át ezen a hőmérsékleten.
7) Nyomáscsökkentő szerkezetek
A zárt mélyhűtő tartályokat el kell látni legalább egy nyomáscsökkentő szerkezettel.
8) Összeférhetőség
Az illesztések tömítéséhez, ill. a zárószerkezetek karbantartásához felhasznált anyagoknak összeférhetőeknek kell lenniük a tartalommal. Gyújtó hatású (30 osztályozási kódú) gázokra lásd még az előző 3) pontot is.
9) Időszakos vizsgálat
A tartályokat a 6.2.1.6 és 6.2.3.5 bekezdés előírásai szerint időszakos vizsgálatnak kell alávetni. Az időszakos vizsgálatot 10 évenként kell végrehajtani
Ettől eltérően a kompozit anyagok felhasználásával készült tartályok (kompozit tartályok) időszakos vizsgálata azon SZMGSZ Tagállam illetékes hatósága által meghatározott időszakonként is végrehajtható, amely a tervezésre és a gyártásra vonatkozó műszaki szabályzatot jóváhagyta.
Különleges utasítások a nyitott mélyhűtő tartályokra:
Nyitott mélyhűtő tartályok nem használhatók a 3F osztályozási kód alá tartozó gyúlékony, mélyhűtött, cseppfolyósított gázokhoz és az UN 2187 mélyhűtött, cseppfolyósított szén-dioxidhoz és keverékeihez.
A tartályokat a folyadék kifröccsenését megakadályozó szerkezettel kell ellátni.
A üvegtartályoknak légritkított kettős falúnak kell lenniük és azokat felszívóképes szigetelőanyaggal kell körülvenni és drótfonattal védve fémládába kell helyezni. Az üvegtartályokat tartalmazó fémládákat, ill. az egyéb tartályokat is fogantyúkkal kell ellátni.
A tartályok nyílásait olyan gázáteresztő szerkezettel kell ellátni, ami a folyadék kifröccsenését megakadályozza és kiesés ellen biztosítva van.
Az UN 1073 mélyhűtött, cseppfolyósított oxigén és keverékei esetén ezeket a szerkezeteket, valamint a felszívóképes szigetelőanyagot, ami az üvegtartályokat körülveszi, nem éghető anyagból kell készíteni.
Szabvány hivatkozás: (fenntartva)

P204	CSOMAGOLÁSI UTASÍTÁS	P204
(törölve)		

P205	CSOMAGOLÁSI UTASÍTÁS	P205
(törölve)		

P206	CSOMAGOLÁSI UTASÍTÁS	P206
Ezt a csomagolási utasítást az UN 3150 kisméretű eszközök szénhidrogén-gáz töltettel vagy szénhidrogén-gáz utántöltő patronok kisméretű eszközökhöz tételhez kell alkalmazni.		
A 4.1.6 szakasz vonatkozó különleges csomagolási utasításait be kell tartani. A tárgyaknak meg kell felelniük azon ország előírásainak, ahol töltötték. Ezeket az eszközöket és utántöltő patronokat a 6.1.4 szakasz szerinti külső csomagolásokba kell helyezni, amelyeket a 6.1 fejezet szerint a II csomagolási csoportra vizsgáltak és hagytak jóvá.		

P300	CSOMAGOLÁSI UTASÍTÁS	P300
Ezt a csomagolási utasítást az UN 3064 tételre kell alkalmazni.		
A következő csomagolóeszközök használhatók, feltéve, hogy a 4.1.1 és a 4.1.3 szakasz általános előírásait betartják: Egyenként legfeljebb 1 liter űrtartalmú belső fémdobozokból és külső faládából (4C1, 4C2, 4D vagy 4F) álló kombinált csomagolások, amelyek legfeljebb 5 liter oldatot tartalmaznak.		
Kiegészítő követelmények: A fémdobozokat teljesen körül kell venni felszívóképes párnázóanyaggal. A faládákat teljesen ki kell bélelni a víz és a nitroglicerin áthatolásával szemben ellenálló, alkalmas anyaggal.		

P301	CSOMAGOLÁSI UTASÍTÁS	P301
Ezt a csomagolási utasítást az UN 3165 tételre kell alkalmazni.		
A következő csomagolóeszközök használhatók, feltéve, hogy a 4.1.1 és a 4.1.3 szakasz általános előírásait betartják: 1) Csőből gyártott és hegesztett fenekekkel kialakított nyomásálló alumíniumtartály A tartályon belül a folyadék megtartó résznek legfeljebb 46 liter térfogattal rendelkező, hegesztett alumínium (monoblokk) belső tartályból kell állnia. A külső tartály legkisebb tervezési nyomásának 1275 kPa-nak, legkisebb repesztőnyomásának 2755 kPa-nak kell lennie. Minden egyes tartályt a gyártás során és a szállítás előtt szivárgás szempontjából meg kell vizsgálni és szivárgásmentesnek kell lennie. A komplett egységet nem éghető párnázóanyag, pl. csillám közé erős, szorosan zárt külső fém csomagolóeszközbe kell biztonságosan csomagolni, amely megfelelően védi az összes szerelvényt. Az egységenkénti és küldeménydarabonkénti folyadékmennyiség legfeljebb 42 liter lehet. 2) Nyomásálló alumíniumtartály A tartályon belül a folyadék megtartó résznek legfeljebb 46 liter térfogattal rendelkező, fúvott műanyag belső tartályból kell állnia. A nyomásálló tartály legkisebb tervezési nyomásának 2860 kPa-nak, legkisebb repesztőnyomásának 5170 kPa-nak kell lennie. Minden egyes tartályt a gyártás során és a szállítás előtt szivárgás szempontjából meg kell vizsgálni és szivárgásmentesnek kell lennie. A komplett egységet nem éghető párnázóanyag, pl. csillám közé erős, szorosan zárt külső fém csomagolóeszközbe kell biztonságosan csomagolni, amely megfelelően védi az összes szerelvényt. Az egységenkénti és küldeménydarabonkénti folyadék mennyiség legfeljebb 42 liter lehet.		

P302	CSOMAGOLÁSI UTASÍTÁS	P302
Ezt a csomagolási utasítást az UN 3269 tételre kell alkalmazni.		
A következő csomagolóeszközök használhatók, feltéve, hogy a 4.1.1 és a 4.1.3 szakasz általános előírásait betartják: Olyan kombinált csomagolások, amelyek az alapanyagra kielégítik a 3 osztály kritériumai szerint a II vagy a III csomagolási csoport igénybevételi szintjét. Az alapanyagot és az aktiváló anyagot (szerves peroxidot) külön-külön kell belső csomagolásokba helyezni. Ezek a komponensek ugyanabba a külső csomagolásba helyezhetők, amennyiben kifolyás esetén nem reagálnak egymással veszélyesen. Az aktiváló anyag mennyisége belső csomagolásonként folyékony anyag esetén 125 ml-re, szilárd anyag esetén 500 g-ra van korlátozva.		

P400	CSOMAGOLÁSI UTASÍTÁS	P400
A következő csomagolóeszközök használhatók, feltéve, hogy a 4.1.1 és a 4.1.3 szakasz általános előírásait betartják: 1) Nyomástartó tartályok, feltéve, hogy a 4.1.3.6 bekezdés általános előírásait betartják. Csak acélból készült tartályok használhatók, amelyeket üzembe helyezés előtt és azután 10 évente időszakosan legalább 1 MPa (10 bar) nyomással (túlnyomással) kell vizsgálni. Szállítás alatt a folyadéknak inert gázréteg alatt kell lennie, amelynek túlnyomása nem lehet 20 kPa-nál (0,2 bar-nál) kevesebb. 2) Olyan ládák (4A, 4B, 4C1, 4C2, 4D, 4F vagy 4G), hordók (1A2, 1B2, 1N2, 1D vagy 1G) vagy kannák (3A2 vagy 3B2), amelyekben légmentesen zárt fémdobozokba helyezett, legfeljebb 1 liter űrtartalmú, tömítéssel rendelkező, menetes zárószerkezettel ellátott üveg vagy fém belső csomagolóeszközök vannak. A belső csomagolóeszközt minden oldalról száraz, nem éghető, felszívóképes anyaggal kell párnázni, amely párnázóanyagnak elegendőnek kell lennie a teljes tartalom felszívására. A belső csomagolóeszközöket legfeljebb űrtartalmuk 90%-áig szabad megtölteni. A külső csomagolóeszköz legfeljebb 125 kg nettó tömeget tartalmazhat. 3) Legfeljebb 150 kg nettó tömeget tartalmazó acél, alumínium vagy egyéb fémhordók (1A2, 1B2 vagy 1N2), kannák (3A2 vagy 3B2) vagy ládák (4A vagy 4B), amelyekben tömítéssel rendelkező, menetes záró szerkezettel ellátott, legfeljebb 4 liter űrtartalmú, légmentesen zárt belső fémdobozok vannak. A belső csomagolóeszközt minden oldalról száraz, nem éghető, felszívóképes anyaggal kell párnázni, amely párnázóanyagnak elegendőnek kell lennie a teljes tartalom felszívására. A belső csomagolóeszközök rétegeit a párnázóanyagon kívül megosztó betétekkel is el kell választani. A belső csomagolóeszközöket legfeljebb űrtartalmuk 90%-áig szabad megtölteni.		
Különleges csomagolási előírás: PP86 Az UN 3392 és 3394 anyagai esetében a gőztérből a levegőt nitrogénnel ki kell szorítani vagy más módon el kell távolítani.		

P401	CSOMAGOLÁSI UTASÍTÁS	P401
A következő csomagolóeszközök használhatók, feltéve, hogy a 4.1.1 és a 4.1.3 szakasz általános előírásait betartják: 1) Nyomástartó tartályok, feltéve, hogy a 4.1.3.6 bekezdés általános előírásait betartják. Csak acélból készült tartályok használhatók, amelyeket üzembe helyezés előtt és azután 10 évente időszakosan legalább 0,6 MPa (6 bar) nyomással (túlnyomással) kell vizsgálni. Szállítás alatt a folyadéknak inert gázréteg alatt kell lennie, amelynek túlnyomása nem lehet 20 kPa-nál (0,2 bar-nál) kevesebb.		

2) Kombinált csomagolások üveg, fémvagy műanyag belső csomagolóeszközökkel, amelyek menetes zárószerkezettel vannak ellátva és a teljes tartalom felszívására elegendő mennyiségű inert párnázó- és felszívóanyaggal vannak körülvéve.	Belső csomagolóeszköz 1 l	Külső csomagolóeszköz 30 kg (legnagyobb nettó tömeg)
Csak az SZMGSZ, a RID és az ADR szerinti szállításnál érvényes különleges csomagolási előírás: RR7 Az UN 1183, 1242, 1295 és 2988 tételekhez: a nyomástartó tartályokat öt évente kell vizsgálni.		

P402	CSOMAGOLÁSI UTASÍTÁS	P402

A következő csomagolóeszközök használhatók, feltéve, hogy a 4.1.1 és a 4.1.3 szakasz általános előírásait betartják:

1) Nyomástartó tartályok, feltéve, hogy a 4.1.3.6 bekezdés általános előírásait betartják. Csak acélból készült tartályok használhatók, amelyeket üzembe helyezés előtt és azután 10 évente időszakosan legalább 0,6 MPa (6 bar) nyomással (túlnyomással) kell vizsgálni. Szállítás alatt a folyadéknak inert gázréteg alatt kell lennie, amelynek túlnyomása nem lehet 20 kPa-nál (0,2 bar-nál) kevesebb.

	Belső csomagolóeszköz	Külső csomagolóeszköz
2) Kombinált csomagolások üveg, fémvagy műanyag belső csomagolóeszközökkel, amelyek menetes zárószerkezettel vannak ellátva és a teljes tartalom felszívására elegendő mennyiségű inert párnázó- és felszívóanyaggal vannak körülvéve.	10 kg (üveg) 15 kg (fém vagy műanyag)	125 kg 125 kg

3) Acélhordók (1 Al) legfeljebb 250 liter űrtartalommal.

4) Összetett csomagolások műanyag tartállyal és külső acél- vagy alumíniumhordóval (6HA1 vagy 6HB1), legfeljebb 250 liter űrtartalommal.

Csak az SZMGSZ, a RID és az ADR szerinti szállításnál érvényes különleges csomagolási előírás:

RR4 Az UN 3130-hoz: a tartályok nyílásait két, egymás mögött elhelyezett szerkezettel tömören le kell zárni, amelyek közül az egyiknek csavarmenetesnek vagy azonos értékű módon rögzítettnek kell lennie.

RR7 Az UN 3129 tételhez: a nyomástartó tartályokat öt évente kell vizsgálni.

RR8 Az UN 1389, 1391, 1411, 1421, 1928, 3129, 3130 és 3148 tételekhez: a nyomástartó tartályok üzembe helyezés előtti és időszakos vizsgálatát legalább 1 MPa (10 bar) nyomással kell végezni.

P403	CSOMAGOLÁSI UTASÍTÁS (szilárd anyagokhoz)	P403

A következő csomagolóeszközök használhatók, feltéve, hogy a 4.1.1 és a 4.1.3 szakasz általános előírásait betartják.

Kombinált csomagolások:

Belső csomagolóeszközök	Külső csomagolóeszközök	Legnagyobb nettó tömeg
Üveg 2 kg	Hordók	
Műanyag 15 kg	acélhordók (1A2)	400 kg
Fém 20 kg	alumíniumhordók (1B2)	400 kg
A belső csomagolóeszközöket légmentesen (pl. ragasztószalag-gal vagy menetes záró szerkezet-tel) kell zárni.	fémhordók (acélt és alumíniumot kivéve) (1N2)	400 kg
	műanyag hordók (1H2)	400 kg
	rétegelt falemez hordók (1D)	400 kg
	papírlemez hordók (1G)	400 kg
	Ládák	
	acélládák (4A)	400 kg
	alumíniumládák (4B)	400 kg
	közönséges faládák (4C1)	400 kg
	portömör faládák (4C2)	400 kg
	rétegelt falemez ládák (4D)	250 kg
	farostlemez ládák (4F)	125 kg
	papírlemez ládák (4G)	125 kg
	habosított műanyag ládák (4H1)	60 kg

	tömör műanyag ládák (4H2) Kannák acélkannák (3A2) alumíniumkannák (3B2) műanyag kannák (3H2)	250 kg 120 kg 120 kg 120 kg
Önálló csomagolóeszközök:		Legnagyobb nettó tömeg
Hordók acélhordók (1A1, 1A2) alumíniumhordók (1B1, 1B2) fémhordók (acélt és alumíniumot kivéve) (1N1, 1N2) műanyaghordók (1 H1, 1H2) Kannák acélkannák (3A1, 3A2) alumíniumkannák (3B1, 3B2) műanyagkannák (3H1, 3H2) Összetett csomagolóeszközök műanyagtartály külső acél- vagy alumíniumhordóval (6HA1 vagy 6HB1) műanyagtartály külső papírlemez, műanyag- vagy rétegelt falemez hordóval (6HG1, 6HH1 vagy 6HD1) műanyagtartály külső acél- vagy alumíniumládával vagy -rekesszel, vagy külső fa-, rétegelt falemez, papírlemez vagy tömör műanyag ládával (6HA2, 6HB2, 6HC, 6HD2, 6HG2 vagy 6HH2)		 250 kg 250 kg 250 kg 250 kg 120 kg 120 kg 120 kg 250 kg 75 kg 75 kg
Nyomástartó tartályok, feltéve, hogy a 4.1.3.6 bekezdés általános előírásait betartják.		
Kiegészítő követelmény: A csomagolóeszközöket légmentesen kell lezárni.		
Különleges csomagolási előírások: PP83 Az UN 2813 anyagai esetében a szállításhoz a vízálló tasakokba legfeljebb 20 g hőfejlesztésre szolgáló anyag csomagolható. Minden vízálló tasakot műanyag zsákba kell behegeszteni és köztes csomagolásba kell helyezni. A külső csomagolás legfeljebb 400 g anyagot tartalmazhat. A csomagolásban nem lehet víz vagy olyan folyékony anyag, amely a vízzel reaktív anyaggal reakcióba léphet.		

P404	CSOMAGOLÁSI UTASÍTÁS	P404
Ezt a csomagolási utasítást az UN 1383, 1854, 1855, 2008, 2441, 2545, 2546, 2846, 2881, 3200, 3391 és 3393 alá tartozó piroforos szilárd anyagokra kell alkalmazni.		
A következő csomagolóeszközök használhatók, feltéve, hogy a 4.1.1 és a 4.1.3 szakasz általános előírásait betartják		
1) Kombinált csomagolások külső csomagolóeszközök: (1A2, 1B2, 1N2, 1H2, 1D, 4A, 4B, 4C1, 4C2, 4D, 4F vagy 4H2) belső csomagolóeszközök: Fém csomagolóeszközök legfeljebb 15 kg nettó tömeggel. A belső csomagolóeszközöknek légmentesen zártaknak és menetes zárószerkezetűeknek kell lenniük. 2) Fém csomagolások: (1A1, 1A2, 1B1, 1N1, 1N2, 3A1, 3A2, 3B1 és 3B2) Legnagyobb nettó tömeg: 150 kg 3) Összetett csomagolások: Műanyag tartály acél vagy alumínium hordóval (6HA1 vagy 6HB1) Legnagyobb nettó tömeg: 150 kg		
Különleges csomagolási előírás: PP86 Az UN 3391 és 3393 anyagai esetében a gőztérből a levegőt nitrogénnel ki kell szorítani vagy más módon el kell távolítani.		

P405	CSOMAGOLÁSI UTASÍTÁS	P405
Ezt a csomagolási utasítást az UN 1381 tételre kell alkalmazni.		
A következő csomagolóeszközök használhatók, feltéve, hogy a 4.1.1 és a 4.1.3 szakasz általános előírásait betartják: 1) Az UN1381 nedves foszforhoz: a) Kombinált csomagolások Külső csomagolóeszközök: (4A, 4B, 4C1, 4C2, 4D vagy 4F) Legnagyobb nettó tömeg: 75 kg Belső csomagolóeszközök: – légmentesen zárt fémdobozok, legfeljebb 15 kg nettó tömeggel; vagy – üveg belső csomagolóeszközök, amelyeket minden oldalról száraz, nem éghető, felszívóképes anyaggal kell párnázni, amely párnázó anyagnak elegendőnek kell lennie a teljes tartalom felszívására, legfeljebb 2 kg nettó tömeggel; vagy b) Hordók (1A1, 1A2, 1B1, 1B2, 1N1 vagy 1N2) Legnagyobb nettó tömeg: 400 kg Kannák (3A1 vagy 3B1) Legnagyobb nettó tömeg: 120 kg. A csomagolóeszközöknek képesnek kell lenniük a 6.1.5.4 bekezdésben meghatározott tömörségi próba elviselésére a II csomagolási csoport igénybevételi szintjén. 2) Az UN 1381 száraz foszforhoz: a) Ha a foszfor olvasztott, hordók (1A2, 1B2 vagy 1N2) legfeljebb 400 kg nettó tömeggel; vagy b) Lövedékekben vagy kemény burkolatú tárgyakban, ha az 1 osztályba tartozó alkatrészek nélkül szállítják: az illetékes hatóság által előírt csomagolóeszköz.		

P406 CSOMAGOLÁSI UTASÍTÁS P406
A következő csomagolóeszközök használhatók, feltéve, hogy a 4.1.1 és a 4.1.3 szakasz általános előírásait betartják: 1) Kombinált csomagolások: Külső csomagolások: (4C1, 4C2, 4D, 4F, 4G, 4H1, 4H2, 1G, 1D, 1H2 vagy 3H2) Belső csomagolások: vízálló csomagolások. 2) műanyag, rétegelt falemez vagy papírlemez hordók (1H2, 1D vagy 1G) vagy ládák (4A, 4B, 4C1, 4C2, 4D, 4F, 4G és 4H2) vízálló belső zsákkal, műanyag fólia béléssel vagy vízálló bevonattal. 3) Fémhordók (1A1, 1A2, 1B1, 1B2, 1N1 vagy 1N2), műanyaghordók (1H1 vagy 1H2), fémkannák (3A1, 3A2, 3B1 vagy 3B2), műanyagkannák (3H1 vagy 3H2), műanyagtartály külső acél- vagy alumíniumhordóval (6HA1 vagy 6HB1), műanyagtartály külső papírlemez, műanyag- vagy rétegelt falemez hordóval (6HG1, 6HH1 vagy 6HD1), műanyagtartály külső acél- vagy alumíniumládával vagy -rekesszel, vagy külső fa-, rétegelt falemez, papírlemez vagy tömör műanyag ládával (6HA2, 6HB2, 6HC, 6HD2, 6HG2 vagy 6HH2).
Kiegészítő követelmények: 1. A csomagolóeszközt úgy kell kialakítani, hogy a víz-, alkohol-, ill. flegmatizálószer-tartalom ne csökkenhessen. 2. A csomagolóeszközt úgy kell kialakítani és lezárni, hogy robbanásveszélyes túlnyomás vagy 300 kPa-t (3 bar-t) meghaladó nyomásnövekedés ne következzen be.
Különleges csomagolási előírás: PP24 Az UN 2852, 3364, 3365, 3366, 3367, 3368 és 3369 anyagainak mennyisége küldeménydarabonként legfeljebb 500 g lehet. PP25 Az UN 1347-hez: küldeménydarabonként 15 kg-ot meghaladó mennyiségben nem szállítható. PP26 Az UN 1310, 1320, 1321, 1322, 1344, 1347, 1348, 1349, 1517, 2907, 3317 és 3376-hoz: a csomagolóeszközöknek ólom-mentesnek kell lenniük. PP48 Az UN 3474 anyaghoz fém csomagolóeszköz nem használható. PP78 Az UN 3370 anyaga küldeménydarabonként legfeljebb 11,5 kg mennyiségben szállítható. PP80 Az UN 2907 és UN 3344 anyagához használt csomagolóeszközöknek a II csomagolási csoport igénybevételi szintjének kell megfelelniük. Az I csomagolási csoport kritériumait teljesítő csomagolóeszközök nem használhatók.

P407 CSOMAGOLÁSI UTASÍTÁS P407
Ezt a csomagolási utasítást az UN 1331, 1944, 1945 és 2254 tételre kell alkalmazni.
A következő csomagolóeszközök használhatók, feltéve, hogy a 4.1.1 és a 4.1.3 szakasz általános előírásait betartják: Kombinált csomagolás, amelynek belső csomagolásai olyan biztonságosan le vannak zárva, hogy normális szállítási feltételek mellett véletlenszerűen ne gyulladhasson meg. A küldeménydarab legnagyobb bruttó tömege nem haladhatja meg a 45 kg-ot, kivéve a papírlemez ládát, ami nem lehet 30 kg-nál nehezebb.
Kiegészítő követelmények: A gyufákat szorosan kell becsomagolni.
Különleges csomagolási előírás: PP27 Az UN 1331-hez: A mindenütt gyulladó gyufát tilos egyéb veszélyes anyagokkal ugyanazon külső csomagolásba egybe csomagolni, kivéve a biztonsági gyufát és „Vesta-viasz" gyufát, amelyeket különálló belső csomagolásokba kell csomagolni. Egy belső csomagolás legfeljebb 700 mindenütt gyulladó gyufát tartalmazhat.

P408	CSOMAGOLÁSI UTASÍTÁS	P408
Ezt a csomagolási utasítást az UN 3292 tételre kell alkalmazni.		
A következő csomagolóeszközök használhatók, feltéve, hogy a 4.1.1 és a 4.1.3 szakasz általános előírásait betartják: 1) Cellákhoz: Külső csomagolóeszközök elegendő párnázóanyaggal, hogy a szállítás alatt ne következhessen be a cellák egymással vagy a külső csomagolás belső felületével való érintkezése, sem pedig a celláknak a külső csomagoláson belüli veszélyes elmozdulása. A csomagolóeszközöknek a II csomagolási csoport igénybevételi szintjének kell megfelelniük. 2) Akkumulátorokhoz: Az akkumulátorokat csomagolás nélkül vagy védőcsomagolásban (pl. teljesen zárt csomagolásban vagy farekeszben) is lehet szállítani. Az akkumulátorok sorkapcsait sem a többi akkumulátor, sem egyéb, az akkumulátorral egybecsomagolt anyag nem terhelheti a tömegével.		
Kiegészítő követelmények: Az akkumulátorokat a rövidzárlattal szemben védeni kell, ill. oly módon kell elkülöníteni, hogy ne következhessen be rövidzárlat.		

P409	CSOMAGOLÁSI UTASÍTÁS	P409
Ezt a csomagolási utasítást az UN 2956, UN 3242 és UN 3251tételre kell alkalmazni.		
A következő csomagolóeszközök használhatók, feltéve, hogy a 4.1.1 és a 4.1.3 szakasz általános előírásait betartják: Papírlemez hordó (1G), amely ellátható béléssel vagy bevonattal; legnagyobb nettó tömeg: 50 kg Kombinált csomagolások: Papírlemez láda (4G) egy belső műanyag fólia zsákkal; legnagyobb nettó tömeg: 50 kg Kombinált csomagolások: Papírlemez láda (4G) vagy papírlemez hordó (1G) legfeljebb 5 kg tartalmú belső műanyag zsákokkal; legnagyobb nettó tömeg: 25kg		

P410	CSOMAGOLÁSI UTASÍTÁS	P410
A következő csomagolóeszközök használhatók, feltéve, hogy a 4.1.1 és a 4.1.3 szakasz általános előírásait betartják:		
Kombinált csomagolások:		
Belső csomagolóeszközök	Külső csomagolóeszközök	Legnagyobb nettó tömeg II, III csomagolási csoport
Üveg 10 kg Műanyaga) 30 kg Fém 40 kg Papíra)'b) 10 kg Papírlemeza)b) 10 kg	Hordók acélhordók (1A2) alumíniumhordók (1B2) fémhordók (acélt és alumíniumot kivéve) (1N2) műanyag hordók (1H2) rétegelt falemez hordók (1D) papírlemez hordók (1G) Ládák acélládák (4A) alumíniumládák (4B) közönséges faládák (4C1) portömör faládák (4C2) rétegelt falemez ládák (4D) farostlemez ládák (4F) papírlemez ládák (4G)a) habosított műanyag ládák (4H1) tömör műanyag ládák (4H2)	 400 kg 400 kg 400 kg 400 kg 400 kg 400 kg 400 kg 400 kg 400 kg 400 kg 400 kg 400 kg 400 kg 60 kg 400 kg
	Kannák acélkannák (3A2) alumíniumkannák (3B2) műanyagkannák (3H2)	 120 kg 120 kg 120 kg
Önálló csomagolóeszközök:		
Hordók acélhordók (1A1 vagy 1A2) alumíniumhordók (1B1 vagy 1B2) fémhordók (acélt és alumíniumot kivéve) (1N1 vagy 1N2) műanyaghordók (1H1 vagy 1H2)		 400 kg 400 kg 400 kg 400 kg
Kannák acélkannák (3A1 vagy 3A2) alumíniumkannák (3B1 vagy 3B2) műanyagkannák (3Hl vagy 3H2)		 120 kg 120 kg 120 kg
Ládák acélládák (4A)c) alumíniumládák (4B)c) közönséges faládák (4C1) c) rétegelt falemez ládák (4D)c) farostlemez ládák (4F)c) portömör faládák (4C2)c) papírlemez ládák (4G) c) tömör műanyag ládák (4H2)c)		 400 kg 400 kg 400 kg 400 kg 400 kg 400 kg 400 kg 400 kg
Zsákok zsákok (5H3, 5H4, 5L3, 5M2)c)'d)		 50 kg

P410	CSOMAGOLÁSI UTASÍTÁS (folytatás)	P410
Összetett csomagolóeszközök:		
műanyag tartály külső acél-, alumínium-, rétegelt falemez, papírlemez vagy műanyag hordóval (6HA1, 6HB1, 6HG1, 6HD1 vagy 6HH1)		400 kg
műanyag tartály külső acél- vagy alumíniumládával vagy -rekesszel, vagy külső fa-, rétegelt falemez, papírlemez vagy tömör műanyag ládával (6HA2, 6HB2, 6HC, 6HD2, 6HG2 vagy 6HH2)		75 kg
üveg tartály külső acél-, alumínium-, rétegelt falemez vagy papírlemez hordóval (6PA1, 6PB1, 6PD1 vagy 6PG1) vagy külső acél- vagy alumíniumládával vagy -rekesszel vagy fa- vagy papírlemez ládával vagy fonott kosárral (6PA2, 6PB2, 6PC, 6PD2 vagy 6PG2) vagy külső tömör vagy habosított műanyag csomagolóeszközzel (6PH1 vagy 6PH2)		75 kg
Nyomástartó tartályok, feltéve, hogy a 4.1.3.6 bekezdés általános előírásait betartják.		
a) A csomagolóeszközöknek portömörnek kell lenniük. b) Ezek a belső csomagolóeszközök nem használhatók, ha a szállított anyag a szállítás alatt folyékonnyá válhat. c) Ezek a csomagolások nem használhatók, ha a szállított anyag a szállítás alatt folyékonnyá válhat. d) Ezek a csomagolások a II csomagolási csoportba tartozó anyagokhoz csak akkor használhatók, ha azokat fedett kocsiban vagy zárt konténerben szállítják.		
Különleges csomagolási előírások: PP39 Az UN 1378-hoz: a fém csomagolóeszközöket szellőzőszerkezettel kell ellátni. PP40 Az UN 1326, 1352, 1358, 1395, 1396, 1436, 1437, 1871, 2805 és 3182, II csomagolási csoport anyagaihoz zsákok nem használhatók. PP83 Az UN 2813 anyagai esetében a szállításhoz a vízálló tasakokba legfeljebb 20 g hőfejlesztésre szolgáló anyag csomagolható. Minden vízálló tasakot műanyag zsákba kell behegeszteni és köztes csomagolásba kell helyezni. A külső csomagolás legfeljebb 400 g anyagot tartalmazhat. A csomagolásban nem lehet víz vagy olyan folyékony anyag, amely a vízzel reaktív anyaggal reakcióba léphet.		

P411	CSOMAGOLÁSI UTASÍTÁS	P411
Ezt a csomagolási utasítást az UN 3270 tételre kell alkalmazni.		
A következő csomagolóeszközök használhatók, feltéve, hogy a 4.1.1 és a 4.1.3 szakasz általános előírásait betartják: 1) Papírlemez láda legfeljebb 30 kg össztömeggel; 2) Egyéb csomagolóeszközök, ha a megnövekedett belső nyomás következtében robbanás nem lehetséges. A legnagyobb nettó tömeg nem haladhatja meg a 30 kg-ot.		

P500	CSOMAGOLÁSI UTASÍTÁS	P500
Ezt a csomagolási utasítást az UN 3356 tételre kell alkalmazni.		
A 4.1.1 és a 4.1.3 szakasz általános előírásait be kell tartani. A csomagolóeszközöknek a II csomagolási csoport követelményeinek kell megfelelniük. Az oxigénfejlesztőket olyan küldemény darabban kell szállítani, amely abban az esetben, ha a küldeménydarabban lévő valamelyik oxigénfejlesztő működésbe lép, megfelel a következő követelményeknek: a küldeménydarabban lévő többi oxigénfejlesztő nem lép működésbe; a csomagolóeszköz anyaga nem gyullad meg; és a küldeménydarab külső felületének a hőmérséklete nem haladja meg a 100°C-ot.		

P501	CSOMAGOLÁSI UTASÍTÁS	P501
Ezt a csomagolási utasítást az UN 2015 tételre kell alkalmazni.		
A következő csomagolóeszközök használhatók, feltéve, hogy betartják a 4.1.1 és a 4.1.3 szakasz általános előírásait:		
Kombinált csomagolások:	Belső csomagolóeszköz legnagyobb térfogata	Külső csomagolóeszköz legnagyobb nettó tömege
1) Ládák (4A, 4B, 4C1, 4C2, 4D, 4H2) vagy hordók (1A2, 1B2, 1N2, 1H2, 1D) vagy kannák (3A2, 3B2, 3H2) üveg, műanyag vagy fém belső csomagolásokkal	5l	125 kg
2) Papírlemez láda (4G) vagy papírlemez hordó (1G), műanyag vagy fém belső csomagolóeszközökkel, mindegyik műanyag zsákba helyezve	2l	50 kg
Önálló csomagolóeszközök:	Legnagyobb űrtartalom	
Hordók		
acélhordók (1A1)	250 l	
alumíniumhordók (1B1)	250 l	
fémhordók (acélt és alumíniumot kivéve) (1N1)	250 l	
műanyag hordók (1H1)	2501	
Kannák		
acélkannák (3A1)	60 l	
alumíniumkannák (3B1)	60 l	
műanyag kannák (3H1)	60 l	
Összetett csomagolóeszközök		
műanyag tartály külső acél- vagy alumínium-hordóval (6HA1, 6HB1)	250 l	
műanyag tartály külső papírlemez, műanyagvagy rétegelt falemez hordóval (6HG1, 6HH1, 6HD1)	250 l	
műanyag tartály külső acél- vagy alumíniumlá-dával vagy -rekesszel vagy külső fa-, rétegelt falemez, papírlemez vagy tömör műanyag ládával (6HA2, 6HB2, 6HC, 6HD2, 6HG2 vagy 6HH2)	60 l	
üvegtartály külső acél-, alumínium-, papírlemez, rétegelt falemez, tömör műanyag vagy habosított műanyag hordóval (6PA1, 6PB1, 6PG1, 6PD1, 6PH1 vagy 6PH2) vagy üvegtartály külső acél- vagy alumíniumládával vagy -rekesszel vagy külső faládával, papírlemez ládával vagy vesszőkosárral (6PA2, 6PB2, 6PC, 6PG2 vagy 6PD2)	60 l	
Kiegészítő követelmények: 1. A csomagolóeszközöket legfeljebb űrtartalmú k 90%-áig szabad megtölteni. 2. A csomagolóeszközöket szellőző-szerkezettel kell ellátni		

P502	CSOMAGOLÁSI UTASÍTÁS	P502
A következő csomagolóeszközök használhatók, feltéve, hogy a 4.1.1 és a 4.1.3 szakasz általános előírásait betartják:		
Kombinált csomagolások:		
Belső csomagolóeszközök	Külső csomagolóeszközök	Legnagyobb nettó tömeg
Üveg 5 l Fém 5 l Műanyag 5 l	Hordók acélhordók (1A2) alumíniumhordók (1B2) fémhordók (acélt és alumíniumot kivéve) (1N2) műanyag hordók (1H2) rétegelt falemez hordók (1D) papírlemez hordók (1G)	 125 kg 125 kg 125 kg 125 kg 125 kg 125 kg
	Ládák acélládák (4A) alumíniumládák (4B) közönséges faládák (4C1) portömör faládák (4C2) rétegelt falemez ládák (4D) farostlemez ládák (4F) papírlemez ládák (4G) habosított műanyag ládák (4H1) tömör műanyag ládák (4H2)	 125 kg 125 kg 125 kg 125 kg 125 kg 125 kg 125 kg 60 kg 125 kg
Önálló csomagolóeszközök:		Legnagyobb űrtartalom
Hordók acélhordók (1A1) alumíniumhordók (1B1) műanyag hordók (1H1)		250 l
Kannák acélkannák (3A1) alumíniumkannák (3B1) műanyag kannák (3H1)		60 l
Összetett csomagolóeszközök		
műanyag tartály külső acél- vagy alumíniumhordóval (6HA1, 6HB1) műanyag tartály külső papírlemez, műanyag- vagy rétegelt falemez hordóval (6HG1, 6HH1, 6HD1) műanyag tartály külső acél- vagy alumíniumládával vagy -rekesszel vagy műanyag tartály külső fa-, rétegelt falemez, papírlemez vagy tömör műanyag ládával (6HA2, 6HB2, 6HC, 6HD2, 6HG2 vagy 6HH2) üvegtartály külső acél-, alumínium-, papírlemez, rétegelt falemez, tömör műanyag vagy habosított műanyag hordóval (6PA1, 6PB1, 6PG1, 6PD1, 6PH1 vagy 6PH2) vagy külső acél- vagy alumíniumládával vagy -rekesszel vagy külső fa-, vagy papírlemez ládával vagy vesszőkosárral (6PA2, 6PB2, 6PC, 6PG2 vagy 6PD2)		250 l 250 l 60 l 60 l
Különleges csomagolási előírás PP28 Az UN 1873-hoz kombinált csomagolásokban csak üveg belső csomagolóeszközök, ill. az összetett csomagolóeszközöknél csak üveg belső tartályok használhatók.		

P503	CSOMAGOLÁSI UTASÍTÁS	P503
A következő csomagolóeszközök használhatók, feltéve, hogy a 4.1.1 és a 4.1.3 szakasz általános előírásait betartják:		
Kombinált csomagolások:		
Belső csomagolóeszközök	Külső csomagolóeszközök	Legnagyobb nettó tömeg
Üveg 5 kg Fém 5 kg Műanyag 5 kg	Hordók acélhordók (1A2) alumíniumhordók (1B2) fémhordók (acélt és alumíniumot kivéve) (1N2) műanyag hordók (1H2) rétegelt falemez hordók (1D) papírlemez hordók (1G)	 125 kg 125 kg 125 kg 125 kg 125 kg 125 kg
	Ládák acélládák (4A) alumíniumládák (4B) közönséges faládák (4C1) portömör faládák (4C2) rétegelt falemez ládák (4D) farostlemez ládák (4F) papírlemez ládák (4G) habosított műanyag ládák (4H1) tömör műanyag ládák (4H2)	 125 kg 125 kg 125 kg 125 kg 125 kg 125 kg 40 kg 60 kg 125 kg
Önálló csomagolóeszközök:		
Fémhordók (1A1, 1A2, 1B1, 1B2, 1N1 vagy 1N2) legfeljebb 250 kg nettó tömeggel. Papírlemez hordók (1G) vagy rétege lt falemez hordók (1D) belső béléssel ellátva, legfeljebb 200 kg nettó tömeggel.		

P504	CSOMAGOLÁSI UTASÍTÁS	P504
A következő csomagolóeszközök használhatók, feltéve, hogy a 4.1.1 és a 4.1.3 szakasz általános előírásait betartják.		
Kombinált csomagolások:		Legnagyobb nettó tömeg
1) Üvegtartályok legfeljebb 5 liter űrtartalommal 1A2, 1B2, 1N2, 1H2, 1D, 1G, 4A, 4B, 4C1, 4C2, 4D, 4F, 4G, 4H2 külső csomagolóeszközben		75 kg
2) Legfeljebb 30 liter űrtartalmú műanyag tartályok 1A2, 1B2, 1N2, 1H2, 1D, 1G, 4A, 4B, 4C1, 4C2, 4D, 4F, 4G, 4H2 külső csomagolóeszközben.		75 kg
3) Fémtartályok legfeljebb 40 liter űrtartalommal 1G, 4F vagy 4G külső csomagolóeszközben.		125 kg
4) Fémtartályok legfeljebb 40 liter űrtartalommal 1A2, 1B2, 1N2, 1H2, 1D, 4A, 4B, 4C1, 4C2, 4D, 4H2 külső csomagolóeszközben.		225 kg
Önálló csomagolóeszközök:		Legnagyobb űrtartalom
Hordók		
acélhordók nem levehető tetővel (1A1)		250 l
acélhordók levehető tetővel (1A2)		250 l
alumíniumhordók nem levehető tetővel (IBI)		250 l
alumíniumhordók levehető tetővel (1B2)		250 l
fémhordók (acélt és alumíniumot kivéve) nem levehető tetővel (1N1)		250 l
fémhordók (acélt és alumíniumot kivéve) levehető tetővel (1N2)		250 l
műanyag hordók nem levehető tetővel (1H1)		250 l
műanyag hordók levehető tetővel (1H2)		250 l
Kannák		
acélkannák nem levehető tetővel (3A1)		60 l
acélkannák levehető tetővel (3A2)		60 l
alumíniumkannák nem levehető tetővel (3B1)		60 l
alumíniumkannák levehető tetővel (3B2)		60 l
műanyag kannák nem levehető tetővel (3H1)		60 l
műanyag kannák levehető tetővel (3H2)		60 l
Összetett csomagolóeszközök		
műanyag tartály külső acél- vagy alumíniumhordóval (6HA1, 6HB1)		250 l
műanyag tartály külső papírlemez, műanyag vagy rétegelt falemez hordóval (6HG1, 6HH1, 6HD1)		120 l
műanyag tartály külső acél- vagy alumíniumládával vagy -rekesszel vagy külső fa-, rétegelt falemez, papírlemez vagy tömör műanyag ládával (6HA2, 6HB2, 6HC, 6HD2, 6HG2 vagy 6HH2)		60 l
üvegtartály külső acél, alumínium, papírlemez, rétegelt falemez, tömör műanyag vagy habosított műanyag hordóval (6PA1, 6PB1, 6PG1, 6PD1, 6PH1 vagy 6PH2), vagy külső acél- vagy alumíniumládával vagy -rekesszel, vagy külső fa- vagy papírlemez ládával vagy vesszőkosárral (6PA2, 6PB2, 6PC, 6PG2 vagy 6PD2)		60 l
Különleges csomagolási előírás: PP10 Az UN 2014, 2984 és 3149 anyagaihoz szellőző-szerkezettel ellátott csomagolóeszközöket kell használni.		

P520	CSOMAGOLÁSI UTASÍTÁS	P520

Ezt a csomagolási utasítást az 5.2 osztály szerves peroxidjaira és a 4.1 osztály önreaktív anyagaira kell alkalmazni.

Az (1), (2), (3)-as pontban megjelölt csomagolóeszközök használhatók, feltéve, hogy a 4.1.1 és a 4.1.3 szakasz általános előírásait és a 4.1.7.1 bekezdés különleges előírásait betartják:
A csomagolási módszerek OP1-OP8 jelöléssel vannak ellátva. A jelenleg besorolt egyes szerves peroxidokhoz és önreaktív anyagokhoz alkalmas csomagolási módszereket a 4.1.7.1.3 és a 2.2.41.4 és 2.2.52.4 bekezdés sorolja fel.
Az egyes csomagolási módszerekhez meghatározott mennyiségek a küldeménydarabonként engedélyezett legnagyobb mennyiségeket jelentik. A következő csomagolások használhatók:
Kombinált csomagolások külső ládával (4A, 4B, 4C1, 4C2, 4D, 4F, 4G, 4H1 és 4H2), hordóval (1A2, 1B2, 1G, 1H2 és 1D) vagy kannával (3A2, 3B2 és 3H2);
Önálló csomagolóeszközök, amelyek hordók (1A1, 1A2, 1B1, 1B2, 1G, 1H1, 1H2 és 1D) vagy kannák (3A1, 3A2, 3B1, 3B2, 3H1 és 3H2);
Összetett csomagolóeszközök műanyag belső tartállyal (6HA1, 6HA2, 6HB1, 6HB2, 6HC, 6HD1, 6HD2, 6HG1, 6HG2, 6HH1 és 6HH2).

Engedélyezett legnagyobb mennyiség csomagolásonként / küldeménydarabonként az OP1 - OP8 csomagolási módszerhez

Csomagolási módszer Legnagyob b mennyiség	OP1	OP2a	OP3	OP4a	OP5	OP6	OP7	OP8
Legnagyobb tömeg (kg) szilárd anyagra és kombinált csomagolásra (szilárd és folyékony anyag esetén)	0,5	0,5/10	5	5/25	25	50	50	400b
Legnagyobb tartalom literben folyadékrac	0,5	–	5	–	30	60	60	225d

a) Ha két adat van megadva, az első a belső csomagolásonkénti legnagyobb nettó tömegre, míg a második a teljes küldeménydarab legnagyobb nettó tömegére vonatkozik.
b) 60 kg kannákra; 200 kg ládákra és 400 kg szilárd anyagokra összetett csomagolásokban, ha a külső csomagolás láda (4C1, 4C2, 4D, 4F, 4G, 4H1 és 4H2) és a belső csomagolások legfeljebb 25 kg nettó tömegű műanyag vagy papírlemez csomagolóeszközök.
c) A viszkózus anyagokat úgy kell kezelni mint a szilárd anyagokat, ha az 1.2.1 szakaszban a folyékony anyagokra adott meghatározásnak nem felelnek meg.
d) 60 liter kannákra.

Kiegészítő követelmények:
1. Fém csomagolóeszközök, akár a kombinált csomagolások belső csomagolóeszközeként, akár az összetett vagy kombinált csomagolások külső csomagolóeszközeként csak az OP7 és OP8 módszernél használhatók.
2. A kombinált csomagolásokban üvegtartályok szilárd anyagok esetén csak legfeljebb 0,5 kg-os, folyékony anyagok esetén csak legfeljebb 0,5 l-es belső csomagolóeszközként használhatók.
3. A kombinált csomagolásoknál a párnázóanyag nem lehet könnyen gyulladó.
4. A „ROBBANÓ" járulékos veszély bárcával (1 sz. minta) ellátandó szerves peroxidot vagy

önreaktív anyagot tartalmazó küldeménydarabnak meg kell felelnie a 4.1.5.10 és a 4.1.5.11 bekezdésben található előírásoknak.
Különleges csomagolási előírás: PP21 Az UN 3221, 3222, 3223, 3224 és 3231 alá tartozó, egyes B vagy C típusú önreaktív anyagokra az OP5 vagy OP6 csomagolási módszernél engedélyezettnél kisebb csomagolásokat kell használni (lásd a 4.1.7 szakaszt és a 2.2.41.4 bekezdést). PP22 Az UN 3241 2-bróm-2-nitro-l,3-propándiol-t az OP6 csomagolási módszer szerint kell csomagolni.

P600	CSOMAGOLÁSI UTASÍTÁS	P600
Ezt a csomagolási utasítást az UN 1700, 2016 és 2017 tételre kell alkalmazni.		
A következő csomagolóeszközök használhatók, feltéve, hogy a 4.1.1 és a 4.1.3 szakasz általános előírásait betartják: Külső csomagolóeszközök: (1A2, 1B2, 1N2, 1H2, 1D, 1G, 4A, 4B, 4C1, 4C2, 4D, 4F, 4G, 4H2), amelyek a II csomagolási csoport igénybevételi szintjét elégítik ki. A tárgyakat egyedileg kell csomagolni és egymástól elválasztani válaszfalak, rekesztékek, belső csomagolások vagy párnázóanyagsegítségével, hogy normális szállítási feltétek között a tárgyak nem szándékos működésbe lépését megakadályozzák. Legnagyobb nettó tömeg: 75 kg.		

P601	CSOMAGOLÁSI UTASÍTÁS	P6001
A következő csomagolóeszközök használhatók, feltéve, hogy a 4.1.1 és a 4.1.3 szakasz általános előírásait betartják és a csomagolóeszközöket légmentesen lezárják:		
1) Olyan, legfeljebb 15 kg bruttó tömegű kombinált csomagolás, amely a következőkből áll: legfeljebb 1 liter űrtartalmú, üveg belső csomagolóeszköz(ök), amelyek legfeljebb űrtartalmuk 90%-áig vannak megtöltve, és amelyek zárását valamilyen alkalmas eszközzel zárt helyzetében rögzítem kell, ami megakadályozza a zárószerkezet kinyílását vagy lazulását a szállítás alatt fellépő ütések vagy rezgések hatására. Ezek a belső csomagolóeszközök egyenként fémtartályba helyezve, a teljes tartalmuk felszívására elegendő felszívóképes anyaggal és inert párnázóanyaggal körülvéve, a fémtartályok pedig 1A2, 1B2, 1N2, 1H2, 1D, 1G, 4A, 4B, 4C1, 4C2, 4D, 4F, 4G vagy 4H2 jelű külső csomagolóeszközbe téve.		
2) Olyan, legfeljebb 75 kg bruttó tömegű kombinált csomagolás, amelyben a legfeljebb 5 liter űrtartalmú, fém belső csomagolóeszközök egyenként a teljes tartalmuk felszívására elegendő felszívóképes anyaggal és inert párnázóanyaggal körülvéve 1A2, 1B2, 1N2, 1H2, 1D, 1G, 4A, 4B, 4C1, 4C2, 4D, 4F, 4G vagy 4H2 jelű külső csomagolóeszközben vannak. A belső csomagolóeszközöket legfeljebb űrtartalmuk 90%-áig szabad megtölteni. A belső csomagolóeszközök zárását valamilyen alkalmas eszközzel zárt helyzetében rögzíteni kell, ami megakadályozza a zárószerkezet kinyílását vagy lazulását a szállítás alatt fellépő ütések vagy rezgések hatására.		
3) Olyan csomagolás, amelynek: – külső csomagolóeszköze olyan levehető tetejű (1A2, ill. 1H2) acél- vagy műanyaghordó, amelyet vagy mint szilárd, ill. folyékony anyag szállítására használt önálló csomagolóeszközt, vagy mint belső csomagolások befogadására szolgáló csomagolóeszközt vizsgáltak a 6.1.5 szakasz vizsgálati követelményei szerint a szállításra összeállított küldeménydarab tömegének megfelelő tömeggel, és ennek megfelelően van jelöléssel ellátva; belső csomagolóeszköze olyan hordó vagy összetett csomagolás (1A1, 1B1, 1N1, 1H1 vagy 6HA1), amely kielégíti a 6.1 fejezet önálló csomagolóeszközökre vonatkozó előírásait, és megfelel a következő feltételeknek:		
a) a folyadéknyomás próbát legalább 0, 3 MPa nyomással (túlnyomás) kell végrehajtani; b) a típusvizsgálat során és a minden egyes csomagolóeszközön elvégzendő tömörségi próbát 30 kPa próbanyomással kell végrehajtani; c) a külső hordótól lökéscsillapítóként inert párnázóanyaggal kell elválasztani, amelynek a belső csomagolóeszközt minden oldalról körül kell vennie; d) űrtartalma nem haladhatja meg a 125 litert; és e) a zárószerkezetnek csavarmenetes kupaknak kell lennie – amelyet valamilyen alkalmas eszközzel zárt helyzetében rögzíteni kell, ami megakadályozza a zárószerkezet kinyílását vagy lazulását a szállítás alatt fellépő ütések vagy		

rezgések hatására; és
– amely légmentesen záró tömitőbetettél van ellátva;
f) a külső és belső csomagolóeszközöket legalább 2,5 évenként az a) és b) pont szerint tömörségi próbának kell alávetni;
g) a teljes csomagolóeszközt legalább 3 évenként szemrevételezéssel meg kell vizsgálni az illetékes hatóság számára kielégítő módon.
h) a belső és a külső csomagolóeszközökön jól olvashatóan és tartósan fel kell tüntetni:
– az első alkalommal végzett vizsgálat és az utolsó időszakos vizsgálat idő-pontját (hónap, év);
– a vizsgálatot és szemrevételezést végző szakértő bélyegzőlenyomatát.

4) Nyomástartó tartályok, feltéve, hogy a 4.1.3.6 bekezdés általános előírásait betartják. A nyomástartó tartályokat üzembe helyezés előtt és azután 10 évente időszakosan legalább 1 MPa (10 bar) nyomással (túlnyomással) kell vizsgálni. A nyomástartó tartályon semmilyen nyomáscsökkentő szerkezet nem lehet. Minden nyomástartó tartályt, amely olyan folyadékot tartalmaz, amelynek LC50 értéke belélegzés esetén 200 ml/m3 (ppm) vagy annál kisebb, olyan záródugóval vagy zárószeleppel kell lezárni, amely megfelel a következő előírásoknak: a) a záródugónak, ill. zárószelepnek kúpos csavarmenettel közvetlenül a nyomástartó tartályhoz kell csatlakoznia, és a nyomástartó tartály próbanyomását sérülés és szivárgás nélkül ki kell állnia; b) a zárószelepnek tömítés nélküli, nem-perforált membrános szelepnek kell lennie, kivéve a maró anyagoknál, ahol lehet tömítéssel ellátott szelep is, ha olyan elrendezéssel van gáztömörré téve, ahol a szeleptesthez vagy a nyomástartó tartályhoz rögzített tömítő sapka és a tömítőgyűrű megakadályozza, hogy a tömítésen keresztül vagy amellett szivárogjon az anyag; c) a zárószelep kimenetét menetes sapkával vagy menetes tömör dugóval és inert tömítőanyaggal kell lezárni; d) A nyomástartó tartály szerkezeti anyagának, a szelepek, a dugók, a kimeneti sapkák, a kitt és a tömítések anyagának egymással és a tartalommal összeférhetőnek kell lennie. Az olyan nyomástartó tartályt, amelynek bármely pontján kisebb a falvastagsága, mint 2,0 mm, illetve az olyat, amelynek a szelepe nincs megfelelő védelemmel ellátva, külső csomagolóeszközbe helyezve kell szállítani. A nyomástartó tartályokat nem szabad sem összekapcsolni, sem gyűjtőcsővel ellátni.
Különleges csomagolási előírás: PP82 (fenntartva)
Csak az SZMGSZ 2, a RID és az ADR szerinti szállításnál érvényes különleges csomagolási előírás: RR3 (fenntartva) RR7 Az UN 1251 tételhez: a nyomástartó tartályokat öt évente kell vizsgálni RR10 AZ UN 1614 anyagot: Hidrogén-cianid, stabilizált, ha inert porózus anyagba teljesen abszorbeálva van, legfeljebb 7,5 liter űrtartalmú fém tartályokba kell csomagolni, amelyeket oly módon kell faládákba helyezni, hogy ne érintkezhessenek egymással. A tartályokat teljesen ki kell tölteni porózus anyaggal, amelynek olyannak kell lennie, hogy még hosszabb használat után vagy rázkódások esetén se tömörüljön össze és ne képződjenek benne veszélyes üregek még 50°C hőmérséklet esetén sem.

P602	CSOMAGOLÁSI UTASÍTÁS	P602

A következő csomagolóeszközök használhatók, feltéve, hogy a 4.1.1 és a 4.1.3 szakasz általános előírásait betartják és a csomagolóeszközöket légmentesen lezárják:

1) Olyan, legfeljebb 15 kg bruttó tömegű kombinált csomagolás, amely a következőkből áll: legfeljebb 1 liter űrtartalmú, üveg belső csomagolóeszköz(ök), amelyek legfeljebb űrtartalmuk 90%-áig vannak megtöltve, és amelyek zárását valamilyen alkalmas eszközzel zárt helyzetében rögzíteni kell, ami megakadályozza a zárószerkezet kinyílását vagy lazulását a szállítás alatt fellépő ütések vagy rezgések hatására.
Ezek a belső csomagolóeszközök egyenként fémtartályba helyezve, a teljes tartalmuk felszívására elegendő felszívóképes anyaggal és inert párnázóanyaggal körülvéve, a fémtartályok pedig 1A2, 1B2, 1N2, 1H2, 1D, 1G, 4A, 4B, 4C1, 4C2, 4D, 4F, 4G vagy 4H2 jelű külső csomagolóeszközbe téve.

2) Olyan, legfeljebb 75 kg bruttó tömegű kombinált csomagolás, amelyben a fém belső csomagolóeszközök egyenként a teljes tartalmuk felszívására elegendő felszívóképes anyaggal és inert párnázóanyaggal körülvéve 1A2, 1B2, 1N2, 1H2, 1D, 1G, 4A, 4B, 4C1, 4C2, 4D, 4F, 4G vagy 4H2 jelű külső csomagolóeszközben van. A belső csomagolóeszközöket legfeljebb űrtartalmuk 90%-áig szabad megtölteni. A belső csomagolóeszközök zárását valamilyen alkalmas eszközzel zárt helyzetében rögzíteni kell, ami megakadályozza a zárószerkezet kinyílását vagy lazulását a szállítás alatt fellépő ütések vagy rezgések hatására. A belső csomagolóeszközök űrtartalma nem haladhatja meg az 5 litert.

3) Hordók és összetett csomagolóeszközök (1A1, 1B1, 1N1, 1H1, 6HA1 vagy 6HH1) feltéve, ha megfelelnek következő feltételeknek:
a folyadéknyomás próbát legalább 0,3 MPa nyomással (túlnyomás) kell végrehajtani;
a típusvizsgálat során és a minden egyes csomagolóeszközön elvégzendő tömörségi próbát 30 kPa próbanyomással kell végrehajtani;
a zárószerkezetnek csavarmenetes kupaknak kell lennie,
– amelyet valamilyen alkalmas eszközzel zárt helyzetében rögzíteni kell, ami megakadályozza a zárószerkezet kinyílását vagy lazulását a szállítás alatt fellépő ütések vagy rezgések hatására; és
– amely légmentesen záró tő mi tőb etettél van ellátva.

4) Nyomástartó tartályok, feltéve, hogy a 4.1.3.6 bekezdés általános előírásait betartják. A nyomástartótartályokat üzembe helyezés előtt és azután 10 évente időszakosan legalább 1 MPa (10 bar) nyomással (túlnyomással) kell vizsgálni. A nyomástartó tartályon semmilyen nyomáscsökkentő szerkezetnem lehet. Minden nyomástartó tartályt, amely olyan folyadékot tartalmaz, amelynek LC50 értékebelélegzés esetén 200 ml/m3 (ppm) vagy annál kisebb, olyan záródugóval vagy zárószeleppel kell lezárni, amely megfelel a következő előírásoknak:
a) a záródugónak, ill. zárószelepnek kúpos csavarmenettel közvetlenül a nyomástartó tartályhoz kell csatlakoznia, és a nyomástartó tartály próbanyomását sérülés és szivárgás nélkül ki kell állnia;
b) a zárószelepnek tömítés nélküli, nem-perforált membrános szelepnek kell lennie, kivéve a maró anyagoknál, ahol lehet tömítéssel ellátott szelep is, ha olyan elrendezéssel van gáz-tömörré téve, ahol a szeleptesthez vagy a nyomástartó tartályhoz rögzített tömítő sapka és a tömítőgyűrű megakadályozza, hogy a tömítésen keresztül vagy amellett szivárogjon az anyag;
c) a zárószelep kimenetét menetes sapkával vagy menetes tömör dugóval és inert tömítőanyaggal kell lezárni;
d) a nyomástartó tartály szerkezeti anyagának, a szelepek, a dugók, a kimeneti sapkák, a kitt és a tömítések anyagának egymással és a tartalommal összeférhetőnek kell lennie.
Az olyan nyomástartó tartályt, amelynek bármely pontján kisebb a falvastagsága, mint 2,0 mm, illetve az olyat, amelynek a szelepe nincs megfelelő védelemmel ellátva, külső csomagolóeszközbe helyezve kell szállítani. A nyomástartó tartályokat nem szabad sem összekapcsolni, sem gyűjtőcsővel ellátni.

P620	CSOMAGOLÁSI UTASÍTÁS	P620

Ezt a csomagolási utasítást az UN 2814 és 2900 tételre kell alkalmazni.

A következő csomagolóeszközök használhatók, feltéve, hogy a 4.1.8 szakasz különleges előírásait betartják:

A 6.3 fejezet követelményeit kielégítő és annak megfelelően jóváhagyott csomagolóeszközök, amelyek a következőkből állnak:

a) belső csomagolóeszköz, amely a következőket tartalmazza:

– folyadéktömör elsődleges tartály(oka)t;

– folyadéktömör másodlagos csomagolást;

– nem szilárd fertőző anyagok esetén az elsődleges tartály és a másodlagos csomagolás közé helyezett felszívóképes anyagot, amely elegendő mennyiségű az elsődleges tartályok teljes tartalmának felszívására; amennyiben több elsődleges tartály van elhelyezve egyetlen másodlagos csomagolásban, úgy ezeket egyenként be kell burkolni vagy úgy kell elválasztani egymástól, hogy ne érintkezhessenek egymással;

b) külső csomagolóeszköz, amelynek legkisebb külső mérete legalább 100 mm.

Kiegészítő követelmények:

1. A fertőző anyagokat tartalmazó belső csomagolóeszközöket tilos más típusú árukkal közös külső csomagolásba együvé csomagolni. A küldeménydarabokat az 1.2.1 és az 5.1.2 szakasz előírásai szerinti egyesítőcsomagolásba lehet tenni, amelyben szárazjég is elhelyezhető.

2. A kivételes küldemények kivételével, mint pl. egész szervek, amelyek különleges csomagolást igényelnek, a következő kiegészítő követelményeket kell betartani:

a) Ha az anyagot szobahőmérsékleten vagy magasabb hőmérsékleten adják fel szállításra: Az elsődleges tartályokat fémből, üvegből vagy műanyagból kell készíteni. Ezeket szivárgásmentes tömítést eredményező, biztosított zárásmóddal kell zárni, mint pl. hőzárás, szoknyával ellátott dugó vagy ráperemezhető fémzár. Amennyiben csavarmenetes fedelet használnak, hatékony eszközzel, pl. ragasztószalaggal, parafinozott zárószalaggal vagy gyárilag kialakított zárószerkezettel rögzíteni kell;

b) Ha az anyagot hűtve vagy fagyasztva adják fel szállításra: Jeget, szárazjeget vagy egyéb hűtőközeget kell a másodlagos csomagolás(ok) köré helyezni vagy alternatívaként a 6.3.3 bekezdés szerint jelölt, komplett küldeménydarabo(ka)t tartalmazó egyesítőcsomagolásba helyezni. Belső távtartókat kell alkalmazni a másodlagos csomagolás(ok) vagy a küldeménydarabok rögzítésére, hogy azok a jég vagy a szárazjég eltűnése után eredeti helyzetükben maradjanak. Amennyiben jeget használnak, a külső csomagolásnak, ill. az egyesítőcsomagolásnak folyadéktömörnek kell lennie. Szárazjég használata esetén a külső csomagolásnak, ill. az egyesítőcsomagolásnak lehetővé kell tennie a szén-dioxid gáz eltávozását. Az elsődleges tartálynak és a másodlagos csomagolásnak meg kell őriznie integritását az alkalmazott hűtőközeg hőmérsékletén;

c) Ha az anyagot cseppfolyósított nitrogénben adják fel szállításra: Az elsődleges tartályokat olyan műanyagból kell készíteni, amely ellenáll a nagyon alacsony hőmérsékletnek. A másodlagos csomagolásnak is ellen kell állnia a nagyon alacsony hőmérsékletnek és a legtöbb esetben egyedileg kell illeszkednie a belső tartályhoz. A cseppfolyósított nitrogén szállítására vonatkozó követelményeket ugyancsak be kell tartani. Az elsődleges tartálynak és a másodlagos csomagolásnak meg kell őriznie integritását a cseppfolyósított nitrogén hőmérsékletén;

d) A liofilizált anyagok elsődleges tartályokban is szállíthatók, amelyek lánggal leforrasztott üvegampullák vagy fémzárral ellátott, gumidugós üvegcsék.

3. Függetlenül a szállítás során előirányzott hőmérséklettől a fertőző anyagok csomagolására használtelsődleges vagy másodlagos csomagolásnak szivárgás nélkül ellen kell állnia legalább 95 kPa nyomáskülönbséget létrehozó belső nyomásnak és a -40°C és +55°C közötti hőmérsékletnek.

4. A származási ország* illetékes hatósága az állati eredetű anyagok szállításához más csomagoló-eszközt is engedélyezhet a 4.1.8.7 bekezdés szerint.

* Ha a származási ország nem valamely SZMGSZ Tagállam, a küldemény által érintett első SZMGSZ Tagállam illetékes hatósága.

P621	CSOMAGOLÁSI UTASÍTÁS	P621

Ezt a csomagolási utasítást az UN 3291 tételre kell alkalmazni.

A következő csomagolóeszközök használhatók, feltéve, hogy a 4.1.1 és a 4.1.3 szakasz általános előírásait betartják.

1) A 6.1 fejezet előírásait szilárd anyagokra, a II csomagolási csoportra kielégítő merev falú, szivárgásmentes csomagolóeszközök, amennyiben elegendő felszívóképes anyagot tartalmaznak a teljes folyadék mennyiség felszívására és a csomagolóeszköz képes a folyadék megtartására.
2) Nagyobb mennyiségű folyadékot tartalmazó küldeménydarabok esetén a 6.1 fejezet előírásait folyékony anyagokra, a II csomagolási csoportra kielégítő csomagolóeszközök.

Kiegészítő követelmények:
1. Az éles tárgyakat, pl. törött üvegeket, tűket tartalmazó csomagolóeszközöknek döfésállónak kell lenniük, és meg kell tartaniuk a folyékony anyagokat a 6.1 fejezet szerinti vizsgálati körülmények között.
2. A csomagolóeszközök zárószerkezetét úgy kell kialakítani, hogy azok megtöltés után légmentesen zárhatók legyenek és kialakításuk tegye azonnal felismerhetővé a későbbi esetleges felnyitást.

P650	CSOMAGOLÁSI UTASÍTÁS	P650

Ezt a csomagolási utasítást az UN 3373 tételre kell alkalmazni.

1) A csomagolásnak jó minőségűnek és elég erősnek kell lennie ahhoz, hogy ellenálljon azoknak az igénybevételeknek, ütődéseknek, amelyeknek rendes körülmények között a szállítás során, a kocsi, ill. konténerek közötti átrakás, a kocsikból, ill. konténerekből a raktárba való berakodás során ki van téve, illetve amelyek akkor léphetnek fel, amikor további kézi vagy gépi árukezelés céljából a rakodólapról vagy az egyesítőcsomagolásból eltávolítják. A csomagolóeszközöket úgy kell gyártani és lezárni, hogy elkerülhető legyen a tartalom bármilyen szivárgása vagy kiszóródása. Ez a szokásos szállítási körülmények között különösen a rezgésekből, illetve a hőmérséklet, a páratartalom vagy a nyomás változásából adódhat.

2) A csomagolásnak legalább három részből kell állnia:
a) elsődleges tartály;
b) másodlagos csomagolás; és
c) külső csomagolás.
A másodlagos és a külső csomagolás közül az egyiknek merev falúnak kell lennie.

3) Az elsődleges tartályokat úgy kell a másodlagos csomagolásba helyezni, hogy normális szállítási feltételek esetén ne törhessenek el, ne lyukadhassanak ki és tartalmuk ne szivárogjon a másodlagos csomagolóeszközbe. A másodlagos csomagolásokat megfelelő párnázóanyaggal kell a külső csomagolásban rögzíteni. A tartalom esetleges kiszabadulása nem csökkentheti lényegesen sem a párnázóanyag, sem a külső csomagolóeszköz védő tulajdonságait.

4) A szállításhoz a következő jelölést kell a külső csomagolás külső felületén elütő színű háttérre, jól látható és tartós módon felvinni. A jelölésnek egy legalább 50 x 50 mm nagyságú, csúcsára állított négyzet (rombusz) alakúnak kell lennie, a vonal vastagságának legalább 2 mm-nek, a betűk és számok magasságának legalább 6 mm-nek kell lennie. A külső csomagoláson közvetlenül a rombusz alakú jelölés mellett, legalább 6 mm magasságú betűkkel fel kell tüntetni a helyes szállítási megnevezést: „B" KATEGÓRIÁJÚ BIOLÓGIAI ANYAG.

5) A külső csomagolás legalább egy oldalfelületének legalább 100 x 100 mm méretűnek kell lennie.

6) A kész küldeménydarabnak képesnek kell lennie a 6.3.5.3 bekezdés szerinti, 1,2 m ejtési magassággal végrehajtott ejtőpróba elviselésére, amint azt a 6.3.5.2 bekezdés meghatározza. A megfelelő ejtési sorozat után semmi nem szabadulhat ki az elsődleges tartály(ok)ból a másodlagos csomagolásba, az elsődleges tartály(oka)t a felszívóképes anyagnak - ha az elő van írva - továbbra is védenie kell.

7) Folyékony anyagokhoz:

a) Az elsődleges tartály(ok)nak szivárgásmentesnek kell lennie (lenniük);
b) A másodlagos csomagolásnak szivárgásmentesnek kell lennie;
c) Ha több törékeny elsődleges tartályt helyeznek közös másodlagos csomagolásba, akkor azokat vagy egyedileg be kell burkolni vagy úgy kell elválasztani, hogy ne érintkezhessenek egymással.
d) Az elsődleges tartály(ok) és a másodlagos csomagolás közé felszívóképes párnázóanyagot kell helyezni. A felszívóképes anyagnak elegendőnek kell lennie az elsődleges tartály(ok) teljes tartalmának felszívására, és a folyékony anyag esetleges kiszabadulása nem eredményezheti sem a párnázóanyag, sem a külső csomagolás sérülését;
e) Az elsődleges tartálynak vagy a másodlagos csomagolásnak szivárgás nélkül el kell viselnie a legalább 95 kPa (0,95 bar) nyomáskülönbséget eredményező belső nyomást.

8) Szilárd anyagokhoz:
a) Az elsődleges tartály(ok)nak portömörnek kell lenniük;
b) A másodlagos csomagolásnak portömörnek kell lennie;
c) Ha több törékeny elsődleges tartályt helyeznek közös másodlagos csomagolásba, akkor azokat vagy egyedileg be kell burkolni vagy úgy kell elválasztani, hogy ne érintkezhessenek egymással;
d) Amennyiben nem zárható ki, hogy a szállítás alatt az elsődleges tartályban visszamaradt folyadék lehet jelen, akkor nedvszívó anyagot tartalmazó, folyékony anyaghoz alkalmas csomagolást kell használni.

9) Mélyhűtött vagy fagyasztott minták: Jég, szárazjég és cseppfolyósított nitrogén használata

a) Ha a minta hűtéséhez szárazjeget vagy cseppfolyósított nitrogént használnak, az SZMGSZ 2. számú mellékletének minden, erre vonatkozó előírását be kell tartani.

Megjegyzés: Cseppfolyósított nitrogén használata esetén elegendő a 3.3 fejezet 593 különleges előírásának betartása. Szárazjég használata esetén arra nem terjednek ki az SZMGSZ 2. számú mellékletének előírásai (lásd a 2.2.9.1.14 pontot).

A jeget vagy a szárazjeget a másodlagos csomagolások) köré, a külső csomagolásba vagy az egyesítőcsomagolásba kell helyezni. Belső távtartókat kell alkalmazni a másodlagos csomagolás(ok) rögzítésére, hogy a jég vagy a szárazjég eltűnése után eredeti helyzetükben maradjanak. Amennyiben jeget használnak, a külső csomagolásnak, ill. az egyesítőcsomagolásnak folyadéktömörnek kell lennie. Szilárd szén-dioxid (szárazjég) használata esetén a csomagolás kialakításának és összeállításának lehetővé kell tennie a szén-dioxid gáz eltávozását, hogy ne következhessen be a nyomás növekedése, ami a csomagolás törését okozhatja, és a küldeménydarabot (a külső csomagolást, ill. az egyesítőcsomagolást) a „Szilárd szén-dioxid" vagy a „Szárazjég" felirattal kell ellátni. b) Az elsődleges tartálynak és a másodlagos csomagolásnak meg kell őriznie integritását az alkalmazott hűtőközeg hőmérsékletén, valamint a hűtés megszűnése esetén előálló hőmérsékleteken és nyomásokon is;
10) Ha a küldemény darabok egyesítőcsomagolásban vannak, az ezen csomagolási utasítás szerinti küldeménydarab-jelölésnek jól láthatónak kell lennie, vagy az egyesítőcsomagolás külső felületén meg kell ismételni. 11) Amennyiben az UN 3373 alá besorolt, fertőző anyagokat ezen csomagolási utasítás szerint csomagolják, a az SZMGSZ 2. számú mellékletének más előírásait nem kell betartani. 12) A csomagolóeszköz gyártójának, ill. forgalomba hozójának egyértelmű utasítást kell adnia a küldeménydarabot előkészítő feladó, ill. személy (pl. beteg) számára arról, hogyan kell megtölteni és lezárni, annak érdekében, hogy a küldeménydarabot a szállításhoz megfelelően lehessen előkészíteni. 13) A 6.2 osztályba tartozó fertőző anyaggal azonos csomagolóeszközbe nem csomagolható egyéb veszélyes áru, kivéve, ha a fertőző anyag életképességének fenntartásához, stabilizálásához, degene-rálódásának megakadályozásához vagy az általa képviselt veszély hatástalanításához szükséges. Egy fertőző anyagot tartalmazó elsődleges tartályba legfeljebb 30 ml mennyiséget szabad a 3, a 8, ill. a 9 osztályba tartozó veszélyes áruból csomagolni. Ha ilyen kis mennyiségű veszélyes árut ezen csomagolási utasítás szerint csomagolnak egybe fertőző anyaggal, a az SZMGSZ 2. számú mellékletének más előírásait nem kell betartani. 14) Ha az anyag kiszivárgott és a kocsiban vagy a konténerben kifolyt, ill. szétszóródott, az mindaddig nem használható tovább, amíg alaposan ki nem tisztították és szükség esetén nem fertőtlenítették. Az ugyanabban a kocsiban vagy konténerben szállított minden más árut is meg kell vizsgálni az esetleges szennyeződés szempontjából.
Kiegészítő követelmények: A származási ország* illetékes hatósága az állati eredetű anyagok szállításához más csomagolóeszközt is engedélyezhet a 4.1.8.7 bekezdés szerint.

* Ha a származási ország nem valamely SZMGSZ Tagállam, a küldemény által érintett első SZMGSZ Tagállam illetékes hatósága.

P800	CSOMAGOLÁSI UTASÍTÁS	P800

Ezt a csomagolási utasítást az UN 2803 és 2809 tételre kell alkalmazni.

A következő csomagolóeszközök használhatók, feltéve, hogy betartják a 4.1.1 és a 4.1.3 szakasz általános előírásait:

1) Nyomástartó tartályok, feltéve, hogy a 4.1.3.6 bekezdés általános előírásait betartják; vagy
2) Menetes zárású acél palackok vagy flakonok legfeljebb 3 liter űrtartalomig; vagy
3) Kombinált csomagolások, amelyek megfelelnek a következő követelményeknek:

a) a folyadékot tartalmazó belső csomagolóeszköz üveg, fém vagy merev műanyag lehet, egyenként legfeljebb 15 kg nettó tömeggel;

b) a belső csomagolóeszközöket elegendő mennyiségű párnázóanyag közé kell csomagolni a törés megakadályozására;

c) vagy a belső vagy a külső csomagolóeszközöket el kell látni a tartalmazott anyaggal szemben ellenálló, erős, szivárgásmentes és döfésálló anyagból készített béléssel vagy belső zsákkal, amely teljesen körül veszi, és megakadályozza az anyag kiszabadulását a csomagolóeszközből, függetlenül a küldeménydarab helyzetétől;

d) a következő külső csomagolóeszközök és legnagyobb nettó tömegek alkalmazhatók:

Külső csomagolóeszközök:	Legnagyobb nettó tömeg
Hordók	
acélhordók (1A2)	400 kg
fémhordók (acélt és alumíniumot kivéve) (1N2)	400 kg
műanyaghordók (1H2)	400 kg
rétegelt falemez hordók (1D)	400 kg
papírlemez hordók (1G)	400 kg
Ládák	
acélládák (4A)	400 kg
közönséges faládák (4C1)	250 kg
portömör faládák (4C2)	250 kg
rétegelt falemez ládák (4D)	250 kg
farostlemez ládák (4F)	125 kg
papírlemez ládák (4G)	125 kg
habosított műanyag ládák (4H1)	60 kg
merev falú műanyag ládák (4H2)	125 kg

Különleges csomagolási előírás:

PP41 Az UN 2803-hoz: ha a galliumot alacsony hőmérsékleten kell szállítani, hogy teljesen szilárd állapotban maradjon, a fenti csomagolásokat erős, vízálló külső csomagolásba lehet helyezni, amely szárazjeget vagy más hűtőszert tartalmaz. Ha hűtőközeget használnak, a gallium csomagolásához használt minden anyagnak kémiailag és fizikailag ellenállónak kell lennie a hűtőközeggel szemben, és ütésállónak kell lennie az alkalmazott hűtőközeg alacsony hőmérsékletén. Ha szárazjeget használnak, a külső csomagolásnak lehetővé kell tennie a szén-dioxid gáz távozását

P801	CSOMAGOLÁSI UTASÍTÁS	P801

Ezt a csomagolási utasítást az UN 2794, 2795 és 3028 tétel alá sorolt új és használt akkumulátortelepekre kell alkalmazni.

A következő csomagolóeszközök használhatók, feltéve, hogy a 4.1.1 szakasz általános előírásait betartják, kivéve a 4.1.1.3 és a 4.1.3 szakasz előírásait:

1) Merev külső csomagolások;
2) Farekeszek;
3) Rakodólapok.

Kiegészítő követelmények:

1. Az akkumulátorokat védeni kell a rövidzárlattal szemben.
2. Az egymásra halmazolt akkumulátorokat megfelelő módon rögzíteni kell és az egyes sorokat nem vezető anyagból készült réteggel kell elválasztani.
3. Az akkumulátorok sorkapcsait a felette levő tárgyak tömegükkel nem terhelhetik.
4. Az akkumulátorokat úgy kell csomagolni vagy rögzíteni, hogy megakadályozzák nem szándékos elmozdulásukat. Amennyiben párnázóanyagot alkalmaznak, annak inertnek kell lennie.

P801a	CSOMAGOLÁSI UTASÍTÁS	P801a
Ezt a csomagolási utasítást az UN 2794, 2795, 2800 és 3028 tétel alá sorolt használt akkumulátortelepekre kell alkalmazni.		
Legfeljebb 1 m3 befogadóképességű, rozsdamentes acélból vagy tömör műanyagból készült akkumulátor ládák használhatók, ha a következő feltételeket betartják: az akkumulátor ládáknak a szállított akkumulátortelepekben levő maró anyaggal szemben ellenállónak kell lenniük; normális szállítási körülmények között az akkumulátor ládákból semmiféle maró anyag nem szivároghat ki, illetve a ládákba más anyag (pl. víz) nem kerülhet be. A szállított akkumulátortelepek által tartalmazott maró anyagból semmilyen maradék nem tapadhat a ládák külsejére; az akkumulátortelepeket a ládákba csak a ládák falmagasságáig szabad rakni; nem szabad a ládába sem olyan más veszélyes árut, sem olyan különböző anyagokat tartalmazó akkumulátortelepeket tenni, amelyek egymással veszélyes reakcióba léphetnek; az akkumulátor ládákat vagy – le kell fedni; vagy – fedett vagy ponyvás kocsibana), ill. zárt vagy ponyvás konténerben kell szállítani.		

a) A ponyvás kocsiban vagy konténerben történő fuvarozás a Belorusz Köztársaságba, a Kazah Köztársaságba, az Oroszországi Föderációba, az Üzbég Köztársaságba való rendeltetéssel vagy tranzitban tilos.

P802	CSOMAGOLÁSI UTASÍTÁS	P802
A következő csomagolóeszközök használhatók, feltéve, hogy a 4.1.1 és a 4.1.3 szakasz általános előírásait betartják: 1) Kombinált csomagolások: külső csomagolóeszköz: 1A2, 1B2, 1N2, 1H2, 1D, 4A, 4B, 4C1, 4C2, 4D, 4F vagy 4H2 legnagyobb nettó tömeg: 75 kg belső csomagolóeszközök: üveg vagy műanyag; legnagyobb űrtartalom: 10 liter; 2) Kombinált csomagolások: külső csomagolóeszköz: 1A2, 1B2, 1N2, 1H2, 1D, 1G, 4A, 4B, 4C1, 4C2, 4D, 4F, 4G vagy 4H2 legnagyobb nettó tömeg: 125 kg belső csomagolóeszközök: fém; legnagyobb űrtartalom: 40 liter; 3) Összetett csomagolóeszközök: üveg tartályok külső acél-, alumínium-, rétegelt falemez vagy tömör műanyag hordóval (6PA1, 6PB1, 6PD1, vagy 6PH2), vagy külső acél- vagy alumíniumládával vagy -rekesszel vagy külső faládával vagy külső vesszőkosárral (6PA2, 6PB2, 6PC vagy 6PD2); legnagyobb űrtartalom: 60 liter; 4) Ausztenites acélhordó (1A1) legfeljebb 250 liter űrtartalommal; 5) Nyomástartó tartályok, amennyiben a 4.1.3.6 bekezdés általános előírásait betartják.		

P803	CSOMAGOLÁSI UTASÍTÁS	P803
Ezt a csomagolási utasítást az UN 2028 tételre kell alkalmazni. A következő csomagolóeszközök használhatók, feltéve, hogy a 4.1.1 és a 4.1.3 szakasz általános előírásait betartják: 1) Hordók (1A2, 1B2, 1N2, 1H2, 1D, 1G); 2) Ládák (4A, 4B, 4C1, 4C2, 4D, 4F, 4G, 4H2); Legnagyobb nettó tömeg: 75 kg. A tárgyakat egyenként kell csomagolni és egymástól el kell választani megosztó válaszfalak, betétek, belső csomagolások vagy párnázóanyag használatával, hogy normális szállítási feltétek között a tárgyak nem szándékos működésbe lépését megakadályozzák.		

P804	CSOMAGOLÁSI UTASÍTÁS	P804

Ezt a csomagolási utasítást az UN 1744 tételre kell alkalmazni.

A következő csomagolóeszközök használhatók, feltéve, hogy a 4.1.1 és a 4.1.3 szakasz általános előírásait betartják, és a csomagolóeszközöket légmentesen lezárják:

1) Olyan, legfeljebb 25 kg bruttó tömegű kombinált csomagolás, amely a következőkből áll:

– legfeljebb 1,3 liter űrtartalmú, üveg belső csomagolóeszköz(ök), amelyek legfeljebb űrtartalmuk 90%-áig vannak megtöltve, és amelyek zárását valamilyen alkalmas eszközzel zárt helyzetében rögzíteni kell, ami megakadályozza a zárószerkezet kinyílását vagy lazulását a szállítás alatt fellépő ütések vagy rezgések hatására, ezek a belső csomagolóeszközök egyenként
– fém vagy merev falú műanyag tartályba helyezve, az üveg belső csomagolóeszköz(ök) teljes tartalmának felszívására elegendő nedvszívó anyaggal és inert párnázóanyaggal körülvéve, a fém, ill. műanyag tartályok pedig
– 1A2, 1B2, 1N2, 1H2, 1D, 1G, 4A, 4B, 4C1, 4C2, 4D, 4F, 4G vagy 4H2 jelű külső csomagolóeszközbe téve.

2) Olyan, legfeljebb 75 kg bruttó tömegű kombinált csomagolás, amelyben a legfeljebb 5 liter űrtartalmú, fém vagy poli(vinilidén-fluorid) (PVDF) belső csomagolóeszközök egyenként a teljes tartalmuk felszívására elegendő nedvszívó anyaggal és inert párnázóanyaggal körülvéve 1A2, 1B2, 1N2, 1H2, 1D, 1G, 4A, 4B, 4C1, 4C2, 4D, 4F, 4G vagy 4H2 jelű külső csomagolóeszköz-ben vannak. A belső csomagolóeszközöket legfeljebb űrtartalmuk 90%-áig szabad megtölteni. A belső csomagolóeszközök zárását valamilyen alkalmas eszközzel zárt helyzetében rögzíteni kell, ami megakadályozza a zárószerkezet kinyílását vagy lazulását a szállítás alatt fellépő ütések vagy rezgések hatására.

3) Olyan csomagolás, amelynek:
külső csomagolóeszköze
olyan levehető tetejű (1A2, ill. 1H2 jelű) acél- vagy műanyaghordó, amelyet vagy mint szilárd, ill. folyékony anyag szállítására használt önálló csomagolóeszközt, vagy mint belső csomagolások befogadására szolgáló csomagolóeszközt vizsgáltak a 6.1.5 szakasz vizsgálati követelményei szerint a szállításra összeállított küldeménydarab tömegének megfelelő tömeggel, és ennek megfelelően van jelöléssel ellátva;
belső csomagolóeszköze
olyan hordó vagy összetett csomagolás (1A1, 1B1, 1N1, 1H1 vagy 6HA1), amely kielégíti a 6.1 fejezet önálló csomagolóeszközökre vonatkozó előírásait, és megfelel a következő feltételeknek:
a) a folyadéknyomás próbát legalább 300 kPa (3 bar) nyomással (túlnyomással) kell végrehajtani;
b) a típusvizsgálat során és a minden egyes csomagolóeszközön elvégzendő tömörségi próbát 30 kPa (0,3 bar) próbanyomással kell végrehajtani;
c) a külső hordótól lökéscsillapítóként inert párnázóanyaggal kell elválasztani, amelynek a belső csomagolóeszközt minden oldalról körül kell vennie;
d) űrtartalma nem haladhatja meg a 125 litert;
e) a zárószerkezetnek csavarmenetes kupaknak kell lennie,
– amelyet valamilyen alkalmas eszközzel zárt helyzetében rögzíteni kell, ami megakadályozza a zárószerkezet kinyílását vagy lazulását a szállítás alatt fellépő ütések vagy rezgések hatására;
– amely légmentesen záró tömítőbetéttel van ellátva;
f) a külső és belső csomagolóeszközöket legalább 2,5 évenként belső vizsgálatnak és a b) pont szerint tömörségi próbának kell alávetni; és
g) a belső és a külső csomagolóeszközökön jól olvashatóan és tartósan fel kell tüntetni:
– az első alkalommal végzett vizsgálat és az utolsó időszakos vizsgálat és a belső csomagolóeszköz vizsgálatának időpontját (hónap, év) és;
– a vizsgálatot és szemrevételezést végző szakértő nevét vagy engedélyezett jelét.

P804	CSOMAGOLÁSI UTASÍTÁS (folytatás)	P804
4) Nyomástartó tartályok, feltéve, hogy a 4.1.3.6 bekezdés általános előírásait betartják. a) A nyomástartó tartályokat üzembe helyezés előtt és azután 10 évente időszakosan legalább 1 MPa (10 bar) nyomással (túlnyomással) kell vizsgálni; b) A nyomástartó tartályokat legalább 2,5 évenként belső vizsgálatnak és tömörségi próbának kell alávetni; c) A nyomástartó tartályokon semmilyen nyomáscsökkentő szerkezet nem lehet; d) Mindegyik nyomástartó tartályt egy másodlagos zárószerkezettel ellátott dugóval vagy szeleppel (szelepekkel) kell lezárni; e) A nyomástartó tartály szerkezeti anyagának, a szelepek, a dugók, a kimeneti sapkák, a kitt és a tömítések anyagának egymással és a tartalommal összeférhetőnek kell lennie.		

P900	CSOMAGOLÁSI UTASÍTÁS	P900
(fenntartva)		

P901	CSOMAGOLÁSI UTASÍTÁS	P901
Ezt a csomagolási utasítást az UN 3316 tételre kell alkalmazni.		
A következő csomagolóeszközök használhatók, feltéve, hogy a 4.1.1 és a 4.1.3 szakasz általános előírásait betartják:		
A vizsgálókészlet, ill. elsősegély felszerelés egészéhez hozzárendelt csomagolási csoportnak megfelelő csomagolóeszközök (lásd a 3.3.1 szakasz 251 különleges előírását). A veszélyes áru legnagyobb mennyisége külső csomagolásonként: 10 kg.		
Kiegészítő követelmény: A készletben, ill. felszerelésben levő veszélyes anyagokat olyan belső csomagolóeszközökbe kell elhelyezni, amelyek tartalma nem haladja meg a 250 ml-t vagy 250 g-ot, és védeni kell a vizsgálókészletekben vagy elsősegély felszerelésekben található más anyagoktól.		

P902	CSOMAGOLÁSI UTASÍTÁS	P902
Ezt a csomagolási utasítást az UN 3268 tételre kell alkalmazni.		
A következő csomagolóeszközök használhatók, feltéve, hogy a 4.1.1 és a 4.1.3 szakasz általános előírásait betartják: A III csomagolási csoport igénybevételi szintjének megfelelő csomagolóeszközök. A csomagolóeszközöket úgy kell tervezni és gyártani, hogy normális szállítási feltételek között a tárgyak elmozdulását és nem szándékos működésbe lépését megakadályozzák. Ezek a tárgyak a gyártási helyről a szerelési helyre e célra készült szállítóeszközben, kocsiban, ill. konténerben csomagolatlanul is szállíthatók.		
Kiegészítő követelmény: A nyomástartó tartályoknak meg kell felelniük az illetékes hatóság által a nyomástartó tartályban levő anyag(ok)ra előírt követelményeknek.		

P903	CSOMAGOLÁSI UTASÍTÁS	P903
Ezt a csomagolási utasítást az UN 3090, 3091, 3480 és 3481 tételre kell alkalmazni.		
A következő csomagolóeszközök használhatók, feltéve, hogy a 4.1.1 és a 4.1.3 szakasz általános előírásait betartják: A II csomagolási csoport igénybevételi szintjének megfelelő csomagolóeszközök. Ha a cellák és akkumulátorok készülékkel egybe vannak csomagolva, akkor a II csomagolási csoportnak megfelelő papírlemez belső csomagolásokba kell azokat helyezni. Ha a 9 osztályba tartozó cellák és akkumulátorok készülékekben vannak, az ilyen készülékeket erős külső		

csomagolásba kell helyezni, megakadályozva a szállítás alatt a véletlen működésbe lépést. Ezen kívül az erős, ütésálló házzal rendelkező, 12 kg vagy annál nagyobb bruttó tömegű akkumulátorok és az ilyen akkumulátorokból álló szerelvények erős külső csomagolásba helyezve, védőburkolatba (pl. teljesen zárt csomagolásba vagy farekeszbe) helyezve, egyéb csomagolás nélkül, vagy rakodólapon is szállíthatók. Az akkumulátorok rögzítésének meg kell akadályoznia nem szándékos elmozdulásukat, és a sorkapcsokat a felettük levő tárgyak tömegükkel nem terhelhetik.
Kiegészítő követelmény: Az akkumulátorokat védeni kell a rövidzárlattal szemben.

P903a	CSOMAGOLÁSI UTASÍTÁS	P903a
Ezt a csomagolási utasítást az UN 3090, 3091, 3480 és 3481 tétel alá tartozó használt cellákra és akkumulátorokra kell alkalmazni.		
A következő csomagolóeszközök használhatók, feltéve, hogy a 4.1.1 és a 4.1.3 szakasz általános előírásait betartják: A II csomagolási csoport igénybevételi szintjének megfelelő csomagolóeszközök. Nem jóváhagyott csomagolóeszközök is használhatók, de csak akkor, ha – kielégítik a 4.1.1 szakasz általános előírásait, kivéve az 4.1.1.3. és a 4.1.3. előírásait; – a cellák és az akkumulátorok elhelyezése és halmazolása kizárja a rövidzárlat veszélyét; – a küldeménydarab tömege nem haladja meg a 30 kg-ot..		
Kiegészítő követelmény: Az akkumulátorokat védeni kell a rövidzárlattal szemben.		

P903a	CSOMAGOLÁSI UTASÍTÁS	P903a
Ezt a csomagolási utasítást az UN 3090, 3091, 3480 és 3481 tétel alá tartozó használt cellákra és akkumulátorokra kell alkalmazni.		
A következő csomagolóeszközök használhatók, feltéve, hogy a 4.1.1 és a 4.1.3 szakasz általános előírásait betartják: A II csomagolási csoport igénybevételi szintjének megfelelő csomagolóeszközök. Nem jóváhagyott csomagolóeszközök is használhatók, de csak akkor, ha – kielégítik a 4.1.1 szakasz általános előírásait, kivéve az 4.1.1.3. és a 4.1.3. előírásait; – a cellák és az akkumulátorok elhelyezése és halmazolása kizárja a rövidzárlat veszélyét; – a küldeménydarab tömege nem haladja meg a 30 kg-ot..		
Kiegészítő követelmény: Az akkumulátorokat védeni kell a rövidzárlattal szemben.		

P903b	CSOMAGOLÁSI UTASÍTÁS	P903b
Ezt a csomagolási utasítást az UN 3090, 3091, 3480 és 3481 tétel alá tartozó használt cellákra és akkumulátorokra kell alkalmazni.		
Az ártalmatlanítás céljából összegyűjtött, egyenként legfeljebb 500 g bruttó tömegű, használt lítiumcellák és -akkumulátorok akár másféle (nemlítium-) cellákkal és akkumulátorokkal együtt, akár magukban szállíthatók egyedi védelem nélkül a következő feltételekkel: 1) olyan 1H2 jelű hordókban vagy 4H2 jelű ládákban, amelyek szilárd anyagokra a II csomagolási csoport igénybevételi szintjének felelnek meg; 2) olyan 1A2 jelű hordókban vagy 4A jelű ládákban, amelyek szilárd anyagokra a II csomagolási csoport igénybevételi szintjének felelnek meg, és olyan polietilén zsákkal vannak ellátva, amelynek: – tépőszilárdsága legalább 480 g a zsák hossz- és keresztirányában (gyártásirányban és arra merőlegesen); – vastagsága legalább 500 u, fajlagos elektromos ellenállása nagyobb 10 MOhm-nál és a vízfelvevő képessége 24 óra alatt, 25 °C-on kisebb 0,01%-nál; – zártnak kell lennie és amely – csak egyszer használható; 3) 30 kg-nál kisebb bruttó tömegű gyűjtő tálcákon, amelyek nemvezető anyagból vannak és a 4.1.1.1, a 4.1.1.2 és a 4.1.1.5 - 4.1.1.8 bekezdések előírásainak megfelelnek.		
Kiegészítő követelmények:		

A csomagolásban fennmaradó üres teret megfelelő párnázóanyaggal kell kitölteni. A párnázóanyag elhagyható, ha a polietilén zsák a csomagolóeszközt teljesen kitölti és a zsák zárva van. A légmentesen zárt csomagolásokat a 4.1.1.8 bekezdés szerint szellőző-szerkezetekkel kell ellátni. A szellőző-szerkezetet úgy kell kialakítani, hogy a gázok által kifejtett túlnyomás ne haladja meg a 10 kPa- t.

P904	CSOMAGOLÁSI UTASÍTÁS	P904

Ezt a csomagolási utasítást az UN 3245 tételre kell alkalmazni.

A következő csomagolóeszközök használhatók, feltéve, hogy a 4.1.1 és a 4.1.3 szakasz általános előírásait betartják:

A III csomagolási csoport igénybevételi szintjének megfelelő, P001 vagy a P002 utasítás szerinti csomagolóeszközök.

Olyan csomagolóeszközök, amelyeknek nem kell megfelelniük a 6. rész csomagolás vizsgálati előírásainak, de meg kell felelniük a következőknek:

a) belső csomagolás, amely a következőkből áll:

– folyadéktömör elsődleges tartály(ok)ból;

– folyadéktömör másodlagos csomagolásból, amely szivárgásmentes;

– az elsődleges tartály(ok) és a másodlagos csomagolás közé helyezett felszívóképes anyagból, amely elegendő mennyiségű az elsődleges tartály(ok) teljes tartalmának felszívására, és a folyékony anyag esetleges kiszabadulása nem eredményezheti sem a párnázóanyag, sem a külső csomagolás sérülését;

– ha több törékeny elsődleges tartályt helyeznek közös másodlagos csomagolásba, akkor azokat vagy egyedileg be kell burkolni vagy úgy kell elválasztani, hogy ne érintkezhessenek egymással;

b) az anyag térfogatának, tömegének és tervezett használatának megfelelő szilárdságú külső cso magolás, amelynek legkisebb külső mérete legalább 100 mm.

Kiegészítő követelmény:

Szilárd szén-dioxid (szárazjég) használata esetén a csomagolás kialakításának és összeállításának lehetővé kell tennie a szén-dioxid gáz eltávozását, hogy ne következhessen be a nyomás növekedése, ami a csomagolóeszköz törését okozhatja.

A cseppfolyósított nitrogénben vagy szárazjégben szállított anyagokat olyan elsődleges tartályokba kell csomagolni, amelyek ellenállnak a nagyon alacsony hőmérsékleteknek. A másodlagos csomagolásoknak is ellen kell állniuk a nagyon alacsony hőmérsékleteknek és a legtöbb esetben szükséges, hogy egyedileg illesszék az elsődleges tartályra.

P905	CSOMAGOLÁSI UTASÍTÁS	P905

Ezt a csomagolási utasítást az UN 2990 és 3072 tételekre kell alkalmazni.

Bármilyen alkalmas csomagolás engedélyezett, amennyiben a 4.1.1 és a 4.1.3 szakasz általános előírásait betartják, azzal az eltéréssel, hogy a csomagolóeszközöknek nem kell megfelelniük a 6. rész csomagolás vizsgálati előírásainak.

Ha az életmentő eszköz kialakítása olyan, hogy egy merev, időjárásálló, külső burkolatban van, vagy az a részét képezi (mint pl. a mentőcsónakoknál), akkor csomagolás nélkül is szállítható.

Kiegészítő követelmények:

1. Az eszközökön belül levő, veszélyes anyagot vagy tárgyat tartalmazó tartozékokat úgy kell rögzíte ni, hogy nem szándékos elmozdulás ne következhessen be, és ezen kívül:

a) az 1 osztályba tartozó jelzőtesteket műanyag vagy papírlemez belső csomagolóeszközökbe kell tenni;

b) a nem gyúlékony, nem mérgező gázokat az illetékes hatóság előírásai szerinti palackba kell tölteni;

c) az elektromos akkumulátort (8 osztály) és a lítium akkumulátort (9 osztály) le kell kapcsolni vagy elektromosan szigetelni kell és rögzíteni kell a folyadék kifolyásának megakadályozására; és

d) a kis mennyiségű egyéb veszélyes anyagot (például a 3, a 4.1 és az 5.2 osztályba tartozókat) erős belső csomagolóeszközbe kell csomagolni.

2. A szállításra való előkészítés és a csomagolás során intézkedéseket kell foganatosítani az eszköznem szándékos felfúvódásának megakadályozására.

P906	CSOMAGOLÁSI UTASÍTÁS	P906
Ezt a csomagolási utasítást az UN 2315, 3151, 3152 és 3432 tételre kell alkalmazni.		
A következő csomagolóeszközök használhatók, feltéve, hogy a 4.1.1 és a 4.1.3 szakasz általános előírásait betartják: 1) PCB-t, polihalogénezett bifenileket vagy terfenileket tartalmazó vagy azzal szennyezett folyékony és szilárd anyagokhoz a P001, ill. a P002 szerinti csomagolóeszközök. 2) Transzformátorokhoz, kondenzátorokhoz és egyéb berendezésekhez szivárgásmentes csomagolóeszközök, amelyek képesek a berendezésben levő folyékony PCB-k, polihalogénezett bifenilek vagy terfenilek legalább 1,25-szorosának befogadására. A csomagolóeszközben megfelelő mennyiségű inert anyagnak kell lennie, amely a berendezésben levő folyékony anyag legalább 1,1-szeresét képes felszívni. Általában a transzformátorokat és kondenzátorokat olyan szivárgásmentes fém csomagolóeszközökben kell szállítani, amelyek képesek a transzformátorokon és kondenzátorokon túl a bennük levő folyékony anyag legalább 1,25-szorosának befogadására. Az előzőeken kívül azok a folyékony és szilárd anyagok, amelyek nem a P001 és a P002 utasítás szerint vannak csomagolva, ill. a csomagolatlan transzformátorok és kondenzátorok olyan szállítóegységben is szállíthatók, amely legalább 800 mm magas, szivárgásmentes fémtálcával van ellátva, amely kielégítő mennyiségű felszívóképes anyagot tartalmaz az esetleges folyadék legalább 1,1-szeresének felszívására.		
Kiegészítő követelmény: Megfelelő intézkedéseket kell tenni a transzformátorok és kondenzátorok lezárására, hogy megakadályozzák a szivárgást normális szállítási körülmények között.		

R001	CSOMAGOLÁSI UTASÍTÁS	R001
A következő csomagolóeszközök használhatók, feltéve, hogy a 4.1.1 és a 4.1.3 szakasz általános előírásait betartják.		
Finomlemez csomagolóeszközök	Legnagyobb űrtartalom/legnagyobb nettó tömeg (lásd 4.1.3.3.)	
	I csomagolási csoport	II, III csomagolási csoport
acél, nem levehető tetővel (OA1)	Nem használható	40 l / 50kg
acél, levehető tetővel (OA2)a)	Nem használható	40 l / 50kg
a) Az UN 1261 nitro-metánhoz nem használható.		
Megjegyzés 1: Ez az utasítás folyékony és szilárd anyagokhoz is használható, feltéve, hogy a csomagolóeszköz gyártási típusát ennek megfelelően vizsgálták, ill. látták el jelöléssel. Megjegyzés 2: A 3 osztály, II csomagolási csoportjába tartozó anyagok közül ezek a csomagolóeszközök csak olyan anyagokhoz használhatók, amelyek nem rendelkeznek járulékos veszéllyel és gőznyomásuk nem haladja meg 50°C-on a 110 kPa-t, valamint az enyhén mérgező peszticidekhez.		

4.1.4.2 Az IBC-k használatára vonatkozó csomagolási utasítások

IBC01	CSOMAGOLÁSI UTASÍTÁS	IDC01
A következő IBC-k használhatók,feltéve, hogy a 4.1.1, 4.1.2 és 4.1.3 szakasz általános előírásait betartják: Fém IBC-k (31A, 31B és 31N).		
Csak az SZMGSZ 2. számú melléklete, a RID és az ADR szerinti szállításnál érvényes különleges csomagolási előírás: BB1 Az UN 3130-hoz: a tartályok nyílásait két, egymás mögött elhelyezett szerkezettel tömören le kell zárni, melyek közül az egyiknek csavarmenetesnek vagy azonos értékű módon rögzítettnek kell lennie.		

IBC02	CSOMAGOLÁSI UTASÍTÁS	IBC02
A következő IBC-k használhatók,feltéve, hogy a 4.1.1, 4.1.2 és 4.1.3 szakasz általános előírásait betartják: 1) Fém IBC-k (31 A, 31B és 31N); 2) Merev falú műanyag IBC-k (31H1 és 31H2); 3) Összetett IBC-k (31HZ1).		
Különleges csomagolási előírás: B5 Az UN 1791, 2014, 2984 és 3149-hez: az IBC-ket olyan szerkezettel kell ellátni, amely lehetővé teszi a szállítás alatti szellőzést. A szellőző-szerkezet bemenetének a legnagyobb töltési fok mellett is az IBC gőzterében kell maradnia a szállítás alatt. B7 Az UN 1222 és 1865-höz: 450 liternél nagyobb űrtartalmú IBC-k nem használhatók. B8 Ez az anyag tiszta formában nem szállítható IBC-ben. B15 Az 55%-nál több tiszta savat tartalmazó UN 2031 salétromsav oldat szállítására használt merev falú műanyag IBC-k és merev falú műanyag belső tartállyal rendelkező összetett IBC-k megengedett használati időtartama a gyártásuk időpontjától számított 2 év.		
Csak az SZMGSZ 2. számú melléklete, a RID és az ADR szerinti szállításnál érvényes különleges csomagolási előírás: BB2 Az UN 1203-hoz: az 534 különleges előírástól (lásd a 3.3.1 szakaszt) eltérően IBC csak akkor használható, ha a tényleges gőznyomás 50°C-on legfeljebb 110 kPa.		

IBC03	CSOMAGOLÁSI UTASÍTÁS	IBC03
A következő IBC-k használhatók,feltéve, hogy a 4.1.1, 4.1.2 és 4.1.3 szakasz általános előírásait betartják: 1) Fém IBC-k (31 A, 31B és 31N); 2) Merev falú műanyag IBC-k (31H1 és 31H2); 3) Összetett IBC-k (31HZ1, 31HA2, 31HB2, 31HN2, 31HD2 és 31HH2).		
Különleges csomagolási előírás: B8 Ez az anyag tiszta formában nem szállítható IBC-ben.		

IBC04	CSOMAGOLÁSI UTASÍTÁS	IBC04
A következő IBC-k használhatók,feltéve, hogy a 4.1.1, 4.1.2 és 4.1.3 szakasz általános előírásait betartják: Fém IBC-k (11A, 11B, 11N, 21A, 21B, 21N, 31A, 31B és 31N).		

IBC05	CSOMAGOLÁSI UTASÍTÁS	IBC05
A következő IBC-k használhatók, feltéve, hogy a 4.1.1, 4.1.2 és 4.1.3 szakasz általános előírásait betartják: 1) Fém IBC-k (11A, 11B, 11N, 21A, 21B, 21N, 31A, 31B és 31N); 2) Merev falú műanyag IBC-k (11H1, 11H2, 21H1, 21H2, 31H1 és 31H2); 3) Összetett IBC-k (11HZ1, 21HZ1 és 31HZ1).		

IBC06	CSOMAGOLÁSI UTASÍTÁS	IBC06
A következő IBC-k használhatók, feltéve, hogy a 4.1.1, 4.1.2 és 4.1.3 szakasz általános előírásait betartják: 1) Fém IBC-k (11A, 11B, 11N, 21A, 21B, 21N, 31A, 31B és 31N); 2) Merev falú műanyag IBC-k (11H1, 11H2, 21H1, 21H2, 31H1 és 31H2); 3) Összetett IBC-k (11HZ1, 11HZ2, 21HZ1, 31HZ1 és 31HZ2).		
Kiegészítő követelmény: 11HZ2 és 21HZ2 jelű összetett IBC-k nem használhatók, ha a szállítandó anyag a szállítás alatt		

folyékonnyá válhat.
Különleges csomagolási előírás: B12 Az UN 2907-hez: az IBC-knek a II csomagolási csoport igénybevételi szintjének kell megfelelniük. Az I csomagolási csoport igénybevételi szintjének megfelelő IBC-k nem használhatók.

IBC07	CSOMAGOLÁSI UTASÍTÁS	IBC07
A következő IBC-k használhatók, feltéve, hogy a 4.1.1, 4.1.2 és 4.1.3 szakasz általános előírásait betartják: 1) Fém IBC-k (11A, 11B, 11N, 21A, 21B, 21N, 31A, 31B és 31N); 2) Merev falú műanyag IBC-k (11H1, 11H2, 21H1, 21H2, 31H1 és 31H2); 3) Összetett IBC-k (11HZ1, 11HZ2, 21HZ1, 21HZ2, 31HZ1 és31HZ2). 4) Fa IBC-k (1 IC, HD és 11F)		
Kiegészítő követelmény: A fa IBC-k (11 C, 11D és 11F) bélésének portömörnek kell lennie.		

IBC08	CSOMAGOLÁSI UTASÍTÁS	IBC08
A következő IBC-k használhatók, feltéve, hogy a 4.1.1, 4.1.2 és 4.1.3 szakasz általános előírásait betartják: 1) FémIBC-k(llA, 11B, 11N, 21A, 21B, 21N, 31A, 31B és 31N); 2) Merev falú műanyag IBC-k (11H1, 11H2, 21H1, 21H2, 31H1 és 31H2); 3) Összetett IBC-k (11HZ1, 11HZ2, 21HZ1, 21HZ2, 31HZ1 és 31HZ2); 4) Papírlemez IBC-k (11G); 5) Fa IBC-k (11C, HD és 11F); 6) Hajlékony falú IBC-k (13H1, 13H2, 13H3, 13H4, 13H5, 13L1, 13L2, 13L3, 13L4, 13M1 és 13M2).		
Különleges csomagolási előírás: B3 A hajlékony falú IBC-knek portömörnek és vízállónak kell lenniük, vagy el kell látni portömör és vízálló béléssel. B4 A hajlékony falú, a papírlemez és a fa IBC-knek portömörnek és vízállónak kell lenniük, vagy el kell látni portömör és vízálló béléssel. B6 Az UN 1363, 1364, 1365, 1386, 1408, 1841, 2211, 2217, 2793 és 3314 tételekhez: az IBC-knek nem kell kielégíteniük a 6.5 fejezetnek az IBC-k vizsgálatára vonatkozó követelményeit. B13 Megjegyzés: Az UN 1748, 2208 és 2880 anyagai az IMDG Kódex szerint IBC-ben tengeren nem szállíthatók.		

IBC99	CSOMAGOLÁSI UTASÍTÁS	IBC99
Csak az illetékes hatóság által engedélyezett IBC-k használhatók. Az illetékes hatóság jóváhagyásának másolatát a küldeményhez mellékelni kell, vagy a fuvarokmányban utalni kell arra, hogy a csomagolóeszközt az illetékes hatóság jóváhagyta.		

IBC100	CSOMAGOLÁSI UTASÍTÁS	IBC100
Ezt a csomagolási utasítást az UN 0082, 0241, 0331 és 0332 tételre kell alkalmazni.		
A következő IBC-k használhatók, feltéve, hogy a 4.1.1, 4.1.2 és 4.1.3 szakasz általános előírásait, valamint a 4.1.5 szakasz különleges előírásait betartják: 1) Fém IBC (11A, 11B, 11N, 21A, 21B, 21N, 31A, 31B és 31N) 2) Hajlékony falú IBC (13H2, 13H3, 13H4, 13L2, 13L3, 13L4 és 13M2) 3) Merev falú műanyag IBC (11H1, 11H2, 21H1, 21H2, 31H1 és 31H2) 4) Összetett IBC (11HZ1, 11HZ2, 21HZ1, 21HZ2, 31HZ1 és 31HZ2)		
Kiegészítő követelmények: IBC-k csak a szabadon folyó anyagokhoz használhatók. 2. Hajlékony falú IBC-k csak szilárd anyagokhoz használhatók.		
Különleges csomagolási előírás: B9 Az UN 0082-höz: ez a csomagolási utasítás csak akkor alkalmazható, ha az anyag ammónium-nitrát vagy más szervetlen nitrátok egyéb éghető anyagokkal alkotott keveréke,		

amelyek nem robbanó alkotórészek. Az ilyen robbanóanyagok nem tartalmazhatnak nitroglicerint, hasonló folyékony szerves nitrátokat vagy klorátokat. Fém IBC-k nem használhatók.

B10 Az UN 0241-hez: ez a csomagolási utasítás csak olyan anyaghoz használható, amely fő alkotórészként vizet és nagy mennyiségben ammónium-nitrátot vagy más oxidálószert tartalmaz, amely részben vagy teljes egészben oldott állapotban van. A további alkotórészek lehetnek szénhidrogének vagy alumíniumpor, de nem tartalmazhat nitrovegyületeket, pl. trinitro-toluolt. Fém IBC-k nem használhatók.

IBC520	CSOMAGOLÁSI UTASÍTÁS		IBC520
Ezt a csomagolási utasítást az F típusú szerves peroxidokra és önreaktív anyagokra kell alkalmazni. A következőkben felsorolt IBC-kben a felsorolt készítmények szállíthatók, amennyiben a 4.1.1, a 4.1.2 és a 4.1.3 szakasz általános előírásait és a 4.1.7.2 bekezdés különleges előírásait betartják: Az alábbi felsorolásban nem szereplő készítményekhez csak az illetékes hatóság által engedélyezett IBC-k használhatók (lásd a 4.1.7.2.2 pontot).			
UN szám	Szerves peroxid	Az IBC típusa	Legnagyobb mennyiség fl/ke)
3109	F TÍPUSÚ, FOLYÉKONY SZERVES PEROXID		
	terc-Butil-hidroperoxid, legfeljebb 72%-os, vízzel	31A	1250
	terc-Butil-peroxi-acetát, legfeljebb 32%-os, A típusú hígítóval	31A 31HA1	1250 1000
	terc-Butil-peroxi-benzoát, legfeljebb 32%-os, A-típusú hígítóval	31A	1250
	terc-Butil-peroxi-3,5,5-trimetil-hexanoát, legfeljebb 32%-os, A- típusú hígítóval	31A 31HA1	1250 1000
	Kumil-hidroperoxid, legfeljebb 90%-os, A típusú hígítóval	31HA1	1250
	Dibenzoil-peroxid, legfeljebb 42%-os, stabil vizes diszperzió	31H1	1000
	Di-terc-butil-peroxid, legfeljebb 52%-os, A típusú hígítóval	31A 31HA1	1250 1000
	1,1-Di-(terc-butil-peroxi)-ciklohexán, legfeljebb 37%-os, A-típusú hígítóval	31A	1250
	1,1-Di-(terc-butil-peroxi)-ciklohexán, legfeljebb 42%-os, A-típusú hígítóval	31H1	1000
	Dilauroil-peroxid, legfeljebb 42%-os, stabil vizes diszperzió	31HA1	1000
	Izopropil-kumil-hidroperoxid, legfeljebb 72%-os, A típusú hígítóval	31HA1	1250
	p-Mentil-hidroperoxid, legfeljebb 72%-os, A típusú hígítóval	31HA1	1250
	Peroxi-ecetsav, stabilizált, legfeljebb 17%-os	31H1 31HA1 31A	1500 1500 1500
3110	F TÍPUSÚ, SZILÁRD SZERVES PEROXID		
	Dikumil-peroxid	31A 31H1 31HA1	2000 2000 2000
Kiegészítő követelmények: 1. Az IBC-ket olyan szerkezettel kell ellátni, amely lehetővé teszi a szállítás alatti szellőzést. A szellőző-szerkezet bemenetének a legnagyobb töltési fok mellett is az IBC gőzterében kell maradnia a szállítás alatt. 2. A fém IBC-k vagy teljes falú fémburkolattal rendelkező összetett IBC-k robbanásszerű felhasadásának elkerülésére a vészlefúvó-szerkezetnek olyannak kell lennie, hogy az összes bomlástermék és gőz eltávozhasson, ami az öngyorsuló bomlás során fejlődik, vagy akkor, ha legalább egy óráig olyan láng veszi körül, amely a 4.2.1.13.8 pont vagy a 6.8.4 szakasz TE12 különleges előírása szerinti képlettel jellemezhető.			

IBC620	CSOMAGOLÁSI UTASÍTÁS	IBC620
Ezt az utasítást az UN 3291 tételre kell alkalmazni. A következő IBC-k használhatók, feltéve, hogy a 4.1.1, 4.1.2 és 4.1.3 szakasz általános előírásait betartják: A II csomagolási csoport teljesítőképességi szintjének megfelelő merev falú, szivárgásmentes IBC-k.		
Kiegészítő követelmény: 1. Elegendő mennyiségű felszívóképes anyagnak kell lenni az IBC-ben levő folyadék teljes mennyiségének felszívásához. 2. Az IBC-nek alkalmasnak kell lennie a folyékony anyag megtartására. 3. Az éles tárgyakat, pl. törött üvegeket, tűket tartalmazó IBC-nek döfésállónak kell lennie.		

4.1.4.3 A nagycsomagolások használatára vonatkozó csomagolási utasítások

LP01	CSOMAGOLÁSI UTASÍTÁS (folyékony anyaghoz)			LP01
A következő nagycsomagolások használhatók, feltéve, hogy a 4.1.1 és 4.1.3 szakasz általános előírásait betartják.				
Belső csomagolóeszközök	Külső nagycsomagolások	I csomagolási csoport	II csomagolási csoport	III csomagolási csoport
Üveg 10 l Műanyag 30 l Fém 40 l	Acél (50A) Alumínium (50B) Fém (acélt és alumíniumot kivéve) (50N) Merev falú műanyag (50 H) Közönséges fa (50C) Rétegelt falemez (50D) Farostlemez (50F) Merev falú papírlemez (50G)	Nem használható	Nem használható	Legnagyobb űrtartalom 3 m3

LP02	CSOMAGOLÁSI UTASÍTÁS (szilárd anyaghoz)			LP02
A következő nagycsomagolások használhatók, feltéve, hogy a 4.1.1 és 4.1.3 szakasz általános előírásait betartják:				
Belső csomagolóeszközök	Külső nagycsomagolások	I csomagolási csoport	II csomagolási csoport	III csomagolási csoport
Üveg 10 kg Műanyagb) 50 kg Fém 50 kg Papíra) b) 50 kg Papírlemeza) b) 50 kg	Acél (50A) Alumínium (50B) Fém (acélt és alumíniumot kivéve) (50N) Merev falú műanyag (50H) Közönséges fa (50C) Rétegelt falemez (50D) Farostlemez (50F) Merev falú papírlemez (50G) Hajlékony falú műanyag (51H)C)	Nem használható	Nem használható	Legnagyobb űrtartalom 3 m3

a) Ez a csomagolóeszköz nem használható,ha a szállított anyag a szállítás alatt folyékonnyá válhat. b) A csomagolóeszköznekportömörnek kell lennie. c) Csak hajlékony falú belső csomagolásokhoz használható.
Különleges csomagolási előírás: L2 Az UN 1950 aeroszolokhoz használt nagycsomagolásoknak a III csomagolási csoport követelményeinek kell megfelelniük. A 327 különleges előírás szerint szállított, hulladékká vált aeroszolokhoz használt nagycsomagolásokat ezen kívül olyan eszközzel (pl. felszívóképes anyaggal) kell ellátni, ami a szállítás alatt esetleg szabaddá váló folyadékot képes visszatartani.

LP99	CSOMAGOLÁSI UTASÍTÁS	LP99
Csak az illetékes hatóság által engedélyezett csomagolóeszközök használhatók. Az illetékes hatóság jóváhagyásának másolatát a küldeményhez mellékelni kell, vagy a fuvarokmányban utalni kell arra, hogy a csomagolóeszközt az illetékes hatóság jóváhagyta.		

LP101	CSOMAGOLÁSI UTASÍTÁS	LP101
A következő nagycsomagolások használhatók, feltéve, hogy a 4.1.1 és a 4.1.3 szakasz általános előírásait, és a 4.1.5 szakasz különleges előírásait betartják.		
Belső csomagolóeszközök	Köztes csomagolóeszközök	Külső nagycsomagolások
Nem szükséges	Nem szükséges	Acél (50A) Alumínium (50B) Fém (acélt és alumínium kivéve) (50N) Merev falú műanyag (50H) Közönséges fa (50C) Rétegelt falemez (50D) Farostlemez (50F) Merev falú papírlemez (50G)
Különleges csomagolási előírás: L1 Az UN 0006, 0009, 0010, 0015, 0016, 0018, 0019, 0034, 0035, 0038, 0039, 0048, 0056, 0137, 0138, 0168, 0169, 0171, 0181, 0182, 0183, 0186, 0221, 0243, 0244, 0245, 0246, 0254, 0280, 0281, 0286, 0287, 0297, 0299, 0300, 0301, 0303, 0321, 0328, 0329, 0344, 0345, 0346, 0347, 0362, 0363, 0370, 0412, 0424, 0425, 0434, 0435, 0436, 0437, 0438, 0451, 0488 és 0502 számhoz: A rendszerint katonai célú, nagyméretű, robusztus robbanótárgyak gyújtószerkezeteik nélkül vagy gyújtószerkezettel, de legalább két hatékony védőszerkezettel csomagolatlanul szállíthatók. Ha az ilyen tárgyak hajtótöltetet tartalmaznak vagy önhajtók, akkor gyújtórendszereiket védeni kell a normális szállítási feltételek melletti működésbe lépéssel szemben. Ha a csomagolatlan tárgy a 4 vizsgálati sorozatban negatív eredményt ad, ez jelzi, hogy az csomagolás nélküli szállításra figyelembe vehető. Az ilyen csomagolatlan tárgyak csúszótalpakra erősíthetők vagy keretekbe vagy más alkalmas anyagmozgató eszközbe helyezhetők.		

LP102	CSOMAGOLÁSI UTASÍTÁS	LP102
A következő nagycsomagolások használhatók, feltéve, hogy a 4.1.1 és a 4.1.3 szakasz általános előírásait és a 4.1.5 szakasz különleges előírásait betartják.		
Belső csomagolóeszközök	Köztes csomagolóeszközök	Külső nagycsomagolások
Zsákok vízálló	Nem szükséges	Acél (50A) Alumínium (50B)

Tartályok papírlemezből fémből műanyagból fából Burkolatok hullámpapírlemezből Hüvelyek papírlemezből		Fém (acélt és alumínium kivéve) (50N) Merev falú műanyag (50H) Közönséges fa (50C) Rétegelt falemez (50D) Farostlemez (50F) Merev falú papírlemez (50G)

LP621	CSOMAGOLÁSI UTASÍTÁS	LP621
Ezt a csomagolási utasítást az UN 3291 tételre kell alkalmazni.		
A következő nagycsomagolások használhatók, feltéve, hogy a 4.1.1 és a 4.1.3 szakasz általános csomagolási előírásait betartják: 1) Belső csomagolóeszközökbe helyezett kórházi hulladékhoz: a 6.6 fejezet előírásait szilárd anyagokra, a II csomagolási csoportra kielégítő merev falú, szivárgásmentes nagycsomagolások, amennyiben elegendő felszívóképes anyagot tartalmaznak a teljes folyadékmennyiség felszívására és folyadék megtartására alkalmas nagycsomagolások. 2) Nagyobb mennyiségű folyadékot tartalmazó küldeménydarabokhoz: a 6.6 fejezet előírásait folyékony anyagokra a II csomagolási csoportra kielégítő nagycsomagolások.		
Kiegészítő követelmény: Az éles tárgyakat, pl. törött üvegeket, tűket tartalmazó nagycsomagolásoknak döfésállónak kell lenniük, és meg kell tartaniuk a folyékony anyagokat a 6.6 fejezet szerinti vizsgálati körülmények között		

LP902	CSOMAGOLÁSI UTASÍTÁS	LP902
Ezt a csomagolási utasítást az UN 3268 tételre kell alkalmazni.		
A következő nagycsomagolások használhatók, feltéve, hogy a 4.1.1 és a 4.1.3 szakasz általános csomagolási előírásait betartják: A III csomagolási csoport igénybevételi szintjének megfelelő csomagolóeszközök. A csomagolóeszközöket úgy kell tervezni és gyártani, hogy normális szállítási feltételek között a tárgyak elmozdulását és nem szándékos működésbe lépését megakadályozzák. Ezek a tárgyak a gyártási helyről a szerelési helyre e célra készült szállítóeszközben, kocsiban, ill. konténerben csomagolatlanul is szállíthatók.		
Kiegészítő követelmény: Az esetleges nyomástartó tartályoknak meg kell felelniük az illetékes hatóságnak a nyomástartó tartályban levő anyag(ok)ra vonatkozó követelményeinek.		

4.1.4.4 (törölve)

4.1.5 Különleges csomagolási előírások az 1 osztály áruihoz

4.1.5.1 A 4.1.1 szakasz általános előírásait be kell tartani.

4.1.5.2 Az 1 osztály áruihoz használt minden csomagolóeszközt úgy kell tervezni és kivitelezni, hogy

a) a robbanóanyagok és robbanótárgyak védve legyenek, ne szabadulhassanak ki, és normális szállítási feltételek között, beleértve a várható hőmérséklet-, páratartalomvagy nyomásváltozásokat, a nem szándékos begyújtás vagy beindulás veszélye ne növekedjen;
b) a teljes küldeménydarab normális szállítási feltételek mellett biztonságosan kezelhető legyen; és
c) a küldeménydarabok ellenálljanak azon halmazolási terhelésnek, aminek a szállítás során várhatóan ki lehetnek téve, úgy, hogy ne növekedjen a robbanóanyag által képviselt veszély, a csomagolások árumegtartó funkciója ne szenvedjen kárt és ne deformálódjanak olyan mértékben vagy módon, ami azután csökkenti szilárdságukat vagy a halmaz instabilitását okozná.

4.1.5.3 Minden robbanóanyagot és robbanótárgyat feladásra kész állapotban a 2.2.1 szakaszban leírt eljárás szerint be kell sorolni.

4.1.5.4 Az 1 osztály áruit a 3.2 fejezet „A" táblázat 8 oszlopában található csomagolási utasítások szerint kell csomagolni, amelyek a 4.1.4 szakaszban vannak részletezve.

4.1.5.5 A csomagolóeszközöknek, IBC-knek és nagycsomagolásoknak ki kell elégíteniük a 6.1, a 6.5, ill. a 6.6 fejezet követelményeit és a 6.1.5, a 6.5.6, ill. a 6.6.5 szakaszban II csomagolási csoportra előírt vizsgálati követelményeket, figyelembe véve a 4.1.1.13, a 6.1.2.4 bekezdés és a 6.5.1.4.4 pont előírásait is. Az I csomagolási csoport előírásait kielégítő, nem fém csomagolóeszközök ugyancsak használhatók. A szükségtelen fojtás elkerülésére az I csomagolási csoport fém csomagolóeszközei nem használhatók.

4.1.5.6 A folyékony robbanóanyagokat tartalmazó csomagolóeszközök zárószerkezeteinek a szivárgás elkerülésére kettős tömítésűnek kell lenniük.

4.1.5.7 A fémhordók zárószerkezetét megfelelő tömítéssel kell ellátni; ha a zárószerkezet csavarmenetes kialakítású, a robbanóanyagnak nem szabad a csavarmenetbe bejutnia.

4.1.5.8 A vízoldható robbanóanyagokhoz használt csomagolóeszközöknek vízállónak kell lenniük. Az érzéketlenített vagy flegmatizált anyagokhoz használt csomagolóeszközöknek a koncentráció változásának megakadályozására a szállítás alatt zárva kell lenniük.

4.1.5.9 (fenntartva)

4.1.5.10 Szegek, kapcsok és más fém zárószerkezetek, amelyek nincsenek védőbevonattal ellátva, nem hatolhatnak be a külső csomagolás belsejébe, hacsak a belső csomagolás nem védi kellőképpen a robbanóanyagokat és robbanótárgyakat a fémmel való érintkezéstől.

4.1.5.11 A belső csomagolásoknak, távtartóknak, párnázó- (tömítő-) anyagoknak, valamint a robbanóanyagok vagy robbanótárgyak elrendezésének a küldeménydarabokban olyannak kell lennie, ami megakadályozza hogy a robbanóanyag szabaddá váljon a külső csomagolás belsejében normális szállítási feltételek mellett. Meg kell akadályozni, hogy a tárgyak fém alkatrészei a fém csomagolóeszközökkel érintkezésbe kerülhessenek. A robbanóanyagot tartalmazó olyan tárgyakat, amelyek nincsenek külső burkolatba helyezve, el kell választani egymástól, hogy megakadályozzuk a súrlódást és a felütközést. Erre a célra a belső vagy a külső csomagolást megosztó párnázó válaszfalak, fészkek vagy tartályok használhatók.

4.1.5.12 A csomagolóeszközöket a küldeménydarabban levő robbanóanyagokkal összeférhető és azokkal szemben áthatolhatatlan anyagból kell készíteni, úgy, hogy sem a robbanóanyagok és a csomagolóanyagok közötti kölcsönhatás, sem szivárgás ne következhessen be, aminek eredményeként a robbanóanyag szállítása a továbbiakban nem lenne biztonságos vagy a veszélyességi alosztálya vagy összeférhetőségi csoportja megváltozna.

4.1.5.13 Meg kell akadályozni a robbanóanyagok behatolását a korcolt fém csomagolóeszközök illesztéseibe.

4.1.5.14 A műanyag csomagolóeszközök nem lehetnek hajlamosak olyan mértékű sztatikus elektromosság gerjesztésére vagy felhalmozására, aminek a kisülése a becsomagolt robbanóanyag begyújtását vagy a robbanótárgy működésbe lépését okozhatja.

4.1.5.15 A rendszerint katonai célú, nagyméretű, robusztus robbanótárgyak, gyújtószerkezeteik nélkül, vagy gyújtószerkezettel, de legalább két hatékony védőszerkezettel, csomagolat-lanul szállíthatók. Ha az ilyen tárgyak hajtótöltetet tartalmaznak vagy önhajtók, akkor gyújtórendszereiket védeni kell a normális szállítási feltételek melletti működésbelépéssel szemben. Ha a csomagolatlan tárgy a 4. vizsgálati sorozatban negatív eredményt ad, ez jelzi, hogy az csomagolás nélküli szállításra figyelembe vehető. Az ilyen csomagolatlan tárgyak csúszótalpakra erősíthetők vagy keretekbe vagy más alkalmas kezelő-, tárolóeszközbe vagy indítóállványba helyezhetők oly módon, hogy normális szállítási körülmények között ne lazulhassanak ki. Amennyiben ezeket a nagyméretű robbanótárgyakat az üzembiztonsági és alkalmassági vizsgálataik keretében olyan vizsgálatoknak is alávetik, amelyek megfelelnek az SZMGSZ 2. számú melléklete követelményeinek, és e vizsgálatokat sikerrel kiállják, az illetékes hatóság engedélyezheti ezen tárgyak szállítását.

4.1.5.16 A robbanóanyagokat nem szabad olyan belső vagy külső csomagolóeszközökbe csomagolni, amelyeknél a külső és belső nyomás között termikus vagy más hatások eredményeként létrejövő különbségek a küldeménydarab robbanását vagy törését okozhatják.

4.1.5.17 Amennyiben a szabadon levő robbanóanyag vagy a zárt ház nélküli vagy csak részben tokozott tárgy robbanóanyaga fém csomagolóeszközök (1A2, 1B2, 4A, 4B és fémtartályok) belső felületével érintkezhet, a fém csomagolóeszközt el kell látni belső bevonattal vagy béléssel (lásd a 4.1.1.2 bekezdést).

4.1.5.18 A P101 csomagolási utasítás bármely robbanóanyaghoz használható, amennyiben a csomagolóeszközt az illetékes hatóság engedélyezte, függetlenül attól, hogy a csomagolóeszköz megfelel-e a 3.2 fejezet „A" táblázat 8 oszlopában feltüntetett csomagolási utasításnak.

4.1.6 Különleges csomagolási előírások a 2 osztály, ill. a többi osztály olyan áruira, amelyekre a P200 csomagolási utasítás vonatkozik

4.1.6.1 Ez a szakasz a 2 osztály gázainak, ill. más osztályok P200 csomagolási utasítás alá tartozó anyagainak (pl. UN 1051 hidrogén-cianid, stabilizált) a szállításához használt nyomástartó tartályok és nyitott mélyhűtő tartályok használatára vonatkozó általános követelményeket tartalmazza. A nyomástartó tartályokat úgy kell gyártani és lezárni, hogy elkerülhető legyen a tartalom bármilyen szivárgása. Ez a szokásos szállítási körülmények között különösen a rezgésekből, illetve a hőmérséklet, a páratartalom vagy a nyomás változásából adódhat (pl. a tengerszint feletti magasság változásának eredményeként).

4.1.6.2 A nyomástartó tartályok és a nyitott mélyhűtő tartályok veszélyes áruval közvetlenül érintkező részeit a veszélyes áru nem támadhatja meg, sem lényegesen nem gyengítheti, és ezek a részek nem okozhatnak veszélyes hatást (pl. reakció katalizálását vagy a veszélyes áruval való reakciót).

4.1.6.3 Egy adott gázhoz vagy gázkeverékhez a nyomástartó tartályt, annak zárószerkezetét, ill. a nyitott mélyhűtő tartályt úgy kell megválasztani, hogy megfeleljen a 6.2.1.2 bekezdés és a 4.1.4.1 bekezdés vonatkozó csomagolási utasítása követelményeinek. Jelen 4.1.6.1. bekezdést azokra a nyomástartó tartályokra is alkalmazni kell, amelyek MEG-konténerek, ill. battériás kocsik elemeit képezik.

4.1.6.4 Az újratölthető nyomástartó tartályokat a használat megváltoztatása esetén a biztonságos üzemeltetéshez szükséges mértékben ki kell üríteni, ki kell tisztítani, ill. gáztalanítani kell (lásd a 4.1.6.14 bekezdés végén a szabványok táblázatát is). Ezenkívül azok a nyomástartó tartályok, amelyek előzőleg 8 osztályba tartozó maró anyagot, vagy más osztályokba tartozó, maró járulékos veszéllyel rendelkező anyagot tartalmaztak, a 2 osztály anyagaihoz csak akkor használhatók, ha elvégezték a 6.2.1.6 és a 6.2.3.5. bekezdésben meghatározott, szükséges vizsgálatokat.

4.1.6.5 Töltés előtt a csomagolónak meg kell vizsgálnia a nyomástartó tartályt, ill. a nyitott mélyhűtő tartályt és meg kell győződnie arról, hogy a nyomástartó tartály, ill. a nyitott mélyhűtő tartály a szállítandó anyaghoz engedélyezett és megfelel a követelményeknek. Töltés után a zárószelepeket el kell zárni és a szállítás alatt zárva kell tartani. A feladónak ellenőriznie kell, hogy a zárószerkezet és a szerelvények nem szivárognak-e.

Megjegyzés: A palackkötegben levő egyedi palackok zárószelepei a szállítás alatt alatt nyitva lehetnek, kivéve ha a szállított anyagra a P200 csomagolási utasításban a „k" vagy „q" különleges csomagolási előírás vonatkozik.

4.1.6.6 A nyomástartó tartályokat, ill. a nyitott mélyhűtő tartályokat a betöltendő anyagra vonatkozó csomagolási utasításban meghatározott üzemi nyomás, töltési fok és töltési előírások betartásával kell megtölteni. A bomlásra hajlamos gázokat és gázkeverékeket olyan nyomásig kell tölteni, hogy a nyomástartó tartályban a nyomás a gáz teljes mennyiségének elbomlása esetén se haladja meg az üzemi nyomást. A palackkötegek palackjait nem szabad a

kötegben levő legkisebb üzemi nyomású palack üzemi nyomása fölé tölteni.

4.1.6.7. A nyomástartó tartályoknak és zárószerkezeteiknek meg kell felelniük a 6.2 fejezetben részletezett tervezési, gyártási, ellenőrzési és vizsgálati követelményeknek. Ha külső csomagolás van előírva, abban a nyomástartó tartályokat, ill. a nyitott mélyhűtő tartályokat szilárdan rögzíteni kell. Ha a vonatkozó csomagolási utasításban nincs más előírva, a belső csomagolásokat egyesével vagy csoportosan lehet a külső csomagolásba helyezni.

4.1.6.8 A szelepeket úgy kell tervezni és gyártani, hogy azok eredendően képesek legyenek a sérülések elviselésére anélkül, hogy a tartalom kiszabadulna, vagy a következő módszerek valamelyikének alkalmazásával védeni kell az olyan sérülésekkel szemben, amelyek a nyomástartó tartály tartalmának véletlen kiszabadulásához vezetnének (lásd a 4.1.6.14 bekezdés végén a szabványok táblázatát is):

a) a zárószelepek a tartálynyak belsejében vannak elhelyezve és menetes dugóval vagy sapkával vannak védve;
b) a zárószelepek védőkupakkal vannak ellátva. A védőkupakot megfelelő keresztmetszetű szellőzőlyukakkal kell ellátni, hogy a zárószelep szivárgása esetén a gáz eltávozhasson;
c) a zárószelepek védőkarimával vagy más védőszerkezettel vannak ellátva;
d) a nyomástartó tartályokat védőkeretekben szállítják (pl. palackkötegben vannak); vagy
e) a nyomástartó tartályokat védőládákban szállítják. Az UN nyomástartó tartályok esetén a szállításra kész csomagolásnak olyannak kell lennie, hogy a 6.1.5.3 bekezdés szerinti ejtési próba során az I csomagolási csoport szintjén megfeleljen.

4.1.6.9 A nem újratölthető, nyomástartó tartályok esetén:

a) a tartályokat külső csomagolásban, például ládában, rekeszben vagy zsugorfóliával, ill. nyújtható fóliával burkolt alátéttálcás csomagolásban kell szállítani;
b) a gyúlékony vagy mérgező gázzal töltött tartályok víztérfogata legfeljebb 1,25 liter lehet;
c) ezek a tartályok nem használhatók olyan mérgező gázokhoz, amelyek LC50 értéke 200 ppm vagy annál kisebb; és
d) a tartályok használatba vétel után nem javíthatók.

4.1.6.10 Az újratölthető tartályokat a 6.2.1.6 és a 6.2.3.5 bekezdés, ill. a P200 vagy a P203 csomagolási utasítás előírásai szerint időszakos vizsgálatnak kell alávetni. A nyomástartó tartályok az időszakos vizsgálat határidejének letelte után nem tölthetők meg, de a vizsgálat végrehajtása vagy ártalmatlanítás céljából az időszakos vizsgálat végrehajtására meghatározott határidő letelte után is szállíthatók, beleértve az átmeneti szállítási műveleteket.

4.1.6.11 Ajavításokat a vonatkozó tervezési és gyártási szabványok gyártási és vizsgálati követelményei szerint kell végezni, és csak akkor végezhetők, ha a 6.2 fejezetben felsorolt, az időszakos vizsgálatra vonatkozó szabványok erre

utalnak. A nyomástartó tartályok, kivéve a zárt mélyhűtő tartályok burkolatát, nem javíthatók a következő hibák esetén:

a) hegesztési repedések és egyéb hegesztési hibák;
b) repedések a tartályfalban;
c) szivárgások vagy a tartályfal, tető vagy fenék anyagának hibái.

4.1.6.12 A nyomástartó tartály nem tölthető meg:

a) ha olyan mértékben sérült, hogy ez befolyásolhatja a nyomástartó tartály vagy üzemi szerelvényei épségét; és
b) amíg a nyomástartó tartályt és üzemi szerelvényeit meg nem vizsgálták és meg nem állapították, hogy jó üzemi állapotban vannak; és
c) ha a tanúsításra, az időszakos vizsgálatra, ill. a töltésre vonatkozó jelölés olvashatatlan.

4.1.6.13 A megtöltött nyomástartó tartály nem adható fel szállításra:

a) ha szivárog;
b) ha olyan mértékben sérült, hogy ez befolyásolhatja a nyomástartó tartály vagy üzemi szerelvényei épségét; és
c) amíg a nyomástartó tartályt és üzemi szerelvényeit meg nem vizsgálták és meg nem állapították, hogy jó üzemi állapotban vannak; és
d) ha a tanúsításra, az időszakos vizsgálatra, ill. a töltésre vonatkozó jelölés olvashatatlan.

4.1.6.14 Az UN nyomástartó tartályokra a következőkben felsorolt ISO szabványokat kell alkalmazni. Egyéb nyomástartó tartályok esetén a 4.1.6 szakasz előírásai a következő szabványok értelemszerű alkalmazása esetén teljesítettnek tekinthetők:

A vonatkozó bekezdés	Hivatkozás	A dokumentum címe
4.1.6.2	EN ISO 11114-1:1997	Szállítható gázpalackok. Gázpalack és palackszelep szerkezeti anyagainak megfelelősége a gáztöltetnek. 1. Rész: Fémek
	EN ISO 11114-2:2000	Szállítható gázpalackok. Gázpalack és palackszelep szerkezeti anyagainak megfelelősége a gáztöltetnek. 2. Rész: Nemfémes anyagok
4.1.6.4	ISO 11621:2005	Gázpalackok. Eljárás a gáztöltet megváltoztatására
4.1.6.8 Eredendően védett szelepek	EN ISO 10297:2006 A Melléklet	Gázpalackok - Újratölthető gázpalack szelepek - Meghatározások és típusvizsgálat
	EN 13152:2001 + A1:2003	Cseppfolyósított szénhidrogéngáz palackja szelepének előírásai és vizsgálata. Önelzáró szelepek
	EN 13153:2001 + A1:2003	Cseppfolyósított szénhidrogéngáz palackja szelepének előírásai és vizsgálata. Kézi működtetésű szelepek
4.1.6.8 b) és c)	ISO 11117:1998	Gázpalackok - Szelep védőkupakok és védőszerkezetek ipari és orvosi gázok palackjaihoz - Méretezés, gyártás és vizsgálatok
	EN 962:1996 + A2:2000	Szállítható gázpalackok. Ipari és egészségügyi gázpalackok szelepvédő sapkái és kosarai. Kialakítás, kivitelezés és vizsgálatok

4.1.7 Különleges csomagolási előírások az önreaktív anyagokhoz (4.1 osztály) és a szerves peroxidokhoz (5.2 osztály)

4.1.7.0.1 A szerves peroxidok esetén a tartályokat „hatékonyan le kell zárni". Ha a küldeménydarabban gázfejlődés miatt jelentős belső nyomás alakulhat ki, szellőző-szerkezet használható, ha a fejlődő gáz nem okoz veszélyt, egyébként a töltési fokot kell korlátozni. A szellőző-szerkezetet úgy kell kialakítani, hogy a küldeménydarab függőleges helyzetében folyadék ne szabadulhasson ki, ill. szennyeződés ne juthasson be. A külső csomagolást, ha van, úgy kell kialakítani, hogy ne zavarja a szellőző-szerkezet működését.

4.1.7.1 A csomagolóeszközök használata

4.1.7.1.1 A szerves peroxidokhoz és az önreaktív anyagokhoz használt csomagolóeszközöknek a 6.1 fejezet, ill. a 6.6 fejezet követelményeinek a II csomagolási csoport szintjén kell megfelelniük. Az I csomagolási csoport vizsgálati kritériumait kielégítő fém csomagolóeszközök nem használhatók.

4.1.7.1.2 A szerves peroxidok és az önreaktív anyagok csomagolási módszereit, amelyek OP1-OP8 jelöléssel vannak ellátva, a P520 csomagolási utasítás sorolja fel. Az egyes csomagolási módszereknél meghatározott mennyiségek a küldeménydarabonként engedélyezett legnagyobb mennyiséget jelentik.

4.1.7.1.3 A jelenleg besorolt szerves peroxidokhoz és önreaktív anyagokhoz alkalmas csomagolási módszereket a 2.2.41.4 és a 2.2.52.4 bekezdés sorolja fel.

4.1.7.1.4 Az új szerves peroxidoknál, az új önreaktív anyagoknál, ill. a jelenleg besorolt szerves peroxidok vagy önreaktív anyagok új készítményeinél a megfelelő csomagolási módszer hozzárendelése céljából a következő eljárást kell alkalmazni:

a) A B típusú szerves peroxidhoz, ill. B típusú önreaktív anyaghoz:

az OP5 csomagolási módszert kell hozzárendelni, amennyiben a szerves peroxid (ill. az önreaktív anyag) a csomagolási módszer által engedélyezett valamelyik csomagolásban a Vizsgálatok és Kritériumok kézikönyv 20.4.3 b) bekezdés (ill. a 20.4.2 b) bekezdés) szerinti feltételeket kielégíti. Ha a szerves peroxid (ill. az önreaktív anyag) ezeket a feltételeket csak kisebb csomagolásban elégíti ki, mint ami az OP5 csomagolási módszernél meg van határozva (azaz az OP1–OP4 módszernél felsorolt valamelyik csomagolásban), akkor az alacsonyabb OP számú, megfelelő csomagolási módszert kell hozzárendelni;

b) A C típusú szerves peroxidhoz, ill. C típusú önreaktív anyaghoz:

az OP6 csomagolási módszert kell hozzárendelni, amennyiben a szerves peroxid (ill. az önreaktív anyag) a csomagolási módszer által engedélyezett valamelyik csomagolásban a „Vizsgálatok és Kritériumok kézikönyv" 20.4.3 c) bekezdés (ill. a 20.4.2 c) bekezdés) szerinti feltételeket kielégíti. Ha a szerves peroxid (ill. az önreaktív anyag) ezeket a feltételeket csak kisebb csomagolásban elégíti ki, mint

ami az OP6 csomagolási módszernél meg van határozva, akkor az alacsonyabb OP számú, megfelelő csomagolási módszert kell hozzárendelni;

d) A D típusú szerves peroxidhoz, ill. D típusú önreaktív anyaghoz:

az OP7 csomagolási módszert kell hozzárendelni;

e) Az E típusú szerves peroxidhoz, ill. E típusú önreaktív anyaghoz:

az OP8 csomagolási módszert kell hozzárendelni;

f) Az F típusú szerves peroxidhoz, ill. F típusú önreaktív anyaghoz:

az OP8 csomagolási módszert kell hozzárendelni.

4.1.7.2 Az IBC-k használata

4.1.7.2.1 A már besorolt szerves peroxidok közül az IBC520 csomagolási utasításban felsoroltak szállíthatók IBC-ben, az ott feltüntetettek szerint.

4.1.7.2.2 Egyéb, F típusú szerves peroxidok és önreaktív anyagok a származási ország illetékes hatósága által meghatározott feltételek mellett szállíthatók IBC-kben, ha a megfelelő vizsgálatok alapján az illetékes hatóság meggyőződött arról, hogy az ilyen szállítás biztonságosan végrehajtható. A vizsgálatoknak a következőkre szükséges kiterjedniük:

a) annak bizonyítására, hogy a szerves peroxid (ül. az önreaktív anyag) megfelel a Vizsgálatok és Kritériumok kézikönyv 20.4.3 f) bekezdésben, illetve a 20.4.2 f) bekezdésben megadott besorolási elveknek, lásd a kézikönyv 20.1 b) ábrájának az F kimeneti kockáját;
b) minden olyan anyaggal az összeférhetőség bizonyítására, amely az anyaggal a szállítás alatt normál esetben érintkezésbe kerülhet;
c) (fenntartva)
d) szükség esetén a nyomáscsökkentő és a vészlefúvó szerkezetek konstrukciójára; és
e) az esetlegesen szükséges különleges előírások meghatározására.

Ha a származási ország nem valamely SZMGSZ Tagállam, akkor a besorolást és szállítási feltételeket a küldemény által érintett első SZMGSZ Tagállam illetékes hatóságának kell elismernie.

4.1.7.2.3 A figyelembe veendő vészhelyzetek az anyag öngyorsuló bomlása és amikor a láng a tartályt teljesen körülveszi. A fém vagy külső fémburkolatú, összetett IBC robbanásszerű felrepedésének elkerülésére a vészlefúvó szerkezetnek lehetővé kell tennie minden bomlástermék és gőz eltávozását, amely az öngyorsuló bomlás során, ill. akkor fejlődik, ha legalább egy óráig olyan láng veszi körül, amely a 4.2.1.13.8 pontban megadott képlettel jellemezhető.

4.1.8 Különleges csomagolási előírások a fertőző anyagokhoz (6.2 osztály)

4.1.8.1. A fertőző anyagok feladójának biztosítania kell, hogy a küldeménydarabok oly módon legyenek előkészítve, hogy rendeltetési helyükre jó állapotban érkezzenek meg, és a szállítás alatt se személyekre, se állatokra ne jelentsenek veszélyt.

4.1.8.2. A fertőző anyagokat tartalmazó küldeménydarabokra az 1.2.1 szakasz meghatározásai és a 4.1.1.1 - 4.1.1.16 bekezdés általános előírásai vonatkoznak, a 4.1.1.3, a 4.1.1.9–4.1.1.12 és a 4.1.1.15 bekezdés kivételével. A folyékony anyagokat azonban olyan csomagolóeszközbe kell tölteni, amely megfelelő mértékben ellenáll a normális szállítási körülmények között kialakuló belső nyomásnak.

4.1.8.3. Fertőző anyagok szállítása esetén a másodlagos csomagolás és a külső csomagolás közé el kell helyezni a tartalom tételes jegyzékét.
Ha a szállítandó fertőző anyag ismeretlen, de feltehetően megfelel az „A" kategóriába történő besorolás feltételeinek, akkor a külső csomagolásba helyezett jegyzéken a helyes szállítási megnevezést követően a „feltehetően 'A' kategóriájú fertőző anyag" szöveget kell feltüntetni.

4.1.8.4. Mielőtt egy üres csomagolóeszközt a feladóhoz visszaküldenek vagy máshová szállítanak, azt alaposan ki kell tisztítani és fertőtleníteni és a rajta levő bárcákat, ill. jelöléseket, amelyek arra utalnak, hogy fertőző anyagot tartalmazott, el kell távolítani, vagy felismerhetetlenné kell tenni.

4.1.8.5 Azonos minőség esetén a másodlagos csomagoláson belül az elsődleges tartályoknál a következő változatok engedélyezettek a teljes csomagolás további vizsgálata nélkül:

a) A vizsgált elsődleges tartállyal azonos méretű használhatók, amennyiben:
   - az elsődleges tartályok hasonló kialakításúak, mint a bevizsgált elsődleges tartályok (pl. hengeres, szögletes);
   - az elsődleges tartályok szerkezeti anyaga (pl. üveg, műanyag, fém) az eredetileg bevizsgált elsődleges tartályokkal azonos vagy nagyobb mértékben ellenáll az ütődéseknél és a halmazolásnál fellépő erőkkel szemben;
   - az elsődleges tartály nyílásai azonos vagy kisebb átmérőjűek és zárásuk hasonló kialakítású (pl. csavarmenetes kupak, bepattanó fedél stb.);
   - elegendő mennyiségű párnázóanyagot használnak a hézagok kitöltésére és az elsődleges tartályok jelentősebb elmozdulásának megakadályozására; és
   - az elsődleges tartályok ugyanolyan helyzetben vannak a másodlagos csomagolásban elhelyezve, mint a bevizsgált küldeménydarabban.

b) Azokból az elsődleges tartályokból, amelyekkel bevizsgálták, vagy az előző a) pontban leírt elsődleges tartályokból kevesebb is használható, amennyiben elegendő mennyiségű párnázóanyagot használnak a hézagok kitöltésére és az elsődleges tartályok jelentősebb elmozdulásának megakadályozására.

4.1.8.6 A 4.1.8.1 - 4.1.8.5 bekezdések csak az „A" kategóriájú fertőző anyagokra (UN 2814 és UN 2900) vonatkoznak, nem kell alkalmazni sem az UN 3373 „B" KATEGÓRIÁJÚ BIOLÓGIAI ANYAGra (lásd a 4.1.4.1 bekezdés P650 csomagolási utasítását), sem az UN 3291 NEM SPECIFIKÁLT KÓRHÁZI HULLADÉK, M.N.N. vagy (BIO)GYÓGYÁSZATI HULLADÉK, M.N.N. vagy SZABÁLYOZOTT GYÓGYÁSZATI HULLADÉK, M.N.N. tétel esetén.

4.1.8.7 Az állati eredetű anyagok szállítása esetén a vonatkozó csomagolási utasítás által az anyagra, ill. tárgyra kifejezetten engedélyezett csomagolóeszközön (IBC-n) kívül csak olyan csomagolóeszköz (IBC) használható, amelyet a származási ország illetékes hatósága* külön erre jóváhagyott, feltéve, ha:

a) ez az alternatív csomagolóeszköz megfelel az SZMGSZ 2. számú melléklete 4. Része általános követelményeinek;

b) ez az alternatív csomagolóeszköz megfelel a 6. Rész követelményeinek is, ha a 3.2 fejezet „A" táblázat 8 oszlopában feltüntetett csomagolási utasítás ezt előírja;

c) származási ország illetékes hatósága* megállapítja, hogy ez az alternatív csomagolóeszköz legalább olyan szintű biztonságot nyújt, mintha az anyag a 3.2 fejezet „A" táblázat 8 oszlopában feltüntetett csomagolási utasítás által előírt módszer szerint lenne csomagolva;

d) az illetékes hatóság jóváhagyásának másolata a küldeményhez mellékelve van, vagy a fuvarokmányban utalás van arra, hogy az alternatív csomagolóeszközt az illetékes hatóság jóváhagyta.

---

* *Ha a származási ország nem valamely SZMGSZ Szerződő Fél, a küldemény által érintett első SZMGSZ Szerződő Fél illetékes hatósága*

4.1.9 Különleges csomagolási előírások a 7 osztályhoz

4.1.9.1 Általános előírások

4.1.9.1.1 A radioaktív anyagnak, a csomagolóeszközöknek és a küldeménydaraboknak a 6.4 fejezet követelményeinek kell megfelelniük. Az egy küldeménydarabban levő radioaktív anyag mennyisége nem haladhatja meg a 2.2.7.2.2, a 2.2.7.2.4.1, a 2.2.7.2.4.4, a 2.2.7.2.4.5, a 2.2.7.2.4.6 pontban, a 3.3 fejezet 336 különleges előírásában és a 4.1.9.3 bekezdésben meghatározott határokat.
Az SZMGSZ 2. számú mellékletében szereplő, radioaktív anyagot tartalmazó küldemény-darabok fajtái a következők:

a) engedményes küldeménydarab (lásd az 1.7.1.5 bekezdést);
b) 1 típusú ipari küldeménydarab (IP-1 típusú küldeménydarab);
c) 2 típusú ipari küldeménydarab (IP-2 típusú küldeménydarab);
d) 3 típusú ipari küldeménydarab (IP-3 típusú küldeménydarab);
e) A típusú küldeménydarab;
f) B(U) típusú küldeménydarab;
g) B(M) típusú küldeménydarab;
h) C típusú küldeménydarab.

A hasadóanyagot vagy urán-hexafluoridot tartalmazó küldeménydaraboknak meg kell felelniük a járulékos követelményeknek.

4.1.9.1.2 A küldeménydarabok külső felületén a nem tapadó radioaktív szennyezettséget a lehető legalacsonyabb értéken kell tartani, és normális szállítási körülmények között nem haladhatja meg a következő értékeket:
a) 4 Bq/cm2 béta-, gamma -, valamint csekély toxicitású alfa-sugárzók esetén; és
b) 0,4 Bq/cm2 minden más alfa-sugárzó esetén.
Ezeket a határokat a felület bármely 300 cm2-nyi részén képzett átlagra alkalmazni kell.

4.1.9.1.3 Egy küldeménydarab, hacsak nem engedményes, a radioaktív anyag alkalmazásához szükséges tárgyakon kívül mást nem tartalmazhat. E tárgyak és a küldeménydarab közötti kölcsönhatás a gyártási típusra vonatkozó szállítási feltételek között nem csökkentheti a küldeménydarab biztonságát.

4.1.9.1.4 A 7.5.11 szakasz CW33 különleges előírásában meghatározottak kivételével az egyesítő csomagolások, a konténerek, a tartányok, az IBC-k és a kocsik belső és külső felületén a nem tapadó szennyezettség szintje nem haladhatja meg a 4.1.9.1.2 pontban meghatározott határértékeket.

4.1.9.1.5 A járulékos veszéllyel bíró radioaktív anyagokat a 6. rész megfelelő fejezetének követelményeit mindenben kielégítő és az adott járulékos veszélyre a 4.1, a 4.2, ill. a 4.3 fejezet vonatkozó követelményeinek megfelelő csomagolóeszközökben, IBC-kben vagy tartányokban kell szállítani.

4.1.9.1.6 Minden küldeménydarab első szállítása előtt a következő követelményeknek kell eleget tenni:

a) Amennyiben a biztonsági tartály tervezési nyomása meghaladja a 35 kPa (túlnyomás) értéket, akkor biztosítani kell, hogy minden küldeménydarab a biztonsági tartály ezen nyomás alatti sértetlenségére vonatkozóan a jóváhagyott minta követelményeinek megfeleljen.

b) Minden B(U), B(M) és C típusú küldeménydarab és minden hasadóanyagot tartalmazó küldeménydarab esetén biztosítani kell, hogy az árnyékolás és a biztonsági tartály hatékonysága, valamint - szükség esetén - a hőátadási tulajdonságok és a megtartó rendszer hatékonysága azon határok között legyen, amely a jóváhagyott mintára alkalmazandó vagy meg van határozva.

c) Minden hasadóanyagot tartalmazó küldeménydarab esetében, amelynél a 6.4.11.1 bekezdés előírásainak betartása érdekében a neutronmérgek a küldeménydarabok kifejezett alkotórészét képezik, ellenőrizni kell ezen neutronmérgek jelenlétét és eloszlását.

4.1.9.1.7 Minden küldeménydarab minden egyes szállítása előtt a következő követelményeket kell teljesíteni:

a) Minden küldeménydarabnál biztosítani kell, hogy az SZMGSZ 2. számú mellékletének összes vonatkozó előírását és követelményét betartsák.

b) Biztosítani kell, hogy a teheremelő berendezések, amelyek a 6.4.2.2 bekezdés feltételeinek nem felelnek meg, el legyenek távolítva vagy a küldeménydarabok emelésére más módon alkalmatlanná legyenek téve a 6.4.2.3 bekezdés szerint.

c) Minden olyan küldeménydarab esetében, amelyhez az illetékes hatóság engedélye szükséges, biztosítani kell az engedélyben megállapított minden feltétel betartását.

d) Minden B(U), B(M) és C típusú küldeménydarabot mindaddig vissza kell tartani, amíg az egyensúlyi állapot megközelítőleg be nem következett, úgy, hogy a hőmérsékletre és a nyomásra vonatkozó előírt szállítási feltételeknek való megfelelőség bizonyítható legyen, kivéve, ha e feltétek alól az egyoldalú engedély felmentést adott.

e) Minden B(U), B(M) és C típusú küldeménydarabnál vizsgálattal vagy alkalmas próbával kell biztosítani, hogy a biztonsági tartály minden zárószerkezete, szelepe vagy más nyílása, amelyen keresztül a radioaktív anyag a szabadba juthat, szabályosan zárt, és adott esetben oly módon tömített, mint az a 6.4.8.8 és 6.4.10.3 bekezdésnek való megfelelőség bizonyításánál elő van írva.

f) Minden különleges formájú radioaktív anyagnál biztosítani kell, hogy az engedélyben meghatározott követelményeket és az SZMGSZ 2. számú mellékletének vonatkozó követelményeit betartsák.

g) A hasadóanyagot tartalmazó küldeménydaraboknál a 6.4.11.4 b)

pontban meghatározott mérést, valamint a 6.4.11.7 bekezdésben előírt, a küldeménydarab zártságának bizonyítására szolgáló vizsgálatokat el kell végezni, amennyiben vonatkozik rájuk.

h) Minden kis mértékben diszpergálódó radioaktív anyagnál biztosítani kell, hogy a küldeménydarab-minta engedélyében meghatározott követelményeket és az SZMGSZ 2. számú mellékletének vonatkozó követelményeit betartsák.

4.1.9.1.8 A feladónak a küldeménydarab helyes zárására és a szállításhoz való egyéb előkészítésére vonatkozó utasítások egy példányával is rendelkeznie kell, mielőtt a szállítás az engedélyokiratok előírásai alapján megtörténne.

4.1.9.1.9 A kizárólagos használat mellett szállított küldemények kivételével egyetlen küldeménydarab vagy egyesítőcsomagolás szállítási mutatószáma (TI) sem haladhatja meg a 10-et, és egyetlen küldeménydarab vagy egyesítőcsomagolás kritikussági biztonsági mutatószáma (CSI) sem haladhatja meg az 50-et.

4.1.9.1.10 A kizárólagos használat mellett és az 7.5.11 szakasz, CW33 előírás 3.5) a) pontjában meghatározott feltételek szerint szállított küldeménydarabok és egyesítőcsomagolások kivételével a maximális sugárzási szint egy küldeménydarab vagy egyesítőcsomagolás külső felületének egyetlen pontján sem haladhatja meg a 2 mSv/h értéket.

4.1.9.1.11 A maximális sugárzási szint egy kizárólagos használat mellett szállított küldeménydarab vagy egyesítőcsomagolás külső felületének egyetlen pontján sem haladhatja meg a 10 mSv/h értéket.

4.1.9.2 Az LSA anyagok és SCO tárgyak szállítására és a szállítás ellenőrzésére vonatkozó követelmények

4.1.9.2.1 Az LSA anyagok vagy SCO tárgyak mennyiségét egyetlen IP-1 típusú, IP-2 típusú vagy IP-3 típusú küldeménydarabban, vagy az adott esettől függően tárgyban vagy tárgyak összességében oly módon kell korlátozni, hogy a külső sugárzási szint a nem árnyékolt anyagtól vagy tárgytól vagy tárgyak összességétől 3 m távolságban ne haladja meg a 10 mSv/h értéket.

4.1.9.2.2. Azoknak az LSA anyagoknak és SCO tárgyaknak, amelyek hasadóanyagok vagy azt tartalmaznak, a 6.4.11.1 bekezdés és a 7.5.11 szakasz CW33 különleges előírás 4.1) és 4.2) pontja vonatkozó előírásainak kell megfelelniük.

4.1.9.2.3 Az LSA anyagok és SCO tárgyak az LSA-I és SCO-I csoportokban a következő feltételek mellett csomagolatlanul szállíthatók:

a) minden csomagolatlan anyagot, az olyan érceket kivéve, amelyek kizárólag a természetben előforduló radionuklidokat tartalmaznak, úgy kell szállítani, hogy a normális szállítási körülmények között sem a tartalom elvesztése a kocsiból, sem az árnyékolás csökkenése ne következzen be;

b) minden kocsinak kizárólagos használat alatt kell állni, hacsak azzal nem kizárólagosan olyan SCO-I tárgyakat szállítanak, amelyeken a szennyezettség a hozzáférhető és a nem hozzáférhető felületeken nem nagyobb mint a 2.2.7.1.2 bekezdésben a „szennyezettség" meghatározásánál megadott, alkalmazandó érték tízszerese; és

c) amennyiben az SCO-I tárgyaknál feltételezhető, hogy a nem hozzáférhető felületeken a 2.2.7.2.3.2 a) 1) pontban meghatározott értéknél nagyobb mértékű nem tapadó szennyezettség van jelen, akkor intézkedni kell, hogy a radioaktív anyag a kocsiba ne szabadulhasson ki.

4.1.9.2.4 Az LSA anyagokat és SCO tárgyakat, hacsak a 4.1.9.2.3 pontban nincs más előírva, a következő táblázat szerint kell csomagolni.

Követelmények az ipari küldeménydarabokra LSA anyagokhoz és SCO tárgyakhoz

Radioaktív tartalom	Ipari küldeménydarab típus	
	Kizárólagos használat esetén	Nem kizárólagos használat esetén
LSA-I Szilárda) Folyékony	 IP-1 típus IP-1 típus	 IP-1 típus IP-2 típus
LSA-II Szilárd Folyékony és gáz alakú	 IP-2 típus IP-2 típus	 IP-2 típus IP-3 típus
LSA-III	IP-2 típus	IP-3 típus
SCO-Ia)	IP-1 típus	IP-1 típus
SCO-II	IP-2 típus	IP-2 típus

a) A 4.1.9.2.3 pontban meghatározott körülmények között az LSA-I anyagok és SCO-I tárgyak csomagolatlanul szállíthatók.

4.1.9.3 ***Hasadóanyagot tartalmazó küldeménydarabok***

A 2.2.7.2.3.5 pont alapján nem valamely hasadóanyag tételhez sorolt küldeménydarabok kivételével a hasadóanyagot tartalmazó küldeménydarabok nem tartalmazhatnak:

a) a küldeménydarab-mintára engedélyezettnél nagyobb tömegű hasadóanyagot;

b) olyan radionuklidokat vagy hasadóanyagokat, amelyek a küldeménydarab-mintára nincsenek engedélyezve; ill.

c) olyan anyagokat, amelyek alakjukban, fizikai vagy kémiai állapotukban vagy térbeli elrendeződésükben a küldeménydarab-minta engedélyezett tartalmától eltérnek, amint az a küldeménydarab-minta engedélyben meg van határozva.

4.1.10 Különleges előírások az egybecsomagolásra

4.1.10.1 Amennyiben e fejezet előírásai szerint az egybecsomagolás engedélyezett, a különféleveszélyes áruk vagy veszélyes áruk és más áruk a 6.1.4.21 bekezdésnek megfelelő kombinált csomagolásba egybecsomagolhatok, amennyiben nem reagálnak egymással veszélyesen és e fejezet minden más vonatkozó előírását kielégítik.

Megjegyzés 1: *Lásd még a 4.1.1.5 és a 4.1.1.6 bekezdést is.*
Megjegyzés 2: *A 7 osztály anyagaira lásd a 4.1.9 szakaszt.*

4.1.10.2 A csak az 1 osztály anyagait vagy csak a 7 osztály anyagait tartalmazó küldeménydarabok kivételével, ha külső csomagolásként papírlemez ládát vagy faládát használnak, a különböző árukat egybecsomagolva tartalmazó küldemény darab ok tömege nem haladhatja meg a 100 kg-ot.

4.1.10.3 Az azonos osztályba és azonos osztályozási kód alá tartozó anyagok egybecsomagolhatók, kivéve, ha a 4.1.10.4 bekezdés vonatkozó különleges előírásában másként szerepel.

4.1.10.4 Amennyiben a 3.2 fejezet „A" táblázat 9b oszlopában egy adott tételnél fel van tüntetve, az adott tétel alá tartozó áruk más árukkal ugyanazon küldeménydarabba történő egybe-csomagolására a következő különleges előírásokat kell alkalmazni.

MP1 Csak ugyanolyan típusú és összeférhetőségi csoportú áruval csomagolható egybe.

MP2 Más árukkal nem csomagolható egybe.

MP3 Az UN 1873 és az UN 1802 anyagainak egybecsomagolása engedélyezett.

MP4 Nem csomagolható egybe sem más osztályok áruival, sem pedig olyan árukkal, melyek nem esnek az SZMGSZ 2. számú melléklete hatálya alá. Azonban, ha ez a szerves peroxid valamely 3 osztály anyagához térhálósító vagy keményítő rendszerként szolgál, az egybecsomagolás a 3 osztály ezen anyagával engedélyezett.

MP5 Az UN 2814 és az UN 2900 anyaga a P620 csomagolási utasításnak megfelelő kombinált csomagolásba egybecsomagolható. Nem csomagolhatók viszont egybe más árukkal, kivéve
– a hűtőközegként hozzáadott anyagokat, pl. jeget, szárazjeget vagy cseppfolyósított nitrogént;
– a P650 csomagolási utasításnak megfelelően csomagolt UN 3373 B kategóriájú biológiai anyagot.

MP6 Nem csomagolható egybe más árukkal. Ez nem vonatkozik a hűtőközegként hozzáadott anyagokra, pl. jégre, szárazjégre vagy cseppfolyósított nitrogénre.

MP7 Belső csomagolásonként legfeljebb 5 liter mennyiségben a 6.1.4.21 bekezdésnek megfelelő kombinált csomagolásba egybecsomagolható
– az ugyanazon osztály más osztályozási kódja alá tartozó árukkal, ha az egybecsomagolás azokra is megengedett; vagy
– az SZMGSZ 2. számú melléklete hatálya alá nem tartozó árukkal,
amennyiben nem reagálnak egymással veszélyesen.

MP8 Belső csomagolásonként legfeljebb 3 liter mennyiségben a 6.1.4.21 bekezdésnek megfelelő kombinált csomagolásba egybecsomagolható
– az ugyanazon osztály más osztályozási kódja alá tartozó árukkal, ha az egybecsomagolás azokra is megengedett; vagy
– az SZMGSZ 2. számú melléklete hatálya alá nem tartozó árukkal
amennyiben nem reagálnak egymással veszélyesen.

MP9 A 6.1.4.21 bekezdés szerinti kombinált csomagolás külső csomagolásába egybecsomagolható
– a 2 osztály más áruival;
– más osztályok áruival, ha az egybecsomagolás azokra is megengedett; vagy
– az SZMGSZ 2. számú melléklete hatálya alá nem tartozó árukkal,
amennyiben nem reagálnak egymással veszélyesen.

MP10 Belső csomagolásonként legfeljebb 5 kg mennyiségben a 6.1.4.21 bekezdésnek megfelelő kombinált csomagolásba egybecsomagolható
– az ugyanazon osztály más osztályozási kódja alá tartozó árukkal, vagy más osztályok áruival, ha az egybecsomagolás azokra is megengedett; vagy
– az SZMGSZ 2. számú melléklete hatálya alá nem tartozó árukkal,
amennyiben nem reagálnak egymással veszélyesen.

MP11 Belső csomagolásonként legfeljebb 5 kg mennyiségben a 6.1.4.21 bekezdésnek megfelelő kombinált csomagolásba egybecsomagolható
– az ugyanazon osztály más osztályozási kódja alá tartozó árukkal, vagy más osztályok áruival (az 5.1 osztály I vagy II csomagolási csoportjának anyagainak kivételével), ha az egybecsomagolás azokra is megengedett; vagy
– az SZMGSZ 2. számú melléklete hatálya alá nem tartozó árukkal,
amennyiben nem reagálnak egymással veszélyesen.

MP12 Belső csomagolásonként legfeljebb 5 kg mennyiségben a 6.1.4.21 bekezdésnek megfelelő kombinált csomagolásba egybecsomagolható
– az ugyanazon osztály más osztályozási kódja alá tartozó árukkal, vagy más osztályok áruival (az 5.1 osztály I vagy II csomagolási csoportjának anyagainak kivételével), ha az egybecsomagolás azokra is megengedett; vagy
– az SZMGSZ 2. számú melléklete hatálya alá nem tartozó

árukkal,
amennyiben nem reagálnak egymással veszélyesen.

A küldeménydarabok nem lehetnek 45 kg-nál nehezebbek. Azonban, ha a külső csomagolásként papírlemez ládákat használnak, egy küldeménydarab nem lehet 27 kg-nál nehezebb.

MP13 Belső csomagolásonként és küldeménydarabonként legfeljebb 3 kg mennyiségben a 6.1.4.21 bekezdésnek megfelelő kombinált csomagolásba egybecsomagolható
– az ugyanazon osztály más osztályozási kódja alá tartozó árukkal, vagy más osztályok áruival, ha az egybecsomagolás azokra is megengedett; vagy
– az SZMGSZ 2. számú melléklete hatálya alá nem tartozó árukkal,
amennyiben nem reagálnak egymással veszélyesen.

MP14 Belső csomagolásonként legfeljebb 6 kg mennyiségben a 6.1.4.21 bekezdésnek megfelelő kombinált csomagolásba egybecsomagolható
– az ugyanazon osztály más osztályozási kódja alá tartozó árukkal, vagy más osztályok áruival, ha az egybecsomagolás azokra is megengedett; vagy
– az SZMGSZ 2. számú melléklete hatálya alá nem tartozó árukkal,
amennyiben nem reagálnak egymással veszélyesen.

MP15 Belső csomagolásonként legfeljebb 3 liter mennyiségben a 6.1.4.21 bekezdésnek megfelelő kombinált csomagolásba egybecsomagolható
– az ugyanazon osztály más osztályozási kódja alá tartozó árukkal, vagy más osztályok áruival, ha az egybecsomagolás azokra is megengedett; vagy
– az SZMGSZ 2. számú melléklete hatálya alá nem tartozó árukkal,
amennyiben nem reagálnak egymással veszélyesen.

MP16 Belső csomagolásonként és küldemény darabonként legfeljebb 3 liter mennyiségben a 6.1.4.21 bekezdésnek megfelelő kombinált csomagolásba egybecsomagolható
– az ugyanazon osztály más osztályozási kódja alá tartozó árukkal, vagy más osztályok áruival, ha az egybecsomagolás azokra is megengedett; vagy
– az SZMGSZ 2. számú melléklete hatálya alá nem tartozó árukkal,
amennyiben nem reagálnak egymással veszélyesen.

MP17 Belső csomagolásonként legfeljebb 0,5 liter és küldeménydarabonként legfeljebb 1 liter mennyiségben a 6.1.4.21 bekezdésnek megfelelő kombinált csomagolásba egybecsomagolható
– a 7 osztály kivételével más osztályok áruival, ha az egybecsomagolás azokra is megengedett; vagy
– az SZMGSZ 2. számú melléklete hatálya alá nem tartozó

árukkal,
amennyiben nem reagálnak egymással veszélyesen.

MP18 Belső csomagolásonként legfeljebb 0,5 kg és küldeménydarabonként legfeljebb 1 kg mennyiségben a 6.1.4.21 bekezdésnek megfelelő kombinált csomagolásba egybecsomagolható
– a 7 osztály kivételével más osztályok áruival, ha az egybecsomagolás azokra is megengedett; vagy
– az SZMGSZ 2. számú melléklete hatálya alá nem tartozó árukkal,
amennyiben nem reagálnak egymással veszélyesen.

MP19 Belső csomagolásonként legfeljebb 5 liter mennyiségben a 6.1.4.21 bekezdésnek megfelelő kombinált csomagolásba egybecsomagolható osztályok áruival, ha az egybecsomagolás azokra is megengedett; vagy
– az SZMGSZ 2. számú melléklete hatálya alá nem tartozó árukkal,
amennyiben nem reagálnak egymással veszélyesen.

MP20 Egybecsomagolható az azonos UN szám alá tartozó anyagokkal. Nem csomagolható egybe az 1 osztály más UN szám alá tartozó anyagaival és tárgyaival, kivéve, ha az MP24 különleges előírás megengedi. Nem csomagolható egybe más osztályok áruival és az SZMGSZ 2. számú melléklete hatálya alá nem tartozó árukkal.

MP21 Egybecsomagolható az azonos UN szám alá tartozó tárgyakkal. Nem csomagolható egybe az 1 osztály más UN szám alá tartozó áruival, kivéve
a) saját gyújtószerkezetüket, amennyiben
– a gyújtószerkezet normális szállítási feltételek mellett nem lép működésbe; vagy
– a gyújtószerkezet legalább két olyan hatékony biztonsági szerkezettel van ellátva, amely a gyújtószerkezet nem szándékos működésbe lépése esetén a tárgy robbanását megakadályozza; vagy
– a gyújtószerkezet, amely nincs felszerelve legalább két hatékony biztonsági szerkezettel (pl. a B összeférhetőségi csoportba sorolt gyújtószerkezet), de a származási ország* illetékes hatóságának véleménye szerint a gyújtószerkezet nem szándékos működésbe lépése normális szállítási körülmények között nem vonja maga után a tárgy felrobbanását;
b) a C, a D és az E összeférhetőségi csoport tárgyait.
Ha az árukat e különleges előírás szerint egybecsomagolják, tekintetbe kell venni a küldeménydarabok besorolásának esetleges módosítását a 2.2.1.1 bekezdés alapján.
Az áru bejegyzésére a fuvarlevélbe lásd az 5.4.1.2.1 b) pontot.

MP22 Egybecsomagolható az azonos UN szám alá tartozó tárgyakkal.
Nem csomagolható egybe más osztályok áruival és olyan árukkal, amelyek nem tartoznak az SZMGSZ 2. számú melléklete előírásainak

* Ha a származási ország nem valamely SZMGSZ 2. számú melléklete Szerződő Fél, akkor a jóváhagyást a küldeménnyel érintett első SZMGSZ 2. számú melléklete Szerződő Fél illetékes hatóságának kell elismernie.

hatálya alá, valamint az 1 osztály más UN szám alá tartozó áruival,

a) kivéve a saját gyújtószerkezetüket, feltéve, hogy a gyújtószerkezet normális szállítási feltételek mellett nem lép működésbe;

b) a C, a D és az E összeférhetőségi csoport tárgyait;

c) ha az MP24 különleges előírás megengedi.

Ha az árukat e különleges előírás szerint egybecsomagolják, tekintetbe kell venni a küldeménydarabok besorolásának esetleges módosítását a 2.2.1.1 bekezdés alapján.

Az áru bejegyzésére a fuvarlevélbe lásd az 5.4.1.2.1 b) pontot.

MP23 Egybecsomagolható az azonos UN szám alá tartozó tárgyakkal.

Nem csomagolható egybe az 1 osztály más UN szám alá tartozó áruival, kivéve

a) a saját gyújtószerkezetüket, feltéve, hogy a gyújtószerkezet normális szállítási feltételek mellett nem lép működésbe;

b) ha az MP24 különleges előírás megengedi.

Nem csomagolható egybe más osztályok áruival és olyan árukkal, amelyek nem tartoznak az SZMGSZ 2. számú melléklete előírásainak hatálya alá.

Ha az árukat e különleges előírás szerint egybecsomagolják, tekintetbe kell venni a küldeménydarabok besorolásának esetleges módosítását a 2.2.1.1 bekezdés alapján. Az áru bejegyzésére a fuvarlevélbe lásd az 5.4.1.2.1 b) pontot.

MP24 Egybecsomagolható a következő táblázatban található UN számok alá tartozó árukkal a következő feltételekkel:

– amennyiben a táblázatban A betű van feltüntetve, az árukat az ezen UN számok alá tartozó árukkal mindenféle tömegkorlátozás nélkül egy küldeménydarabbá szabad egyesíteni;

– amennyiben a táblázatban B betű van feltüntetve, az árukat az ezen UN számok alá tartozó árukkal legfeljebb 50 kg robbanóanyag össztömegig szabad egyesíteni;

– amennyiben a táblázatban sem A, sem B betű nem szerepel, ezen áruk nem csomagolhatók egybe.

Ha az árukat e különleges előírás szerint egybecsomagolják, tekintetbe kell venni a küldeménydarabok besorolásának esetleges módosítását a 2.2.1.1 bekezdés alapján.

Az áru bejegyzésére a fuvarlevélbe lásd az 5.4.1.2.1 b) pontot.

UN szám	0012	0014	0027	0028	0044	0054	0160	0161	0186	0191	0194	0195	0197	0238	0240	0312	0333	0334	0335	0336	0337	0373	0405	0428	0429	0430	0431	0432	0505	0506	0507
0012	\	A																													
0014	A	\																													
0027			\	B	B		B	B																							
0028			B	\	B		B	B																							
0044			B	B	\		B	B																							
0054						\			B	B	B	B	B	B	B	B						B	B	B	B	B	B	B	B	B	B
0160			B	B	B		\	B																							
0161			B	B	B		B	\																							
0186						B			\	B	B	B	B	B	B	B						B	B	B	B	B	B	B	B	B	B
0191						B			B	\	B	B	B	B	B	B						B	B	B	B	B	B	B	B	B	B
0194						B			B	B	\	B	B	B	B	B						B	B	B	B	B	B	B	B	B	B
0195						B			B	B	B	\	B	B	B	B						B	B	B	B	B	B	B	B	B	B
0197						B			B	B	B	B	\	B	B	B						B	B	B	B	B	B	B	B	B	B
0238						B			B	B	B	B	B	\	B	B						B	B	B	B	B	B	B	B	B	B
0240						B			B	B	B	B	B	B	\	B						B	B	B	B	B	B	B	B	B	B
0312						B			B	B	B	B	B	B	B	\						B	B	B	B	B	B	B	B	B	B
0333																	\	A	A	A	A										
0334																	A	\	A	A	A										
0335																	A	A	\	A	A										
0336																	A	A	A	\	A										
0337																	A	A	A	A	\										
0373						B			B	B	B	B	B	B	B	B						\	B	B	B	B	B	B	B	B	B
0405						B			B	B	B	B	B	B	B	B						B	\	B	B	B	B	B	B	B	B
0428						B			B	B	B	B	B	B	B	B						B	B	\	B	B	B	B	B	B	B
0429						B			B	B	B	B	B	B	B	B						B	B	B	\	B	B	B	B	B	B
0430						B			B	B	B	B	B	B	B	B						B	B	B	B	\	B	B	B	B	B
0431						B			B	B	B	B	B	B	B	B						B	B	B	B	B	\	B	B	B	B
0432						B			B	B	B	B	B	B	B	B						B	B	B	B	B	B	\	B	B	B
0505						B			B	B	B	B	B	B	B	B						B	B	B	B	B	B	B	\	B	B
0506						B			B	B	B	B	B	B	B	B						B	B	B	B	B	B	B	B	\	B
0507						B			B	B	B	B	B	B	B	B						B	B	B	B	B	B	B	B	B	\

4.2 FEJEZET
A MOBIL TARTÁNYOK ÉS AZ UN TÖBBELEMES GÁZKONTÉNEREK (UN MEG-KONTÉNEREK) HASZNÁLATA

Megjegyzés 1: A fémből gyártott tartánnyal rendelkező tartálykocsik, leszerelhető tartányok, tankkonténerek és tartányos cserefelépítmények, továbbá battériás kocsik és többelemes gázkonténerek (MEG-konténerek) használatára lásd a 4.3 fejezetet; a szálvázas műanyag tankkonténerek használatára lásd a 4.4 fejezetet; a hulladékok szállítására szolgáló, vákuummal üzemelő tartányok használatára lásd a 4.5 fejezetet.

Megjegyzés 2: Az SZMGSZ 2. számú melléklete szerinti szállításra felhasználhatók azok a 6.7 fejezet szerinti jelöléssel ellátott mobil tartányok és UN MEG-konténerek is, amelyeket olyan országban hagytak jóvá, amely nem SZMGSZ Tagállam.

4.2.1 Általános előírások a mobil tartányok használatára az 1 és a 3 - 9 osztály anyagainak szállításához

4.2.1.1 Ez a szakasz az 1, 3, 4.1, 4.2, 4.3, 5.1, 5.2, 6.1, 6.2, 7, 8 és 9 osztályba tartozó veszélyes áruk szállítására szolgáló mobil tartányok használatára vonatkozó általános előírásokat tartalmazza. Ezen általános előírásokon kívül a mobil tartányoknak a tervezés, gyártás és vizsgálat tekintetében meg kell felelniük a 6.7.2 szakaszban részletezett előírásoknak. Az anyagokat olyan mobil tartányban kell szállítani, amely megfelel a 3.2 fejezet „A" táblázat 10 oszlopában hivatkozott és a 4.2.4.2.6 pontban meghatározott (T1–T23) mobil tar-tány utasításnak, és a 3.2 fejezet „A" táblázat 11 oszlopában az egyes anyagokhoz hozzárendelt és a 4.2.5.3 bekezdésben meghatározott mobil tartány különleges előírásoknak.

4.2.1.2 A mobil tartányokat alkalmas módon védeni kell a szállítás során a lökésekből vagy felborulásból adódóan a tartányt, ill. üzemi szerelvényeit érő sérülésekkel szemben. Amennyiben a tartány és az üzemi szerelvények úgy vannak kialakítva, hogy a lökéseknek és a felborulásnak ellenállnak, akkor nem szükséges ily módon védeni. A tartányok védelmének példái a 6.7.2.17.5 pontban találhatók.

4.2.1.3 Bizonyos anyagok vegyileg nem állandóak. Ezek csak akkor fogadhatók el szállításra, ha megtették a szükséges intézkedéseket a szállítás alatti veszélyes bomlásuk, átalakulásuk vagy polimerizálódásuk megakadályozására. E célból különösen arról kell gondoskodni, hogy a mobil tartányok ne tartalmazzanak olyan anyagokat, amelyek az ilyen reakciókat elősegíthetik.

4.2.1.4 A tartány külső falának (kivéve a nyílásokat és zárószerkezeteiket) vagy a hőszigetelésének hőmérséklete a szállítás során nem emelkedhet 70°C fölé. Amennyiben a folyékony vagy szilárd állapotban lévő anyagokat magasabb hőmérsékleten szállítják, ennek az előírásnak való megfeleléshez, szükség esetén a tartánynak hőszigeteltnek kell lennie.

4.2.1.5 Az üres, tisztítatlan és nem gáztalanított mobil tartányoknak ugyanolyan előírásoknak kell megfelelniük, mint az előzőleg szállított anyaggal megtöltött mobil tartányoknak.

4.2.1.6 Különböző anyagok nem szállíthatók szomszédos tartánykamrákban, ha azok veszélyesen reagálhatnak egymással (lásd a „veszélyes reakció” fogalmát az 1.2.1 szakaszban).

4.2.1.7 Az illetékes hatóság vagy az általa felhatalmazott szerv által a mobil tartányra kiadott gyártási típus jóváhagyási bizonyítványt, vizsgálati jegyzőkönyvet és az üzembe helyezés előtti és időszakos vizsgálatok eredményeit tartalmazó bizonyítványokat mind ennek a hatóságnak vagy szervnek, mind a tulajdonosnak meg kell őriznie. A tulajdonosnak ezeket az okmányokat bármely illetékes hatóság kérésére be kell tudni mutatnia.

4.2.1.8 Ha a szállított anyag(ok) neve nincs feltüntetve a 6.7.2.20.2 pontban meghatározott fémtáblán, a 6.7.2.18.1 pontban előírt bizonyítvány másolatát az illetékes hatóság vagy általa felhatalmazott szerv kérésére a feladó, a címzett vagy az ügynöke útján késedelem nélkül be kell mutatni.

4.2.1.9 Töltési fok

4.2.1.9.1 Töltés előtt a feladónak biztosítania kell, hogy megfelelő mobil tartányt használjanak, és hogy a mobil tartányba ne töltsenek olyan anyagot, amely a tartány, a tömítések, az üzemi szerelvények vagy a védőbevonatok anyagával érintkezve veszélyesen reagálhat, veszélyes anyagokat képezhet vagy anyagukat jelentősen gyengítheti. A feladónak szükség esetén konzultálnia kell az anyag gyártójával és az illetékes hatósággal, hogy tájékozódjon az anyagnak a mobil tartány anyagával való összeférhetőségéről.

4.2.1.9.1.1 A mobil tartányokat nem szabad a 4.2.1.9.2 – 4.2.1.9.6 pontban meghatározott mértéket meghaladóan megtölteni. A 4.2.1.9.2, a 4.2.1.9.3 vagy a 4.2.1.9.5.1 pont érvényességét az egyes anyagokra a 4.2.5.2.6 pontban, ill. a 4.2.5.3 bekezdésben és a 3.2 fejezet „A” táblázat 10, ill. 11 oszlopában található mobil tartány utasítások és különleges előírások határozzák meg.

4.2.1.9.2 A legnagyobb töltési fok (%-ban) általános esetre a következő képlettel határozható meg:

$$\text{a töltési fok} = \frac{97}{1+\alpha(t_r - t_f)}, \%$$

ahol

α: a folyékony anyag átlagos köbös tágulási együtthatóját jelenti 15°C és 50°C között;

tr: az anyag szállítás alatti legnagyobb átlagos hőmérséklete; °C

tf: a folyékony anyag töltés alatti átlagos hőmérséklete. °C

4.2.1.9.3 A 6.1 és a 8 osztály I vagy II csomagolási csoportba tartozó folyékony anyagai esetén, és az olyan folyékony anyagok esetén, amelyek telített gőznyomása 65°C-on meghaladja a 175 kPa-t (1,75 bar-t), a legnagyobb töltési fokot (%-ban) a következő képlettel kell meghatározni:

$$\text{a töltési fok} = \frac{95}{1+\alpha(t_r - t_f)}, \%$$

4.2.1.9.4 Azoknál a folyékony anyagoknál, amelyeket környezeti hőmérsékleten szállítanak, az α a következő képlettel számítható ki:

$$\alpha = \frac{d_{15} - d_{50}}{35 d_{50}},$$

ahol d15 és d50 a folyékony anyag sűrűsége 15°C-on, ill. 50°C-on.

4.2.1.9.4.1 A folyékony anyag legnagyobb átlagos hőmérsékletét (tr) 50°C-nak kell venni, kivéve az olyan mérsékelt vagy szélsőséges éghajlati körülmények közötti szállításokat, amelyekre az érintett illetékes hatóságok az adott esetnek megfelelően alacsonyabb hőmérsékletet is elfogadhatnak, vagy magasabb hőmérsékletet írhatnak elő.

4.2.1.9.5 A 4.2.1.9.2 - 4.2.1.9.4.1 pont előírásait nem kell alkalmazni az olyan mobil tartányokra, amelyek tartalmát a szállítás alatt 50°C felett tartják (pl. fűtőberendezéssel). A fűtőberendezéssel ellátott mobil tartányokat el kell látni hőmérséklet-szabályozóval annak biztosítására, hogy a tartány a szállítás időtartama alatt végig legfeljebb 95%-ig legyen megtöltve.

4.2.1.9.5.1 Az olvadáspontjuk feletti hőmérsékleten szállított szilárd anyagok és a magas hőmérsékletű folyékony anyagok esetén a legnagyobb töltési fokot (%-ban) a következő képlettel kell meghatározni:

$$\text{a töltési fok} = 95\frac{d_r}{d_f}, \%$$

ahol df és dr a folyékony anyag sűrűsége a folyékony anyag töltés alatti átlagos hőmérsékletén, illetve szállítás alatti legnagyobb átlagos hőmérsékletén.

4.2.1.9.6 A mobil tartány nem adható át szállításra:
ha a töltési fok a 2680 mm2/s-nál kisebb viszkozitású folyékony anyagok esetén 20°C-on, ill. melegített anyagoknál a legmagasabb szállítási hőmérsékleten nagyobb, mint 20%, de legfeljebb 80%, kivéve, ha a mobil tartány válaszfalakkal vagy hullámtörő lemezekkel legfeljebb 7500 liter befogadóképességű rekeszekre van osztva;
ha az előzőleg szállított áru maradéka a tartány külsejére vagy az üzemi szerelvényekre tapadt;
ha szivárog vagy olyan mértékben sérült, hogy ez befolyásolhatja a mobil tartány vagy emelő- vagy rögzítőszerkezetének épségét; és
amíg az üzemi szerelvényeket meg nem vizsgálták és meg nem állapították, hogy jó üzemi állapotban vannak.

4.2.1.9.7 A mobil tartány emelővilla zsebeinek megtöltött tartánynál zárva kell lenniük. Ez az előírás nem vonatkozik azokra a mobil tartányokra, amelyeknek emelővilla zsebeit a 6.7.2.17.4 pont szerint nem kell zárószerkezettel ellátni.

4.2.1.10 Kiegészítő előírások a 3 osztály anyagainak mobil tartányban történő szállítására

4.2.1.10.1 A gyúlékony folyékony anyagok szállítására szánt minden mobil tartánynak zártnak kell lennie és a 6.7.2.8 - 6.7.2.15 bekezdés szerinti nyomáscsökkentő szerkezetekkel kell rendelkeznie.

4.2.1.10.2 A csak szárazföldi használatra szánt mobil tartányoknál nyitott szellőző-berendezések is használhatók, ha a 4.3 fejezet megengedi.

4.2.1.11 Kiegészítő előírások a 4.1 osztály anyagainak (az önreaktív anyagok kivételével), a 4.2 és a 4.3 osztály anyagainak mobil tartányban történő szállítására
(fenntartva)
Megjegyzés: A 4.1 osztály önreaktív anyagaira lásd a 4.2.1.13.1 pontot.

4.2.1.12 Kiegészítő előírások az 5.1 osztály anyagainak mobil tartányban történő szállítására
(fenntartva)

4.2.1.13 Kiegészítő előírások az 5.2 osztály anyagainak és a 4.1 osztály önreaktív anyagainak mobil tartányban történő szállítására

4.2.1.13.1 Minden anyagnak bevizsgáltnak kell lennie és a vizsgálati jegyzőkönyvet jóváhagyásra be kell nyújtani a származási ország illetékes hatóságához. Erről értesítést kell küldeni a rendeltetési ország illetékes hatóságához. Az értesítésnek tartalmaznia kell a vonatkozó szállítási feltételeket és a jegyzőkönyvet a vizsgálati eredményekkel. A végrehajtott vizsgálatoknak a következőket kell lehetővé tenniük:
a) annak bizonyítását, hogy a szállított anyag összeférhető minden olyan anyaggal, amellyel normál esetben a szállítás során érintkezésbe kerül;
b) hogy megfelelő adatok álljanak rendelkezésre ahhoz, hogy a mobil tartány szerkezeti jellemzőit figyelembe véve a nyomáscsökkentő szelepek és vészlefúvó szerkezetek tervezhetők legyenek.
Az anyag biztonságos szállításához szükséges mindenféle különleges előírást egyértelműen be kell írni a jegyzőkönyvbe.

4.2.1.13.2 Az 55°C vagy annál magasabb öngyorsuló bomlási hőmérséklettel (ÖBH) rendelkező F típusú szerves peroxidok és F típusú önreaktív anyagok szállítására használt mobil tartányokra a következő követelményeket kell alkalmazni. Ellentmondás esetén ezeket az előírásokat kell érvényesíteni a 6.7.2 szakaszban előírtakkal szemben. A figyelembe veendő vészhelyzetek az anyag öngyorsuló bomlása és a 4.2.1.13.8 pontban leírt eset, amikor a láng a tartányt teljesen körülveszi.

4.2.1.13.3 A kiegészítő előírásokat az 55°C-nál alacsonyabb ÖBH-val rendelkező szerves peroxidok és önreaktív anyagok mobil tartányban történő szállításához a származási ország illetékes hatóságának kell meghatározni. Erről értesítést kell küldeni a rendeltetési ország illetékes hatóságához.

4.2.1.13.4 A mobil tartányt legalább 0,4 MPa (4 bar) próbanyomásra kell méretezni.

4.2.1.13.5 A mobil tartányt hőmérséklet-érzékelő szerkezetekkel kell ellátni.

4.2.1.13.6 A mobil tartányt nyomáscsökkentő szelepekkel és vészlefúvó szerkezetekkel kell ellátni. Vákuumszelepek is használhatók. A nyomáscsökkentő szelepeknek az anyag tulajdonságai és a mobil tartány szerkezeti jellemzői alapján meghatározott nyomáson kell működésbe lépniük. A tartányon olvadóbetétek nem engedélyezettek.

4.2.1.13.7 A nyomáscsökkentő szerkezeteknek rugóterhelesű szelepekből kell állniuk, amelyeket úgy kell beállítani, hogy megakadályozzák a tartányban az 50°C hőmérsékleten felszabaduló bomlástermékek és gőzök jelentős felhalmozódását. A nyomáscsökkentő szelepek áteresztési keresztmetszetét és nyitónyomását a 4.2.1.13.1 pontban előírt vizsgálatok eredményei alapján kell meghatározni. A nyitónyomás azonban semmilyen esetben sem lehet olyan, hogy a mobil tartány felborulása esetén a szelepe(ke)n keresztül folyadék távozhasson.

4.2.1.13.8 A vészlefúvó szerkezetek rugóterhelésűek vagy hasadótárcsás típusúak vagy a kettő kombinációi egyaránt lehetnek, és lehetővé kell tenniük minden bomlástermék és gőz eltávolítását, amely az öngyorsuló bomlás alatt fejlődik, vagy akkor, ha legalább egy óráig olyan láng veszi körül, amely a következő képlettel jellemezhető:

$$q = 70961 \cdot F \cdot A0{,}82,$$

ahol:
q = hőfelvétel, [W]
A = nedvesített felület, [m2]
F = szigetelési együttható
F=1 nem szigetelt tartány esetén, vagy

$$F = \frac{U(923 - T)}{47032}$$ szigetelt tartány eseten,

ahol:
U = K/L = a szigetelő réteg hőátadási együtthatója, [W·m-2·K-1]
K = a szigetelő réteg hővezetési együtthatója, [W·m-1·K-1]
L = a szigetelőréteg vastagsága, [m]
T = az anyag hőmérséklete lefúváskor, [°K]
A vészlefúvó szerkezet(ek) nyitónyomásának nagyobbnak kell lennie, mint a 4.2.1.13.7 pontban meghatározott nyomás, és azt a 4.2.1.13.1 pontban meghatározott vizsgálatok eredményei alapján kell meghatározni. A vészlefúvó szerkezeteket úgy kell méretezni, hogy a tartányban a legnagyobb nyomás soha ne haladja meg a tartány próbanyomását.
Megjegyzés: A vészlefúvó szerkezet méretezésére a „ Vizsgálatok és kritériumok kézikönyv" 5. Függelékében található példa.

4.2.1.13.9 Szigeteléssel ellátott mobil tartányoknál a vészlefúvó szerkezet(ek) teljesítményét és beállítását a felület 1%-át kitevő szigetelés veszteséget feltételezve kell meghatározni.

4.2.1.13.10 A vákuumszelepeket és a rugóterhelésű szelepeket lángzárral kell ellátni. A lefuvási teljesítmény lángzár által okozott csökkenését figyelembe kell venni.

4.2.1.13.11 Az üzemi szerelvényeket, pl. szelepeket és külső csővezetékeket úgy kell kialakítani, hogy a mobil tartány megtöltése után ne maradjon bennük anyag.

4.2.1.13.12 A mobil tartányokat teljes szigeteléssel kell ellátni, amennyiben:
– a mobil tartány alumíniumból készült,
– a mobil tartányban levő anyag ÖBH értéke 55°C vagy annál alacsonyabb.
A külső felületet fehérre kell festeni vagy világos színű, metál fényezésűnek kell lennie.

4.2.1.13.13 A töltési fok 15°C-on nem haladhatja meg a 90%-ot.

4.2.1.13.14 A 6.7.2.20.2 bekezdésben előírt jelölésnek tartalmaznia kell az UN számot és a műszaki megnevezést az anyag engedélyezett koncentrációjával együtt.

4.2.1.13.15 Csak a 4.2.5.2.6 pontban a T23 mobil tartány utasításban külön felsorolt szerves peroxidok és önreaktív anyagok szállíthatók mobil tartányban.

4.2.1.14 Kiegészítő előírások a 6.1 osztály anyagainak mobil tartányban történő szállítására
(fenntartva)

4.2.1.15 Kiegészítő előírások a 6.2 osztály anyagainak mobil tartányban történő szállítására
(fenntartva)

4.2.1.16 Kiegészítő előírások a 7 osztály anyagainak mobil tartányban történő szállítására

4.2.1.16.1 A radioaktív anyagok szállítására használt mobil tartányokat tilos más áruk szállítására használni.

4.2.1.16.2 A mobil tartányok töltési foka nem haladhatja meg a 90%-ot, illetve az illetékes hatóság által engedélyezett más értéket.

4.2.1.17 Kiegészítő előírások a 8 osztály anyagainak mobil tartányban történő szállítására

4.2.1.17.1 A 8 osztály anyagainak szállításához használt mobil tartányok nyomáscsökkentő szerkezeteit legalább évente felül kell vizsgálni.

4.2.1.18 Kiegészítő előírások a 9 osztály anyagainak mobil tartányokban történő szállítására
(fenntartva)

4.2.1.19 Kiegészítő előírások a szilárd anyagok olvadáspontjuk feletti hőmérsékleten történő szállítására

4.2.1.19.1 Azok az olvadáspontjuk feletti hőmérsékleten szállított (vagy szállításra feladott) szilárd anyagok, amelyekhez a 3.2 fejezet „A" táblázat 10 oszlopában

nincs mobil tartány utasítás hozzárendelve, ill. a hozzárendelt mobil tartány utasítás nem vonatkozik az olvadáspont feletti hőmérsékleten történő szállításra, csak akkor szállíthatók mobil tartányban, ha a szilárd anyag a 4.1, 4.2, 4.3, 5.1, 6.1, 8 vagy 9 osztályba tartozik, a II vagy III csomagolási csoporthoz van hozzárendelve és a 6.1, ill. a 8 osztály veszélyén kívül más járulékos veszélye nincs.

4.2.1.19.2 Hacsak a 3.2 fejezet „A" táblázatában nincs másként előírva, a szilárd anyagok olvadáspontjuk feletti hőmérsékleten történő szállítására használt mobil tartányoknak a III csomagolási csoportba tartozó szilárd anyagok esetén a T4 mobil tartány utasítás előírásainak, ill. a II csomagolási csoportba tartozó szilárd anyagok esetén a T7 mobil tartány utasítás előírásainak kell megfelelniük. A 4.2.5.2.5 pont értelmében azonos vagy nagyobb biztonsági szintet kielégítő, más mobil tartány is választható. A legnagyobb töltési fokot (%-ban) a 4.2.1.9.5 pont szerint kell meghatározni (TP3 különleges előírás).

4.2.2 Általános előírások a mobil tartányok használatára a nem mélyhűtött, cseppfolyósított gázok szállításához

4.2.2.1 (fenntartva)

4.2.2.2 A mobil tartányoknak a 6.7.3 szakaszban részletezett tervezési, gyártási és vizsgálati követelményeknek kell megfelelniük. A nem mélyhűtött, cseppfolyósított gázokat a 4.2.5.2.6 pontban található T50 mobil tartány utasításnak és a 3.2 fejezet „A" táblázat 11 oszlopában az adott gázra vonatkozó, a 4.2.5.3 bekezdésben található mobil tartány különleges előírásoknak megfelelő mobil tartányokban kell szállítani.

4.2.2.3 A mobil tartányokat alkalmas módon védeni kell a szállítás során a hosszirányú és keresztirányú lökésekből vagy felborulásból adódóan a tartányt, ill. üzemi szerelvényeit érő sérülésekkel szemben. Amennyiben a tartány és az üzemi szerelvények úgy vannak kialakítva, hogy a lökéseknek és a felborulásnak ellenállnak, akkor nem szükséges ily módon védeni. A tartányok védelmének példái a 6.7.3.13.5 pontban találhatók.

4.2.2.4 Bizonyos nem mélyhűtött, cseppfolyósított gázok vegyileg nem állandóak. Ezek csak akkor fogadhatók el szállításra, ha megtették a szükséges intézkedéseket a szállítás alatti veszélyes bomlásuk, átalakulásuk vagy polimerizálódásuk megakadályozására. E célból különösen arról kell gondoskodni, hogy a mobil tartányok ne tartalmazzanak olyan nem mélyhűtött, cseppfolyósított gázokat, amelyek az ilyen reakciókat elősegíthetik.

4.2.2.5 Ha a szállított gáz(ok) neve nincs feltüntetve a 6.7.3.16.2 pontban meghatározott fémtáblán, a 6.7.3.14.1 pontban előírt bizonyítvány másolatát az illetékes hatóság vagy általa felhatalmazott szerv kérésére a feladó, a címzett vagy az ügynöke útján késedelem nélkül be kell mutatni.

4.2.2.6 Az üres, tisztítatlan és nem gáztalanított mobil tartányoknak ugyanolyan előírásoknak kell megfelelniük, mint az előzőleg szállított nem mélyhűtött, cseppfolyósított gázzal megtöltött mobil tartányoknak.

4.2.2.7 Töltés

4.2.2.7.1 Töltés előtt a mobil tartányt ellenőrizni kell annak biztosítására, hogy a szállítandó nem mélyhűtött, cseppfolyósított gázra engedélyezett legyen és nem töltenek bele olyan nem mélyhűtött, cseppfolyósított gázt, amely a tartány, a tömítések, az üzemi szerelvények vagy a védőbevonatok anyagával érintkezve veszélyesen reagálhat, veszélyes anyagokat képezhet vagy anyagukat jelentősen gyengítheti. Töltés alatt a nem mélyhűtött, cseppfolyósított gáz hőmérsékletének a méretezési hőmérséklet tartomány határain belül kell lennie.

4.2.2.7.2 A nem mélyhűtött, cseppfolyósított gáz űrtartalom literenkénti legnagyobb mennyisége (kg/l) a tartányban nem lehet nagyobb, mint a nem mélyhűtött, cseppfolyósított gáz 50°C-on fennálló sűrűségének 0,95-szorosa. Ezen kívül a tartány 60°C-on nem lehet a folyadékkal teljesen tele.

4.2.2.7.3 A mobil tartányok nem tölthetők meg az engedélyezett legnagyobb bruttó tömeget és az egyes szállítandó gázokra engedélyezett legnagyobb töltőtömeget meghaladó mértékben.

4.2.2.8 A mobil tartány nem adható át szállításra:
a) ha a belsejében levő folyadékmentes tér akkora, hogy a mobil tartányon belül a folyadék hullámzása megengedhetetlen hidraulikus erőket keltene;
b) ha szivárog;
c) ha olyan mértékben sérült, hogy ez befolyásolhatja a mobil tartány vagy emelővagy rögzítőszerkezeteinek épségét; és
d) amíg az üzemi szerelvényeket meg nem vizsgálták és meg nem állapították, hogy jó üzemi állapotban vannak.

4.2.2.9 A mobil tartány emelővilla zsebeinek megtöltött tartánynál zárva kell lenniük. Ez az előírás nem vonatkozik azokra a mobil tartányokra, amelyeknek emelővilla zsebeit a 6.7.3.13.4 pont szerint nem kell zárószerkezettel ellátni.

4.2.3 Általános előírások a mobil tartanyok használatára a mélyhűtött, cseppfolyósított gázok szállításához

4.2.3.1 (fenntartva)

4.2.3.2. A mobil tartányoknak a 6.7.4 szakaszban részletezett tervezési, gyártási és vizsgálati követelményeknek kell megfelelniük. A mélyhűtött, cseppfolyósított gázokat a 4.2.5.2.6 pontban található T75 mobil tartány utasításának és a 3.2 fejezet „A" táblázat 11 oszlopában az adott anyagra vonatkozó, a 4.2.5.3 bekezdésben található mobil tartány különleges előírásoknak megfelelő mobil tartányokban kell szállítani.

4.2.3.3 A mobil tartányokat alkalmas módon védeni kell a szállítás során a hosszirányú és keresztirányú lökésekből vagy felborulásból adódóan a tartányt, ill. üzemi szerelvényeit érő sérülésekkel szemben. Amennyiben a tartány és az üzemi szerelvények úgy vannak kialakítva, hogy a lökéseknek és a

felborulásnak ellenállnak, akkor nem szükséges ily módon védeni. Atartányok védelmének példái a 6.7.4.12.5 pontban találhatók.

4.2.3.4 Ha a szállított gáz(ok) neve nincs feltüntetve a 6.7.4.15.2 pontban meghatározott fémtáblán, a 6.7.4.13.1 pontban előírt bizonyítvány másolatát az illetékes hatóság vagy általa felhatalmazott szerv kérésére a feladó, a címzett vagy az ügynöke útján késedelem nélkül be kell mutatni.

4.2.3.5 Az üres, tisztítatlan és nem gáztalanított mobil tartányoknak ugyanolyan előírásoknak kell megfelelniük, mint az előzőleg szállított mélyhűtött, cseppfolyósított gázzal megtöltött mobil tartányoknak.

4.2.3.6 Töltés

4.2.3.6.1 Töltés előtt a mobil tartányt ellenőrizni kell annak biztosítására, hogy a szállítandó mélyhűtött, cseppfolyósított gázra engedélyezett legyen és nem töltenek bele olyan mélyhűtött, cseppfolyósított gázt, amely a tartány, a tömítések, az üzemi szerelvények vagy a védőbevonatok anyagával érintkezve veszélyesen reagálhat, veszélyes anyagokat képezhet vagy anyagukat jelentősen gyengítheti. Töltés alatt a mélyhűtött, cseppfolyósított gáz hőmérsékletének a méretezési hőmérséklet tartomány határain belül kell lennie.

4.2.3.6.2 A kezdeti töltési fok becsléséhez figyelembe kell venni a tervezett szállításhoz szükséges megtartási időt, beszámítva a lehetséges késéseket. A 4.2.3.6.3 és a 4.2.3.6.4 pontban előírtak kivételével a tartány kezdeti töltési fokának akkorának kell lennie, hogy ha a tartalom - a hélium kivételével - olyan hőmérsékletet érne el, amelyen a gőznyomás egyenlő a megengedett legnagyobb üzemi nyomással, a folyadék által elfoglalt térfogat nem lenne nagyobb 98%-nál.

4.2.3.6.3 A hélium szállítására szolgáló tartányokat legfeljebb a nyomáscsökkentő szelep bemenetéig szabad megtölteni.

4.2.3.6.4 Az illetékes hatóság nagyobb kezdeti töltési fokot engedélyezhet, amennyiben a szállítás várható időtartama lényegesen rövidebb, mint a megtartási idő.

4.2.3.7 Tényleges megtartási idő

4.2.3.7.1 A tényleges megtartási időt minden egyes szállításra ki kell számítani az illetékes hatóság által elismert eljárás szerint a következők alapján:

a) a szállítandó mélyhűtött, cseppfolyósított gázra vonatkozó referencia megtartási idő (lásd a 6.7.4.2.8.1 pontot) (a 6.7.4.15.1 pont szerinti táblán feltüntetve);
b) a tényleges töltési sűrűség;
c) a tényleges töltési nyomás;
d) a nyomáshatároló eszköz(ök) legkisebb nyitónyomása.

4.2.3.7.2 A tényleges megtartási időt vagy magán a mobil tartányon vagy a mobil tartányra tartósan rögzített fémtáblán kell feltüntetni a 6.7.4.15.2 pont szerint.

4.2.3.8 A mobil tartány nem adható át szállításra:

a) ha a belsejében levő folyadékmentes tér akkora, hogy a mobil tartányon belül a folyadék hullámzása megengedhetetlen hidraulikus erőket keltene;
b) ha szivárog;
c) ha olyan mértékben sérült, hogy ez befolyásolhatja a mobil tartány vagy emelővagy rögzítő szerkezeteinek épségét;
d) amíg az üzemi szerelvényeket meg nem vizsgálták és meg nem állapították, hogy jó üzemi állapotban vannak;
e) amíg a tényleges megtartási időt a szállított mélyhűtött, cseppfolyósított gázra meg nem a határozták a 4.2.3.7 bekezdés szerint, és a mobil tartányt a 6.7.4.15.2 pont szerinti jelöléssel el nem látták; és
f) ha a szállítás időtartama, figyelembe véve a lehetséges késéseket is, meghaladja a tényleges megtartási időt.

4.2.3.9 A mobil tartány emelővilla zsebeinek megtöltött tartánynál zárva kell lenniük. Ez az előírás nem vonatkozik azokra a mobil tartányokra, amelyeknek emelővilla zsebeit a 6.7.4.12.4 pont szerint nem kell zárószerkezettel ellátni.

4.2.4 Általános előírások az UN többelemes gázkonténerek (UN MEG-konténerek) használatára

4.2.4.1 Ez a szakasz a nem mélyhűtött, cseppfolyósított gázok szállítására szolgáló, a 6.7.5 szakasz szerinti többelemes gázkonténerek (MEG-konténerek) használatára vonatkozó általános előírásokat tartalmazza.

4.2.4.2 A MEG-konténereknek a 6.7.5 szakaszban részletezett tervezési, gyártási és vizsgálati követelményeknek kell megfelelniük. A MEG-konténerek elemeit a 4.1.4.1 bekezdés P200 csomagolási utasításában és a 6.2.1.6 bekezdésben található előírások szerint kell időszakos vizsgálatnak alávetni.

4.2.4.3 A MEG-konténereket alkalmas módon védeni kell a szállítás során a hosszirányú és keresztirányú lökésekből vagy felborulásból adódóan az elemeket, ill. üzemi szerelvényeket érő sérülésekkel szemben. Amennyiben az elemek és az üzemi szerelvények úgy vannak kialakítva, hogy a lökéseknek és a felborulásnak ellenállnak, akkor nem szükséges ily módon védeni. Az ilyen védelemre példák a 6.7.5.10.4 pontban találhatók.

4.2.4.4 A MEG-konténerek időszakos vizsgálatára vonatkozó előírásokat a 6.7.5.12 bekezdés tartalmazza. A MEG-konténer, ill. elemei az időszakos vizsgálat határideje után nem tölthetők meg, de a MEG-konténer a határidő eltelte után is szállítható.

4.2.4.5 Töltés

4.2.4.5.1 Töltés előtt a MEG-konténert ellenőrizni kell annak biztosítására, hogy a szállítandó gázra engedélyezett legyen és az SZMGSZ 2. számú melléklete vonatkozó előírásait betartották.

4.2.4.5.2 A MEG-konténer elemeit a 4.1.4.1 bekezdés P200 csomagolási utasításában az adott gázra meghatározott üzemi nyomás, töltési fok és töltési előírások betartásával kell megtölteni. Ha egy MEG-konténert vagy elemei egy csoportját nem elemenként, hanem egységként töltenek meg, akkor semmilyen esetben sem szabad a legkisebb üzemi nyomású elem üzemi nyomása fölé tölteni.

4.2.4.5.3 A MEG-konténereket nem szabad a megengedett legnagyobb bruttó tömegüket meghaladó mértékben megtölteni.

4.2.4.5.4 A leválasztó szelepeket a töltés után el kell zárni és a szállítás alatt zárva kell maradniuk. Mérgező (a T, TF, TC, TO, TFC és TOC csoportba tartozó) gázok csak olyan MEG-konténerben szállíthatók, amely elemei leválasztó szeleppel vannak ellátva.

4.2.4.5.5 A töltőnyílás(oka)t dugóval vagy sapkával kell lezárni. A zárószerkezetek és a szerelvények tömítettségét a töltőnek a töltés után ellenőriznie kell.

4.2.4.5.6 A MEG-konténer nem adható át töltésre:

a) ha olyan mértékben sérült, hogy ez befolyásolhatja a nyomástartó tartályok, az üzemi vagy a szerkezeti szerelvények épségét;
b) amíg a nyomástartó tartályokat, az üzemi és a szerkezeti szerelvényeket meg nem vizsgálták és meg nem állapították, hogy jó üzemi állapotban vannak; és
c) ha a tanúsításra, az időszakos vizsgálatra, ill. a töltésre vonatkozó jelölés olvashatatlan.

4.2.4.6 A megtöltött MEG-konténer nem adható át szállításra:

a) ha szivárog;
b) ha olyan mértékben sérült, hogy ez befolyásolhatja a nyomástartó tartályok, az üzemi vagy a szerkezeti szerelvények épségét;
c) amíg a nyomástartó tartályokat, az üzemi és a szerkezeti szerelvényeket meg nem vizsgálták és meg nem állapították, hogy jó üzemi állapotban vannak; és
d) ha a tanúsításra, az időszakos vizsgálatra, ill. a töltésre vonatkozó jelölés olvashatatlan.

4.2.4.7 Az üres, tisztítatlan és nem gáztalanított MEG-konténernek ugyanazon követelményeknek kell megfelelnie, mint az előzőleg szállított anyaggal megtöltött MEG-konténernek.

4.2.5 Mobil tartány utasítások és különleges előírások

4.2.5.1 Általános előírások

4.2.5.1.1 Ez a szakasz a mobil tartányban szállítható veszélyes árukhoz tartozó mobil tartány utasításokat és különleges előírásokat tartalmazza. Minden mobil tartány utasítást egy betűből és számokból álló kód jelöl (pl. TI). A mobil tartányban szállítható anyagokhoz az alkalmazandó mobil tartány utasítást a 3.2 fejezet „A" táblázat 10 oszlopa tünteti fel. Ha a 10 oszlopban az adott

anyagra nincs mobil tartány utasítás feltüntetve, akkor ez az anyag nem szállítható mobil tartányban, kivéve, ha azt az illetékes hatóság a 6.7.1.3 bekezdés szerint engedélyezte. A mobil tartány különleges előírások a 3.2 fejezet „A" táblázat 11 oszlopában találhatók. Minden mobil tartány különleges előírást egy betűkből és számokból álló kód jelöl (pl. TP1). A mobil tartány különleges előírásokat a 4.2.5.3 bekezdés tartalmazza.

Megjegyzés: A MEG-konténerben történő szállításra engedélyezett gázoknál a 3.2 fejezet „A " táblázat 10 oszlopában „ (M) "jelölés található.

4.2.5.2 Mobil tartány utasítások

4.2.5.2.1 A mobil tartány utasításokat az 1 - 9 osztály veszélyes anyagaihoz kell alkalmazni. A mobil tartány utasítás az adott anyaghoz használható mobil tartányra vonatkozó előírásokról ad tájékoztatást. Ezeket az előírásokat az e fejezet és a 6.7 fejezet általános követelményei kiegészítéseképpen kell betartani.

4.2.5.2.2 Az 1 és a 3 - 9 osztály anyagaihoz a mobil tartány utasítások tartalmazzák az alkalmazandó legkisebb próbanyomást, a tartány legkisebb falvastagságát (referencia acélra), az alsó nyílásokra és a nyomás csökkentésre vonatkozó követelményeket. A T23 mobil tartány utasításban szerepel azoknak a 4.1 osztályba tartozó önreaktív anyagoknak és az 5.2 osztályba tartozó szerves peroxidoknak a felsorolása, amelyek mobil tartányban szállíthatók.

4.2.5.2.3 A nem mélyhűtött, cseppfolyósított gázokra a T50 mobil tartány utasítás vonatkozik. A T50 utasítás a mobil tartányban szállítható, nem mélyhűtött, cseppfolyósított gázokra tartalmazza a megengedett legnagyobb üzemi nyomást, a folyadékszint alatt levő nyílásokra és a nyomás csökkentésére vonatkozó követelményeket és a legnagyobb töltési sűrűséget.

4.2.5.2.4 A mélyhűtött, cseppfolyósított gázokra a T75 mobil tartány utasítás vonatkozik.

4.2.5.2.5 A megfelelő mobil tartány utasítás meghatározása

Egy adott veszélyes árura a 3.2 fejezet „A" táblázat 10 oszlopában előírt mobil tartány utasítás szerintin kívül olyan mobil tartányok is használhatók, amelyeknek a legkisebb próbanyomása nagyobb, vagy nagyobb a falvastagsága, ill. az alsó nyílásokra és a nyomáscsökkentő berendezésekre szigorúbb előírások vonatkoznak. Az adott anyag szállításához megfelelő mobil tartány határozható meg a következők szerint.

Az előírt mobil tartány utasítás	További engedélyezett mobil tartány utasítások
T1	T2, T3, T4, T5, T6, T7, T8, T9, T10, T11, T12, T13, T14, T15, T16, T17, T18, T19, T20, T21, T22
T2	T4, T5, T7, T8, T9, T10, T11, T12, T13, T14, T15, T16, T17, T18, T19, T20, T21,T22
T3	T4, T5, T6, T7, T8, T9, T10, T11, T12, T13, T14, T15, T16, T17, T18,T19, T20, T21,T22

T4	T5, T7, T8, T9, T10, T11, T12, T13, T14, T15, T16, T17, T18, T19, T20, T21,T22
T5	T10, T14, T19, T20, T22
T6	T7, T8, T9, T10, T11, T12, T13, T14, T15, T16, T17, T18, T19, T20, T21,T22
T7	T8, T9, T10, T11, T12, T13, T14, T15, T16, T17, T18, T19, T20, T21,T22
T8	T9, T10, T13, T14, T19, T20, T21, T22
T9	T10, T13, T14, T19, T20, T21, T22
T10	T14, T19, T20, T22
T11	T12, T13, T14, T15, T16, T17, T18, T19, T20, T21, T22
T12	T14,T16, T18, T19, T20, T22
T13	T14, T19, T20, T21,T22
T14	T19, T20, T22
T15	T16, T17, T18, T19, T20, T21, T22
T16	T18,T19, T20, T22
T17	T18, T19, T20, T21,T22
T18	TI9, T20, T22
T19	T20, T22
T20	T22
T21	T22
T22	Nincs
T23	Nincs

4.2.5.2.6 Mobil tartány utasítások

A mobil tartány utasítások az egyes anyagok szállításához használt mobil tartányra vonatkozó követelményeket határozzák meg. A T1 - T22 mobil tartány utasítás meghatározza az alkalmazandó legkisebb próbanyomást, a legkisebb falvastagságot (referencia acélra mm-ben), a nyomás csökkentésre és az alsó nyílásokra vonatkozó követelményeket.

T1 – T22	MOBIL TARTÁNY UTASÍTÁSOK			T1 – T22
Ezek a mobil tartány utasítások a 3 - 9 osztály folyékony és szilárd anyagaira vonatkoznak. A 4.2.1 szakasz általános előírásait és a 6.7.2 szakasz követelményeit be kell tartani..				
Mobil tartány utasítás	Legkisebb próbanyomás (bar)	Legkisebb falvastagság (referencia acélra mm-ben) (lásd 6.7.2.4)	A nyomás csökkentésre vonatkozó követelmények (lásd 6.7.2.8a)	Az alsó nyílásokra vonatkozó követelmények (lásd 6.7.2.6)
T1	1,5	Lásd 6.7.2.4.2	Normál	Lásd 6.7.2.6.2
T2	1,5	Lásd 6.7.2.4.2	Normál	Lásd 6.7.2.6.3
T3	2,65	Lásd 6.7.2.4.2	Normál	Lásd 6.7.2.6.2
T4	2,65	Lásd 6.7.2.4.2	Normál	Lásd 6.7.2.6.3
T5	2.65	Lásd 6.7.2.4.2	Lásd 6.7.2.8.3	Nem engedélyezett
T6	4	Lásd 6.7.2.4.2	Normál	Lásd 6.7.2.6.2
T7	4	Lásd 6.7.2.4.2	Normál	Lásd 6.7.2.6.3
T8	4	Lásd 6.7.2.4.2	Normál	Nem engedélyezett
T9	4	6 mm	Normál	Nem engedélyezett
T10	4	6 mm	Lásd 6.7.2.8.3	Nem engedélyezett
T11	6	Lásd 6.7.2.4.2	Normál	Lásd 6.7.2.6.3
T12	6	Lásd 6.7.2.4.2	Lásd 6.7.2.8.3	Lásd 6.7.2.6.3
T13	6	6 mm	Normál	Nem engedélyezett
T14	6	6 mm	Lásd 6.7.2.8.3	Nem engedélyezett
T15	10	Lásd 6.7.2.4.2	Normál	Lásd 6.7.2.6.3
T16	10	Lásd 6.7.2.4.2	Lásd 6.7.2.8.3	Lásd 6.7.2.6.3
T17	10	6 mm	Normál	Lásd 6.7.2.6.3
T18	10	6 mm	Lásd 6.7.2.8.3	Lásd 6.7.2.6.3
T19	10	6 mm	Lásd 6.7.2.8.3	Nem engedélyezett
T20	10	8 mm	Lásd 6.7.2.8.3	Nem engedélyezett
T21	10	10 mm	Normál	Nem engedélyezett
T22	10	10 mm	Lásd 6.7.2.8.3	Nem engedélyezett

a A rovatokban szereplő „Normál" szó arra utal, hogy a 6.7.2.8 bekezdés minden követelményét

T23	MOBIL TARTÁNY UTASÍTÁSOK					T23
Ez a mobil tartány utasítás a 4.1 osztály önreaktív anyagaira és az 5.2 osztály szerves peroxidjaira vonatkozik. A 4.2.1 szakasz általános előírásait és a 6.7.2 szakasz követelményeit teljesíteni kell. A 4.1 osztály önreaktív anyagaira és az 5.2 osztály peroxidjaira a 4.2.1.13 bekezdés vonatkozó kiegészítő előírásait ugyancsak be kell tartani.						
UN szám	Anyag	Legkisebb próbanyomás (bar)	Legkisebb falvastagság (referencia acélra, mm-ben)	Az alsó nyílásokra vonatkozó követelmények	A nyomás csökkentésére vonatkozó követelmények	Töltési fok
3109	F TÍPUSÚ, FOLYÉKONY SZERVES PEROXID terc-Butil-hidroperoxida, legfeljebb 72%-os, vízzel Kumil-hidroperoxid, legfeljebb 90%-os, A típusú hígítóval Di-terc-butil-peroxid, legfeljebb 32%-os, A típusú hígítóval Izopropil-kumil-hidroperoxid, legfeljebb 72%-os, A típusú hígítóval p-Mentil-hidroperoxid legfeljebb 72%-os, A típusú hígítóval Pinanil-hidroperoxid, legfeljebb 56%-os, A típusú hígítóval	4	Lásd 6.7.2.4.2	Lásd 6.7.2.6.3	Lásd 6.7.2.8.2 4.2.1.13.6 4.2.1.13.7 4.2.1.13.8	Lásd 4.2.1.13.13
3110	F TÍPUSÚ, SZILÁRD SZERVES PEROXID Dikumil-peroxid b	4	Lásd 6.7.2.4.2	Lásd 6.7.2.6.3	Lásd 6.7.2.8.2 4.2.1.13.6 4.2.1.13.7 4.2.1.13.8	Lásd 4.2.1.13.13
3229	F TÍPUSÚ, ÖNREAKTÍV FOLYÉKONY ANYAG	4	Lásd 6.7.2.4.2	Lásd 6.7.2.6.3	Lásd 6.7.2.8.2 4.2.1.13.6 4.2.1.13.7 4.2.1.13.8	Lásd 4.2.1.13.13
3230	F TÍPUSÚ, ÖNREAKTÍV SZILÁRD ANYAG	4	Lásd 6.7.2.4.2	Lásd 6.7.2.6.3	Lásd 6.7.2.8.2 4.2.1.13.6 4.2.1.13.7 4.2.1.13.8	Lásd 4.2.1.13.13

a Amennyiben intézkedéseket tettek a 65% terc-butil-hidroperoxid és 35% víz keverékével azonos biztonság eléréséhez.
b Legnagyobb mennyiség mobil tartányonként 2000 kg.

T50	MOBIL TARTÁNY UTASÍTÁSOK							T50
Ez a mobil tartány utasítás a nem mélyhűtött, cseppfolyósított gázokra vonatkozik. A 4.2.2 szakasz általános előírásait és a 6.7.3 szakasz követelményeit be kell tartani.								
UN szám	Nem mélyhűtött, cseppfolyósított gázok	Legnagyobb megengedett üzemi nyomás (bar)a),b),c),d)				Nyílás a folyadékszint alatt	A nyomás csökkentésre vonatkozó követelmények (lásd 6.7.3.7)	Legnagyobb töltési sűrűség (kg/l)
		kis méretű tartányra	hősziget elés nélküli tartányra	napsugárzás elleni védőlemez esetén	szigetelés esetén			
1	2	3a	3b	3c	3d	4	5	6
1005	Ammónia, vízmentes	29,0	25,7	22,0	19,7	Megengedett	Lásd 6.7.3.7.3	0,53
1009	Bróm-tri fluor-metán (R 13B1 hűtőgáz)	38,0	34,0	30,0	27,5	Megengedett	Normál	1,13
1010	Butadiének, stabilizált	7,5	7,0	7,0	7,0	Megengedett	Normál	0,55
1010	Butadiének és szénhidrogén keveréke, stabilizált	Lásd a megengedett legnagyobb üzemi nyomás meghatározását a 6.7.3.1 bekezdésben				Megengedett	Normál	Lásd 4.2.2.7
1011	Bután	7,0	7,0	7,0	7,0	Megengedett	Normál	0,51
1012	Butén	8,0	7,0	7,0	7,0	Megengedett	Normál	0,53
1017	Klór	19,0	17,0	15,0	13,5	Nem megengedett	Lásd 6.7.3.7.3	1,25
1018	Klór-difluor-metán (R 22 hűtőgáz)	26,0	24,0	21,0	19,0	Megengedett	Normál	1,03
1020	Klór-p entafluor- etán (R 115 hűtőgáz)	23,0	20,0	18,0	16,0	Megengedett	Normál	1,06
1021	1 -Klór-1,2,2,2-tetrafluor-etán (R 124 hűtőgáz)	10,3	9,8	7,9	7,0	Megengedett	Normál	1,20
1027	Ciklopropán	18,0	16,0	14,5	13,0	Megengedett	Normál	0,53
1028	Diklór-difluor-metán (R 12 hűtőgáz)	16,0	15,0	13,0	11,5	Megengedett	Normál	1,15
1029	Diklór-fluor-metán (R 21 hűtőgáz)	7,0	7,0	7,0	7,0	Megengedett	Normál	1,23
1030	1,1-Difluor-etán (R 152a hűtőgáz)	16,0	14,0	12,4	11,0	Megengedett	Normál	0,79
1032	Dimetil-amin, vízmentes	7,0	7,0	7,0	7,0	Megengedett	Normál	0,59
1033	Dimetil-éter	15,5	13,8	12,0	10,6	Megengedett	Normál	0,58
1036	Etil-amin	7,0	7,0	7,0	7,0	Megengedett	Normál	0,61
1037	Etil-klorid	7,0	7,0	7,0	7,0	Megengedett	Normál	0,80
1040	Etilén-oxid nitrogénnel 50°C-on legfeljebb 1 MPa (10 bar) össznyomásig	–	–	–	10,0	Nem megengedett	Lásd 6.7.3.7.3	0,78
1041	Etilén-oxid és szén-dioxid keveréke 9%-nál több, de legfeljebb 87% etilén-oxid tartalommal	Lásd a megengedett legnagyobb üzemi nyomás meghatározását a 6.7.3.1 bekezdésben				Megengedett	Normál	Lásd 4.2.2.7
1055	Izobutén	8,1	7,0	7,0	7,0	Megengedett	Normál	0,52

UN szám	Nem mélyhűtött, cseppfolyósított gázok	Legnagyobb megengedett üzemi nyomás (bar)a),b),c),d)				Nyílás a folyadékszint alatt	A nyomás csökkentésre vonatkozó követelmények (lásd 6.7.3.7)	Legnagyobb töltési sűrűség (kg/l)
		kis méretű tartányra	hőszigetelés nélküli tartányra	napsugárzás elleni védőlemez esetén	szigetelés esetén			
1	2	3a	3b	3c	3d	4	5	6
1060	Metil-acetilén és propadién keverék, stabilizált	28,0	24,5	22,0	20,0	Megengedett	Normál	0,43
1061	Metil-amin, vízmentes	10,8	9,6	7,8	7,0	Megengedett	Normál	0,58
1062	Metil-bromid legfeljebb 2% klórpikrin tartalommal	7,0	7,0	7,0	7,0	Nem megengedett	Lásd 6.7.3.7.3	1,51
1063	Metil-klorid (R 40 hűtőgáz)	14,5	12,7	11,3	10,0	Megengedett	Normál	0,81
1064	Metil-merkaptán	7,0	7,0	7,0	7,0	Nem megengedett	Lásd 6.7.3.7.3	0,78
1067	Dinitrogén-tetroxid (nitrogén-dioxid)	7,0	7,0	7,0	7,0	Nem megengedett	Lásd 6.7.3.7.3	1,30
1075	Petróleumgáz, cseppfolyósított	Lásd a megengedett legnagyobb üzemi nyomás meghatározását a 6.7.3.1 bekezdésben				Megengedett	Normál	Lásd 4.2.2.7
1077	Propilén (propén)	28,0	24,5	22,0	20,0	Megengedett	Normál	0,43
1078	hűtőgáz, m.n.n.	Lásd a megengedett legnagyobb üzemi nyomás meghatározását a 6.7.3.1 bekezdésben				Megengedett	Normál	Lásd 4.2.2.7
1079	Kén-dioxid	11,6	10,3	8,5	7,6	Nem megengedett	Lásd 6.7.3.7.3	1,23
1082	Trifluor-klór- etilén, stabilizált (R 113 hűtőgáz)	17,0	15,0	13,1	11,6	Nem megengedett	Lásd 6.7.3.7.3	1,13
1083	Trimetil-amin, vízmentes	7,0	7,0	7,0	7,0	Megengedett	Normál	0,56
1085	Vinil-bromid, stabilizált	7,0	7,0	7,0	7,0	Megengedett	Normál	1,37
1086	Vinil-klorid, stabilizált	10,6	9,3	8,0	7,0	Megengedett	Normál	0,81
1087	Vinil-metil-éter, stabilizált	7,0	7,0	7,0	7,0	Megengedett	Normál	0,67
1581	Klórpikrin és metil-bro-mid keveréke 2%-nál nagyobb klórpikrin tartalommal	7,0	7,0	7,0	7,0	Nem megengedett	Lásd 6.7.3.7.3	1,51
1582	Klórpikrin és metil-klorid keveréke	19,2	16,9	15,1	13,1	Nem megengedett	Lásd 6.7.3.7.3	0,81
1858	Hexafluor-propilén (R 1216 hűtőgáz)	19,2	16,9	15,1	13,1	Megengedett	Normál	1,11
1912	Metil-klorid és diklór-metán keverék	15,2	13,0	11,6	10,1	Megengedett	Normál	0,81

UN szám	Nem mélyhűtött, cseppfolyósított gázok	Legnagyobb megengedett üzemi nyomás (bar)a),b),c),d)				Nyílás a folyadékszint alatt	A nyomás csökkentésre vonatkozó követelmények (lásd 6.7.3.7)	Legnagyobb töltési sűrűség (kg/l)
		kis méretű tartányra	hőszigetelés nélküli tartányra	napsugárzás elleni védőlemez esetén	szigetelés esetén			
1	2	3a	3b	3c	3d	4	5	6
1958	l,2-Diklór-l,l,2,2-tetra-fluor-etán (R 114 hűtőgáz)	7,0	7,0	7,0	7,0	Megengedett	Normál	1,30
1965	Szénhidrogén-gáz keverék, cseppfolyósított, m.n.n.	Lásd a legnagyobb megengedett üzemi nyomás meghatározását a 6.7.3.1 bekezdésben				Megengedett	Normál	Lásd 4.2.2.7
1969	Izobután	8,5	7,5	7,0	7,0	Megengedett	Normál	0,49
1973	Klór-difluor-metán és klór-pentafluor-etán keverék állandó forrásponttal, kb. 49% klór-diíluor--metán tartalommal (R 502 hűtőgáz)	28,3	25,3	22,8	20,3	Megengedett	Normál	1,05
1974	Bróm-klór-difluor-metán (R 12B1 hűtőgáz)	7,4	7,0	7,0	7,0	Megengedett	Normál	1,61
1976	Oktafluor-ciklobután (RC 318 hűtőgáz)	8,8	7,8	7,0	7,0	Megengedett	Normál	1,34
1978	Propán	22,5	20,4	18,0	16,5	Megengedett	Normál	0,42
1983	1 -Klór-2,2,2-trifluor-etán (R 133a hűtőgáz)	7,0	7,0	7,0	7,0	Megengedett	Normál	1,18
2035	1,1,1 -Trifluor-etán (R 143a hűtőgáz)	31,0	27,5	24,2	21,8	Megengedett	Normál	0,76
2424	Oktafluor-propán (R 218 hűtőgáz)	23,1	20,8	18,6	16,6	Megengedett	Normál	1,07
2517	1 -Klór-1,1 -difluor-etán (R 142b hűtőgáz)	8,9	7,8	7,0	7,0	Megengedett	Normál	0,99
2602	Diklór-difluor-metán és 1,1-difluor-etán azeotrop keveréke kb. 74% diklór-difluor-metán tartalommal (R 500 hűtőgáz)	20,0	18,0	16,0	14,5	Megengedett	Normál	1,01
3057	Trifluor-acetil-klorid	14,6	12,9	11,3	9,9	Nem megengedett	Lásd 6.7.3.7.3	1,17
3070	Etilén-oxid és diklór-difluor-metán keverék legfeljebb 12,5% etilén-oxiddal	14,0	12,0	11,0	9,0	Megengedett	Lásd 6.7.3.7.3	1,09
3153	Perfluor- (metil-vinil- éter)	14,3	13,4	11,2	10,2	Megengedett	Normál	1,14
3159	1,1,1,2-Tetrafluor-etán (R 134a hűtőgáz)	17,7	15,7	13,8	12,1	Megengedett	Normál	1,04

UN szám	Nem mélyhűtött, cseppfolyósított gázok	Legnagyobb megengedett üzemi nyomás (bar)a),b),c),d)				Nyílás a folyadékszint alatt	A nyomás csökkentésre vonatkozó követelmények) (lásd 6.7.3.7)	Legnagyobb töltési sűrűség (kg/l)
		kis méretű tartányra	hőszigetelés nélküli tartányra	napsugárzás elleni védőlemez esetén	szigetelés esetén			
1	2	3a	3b	3c	3d	4	5	6
3161	Cseppfolyósított gáz, gyúlékony, m.n.n.	Lásd a megengedett legnagyobb üzemi nyomás meghatározását a 6.7.3.1 bekezdésben				Megengedett	Normál	Lásd 4.2.2.7
3163	Cseppfolyósított gáz, m.n.n.	Lásd a megengedett legnagyobb üzemi nyomás meghatározását a 6.7.3.1 bekezdésben				Megengedett	Normál	Lásd 4.2.2.7
3220	Pentafluor-etán (R 125 hűtőgáz)	34,4	30,8	27,5	24,5	Megengedett	Normál	0,95
3252	Difluor-metán (R 32 hűtőgáz)	43,0	39,0	34,4	30,5	Megengedett	Normál	0,78
3296	Heptafluor-propán (R 227 hűtőgáz)	16,0	14,0	12,5	11,0	Megengedett	Normál	1,20
3297	Etilén-oxid és klór-tetrafluor-etán keverék legfeljebb 8,8% etilén-oxid tartalommal	8,1	7,0	7,0	7,0	Megengedett	Normál	1,16
3298	Etilén-oxid és pentafluor-etán keverék legfeljebb 7,9% etilén-oxid tartalommal	25,9	23,4	20,9	18,6	Megengedett	Normál	1,02
3299	Etilén-oxid és tetrafluor-etán keverék legfeljebb 5,6% etilén-oxid tartalommal	16,7	14,7	12,9	11,2	Megengedett	Normál	1,03
3318	Ammónia oldat, vizes, relatív sűrűség 15°C-on kisebb, mint 0,880, 50%-nál több ammóniatartalommal	Lásd a megengedett legnagyobb üzemi nyomás meghatározását a 6.7.3.1 bekezdésben				Megengedett	Lásd 6.7.3.7.3	Lásd 4.2.2.7
3337	R 404A hűtőgáz	31,6	28,3	25,3	22,5	Megengedett	Normál	0,84
3338	R 407A hűtőgáz	31,3	28,1	25,1	22,4	Megengedett	Normál	0,95
3339	R 407B hűtőgáz	33,0	29,6	26,5	23,6	Megengedett	Normál	0,95
3340	R 407C hűtőgáz	29,9	26,8	23,9	21,3	Megengedett	Normál	0,95

a) A „kis méretű tartány" átmérője legfeljebb 1,5 m.

b) a „ hőszigetelés nélküli tartány " átmérője 1,5 m-nél nagyobb és nincs hőszigeteléssel vagy napsugárzás elleni védőlemezzel ellátva (lásd 6.7.3.2.12).

c) a „napsugárzás elleni védőlemezzel ellátott tartány" átmérője 1,5 m-nél nagyobb és napsugárzás elleni védőlemezzel van ellátva (lásd 6.7.3.2.12).

d) a „ szigetelt tartány " átmérője 1,5 m-nél nagyobb és szigeteléssel van ellátva (lásd 6.7.3.2.12). (A „ tervezési referencia hőmérséklet" meghatározására lásd a 6.7.3.1 bekezdést.)

e) A nyomás csökkentésre vonatkozó követelmények oszlopban a „Normál" szó azt jelenti, hogy a 6.7.3.7.3 pontban előírt hasadótárcsa nem szükséges.

T75	MOBIL TARTÁNY UTASÍTÁSOK	T75
Ez a mobil tartány utasítás a mélyhűtött, cseppfolyósított gázokra vonatkozik. A 4.2.3 szakasz általános előírásait és a 6.7.4 szakasz követelményeit be kell tartani.		

4.2.5.3 Mobil tartány különleges előírások

Egyes anyagokra mobil tartány különleges előírások vonatkoznak, amelyek azokat az előírásokat jelzik, amelyek kiegészítik vagy módosítják a mobil tartány utasításokban, ill. a 6.7 fejezetben rögzített követelményeket. A mobil tartány különleges előírások TP betűkkel kezdődő kóddal (az angol „tank provision" kifejezés rövidítése) vannak jelölve és a 3.2 fejezet „A" táblázat 11 oszlopában vannak feltüntetve az egyes anyagokhoz. A következő felsorolás tartalmazza a mobil tartány különleges előírásokat:

TP1 A 4.2.1.9.2 pontban előírt töltési fokot be kell tartani.

$$\frac{97}{1+\alpha(t_r - t_f)},$$

TP2 A 4.2.1.9.3 pontban előírt töltési fokot be kell tartani.

$$\frac{95}{1+\alpha(t_r - t_f)},$$

TP3 Az olvadáspontjuk feletti hőmérsékleten szállított szilárd anyagok és a magas hőmérsékletű folyékony anyagok esetén a 4.2.1.9.5.1 pontban meghatározott töltési fokot (%-ban) be kell tartani.

TP4 A mobil tartány töltési foka nem haladhatja meg a 90%-ot, ill. az illetékes hatóság által engedélyezett más értéket (lásd a 4.2.1.16.2 pontot).

TP5 A 4.2.3.6 bekezdésben előírt töltési fokot be kell tartani.

TP6 Annak érdekében, hogy a tartány felrepedését minden körülmények között megakadályozzák (beleértve azt az esetet is, ha a láng teljesen körülveszi), a tartányt olyan nyomáscsökkentő szerkezettel kell ellátni, amely megfelel a tartány befogadóképességének és a szállított anyag természetének. A szerkezetnek az anyaggal összeférhetőnek kell lennie.

TP7 A gőztérből a levegőt nitrogénnel vagy más módon ki kell űzni.

TP8 A mobil tartány próbanyomását 1,5 bar-ra lehet csökkenteni, ha a szállított anyag lobbanáspontja nagyobb mint 0°C.

TP9 Az ezen tétel alá tartozó anyag csak az illetékes hatóság engedélyével szállítható mobil tartányban.

TP10 Legalább 5 mm vastag ólom bélés szükséges, amelyet évente kell vizsgálni vagy az illetékes hatóság által engedélyezett más alkalmas bélés anyag.

TP11 (fenntartva)

TP12 (fenntartva)

TP13 (fenntartva)

TP14 (fenntartva)

TP15 (fenntartva)

TP16 A tartányt különleges szerkezettel kell ellátni vákuum és túlnyomás megakadályozására normális szállítási feltételek mellett. Ezt az illetékes hatóságnak engedélyeznie kell. A nyomás csökkentésre vonatkozó követelmények megegyeznek a 6.7.2.8.3 pontban leírtakkal a termék nyomáscsökkentő szelepben történő kikristályosodásának megakadályozására.

TP17 A tartány hőszigeteléséhez csak szervetlen, nem éghető anyagok

használhatók.
TP18 A hőmérsékletet 18°C és 40°C között kell tartani. A megszilárdult metakrilsa-vat tartalmazó mobil tartányt a szállítás alatt nem szabad visszamelegíteni.
TP19 A számított falvastagságot 3 mm-rel kell növelni. A falvastagságokat ultrahanggal kell ellenőrizni az időszakos folyadéknyomás-próbák között félidőben.
TP20 Ez az anyag csak szigetelt tartányban, nitrogén alatt szállítható.
TP21 A falvastagság nem lehet 8 mm-nél kisebb. Atartányokat legalább 2,5 évenként hidraulikus nyomáspróbának és belső vizsgálatnak kell alávetni.
TP22 A csatlakozásokhoz vagy egyéb eszközökhöz használt kenőanyagoknak az oxigénnel összeférhetőeknek kell lenniük.
TP23 A szállítás csak az illetékes hatóság által előírt különleges feltételek mellett engedélyezett.
TP24 A mobil tartány ellátható a legnagyobb töltési fok mellett is a tartány gőzterében maradó eszközzel a szállított anyag lassú bomlása következtében kialakuló túlnyomás megakadályozására. Ennek az eszköznek meg kell akadályoznia felborulás esetén a folyadék túlzott mértékű kifolyását vagy idegen anyagoknak a tartányba való bejutását. Ezt az eszközt az illetékes hatóságnak vagy az általa felhatalmazott szervnek engedélyeznie kell.
TP25 (fenntartva)
TP26 Felmelegített állapotban történő szállításnál a fűtőberendezésnek a tartány külsején kell lennie. Az UN 3176 tétel esetén ezt az előírást csak akkor kell figyelembe venni, ha az anyag a vízzel veszélyesen reagál.
TP27 4 bar legkisebb próbanyomású mobil tartány is használható, ha bizonyítható, hogy a 6.7.2.1 bekezdésben a próbanyomásra vonatkozó fogalommeghatározás alapján 4 bar vagy annál kisebb próbanyomás is elfogadható.
TP28 2,65 bar legkisebb próbanyomású mobil tartány is használható, ha bizonyítható, hogy a 6.7.2.1 bekezdésben a próbanyomásra vonatkozó fogalommeghatározás alapján 2,65 bar vagy annál kisebb próbanyomás is elfogadható.
TP29 1,5 bar legkisebb próbanyomású mobil tartány is használható, ha bizonyítható, hogy a 6.7.2.1 bekezdésben a próbanyomásra vonatkozó fogalommeghatározás alapján 1,5 bar vagy annál kisebb próbanyomás is elfogadható.
TP30 Ezt az anyagot szigetelt tartányban kell szállítani.
TP31 Ez az anyag csak szilárd állapotban szállítható tartányban.
TP32 Az UN 0331, 0332 és 3375 anyagokhoz mobil tartányok csak a következő feltételek teljesülése esetén használhatók:
a) A szükségtelen fojtás elkerülésére a fémből gyártott mobil tartányokat nyomáscsökkentő szerkezettel kell ellátni, ami lehet rugóterhelésű szelep, hasadótárcsa vagy olvadóbetét. Az a nyomás, amelynél a nyomáscsökkentő szerkezet működésbe lép, nem lehet 2,65 bar-nál nagyobb az olyan mobil tartányoknál, amelyek legkisebb próbanyomása 4 bar-nál nagyobb.
b) A tartányban történő szállításra való alkalmasságot bizonyítani kell. Ennek meghatározására alkalmas módszer pl. a 8 vizsgálati sorozat 8.d) próbája (lásd „Vizsgálatok és kritériumok kézikönyv", I rész, 18.7 pont).
c) Az anyag nem hagyható a tartányban olyan hosszú ideig, ami kérgesedést okozhat. Megfelelő intézkedéseket kell tenni, hogy az anyag a

tartányban ne tömörödjön össze és ne ülepedjen le (pl. tisztítás stb.).
TP33 Az ehhez az anyaghoz tartozó mobil tartány utasítás a szemcsés és porszerű anyagokra, valamint az olyan szilárd anyagokra vonatkozik, amelyeket olvadáspontjuk feletti hőmérsékleten töltenek és ürítenek, de lehűtve, szilárd anyagként szállítanak. Az olvadáspontjuk feletti hőmérsékleten szállított szilárd anyagokra lásd a 4.2.1.19 bekezdést.
TP34 A mobil tartányt nem kell a 6.7.4.14.1 pont szerinti ütközési próbának kitenni, ha a mobil tartányon a 6.7.4.15.1 pontban meghatározott táblán és ezenkívül a tartány mindkét oldalán, a külső burkolaton, legalább 10 cm-es betűkkel fel van tüntetve a „VASÚTON NEM SZÁLLÍTHATÓ" felirat.
TP35 A 2009. július 1-jéig érvényes SZMGSZ 2. számú melléklete szerinti T14 mobil tartány utasítás 2014. december 31-ig tovább alkalmazható.
TP60 A fuvarozás mobil tartányban a Belarusz Köztársaságba, a Kazah Köztársaságba, az Oroszországi Föderációba, Ukrajnába és ezen országokon keresztül tilos.

4.3 FEJEZET
A FEMBOL GYÁRTOTT TARTÁLYKOCSIK, LESZERELHETŐ TARTÁNYOK, TANKKONTÉNEREK ÉS TARTÁNYOS CSEREFELÉPÍTMÉNYEK, VALAMINT BATTÉRIÁS KOCSIK ÉS TÖBBELEMES GÁZKONTÉNEREK (MEG-KONTÉNEREK) HASZNÁLATA

Megjegyzés: A mobil tartányok és az UN többelemes gázkonténerek (UN MEG-konténerek) használatára lásd a 4.2 fejezetet; a szálvázas műanyag tankkonténerek használatára lásd a 4.4 fejezetet; a hulladékok szállítására szolgáló, vákuummal üzemelő tartányok használatára lásd a 4.5 fejezetet.

4.3.1 Alkalmazási terület

4.3.1.1 Ezeket a követelményeket a gáz alakú, a folyékony, a porszerű vagy szemcsés anyagokszállításához használt tartálykocsikra, leszerelhető tartányokra és tankkonténerekre, bartériás kocsikra, tartányos cserefelépítményékre és MEG-konténerekre kell alkalmazni.

4.3.1.2 Az oldal teljes szélességében nyomtatott követelményeket a tartálykocsikra, a leszerelhető tartányokra, a battériás kocsikra, a tankkonténerekre, a tartányos cserefelépítményekre és a MEG-konténerekre egyaránt alkalmazni kell. Az egyetlen oszlopban nyomtatott követelményeket csak

– a tartálykocsikra, a leszerelhető tartányokra és a battériás kocsikra (bal oldali oszlop); ill.

– a tankkonténerekre, a tartányos cserefelépítményekre és a MEG-konténerekre (jobb oldali oszlop)

kell alkalmazni.

4.3.1.3 A 4.3.2 szakasz tartalmazza az összes osztály anyagainak szállítására szolgáló tartálykocsik, leszerelhető tartányok, tankkonténerek és tartányos cserefelépítmények és a 2 osztály gázainak szállítására szolgáló battériás kocsik és MEG-konténerek használatára vonatkozó előírásokat. A 4.3.3 és a 4.3.4 szakasz a használatra vonatkozó különleges előírásokat tartalmazza, amelyek kiegészítik vagy módosítják a 4.3.2 szakasz előírásait.

4.3.1.4 A gyártásra, a szerelvényekre, a típusjóváhagyásra, a vizsgálatokra és a jelölésre vonatkozó követelményeket lásd a 6.8 fejezetben.

4.3.1.5 A jelen fejezet alkalmazását illető átmeneti előírásokat az

1.6.3 | 1.6.4 szakasz tartalmazza.

4.3.2 Az összes osztályra vonatkozó követelmények

4.3.2.1 Használat

Az SZMGSZ 2. számú melléklete hatálya alá tartozó valamely anyag csak akkor szállítható tartálykocsiban, leszerelhető tartányban, battériás kocsiban, tankkonténerben, tartányos cserefelépítményben vagy MEG-konténerben, ha a 3.2 fejezet „A" táblázat 12 oszlopában a 4.3.3.1.1 vagy a 4.3.4.1.1 pont szerinti valamely tartánykódra hivatkozás szerepel.

4.3.2.1.2 Az előírt tartány, battériás kocsi és MEG-konténer típus a 3.2 fejezet „A" táblázat 12 oszlopában egy kód formájában van megadva. Az itt megjelenő azonosító kód meghatározott sorrendben betűkből, ill. betűkből és számokból áll. A négy részes kód magyarázata

– a 4.3.3.1.1 pontban található, ha a szállítandó anyag a 2 osztályba tartozik, illetve

– a 4.3.4.1.1 pontban, ha a szállítandó anyag a 3 - 9 osztályba tartozik.

Az 5.2 és 7 osztály anyagaira vonatkozó kiegészítő követelmények a 4.3.4.13 pontban találhatók.

4.3.2.1.3 A 4.3.2.1.2 pont szerint előírt tartány típus az a típus, amely a legkevésbé szigorú gyártási követelményeknek felel meg, amelyek a szóban forgó anyag esetében még elfogadhatók. Ha ebben a fejezetben vagy a 6.8 fejezetben nincs más előírva, lehetséges olyan tartány használata is, amelynek kódja nagyobb tervezési nyomást ír elő, ill. a töltő és ürítő nyílásokra vagy a biztonsági szelepekre, szerkezetekre szigorúbb előírást tartalmaz (a 2 osztályra vonatkozóan lásd a 4.3.3.1.1, a 3–9 osztályra a 4.3.4.1.1 pontot).

4.3.2.1.4 Bizonyos anyagok esetében a tartányokra, a battériás kocsikra, ill. MEG-konténerekre kiegészítő előírások is vonatkoznak, amelyeket a 3.2 fejezet „A" táblázat 13 oszlopa különleges előírások formájában tartalmaz.

4.3.2.1.5 A tartányokat, a battériás kocsikat és a MEG-konténereket csak olyan veszélyes anyagokkal szabad megtölteni, amelyekre a 6.8.2.3.1 pont szerint engedélyezve vannak, és amelyek a tartány anyagával, a tömítésekkel, a szerelvényekkel és a védőbevonattal érintkezve nem léphetnek veszélyes reakcióba (a veszélyes reakciókat lásd az 1.2.1 szakaszban), nem hozhatnak létre veszélyes terméket, vagy nem gyöngíthetik jelentősen a tartány anyagát1)25.

4.3.2.1.6 A veszélyes anyagokhoz használt tartányokban nem szabad élelmiszereket szállítani, kivéve, ha a közegészségügyi szempontból2)26 káros következmények megelőzéséhez szükséges intézkedéseket megtették.

4.3.2.1.7 A tartány-vizsgálati könyvet (gépkönyvet) a tulajdonosnak vagy az üzembentartónak kell őriznie, és a könyv dokumentumait az illetékes hatóság kérésére be kell tudnia mutatni. A tartány-vizsgálati könyvet (gépkönyvet) a tartány teljes élettartama alatt vezetni kell, és a tartány használatból való kivonása után még 15 hónapig meg kell őrizni.

Ha a tartány élettartama alatt bármikor megváltozik a tulajdonos vagy az üzembentartó, a tartány-vizsgálati könyvet (gépkönyvet) az új tulajdonosnak, ill. üzembentartónak át kell adni.

A tartány időszakos, ill. soron kívüli vizsgálatakor a 6.8.2.4.5 és a 6.8.3.4.16 pontok szerinti próbákat, ellenőrzéseket vagy vizsgálatokat végző szakértő rendelkezésére kell bocsátani a tartány vizsgálati könyv, ill. minden szükséges dokumentum másolatát.

---

25 Szükség esetén az anyag gyártójával és az illetékes hatósággal kell konzultálni annak megítéléséhez, hogy az anyag a tartány, a battériás kocsi vagy a MEG-konténer anyagával összeférhető-e.

26 Élelmiszereknek a Kazah Köztársaságból/ba, az Orosz Föderációból/ba történő be- ill. kivitelnél tilos veszélyes áru alól kiürített tartányt használni.

4.3.2.2 Töltési fok

4.3.2.2.1 Folyékony anyagok környezeti hőmérsékleten való szállítására használt tartányoknál a következő töltési fokokat nem szabad túllépni:

a) egyéb veszélyeket (pl. mérgezést, marást) nem jelentő gyúlékony anyagok esetén szellőztető-berendezéssel vagy biztonsági szeleppel felszerelt tartányoknál (akkor is, ha a szelep előtt hasadótárcsa van):

a töltési fok = a befogadóképesség $\frac{97}{1+\alpha(t_r - t_f)}$ 10 a,

itt és a következőkben

α a folyadék átlagos köbös hőtágulási együtthatóját jelenti 15°C és 50°C között. Az α -t a következő képlet szerint kell kiszámítani:

$$\alpha = \frac{d_{15} - d_{50}}{35 d_{50}}$$

ahol

d15 és d50 a folyadék sűrűsége 15°C-on, ill. 50°C-on;

tf a folyadék átlagos hőmérséklete a töltés alatt;

tr az átlagos közepes hőmérséklet a szállítás alatt.

b) mérgező vagy maró anyagok esetén (akár gyúlékonyak, akár nem) szellőztető-berendezéssel vagy biztonsági szeleppel felszerelt tartányoknál (akkor is, ha a szelep előtt hasadótárcsa van):

a töltési fok = a befogadóképesség $\frac{98}{1+\alpha(t_r - t_f)}$, %-a:

c) gyúlékony anyagok és az enyhén mérgező vagy gyengén maró anyagok esetén (akár
gyúlékonyak, akár nem) légmentesen zárt, biztonsági szelep nélküli tartányoknál:

a töltési fok = a befogadóképesség $\frac{97}{1+\alpha(t_r - t_f)}$, %-a:

d) nagyon mérgező vagy mérgező, erősen maró vagy maró anyagok esetén (akár gyúlékonyak, akár nem) légmentesen zárt, biztonsági szelep nélküli tartányoknál:

a töltési fok = a befogadóképesség $\frac{95}{1+\alpha(t_r - t_f)}$, %-a.

4.3.2.2.2 A (tr) maximális középhőmérséklet 50°C, kivéve a mérsékelt éghajlatnál vagy extrém klimatikus viszonyoknál, amikor az illetékes hatóság engedélyezhet - a konkrét esettől függően - alacsonyabb vagy magasabb hőmérsékletet is.

4.3.2.2.3 A 4.3.2.2.1 a)–d) pontban előírtak nem vonatkoznak az olyan tartányokra, amelyek a szállított anyagot a szállítás során fűtőberendezéssel 50°C fölötti

hőmérsékleten tartják. Ilyen esetben a szállítás megkezdésekor a töltési fokot úgy kell megválasztani, ill. a hőmérsékletet úgy kell szabályozni, hogy a tartány a szállítás időtartama alatt végig legfeljebb 95%-ig legyen megtöltve, és a szállítás során a hőmérséklet ne emelkedjen a töltési hőmérséklet fölé.

4.3.2.2.4 Amennyiben a folyékony anyagok szállítására használt tartány nincs válaszfalakkal vagy hullámtörő lemezekkel legfeljebb 7500 liter űrtartalmú rekeszekre osztva, a töltési foknak a befogadóképesség legalább 80%-ának vagy legfeljebb 20%-ának kell lennie.
Ez az előírás nem vonatkozik:
– azokra a folyadékokra, amelyeknek a kinematikai viszkozitása 20°C-on legalább 2680 mm2/s;
– azokra az olvadékokra, amelyeknek a kinematikai viszkozitása a töltési hőmérsékleten legalább 2680 mm2/s;
– az UN 1963 MÉLYHŰTÖTT, CSEPPFOLYÓSÍTOTT HÉLIUM-ra és az UN 1966 MÉLYHŰTÖTT, CSEPPFOLYÓSÍTOTT HIDROGÉN-re.

4.3.2.3 Üzemeltetés

4.3.2.3.1 A tartány falvastagságának a teljes használati időtartam alatt nem szabad
.17 és a 6.8.2.1.18 | 17 – 6.8.2.1.20
pontban előírt legkisebb érték alá csökkennie.

4.3.2.3.2

(fenntartva)	A tankkonténereket, ill. MEG-konténereket a szállítás során a kocsin úgy kell rögzíteni, hogy az oldalról és a hátulról jövő lökések vagy felborulás ellen megfelelő módon biztosítva legyenek4)27 a kocsi vagy a tankkonténer, ill. MEG-konténer berendezései által. Ha a tankkonténerek, ill. MEG-konténerek, beleértve az üzemi szerelvényeket is, úgy vannak kialakítva, hogy a lökéseknek és a felborulásnak ellenállnak, akkor nem szükséges azokat ilyen módon biztosítani.

4.3.2.3.3 Megfelelő intézkedéseket kell tenni a gázok és gőzök veszélyes mennyiségben történő kiszabadulásának megakadályozására a tartányok, battériás kocsik, ill. MEG-konténerek töltése és ürítése alatt. A tartányt, battériás kocsit és MEG-konténert úgy kell lezárni, hogy tartalma ellenőrizhetetlenül ne juthasson a szabadba. Az alsó ürítésü tartány nyílásait csavarmenetes dugóval, vakkarimával vagy más, ugyanilyen hatékonyságú szerkezettel kell lezárni. A tartány, battériás kocsi és MEG-konténer zárószerkezeteinek tömítettségét - különösen a merülőcső tetején levőt - a töltőnek a tartány megtöltése után ellenőrizni kell.

---

4 A tartány védelmének példái:
– az oldalirányú védelem állhat pl. hosszanti tartórudakból, amelyek a tartány két hosszanti oldala középvonalában vannak;
– a felborulás elleni védelem állhat pl. erősítőgyűrűkből vagy a keretre erősített keresztrudakból;
– a hátulról jövő lökések elleni védelem lehet pl. lökhárító vagy ütközőkeret.

4.3.2.3.4 Abban az esetben, ha több, egymás mögött elhelyezett zárószerkezet van, legelőször a betöltött anyaghoz legközelebb esőt kell elzárni.

4.3.2.3.5 A szállítás alatt a tartány külsején nem lehet a betöltött anyagból semmilyen veszélyes maradék.

4.3.2.3.6 Egymással veszélyesen reagáló anyagokat nem szabad a tartányok szomszédos kamráiban szállítani.
Szállíthatók azonban egymással veszélyesen reagáló anyagok a tartányok szomszédos kamráiban akkor, ha
– ezeket a kamrákat a tartányfallal azonos vagy nagyobb vastagságú fal választja el egymástól, illetve,
– a rakott kamrákat üres tér vagy üres kamra választja el.

4.3.2.3.7 A tartálykonténerek 1520 mm széles nyomközü vasúton történő szállítása esetén a hosszirányú tehetetlenségi nyomatékot külön megegyezés alapján 2 Rg-nek kell venni.

4.3.2.3.8 Az Oroszországi Föderációba és a Kazah Köztársaságba irányuló és az ezeken keresztüli tranzit szállítások esetén november 1-je és április 1-je között olyan tartányokat kell használni, amelyek anyagánál a számítási hőmérséklet tartomány -50°C és +50°C között van (lásd a 6.8.2.1.8 és a 6.8.2.1.10 pontot).

4.3.2.4 Üres, tisztítatlan tartányok, battériás kocsik és MEG-konténerek

Megjegyzés: Az üres, tisztítatlan tartányokra, battériás kocsikra és MEG-konténerekre a 4.3.5 szakasz TU1, TU2, TU4, TU16 és TU35 különleges előírás vonatkozik.

4.3.2.4.1 A szállítás alatt a tartány külsején nem maradhat a betöltött anyagból semmilyen veszélyes maradék.

4.3.2.4.2 Az üres, tisztítatlan tartányokat, battériás kocsikat, ill. MEG-konténereket csak úgy szabad szállításra felvenni, ha ugyanúgy vannak lezárva és ugyanolyan tömítettek, mintha töltve lennének.

4.3.2.4.3 Ha az üres, tisztítatlan tartányok, battériás kocsik és MEG-konténerek nincsenek ugyanúgy lezárva és nem ugyanolyan tömítettek, mintha töltve lennének és ezért nem felelnek meg az SZMGSZ 2. számú melléklete előírásainak, a megfelelő biztonságot szem előtt tartva, a legközelebbi alkalmas helyre szállíthatók, ahol a tisztítás vagy javítás elvégezhető.
A biztonság megfelelőnek tekinthető, ha megtették a szükséges intézkedéseket ahhoz, hogy az SZMGSZ 2. számú melléklete előírásainak megfelelő biztonságot érjenek el, és a veszélyes áruk ellenőrzés nélkül ne jussanak a szabadba.

4.3.2.4.4 Az üres, tisztítatlan tartálykocsik, leszerelhető tartányok, battériás kocsik, tankkonténerek, tartányos cserefelépítmények és MEG-konténerek a 6.8.2.4.2 és a 6.8.2.4.3 pontbanmeghatározott időköz eltelte után is szállíthatók a vizsgálat végrehajtása céljából.

4.3.3 A 2 osztályra vonatkozó különleges előírások

4.3.3.1 Kódok és tartány rangsor

4.3.3.1.1 A tartányok, battériás kocsik és MEG-konténerek kódja
A 3.2 fejezet „A” táblázat 12 oszlopában szereplő kódok (tartánykódok) részeinek jelentése a következő:

A rész sorszáma	Leírás	Tartánykód és a tartány rendeltetése
1	A tartány, battériás kocsi vagy MEG-konténer típusa	C – sűrített gázok szállítására szolgáló tartány, battériás kocsi vagy MEG-konténer P – cseppfolyósított gázok vagy oldott gázok szállítására szolgáló tartány, battériás kocsi vagy MEG-konténer R – mélyhűtött, cseppfolyósított gázok szállítására szolgáló tartány
2	Tervezési nyomás	X – a 4.3.3.2.5 táblázat szerinti legkisebb próbanyomás értéke (bar-ban), vagy 22 – a legkisebb tervezési nyomás (bar-ban)
3	Nyílások (lásd a 6.8.2.2 és a 6.8.3.2 bekezdést)	B – háromszoros zárószerkezetü alsó töltő- vagy ürítőnyílással ellátott tartány; vagy olyan battériás kocsi, ill. MEG-konténer, amelynek nyílásai a folyadék szint alatt vannak vagy amely sűrített gázok szállítására szolgál C – háromszoros zárószerkezetű felső töltő- vagy ürítőnyílással ellátott tartány, amelynél a folyadékszint alatt csak tisztítónyílások vannak D – háromszoros zárószerkezetű felső töltő- vagy ürítőnyílással ellátott tartány; vagy olyan battériás kocsi, ill. MEG-konténer, amelynél a folyadékszint alatt nincsenek nyílások
4	Biztonsági szelepek, ill. szerkezetek	N – a 6.8.3.2.9 vagy a 6.8.3.2.10 pont szerinti biztonsági szeleppel ellátott tartány, battériás kocsi, ill. MEG-konténer, amely nem légmentesen zárt H – légmentesen zárt (lásd az 1.2.1 szakaszt) tartány, battériás kocsi, ill. MEG-konténer

Megjegyzés: 1: A 3.2 fejezet „A” táblázat 13 oszlopában bizonyos gázokra feltüntetett TU17 különleges előírás azt jelzi, hogy a gáz csak olyan battériás kocsiban vagy MEG-konténerben szállítható, amelynek elemei tartályok.

Megjegyzés: 2: A magán a tartányon vagy a táblán feltüntetett nyomás nem lehet kisebb, mint az „X”-nek megfelelő érték vagy a legkisebb tervezési nyomás.

4.3.3.1.2 Tartányrangsor

Tartánykód	A tartánykódhoz engedélyezett anyagok szállítására használható, további tartányok kódjai
C*BN	C#BN, C#CN, C#DN, C#BH, C#CH, C#DH
C*BH	C#BH, C#CH, C#DH
C*CN	C#CN, C#DN, C#CH, C#DH
C*CH	C#CH, C#DH
C*DN	C#DN, C#DH
C*DH	C#DH
P*BN	P#BN, P#CN, P#DN, P#BH, P#CH, P#DH
P*BH	P#BH, P#CH, P#DH
P*CN	P#CN, P#DN, P#CH, P#DH
P*CH	P#CH, P#DH
P*DN	P#DN, P#DH
P*DH	P#DH
R*BN	R#BN, R#CN, R#DN
R*CN	R#CN, R#DN
R*DN	R#DN

A #-jéllel jelölt helyen szereplő számnak legalább egyenlőnek kell lennie a *-gal jelölt helyen szereplő számmal.

Megjegyzés: Ez a rangsor nem veszi figyelembe az egyes tételekre vonatkozó esetleges különleges előírásokat (lásd a 4.3.5 és a 6.8.4 szakaszt).

4.3.3.2 Töltési feltételek és próbanyomások

4.3.3.2.1 A sűrített gázok szállítására használt tartányoknál a próbanyomásnak az üzemi nyomás 1,5-szeresének kell lennie, az üzemi nyomás alatt az 1.2.1 szakaszban a nyomástartó tartály üzemi nyomására adott meghatározás szerinti nyomás értendő.

4.3.3.2.2 A próbanyomást a nagy nyomáson cseppfolyósított gázok; és az oldott gázok szállítására használt tartányoknál úgy kell meghatározni, hogy a tartányt a legnagyobb töltési fokra megtöltve az anyag nyomása

– hőszigetelt tartány esetében 55°C-on, illetve
– hőszigetelés nélküli tartány esetében 65°C-on

ne haladja meg a próbanyomást.

4.3.3.2.3 A kis nyomáson cseppfolyósított gázok szállítására használt tartányoknál a próbanyomás:

a) hőszigetelt tartány esetén legalább a folyadéknak 60°C-hoz tartozó, 0,1 MPa-lal (1 bar-ral) csökkentett gőznyomása, de legalább 1 Mpa (10 bar);

b) hőszigetelés nélküli tartány esetén legalább a folyadéknak 65°C-hoz tartozó, 0,1 Mpa-lal (1 bar-ral) csökkentett gőznyomása, de legalább 1 Mpa (10 bar).

A legnagyobb töltési fok meghatározásához az űrtartalom literenként engedélyezett legnagyobb töltési tömeget a következők szerint kell kiszámítani:

4.3.3.2.4 az űrtartalom literenként engedélyezett legnagyobb töltési tömeg = a folyadékfázis 50°C-on fennálló sűrűsége (kg/l-ben) x 0,95.
Ezenkívül a gőzfázis 60°C alatt nem tűnhet el. Ha a tartány átmérője legfeljebb 1,5 m, a próbanyomásra és a legnagyobb töltési fokra a 4.1.4.1 bekezdés P200 csomagolási utasítása szerinti értékek érvényesek.
A mélyhűtött, cseppfolyósított gázok szállítására használt tartányok esetén a próbanyomás nem lehet kisebb, mint a tartányon feltüntetett legnagyobb megengedett üzemi nyomás 1,3-szerese, de legalább 300 kPa (3 bar) nyomás (túlnyomás); a vákuumszigetelésű tartányok próbanyomása nem lehet kisebb, mint a legnagyobb megengedett üzemi nyomás és 100 kPa (1 bar) összegének 1,3-szerese.

4.3.3.2.5 A tartálykocsiban, leszerelhető tartányban, battériás kocsiban, tankkonténerben és MEG-konténerben szállítható gázok és gázkeverékek táblázata a tartány legkisebb próbanyomásának, valamint adott esetben a töltési fokának megadásával
Az m.n.n. tételek alá sorolt gázoknál és gázkeverékeknél a próbanyomásra és a legnagyobb töltési fokra vonatkozó értékeket az illetékes hatóság által elismert szakértőnek kell meghatároznia.
Ha a sűrített vagy nagy nyomáson cseppfolyósított gázok szállítására szolgáló tartányokat a táblázatban megadottnál kisebb próbanyomásnak vetik alá, és a tartányok hőszigeteléssel vannak ellátva, az illetékes hatóság által elismert szakértő csökkentheti az engedélyezett legnagyobb töltési tömeget, amennyiben az anyag nyomása a tartányban 55°C-on nem haladja meg a tartányon feltüntetett próbanyomást.

UN szám	Megnevezés	Osztályozási kód	A tartány legkisebb próbanyomása				Engedélyezett legnagyobb töltési tömeg az űrtartalom 1 literjére, kg
			hőszigeteléssel		hőszigetelés nélkül		
			Mpa	bar	Mpa	bar	
1	2	3	4	5	6	7	8
1001	Acetilén, oldott	4F	csak tartályokból álló battériás kocsiban, ill. MEG-konténerben szállítható				
1002	Levegő, sűrített	1A	lásd 4.3.3.2.1				
1003	Levegő, mélyhűtött, cseppfolyósított	3O	lásd 4.3.3.2.4				
1005	Ammónia, vízmentes	2TC	2,6	26	2,9	29	0,53
1006	Argon, sűrített	1A	lásd 4.3.3.2.1				
1008	Bór-trifluorid	2TC	22,5 30	225 300	22,5 30	225 300	0,715 0,86
1009	Bróm-tri fluor-metán (R13B1 hűtőgáz)	2A	12	120	 4,2 12 25	 42 120 250	1,50 1,13 1,44 1,60
1010	Butadiének, stabilizált (1,2-butadién) vagy Butadiének, stabilizált (1,3-butadién) vagy Butadiének és szénhidrogén keveréke, stabilizált	2F	1 1 1	10 10 10	1 1 1	10 10 10	0,59 0,55 0,50

1011	Bután	2F	1	10	1	10	0,51
1012	Butén keverék vagy 1 -butén vagy cisz-2-butén vagy transz-2-butén	2F	1 1 1 1	10 10 10 10	1 1 1 1	10 10 10 10	0,50 0,53 0,55 0,54
1013	Szén-dioxid	2A	19 22,5	190 225	 19 25	 190 250	0,73 0,78 0,66 0,75
1016	Szén-monoxid, sűrített	1TF	lásd 4.3.3.2.1				

UN szám	Megnevezés	Osztályozási kód	A tartány legkisebb próbanyomása				Engedélyezett legnagyobb töltési tömeg az űrtartalom 1 literjére, kg
			hőszigeteléssel		hőszigetelés nélkül		
			MPa	bar	MPa	bar	
1	2	3	4	5	6	7	8
1017	Klór	2TOC	1,7	17	1,9	19	1,25
1018	Klór-difluor-metán (R 22 hűtőgáz)	2A	2,4	24	2,6	26	1,03
1020	Klór-p entafluor- etán (R 115 hűtőgáz)	2A	2	20	2,3	23	1,08
1021	1 -Klór-1,2,2,2-tetrafluor-etán (R 124 hűtőgáz)	2A	1	10	1,1	11	1,20
1022	Klór-trifluor-metán (R 13 hűtőgáz)	2A	12 22,5	120 225	 10 12 19 25	 100 120 190 250	0,96 1,12 0,83 0,90 1,04 1,10
1023	Városi gáz, sűrített	1TF	lásd 4.3.3.2.1				
1026	Dicián	2TF	10	100	10	100	0,70
1027	Ciklopropán	2F	1,6	1,6	1,8	1,8	0,53
1028	Diklór-difluor-metán (R 12 hűtőgáz)	2A	1,5	15	1,6	16	1,15
1029	Diklór-fluor-metán	2A	1	10	1	10	1,23
1030	1,1-Difluor-etán (R 152a hűtőgáz)	2F	1,4	14	1,6	16	0,79
1032	Dimetil-amin, vízmentes	2F	1	10	1	10	0,59
1033	Dimetil-éter	2F	1,4	14	1,6	16	0,58
1035	Etán	2F	12	120	 9,5 12 30	 95 120 300	0,32 0,25 0,29 0,39
1036	Etil-amin	2F	1	10	1	10	0,61
1037	Etil-klorid	2F	1	10	1	10	0,80
1038	Etilén, mélyhűtött, cseppfolyósított	3F	lásd 4.3.3.2.4				
1039	Etil-metil-éter	2F	1	10	1	10	0,64
1040	Etilén-oxid nitrogénnel, 50°C-on legfeljebb 1 MPa (10 bar) össznyomásig	2TF	1,5	15	1,5	15	0,78
1041	Etilén-oxid és szén-dioxid keveréke 9%-nál több, de	2F	2,4	24	2,6	26	0,73

	legfeljebb 87% etilén-oxid tartalommal						
1046	Hélium, sűrített	1A	lásd 4.3.3.2.1				
1048	Hidrogén-bromid, vízmentes	2TC	5	50	5,5	55	1,54
1049	Hidrogén, sűrített	1F	lásd 4.3.3.2.1				
1050	Hidrogén-klorid, vízmentes	2TC	12	120			0,69
					10	100	0,30
					12	120	0,56
					15	150	0,67
					20	200	0,74
1053	Hidrogén-szulfid	2TF	4,5	45	5	50	0,67

UN szám	Megnevezés	Osztály yozási kód	A tartány legkisebb próbanyomása				Engedélyezett legnagyobb töltési tömeg az űrtartalom 1 literjére, kg
			hőszigeteléssel		hőszigetelés nélkül		
			MPa	bar	MPa	bar	
1	2	3	4	5	6	7	8
1055	Izobutén	2F	1	10	1	10	0,52
1056	Kripton, sűrített	1A	lásd 4.3.3.2.1				
1058	Cseppfolyósított gáz, nem gyúlékony, nitrogén-, szén-dioxid vagy levegő alatt	2A	a töltőnyomás 1,5-szerese, lásd 4.3.3.2.2 vagy 4.3.3.2.3				
1060	Metil-acetilén és propadién keverék, stabilizált	2F	lásd 4.3.3.2.2 vagy 4.3.3.2.3				
	P1 keverék		2,5	25	2,8	28	0,49
	P2 keverék		2,2	22	2,3	23	0,47
	Propadién 1...4% metil-acetilénnel		2,2	22	2,2	22	0,50
1061	Metil-amin, vízmentes	2F	1	10	1,1	11	0,58
1062	Metil-bromid legfeljebb 2% klórpikrin tartalommal	2T	1	10	1	10	1,51
1063	Metil-klorid (R 40 hűtőgáz)	2F	1,3	13	1,5	15	0,81
1064	Metil-merkaptán	2TF	1	10	1	10	0,78
1065	Neon, sűrített	1A	lásd 4.3.3.2.1				
1066	Nitrogén, sűrített	1A	lásd 4.3.3.2.1				
1067	Dinitrogén-tetroxid (nitrogén-dioxid)	2TOC	csak tartályokból álló battériás kocsiban, ill. MEG-konténerben szállítható				
1070	Dinitrogén-oxid	2O	22,5	225			0,78
					18	180	0,68
					22,5	225	0,74
					25	250	0,75
1071	Krakkgáz, sűrített	1TF	lásd 4.3.3.2.1				
1072	Oxigén, sűrített	1O	lásd 4.3.3.2.1				
1073	Oxigén, mélyhűtött, cseppfolyósított	3O	lásd 4.3.3.2.4				
1076	Foszgén (szén-oxi-klorid)	2TC	csak tartályokból álló battériás kocsiban, ill. MEG-konténerben szállítható				
1077	Propilén (propén)	2F	2,5	25	2,7	27	0,43
1078	Hűtőgáz, m.n.n., mint:	2A					
	F1 keverék		1	10	1,1	11	1,23
	F2 keverék		1,5	15	1,6	16	1,15
	F3 keverék		2,4	24	2,7	27	1,03
	egyéb keverékek		lásd 4.3.3.2.2 vagy 4.3.3.2.3				
1079	Kén-dioxid	2TC	1	10	1,2	12	1,23
1080	Kén-hexafluorid	2A	12	120			1,34
					7	70	1,04
					14	140	1,33
					16	160	1,37
1082	Trifluor-klór-etilén, stabilizált	2TF	1,5	15	1,7	17	1,13
1083	Trimetil-amin, vízmentes	2F	1	10	1	10	0,56
1085	Vinil-bromid, stabilizált	2F	1	10	1	10	1,37
1086	Vinil-klorid, stabilizált	2F	1	10	1,1	11	0,81

UN szám	Megnevezés	Osztály yozási kód	A tartány legkisebb próbanyomása				Engedélyezett legnagyobb töltési tömeg az űrtartalom 1 literjére, kg
			hőszigeteléssel		hőszigetelés nélkül		
			MPa	bar	MPa	bar	
1	2	3	4	5	6	7	8
1087	Vinil-metil-éter, stabilizált	2F	1	10	1	10	0,67
1581	Klórpikrin és metil-bromid keveréke 2%-nál több klórpikrin tartalommal	2T	1	10	1	10	1,51
1582	Klórpikrin és metil-klorid keveréke	2T	1,3	13	1,5	15	0,81
1612	Hexaetil-tetrafoszfát és sűrített gáz keveréke	1T	lásd 4.3.3.2.1				
1749	Klór-trifluorid	2TOC	3	30	3	30	1,40
1858	Hexafluor-propilén (R 1216 hűtőgáz)	2A	1,7	17	1,9	19	1,11
1859	Szilícium-tetrafluorid	2TC	20 30	200 300	20 30	200 300	0,74 1,10
1860	Vinil-fluorid, stabilizált	2F	12 22,5	120 225	 25	 250	0,58 0,65 0,64
1912	Metil-klorid és diklór-metán keverék	2F	1,3	13	1,5	15	0,81
1913	Neon, mélyhűtött, cseppfolyósított	3A	lásd 4.3.3.2.4				
1951	Argon, mélyhűtött, cseppfolyósított	3A	lásd 4.3.3.2.4				
1952	Etilén-oxid és szén-dioxid keveréke, legfeljebb 9% etilén-oxid tartalommal	2A	19 25	190 250	19 25	190 250	0,66 0,75
1953	Sűrített gáz, mérgező, gyúlékony, m.n.n.*	1TF	lásd 4.3.3.2.1 vagy 4.3.3.2.2				
1954	Sűrített gáz, gyúlékony, m.n.n.	1F	lásd 4.3.3.2.1 vagy 4.3.3.2.2				
1955	Sűrített gáz, mérgező, m.n.n. *	1T	lásd 4.3.3.2.1 vagy 4.3.3.2.2				
1956	Sűrített gáz, m.n.n.	1A	lásd 4.3.3.2.1 vagy 4.3.3.2.2				
1957	Deutérium, sűrített	1F	lásd 4.3.3.2.1				
1958	1,2-Diklór-l, 1,2,2-tetrafluor-etán (R 114 hűtőgáz)	2A	1	10	1	10	1,30
1959	1,1-Difluor-etilén (R 1132a hűtőgáz)	2F	12 22,5	120 225	25	250	0,66 0,78 0,77
1961	Etán, mélyhűtött, cseppfolyósított	3F	lásd 4.3.3.2.4				
1962	Etilén	2F	12 22,5	120 225	22,5 30	225 300	0,25 0,36 0,34 0,37
1963	Hélium, mélyhűtött, cseppfolyósított	3A	lásd 4.3.3.2.4				
1964	Szénhidrogén-gáz keverék, sűrített, m.n.n.	1F	lásd 4.3.3.2.1 vagy 4.3.3.2.2				
1965	Szénhidrogén-gáz keverék,	2F					

	cseppfolyósított, m.n.n.						
	A gázkeverék		1	10	1	10	0,50
	AO1 gázkeverék		1,2	12	1,4	14	0,49
	AO2 gázkeverék		1,2	12	1,4	14	0,48
	AO gázkeverék		1,2	12	1,4	14	0,47
	A1 gázkeverék		1,6	16	1,8	18	0,46
	B1 gázkeverék		2	20	2,3	23	0,45
	B2 gázkeverék		2	20	2,3	23	0,44
	B gázkeverék		2	20	2,3	23	0,43
	C gázkeverék		2,5	25	2,7	27	0,42
	egyéb keverék		lásd 4.3.3.2.2 vagy 4.3.3.2.3				

UN szám	Megnevezés	Osztály yozási kód	A tartány legkisebb próbanyomása				Engedélyezett legnagyobb töltési tömeg az űrtartalom 1 literjére, kg
			hőszigeteléssel		hőszigetelés nélkül		
			MPa	bar	MPa	bar	
1	2	3	4	5	6	7	8
1966	Hidrogén, mélyhűtött, cseppfolyósított	3F	lásd 4.3.3.2.4				
1967	Rovarirtó gáz, mérgező, m.n.n.	2T	lásd 4.3.3.2.2 vagy 4.3.3.2.3				
1968	Rovarirtó gáz, m.n.n.	2A	lásd 4.3.3.2.2 vagy 4.3.3.2.3				
1969	Izobután	2F	1	10	1	10	0,49
1970	Kripton, mélyhűtött, cseppfolyósított	3A	lásd 4.3.3.2.4				
1971	Metán, sűrített vagy földgáz, sűrített, magas metántartalommal	1F	lásd 4.3.3.2.1				
1972	Metán, mélyhűtött, cseppfolyósított, vagy földgáz, mélyhűtött, cseppfolyósított, magas metántartalommal	3F	lásd 4.3.3.2.4				
1973	Klór-difluor-metán és klór--pentafluor-etán keveréke, állandó forrásponttal, kb. 49% klór-difluor-metán tartalommal (R 502 hűtőgáz)	2A	2,5	25	2,8	28	1,05
1974	Bróm-klór-difluor-metán (R 12B1 hűtőgáz)	2A	1	10	1	10	1,61
1976	Oktafluor-ciklobután (RC 318 hűtőgáz)	2A	1	10	1	10	1,34
1977	Nitrogén, mélyhűtött, cseppfolyósított	3A	lásd 4.3.3.2.4				
1978	Propán	2F	2,1	21	2,3	23	0,42
1982	Tetrafluor-metán (R 14 hűtőgáz)	2A	20 30	200 300	20 30	200 300	0,62 0,94
1983	1 -Klór-2,2,2-trifluor-etán (R 133a hűtőgáz)	2A	1	10	1	10	1,18
1984	Trifluor-metán (R 23 hűtőgáz)	2A	19 25	190 250	 19 25	 190 250	0,92 0,99 0,87 0,95
2034	Hidrogén és metán keverék, sűrített	1F	lásd 4.3.3.2.1				
2035	1,1,1 -Trifluor-etán (R 143 a hűtőgáz)	2F	2,8	28	3,2	32	0,79
2036	Xenon	2A	12	120	13	130	1,30 1,24
2044	2,2-Dimetil-propán	2F	1	10	1	10	0,53
2073	Ammónia, vizes oldat, relatív sűrűség 15°C-on kisebb, mint 0,880,	4A					
	35%-nál több, de legfeljebb 40% ammóniatartalommal		1	10	1	10	0,80
	40%-nál több, de legfeljebb 50%		1,2	12	1,2	12	0,77

	ammóniatartalommal						
2187	Szén-dioxid, mélyhűtött, cseppfolyósított	3A	lásd 4.3.3.2.4				
2189	Diklór-szilán	2TFC	1	10	1	10	0,90
2191	Szulfuril-fluorid	2T	5	50	5	50	1,10
2193	Hexafluor-etán (R 116 hűtőgáz)	2A	16 20	160 200	 20	 200	1,28 1,34 1,10
2197	Hidrogén-jodid, vízmentes	2TC	1,9	19	2,1	21	2,25
2200	Propadién, stabilizált	2F	1,8	18	2,0	20	0,50
2201	Dinitrogén-oxid, mélyhűtött, cseppfolyósított	3O	lásd 4.3.3.2.4				
2203	Szilícium-hidrogén (szilán) b)	2F	22,5 25	225 250	22,5 25	225 250	0,32 0,41
2204	Karbonil-szulfid	2TF	2,7	27	3,0	30	0,84
2417	Karb onil-fluorid	2TC	20 30	200 300	20 30	200 300	0,47 0,70
2419	Bróm-trifluor-etilén	2F	1	10	1	10	1,19
2420	Hexafluor-aceton	2TC	1,6	16	1,8	18	1,08
2422	Oktafluor-2-butén (R 1318 hűtőgáz)	2A	1	10	1	10	1,34
2424	Oktafluor-propán (R 218 hűtőgáz)	2A	2,1	21	2,3	23	1,07
2451	Nitrogén-trifluorid	20	20 30	200 300	20 30	200 300	0,50 0,75
2452	Etil-acetilén, stabilizált	2F	1	10	1	10	0,57
2453	Etil-fluorid (R 161 hűtőgáz)	2F	2,1	21	2,5	25	0,57
2454	Metil-fluorid (R41 hűtőgáz)	2F	30	300	30	300	0,36
2517	1 -Klór-1,1 -difluor-etán (R 142b hűtőgáz)	2F	1	10	1	10	0,99
2591	Xenon, mélyhűtött, cseppfolyósított	3A	lásd 4.3.3.2.4				
2599	Klór-trifluor-metán és trifluor-metán azeotróp keveréke kb. 60% klór-trifluor-metán tartalommal (R 503 hűtőgáz)	2A	3,1 4,2 10	31 42 100	3,1 4,2 10	31 42 100	0,11 0,21 0,76 0,20 0,66
2601	Ciklobután	2F	1	10	1	10	0,63
2602	Diklór-difluor-metán és 1,1-difluor-etán azeotróp keveréke kb. 74% diklór-difluor-metán tartalommal (R 500 hűtőgáz)	2A	1,8	18	2	20	1,01
2901	Bróm-klorid	2TOC	1	10	1	10	1,50
3057	Trifluor-acetil-klorid	2TC	1,3	13	1,5	15	1,17
3070	Etilén-oxid és diklór-difluor-metán keveréke legfeljebb 12,5% etilén-oxiddal	2A	1,5	15	1,6	16	1,09
3083	Perkloril-fluorid	2TO	2,7	27	3,0	30	1,21
3136	Trifluor-metán, mélyhűtött, cseppfolyósított	3A	lásd 4.3.3.2.4				
3138	Etilén, acetilén és propilén	3F	lásd 4.3.3.2.4				

	keverék, mélyhűtött, cseppfolyósított, legalább 71,5% etilén, legfeljebb 22,5% acetilén és legfeljebb 6% propilén tartalommal						
3153	Perfluor-(metil-vinil-éter)	2F	1,4	14	1,5	15	1,14
3154	Perfluor-(etil-vinil-éter)	2F	1	10	1	10	0,98

UN szám	Megnevezés	Osztályozási kód	A tartány legkisebb próbanyomása				Engedélyezett legnagyobb töltési tömeg az űrtartalom 1 literjére, kg
			hőszigeteléssel		hőszigetelés nélkül		
			MPa	bar	MPa	bar	
1	2	3	4	5	6	7	8
3156	Sűrített gáz, gyújtó hatású, m.n.n.	10	lásd 4.3.3.2.1 vagy 4.3.3.2.2				
3157	Cseppfolyósított gáz, gyújtó hatású, m.n.n.	20	lásd 4.3.3.2.2 vagy 4.3.3.2.3				
3158	Mélyhűtött, cseppfolyósított gáz, m.n.n.	3A	lásd 4.3.3.2.4				
3159	1,1,1,2-Tetrafluor-etán (R 134a hűtőgáz)	2A	1,6	16	1,8	18	1,04
3160	Cseppfolyósított gáz, mérgező, gyúlékony, m.n.n. a)	2TF	lásd 4.3.3.2.2 vagy 4.3.3.2.3				
3161	Cseppfolyósított gáz, gyúlékony, m.n.n.	2F	lásd 4.3.3.2.2 vagy 4.3.3.2.3				
3162	Cseppfolyósított gáz, mérgező, m.n.n. a)	2T	lásd 4.3.3.2.2 vagy 4.3.3.2.3				
3163	Cseppfolyósított gáz, m.n.n.	2A	lásd 4.3.3.2.2 vagy 4.3.3.2.3				
3220	Pentafluor-etán (R 125 hűtőgáz)	2A	4,1	41	4,9	49	0,95
3252	Difluor-metán (R 32 hűtőgáz)	2F	3,9	39	4,3	43	0,78
3296	Heptafluor-propán (R 227 hűtőgáz)	2A	1,4	14	1,6	16	1,20
3297	Etilén-oxid és klór-tetrafluor-etán keverék legfeljebb 8,8% etilén-oxid tartalommal	2A	1	10	1	10	1,16
3298	Etilén-oxid és pentafluor-etán keverék legfeljebb 79% etilén-oxid tartalommal	2A	2,4	24	2,6	26	1,02
3299	Etilén-oxid és tetrafluor-etán keverék legfeljebb 5,6% etilén-oxid tartalommal	2A	1,5	15	1,7	17	1,03
3300	Etilén-oxid és szén-dioxid keverék 87%-nál nagyobb etilén-oxid tartalommal	2TF	2,8	28	2,8	28	0,73
3303	Sűrített gáz, mérgező, gyújtó hatású, m.n.n. a)	1TO	lásd 4.3.3.2.1 vagy 4.3.3.2.2				
3304	Sűrített gáz, mérgező, maró, m.n.n.a)	1TC	lásd 4.3.3.2.1 vagy 4.3.3.2.2				
3305	Sűrített gáz, mérgező, gyúlékony, maró, m.n.n. a)	1TFC	lásd 4.3.3.2.1 vagy 4.3.3.2.2				
3306	Sűrített gáz, mérgező, gyújtó hatású, maró, m.n.n. a)	1TOC	lásd 4.3.3.2.1 vagy 4.3.3.2.2				
3307	Cseppfolyósított gáz, mérgező, gyújtó hatású, m.n.n. a)	2TO	lásd 4.3.3.2.2 vagy 4.3.3.2.3				

UN szám	Megnevezés	Osztályozási kód	A tartány legkisebb próbanyomása				Engedélyezett legnagyobb töltési tömeg az űrtartalom 1 literjére, kg
			hőszigeteléssel		hőszigetelés nélkül		
			MPa	bar	MPa	bar	
1	2	3	4	5	6	7	8
3308	Cseppfolyósított gáz, mérgező, maró, m.n.n. a)	2TC	lásd 4.3.3.2.2 vagy 4.3.3.2.3				
3309	Cseppfolyósított gáz, mérgező, gyúlékony, maró, m.n.n. a)	2TFC	lásd 4.3.3.2.2 vagy 4.3.3.2.3				
3310	Cseppfolyósított gáz, mérgező, gyújtó hatású, maró, m.n.n. a)	2TOC	lásd 4.3.3.2.2 vagy 4.3.3.2.3				
3311	Mélyhűtött, cseppfolyósított, gyújtó hatású gáz, m.n.n.	30	lásd 4.3.3.2.4				
3312	Mélyhűtött, cseppfolyósított, gyúlékony gáz, m.n.n.	3F	lásd 4.3.3.2.4				
3318	Ammónia oldat, vizes, relatív sűrűség 15°C-on kisebb, mint 0,880, 50%-nál több ammónia-tartalommal	4TC	lásd 4.3.3.2.2				
3337	R 404A hűtőgáz	2A	2,9	29	3,2	32	0,84
3338	R 407A hűtőgáz	2A	2,8	28	3,2	32	0,95
3339	R 407B hűtőgáz	2A	3,0	30	3,3	33	0,95
3340	R 407C hűtőgáz	2A	2,7	27	3,0	30	0,95
3354	Rovarirtó gáz, gyúlékony, m.n.n.	2F	lásd 4.3.3.2.2 vagy 4.3.3.2.3				
3355	Rovarirtó gáz, mérgező, gyúlékony, m.n.n. a)	2TF	Lásd 4.3.3.2.2 vagy 4.3.3.2.3				

a) Akkor engedélyezett, ha LC50 értéke 200ppm vagy annál nagyobb.

b) Piroforosnak tekintendő.

4.3.3.3 Üzemeltetés

4.3.3.3.1 Ha a tartányt, battériás kocsit, ill. MEG-konténert különböző gázokhoz engedélyezték, a gáztöltet megváltoztatása során a biztonságos üzemeltetéshez szükséges mértékben ki kell üríteni, tisztítani, ill. gáztalanítani.

4.3.3.3.2 A tartányon, battériás kocsin, ill. MEG-konténeren a szállításra való átadásakor csak a betöltött vagy az éppen lefejtett gázra vonatkozó, a 6.8.3.5.6 pont szerinti érvényes adatoknak szabad láthatóknak lenniük, a többi gázra vonatkozó minden adatot le kell takarni.

4.3.3.3.3 Egy battériás kocsi, ill. MEG-konténer minden eleme csak ugyanazt a gázt tartalmazhatja.

4.3.3.4 A cseppfolyósított gázok tartálykocsiba való töltésének ellenőrzésére vonatkozó előírások (fenntartva)

4.3.3.4.1 A töltés előtti ellenőrzés (fenntartva)

a) Ellenőrizni kell, hogy a tartánytáblán aszállítandó gázra vonatkozó adatok (lásd a6.8.2.5.1 és a 6.8.3.5.1 - 6.8.3.5.5 pontot)megegyeznek-e a kocsitáblán levő adatokkal (lásd a 6.8.2.5.2, a 6.8.3.5.6 és a6.8.3.5.7 pontot).

Váltakozó felhasználású tartálykocsi esetén különösen azt kell ellenőrizni, hogy a forgatható táblán mindkét oldalon ugyanazok a megfelelő adatok látszanak.

A kocsitáblán feltüntetett terhelési határok semmiképpen sem lehetnek magasabbak, mint a tartánytáblán levő megengedett legnagyobb töltési tömeg.(6.8.3.5.7 pont)

A fuvarlevél adatai vagy anyagvizsgálat alapján meg kell állapítani, hogy mi volt az utolsó rakomány. Szükség esetén a tartányt ki kell tisztítani.

Meg kell állapítani a visszamaradt anyag mennyiségét (pl. mérlegeléssel) és a töltési mennyiség meghatározásakor figyelembe kell venni, nehogy a tartálykocsit túltöltsék vagy túlterheljék.

Ellenőrizni kell a tartány és szerelvényei tömítettségét és működőképességét.

4.3.3.4.2 Töltés (fenntartva)

A tartálykocsi üzemeltetési utasításában foglaltakat be kell tartani. (fenntartva)

4.3.3.4.3 A töltés utáni ellenőrzés (fenntartva)

A feladó vagy a töltő köteles:

a) Töltés után hitelesített ellenőrző berendezéssel (pl. hitelesített mérleggel) ellenőrizni kell, hogy a kocsi nincs-e túltöltve vagy túlterhelve. A túltöltött vagy túlterhelt tartálykocsit késedelem nélkül, biztonságos körülmények között, a megengedett töltetési határig le kell fejteni.

Az inert gáz parciális nyomása a gázfázisban legfeljebb 0,2 MPa (2 bar) lehet, ill. a gázfázisban a túlnyomás legfeljebb 0,1 MPa-lal (1 bar-ral) lehet nagyobb, mint a cseppfolyósított gáz gőznyomása (abszolút nyomás) a folyadékfázis hőmérsékletén. Az UN 1040 etilén-oxid nitrogénnel esetén a megengedett legnagyobb össznyomás 50°C-on 1 MPa (10 bar).

A töltés után az alsó ürítésű kocsiknál ellenőrizni kell, hogy a belső zárószerkezet megfelelően zárva van.

A vakkarimák, ill. az azonos hatékonyságú egyéb szerkezetek felhelyezése előtt a szelepek tömítettségét ellenőrizni kell, az esetleges tömítetlenségeket megfelelő intézkedésekkel meg kell szüntetni.
A szelepek kifolyónyílására vakkarimát vagy azonos hatékonyságú egyéb szerkezetet kell felszerelni. Ezeket a zárószerkezeteket megfelelő tömítéssel kell ellátni. Ezeknek a zárószerkezeteknek a gyártási típusra előírt minden elem alkalmazása mellett is zárva kell lenniük.
Végül a kocsit, a szerelvényeit és a jelöléseket szemrevételezéssel kell ellenőrizni, ill. azt is ellenőrizni kell, hogy nem szabadult-e ki a szállítandó anyag.

Lengyelországban, Szlovákiában, Magyarországon, Romániában, Lettországban, Litvániában, Észtországban az adott pont szerinti ellenőrzést a töltő, a rakodó vagy a feladó végzi a közöttük fennálló megállapodástól függően.

4.3.3.5 Az 1520 mm nyomtávolságú vasutakon a 6.8.5 szakaszban feltüntetett tartálykocsik, tankkonténerek, amelyeknél az egyesítések keményforrasztással történtek, külön megállapodás alapján fuvarozhatok (Lásd. a 6.8.5.1.3 és a 6.8.5.14 pontot).

4.3.4 A 3–9 osztályra vonatkozó előírások

4.3.4.1 Kódok, a csoportos hozzárendelés és a tartány rangsor

4.3.4.1.1 A tartányok kódja

A 3.2 fejezet „A" táblázatának 12 oszlopában szereplő kódok (tartánykódok) négy részének jelentése a következő:

Rész	Leírás	Tartánykód
1	A tartány típusa	L = folyékony állapotban levő anyagok (folyékony anyagok vagy olvasztott állapotban szállításra átadott szilárd anyagok) szállítására szolgáló tartány; S = szilárd állapotban levő anyagok (porszem vagy szemcsés anyagok) szállítására szolgáló tartány
2	Tervezési nyomás	G = a legkisebb tervezési nyomás a 6.8.2.1.14, ill. 6.8.2.1.15 pont általános követelményei szerint; vagy 1.5; 2.65; 4; 10; 15 vagy 21 = a legkisebb tervezési nyomás bar-ban (lásd a 6.8.2.1.14vagy a 6.8.2.1.15 pontot)
3	Nyílások (lásd a 6.8.2.2.2 pontot)	A = kétszeres záró szerkezetű, alsó töltő-, ill. ürítő-nyílással ellátott tartány B = háromszoros zárószerkezetű, alsó töltő-, ill. ürítőnyílással ellátott tartány C = felső töltő-, ill. ürítőnyílással ellátott tartány, amelynél a folyadékszint alatt csak tisztítónyílások vannak D = felső töltő-, ill. ürítőnyílással ellátott tartány, amelynél a folyadékszint alatt nincsenek nyílások
4	Biztonsági szelepek, ill. szerkezetek	V = a 6.8.2.2.6 pont szerinti szellőző-berendezéssel ellátott, de lángzár nélküli tartány; vagy nem robbanási nyomás álló tartány F = a 6.8.2.2.6 pont szerinti szellőző-berendezéssel ellátott tartány lángzárral; vagy robbanási nyomás álló tartány N = a 6.8.2.2.6 pont szerinti szellőző-berendezés nélküli tartány, amely nincs légmentesen zárva H = légmentesen zárt tartány (lásd az 1.2.1 szakaszt)

4.3.4.1.2 Az SZMGSZ-tartányok kódjának anyagcsoportokhoz történő hozzárendelése és a tartányok rangsora

Megjegyzés 1: Bizonyos anyagok és anyag csoportok a csoportos hozzárendelésben nem szerepelnek, ezekre lásd a 4.3.4.1.3 pontot.

Csoportos hozzárendelés			
Tartánykód	**Engedélyezett anyagok csoportja**		
	Osztály	**Osztályozási kód**	**Csomagolási csoport**
1. FOLYADÉKOK			
LGAV	3	F2	III
	9	M9	III
LGBV	4.1	F2	II, III
	5.1	O1	III
	9	M6	III
		M11	III
	és az LGAV tartánykódhoz engedélyezett anyagok csoportjai		
LGBF	3	F1	II gőznyomás 50°C-nál < 1,1 bar
			III
		D	II gőznyomás 50°C-nál < 1,1 bar
			III
	és az LGAV és LGBV tartánykódhoz engedélyezett anyagok csoportjai		
L1,5BN	3	F1	II gőznyomás 50°C-nál > 1,1 bar
			III lobbanáspont <23° C, viszkóz, gőznyomás 50°C-nál > 1,1 bar forráspont > 35° C
		D	II gőznyomás 50°C-nál > 1,1 bar
	és az LGAV, LGBV és LGBF tartánykódhoz engedélyezett anyagok csoportjai		
L4BN	3	F1	I, III, forráspont ≤35°C
		FC	III
		D	I
	5.1	O1	I, II
		OT1	I
	8	C1	II, III
		C3	II, III
		C4	II, III
		C5	II, III
		C7	II, III
		C8	II, III
		C9	II, III
		C10	II, III
		CF1	II
		CF2	II
		CS1	II
		CS2	II
		CW1	II
		CW2	II
		CO1	II
		CO2	II
		CT1	II, III
		CT2	II, III

Csoportos hozzárendelés			
Tartánykód	**Engedélyezett anyagok csoportja**		
	Osztály	**Osztályozási kód**	**Csomagolási csoport**
L4BN	8	CFT	II
	9	M11	III
	és az LGAV, LGBV, LGBF és L1,5BN tartánykódhoz engedélyezett anyagok csoportjai		
L4BH	3	FT1	II, III
		FT2	II
		FC	II
		FTC	II
	6.1	T1	II, III
		T2	II, III
		T3	II, III
		T4	II, III
		T5	II, III
		T6	II, III
		T7	II, III
		TF1	II
		TF2	II, III
		TF3	II
		TS	II
		TW1	II
		TW2	II
		TO1	II
		TO2	II
		TC1	II
		TC2	II
		TC3	II
		TC4	II
		TFC	II
	6.2	I4	
	9	M2	II
	és az LGAV, LGBV, LGBF, L1,5BN és L4BN tartánykódhoz engedélyezett anyagok csoportjai		
L4DH	4.2	S1	II, III
		S3	II, III
		ST1	II, III
		ST3	II, III
		SC1	II, III
		SC3	II, III
	4.3	W1	II, III
		WF1	II, III
		WT1	II, III
		WC1	II, III
	8	CT1	II, III
	és az LGAV, LGBV, LGBF, L1,5BN, L4BN és L4BH tartánykódhoz engedélyezett anyagok csoportjai		
L10BH	8	C1	I
		C3	I
		C4	I
		C5	I
		C7	I
		C8	I
		C9	I
		C10	I
		CF1	I

Csoportos hozzárendelés			
Tartánykód	**Engedélyezett anyagok csoportja**		
	Osztály	**Osztályozási kód**	**Csomagolási csoport**
L10BH	8	CF2	I
		CS1	I
		CW1	I
		CW2	I
		CO1	I
		CO2	I
		CT1	I
		CT2	I
		COT	I
	és az LGAV, LGBV, LGBF, L1,5BN, L4BN és L4BH tartánykódhoz engedélyezett anyagok csoportjai		
L10CH	3	FT1	I
		FT2	I
		FC	I
		FTC	I
	6.1	T1	I
		T2	I
		T3	I
		T4	I
		T5	I
		T6	I
		T7	I
		TF1	I
		TF2	I
		TF3	I
		TS	I
		TW1	I
		TO1	I
		TC1	I
		TC2	I
		TC3	I
		TC4	I
		TFC	I
	és az LGAV, LGBV, LGBF, L1,5BN, L4BN, L4BH és L10BH tartánykódhoz engedélyezett anyagok csoportjai		
L10DH	4.3	W1	I
		WF1	I
		WT1	I
		WC1	I
		WFC	I
	5.1	OTC	I
	8	CT1	I
	és az LGAV, LGBV, LGBF, L1,5BN, L4BN, L4BH, L4DH, L10BH és L10CH tartánykódhoz engedélyezett anyagok csoportjai		
L15CH	3	FT1	I
	6.1	TF1	I
	és az LGAV, LGBV, LGBF, L1,5BN, L4BN, L4BH, L10BH és L10CH tartánykódhoz engedélyezett anyagok csoportjai		
L21DH	4.2	S1	I
		S3	I
		SW	I
		ST3	I
	és az LGAV, LGBV, LGBF, L1,5BN, L4BN, L4BH, L4DH, L10BH, L10CH, L10DH és L15CH tartánykódhoz engedélyezett anyagok csoportjai		

Csoportos hozzárendelés			
Tartánykód	**Engedélyezett anyagok csoportja**		
	Osztály	**Osztályozási kód**	**Csomagolási csoport**
2. SZILÁRD ANYAGOK			
SGAV	4.1	F1	III
		F3	III
	4.2	S2	II, III
		S4	III
	5.1	O2	II, III
	8	C2	II, III
		C4	III
		C6	III
		C8	III
		C10	II, III
		CT2	III
	9	M7	III
		M11	II, III
SGAN	4.1	F1	II
		F3	II
		FT1	II, III
		FT2	II, III
		FC1	II, III
		FC2	II, III
	4.2	S2	II
		S4	II, III
		ST2	II, III
		ST4	II, III
		SC2	II, III
		SC4	II, III
	4.3	W2	II, III
		WF2	II
		WS	II, III
		WT2	II, III
		WC2	II, III
	5.1	O2	II, III
		OT2	II, III
		OC2	II, III
	8	C2	II
		C4	II
		C6	II
		C8	II
		C10	II
		CF2	II
		CS2	II
		CW2	II
		CO2	II
		CT2	II
	9	M3	III
	és az SGAV tartánykódhoz engedélyezett anyagok csoportjai		
SGAH	6.1	T2	II, III
		T3	II, III
		T5	II, III

Csoportos hozzárendelés			
Tartánykód	**Engedélyezett anyagok csoportja**		
	Osztály	**Osztályozási kód**	**Csomagolási csoport**
SGAH	6.1	T7	II, III
		T9	II
		TF3	II
		TS	II
		TW2	II
		TO2	II
		TC2	II
		TC4	II
	9	M1	II, III
	és az SGAV és SGAN tartánykódhoz engedélyezett anyagok csoportjai		
S4AH	9	M2	II
	és az SGAV, SGAN és SGAH tartánykódhoz engedélyezett anyagok csoportjai		
S10AN	8	C2	I
		C4	I
		C6	I
		C8	I
		C10	I
		CF2	I
		CS2	I
		CW2	I
		CO2	I
		CT2	I
	és az SGAV és SGAN tartánykódhoz engedélyezett anyagok csoportjai		
S10AH	6.1	T2	I
		T3	I
		T5	I
		T7	I
		TS	I
		TW2	I
		TO2	I
		TC2	I
		TC4	I
	és az SGAV, SGAN, SGAH és S10AN tartánykódhoz engedélyezett anyagok csoportjai		

Tartányrangsor
Olyan tartányok is használhatók, amelyeknek tartánykódja sem ebben a táblázatban, sem a 3.2 fejezet „A" táblázatában nincsen feltüntetve, azzal a feltétellel, hogy a kód minden eleme, az 1 - 4 részben található betűk, ill. számok legalább azonos biztonsági szintnek felelnek meg, mint a 3.2 fejezet „A" táblázatában feltüntetett kód megfelelő elemei. A biztonsági szintek növekvő sorrendben a következők:

1 rész: Tartány típus
S→L
Megjegyzés: A rangsor I részét nem alkalmazzák Kazahsztán, az Oroszországi Föderáció és Ukrajna vasútai

2 rész: Tervezési nyomás
G → 1,5 → 2,65 → 4 → 10 → 15 → 21 bar

3. rész: Nyílások
A → B → C → D

4 rész: Biztonsági szelepek, ill. szerkezetek
V → F → N → H

Például:
az L10CHkóddal ellátott tartány használható olyan anyagokhoz, amelyekhez az L4BN kód van hozzárendelve;
az L4BN kóddal ellátott tartány használható olyan anyagokhoz, amelyekhez az SGAN kód van hozzárendelve.
Megjegyzés: A rangsor nem veszi figyelembe az egyes tételekre vonatkozó esetleges különleges előírásokat (lásd a 4.3.5 és a 6.8.4 szakaszt).

4.3.4.1.3 A következő anyagokra és anyagcsoportokra, amelyeknél a 3.2 fejezet "A" táblázat 12oszlopában a tartánykód után (+) jel látható, különleges előírások vonatkoznak. Ebben azesetben a tartányok alternatív használata más anyagokhoz és anyagcsoportokhoz csak akkor engedélyezett, ha az a típusjóváhagyási bizonyítványban szerepel. Figyelembe véve a 3.2 fejezet "A" táblázat 13 oszlopában található különleges előírásokat, a 4.3.4.1.2 pont végén található előírások szerinti, magasabb értékű tartányok alkalmazhatók.

a) 4.1 osztály:	UN 2448 olvasztott kén:	LGBV kód;
b) 4.2 osztály:	UN 1381 fehér- vagy sárgafoszfor szárazon vagy víz alatt vagy oldatban	L10DH kód;
	UN 2447 olvasztott fehér- vagy sárgafoszfor:	
c) 4.3 osztály:	UN 1389 folyékony alkálifém amalgám,	L10BN kód;
	UN 1391 alkálifém diszperzió vagy UN 1391 alkáliföldfém diszperzió,	
	UN 1392 folyékony alkáliföldfém-amalgám,	
	UN 1415 lítium,	
	UN 1420 folyékony káliumfém-ötvözetek,	
	UN 1421 folyékony alkálifém-ötvözetek, m.n.n.,	
	UN 1422 folyékony kálium-nátrium-ötvözetek,	
	UN 1428 nátrium,	

	UN 2257 kálium:	
	UN 1407 cézium	L10CH kód;
	UN 1423 rubídium:	
	UN 3401 szilárd alkálifém-amalgám,	L1OBN kód;
	UN 3402 szilárd alkáliföldfém-amalgám,	
	UN 3403 szilárd káliumfém-ötvözetek	
	UN 3404 szilárd kálium-nátrium-ötvözetek:	
d) 5.1 osztály:	UN 1873 perklórsav 50 tömeg%-nál több, de legfeljebb 72 tömeg% savtartalommal:	L4DN kód;
	UN 2015 hidrogén-peroxid vizes oldat, stabilizált, 70%-nál több hidrogén-peroxid tartalommal:	L4DVkód;
	UN 2015 hidrogén-peroxid vizes oldat, stabilizált, 60%-nál több, de legfeljebb 70% hidrogén-peroxid tartalommal:	L4BV kód;
	UN 2014 hidrogén-peroxid vizes oldat 20%-nál több, de legfeljebb 60% hidrogén-peroxid tartalommal	
	UN 3149 hidrogén-peroxid és peroxi-ecetsav keverék, stabilizált:	L4BV kód;
	UN 2426 folyékony ammónium-nitrát, forró, tömény oldat, 80%-nál több, de legfeljebb 93% koncentrációval:	L4BVkód;
	UN 3375 ammónium-nitrát emulzió, szuszpenzió vagy gél, folyékony:	LGAV kód;
	UN 3375 ammónium-nitrát emulzió, szuszpenzió vagy gél, szilárd:	SGAV kód;
e) 5.2 osztály:	UN 3109 F típusú, folyékony szerves peroxid:	L4BN kód;
	UN 3110 F típusú, szilárd szerves peroxid:	S4AN kód;
f) 6.1 osztály:	UN 1613 hidrogén-cianid vizes oldat (cián-hidrogénsav vizes oldat)	L15DH kód;
	UN 3294 hidro-gén-cianid alkoholos oldat:	
g) 7 osztály:	minden anyagra: különleges tartány; Minimális követelmény folyékony anyagokra: (L2.65CN kód)	
	szilárd anyagokra: (S2.65AN kód)	
h) 8 osztály:	UN 1052 hidrogén-fluorid, vízmentes	L21DH kód;
	UN 1790 fluor-hidrogénsav, 85%-nál több hidrogén-fluorid tartalommal:	
	UN 1744 bróm	L21DH kód;
	UN 1744 bróm oldat:	
	UN 1791 hipoklorit oldat	L4BV kód.
	UN 1908 klorit oldat:	

4.3.4.1.4
(fenntartva)

Azokat a folyékony hulladékok szállítására szolgáló, a 6.10 fejezet követelményeinek megfelelő tartányokat, amelyek a 6.10.3.2 bekezdés szerint két zárószerkezettel rendelkeznek, az L4AH tartánykódhoz kell rendelni. Ha a tartány szerelvényezése olyan, hogy váltakozva lehet benne folyékony és szilárd anyagot szállítani, akkor az L4AH+S4AH kódkombinációhoz kell rendelni.

4.3.4.2 Általános előírások

4.3.4.2.1 Forró anyag betöltése esetén a tartány külső falának vagy hőszigetelésének hőmérséklete a szállítás során nem emelkedhet 70°C fölé.

4.3.4.2.2

Az összekapcsolt tartálykocsik (pl. teljes (fenntartva) vonat) független tartányait összekötő csöveinek a szállítás alatt üresnek kell lenniük	(fenntartva)

4.3.4.2.3 (fenntartva)

4.3.5 Különleges előírások

Ha a 3.2 fejezet "A" táblázat 13 oszlopában erre vonatkozó bejegyzés található, a következő különleges előírásokat kell alkalmazni:

TU1 A tartányt tilos addig szállításra átadni, amíg az anyag nem szilárdult meg teljesen és nincs inert gázzal fedve. Az üres, tisztítatlan tartányt, amely ezt az anyagot tartalmazta, inert gázzal kell megtölteni.

TU2 Az anyagot inert gázzal kell fedni. Az üres, tisztítatlan tartányt, amely ezt az anyagot tartalmazta, inert gázzal kell megtölteni.

TU3 A tartány belsejét és az anyagokkal érintkezésbe kerülő minden alkatrészét tisztán kell tartani. A szivattyúkhoz, szelepekhez és egyéb készülékekhez a betöltött termékkel veszélyesen reagáló kenőanyag nem használható.

TU4 A szállítás alatt az anyagnak inert gázréteg alatt kell lennie, amelynek túlnyomása nem lehet 50 kPa-nál (0,5 bar-nál) kevesebb.

Az üres, tisztítatlan tartányt, amely ezt az anyagot tartalmazta, szállításra történő átadáskor legalább 50 kPa (0,5 bar) túlnyomáson inert gázzal kell megtölteni.

TU5 (fenntartva)

TU6 Nem engedélyezett a szállítás tartányban, battériás kocsiban és MEG-konténerben, ha LC50 < 200 ppm.

TU7 Az illesztések tömítéséhez vagy a zárószerkezetek karbantartásához használt anyagoknak a tartalommal összeférhetőnek kell lenniük.

TU8 Alumíniumötvözet tartány csak akkor használható a szállításhoz, ha a tartányt kizárólag erre használják, és az acetaldehid savmentes.

TU9 Az UN 1203 motorbenzin vagy benzin vagy gazolin 50°C-on 110 kPa-nál (1,1 bar-nál) nagyobb, de legfeljebb 150 kPa (1,5 bar) gőznyomással a 6.8.2.1.14 a), 6.8.2.1.15 pont szerint tervezett és a 6.8.2.2.6 pont szerinti szerelvényekkel ellátott tartányban is szállítható.

TU10 (fenntartva)

TU11 Töltés alatt ezen anyag hőmérséklete nem haladhatja meg a 60°C-ot. A töltési hőmérséklet legfeljebb 80°C is lehet akkor, ha a töltés során nem képződnek izzó részek és a következő feltételeket teljesítik. Töltés után a tartányt a tömörség ellenőrzésére nyomás alá kell helyezni (pl. sűrített levegővel). Biztosítani kell, hogy a szállítás alatt a túlnyomás fennmaradjon. Ürítés előtt ellenőrizni kell, hogy a belső nyomás meghaladja-e az atmoszférikus nyomást. Ellenkező esetben ürítés előtt a tartányba inert gázt kell vezetni.

TU12 A betöltendő anyag változása esetén ezen anyag szállítása előtt és után a tartányt és szerelvényeit minden maradéktól gondosan meg kell tisztítani.

TU13 A tartánynak a töltéskor szennyeződésektől mentesnek kell lennie. Az üzemi szerelvényeit, pl. szelepeket és külső csővezetékeket, töltés és ürítés után ki kell üríteni.

TU14 A tartány zárószerkezeteinek védősapkáját a szállítás alatt rögzíteni kell.

TU15 A tartányt nem szabad élelmiszerek, fogyasztási cikkek vagy takarmány szállítására használni.

TU16 Az üres, tisztítatlan tartányt úgy szabad a szállításra átadni, ha vagy

– nitrogénnel van megtöltve; vagy
– befogadóképességének legalább 96%-áig, de legfeljebb 98%-áig vízzel van megtöltve. Október 1-je és március 31-e között a víznek elegendő mennyiségű fagyásgátló szert kell tartalmaznia, ami megakadályozza a víz megfagyását a szállítás során. A fagyásgátló anyag nem fejthet ki korróziós hatást és nem lehet hajlamos a foszforral való reakcióra.

TU17 Csak olyan battériás kocsiban vagy MEG-konténerben szállítható, amelynek elemei tartályok.

TU18 A töltési fokot úgy kell meghatározni, hogy azon a hőmérsékleten, amelyen az anyag gőznyomása megegyezik a biztonsági szelep nyitónyomásával, a folyadék térfogata ne haladja meg a tartány befogadóképességének 95%-át. A 4.3.2.3.4 pont előírásait nem kell alkalmazni.

TU19 A tartány a töltési hőmérsékleten és a töltési nyomáson 98%-ig tölthető meg. A 4.3.2.3.4 pont előírásait nem kell alkalmazni.

TU20 (fenntartva)

TU21 Az anyagot, ha védőközegként víz használatos, a töltés időpontjában legalább 12 cm vízréteggel kell fedni, a töltési fok 60°C-on nem haladhatja meg a 98%-ot.

Az 1520 mm nyomközű vasutakon történő szállítás esetén a tartányba töltött amyagot legalább 30 cm vízréteggel kell fedni; ha az anyagot olyan területre szállítják, ahol a külső hőmérséklet meghaladja a 40°C-ot, a vízréteg vastagsága nem lehet 60 cm-nél kevesebb. Ha a külső hőmérséklet a szállítás alatt 0°C-alá csökkkenhet, víz helyett alacsonyabb fagyáspontú folyadékot (például kalcium-klorid oldatot) kell alkalmazni 30 cm rétegvastagságban.

Ha védőközegként nitrogén használatos, a töltési fok 60°C-on nem haladhatja meg a 96%-ot. A fennmaradó teret nitrogénnel kell megtölteni oly módon, hogy még lehűlés után se csökkenjen a nyomás az atmoszférikus nyomás alá. A tartányt légmentesen kell lezárni, hogy gázszivárgás ne következzen be.

TU22 A tartányt legfeljebb befogadóképességének 90%-áig szabad megtölteni; a folyadék átlagos 50°C hőmérsékletén azonban 5% szabad térnek kell maradnia.

TU23 A töltési fok nem haladhatja meg űrtartalom-literenként a 0,93 kg-ot, ha a töltés tömegre történik. Ha a töltés térfogatra történik, a töltési fok nem haladhatja meg a tartány befogadóképességének 85%-át.

TU24 A töltési fok nem haladhatja meg űrtartalom-literenként a 0,95 kg-ot,

ha a töltés tömegre történik. Ha a töltés térfogatra történik, a töltési fok nem haladhatja meg a tartány befogadóképességének 85%-át.

TU25 A töltési fok nem haladhatja meg űrtartalom-literenként az 1,14 kg-ot, ha a töltés tömegre történik. Ha a töltés térfogatra történik, a töltési fok nem haladhatja meg a tartány befogadóképességének 85%-át.

TU26 A töltési fok nem haladhatja meg a tartány befogadóképességének 85%-át.

TU27 A tartányt legfeljebb befogadóképességének 98%-áig szabad megtölteni.

TU28 A tartányt 15°C hivatkozási hőmérsékleten legfeljebb a befogadóképességének 95%-áig szabad megtölteni.

TU29 A tartányt legfeljebb befogadóképességének 97%-áig szabad megtölteni, és a legnagyobb hőmérséklet a töltés után nem haladhatja meg a 140°C-ot.

TU30 A tartányt a tartány típusjóváhagyására vonatkozó vizsgálati jegyzőkönyvben meghatározott mértékig, de legfeljebb befogadóképességének 90%-áig szabad megtölteni.

TU31 A tartányt nem szabad űrtartalom-literenként 1 kg-nál nagyobb mértékben megtölteni.

TU32 A tartányt legfeljebb befogadóképességének 88%-áig szabad megtölteni.

TU33 A tartányt legalább befogadóképességének 88%-áig, de legfeljebb 92%-áig vagy űrtartalom-literenként 2,86 kg-mal szabad megtölteni.

TU34 A tartányt űrtartalom-literenként legfeljebb 0,84 kg anyaggal szabad megtölteni.

TU35 Az üres, tisztítatlan tartálykocsi, üres tisztítatlan leszerelhető tartány és üres tisztítatlan tankkonténer, amelyben ez az anyag volt, nem esik az SZMGSZ 2. számú melléklete előírásainak hatálya alá, ha a veszélyek elhárítására megfelelő intézkedéseket tettek.

TU36 A 4.3.2.2 bekezdés szerinti töltési fok 15°C hivatkozási hőmérsékleten nem haladhatja meg a tartány befogadóképességének 93%-át.

TU37 Tartányokban csak olyan kórokozókat tartalmazó anyagok szállíthatók, amelyek általában nem képviselnek jelentős veszélyt, és bár kitétel esetén súlyos fertőzést okozhatnak, erre hatékony megelőzési és kezelési módszer áll rendelkezésre, és a fertőzés továbbterjedésének veszélye korlátozott (azaz mérsékelt egyéni és csekély közösségi veszélyt jelentenek).

TU38

Az energia-elnyelő elemek működése után követendő eljárás Ha egy tartálykocsin vagy battériás kocsin a 6.8.4 szakasz TE22 különleges előírása szerinti energia-elnyelő elemek maradó alakváltozást szenvedtek, a kocsit meg kell vizsgálni és haladéktalanuljavítóműhelybe kell vinni. Ha a tartálykocsi, ill. a battériás kocsi megtöltött állapotban még képes elviselni akkora ütközést, amely normális vasútüzemi körülmények között előfordulhat, (pl. azáltal, hogy az energia-elnyelő ütközőt kicserélik	(fenntartva)

normál ütközőre, vagy a sérült energia-elnyelő elemeket átmenetileg rögzítik), akkor lefejtés céljából, ill. végül a javítóműhelybe továbbítható a kocsi.
Ilyenkor a tartálykocsin, ill. battériás kocsin fel kell tüntetni, hogy az energia-elnyelő elemek működésképtelenek.

TU39 Az anyag tartányban történő szállításra való alkalmasságát bizonyítani kell. Az alkalmasság értékelési módszert az illetékes hatóságnak jóvá kell hagynia. Ilyen módszer pl. a 8 vizsgálati sorozatban a 8.d) próba (lásd "Vizsgálatok és kritériumok kézikönyv", I. rész, 18.7 fejezet).

Az anyag nem hagyható a tartányban olyan hosszú ideig, ami kérgesedést okozhat. Megfelelő intézkedéseket kell tenni, hogy az anyag a tartányban ne tömörödjön össze és ne ülepedjen le (pl. tisztítás stb.).

TU50 A fuvarozás a Belarusz Köztársaságba, a Kazah Köztársaságba, az Oroszországi Föderációba, Ukrajnába és ezen országokon keresztül csak olyan battériás kocsikban vagy MEG-konténerekben engedélyezett, amelyek elemei tartályok.

TU51 Ukrajna és az Orosz Föderáció területére csak inert gázréteg alatt, különleges tartányokban szállítható.

4.4 FEJEZET
SZÁLVÁZAS MŰANYAGBÓL GYÁRTOTT TANKKONTÉNEREK, ILLETVE TARTÁNYOS CSEREFELÉPÍTMÉNYEK HASZNÁLATA

Megjegyzés: A mobil tartányok és az UN többelemes gázkonténerek (UN MEG-konténerek) használatára lásd a 4.2 fejezetet; a fémből gyártott tartálykocsik, leszerelhető tartányok, tankkonténerek és tartányos cserefelépítmények, továbbá battériás kocsik és többelemes gázkonténerek (MEG-konténerek) - az UN MEG- konténerek kivételével - használatára lásd a 4.3 fejezetet; a hulladékok szállítására szolgáló, vákuummal üzemelő tartányok használatára lásd a 4.5 fejezetet.

4.4.1 Általános előírások

Veszélyes anyagok csak akkor szállíthatók olyan tankkonténerben, ill. tartányos cserefelépítményben, amelynek tartánya szálvázas műanyag, ha kielégítik a következő feltételeket:

a) az anyag a 3, 5.1, 6.1, 6.2, 8 vagy 9 osztályba tartozik;
b) az anyag gőznyomása (abszolút nyomás) 50 °C-on nem haladja meg a 110 kPa-t (1,1 bar-t);
c) az anyag szállítása fémből készült tartányban a 4.3.2.1.1 pont szerint engedélyezett;
d) az erre az anyagra a 3.2 fejezet „A" táblázat 12 oszlopában található tartánykód második részében meghatározott tervezési nyomás nem haladja meg a 4 bar-t (lásd még a 4.3.4.1.1 pontot is); és
e) a tankkonténer (tartányos cserefelépítmény) kielégíti a 6.9 fejezetnek az adott anyag szállítására vonatkozó előírásait.

4.4.2 ÜZEMELTETÉS

4.4.2.1 A 4.3.2.1.5 - 4.3.2.2.4, a 4.3.2.3.3 - 4.3.2.3.6, a 4.3.2.4.1, a 4.3.2.4.2 pont, a 4.3.4.1 és a 4.3.4.2 bekezdés előírásait kell alkalmazni.

4.4.2.2 A szállított anyag hőmérséklete nem haladhatja meg töltéskor a tartány üzemi hőmérsékletét, ami a 6.9.6 szakaszban hivatkozott tartány táblán van feltüntetve.

4.4.2.3 A 3.2 fejezet „A" táblázat 13 oszlopában a fémből készült tartányban történő szállításra vonatkozó, a 4.3.5 szakaszban található különleges (TU) előírásokat a szálvázas műanyag tankkonténerben, ill. tartányos cserefelépítményben történő szállításra is alkalmazni kell.

4.5 FEJEZET
A HULLADÉKOK SZÁLLÍTÁSÁRA SZOLGÁLÓ, VÁKUUMMAL ÜZEMELŐ TARTÁNYOK HASZNÁLATA

Megjegyzés: A mobil tartányok és az UN többelemes gázkonténerek (UN MEG-konténerek) használatára lásd a 4.2 fejezetet; a fémből gyártott tartálykocsik, leszerelhető tartányok, tankkonténerek és tartányos cserefelépítmények, továbbá battériás kocsik és többelemes gázkonténerek (MEG-konténerek) - az UN MEG-konténerek kivételével - használatára lásd a 4.3 fejezetet; a szálvázas műanyag tankkonténerek használatára lásd a 4.4 fejezetet.

4.5.1 HASZNÁLAT

4.5.1.1 A 3, 4.1, 5.1, 6.1, 6.2, 8 és 9 osztály anyagait tartalmazó hulladékok a 6.10 fejezet szerinti, hulladékok szállítására szolgáló, vákuummal üzemelő tartányban is szállíthatók, ha tartálykocsiban, leszerelhető tartányban, tankkonténerben vagy tartányos cserefelépítményben való szállításuk a 4.3 fejezet szerint engedélyezett.
Azok az anyagok, amelyeknél a 3.2 fejezet „A" táblázat 12 oszlopában az L4BH tartánykód található, ill. amelyekhez 4.3.4.1.2 pont tartány rangsora szerint L4BH kóddal rendelkező tartányok is használhatók, hulladékok szállítására szolgáló, vákuummal üzemelő olyan tartányokban is szállíthatók, amelyek tartánykódjának harmadik részében „A" vagy „B" betű szerepel (lásd: 4.3.4.1.1 pontot).

4.5.2 ÜZEMELTETÉS

4.5.2.1 A hulladékok szállítására szolgáló, vákuummal üzemelő tartányokra - a 4.3.2.2.4 és a 4.3.2.3.3 pont kivételével - a 4.3 fejezet előírásait kell alkalmazni, kiegészítve a 4.5.2.2 -4.3.2.5 bekezdés előírásaival.

4.5.2.2 A gyúlékony folyékony anyagokat olyan töltőcsövön kell a hulladékok szállítására szolgáló, vákuummal üzemelő tartányba tölteni, hogy a beömlés a tartány alsó részén történjen. Gondoskodni kell arról, hogy a porlasztás, a habzás és a statikus elektromosság képződése a legkisebb legyen.

4.5.2.3 A 23°C-nál alacsonyabb lobbanáspontú gyúlékony folyadékok levegőnyomással történő ürítésénél a legnagyobb megengedett nyomás 100 kPa (1 bar) lehet.

4.5.2.4 Ha a hulladékok szállítására szolgáló, vákuummal üzemelő tartányban dugattyú van, az csak akkor szolgálhat válaszfalként is, ha a válaszfal (dugattyú) két oldalán olyan anyagok vannak, amelyek nem lépnek egymással veszélyes reakcióba (lásd a 4.3.2.3.6 pontot).

4.5.2.5 Biztosítani kell, hogy normális szállítási körülmények között a szívófej nyugalmi helyzetében rögzítve maradjon.

5. RÉSZ
FELADÁSI ELJÁRÁSOK

5.1 FEJEZET
ÁLTALÁNOS ELŐÍRÁSOK

5.1.1 Alkalmazási terület és általános előírások

Ez a fejezet a veszélyes áru küldemények jelölésére, bárcázására és okmányolására, vala- mint ahol szükséges, a küldemény engedélyezésére és az előzetes értesítésre vonatkozik.

5.1.2 Az eg–yesítőcsomagolások használata

5.1.2.1 a)
– Az egyesítőcsomagoláson fel kell tüntetni
– az „EGYESÍTŐCSOMAGOLÁS" feliratot, és
a benne levő minden veszélyes áru UN számát, amely elé az „UN" rövidítést kell írni és el kell helyezni rajta a benne levő küldeménydarabokra az 5.2.2 szakaszban előírt bárcákat,

kivéve, ha az egyesítőcsomagolásban levő minden veszélyes árufajta UN száma és bárcája látható, hacsak az 5.2.2.1.11 pont mást nem ír elő. Ha különböző külde- mény-darabokra ugyanolyan UN szám, ill. bárca szükséges, akkor azt az egyesí- tő-csomagoláson csak egyszer kell feltüntetni, ill. elhelyezni.

Az „EGYESÍTŐCSOMAGOLÁS" feliratot jól láthatóan és olvashatóan, a feladási ország valamelyik hivatalos nyelvén kell feltüntetni, és ezenkívül, ha ez a nyelv nem az orosz vagy a kínai, akkor orosz vagy kínai nyelven is fel kell tüntetni, kivéve, ha a fuvarozásban érintett országok közötti megállapodások, ha ilyenek vannak, másként rendelkeznek.

b) A–
következő esetekben az egyesítőcsomagolások két, egymással szemben levő oldalára az 5.2.1.9 bekezdésben ábrázolt, az álló helyzetet jelző nyilakat is el kell helyezni:

– azokra az egyesítőcsomagolásokra, amelyekben olyan küldeménydarabok van- nak, amelyeket az 5.2.1.9.1 pont szerinti jelöléssel el kell ellátni, kivéve, ha a jelölés kívülről látható; és
azokra az egyesítőcsomagolásokra, amelyekben folyékony anyagot tartalmazó olyan küldeménydarabok vannak, amelyeket az 5.2.1.9.2 pont szerinti jelöléssel nem kell ellátni, kivéve, ha a csomagolóeszközök zárószerkezete az egyesítő- csomagoláson keresztül látható.

5.1.2.2 Minden veszélyes árut tartalmazó küldeménydarabnak, amely az egyesítőcsomagolásban van, meg kell felelnie az SZMGSZ 2. sz. Mellékletet összes vonatkozó előírásának. Az egyes csomagolások funkcióját az egyesítőcsomagolás nem befolyásolhatja.

5.1.2.3 Az olyan küldeménydarabot, amelyen az 5.2.1.9 bekezdés szerinti, álló helyzetet jelző nyilak vannak, a jelölésnek megfelelő helyzetben kell egyesítőcsomagolásba, ill. nagycsomagolásba helyezni.

5.1.2.4 A 7.5.2 szakaszban előírt együvé rakási tilalmak az egyesítőcsomagolásokra is vonatkoznak.

5.1.3 Üres, tisztítatlan csomagolóeszközök (beleértve az IBC-ket és a nagycsomagolásokat), tartányok, ömlesztett árut fuvarozó kocsik és konténerek

5.1.3.1 Az üres, tisztítatlan csomagolóeszközöket (beleértve az IBC-ket és a nagycsomagolásokat), tartányokat (beleértve a tartálykocsikat, battériás kocsikat, leszerelhető tartányokat, mobil tartányokat, tankkonténereket és MEG-konténereket), az ömlesztett áru fuvarozáshoz használt kocsikat és konténereket, amelyek a 7 osztály kivételével a többi osztály veszélyes áruit tartalmazták, ugyanúgy kell jelölni és bárcával, ill. nagybárcával ellátni, mint töltött állapotban.

Megjegyzés: *Az okmányokra lásd az 5.4 fejezetet.*

5.1.3.2 A radioaktív anyagok szállítására használt csomagolóeszközöket, IBC-ket és tartányokat t és IBC-ket nem szabad más áruk tárolására vagy szállítására használni.

5.1.4 Egybecsomagolás

Amennyiben két vagy több veszélyes árut ugyanazon külső csomagolásba egybecsomagolnak, a küldeménydarabot el kell látni minden egyes árura a megfelelő jelöléssel és veszélyességi bárcákkal. Ha a különböző árukra ugyanolyan veszélyességi bárca szükséges, akkor abból csak egyet kell elhelyezni.

5.1.5 Általános előírások a 7 osztályra

5.1.5.1 ***Szállítási engedély és értesítés***

5.1.5.1.1 *Általános előírás*

A 6.4 fejezetben leírt küldeménydarab-minta engedélyen kívül meghatározott körülmények között többoldalú szállítási engedélyre is szükség van (lásd az 5.1.5.1.2 és 5.1.5.1.3 pontot), ill. az illetékes hatóságok értesítése is szükséges (lásd az 5.1.5.1.4 pontot).

5.1.5.1.2 *Szállítási engedély*

Többoldalú engedély szükséges:

a) a 6.4.7.5 bekezdés előírásainak nem megfelelő vagy ellenőrzött időszakos szellőztetésre kialakított *B(M)* típusú küldeménydarabok szállításához;

b) az olyan *B(M)* típusú küldeménydarabok szállításához, amelyek radioaktív tartalmának aktivitása nagyobb, mint a $3000A_1$, ill. a $3000A_2$ és az 1000 TBq közül a kisebb érték;

c) olyan küldeménydarabok szállításához, amelyek hasadóanyagot tartalmaznak, ha az egyes küldeménydarabok kritikussági biztonsági mutatószámának összege egy járművön vagy egy konténerben meghaladja az 50-et;

azzal a kivétellel, hogy az illetékes hatóság engedélyezheti a szállítást saját országának területén keresztül vagy területére szállítási engedély nélkül is a minta általa kiadott engedélyében (lásd az 5.1.5.2.1 pontot) szereplő különleges előírással.

5.1.5.1.3 *Szállítási engedély külön megegyezés alapján*

Az illetékes hatóság jóváhagyhat olyan előírásokat, amelyek szerint az SZMGSZ 2. Melléklet vonatkozó követelményeinek nem mindenben megfelelő küldeményt külön megegyezéssel szállíthatnak (lásd az 1.7.4 szakaszt).

5.1.5.1.4 *Értesítések*

Az illetékes hatóságokat a következő esetekben kell értesíteni:

a) Az olyan küldeménydarab első szállítása előtt, amelyhez az illetékes hatóság engedélye szükséges, a feladónak biztosítani kell, hogy a küldeménydarab gyártási típusához szükséges minden vonatkozó engedélyezési okirat egy példánya mindazon

országok illetékes hatóságai számára rendelkezésre álljon, amelyeken keresztül vagy amelybe a küldeményt szállítják. A feladónak nem szükséges ezen illetékes hatóságok elismerésére várakozni, és az illetékes hatóságok sem kötelesek az engedélyezési okiratok átvételét elismerni.

b) Minden

i) *C* típusú küldeménydarab szállításánál olyan radioaktív anyag tartalommal, amelynek aktivitása a $3000A_1$, ill. a $3000A_2$ és az 1000 TBq értékek közül a kisebbiknél nagyobb;

ii) *B(U)* típusú küldeménydarab szállításánál olyan radioaktív anyag tartalommal, amelynek aktivitása a $3000A_1$, ill. a $3000A_2$ és az 1000 TBq értékek közül a kisebbiknél nagyobb;

iii) *B(M)* típusú küldeménydarab szállításánál;

iv) külön megegyezés alapján végzett szállításnál;

a feladónak mindazon országok illetékes hatóságait értesíteni kell, amelyeken keresztül vagy amelybe a küldeményt szállítják. Ennek az értesítésnek a szállítást megelőzően minden illetékes hatóság birtokában kell lenni, lehetőleg legalább hét nappal a szállítás megkezdése előtt.

c) A feladónak nem kell külön értesítést feladni, ha a szükséges információkat a szállítási engedély iránti kérelem tartalmazza.

d) A feladási értesítésnek a következőket kell tartalmaznia:

i) elegendő adatot, amely lehetővé teszi a küldeménydarab vagy küldeménydarabok azonosítását, beleértve minden vonatkozó engedélyezési okirat számot és azonosító jelzést;

ii) a feladási időpontra, a várható megérkezési időpontra és a tervezett szállítási útvonalra vonatkozó adatokat;

iii) a radioaktív anyag(ok) vagy nuklid(ok) nevét;

iv) a radioaktív anyag fizikai és kémiai állapotának leírását, vagy annak közlését, hogy különleges formájú vagy kis mértékben diszpergálódó radioaktív anyagról van-e szó; és

v) a radioaktív tartalom szállítás alatti legnagyobb aktivitását becquerelben (Bq) a hozzátartozó SI-prefixum jelével együtt (lásd az 1.2.2.1 bekezdést). Hasadóanyagoknál az aktivitás helyett a hasadóanyag összes mennyisége is megadható grammban (g) vagy annak többszörösében.

5.1.5.2 ***Az illetékes hatóságok engedélye***

5.1.5.2.1 Az illetékes hatóságok engedélye szükséges a következőkre:

a) a gyártási mintára;

i) különleges formájú radioaktív anyagokra;

ii) kis mértékben diszpergálódó radioaktív anyagokra;

iii) 0,1 kg vagy annál több urán-hexafluoridot tartalmazó küldeménydarabokra;

iv) hasadó anyagot tartalmazó minden küldeménydarabra, kivéve, ha a 6.4.11.2 bekezdés alapján mentesítve vannak;

v) *B(U)* típusú és *B(M)* típusú küldeménydarabokra;

vi) *C* típusú küldeménydarabokra;

b) a külön megegyezésre;

c) bizonyos szállításokra (lásd az 5.1.5.1.2 pontot).

Az engedélyokirat tanúsítja, hogy a vonatkozó követelményeket betartották; a küldeménydarab-minta engedélyben a mintához azonosító számot kell rendelni.

A küldeménydarab-mintára és a szállításra vonatkozó engedélyek közös engedélyokiratba foglalhatók egybe.

Az engedélyokiratoknak és az engedély iránti kérelmeknek meg kell felelniük a 6.4.23 szakasz előírásainak.

5.1.5.2.2 A feladónak rendelkeznie kell minden szükséges engedélyokirat egy példányával.

5.1.5.2.3 Olyan küldeménydarab-minták esetében, amelyekhez nem szükséges az illetékes hatóság engedélye, a feladónak az illetékes hatóság általi ellenőrzéshez – kérésre – rendelkezésre kell bocsátania azokat a dokumentumokat, amelyek bizonyítják, hogy a küldeménydarab-minta minden rá vonatkozó előírásnak megfelel.

5.1.5.3 ***A szállítási mutatószám (TI) és a kritikussági biztonsági mutatószám (CSI) meghatározása***

5.1.5.3.1 A szállítási mutatószám (*TI*) egy küldeménydarabra, egyesítőcsomagolásra, konténerre, csomagolatlan *LSA-I* anyagra vagy csomagolatlan *SCO-I* tárgyra a következő eljárás alapján meghatározott szám:

a) Meg kell határozni a legnagyobb sugárzási szintet millisievert per órában (mSv/h) a küldeménydarab, egyesítőcsomagolás, konténer, csomagolatlan *LSA-I* anyag vagy csomagolatlan *SCO-I* tárgy külső felületétől 1 m távolságban. Az így kapott értéket meg kell szorozni 100-zal, a kapott érték a szállítási mutatószám. Urán- és tórium-érceknél és ezek koncentrátumainál legnagyobb sugárzási szintként a külső felülettől 1 m távolságban bármely ponton a következő értékek vehetők:

urán- és tóriumércekre és fizikai koncentrátumaikra 0,4 mSv/h;
kémiai tóriumkoncentrátumokra 0,3 mSv/h;
kémiai uránkoncentrátumokra, az urán-hexafluorid kivételével 0,02 mSv/h.

b) A tartányokra, konténerekre, csomagolatlan *LSA-I* anyagokra és csomagolatlan *SCO-I* tárgyakra az előző a) pont szerint kapott értéket a 5.1.5.3.1 táblázatban található, megfelelő tényezővel meg kell szorozni.

c) Az előző a) és b) pont szerint kapott értékeket egy tizedesjegyre fel kell kerekíteni (pl.: 1,13-ot 1,2-re), kivétel a 0,05 vagy ennél kisebb érték, ami nullának vehető..

5.1.5.3.1 táblázat – Szorzótényezők a tartányokhoz, a konténerekhez, a csomagolatlan *LSA-I* anyagokhoz és *SCO-I* tárgyakhoz

A rakomány mérete[a)]	Szorzótényező
rakomány méret 1 m^2	1
1 m^2 < rakomány méret 5 m^2	2
5 m^2 < rakomány méret 20 m^2	3
20 < m^2 rakomány méret	10

a) A rakomány legnagyobb keresztmetszeti területe.

5.1.5.3.2 A szállítási mutatószámot az egyes egyesítőcsomagolásokra, konténerekre és kocsikra vagy a bennük levő küldeménydarabok *TI* értékének összegzésével, vagy a sugárzási szint közvetlen mérésével kell meghatározni, kivéve a nem alaktartó egyesítőcsomagolásokat, amelyekre a szállítási mutatószám csak az összes küldeménydarab *TI* értékének összegezésével határozható meg.

5.1.5.3.3 A kritikussági biztonsági mutatószámot minden egyesítőcsomagolásra, ill. konténerre a benne levő küldeménydarabok *CSI* értékének összegzésével kell meghatározni. Ugyanígy kell meghatározni egy küldemény vagy egy kocsi összegzett *CSI* értékét.

5.1.5.3.4 A küldeménydarabokat és az egyesítőcsomagolásokat az 5.1.5.3.4 táblázatban meghatározott feltételek és a következő előírások szerint az I-FEHÉR, a II-SÁRGA vagy a III-SÁRGA kategóriába kell besorolni:

a) A küldeménydaraboknál és egyesítőcsomagolásoknál a megfelelő kategória meghatározásánál figyelembe kell venni a szállítási mutatószámot (*TI*) és a felületen mért sugárzási szintet. Amennyiben a szállítási mutatószám (*TI*) kielégíti valamelyik kategória feltételeit, de a felületen mért sugárzási szint egy másik kategóriának felel meg, a küldeménydarabot, ill. egyesítőcsomagolást a két kategória közül a magasabba kell besorolni. Ebben az összefüggésben a I-FEHÉR kategória tekintendő legalacsonyabbnak.

b) A szállítási mutatószámot (*TI*) az 5.1.5.3.1 és az 5.1.5.3..2 pont szerint kell meghatározni.

c) Amennyiben a felületen mért sugárzási szint nagyobb, mint 2 mSv/h, a küldeménydarabot, ill. egyesítőcsomagolást kizárólagos használat mellett és a 7.5.11 szakasz, CW33 előírás 3.5) a) pontja szerinti előírásoknak megfelelően kell szállítani.

d) Azt a küldeménydarabot, amelyet külön megegyezés alapján szállítanak, a III-SÁRGA kategóriába kell besorolni, kivéve, ha a küldeménydarab-minta származási országának illetékes hatósága másként állapítja meg az engedélyben (lásd a 2.2.7.2.4.6 pontot).

e) Azt az egyesítőcsomagolást, amely külön megegyezés alapján szállított küldeménydarabokat tartalmaz, a III-SÁRGA kategóriába kell besorolni, kivéve, ha a küldeménydarab-minta származási országának illetékes hatósága másként állapítja meg az engedélyben (lásd a 2.2.7.2.4.6 pontot).

5.1.5.3.4 táblázat – A küldeménydarabok és egyesítőcsomagolások kategóriái

Feltételek		
Szállítási mutatószám *(TI)*	**A felületen mért legnagyobb sugárzási szint a küldeménydarabokon**	**Kategória**
0[a)]	Legfeljebb 0,005 mSv/h	I-FEHÉR
Nagyobb, mint 0, de legfeljebb 1[a)]	Nagyobb, mint 0,005 mSv/h, de legfeljebb 0,5 mSv/h	II-SÁRGA
Nagyobb, mint 1, de legfeljebb 10	Nagyobb, mint 0,5 mSv/h, de legfeljebb 2 mSv/h	III-SÁRGA
Nagyobb, mint 10	Nagyobb, mint 2 mSv/h, de legfeljebb 10 mSv/h	III-SÁRGA[b)]

a) Amennyiben a mért szállítási mutatószám (TI) nem nagyobb, mint 0,05, a szállítási mutatószám (TI) az 5.1.5.3.1 c) pont alapján nullának vehető.

b) Kizárólagos használat mellett kell szállítani.

5.1.5.4 ***Az engedélyekre és előzetes értesítésre vonatkozó előírások összefoglalása***

Megjegyzés: 1. *Az olyan küldeménydarab első szállítása előtt, amelyhez az illetékes hatóság küldeménydarab-minta engedélye szükséges, a feladónak biztosítania kell, hogy a küldeménydarab-minta engedélynek egy példánya minden érintett ország illetékes hatóságának rendelkezésre álljon [lásd az 5.1.5.1.4 a) pontot].*

2. *Értesítés akkor szükséges, ha a tartalom meghaladja a $3000A_1$, ill. a $3000A_2$ vagy az 1000 TBq értéket [lásd az 5.1.5.1.4 b) pontot].*

3. *A szállításhoz többoldalú engedély szükséges, ha a tartalom meghaladja a $3000A_1$, ill. a $3000A_2$ vagy az 1000 TBq értéket, vagy ha ellenőrzött*

időszakos szellőztetés vagy a kialakult túlnyomás megszüntetése szükséges (lásd az 5.1.5.1 bekezdést).

4. *Az engedélyezésére és az előzetes értesítésre lásd az anyag szállítására alkalmazott küldeménydarabra vonatkozó előírásokat.*

Tárgy	UN szám	Az illetékes hatóságok engedélye szükséges-e		A származási ország és az érintett országok[a)] illetékes hatóságainak értesítése szükséges-e a feladó által minden szállítás előtt	Hivatkozás
		származási ország	érintett országok[a)]		
Nem felsorolt A_1 és A_2 érték számítása	–	Igen	Igen	Nem	–
Engedményes küldeménydarabok	2908, 2909, 2910, 2911				–
– küldeménydarab-minta		Nem	Nem	Nem	
– szállítás		Nem	Nem	Nem	
LSA anyagok[b)], *SCO*-tárgyak[b)], *IP-1*, *IP-2* és *IP-3* típusú küldeménydarabok, nem hasadó és hasadó-engedményes	2912, 2913, 3321, 3322				–
– küldeménydarab-minta		Nem	Nem	Nem	
– szállítás		Nem	Nem	Nem	
A típusú küldeménydarabok[b)], nem hasadó és hasadó-engedményes	2915, 3332				–
– küldeménydarab-minta		Nem	Nem	Nem	
– szállítás		Nem	Nem	Nem	
B(U) típusú küldeménydarabok[b)], nem hasadó és hasadó-engedményes	2916				5.1.5.1.4 b), 5.1.5.2.1 a), 6.4.22.2
– küldeménydarab-minta		Igen	Nem	lásd az 1 megj.	
– szállítás		Nem	Nem	lásd a 2 megj.	
B(M) típusú küldeménydarabok[b)], nem hasadó és hasadó-engedményes	2917				5.1.5.1.4 b), 5.1.5.2.1 a), 5.1.5.1.2, 6.4.22.3
– küldeménydarab-minta		Igen	Igen	Nem	
– szállítás		lásd a 3 megj.	lásd a 3 megj.	Igen	
C típusú küldeménydarabok[b)], nem hasadó és hasadó-engedményes	3323				5.1.5.1.4 b), 5.1.5.2.1 a), 6.4.22.2
– küldeménydarab-minta		Igen	Nem	lásd az 1 megj.	
– szállítás		Nem	Nem	lásd a 2 megj.	
Hasadóanyag-tartalmú küldeménydarabok	2977, 3324, 3325, 3326, 3327, 3328, 3329, 3330, 3331, 3333				5.1.5.2.1 a), 5.1.5.1.2, 6.4.22.4
– küldeménydarab-minta		Igen[c)]	Igen[c)]	Nem	
– szállítás					
– ha a kritikussági biztonsági mutatószámok összege legfeljebb 50		Nem[d)]	Nem[d)]	lásd a 2 megj.	
– ha a kritikussági biztonsági mutatószámok összege nagyobb 50-nél		Igen	Igen	lásd a 2 megj.	
Különleges formájú radioaktív anyagok					1.6.6.3, 5.1.5.2.1 a), 6.4.22.5
– gyártási minta	–	Igen	Nem	Nem	
– szállítás	lásd a 4 megj.	lásd a 4 megj.	lásd a 4 megj.	lásd a 4 megj.	
Kis mértékben diszpergálódó radioaktív anyagok					5.1.5.2.1 a), 6.4.22.2 6.4.22.3
– gyártási minta	–	Igen	Nem	Nem	
– szállítás	lásd a 4 megj.	lásd a 4 megj.	lásd a 4 megj.	lásd a 4 megj.	
Küldeménydarabok, amelyek legalább 0,1 kg urán-hexafluoridot tartalmaznak					5.1.5.2.1 a), 6.4.22.1
– küldeménydarab-minta	–	Igen	Nem	Nem	

Tárgy	UN szám	Az illetékes hatóságok engedélye szükséges-e		A származási ország és az érintett országok[a)] illetékes hatóságainak értesítése szükséges-e a feladó által minden szállítás előtt	Hivatkozás
		származási ország	érintett országok[a)]		
– szállítás	lásd a 4 megj.	lásd a 4 megj.	lásd a 4 megj.	lásd a 4 megj.	
Külön megegyezés – szállítás	2919, 3331	 Igen	* Igen	 Igen	1.7.4.2, 5.1.5.1.4 b), 5.1.5.2.1 b)
Engedélyezett küldeménydarab-minták, amelyekre átmeneti előírások vonatkoznak		lásd az 1.6.6 szakaszt	lásd az 1.6.6 szakaszt	lásd az 1 megj.	1.6.6.1, 1.6.6.2, 5.1.5.1.2, 5.1.5.1.4 b), 5.1.5.2.1 a)

a) Azon országok, amelyekből a küldemény szállítása indul, amelyeken át történik, vagy amelyekbe irányul.

b) Amennyiben a radioaktív tartalom olyan hasadóanyagokból áll, amelyek a hasadóanyagokat tartalmazó küldeménydarabokra vonatkozó előírások alól nem mentesülnek, akkor a hasadóanyagokat tartalmazó küldeménydarabokra vonatkozó előírások érvényesek (lásd a 6.4.11 szakaszt).

c) A hasadóanyagokra vonatkozó küldeménydarab-minták esetén a táblázat valamely más pontja szerint is szükség lehet engedélyre.

d) Szállítási engedélyre azonban a táblázat valamely más pontja szerint is szükség lehet.

5.2 FEJEZET
JELÖLÉS ÉS BÁRCÁZÁS

5.2.1 A küldeménydarabok jelölése

Megjegyzés: *A csomagolóeszközök, nagycsomagolások, gáztartályok és IBC-k gyártásával, vizsgálatával és engedélyezésével kapcsolatos jelölésekre lásd a 6. részt.*

5.2.1.1 Minden küldeménydarabon jól látható módon és tartósan fel kell tüntetni a benne levő veszélyes áru UN számát, amely elé az „UN" rövidítést kell írni. Csomagolatlan tárgyak esetén a feliratot magán a tárgyon, vagy a kereten, a kezelő-, tárolóeszközön vagy indítóállványon kell feltüntetni.

5.2.1.2 Minden e fejezetben előírt jelölésnek

a) jól láthatónak és olvashatónak kell lennie; és

b) jól láthatósága az időjárás hatására lényegesen nem csökkenhet.

5.2.1.3 A kármentő csomagolásokat kiegészítésképpen el kell látni a "KÁRMENTŐ CSOMAGOLÁS" felirattal.

5.2.1.4 A 450 liternél nagyobb űrtartalmú IBC-ket és a nagycsomagolásokat két, egymással szemben levő oldalukon kell megjelölni.

5.2.1.5 ***Kiegészítő előírások az 1 osztály áruira***

Az 1 osztály áruit tartalmazó küldeménydarabokon kiegészítésképpen fel kell tüntetni az UN számot és a 3.1.2 szakasz szerinti helyes szállítási megnevezést. Ezt a jelölést jól olvasható módon és maradandóan a kiindulási ország valamely hivatalos nyelvén és az SZMGSZ 9. cikk 3. § értelmében orosz vagy kínai fordításban kell feltüntetni, kivéve, kivéve, ha a fuvarozásban érintett országok közötti megállapodások mást írnak elő.

5.2.1.6 ***Kiegészítő előírások a 2 osztály gázaira***

Az újratölthető tartályokon jól olvashatóan és tartósan fel kell írni a következőket:

a) a gáz vagy gázkeverék UN számát és a 3.1.2 szakasz szerinti helyes szállítási megnevezését; Az m.n.n. tételek alá sorolt gázok esetében csak az UN számot és a gáz műszaki megnevezését[1)] kell megadni;

Gázkeverékek esetében nem szükséges két olyan alkotórésznél többet megnevezni, amely a keverék veszélyessége tekintetében mértékadó;

b) az olyan sűrített gázoknál, amelyeket tömegre töltenek, és a cseppfolyósított gázoknál: vagy a töltet engedélyezett legnagyobb tömegét és a tartály saját tömegét, beleértve a szerelvényeket és tartozékokat is, amelyek a töltés alatt a tartályon vannak, vagy a bruttó tömeget;

c) a következő időszakos vizsgálat időpontját (év).

---

1) A műszaki megnevezés helyett a következő megnevezések is engedélyezettek:
- az UN 1078 hűtőgáz, m.n.n. esetében: F1 keverék, F2 keverék, F3 keverék;
- az UN 1060 metil-acetilén és propadién keverék, stabilizált esetén: P1 keverék, P2 keverék;
- az UN 1965 szénhidrogén-gáz keverék, cseppfolyósított, m.n.n. esetén: A keverék vagy bután, A01 keverék vagy bután, A02 keverék vagy bután, A0 keverék vagy bután, A1 keverék, B1 keverék, B2 keverék, B keverék, C keverék vagy propán;
- az UN 1010 butadiének, stabilizált esetén: 1,2-butadién, stabilizált, 1,3-butadién, stabilizált. A gázok kereskedelmi megnevezés nem engedélyezett.

Ezeket az adatokat vagy a tartályra erősített tartós adattáblára vagy címkére kell beütni vagy felírni, vagy jól tapadó és jól olvasható módon, pl. festéssel vagy más azonos értékű eljárással magára a tartályra kell felírni.

Megjegyzés: 1. *Lásd még a 6.2.2.7 bekezdést.*

2. *A nem utántölthető tartályokra lásd a 6.2.2.8 bekezdést.*

5.2.1.7 ***Különleges előírások a 7 osztály radioaktív anyagainak jelölésére***

5.2.1.7.1 Minden küldeménydarabon a csomagolás külső oldalán olvashatóan és tartósan fel kell tüntetni a feladó vagy a címzett, vagy mindkettő azonosító adatait.

5.2.1.7.2 Minden küldeménydarabon, az engedményes küldeménydarabok kivételével, a csomagolás külső oldalára jól olvashatóan és tartós módon rá kell írni az áru UN számát, amely elé az „UN" rövidítést kell írni és helyes szállítási megnevezését. Az engedményes küldeménydarabok esetén csak az UN számot kell feltüntetni, amely elé az „UN" rövidítést kell írni.

5.2.1.7.3 Az 50 kg bruttó tömegnél nehezebb küldeménydarabokon a csomagolás külső oldalán jól olvashatóan és tartósan fel kell tüntetni az engedélyezett bruttó tömeget.

5.2.1.7.4 Minden küldeménydarabon, amely:

a) valamely IP-1 típusú, IP-2 típusú vagy IP-3 típusú küldeménydarab-mintának felel meg, a csomagolás külső oldalán jól olvashatóan és tartósan fel kell tüntetni az „IP-1 TÍPUS", „IP-2 TÍPUS", ill. „IP-3 TÍPUS" feliratot;

b) valamely *A* típusú küldeménydarab-mintának felel meg, a csomagolás külső oldalán jól olvashatóan és tartósan fel kell tüntetni az „A TÍPUS" feliratot;

c) valamely IP-2 típusú, IP-3 típusú, illetve *A* típusú küldeménydarab-mintának felel meg, a csomagolás külső oldalán jól olvashatóan és tartósan fel kell tüntetni a minta származási országának államjelzését[2)] és a gyártó nevét vagy a küldeménydarab egyéb azonosítóját, melyet a minta származási országának illetékes hatósága határozott meg.

5.2.1.7.5 Minden küldeménydarabon, amely megfelel az illetékes hatóság által jóváhagyott valamely mintának, a csomagolás külső oldalán jól olvashatóan és tartósan fel kell tüntetni:

a) az erre a mintára az illetékes hatóság által kiadott azonosító jelet;

b) a sorozatszámot, amely lehetővé teszi minden egyes, a mintának megfelelő csomagolás egyértelmű azonosítását;

c) *B(U)* vagy *B(M)* típusú küldeménydarab-minta esetén a „B(U) TÍPUS" vagy "B(M) TÍPUS" feliratot; és

d) *C* típusú küldeménydarab-minta esetén a „C TÍPUS" feliratot.

5.2.1.7.6 Minden *B(U)*, *B(M)* vagy *C* típusú mintának megfelelő küldeménydarabot el kell látni a legkülső tűz- és vízálló tartály külső oldalán beütéssel, domborítással vagy más eljárással tűz- és vízálló módon felvitt alábbi sugárveszély szimbólummal:

---

2) A Közúti Közlekedésről szóló Bécsi Egyezmény (1968) által előírt, a nemzetközi forgalomban résztvevő gépjárművek államjelzése.

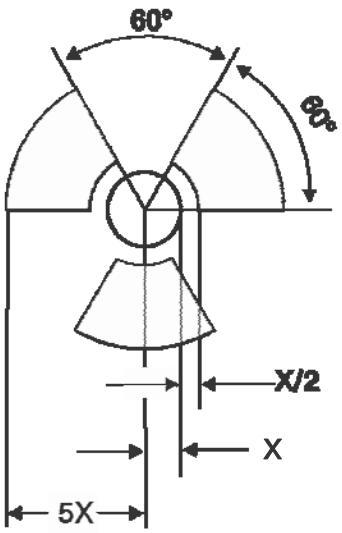

Sugárveszély szimbólum
X sugarú belső körre vonatkozó arányokkal.
Az X megengedett legkisebb mérete 4 mm.

5.2.1.7.7 Ha az *LSA-I* anyag vagy *SCO-I* tárgy tartályban, ill. burkolóanyagban van és a 4.1.9.2.3 pont szerint kizárólagos használat mellett szállítják, a tartály vagy a burkolóanyag külső felületére felírható a „RADIOACTIVE LSA-I", ill. a „RADIOACTIVE SCO-I" felirat.

5.2.1.7.8 Az illetékes hatóság gyártási minta engedélyéhez, ill. szállítási engedélyéhez kötött küldeménydarabok nemzetközi szállítása esetén, ha az érintett országokban különböző engedélytípusok szükségesek, a jelölést a gyártási minta származási országában kiadott engedélynek megfelelően kell végrehajtani.

5.2.1.8 ***A környezetre veszélyes anyagok különleges jelölése***

5.2.1.8.1 Azokon a küldeménydarabokon, amelyek a 2.2.9.1.10 pont kritériumai szerint környezetr–e veszélyes anyagot tartalmaznak, tartósan fel kell tüntetni az 5.2.1.8.3 pont szerinti, „–környezetre veszélyes anyag" jelölést, kivéve azokat, amelyeknek tartalma egy önálló csomagolóeszközben, vagy kombinált csomagolás esetén belső csomagolóeszközönként legfeljebb 5 liter folyékony anyag; vagy legfeljebb 5 kg szilárd anyag.

5.2.1.8.2 A „környezetre veszélyes anyag" jelölést az 5.2.1.1 bekezdésben előírt jelölés közelében kell elhelyezni. Az 5.2.1.2 és az 5.2.1.4 bekezdés előírásait is be kell tartani.

5.2.1.8.3 A „környezetre veszélyes anyag" jelölés a következő ábrán látható. A jelölésnek legalább 100 x 100 mm nagyságúnak kell lennie, kivéve, ha a küldeménydarab méretei miatt csak kisebb jelölés fér el.

Jelkép (hal és fa): fekete;
fehér vagy más, kellően elütő színű alapon.

5.2.1.9 ***Álló helyzetet jelző nyilak***

5.2.1.9.1 A– z 5.2.1.9.2 pontban említett esetek kivételével

– azokat a kombinált csomagolásokat, amelyekben a belső csomagolásban folyékony anyag van;

a szellőző szerkezettel ellátott önálló csomagolóeszközöket, és a mélyhűtött, cseppfolyósított gázok szállítására szolgáló mélyhűtő tartályokat

a következő ábrához hasonló vagy az ISO 780:1985 szabványban szereplő leírásának megfelelő, a küldeménydarab álló helyzetét jelző nyilakkal jól látható módon meg kell jelölni. Az álló helyzetet jelző nyilakat a küldeménydarab két, egymással szemben lévő függőleges oldalára kell feltenni úgy, hogy a nyilak függőlegesen a helyes irányba mutassanak. A jelölésnek négyszögletes alakúnak és a küldeménydarab méretéhez képest jól látható nagyságúnak kell lennie. A nyilak körüli négyszögletes keret feltüntetése tet- szőleges.

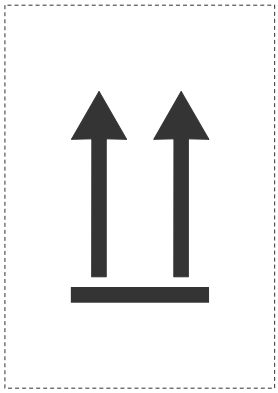

vagy

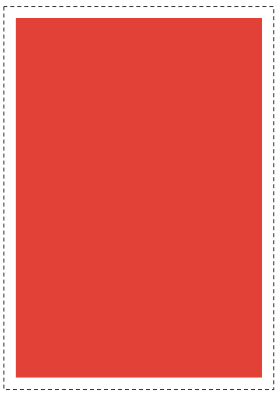

Két, felfelé mutató fekete vagy vörös nyíl fehér vagy más, kellően elütő színű alapon.
A négyszögletes keret feltüntetése tetszőleges.

5.2.1.9.2 Az álló helyzetet jelző nyilakat nem szükséges feltenni

a) amelyek nyomástartó tartályok, kivéve a zárt mélyhűtő tartályokat;

b) azokra a küldeménydarabokra, amelyekben legfeljebb 120 ml-es belső csomagolás(ok)ban van a veszélyes áru, és a belső és a külső csomagolóeszköz között a teljes folyékony anyag mennyiség felszívására elegendő felszívóképes anyag van;

c) azokra a küldeménydarabokra, amelyekben a 6.2 osztályba tartozó fertőző anyag van legfeljebb 50 ml-es elsődleges tartály(ok)ban;

d) a 7 osztályba tartozó radioaktív anyagot tartalmazó IP-2, IP-3, A, B(U), B(M) és C típusú küldeménydarabokra; és

e) azokra a küldeménydarabokra, amelyekben olyan tárgyak vannak, amelyek bármely irányban elhelyezve szivárgásmentesek (pl. alkoholos vagy higanyos hőmérő, aero- szol stb.).

5.2.1.9.3 Az 5.2.1.9 bekezdés szerint megjelölt küldeménydarabokon nyilak csak a küldeményda- rab helyzetének jelzése céljából alkalmazhatók.

5.2.2 A küldeménydarabok (csomagolóeszközök) bárcázása

Megjegyzés: *A bárcázás tekintetében a kiskonténerek küldeménydarabnak minősülnek.*

5.2.2.1 ***Bárcázási előírások***

5.2.2.1.1 A 3.2 fejezet „A" táblázatában felsorolt minden anyagnál vagy tárgynál az 5 oszlopban megadott bárcá(ka)t kell elhelyezni, kivéve, ha a 6 oszlopban valamely különleges elő- írás másként rendelkezik.

5.2.2.1.2 Az előírt mintáknak pontosan megfelelő, letörölhetetlen veszélyességi jelölések is alkalmazhatók a veszélyességi bárcák helyett.

5.2.2.1.3 – 5.2.2.1.5 (fenntartva)

5.2.2.1.6 Az 5.2.2.2.1.2 pontban előírtak kivételével minden bárcát

a) a küldeménydarab egyazon felületére kell elhelyezni, ha ezt a küldeménydarab méretei lehetővé teszik; az 1 és a 7 osztály anyagait tartalmazó küldeménydaraboknál a helyes szállítási megnevezés közelében;

b) úgy kell a küldeménydarabra elhelyezni, hogy sem a csomagolás valamely része, vagy tartozéka, sem másik bárca vagy jelölés ne takarja vagy ne fedje el;

c) egymás mellé kell elhelyezni, ha egynél több bárca van előírva.

Ha a küldeménydarab alakja szabálytalan vagy a küldeménydarab túl kicsi ahhoz, hogy a bárca megfelelően elhelyezhető legyen, a bárca egy biztonságosan rögzített függőcímkére is ragasztható, vagy más alkalmas módon a küldeménydarabhoz erősíthető.

5.2.2.1.7 A 450 liternél nagyobb űrtartalmú IBC-ket és a nagycsomagolásokat két, egymással szemben levő oldalukon kell bárcával ellátni.

5.2.2.1.8 *Különleges előírások a robbanóanyagokat és robbanóanyaggal töltött tárgyakat tartal- mazó küldeménydarabok bárcázására katonai küldeményként történő fuvarozás esetében*

Az 1.5.2 szakasz szerinti katonai küldemények kocsirakományként történő fuvarozásánál a küldeménydarabokat nem kell ellátni a 3.2 fejezet „A" táblázat 5 oszlopában előírt veszélyességi bárcákkal, amennyiben a 7.5.2 szakaszban előírt együvérakási tilalmakat a fuvarlevélben az 5.4.1.2.1 f) pont szerinti adatok alapján figyelembe vették.

5.2.2.1.9 *Különleges előírások az önreaktív anyagok és a szeres peroxidok bárcázására*

a) Mivel a 4.1 számú bárca arra is utal, hogy a termék gyúlékony lehet, ezért 3 számú bárca nem szükséges.

A B típusú önreaktív anyagok esetében kiegészítésképpen 1 számú bárcát is el kell helyezni, kivéve, ha az illetékes hatóság engedélyezte ezen bárca elhagyását kifejezetten az alkalmazott csomagolásra, mivel a vizsgálatok eredményei bizonyították, hogy az önreaktív anyag ebben a csomagolásban nem robbanásveszélyes;

b) Mivel az 5.2 számú bárca arra is utal, hogy a termék gyúlékony lehet, ezért 3 számú bárca nem szükséges. Kiegészítésképpen a következő bárcákat kell elhelyezni:

a B típusú szerves peroxidok esetében kiegészítésképpen 1 számú bárcát is el kell helyezni, kivéve, ha az illetékes hatóság engedélyezte ezen bárca elhagyását kifejezetten az alkalmazott csomagolásra, mivel a vizsgálatok eredményei bizonyították, hogy a szerves peroxid ebben a csomagolásban nem robbanásveszélyes;

8 számú veszélyességi bárcát, ha a szerves peroxid a 8 osztály I vagy II csomagolási csoportja kritériumainak megfelel.

A név szerint említett önreaktív anyagokhoz és szerves peroxidokhoz az elhelyezendő bárcákat a 2.2.41.4 illetve a 2.2.52.4 bekezdés felsorolása tartalmazza.

5.2.2.1.10 *Különleges előírások a fertőző anyagokat tartalmazó küldeménydarabok bárcázására*

A fertőző anyagokat tartalmazó küldeménydarabokon a 6.2 számú bárcán kívül mindazon veszélyességi bárcákat el kell helyezni, amelyek a tartalom tulajdonságai miatt szükségesek.

5.2.2.1.11 *Különleges előírások a radioaktív anyagok bárcázására*

5.2.2.1.11.1 Kivéve, ha az 5.3.1.1.3 pontban előírtak szerint felnagyított bárcákat alkalmaznak, minden radioaktív anyagot tartalmazó küldeménydarabra, konténerre és egyesítőcsomagolásra legalább két, a kategóriájának megfelelő (lásd az 5.1.5.3.4 pontot) 7A, 7B vagy 7C számú bárcát kell elhelyezni. A bárcákat a küldeménydarabok külsejé- nek két, egymással szemben levő oldalára, ill. a nagykonténer mind a négy oldalára kell elhelyezni. Minden, radioaktív anyagot tartalmazó egyesítőcsomagolást legalább két, egymással szemben levő külső oldalán kell bárcával megjelölni. Ezenkívül minden hasadóanyagot tartalmazó küldeménydarabra, egyesítőcsomagolásra és konténerre, kivéve a 6.4.11.2 bekezdés szerinti mentesített hasadóanyagokat tartalmazókat, a 7E számú bárcá- kat is el kell helyezni; ezeket a bárcákat közvetlenül a radioaktív anyagra utaló bárcák mellé kell helyezni. A bárcák nem takarhatják az 5.2.1 szakaszban meghatározott jelölé- seket. Azokat a bárcákat, amelyek nem felelnek meg a tartalomnak, el kell távolítani vagy le kell takarni.

5.2.2.1.11.2 A 7A, 7B és 7C számú minta szerinti bárcákon a következő információkat kell feltüntetni:

a) Tartalom:

i) Az *LSA-I* anyagokat kivéve a radionuklidok nevét a 2.2.7.2.2.1 pont táblázata szerint, az ott található jellel. A radionuklid keverékekre a sugárzás szempontjából meghatározó nuklidokat kell megnevezni, amennyire a rovatban rendelkezésre álló hely ezt megengedi. Az *LSA*-vagy *SCO*-csoportot a radionuklid neve után kell írni. Ehhez az „LSA-II”, „LSA-III”, „SCO-I” és „SCO-II” kifejezéseket kell használni.

ii) *LSA-I* anyagokhoz elegendő az „LSA-I” megjelölés, a radionuklid nevét nem kötelező feltüntetni.

b) Aktivitás:

A radioaktív tartalom szállítás alatti legnagyobb aktivitását becquerelben (Bq) kell megadni a hozzátartozó SI-prefixum jelével együtt (lásd az 1.2.2.1 bekezdést). Hasadóanyagoknál az aktivitás helyett a hasadóanyag összes mennyisége is megadható grammban (g) vagy annak többszörösében.

c) Egyesítőcsomagolásoknál és konténereknél a „tartalom”-ra és az „aktivitás”-ra vonatkozó beírás a bárcákon az előző a) és b) pont alatt előírt adatoknak megfelelően történjen, az egyesítőcsomagolások vagy konténerek teljes tartalmára vonatkoztatva. Ez nem vonatkozik azon egyesítőcsomagolások vagy konténerek bárcáira, amelyek különböző radionuklidokat tartalmazó küldeménydarabokat tartalmaznak együvé rakva; ilyen esetekben a „**Lásd a fuvarlevelet**” beírást lehet alkalmazni.

d) Szállítási mutatószám:

Az 5.1.5.3.1 és az 5.1.5.3.2 pont alapján meghatározott számot (az I-FEHÉR kategóriára nézve a szállítási mutatószám feltüntetése nem szükséges).

5.2.2.1.11.3 Minden 7E számú bárcán fel kell tüntetni a kritikussági biztonsági mutatószámot (CSI-t), amint az a külön megegyezés vagy a küldeménydarab-minta engedély okiratában szerepel, amelyet az illetékes hatóság adott ki.

5.2.2.1.11.4 Egyesítőcsomagolások és konténerek esetén az 5.2.2.1.11.3 pontban előírt kritikussági biztonsági mutatószámot (CSI[3)]-t) a bárcán az egyesítőcsomagolás, ill. a konténer teljes hasadóanyag tartalmára összesítve kell feltüntetni.

5.2.2.1.11.5 Az illetékes hatóság gyártási minta engedélyéhez, ill. szállítási engedélyéhez kötött küldeménydarabok nemzetközi szállítása esetén, ha az érintett országokban különböző engedélytípusok szükségesek, a bárcákat a gyártási minta származási országában kiadott engedélynek megfelelően kell elhelyezni.

5.2.2.2 ***Előírások a bárcákra***

5.2.2.2.1 A bárcáknak a szín, a jelkép és a forma tekintetében az 5.2.2.2.2 pontban látható bárcákkal kell megegyezniük és a következő előírásoknak kell megfelelniük. Elfogadhatók azonban a többi közlekedési alágazatra előírt hasonló bárcák is, amelyeken csak olyan, apró eltérések vannak, amelyek a bárca nyilvánvaló jelentését nem befolyásolják.

Megjegyzés: *Az 5.2.2.2.2 pontban – ahol indokolt – a bárcák az 5.2.2.2.1.1 pontban előírtak szerint szaggatott külső határvonallal vannak ábrázolva. Ez nem szükséges akkor, ha a bárca elütő színű háttéren van.*

5.2.2.2.1.1 A bárcák csúcsára állított négyzet (rombusz) alakúak, legalább 100 x 100 mm nagyságúak. A szélekkel párhuzamosan, azoktól 5 mm távolságra egy vonal fut körbe. A vonal a bárca felső felén a jelképpel azonos színű, az alsó felén az alsó sarokban feltüntetett számmal azonos színű. A bárcákat elütő színű háttérre kell feltenni vagy pedig a külső szélét szaggatott vagy folytonos határvonallal kell jelölni. Ha a küldeménydarab mérete úgy kívánja, a bárcák méretei csökkenthetők, feltéve, hogy jól láthatók maradnak.

5.2.2.2.1.2 A 2 osztály gázait tartalmazó palackokhoz alakjuk, helyzetük és a szállításnál szükséges rögzítés módja miatt az e szakaszban előírt, de az ISO 7225:2005 (Gázpalackok – Figyelmeztető bárcák) szabvány szerinti, csökkentett méretű bárcák is használhatók, hogy a gázpalackok nem hengeres részére (vállrészére) elhelyezhetők legyenek. Az 5.2.2.1.6 pont előírásaitól eltérően a bárcák az ISO 7225:2005 szabvány szerinti mértékben fedhetik egymást. A főveszélyre utaló bárcának és az összes bárcán levő számnak mindig, teljes mértékben láthatónak, ill. a jelképeknek felismerhetőnek kell lenniük.

A 2 osztály gázaihoz használt, üres, tisztítatlan nyomástartó tartályok újratöltés, vizsgálat, az érvényes előírásoknak megfelelő, új bárcával való ellátás vagy a nyomástartó tartály ártalmatlanítása céljából úgy is szállíthatók, ha elavult vagy sérült bárcákkal vannak jelölve.

5.2.2.2.1.3 Az 1 osztály 1.4, 1.5 és 1.6 alosztályának bárcája kivételével a bárcák felső felén a jelkép, az alsó felén a következők vannak feltüntetve:

a) az 1, a 2, a 3, az 5.1, az 5.2, a 7, a 8 és a 9 osztály bárcáinál az osztály száma;

b) a 4.1, a 4.2 és a 4.3 osztály bárcáinál a „4” számjegy;

c) a 6.1 és a 6.2 osztály bárcáinál a „6” számjegy.

A bárcákon az 5.2.2.2.1.5 pont szerint szöveg is feltüntethető, pl. az UN szám, vagy a veszély jellegét leíró szavak (pl. „mérgező”), feltéve, hogy a szöveg nem takarja el vagy zavarja a bárcára előírt egyéb elemeket.

5.2.2.2.1.4 Ezen kívül az 1 osztály bárcáinak – az 1.4, 1.5 és 1.6 alosztály kivételével – az alsó felén az anyagra vagy tárgyra vonatkozó alosztály száma és összeférhetőségi csoport betűje van az osztály száma fölött. Az 1.4, 1.5 és 1.6 alosztály bárcáinak felső felén az alosztály száma, az alsó felén az osztály száma és az összeférhetőségi csoport betűje van.

5.2.2.2.1.5 A bárcákon – a 7 osztály anyagaira utaló bárcák kivételével – a jelkép alatti üres részen az osztály számán kívüli egyéb szöveg is feltüntethető, de csak ha a veszély természetére vagy kezelési óvóintézkedésre utal

---

3) *CSI - az angol Criticality Safety Index (kritikussági biztonsági mutatószám) rövidítése*

A veszély természetére utaló feliratot orosz, angol vagy német nyelven kell elkészíteni.

5.2.2.2.1.6 A jelképeknek, szövegeknek és számoknak jól olvashatónak és tartósnak és minden bárcán fekete színűnek kell lenniük, kivéve:

a) a 8 osztály bárcáját, ahol a szöveget (ha van) és az osztály számát fehérrel kell felírni;

b) a teljesen zöld, vörös vagy kék hátterű bárcákat, ahol fehér színűek is lehetnek;

c) az 5.2 osztály bárcáját, ahol a jelkép fehér is lehet; és

d) az UN 1011, 1075, 1965 és 1978 számú anyagokat tartalmazó palackokon és gázpatronokon elhelyezett 2.1 számú bárcát, ahol megegyezhet a tartály színével, ha az kellően elüt a bárca hátterétől.

5.2.2.2.1.7 A bárcák felismerhetősége az időjárás hatására lényegesen nem csökkenhet.

5.2.2.2.2 ***Bárca minták***

1 osztály veszélye
Robbanóanyagok és –tárgyak

(1 sz. bárca)
1.1, 1.2 és 1.3 alosztály
A jelkép (felrobbanó bomba):
fekete;
a háttér: narancssárga;
‘1’ számjegy az alsó sarokban

(1.4 sz. bárca)
1.4 alosztály

(1.5 sz. bárca)
1.5 alosztály

(1.6 sz. bárca)
1.6 alosztály

A háttér: narancssárga; a számok:
feketék;

a számjegyek kb. 30 mm magasak és kb. 5 mm vastagságúak (100 x 100 mm-es bárcáknál); ‘1’ számjegy az alsó sarokban
** Az alosztály számának helye – üresen kell hagyni, ha a robbanásveszély járulékos veszély.
* Az összeférhetőségi csoport helye – üresen kell hagyni, ha a robbanásveszély járulékos veszély.

2 osztály veszélye
Gázok

(2.1 sz. bárca)
Gyúlékony gázok
A jelkép (láng): fekete vagy fehér (kivéve, ha az 5.2.2.2.1.6 d) pont szerinti); a háttér: vörös;
2’ számjegy az alsó sarokban

(2.2 sz. bárca)
Nem gyúlékony, nem mérgező gázok
A jelkép (gázpalack): fekete vagy fehér;
a háttér: zöld;
‘2’ számjegy az alsó sarokban

(2.3 sz. bárca) Mérgező gázok
A jelkép (halálfej): fekete;
a háttér: fehér;
‘2’ számjegy az alsó sarokban

3 osztály veszélye
Gyúlékony folyékony anyagok

(3 sz. bárca)
A jelkép (láng): fekete vagy fehér;
a háttér: vörös;
‘3’ számjegy az alsó sarokban

4.1 osztály veszélye
Gyúlékony szilárd anyagok, önreaktív anyagok és szilárd, érzéketlenített robbanóanyagok

(4.1 sz. bárca)
A jelkép (láng): fekete;
a háttér: fehér
hét függőleges vörös
csíkkal
‘4’ számjegy az alsó
sarokban,

4.2 osztály veszélye
Öngyulladásra hajlamos anyagok

(4.2 sz. bárca)
A jelkép (láng): fekete;
a háttér: felső fél fehér,
alsó fél vörös;
‘4’ számjegy az alsó
sarokban

4.3 osztály veszélye
Vízzel érintkezve gyúlékony gázokat fejlesztő anyagok

(4.3 sz. bárca)
A jelkép (láng): fekete vagy fehér;
a háttér: kék;
‘4’ számjegy az alsó sarokban

5.1 osztály veszélye
Gyújtó hatású (oxidáló) anyagok

(5.1 sz. bárca)
A jelkép (kör feletti láng): fekete;
a háttér sárga;
‘5.1’ számjegyek az alsó sarokban,

5.2 osztály veszélye
Szerves peroxidok

(5.2 sz. bárca)
A jelkép (láng): fekete vagy fehér;
a háttér: felső fél vörös, az alsó fél sárga;
‘5.2’ számjegyek az alsó sarokban

6.1 osztály veszélye
Mérgező anyagok

(6.1 sz. bárca)
A jelkép (halálfej): fekete;
a háttér: fehér;
‘6’ számjegy az alsó sarokban, (6.2 sz. bárca)

6.2 osztály veszélye
Fertőző anyagok

(6.2 sz. bárca)
A bárca alsó felén feltüntethető a „FERTŐZŐ ANYAG” és a
„Sérülés vagy szabaddá válás esetén azonnal értesíteni kell az egészségügyi hatóságokat” felirat.
A jelkép (kör, amelyen három félhold van) és a felirat: fekete;
a háttér: fehér;
‘6’ számjegy az alsó sarokban

7 osztály veszélye
Radioaktív anyagok

(7A sz. bárca)
I – FEHÉR kategória

A jelkép (stilizált lóhere): fekete; a háttér: fehér. Kötelező szöveg a bárca alsó felén: fekete ‘RADIOACTIVE’, ‘CONTENTS .....’, ‘ACTIVITY ....’; a ‘RADIOACTIVE’ szó után egy függőleges vörös csík; ‘7’ számjegy az alsó sarokban

(7B sz. bárca)
II – SÁRGA kategória

A jelkép (stilizált lóhere): fekete; a háttér: felső fél sárga, fehér szegéllyel, alsó fél fehér. Kötelező szöveg a bárca alsó felén: fekete ‘RADIOACTIVE’, ‘CONTENTS .....’, ‘ACTIVITY ....’. Fekete keretben: ‘TRANSPORT INDEX’; a ‘RADIOACTIVE’ szó után két függőleges vörös csík; ‘7’ számjegy az alsó sarokban,

(7C sz. bárca)
III – SÁRGA kategória

A jelkép (stilizált lóhere): fekete; a háttér: felső fél sárga, fehér szegéllyel, alsó fél fehér. Kötelező szöveg a bárca alsó felén: fekete ‘RADIOACTIVE’, ‘CONTENTS .....’, ‘ACTIVITY ....’. Fekete keretben: ‘TRANSPORT INDEX’; a ‘RADIOACTIVE’ szó után három függőleges vörös csík; ‘7’ számjegy az alsó sarokban

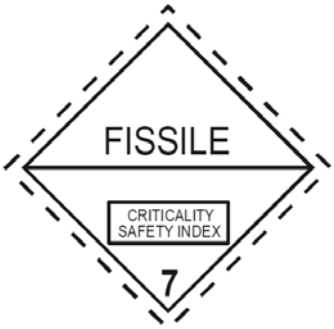

(7E sz. bárca)
7 osztályba tartozó hasadóanyag
A háttér: fehér.
Kötelező szöveg: fekete - a bárca felső felén: ‘FISSILE’, a bárca alsó felén fekete keretben: ‘CRITICALITY SAFETY INDEX’;
‘7’ számjegy az alsó sarokban

8 osztály veszélye
Maró anyagok

(8 sz. bárca)
A jelkép (két üveg kémcsőből csepegő, egy kezet és egy fémdarabot megtámadó folyadék): fekete;
a háttér: felső fél fehér,
alsó fél fekete, fehér szegéllyel;
‘8’ számjegy az alsó sarokban

9 osztály veszélye
Különféle veszélyes anyagok és tárgyak

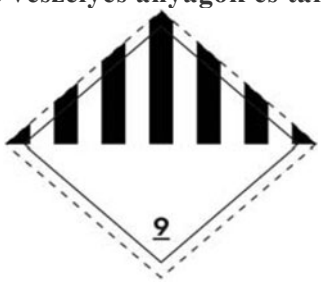

(9 sz. bárca)
A jelkép (hét függőleges csík a felső részen): fekete;
a háttér: fehér;
‘9’ számjegy aláhúzva az alsó sarokban

5.3 FEJEZET

A NAGYBÁRCÁK ÉS A NARANCSSÁRGA JELÖLÉS ELHELYEZÉSE A KOCSIKON, KONTÉNEREKEN, TARTÁLYKOCSIKON, TANKKONTÉNEREKEK, MEG-KONTÉNEREKEN ÉS MOBIL TARTÁNYOKON

Megjegyzés: *A konténerek, MEG-konténerek, tankkonténerek és mobil tartányok jelölésére és nagybárcával való ellátására tengeri szállítást is magában foglaló szállítási láncban lásd az 1.1.4.2.1 pontot.*

5.3.1 Nagybárcák elhelyezése

5.3.1.1 *Általános előírások*

5.3.1.1.1 Amikor és ahogyan ebben a szakaszban elő van írva, a nagykonténerek, MEG-konténerek, tankkonténerek, mobil tartányok és kocsik külső felületére nagybárcákat kell erősíteni. A nagybárcáknak meg kell egyezniük a nagykonténerben, MEG-konténerben, tankkonténerben, mobil tartányban vagy kocsiban levő árura, a 3.2 fejezet „A" táblázat 5 és 6 oszlopában előírt bárcákkal, és meg kell felelniük az 5.3.1.7 bekezdésben található leírásnak. A nagybárcákat elütő színű háttérre kell feltenni vagy pedig a külső szélét szaggatott vagy folytonos határvonallal kell jelölni.

A nagybárcáknak ellen kell állniuk az atmoszférikus hatásoknak, tetszőleges időjárási körülmények között sem válhatnak olvashatatlanná és legalább a fuvarozás időtartama alatt tartós jelölést kell eredményezniük. A nagybárcák nem lazulhatnak meg. A nagybárcák elkészíthetők öntapadó címke, festéssel felvitt jelölés vagy bármilyen más, azonos értékű jelölés formájában.

Megjegyzés: *A 13 és 15 számú tolatási bárcákra lásd azonban az 5.3.4 szakaszt.*

5.3.1.1.2 Az 1 osztálynál az összeférhetőségi csoportot nem kell a nagybárcákon feltüntetni, ha a kocsi vagy a nagykonténer több összeférhetőségi csoport anyagait szállítja.

A különböző alosztályokba tartozó anyagokat vagy tárgyakat szállító kocsit, ill. nagykonténert csak a legveszélyesebb alosztály szerinti nagybárcával kell ellátni a következő sorrendnek megfelelően:

1.1 (legveszélyesebb), 1.5, 1.2, 1.3, 1.6, 1.4 (legkevésbé veszélyes).

Amennyiben az 1.5D osztályozási kód alá tartozó anyagokat az 1.2 alosztály anyagaival vagy tárgyaival együtt szállítják, úgy a kocsit, ill. a nagykonténert az 1.1 alosztálynak megfelelően kell nagybárcával ellátni.

Az 1.4 alosztály S összeférhetőségi csoportjába tartozó robbanóanyagok és -tárgyak fuvarozása esetén nincs szükség nagybárcára.

Azokat a kocsikat és nagykonténereket, amelyekben olyan küldeménydarabokat szállítanak, amelyek az 1.5.2 szakasz szerinti katonai küldemények és az 5.2.2.1.8 pont szerint nincsenek veszélyességi bárcákkal ellátva, kocsik esetében mindkét oldalukon, nagykonténerek esetében mind a négy oldalukon el kell látnia a 3.2 fejezet „A" táblázat 5 oszlopában megadott nagybárcákkal[4)].

5.3.1.1.3 A 7 osztálynál a fő veszélyre utaló nagybárcának meg kell egyeznie az 5.3.1.7.2 pontban leírt 7D mintával. Erre a nagybárcára nincs szükség azoknál a kocsiknál, amelyekben engedményes küldeménydarabokat szállítanak önállóan vagy kiskonténerekben. Amennyiben a kocsira, konténerre, MEG-konténerre, tankkonténerre vagy mobil tartányra a 7 osz-

4) Az Oroszországi Föderáció, Ukrajna, Észtország, Belorusszia, Kazahsztán és Lettország közötti forgalomban a veszélyességi bárcákat ezenkívül a konténerek tetejére is el kell helyezni.

tály veszélyességi bárcája és nagybárca is elő van írva, akkor a 7D számú nagybárca helyett az előírt veszélyességi bárca felnagyított változata is elhelyezhető, amely mindkét célnak megfelel.

5.3.1.1.4 Az egynél több osztályba tartozó árukat tartalmazó nagykonténerekre, MEG-konténerekre, tankkonténerekre, mobil tartányokra vagy kocsikra nem szükséges a járulékos veszélyre utaló nagybárca elhelyezése, ha az ezen nagybárcának megfelelő veszélyt már egy fő vagy járulékos veszélyre utaló nagybárca jelöli.

5.3.1.1.5 Azokat a nagybárcákat, amelyek nem a szállított veszélyes árukra vagy azok maradékára utalnak, el kell távolítani vagy le kell takarni.

5.3.1.1.6 Ha a nagybárca forgatható táblán van elhelyezve, akkor azt úgy kell kialakítani és rögzíteni, hogy a fuvarozás során ne forduljon át és ne lazuljon meg (különösen ütközés vagy véletlen folytán).

5.3.1.2 ***Nagykonténerek, MEG-konténerek, tankkonténerek és mobil tartányok nagybárcával való megjelölése***

A nagybárcákat a nagykonténerek, MEG-konténerek, mobil tartányok és tankkonténerek mindkét oldalára és mindkét végére el kell helyezni..[3)]

Ha egy többkamrás tankkonténer, ill. többkamrás mobil tartány két- vagy többfajta veszélyes árut tartalmaz, a tartánykamrában levő anyagra utaló nagybárcá(ka)t mindkét oldalon a megfelelő tartánykamránál kell elhelyezni, a tankkonténer, ill. a mobil tartány két végére pedig az oldalt levő mindegyik fajta bárcából egyet-egyet kell elhelyezni.

5.3.1.3 ***A nagykonténereket, MEG-konténereket, tankkonténereket és mobil tartányokat szállító kocsik és a huckepack forgalomban használt kocsik nagybárcával való megjelölése***

5.3.1.3.1 Ha a hordozó kocsin levő nagykonténerekre, MEG-konténerekre, tankkonténerekre vagy mobil tartányokra erősített nagybárcák kívülről nem láthatók, akkor ugyanolyan nagybárcákat kell elhelyezni a kocsik mindkét oldalára. Egyébként a hordozó kocsikat nem kell nagybárcával megjelölni.

5.3.1.3.2 A huckepack forgalomban használt hordozó kocsiknál a nagybárcákat a kocsik mindkét oldalára kell elhelyezni.

A huckepack forgalomban használt hordozó kocsikra nem kell elhelyezni nagybárcákat:

a) (fenntartva);

b) a közúti tartányjárművek, valamint ömlesztett veszélyes árut szállító közúti járművek egyéb fuvarozása esetén;

c) a küldeménydarabokat szállító közúti járművek fuvarozása esetén, ha a szállított küldeménynek megfelelő nagybárcák a járművön jól láthatók.

5.3.1.4 ***Ömlesztett árut szállító kocsik, tartálykocsik, battériás kocsik és leszerelhető tartányos kocsik nagybárcával való megjelölése***

A nagybárcákat a kocsi mindkét oldalára el kell helyezni.

Ha egy többkamrás tartálykocsi, ill. a kocsin levő többkamrás leszerelhető tartány két- vagy többfajta veszélyes árut tartalmaz, a tartánykamrában levő anyagra utaló nagybárcá(ka)t mindkét oldalon a megfelelő tartánykamránál kell elhelyezni. Ha viszont minden tartánykamrán ugyanolyan nagybárcáknak kell lenniük, akkor ezekből a kocsi mindkét oldalára csak egyet kell elhelyezni.

Ha ugyanahhoz a tartánykamrához több nagybárca van előírva, akkor a nagybárcákat egymás mellé kell elhelyezni.

5.3.1.5 ***A kizárólag küldeménydarabokat szállító kocsik nagybárcával való megjelölése***

A nagybárcákat a kocsi mindkét oldalára el kell helyezni.

5.3.1.6 ***Üres tartálykocsik, battériás kocsik, MEG-konténerek, tankkonténerek, mobil tartányok és ömlesztett áru szállításra használt üres kocsik és nagykonténerek nagybárcával való megjelölése***

Az üres, tisztítatlan és nem gáztalanított, nem fertőtlenített tartálykocsikon, leszerelhető tartányos kocsikon, battériás kocsikon, tankkonténereken, MEG-konténereken, mobil tartányokon és az ömlesztett áru szállításra használt, üres, tisztítatlan, nem fertőtlenített kocsikon és nagykonténereken az előző rakomány esetében előírt nagybárcáknak kell lenniük.

5.3.1.7 ***A konténerekre és kocsikra helyezett nagybárcákra vonatkozó követelmények***

5.3.1.7.1 A nagybárcáknak – az 5.3.1.7.2 pontban a 7 osztály nagybárcáira előírtak kivételével – a következőknek kell megfelelniük:

a) a méretük legalább 250 x 250 mm, a szélekkel párhuzamosan, azoktól 12,5 mm-re egy vonal fut körbe, ami a nagybárca felső felén a jelképpel azonos színű, az alsó felén az alsó sarokban feltüntetett számmal azonos színű;

b) a színnek és a jelképnek meg kell egyeznie az adott veszélyes árura előírt bárcával (lásd az 5.2.2.2 bekezdést); és

c) tartalmazniuk kell az adott veszélyes árura az 5.2.2.2 bekezdésben a megfelelő bárcára előírt számokat (és az 1 osztályba tartozó áruknál az összeférhetőségi csoport betűjét) legalább 25 mm magas írásjegyekkel.

d) az 5.2.7 szakasz szerint az osztály száma és a jelkép között feltüntethető a veszélyességi lap száma.

Megjegyzés: *A d) pont előírása a Magyar Köztársaság, a Lengyel Köztársaság, a Szlovák Köztársaság és a Litván Köztársaság számára nem kötelező.*

Az 5.2.2.1.2 pont előírásai ugyancsak alkalmazhatók.

5.3.1.7.2 A 7 osztályra utaló nagybárcák mérete legalább 250 x 250 mm, a szélekkel párhuzamosan, azoktól 5 mm-re fekete vonal fut körbe, egyébként a következő ábrának megfelelő kivitellel (7D sz.). A ‘7’ számjegy nem lehet 25 mm-nél kisebb. A nagybárca felső fele sárga, az alsó fele fehér, a stilizált lóhere és a feliratok feketék. Az alsó felén a “RADIOACTIVE” szó feltüntetése tetszőleges, azért, hogy a nagybárcán a küldemény UN száma feltüntethető legyen.

7D sz. nagybárca a 7 osztály radioaktív anyagaihoz

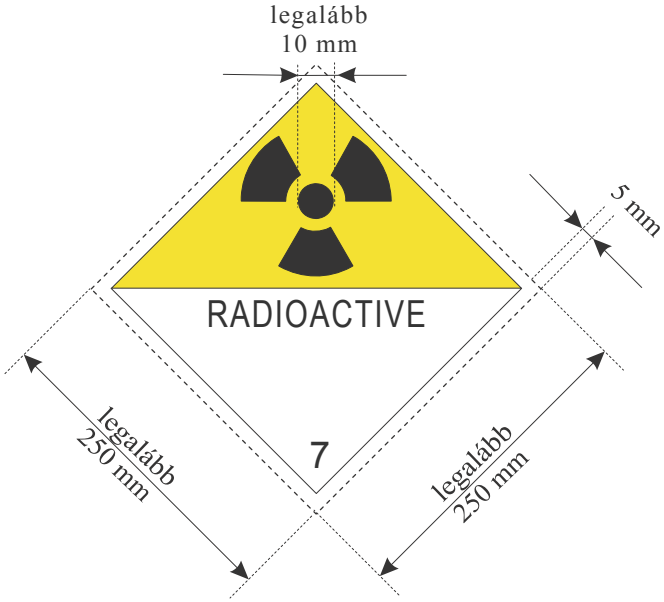

Jelkép (stilizált lóhere); fekete; háttér: felső fél sárga, fehér szegéllyel,
alsó fél fehér; Az alsó félen a "RADIOACTIVE"' szó látható,
vagy – szükség esetén – a megfelelő UN szám (lásd az 5.3.2.1.2 pontot) és
az alsó sarokban a '7' számjegy.

5.3.1.7.3 A legfeljebb 3 m^3 befogadóképességű tartányoknál és a kiskonténereknél a nagybárcák helyettesíthetők az 5.2.2.2 bekezdésnek megfelelő bárcákkal.

5.3.1.7.4 Amennyiben a kocsi mérete és szerkezete olyan, hogy a rendelkezésre álló felületre nem erősíthető fel az előírt nagybárca, annak mérete 150 x 150 mm-re csökkenthető.

5.3.2 Jelölés narancssárga táblával

5.3.2.1 ***A– narancssárga táblára vonatkozó általános előírások***

5.3.2.1.1 Az olyan áruk szállításánál, amelyekre a 3.2 fejezet "A" táblázat 20 oszlopában veszélyt jelölő szám van feltüntetve,

– a tartálykocsi,
– a battériás kocsi,
– a leszerelhető tartányos kocsi,
– a tankkonténer,
– a MEG-konténer,
– a mobil tartány,
az ömlesztett árut szállító kocsi,
az ömlesztett áru szállítására szolgáló kiskonténer vagy nagykonténer,
azon kocsi vagy konténer, amelyben egyetlen UN szám alá tartozó radioaktív anyagot küldeménydarabokban, kizárólagos használat mellett szállítanak és más veszélyes áru nincs benne

mindkét oldalára az 5.3.2.2.1 pontban szerinti, téglalap alakú, narancssárga táblát jól lát- ható módon kell elhelyezni.

Ez a tábla elhelyezhető azoknak a kocsiknak mindkét oldalán is, amelyekben ugyanazon árut tartalmazó küldeménydarabokat fuvaroznak kocsirakományként (teljes rakományként vagy konténeres rakományként).

5.3.2.1.2 Minden narancssárga táblán a szállított anyagra a 3.2 fejezet „A” táblázat 20 oszlopában előírt veszélyt jelölő és 1 oszlopában előírt UN számot fel kell tüntetni az 5.3.2.2.2 pontban megadott módon.

5.3.2.1.3 Ha egy tartálykocsiban, battériás kocsiban, leszerelhető tartányos kocsiban, tankkonténerben MEG-konténerben vagy mobil tartányban több, különböző veszélyes anyagot külön tartányokban vagy tartánykamrákban fuvaroznak, akkor a feladónak az 5.3.2.1.1 pontban előírt narancssárga táblát a megfelelő számokkal együtt a tartányok, ill. a tartánykamrák mindkét oldalára a kocsi, a tankkonténer vagy a mobil tartány hossztengelyével párhuzamosan kell elhelyeznie. Ezeknek jól láthatónak kell lenniük.

5.3.2.1.3 – 5.3.2.1.4 (fenntartva)

5.3.2.1.5 Ha a szállító kocsin levő konténerre, tankkonténerre, MEG-konténerre, ill. mobil tartányra erősített, az 5.3.2.1.1 pontban előírt narancssárga táblák kívülről nem láthatók tisztán, akkor ugyanolyan táblákat kell elhelyezni a kocsi mindkét oldalára.

Megjegyzés: *Azokat a fedett, ill. ponyvás kocsikat, amelyek legfeljebb 3000 liter befogadóképességű tartányokat szállítanak, nem kell narancssárga táblával megjelölni.*

5.3.2.1.6 A huckepack forgalomban csak akkor kell a hordozó kocsit is narancssárga táblával megjelölni, ha a veszélyes árut tartányban vagy ömlesztve szállító közúti járművön az UN számot és a veszélyt jelölő számot tartalmazó narancssárga táblák csak elől és hátul vannak elhelyezve.

Megjegyzés: *Az ADR előírásai szerint narancssárga táblával megjelölt közúti járművek szállítása esetén a huckepack forgalomban használt hordozó kocsira nem szükséges elhelyezni a narancssárga táblákat. Ez a mentesség nem alkalmazható, ha a tartányjármű vagy a szállítóegység az ADR 5.3.2.1.3 vagy az 5.3.2.1.6 pontja szerint van megjelölve.*[5)]

5.3.2.1.7 Az 5.3.2.1.1 – 5.3.2.1.5 pont előírásai érvényesek az üres, tisztítatlan, nem gáztalanított, ill. nem fertőtlenített

- tartálykocsikra,
- battériás kocsikra,
- leszerelhető tartányos kocsikra,
  tankkonténerekre,
  mobil tartányokra és
  MEG-konténerekre, valamint

az ömlesztett áru szállítására használt üres, tisztítatlan vagy nem fertőtlenített kocsikra és konténerekre is.

5.3.2.1.8 A nem a szállított veszélyes árura vagy árumaradékra utaló narancssárga táblákat el kell távolítani vagy le kell takarni.

5.3.2.2 ***A narancssárga táblára vonatkozó műszaki követelmények***

5.3.2.2.1 A narancssárga tábla alapjának 40 cm-nek, magasságának legalább 30 cm-nek kell lennie, és legfeljebb 15 mm széles fekete szegélyének kell lenni. A táblát az időjárás viszontagságainak ellenálló és legalább a fuvarozás időtartama alatta a jelölés tartósságát biztosító anyagból kell készíteni. A tábla nem válhat le a tartójáról. A táblának rögzítve kell maradnia, bármilyen helyzetben van is a kocsi.

---

5) Ez a megjegyzés nem vonatkozik a Belorusz Köztársaságban, a Kazah Köztársaságban és az Orosz Föderációban történő szállításokra.

Az 5.3.2.1.2 és az 5.3.2.1.5 pont szerint előírt táblákat öntapadó fóliával, festéssel vagy bármely más, egyenértékü megoldással lehet helyettesíteni. Ennek az alternatív jelöléseknek meg kell felelnie az 5.3.2.2 ebben a bekezdésben felsorolt feltételeknek.

Megjegyzés: *A narancssárga tábla szInárnyalatának normál használati körülmények között a szIndiagramon a következő koordináták összekötésével kapott területre eső szInkoordinátákkal kell rendelkeznie:*

A terület sarokpontjainak szInkoordinátái a szIndiagramon				
x	0,52	0,52	0,578	0,618
y	0,38	0,40	0,422	0,38

Fényerő tényező nem fényvisszaverő szInnél: 0,22, fényvisszaverő szIn- nél 0,12.
Referencia középpont E, C normálfény tIpus, normál beesési szög 45°, 0° irányából mérve.

A fényvisszaverő szIn visszavert fényerősségi együtthatója 5°-os beesési szögnél és 0,2°-nál mérve: legalább 20 kandela/(lux·m^2).

5.3.2.2.2 A veszélyt jelölő és az UN számoknak 100 mm magas és 15 mm vastagságú fekete számjegyekből kell állniuk. A veszélyt jelölő számnak a tábla felső részén, az UN számnak a tábla alsó részén kell lennie, a két számot a tábla fél magasságában 15 mm széles, fekete, vízszintes vonallal kell elválasztani (lásd az 5.3.2.2.3 pontot).

Ha a táblán a veszélyt jelölő és az UN számok cserélhetőek, a cserélhető számoknak, betüknek a fuvarozás során nem szabad elmozdulniuk, bármilyen helyzetben(beleértve a felborulást) van is a kocsi.

5.3.2.2.3 *A veszélyt jelölő és az UN számot feltüntető narancssárga tábla mintája*

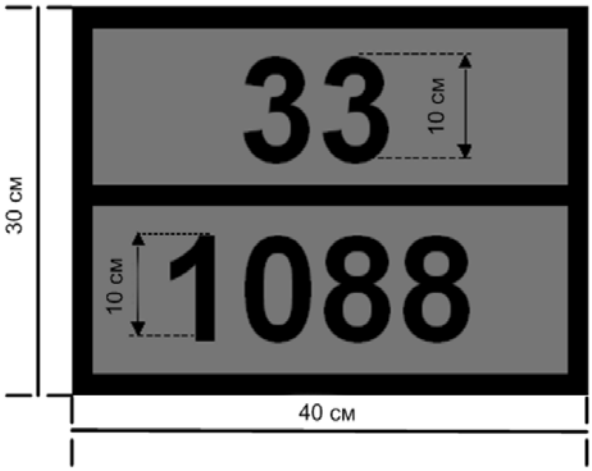

Veszélyt jelölő szám (2 vagy három szám- jegy, adott esetben előtte egy X betü (lásd az 5.3.2.3 bekezdést)

UN szám (4 számjegy)

A háttér narancssárga.
A keret, a vízszintes vonal és a számjegyek feketék, 15 mm vastagok

5.3.2.2.4 Az ebben a bekezdésben megadott méretek megengedett türése ± 10%.

5.3.2.2.5 Ha a narancssárga tábla, ill. az 5.3.2.2.1 pont szerinti alternatív jelölés forgatható táblán van elhelyezve, akkor azt úgy kell kialakítani és rögzíteni, hogy a fuvarozás során ne forduljon át és ne lazuljon meg (különösen ütközés vagy véletlen folytán).

5.3.2.3 ***A veszélyt jelölő számok jelentése***

5.3.2.3.1 A veszélyt jelölő szám a 2 – 9 osztály anyagaira két vagy három számjegyből áll. A számok általában a következő veszélyekre utalnak:

2 nyomás vagy vegyi reakció révén gáz kiszabadulása

3 folyékony anyagok (gőzök) és gázok gyúlékonysága vagy önmelegedő folyékony anyag

4 szilárd anyagok gyúlékonysága vagy önmelegedő szilárd anyag

5 gyújtó (égést tápláló) hatás

6 mérgezőképesség vagy fertőzésveszély

7 radioaktivitás

8 maró hatás

9 spontán heves reakció veszélye.

Megjegyzés: *A 9 számjegy alkalmazásának szempontjából a spontán heves reakció veszélye kiterjed az anyag természetéből adódó robbanásveszélyre, bomlási vagy polimerizációs reakció lehetőségére és az ezzel együtt járó jelentős hő vagy gyúlékony és/vagy mérgező gázok fejlődésére.*

Valamely számjegy megkettőzése az illető veszély fokozott mértékére utal.

Ha valamely anyag veszélyessége egyetlen számjeggyel megjelölhető, akkor ezt a számjegyet második számként egy nulla követi.

A következő számjegy kombinációknak azonban különleges jelentésük van: 22, 323, 333, 362, 382, 423, 432, 44, 446, 462, 482, 539, 606, 623, 642, 823, 842, 90 és 99, lásd a következő 5.3.2.3.2 pontot.

Ha a veszélyt jelölő szám előtt „X” betű áll, ez azt jelzi, hogy az anyag a vízzel veszélyesen reagál. Ilyen anyagoknál víz csak szakértő jóváhagyásával használható.

Az 1 osztály anyagaihoz és tárgyaihoz veszélyt jelölő számként a 3.2 fejezet „A” táblázat 3b oszlopa szerinti osztályozási kódot kell használni. Az osztályozási kód a 2.2.1.1.5 pont szerinti alosztály számából és a 2.2.1.1.6 pont szerinti összeférhetőségi csoport betűjéből áll.

5.3.2.3.2 A 3.2 fejezet „A” táblázatának 20 oszlopában feltüntetett veszélyt jelölő számok jelentése a következő:

20 fojtó hatású gáz vagy más járulékos veszéllyel nem járó gáz

22 mélyhütött, cseppfolyósított, fojtó gáz

223 mélyhütött, cseppfolyósított, gyúlékony gáz

225 mélyhütött, cseppfolyósított, gyújtó hatású (égést tápláló) gáz

23 gyúlékony gáz

238 gyúlékony, maró gáz

239 gyúlékony gáz, amely spontán heves reakciót okozhat

25 gyújtó hatású (égést tápláló) gáz

26 mérgező gáz

263 mérgező, gyúlékony gáz

265 mérgező, gyújtó hatású (égést tápláló) gáz

268 mérgező, maró gáz

28 maró gáz

285 maró, gyújtó hatású (égést tápláló) gáz

30 gyúlékony (lobbanáspont 23…60 °C) folyékony anyag vagy

60 °C feletti lobbanáspontú gyúlékony folyékony anyag vagy olvasztott szilárd anyag lobbanáspontjával egyenlő vagy annál magasabb hőmérsékleten vagy

önmelegedő folyékony anyag

323 gyúlékony folyékony anyag amely vízzel reagálva gyúlékony gázokat fejleszt

X323 gyúlékony folyékony anyag, amely vízzel veszélyesen reagálva[6)] gyúlékony gázokat fejleszt

33 könnyen gyúló (lobbanáspont 23 °C alatt) folyékony anyag

333 piroforos folyékony anyag

X333 piroforos folyékony anyag, amely a vízzel veszélyesen reagál[6)]

336 könnyen gyúló, mérgező folyékony anyag

338 könnyen gyúló, maró folyékony anyag

X338 könnyen gyúló, maró folyékony anyag, amely a vízzel veszélyesen reagál[6)]

339 könnyen gyúló folyékony anyag, amely spontán heves reakciót okozhat

36 gyúlékony (lobbanáspont 23…60 °C), enyhén mérgező folyékony anyag vagy önmelegedő, mérgező folyékony anyag

362 gyúlékony, mérgező folyékony anyag, amely vízzel reagálva gyúlékony gázokat fejleszt

X362 gyúlékony, mérgező folyékony anyag, amely vízzel veszélyesen reagálva[6)] gyúlékony gázokat fejleszt

368 gyúlékony, mérgező, maró folyékony anyag

38 gyúlékony (lobbanáspont 23…60 °C) folyékony anyag, amely gyengén maró vagy önmelegedő, maró folyékony anyag

382 gyúlékony folyékony, maró anyag, amely vízzel reagálva gyúlékony gázokat fejleszt

X382 gyúlékony folyékony, maró anyag, amely vízzel veszélyesen reagálva[6)] gyúlékony gázokat fejleszt

39 gyúlékony folyékony anyag, amely spontán heves reakciót okozhat

40 gyúlékony szilárd anyag, vagy önmelegedő anyag, vagy önreaktív anyag

423 szilárd anyag, amely vízzel reagálva gyúlékony gázokat fejleszt, vagy gyúlékony szilárd anyag, amely vízzel reagálva gyúlékony gázokat fejleszt, vagy önmelegedő szilárd anyag, amely vízzel reagálva gyúlékony gázokat fejleszt

X423 szilárd anyag, amely vízzel veszélyesen reagálva[6)] gyúlékony gázokat fejleszt, vagy gyúlékony szilárd anyag, amely vízzel veszélyesen reagálva[6)] gyúlékony gázokat fejleszt, vagy önmelegedő szilárd anyag, amely vízzel veszélyesen reagálva[6)] gyúlékony gázokat fejleszt

43 öngyulladó (piroforos) szilárd anyag

X432 öngyulladó (piroforos) szilárd anyag, amely vízzel veszélyesen reagálva[6)] gyúlékony gázokat fejleszt

44 gyúlékony szilárd anyag, amely magasabb hőmérsékleten olvasztott állapotban van

446 gyúlékony, mérgező szilárd anyag, amely magasabb hőmérsékleten olvasztott állapotban van

46 gyúlékony vagy önmelegedő, mérgező szilárd anyag

462 mérgező szilárd anyag, amely vízzel reagálva gyúlékony gázokat fejleszt

X462 szilárd anyag, amely vízzel veszélyesen reagálva[6)] mérgező gázokat fejleszt

48 gyúlékony vagy önmelegedő, maró szilárd anyag

482 maró szilárd anyag, amely vízzel reagálva gyúlékony gázokat fejleszt

X482 szilárd anyag, amely vízzel veszélyesen reagálva[6)] maró gázokat fejleszt

50 gyújtó hatású (égést tápláló) anyag

539 gyúlékony szerves peroxid

---

6) Víz csak szakértő jóváhagyásával használható.

55 erősen gyújtó hatású (égést tápláló) anyag
556 erősen gyújtó hatású (égést tápláló), mérgező anyag
558 erősen gyújtó hatású (égést tápláló), maró anyag
559 erősen gyújtó hatású (égést tápláló) anyag, amely spontán heves reakciót okozhat
56 gyújtó hatású (égést tápláló), mérgező anyag
568 gyújtó hatású (égést tápláló), mérgező, maró anyag
58 gyújtó hatású (égést tápláló), maró anyag
59 gyújtó hatású (égést tápláló) anyag, amely spontán heves reakciót okozhat
60 mérgező vagy enyhén mérgező anyag
606 fertőző anyag
623 mérgező folyékony anyag, amely vízzel reagálva gyúlékony gázokat fejleszt
63 mérgező, gyúlékony (lobbanáspont 23…60 °C) folyékony anyag
638 mérgező, gyúlékony (lobbanáspont 23…60 °C), maró folyékony anyag
639 mérgező, gyúlékony (lobbanáspont legfeljebb 60 °C) folyékony anyag, amely spontán heves reakciót okozhat
64 mérgező, gyúlékony vagy önmelegedő szilárd anyag
642 mérgező szilárd anyag, amely vízzel reagálva gyúlékony gázokat fejleszt
65 mérgező, gyújtó hatású (égést tápláló) anyag
66 nagyon mérgező anyag
663 nagyon mérgező, gyúlékony (lobbanáspont legfeljebb 60 °C) folyékony anyag
664 nagyon mérgező, gyúlékony vagy önmelegedő szilárd anyag
665 nagyon mérgező, gyújtó hatású (égést tápláló) anyag
668 nagyon mérgező, maró anyag
669 nagyon mérgező anyag, amely spontán heves reakciót okozhat
68 mérgező, maró anyag
69 mérgező vagy enyhén mérgező anyag, amely spontán heves reakciót okozhat
70 radioaktív anyag
78 radioaktív, maró anyag
80 maró vagy gyengén maró anyag
X80 maró vagy gyengén maró anyag, amely vízzel veszélyesen reagál[6)]
823 maró folyékony anyag, amely vízzel reagálva gyúlékony gázokat fejleszt
83 maró vagy gyengén maró, gyúlékony (lobbanáspont 23…60 °C) folyékony anyag
X83 maró vagy gyengén maró, gyúlékony (lobbanáspont 23…60 °C) folyékony anyag, amely vízzel veszélyesen reagál[6)]
839 maró vagy gyengén maró, gyúlékony (lobbanáspont 23…60 °C) folyékony anyag, amely spontán heves reakciót okozhat
89 maró vagy gyengén maró anyag, amely spontán heves reakciót okozhat
90 környezetre veszélyes anyag vagy különféle veszélyes anyagok
99 különféle veszélyes anyagok magas hőmérsékleten szállítva

5.3.3 Magas hőmérsékletű anyagok jelölése

Azokat a tartálykocsikat, tankkonténereket, mobil tartányokat, különleges konténereket, ill. különlegesen felszerelt konténereket, amelyeknél a 3.2 fejezet „A” táblázat 6 oszlopában az 580 különleges előírás szerint a magas hőmérsékletü anyag jelölése szükséges, a kocsik mindkét oldalán, a konténerek, tankkonténerek és mobil tartányok mind a négy ol-

dalán a háromszög alakú, vörös színű jelöléssel kell ellátni, amelynek oldalhosszúsága legalább 250 mm, belsejében fehér alapon szimbólummal (vörös színű hőmérő).

5.3.4 A 13 és 15 számú tolatási bárcák

5.3.4.1 ***Általános előírások***

Az 5.3.1.1.1 és az 5.3.1.1.5 pont, valamint az 5.3.1.3 – 5.3.1.6 bekezdés általános előírásai a 13 és a 15 számú tolatási bárcára is érvényesek.

5.3.4.2 ***A 13 és 15 számú tolatási bárcák leírása***

A 13 és 15 számú tolatási bárcák legalább A7 méretű (74 x 105 mm) téglalap alakúak, fehér színűek, amelyeken vörös színű háromszög(ek) (alap legalább 100 mm, magasság legalább 70 mm) vannak belsejükben fekete felkiáltójel szimbólummal és fekete kerettel.

(13 sz. bárca) Óvatosan tolatni!

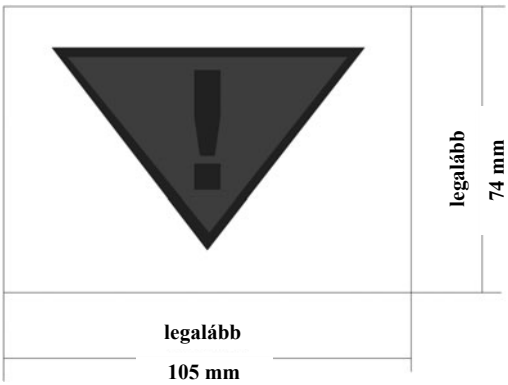

vörös háromszög fekete felkiáltójellel, fehér alapon

(15 sz. bárca)
Ütközési és gurítási tilalom! Vontatójárművel kell mozgatni! Tilos gurítani és más kocsik nekigurításával szemben védeni kell!

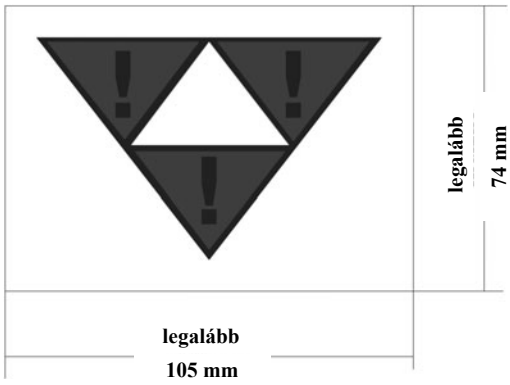

három vörös háromszög fekete felkiáltójellel, fehér alapon

5.3.5 Megkülönböztető csíkok

5.3.5.1 Az 1520 mm nyomközű tartálykocsikra a tartány tengely magasságában körbefutó, az 1005 ammónia esetén sárga színű, az 1017 klór esetén sötétzöld (védőszín) színű, a 2F, 3F és 4F osztályozási kód alá tartozó gyúlékony gázok esetén vörös színű, 30 cm széles csíkot kell elhelyezni.

A cseppfolyósított, a mélyhütött, cseppfolyósított és a nyomás alatt oldott gázok fuvarozására szolgáló 1435 mm nyomközű tartálykocsikat a tartány tengely magasságában körbe-

futó, kb. 30 cm széles, nem fényvisszaverő, narancssárga csíkkal kell megjelölni. Ha a 2 osztály cseppfolyósított gázainak fuvarozására szolgáló tartálykocsik más osztályok folyékony anyagainak fuvarozásához is engedélyezettek, akkor ezen anyagok fuvarozásakor a tartány körüli narancssárga csíkot és a cseppfolyósított gáz tartányon feltüntetett megnevezését teljesen le kell takarni.

5.3.5.2 Azokat az 1520 mm nyomközü tartálykocsikat, amelyekben a következő folyékony árukat szállítják, a tartány tengely magasságában körbefutó, kb. 500 mm széles, megfelelő színü csíkkal kell ellátni:

UN szám	Az áru megnevezése		A csík színe
	helyes	müszaki	
1079	Kén-dioxid	Kénsavanhidrid	fekete
1092	Akrolein, stabilizált	–	fekete
1131	Szénkéneg	–	narancssárga
1162	Dimetil-diklór-szilán	–	narancssárga
1230	Metanol	-	fekete
1250	Metil-triklór-szilán	–	narancssárga
1325	Gyúlékony, szerves, szilárd anyag, m.n.n.	Kaprolaktám	vörös
1381	Sárga foszfor	–	vörös
1649	Kopogásgátló keverék tüzelőanyagokhoz	Etil-fluid	zöld
2304	Naftalin, olvasztott	–	vörös
2448	Kén, olvasztott		vörös
3082	Környezetre veszélyes, folyékony anyag, m.n.n.	Paraantracén	kék
	Folyékony, szervetlen savak a következő osztályozási kóddal: C1, C3, CF1, CW1, CO1, CT1	–	sárga

5.3.6 A környezetre veszélyes anyagok különleges jelölése

Ha az 5.3.1 szakasz előírásai szerint nagybárcát kell alkalmazni, a 2.2.9.1.10 pont kritériumai szerint környezetre veszélyes anyagot tartalmazó konténereket, MEG-konténereket, tankkonténereket, mobil tartányokat és kocsikat az 5.2.1.8.3 pont szerinti, „környezetre veszélyes anyag” jelöléssel is el kell látni. Az 5.3.1 szakasz nagybárcákra vonatkozó előírásait erre a jelölésre mutatis mutandis[7] alkalmazni kell.

5.3.7 A baleseti lap számának feltüntetése a kocsikon és konténereken[8]

5.3.7.1 A– baleseti lap száma feltüntethető
a veszélyes áru fő vagy egyetlen veszélyét meghatározó veszélyességi bárcán levő veszélyességi osztály szám és jellép között; vagy
önálló, 400 x 200 mm-es fehér színü táblán, amelyet 10 mm széles fekete csík keretez.

5.3.7.2 A baleseti lap száma előtt az „AK” betüket kell feltüntetni. A baleseti lap számának és az „AK” betüknek legalább 70 mm magasnak kell lenniük.

---

7) A *mutatis mutandis* - jogi terminológia, jelentése „megfelelő változtatásokkal” vagy „figyelembe véve minden szükséges változtatást”, vagy „a szükséges változtatásokkal”.

8) Ezen szakasz rendelkezései a Magyar Köztársaság, a Lengyel Köztársaság és a Szlovák Köztársaság számára nem kötelezőek.

5.3.7.3 A fehér tábla a baleseti lap számával elhelyezhető a veszélyességi bárcával egy sorban vagy alatta. A fehér tábláknak ellen kell állniuk az atmoszférikus hatásoknak, tetszőleges időjárási körülmények között sem válhatnak olvashatatlanná és legalább a fuvarozás időtartama alatt tartós jelölést kell eredményezniük. A fehér táblák nem lazulhatnak meg.

A fehér táblák elkészíthetők öntapadó címke, festéssel felvitt jelölés vagy bármilyen más, azonos értékü formában.

5.3.7.4 Példák a baleseti lap számának feltüntetésére

vagy

5.4 FEJEZET OKMÁNYOK

5.4.0 A feladónak minden veszélyes áru szállításhoz SZMGSZ fuvarlevelet kell kiállítania, amelyet az SZMGSZ 12.5 sz. melléklet követelményei és a jelen fejezet követelményei szerint kell kitöltenie, kivéve az 1.1.3.1 – 1.1.3.5 bekezdésben meghatározott eseteket.

Megjegyzés: *Elektronikus adatfeldolgozási (EDP) vagy elektronikus adatátviteli (EDI) technikák használata az Irásos dokumentáció kiegészItéseként vagy helyette megengedett, amennyiben az elektronikus adatok fogadására, tárolására és feldolgozására használt eljárások a bizonyItó erőre és a fuvarozás alatti hozzáférhetőségre vonatkozó jogi követelményeknek legalább annyira megfelelnek, mint az Irásos dokumentáció.*

5.4.1 Veszélyes áru fuvarlevelek kiállatása és az azokkal összefüggő információk

5.4.1.1 ***Általános információk, amelyeket a fuvarlevélnek tartalmaznia kell***

5.4.1.1.1 Az SZMGSZ fuvarlevél „2. melléklet” rovatába „X” jelet kell tenni.

A fuvarlevél minden egyes szállítandó veszélyes anyagra vagy tárgyra vonatkozóan feladónak a következő adatokat kell feltüntetni:

a) az UN számot, amely elé az „UN” betüket kell írni (3.2 fejezet „A” táblázat 1 oszlop);

b) a helyes szállítási megnevezést, amint azt a 3.1.2 szakasz meghatározza (3.2 fejezet „A” táblázat 2 oszlop), szükség esetén (lásd a 3.1.2.8.1 pontot) zárójelbe tett müszaki megnevezéssel (lásd a 3.1.2.8.1.1 pontot) kiegészítve;

c) az 1 osztály anyagai és tárgyai esetén a 3.2 fejezet „A” táblázat 3b oszlopában találh ató osztályozási kódot. Ha a 3.2 fejezet „A” táblázat 5 oszlopában az 1, 1.4, 1.5, ill. 1.6 számú bárcán kívül más bárca száma is fel van tüntetve, akkor az osztályozási kód után zárójelben azt a bárcaszámot is fel kel kell tüntetni;
- a 7 osztály radioaktív anyagai esetén az osztály számát: „7”;

Megjegyzés: *A 7 osztály járulékos veszélyekkel rendelkező anyagaira lásd a 3.3 fejezet- ben a 172 különleges előIrást.*

- a többi osztály anyagai és tárgyai esetén a 3.2 fejezet „A” táblázat 5 oszlopában feltüntetett, ill. a 6 oszlopban feltüntetett különleges előírás alapján szükséges bárca számát. Ha egynél több bárca van megadva, akkor az elsőt követő többi bárca számát zárójelbe kell tenni. Olyan anyagok és tárgyak esetén, amelyeknél a 3.2 fejezet „A” táblázat 5 oszlopában nincs bárca szám feltüntetve, e helyett a 3a oszlopban feltüntetett osztály számát;

d) ahol van, az anyagra vonatkozó csomagolási csoportot (3.2 fejezet „A” táblázat 4 oszlop);

Megjegyzés: *A 7 osztály járulékos veszélyekkel rendelkező radioaktIv anyagaira lásd a 3.3 fejezetben a 172 különleges előIrás b) bekezdését.*

e) a küldeménydarabok szállítása esetén a küldeménydarabok számát és fajtáját [lásd az SZMGSZ 12.5 sz. mellékletét is]. A csomagolóeszköz UN kódjelét csak a küldeménydarab-fajta leírásának kiegészítéseként lehet használni [pl. egy láda (4G)];

f) a veszélyes árunkénti összes mennyiséget (az esettől függően térfogatban, bruttó vagy nettó tömegben) az azonos UN számhoz, helyes szállítási megnevezéshez és – ha van – csomagolási csoporthoz tartozó árunként (lásd az SZMGSZ 12.5 számú mellékletét is);

Megjegyzés: 1*. (fenntartva)*

2. Az SZMGSZ 2. számú Mellékletében szereplő gépek és készülékek esetén a bennük lévő veszélyes áru összes mennyiségét kell feltüntetni, literben vagy kg-ban.

g) a feladó megnevezését és címét (lásd az SZMGSZ 12.5 sz. mellékletét is);

h) a címzett és címét (lásd az SZMGSZ 12.5 számú mellékletét is);

i) az esetleges külön megállapodás rendelkezéseinek megfelelő nyilatkozatot, ha az adott fuvarozás ezen megállapodás szerint történik (pl. multimodális fuvarozás esetén);

j) (fenntartva)

k) a veszélyt jelölő számot (3.2 fejezet „A" táblázat 20 oszlop), ha a rakományt az 5.3.2.1 pont szerinti narancsszínű táblával kell megjelölni ;

l) a baleseti lap (lásd az 5.4.3 szakaszt) száma (3.2 fejezet „A" táblázat 21a oszlop), amelye elé az „AK" betüket kell írni (AK...)); ha az adott anyagra a 21a oszlopban nincs baleseti lap szám megadva, akkor a feladónak a fuvarlevélhez mellékelnie kell a kidolgozott baleseti lapot és a fuvarlevélbe be kell jegyeznie: „AK: mellékelve".[9)]

m) védőkocsik minimális száma (lásd 3.2 fejezet „A" táblázat 21b oszlop és 3.2.1 szakasz 21b oszlop leírása);[9)]

n) kocsirendezési és gurítódombról való leeresztési előírás (lásd 3.2 fejezet „A" táblázat 21c oszlop és 3.2.1 szakasz 21c oszlop leírása);[9)]
H– a a 3.2 fejezet „A" táblázat 21c oszlopában valamely tételnél „M" betüvel kezdődő kód van feltüntetve, a fuvarlevélbe a következő bejegyzést kell tenni:

M1 kód – „tilos gurítani";

M2 kód – „óvatosan gurítani";

M3 kód – „óvatosan gurítani" (csak akkor, ha az áru üveg csomagolóeszközök- ben van);

o) az áru veszélyessége (a veszély fajtája) – bejegyzés a fuvarlevélbe attól függően, hogy milyen veszélyességi bárca van a 3.2 fejezet „A" táblázat 5 oszlopában előírva (lásd az 5.4.1.1 táblázatot).[9)]

---

9) Az l), m), n) és o) pont követelményei a Magyar Köztársaságban, a Lengyel Köztársaságban és a Szlovák Köztársaságban történő veszélyes áru feladásakor és az ezen országokon átmenő tranzit fuvarozás esetén nem kötelezőek.

5.4.1.1 táblázat: Bejegyzés (bélyegző) az áru veszélyességéről (a veszély fajtája)

A veszélyesség bárca száma (3.2 fejezet „A” táblázat 5 oszlop)	Bejegyzés az áru veszélyességéről (a veszély fajtája)
1, 1.4, 1.,5 1.6	Robbanó
2.1	Gyúlékony gáz
2.2	Nem gyúlékony, nem mérgező gáz
2.3	Mérgező gáz
3, 4.1	Gyúlékony
4.2	Önmelegedő
4.3	Vízzel érintkezve gyúlékony gáz fejlesztő
5.1	Gyújtó hatású (oxidáló)
5.2	Szerves peroxid
6.1	Mérgező
6.2	Fertőző anyag
7A, 7B, 7C	Radioaktív
7E	Hasadóanyag
8	Maró
9	Egyéb veszélyes anyag

Az a), b), c), k), l), m), n) és o) pontban előírt adatokkal ki kell egészíteni az SZMGSZ 7. cikk 8. §-ában a fuvarlevél „11. Az áru megnevezése” rovatába beírandó adatokat.

Az egyes információk helye és sorrendje a fuvarlevélben tetszőleges, kivéve, hogy az a), b), c), d) és k) pont szerinti adatokat a következő sorrendben kell írni: k), a), b), c), d) (a veszélyt jelölő számot és az UN szám előtt kell feltüntetni ferde vonallal elválasztva), például:

663/UN 1098 ALLIL-ALKOHOL, 6.1 (3), I, AK 607, „védőkocsi 3/1-1*-1-1” „MÉRGEZŐ” „GYÚLÉKONY” „TILOS GURÍTANI”
336/UN 1230 METANOL, 3 (6.1), II, AK 319, „védőkocsi 3/0-0-1-0” „GYÚLÉKONY” „MÉRGEZŐ” „TILOS GURÍTANI”.

5.4.1.1.2 A fuvarlevélben az előírt információknak jól olvashatónak kell lenniük.

Bár a 3.1 fejezetben és a 3.2 fejezet „A” táblázatában a helyes szállítási megnevezés részét képező elemek nagybetűvel vannak feltüntetve, ill. ebben a fejezetben a fuvarlevélben feltüntetendő információk vegyesen kis- és nagybetűvel vannak írva, az információt a fuvarlevélbe kis- vagy nagybetűvel egyaránt be lehet írni.

5.4.1.1.3 *Hulladékokra vonatkozó különleges előIrások*

Amennyiben veszélyes árut tartalmazó hulladékot szállítanak (a radioaktív hulladékok kivételével), az UN szám és a helyes szállítási megnevezés elé kell írni a „HULLADÉK” szót, kivéve, ha ez része a helyes szállítási megnevezésnek, pl.:

HULLADÉK,336/ UN 1230 METANOL, 3 (6.1), II, AK 319, „védőkocsi 3/0-0-1-0” „GYÚLÉKONY” „MÉRGEZŐ” „TILOS GURÍTANI” vagy
HULLADÉK, 33/UN 1993 GYÚLÉKONY FOLYÉKONY ANYAG, M.N.N., (toluol és etil-alkohol), 3, II, AK 328, „védőkocsi 3/0-0-1-0” „GYÚLÉKONY”

Ha a hulladékra a 2.1.3.5.5 pont előírásait alkalmazzák, akkor a helyes szállítási megnevezést a következőkkel kell kiegészíteni:

„A 2.1.3.5.5 PONT SZERINTI HULLADÉK” (pl.: „UN 3264 MARÓ, FOLYÉKONY, SAVAS, SZERVETLEN ANYAG, M.N.N., A 2.1.3.5.5 PONT SZERINTI HULLADÉK”).

Ilyen esetben a 3.3 fejezet 274 különleges előírása által előírt müszaki megnevezést nem kell beírni.

5.4.1.1.4 *A korlátozott mennyiségben csomagolt veszélyes árukra vonatkozó különleges előIrások*

Ha a 3.4 fejezet szerinti, korlátozott mennyiségben csomagolt veszélyes árut szállítanak, ami nem esik az SZMGSZ 2. mell. hatálya alá, az 5.4.1.1.1 pont szerinti adatokat nem kell a fuvarlevélbe bejegyezni.

5.4.1.1.5 *A kármentő csomagolásokra vonatkozó különleges előIrások*

Ha veszélyes árut kármentő csomagolásban szállítanak, a fuvarlevélbe az áru megnevezése után a “**KÁRMENTŐ CSOMAGOLÁS**” bejegyzést kell tenni.

5.4.1.1.6 *Az üres, tisztItatlan eszközökre (csomagolóeszközökre, kocsikra, konténerekre, tartányokra, battériás kocsikra és MEG-konténerekre) vonatkozó különleges előIrások*

5.4.1.1.6.1 A 7 osztály kivételével a többi osztály veszélyes áruinak maradékát tartalmazó, üres, tisztítatlan eszközök esetében a fuvarlevélben az 5.4.1.1.1 b) pontban előírt helyes szállítási megnevezés előtt vagy után az „ÜRES, TISZTÍTATLAN, UTOLSÓ RAKOMÁNY MARADÉKA” szavakat kell feltüntetni. Az 5.4.1.1.1 f) pont előírásait nem kell alkalmazni.

5.4.1.1.6.2 Az 5.4.1.1.6.1 pont különleges előírása helyett az 5.4.1.1.16.2.1, ill. az 5.4.1.1.6.2.2 pont előírásai az adott esettől függően alkalmazhatók.

5.4.1.1.6.2.1 A 7 osztály kivételével a többi osztály veszélyes áruinak maradékát tartalmazó, üres, tisztítatlan csomagolóeszközök esetében, beleértve a legfeljebb 1000 l ürtartalmú, üres, tisztítatlan gáztartályokat is, a fuvarlevélben az 5.4.1.1.1 a), b) c) d), e) és f) pont szerinti adatok helyett az adott esettől függően az „ÜRES CSOMAGOLÓESZKÖZ”, „ÜRES TARTÁLY”, „ÜRES IBC”, ill. „ÜRES NAGYCSOMAGOLÁS” bejegyzés valamelyike szerepel, amit az utolsó berakott árura az 5.4.1.1.1 c) pontban meghatározott információ követ. Lásd a következő példát:

„ÜRES CSOMAGOLÓESZKÖZ, 6.1 (3)”.

Ha az utolsó berakott áru a 2 osztályba tarozó volt, akkor az 5.4.1.1.1 c) pontban meghatározott információ helyett az osztály száma: „2” is bejegyezhető.

Veszélyes árukat tartalmazott üres csomagolóeszközök együvé rakva történő szállítása esetén az 5.4.111 l), m) és n) pontban előírt adatokat nem kell bejegyezni.

5.4.1.1.6.2.2 A 7 osztály kivételével a többi osztály veszélyes áruinak maradékát tartalmazó, üres, tisztítatlan fuvarozási eszközök – a csomagolóeszközök kivételével –, és az 1000 l-nél nagyobb ürtartalmú, üres, tisztítatlan gáztartályok esetében a fuvarlevélben az 5.4.1.1.1 a) – d) és k) – o) pont szerinti adatok előtt az adott esettől függően az „ÜRES TARTÁNYJÁRMŰ”, „ÜRES TARTÁLYKOCSI”, „ÜRES LESZERELHETŐ TARTÁNY”, „ÜRES TANKKONTÉNER”, „ÜRES MOBIL TARTÁNY”, „ÜRES BATTÉRIÁS JÁRMŰ”, „ÜRES BATTÉRIÁS KOCSI”, „ÜRES MEG-KONTÉNER”, „ÜRES JÁRMŰ”, „ÜRES KOCSI”, „ÜRES KONTÉNER”, illetve „ÜRES TARTÁLY” bejegyzés valamelyike szerepel, amit az „UTOLSÓ RAKOMÁNY:” szavak követnek. Emellett az 5.4.1.1.1. f) pont előírásait nem kell alkalmazni. Lásd a következő példát:

„ÜRES TARTÁLYKOCSI, UTOLSÓ RAKOMÁNY: 663, UN 1098 ALLIL-ALKOHOL, 6.1 (3), I”, AK 607, „védőkocsi 3/1-1*-1-1” „MÉRGEZŐ” „GYÚLÉKONY” „TILOS GURÍTANI”.

5.4.1.1.6.2.3 (fenntartva)

5.4.1.1.6.3 a) Ha az üres, tisztítatlan tartányokat, battériás kocsikat, battériás járműveket (huckepack forgalomban) vagy MEG- konténereket a 4.3.2.4.3 pont szerint a legkö-

zelebbi olyan helyre szállítják, ahol a tisztítás vagy javítás elvégezhető, a következő kiegészítő bejegyzést kell a fuvarlevélbe tenni: „**A 4.3.2.4.3 pont szerinti fuvarozás**”.

b) Ha az üres, tisztítatlan kocsikat, járműveket (huckepack forgalomban) vagy konténereket a 7.5.8.1 bekezdés szerint a legközelebbi olyan helyre szállítják, ahol a tisztítás vagy javítás elvégezhető, a következő kiegészítő bejegyzést kell a fuvarlevélbe tenni: „**A 7.5.8.1 bekezdés szerinti fuvarozás**”.

5.4.1.1.6.4 Ha tartálykocsikat, leszerelhető tartányokat, battériás kocsikat tankkonténereket vagy MEG-konténereket a 4.3.2.4.4 pont szerint fuvaroznak, a következő kiegészítő bejegyzést kell a fuvarlevélbe tenni: „**A 4.3.2.4.4 pont szerinti fuvarozás**”.

5.4.1.1.7 *A tengeri vagy légi szállítást is magában foglaló szállítási láncra vonatkozó különleges előírások*[10)]

Az 1.1.4.2.1 bekezdés szerinti fuvarozásnál a következő bejegyzést kell a fuvarlevélbe tenni: „**Az 1.1.4.2.1 bekezdés szerinti fuvarozás**”.

5.4.1.1.8 (fenntartva)

5.4.1.1.9 *A huckepack forgalomra vonatkozó különleges előírások*

Az 1.1.4.4 bekezdés szerinti fuvarozásnál a fuvarlevélbe a következőt kell bejegyezni: „**Az 1.1.4.4 bekezdés szerinti fuvarozás**”.

Az áruk tartányokba, leszerelhető tartányokban, tartányjárművekben, tankkonténerekben, MEG-konténerekben, battériás kocsikban, mobil tartányokban vagy ömlesztve történő fuvarozásánál a fuvarlevélben az áru megnevezése és UN száma előtt a veszélyt jelölő számot is fel kell tüntetni.

5.4.1.1.10 (fenntartva)

5.4.1.1.11 *Az IBC-k utolsó időszakos vizsgálat érvényességének lejárta utáni szállítására vonatkozó különleges előírások*

A 4.1.2.2 bekezdés b) pontja, a 6.7.2.19.6 pont b) alpontja, a 6.7.3.15.6 pont b) alpontja és a 6.7.4.14.6 pont b) alpontja szerinti fuvarozásnál ezt a tényt a fuvarlevélben a következő formában kell feltüntetni:

„**A 4.1.2.2 b) pont szerinti fuvarozás**”;
„A 6.7.2.19.6 b) pont szerinti fuvarozás”;
„A 6.7.3.15.6 b) pont szerinti fuvarozás”;
„A 6.7.4.14.6 b) pont szerinti fuvarozás”.

5.4.1.1.12 *Az átmeneti rendelkezések szerinti fuvarozásra vonatkozó különleges előírások*

Az 1.6.1.1 bekezdés szerinti átmeneti időszak esetén a fuvarlevélbe a következő bejegyzést kell tenni „**A 2009. július 1-je előtt alkalmazott SZMGSZ 2. számú Melléklet szerinti fuvarozás**”.

5.4.1.1.13 (fenntartva)

5.4.1.1.14 *A magas hőmérsékleten szállított anyagokra vonatkozó különleges előírások*

Ha egy folyékony anyagot 100 °C-on vagy annál magasabb hőmérsékleten, ill. egy szilárd anyagot 240 °C-on vagy annál magasabb hőmérsékleten szállítanak vagy adnak fel szállításra és a helyes szállítási megnevezés nem utal a magas hőmérsékletre (pl. a helyes szállítási megnevezésben nem szerepel az „OLVASZTOTT” vagy „MAGAS

---

10) A tengeri vagy légi szállítást is magában foglaló szállítási láncban történő továbbításnál a fuvarlevélhez csatolható a tengeri vagy légi szállításhoz használt okmány (pl. az 5.4.4 szakasz szerinti nyomtatvány a veszélyes áruk multimodális szállításához).

HŐMÉRSÉKLETŰ” kifejezés), akkor közvetlenül a helyes szállítási megnevezés után a „FORRÓ” szót kell írni.

5.4.1.1.15 (fenntartva)

5.4.1.1.16 *A 3.3 fejezet 640 különleges utasItása szerint szükséges információ feltüntetése*

Ha a 3.3 fejezet 640 különleges előírása megköveteli, a fuvarlevélbe a „640X különleges előírás” bejegyzést kell tenni, ahol „X” a 3.2 fejezet „A” táblázat 6 oszlopában a 640 különleges előírás után szereplő nagybetű.

5.4.1.1.17 *A szilárd anyagoknak a 6.11.4 szakasz szerinti, ömlesztettáru-konténerekben történő szállItására vonatkozó különleges előIrások*

Ha szilárd anyagot a 6.11.4 szakasz szerinti, ömlesztettáru-konténerekben szállítanak, a fuvarlevélbe a következő bejegyzést kell tenni (lásd a 6.11.4 szakasz címéhez füzött megjegyzést):

„**… illetékes hatósága által jóváhagyott BK(x) ömlesztettáru-konténer**”.

5.4.1.2 ***Az egyes osztályoknál szükséges különleges vagy kiegészítő információk***

5.4.1.2.1 *Különleges előIrások az 1 osztályra*

a) A fuvarlevélben az 5.4.1.1.1 pontban előírtakon kívül fel kell tüntetni a nettó robbanóanyag tömeget kg-ban. Kocsirakomány vagy teljes rakomány esetén a fuvarlevélben ban fel kell tüntetni a küldeménydarabok számát, az egyes küldeménydarabok tömegét kg-ban, valamint a robbanóanyag összes nettó tömegét kg-ban.

b) Két különböző áru egybecsomagolása esetén a fuvarlevélbe az áru megjelöléseként mindkét anyag vagy tárgy 3.2 fejezet „A” táblázat 1, illetve 2 oszlopában szereplő UN számát és nagybetüvel szedett helyes szállítási megnevezését be kell írni. Amennyiben a 4.1.10 szakasz MP1, MP2, MP20 – MP24 egybecsomagolásra vonatkozó különleges előírása szerint kettőnél több különböző áru van egy küldeménydarabbá egyesítve, úgy a fuvarlevélben az áru megnevezése alatt a küldeménydarabban levő minden anyag és tárgy UN számát “**UN ... számú áru**” formában kell feltüntetni.

c) A valamely m.n.n. tétel vagy az „UN 0190 ROBBANÓANYAG MINTA” alá besorolt, illetve az 4.1.4.1 bekezdés P101 csomagolási utasítása szerint csomagolt anyagok és tárgyak fuvarozásánál a fuvarlevélhez mellékelni kell az illetékes hatóság engedélyének egy példányát a szállítási feltételekkel. Ezt a feladási ország valamely hivatalos nyelvén és ezen kívül, ha ez a nyelv nem az orosz, akkor orosz nyelven kell szövegezni, kivéve, ha a fuvarozás által érintett országok közötti megállapodások másként rendelkeznek.

d) Ha a B és a D összeférhetőségi csoport anyagait és tárgyait tartalmazó küldeménydarabokat a 7.5.2.2 bekezdés előírásai szerint ugyanabba a kocsiba együvé rakják, a fuvarlevélhez a 7.5.2.2 bekezdés táblázatához füzött a) lábjegyzet szerinti elválasztott rekeszek vagy különleges védőburkolat-rendszer engedélyezési tanúsítványát mellékelni kell. Ezt a feladási ország valamely hivatalos nyelvén és ezen kívül, ha ez a nyelv nem az orosz, akkor orosz nyelven kell szövegezni, kivéve, ha a fuvarozás által érintett országok közötti megállapodások másként rendelkeznek.

e) Ha a robbanóanyagokat vagy robbanótárgyakat a P101 csomagolási utasítás szerinti csomagolásban szállítják, a fuvarlevélbe a következő bejegyzést kell tenni: “**... illetékes hatósága által engedélyezett csomagolás**” (lásd a 4.1.4.1 bekezdés P101 csomagolási utasítását).

f) Az 1.5.2 szakasz szerinti katonai küldeményeknél a 3.2 fejezet “A” táblázat szerinti megnevezések helyett az illetékes katonai hatóság által előírt megnevezések használhatók.

Az olyan katonai küldemények fuvarozásánál, amelyekre az 5.2.1.5 bekezdés, az 5.2.2.1.8 és az 5.3.1.1.2 pont, valamint a 7.2.4 szakasz W2 különleges előírása szerinti eltérő feltételek vonatkoznak, a fuvarlevélbe be kell jegyezni: „**katonai küldemény**".

g) Az UN 0333, 0334, 0335, 0336 és 0337 alá tartozó tüzijáték testek szállításánál a fuvarlevélbe a következő bejegyzést kell tenni: „**A(z) …**(a 3.3.1 szakasz 645 különleges előírásában hivatkozott ország) **illetékes hatósága által elismert besorolás**".

Megjegyzés: *A helyes szállítási megnevezés kiegészítéseként a fuvarlevélben az áru kereskedelmi vagy műszaki megnevezése is megadható.*

5.4.1.2.2 *Kiegészítő előírások a 2 osztályra*

a) A keverékek (lásd a 2.2.2.1.1 pontot) tartálykocsikban, leszerelhető tartányokban, mobil tartányokban, tankkonténerekben, battériás kocsikban vagy MEG-konténerekben történő fuvarozásánál a keverék összetételét térf.%-ban vagy tömeg%-ban meg kell adni. Az 1%-nál kevesebb alkotórészeket nem kell feltüntetni (lásd még a 3.1.2.8.1.2 pontot is). Nem szükséges megadni a keverék összetételét, ha az 3.3 fejezet 581, 582 vagy 583 különleges előírás által engedélyezett müszaki megnevezést használják a helyes szállítási megnevezés kiegészítéseként.

b) Palackok, nagypalackok, gázhordók, mélyhütő tartályok és palackkötegek 4.1.6.10 bekezdés feltételei szerinti fuvarozásánál a fuvarlevélbe a következő bejegyzést kell tenni: „**A 4.1.6.10 bekezdés szerinti fuvarozás**".

c) Olyan tartálykocsik esetében, amelyeket tisztítatlan állapotban töltöttek meg, a fuvarlevélbe az áru tömegeként a betöltött áru tömegének és a visszamaradt rakomány tömegének összegét kell beírni, ami megfelel a megtöltött tartálykocsi össztömege és feltüntetett saját tömege közti különbségnek. Kiegészítésképpen a "**betöltött tömeg ... kg**" megjegyzés is beírható.

d) A mélyhütött, cseppfolyósított gázokkal töltött tartálykocsinál, mobil tartánynál és tankkonténernél a feladónak a fuvarlevélbe a következő nyilatkozatot kell tennie: „**A tartány úgy van szigetelve, hogy a biztonsági szelepek ……**(a fuvarozó jóváhagyásával megadott dátum) **előtt nem nyitnak ki**".

e) A 2A, 2O, 2F, 2TF, 2TC, 2TO, 2TFC osztályozási kód alá tartozó cseppfolyósított gázok szállítására szolgáló tartálykocsik esetében a fuvarlevélbe be kell írni a tartányban a kiürítés után visszamaradó nyomást (MPa-ban vagy bar-ban).

5.4.1.2.3 ***Kiegészítő előírások a 4.1 osztály önreaktív anyagaira és az 5.2 osztály szerves peroxidjaira***

5.4.1.2.3.1 (fenntartva)

5.4.1.2.3.2 A 4.1 osztály egyes önreaktív anyagaihoz és az 5.2 osztály egyes szerves peroxidjaihoz, amelyeknél meghatározott csomagolás esetén az illetékes hatóság engedélye alapján 1 számú bárca nem szükséges (lásd az 5.2.2.1.9 pontot), a fuvarlevélbe a következő bejegyzést kell tenni: „**1 számú veszélyességi bárca nem szükséges**".

5.4.1.2.3.3 Ha az önreaktív anyagokat és a szerves peroxidokat olyan feltételek mellett szállítják, amelyekhez jóváhagyás szükséges (az önreaktív anyagokra lásd a 2.2.41.1.13 és a 4.1.7.2.2 pontot; a szerves peroxidokra lásd a 2.2.52.1.8 és a 4.1.7.2.2 pontot, valamint a 6.8.4 szakasz TA2 különleges előírását), a fuvarlevélbe erre utaló bejegyzést kell tenni, pl.: „**A 2.2.52.1.8 pont szerinti fuvarozás.**"

Az illetékes hatóság szállítási feltételeket tartalmazó jóváhagyásának másolatát a fuvarlevélhez kell csatolni. Ezt a feladási ország valamelyik hivatalos nyelvén és ha ez a nyelv nem az orosz, akkor orosz nyelven is kell szövegezni, kivéve, ha a fuvarozás által érintett országok közötti megállapodások másként rendelkeznek.

5.4.1.2.3.4 Szerves peroxid minta (lásd a 2.2.52.1.9 pontot) vagy önreaktív anyag minta (lásd a 2.2.41.1.15 pontot) szállításánál erre a tényre utaló nyilatkozatot kell a fuvarlevélbe bejegyezni, pl.: „**A 2.2.52.1.9 pont szerinti fuvarozás**".

5.4.1.2.3.5 G típusú önreaktív anyag szállításánál [lásd a "Vizsgálatok és kritériumok kézikönyv" II. Rész, 20.4.2.g) bekezdését] a következő nyilatkozat tehető a fuvarlevélbe: „**Nem a 4.1 osztály önreaktív anyaga**".

G típusú szerves peroxid szállításánál [lásd a „Vizsgálatok és kritériumok kézikönyv" II. Rész, 20.4.3.g) bekezdését] a következő nyilatkozat tehető a fuvarlevélbe: „**Nem az 5.2 osztály anyaga**".

5.4.1.2.4 ***Kiegészítő előírások a 6.2 osztályra***

A címzettre vonatkozó információn [lásd az 5.4.1.1.1 h) pontot] kívül egy felelős személy nevét és telefonszámát is meg kell adni.

5.4.1.2.5 ***Különleges előírások a 7 osztályra***

5.4.1.2.5.1 Minden, a 7 osztály anyagát tartalmazó küldemény esetében a fuvarlevélben – értelemszerüen – a következő információt kell a megadott sorrendben, közvetlenül az 5.4.1.1.1 a) – c) pontban előírt információkat követően feltüntetni:

a) az egyes radionuklidok nevét vagy jelét, vagy radionuklidok keveréke esetében a megfelelő általános leírást vagy a sugárzás szempontjából meghatározó nuklidok felsorolását;

b) az anyagok fizikai és kémiai állapotának leírását vagy annak közlését, hogy különleges formájú radioaktív anyagról vagy kis mértékben diszpergálódó radioaktív anyagról van szó. A kémiai alakot illetően a fajtamegnevezés elegendő. A járulékos veszéllyel rendelkező radioaktív anyagra lásd a 3.3 fejezetben a 172 különleges előírás utolsó mondatát;

c) a radioaktív tartalom maximális aktivitását a szállítás során becquerelben (Bq) a megfelelő SI-prefixum jelével együtt (lásd az 1.2.2.1 bekezdést). Hasadóanyagok esetén az aktivitás helyett megadható az összes mennyiség is grammban (g) vagy annak többszörösében;

d) a küldeménydarab kategóriáját, azaz I-FEHÉR, II-SÁRGA, III-SÁRGA;

e) a szállítási mutatószámot (csak a II-SÁRGA és a III-SÁRGA kategóriánál);

f) hasadóanyagot tartalmazó küldeménynél, kivéve a 6.4.11.2 bekezdés értelmében engedményes küldeményeket, a kritikussági biztonsági mutatószámot;

g) amennyiben a feladáshoz szükséges, akkor az illetékes hatóság minden engedélyének (különleges formájú radioaktív anyagokra, kis mértékben diszpergálódó radioaktív anyagokra, külön megegyezésre, küldeménydarab-mintára vagy szállításra vonatkozó engedélyek) jelölő számát;

h) az olyan küldeményeknél, amelyek egynél több küldeménydarabból állnak, az 5.4.1.1.1 pontban és az előző a) – g) pontban előírt információkat minden egyes küldeménydarabra meg kell adni. Részletesen meg kell adni az egyesítőcsomagolásban, konténerben, ill. kocsiban levő minden egyes küldeménydarab, ill. minden egyes egyesítőcsomagolás, konténer, ill. kocsi tartalmát. Amennyiben az egyesítőcsomagolásból, konténerből, ill. kocsiból egyes küldeménydarabokat útközben kiraknak, a hozzájuk tartozó fuvarleveleket mellékelni kell;

i) amennyiben egy küldeményt kizárólagos használat mellett szállítanak, kiegészítésképpen a "**szállítás kizárólagos használat mellett**" megjegyzést;

j) *LSA-II* vagy *LSA-III* anyagoknál és *SCO-I* vagy *SCO-II* tárgyaknál a küldeménydarab összes aktivitását az A_2-érték többszörösében.

5.4.1.2.5.2 A feladónak a fuvarlevélben nyilatkoznia kell azokról az intézkedésekről, amelyeket esetleg a fuvarozónak kell megtennie. Ezt a nyilatkozatot olyan nyelven kell szövegezni, amelyet a fuvarozó vagy az illetékes hatóság szükségesnek tart, és a nyilatkozatnak legalább a következő információkat kell tartalmaznia:

a) kiegészítő követelményeket a küldeménydarabok, egyesítőcsomagolások, konténerek berakása, tárolása, szállítása, kezelése, kirakása során, beleértve a hőelvezetésre vonatkozó különleges tárolási előírásokat [lásd a 7.5.11 szakasz CW33 3.2) különleges előírását] vagy utalást, amelynek értelmében ilyen intézkedések nem szükségesek;

b) a szállítási módra vagy a kocsira vonatkozó korlátozásokat, és a szállítási útvonalra vonatkozó szükséges adatokat;

c) a küldeményre vonatkozó veszélyhelyzeti utasításokat.

5.4.1.2.5.3 Az illetékes hatóság gyártási minta engedélyéhez, ill. szállítási engedélyéhez kötött küldeménydarabok nemzetközi fuvarozása esetén, ha az érintett országokban különböző engedélytípusok szükségesek, az 5.4.1.1.1 pontban előírt UN számot és helyes szállítási megnevezést a gyártási minta származási országában kiadott engedélynek megfelelően kell megadni.

5.4.1.2.5.4 Az illetékes hatóság engedélyét nem kell feltétlenül a küldeményhez mellékelni. A feladónak azonban berakás és kirakás előtt a fuvarozó rendelkezésére kell bocsátania.

5.4.1.3 (fenntartva)

5.4.1.4 ***Az okmányok nyelvezete és formája***

5.4.1.4.1 A fuvarlevélbe való bejegyzéseket az SZMGSZ 7 cikk 2. § előírásai szerint kell megtenni.

5.4.1.4.2 Minden esetben külön fuvarlevelet kell kiállítani azokra a küldeményekre, amelyeket a 7.5.2 szakasz tiltó rendelkezései miatt nem szabad ugyanazon kocsiba együvé rakni.

A veszélyes áruk multimodális szállítási okmányaként kiegészítve a fuvarlevelet célszerü az 5.4.4 szakaszban bemutatott okmány használata.[11)].

5.4.1.5 ***Nem veszélyes áruk***

Ha a 3.2 fejezet „A" táblázatában név szerint említett áru nem esik az SZMGSZ 2. számú melléklete hatálya alá, mivel a 2. rész értelmében nem tekinthető veszélyesnek, a feladó bejegyezheti a fuvarlevélbe: „**Nem a(z) … osztályba tartozó áru**".

Megjegyzés: *Ez az előIrás különösen akkor alkalmazható, ha a feladó úgy gondolja, hogy a szállItmányt útközben ellenőrizhetik a szállItott áru (pl. oldat vagy keverék) kémiai tulajdonságai miatt, vagy amiatt, hogy az áru egyéb szabályok szerint veszélyesnek minősül.*

---

11) Amennyiben ezt használják, az ENSZ EGB-hez (UNECE) tartozó Elektronikus Kereskedelmi és Kereskedelem Könnyítési Központ (UN/CEFACT) vonatkozó ajánlásai alkalmazhatók, különösen az 1. sz. Ajánlás (ENSZ kereskedelmi okmányok mintája) (ECE/TRADE/137, 81.3 kiadás), Az ENSZ kereskedelmi okmányok mintája – Alkalmazási útmutató (ECE/TRADE/270, 2002. évi kiadás) a 11. sz. Ajánlás (a veszélyes áruk nemzetközi szállítási okmányai) (ECE/TRADE/204, 96.1 kiadás – átdolgozás alatt) és a 22. sz. Ajánlás (A standard küldemény utasítások mintája) (ECE/TRADE/168, 1989. évi kiadás). Lásd még az UN/CEFACT A kereskedelem megkönnyítésére vonatkozó ajánlások összefoglalóját (ECE/TRADE/346, 2006. évi kiadás) és az ENSZ Kereskedelmi adat elemek jegyzékét (UNTDED) (ECE/TRADE/362, 2005. évi kiadás).

5.4.2 Konténer megrakási bizonyítvány

Ha a veszélyes áru nagykonténerben történő szállítását tengeri szállítás követi, a fuvarlevélhez csatolni kell az IMDG Kódex[12)] 5.4.2 szakasza szerinti konténer megrakási bizonyítványt[13)].

Az 5.4.1 szakaszban előírt fuvarlevél és az előzőekben említett konténer megrakási bizonyítvány funkcióit egyetlen okmány is betöltheti. Ha több okmány van, egymáshoz kell azokat csatolni. Ha ezeket a funkciókat egyetlen okmány látja el, elegendő a fuvarlevélbe tett azon nyilatkozat, hogy a konténer megrakása az alkalmazható alágazati előírások szerint történt, valamint a konténer megrakási bizonyítványért felelős személy megnevezése.

Megjegyzés: *Mobil tartányokhoz, tankkonténerekhez és MEG- konténerekhez nem szükséges konténer megrakási bizonyItvány.*

5.4.3 Baleseti lap[14)]

5.4.3.1 A berakás, szállítás és kirakás során bekövetkezett vészhelyzet idejében történő megszüntetéséhez a fuvarlevélben feltüntetett számú baleseti lap tartalmaz utasításokat (lásd az

---

12) Az áruk szállítóegységbe történő rakodásához gyakorlati és oktatási irányelveket a Nemzetközi Tengerészeti Szervezet (IMO), a Nemzetközi Munkaügyi Szervezet (ILO) és az ENSZ Európai Gazdasági Bizottsága (UN/ECE) is kialakított, amelyeket az IMO jelentetett meg – (IMO/ILO/UN-ECE Irányelvek az áruszállító egységek (CTU-k) rakodásához).

13) Az IMDG Kódex 5.4.2 szakasza a következőket írja elő:

„**5.4.2. Konténer/jármű megrakási bizonyítvány**

5.4.2.1 Ha a veszélyes árut bármilyen konténerbe vagy járműbe rakják, a konténer vagy a jármű berakásáért felelősnek ”konténer/jármű megrakási bizonyítvány"-t kell kiállítania, amely tartalmazza a konténer/jármű azonosító számát (számait) és tanúsítja, hogy az eljárást a következő feltételek szerint hajtották végre:

.1 A konténer/jármű tiszta, száraz és az áru befogadására alkalmas volt;

.2 Az együvérakási szabályok szerint együvé nem rakható küldeménydarabokat nem rakták ugyanabba a konténerbe, járműbe, ill. járműre (kivéve, ha az érintett illetékes hatóság az (IMDG Kódex) 7.2.2.3 bekezdése alapján azt engedélyezte);

.3 Minden küldeménydarabot külsőleg megvizsgáltak sérülés szempontjából, és csak hibátlan küldeménydarabokat raktak be;

.4 A hordókat állítva rakták be, kivéve, ha az illetékes hatóság másként engedélyezte, és minden árut megfelelően raktak be, ill. szükség esetén a tervezett szállítás mód(ok)nak megfelelően rögzítőeszközökkel rögzítettek;

.5 Ha a veszélyes árut ömlesztve szállítják, az ömlesztve berakott áru egyenletesen el van terítve a konténerben/járműben;

.6 Ha a küldemény az 1.4 alosztály kivételével 1 osztályba tartozó árut is tartalmaz, a konténer/jármű (az IMDG Kódex) 7.4.6 bekezdése értelmében szerkezetileg megfelelő;

.7 A konténer/jármű és a benne levő küldeménydarabok megfelelően vannak feliratozva, bárcázva és nagybárcával jelölve;

.8 Ha hütés céljára szilárd szén-dioxidot (CO_2 - szárazjeget) használnak, a konténer/jármű szembetünő helyen, pl. az ajtó felőli végén kívülről meg van jelölve vagy bárcázva a következő felirattal: „VESZÉLYES CO_2 GÁZT (SZÁRAZJEGET) TARTALMAZ, BELÉPÉS ELŐTT ALAPOSAN KI KELL SZELLŐZTETNI”; és

.9 Az (IMDG Kódex) 5.4.1 szakaszában előírt veszélyes áru fuvarokmányokat a konténerbe/járműbe rakott minden egyes veszélyes áru küldeményre átadták.

Meg*jegyzés: A konténer/jármű megrakási bizonyItvány tartányokhoz nem szükséges.*

5.4.2.2 A fuvarokmányban és a konténer/jármű megrakási bizonyítványban feltüntetendő információkat egyetlen okmányban is fel lehet tüntetni; ellenkező esetben az okmányokat egymáshoz kell csatolni. Ha az információkat egyetlen okmány tartalmazza, akkor az okmányban aláírt nyilatkozatnak kell szerepelni, miszerint „Kijelentem, hogy az áruk berakása a konténerbe/járműbe az alkalmazandó előírások szerint történt”. A nyilatkozatot dátummal kell ellátni és az okmányban az aláíró személyét is fel kell tüntetni.

5.4.2.3 Ha a fuvarozónak a veszélyes árura vonatkozó okmányokat elektronikus adatfeldolgozási (EDP) vagy elektronikus adatátviteli (EDI) technikák használatával adják, az aláírás(ok) az aláírásra kötelezett személy(ek) nevének (nagybetükkel történő) megadásával helyettesíthető.”

14) Ez az előírás a Magyar Köztársaság , a Lengyel Köztársaság, és a Szlovák Köztársaság számára nem kötelező.

5.4.1.1 bekezdést). A baleseti lap információt tartalmaz az áru tulajdonságaira, az egyéni védőeszközökre és a vészhelyzetben teendőkre nézve.

5.4.3.2 A baleseti lapok megtalálhatók a „Baleseti lapok a FÁK országai, a Lett Köztársaság, a Litván Köztársaság és az Észt Köztársaság vasútjain szállított veszélyes árukra", 2008. évi jegyzékében, amelyeket az UN számok sorrendjében, ill. az árumegnevezés betűrendes sorrendjében lehet megkeresni. Ha valamely árura nincs baleseti lap kidolgozva, akkor a feladónak hasonló formában kell a baleseti lapot elkészítenie és a fuvarlevélhez csatolnia.

Megjegyzés: *A baleseti lapokat minden országban a nemzeti törvényhozásnak megfelelően hirdetik ki. Például Ukrajnában a baleseti lapok az alábbi szabályzatban kerültek kiadásra: „Biztonsági szabályzat és a vészhelyzetek következményei megszüntetésének rendje a vasúti fuvarozás során a veszélyes árukkal kapcsolatban".*

5.4.4 Multimodális veszélyes áru nyomtatvány minta

A nyomtatvány mintája, amely a veszélyes áruk multimodális szállításánál egyesített veszélyes áru nyilatkozatként és konténer megrakási bizonyítványként használható, az ADR 5.4.4 szakaszában található.

5.5 FEJEZET

KÜLÖNLEGES ELŐÍRÁSOK

5.5.1 (fenntartva)

5.5.2 A gázosítószerrel fertőtlenített kocsikra, konténerekre és tartányokra vonatkozó különleges előírások

5.5.2.1 Az UN 3359 gázosítószer hatása alatt álló egység (kocsi, konténer vagy tartány) szállításához a fuvarlevélnek tartalmaznia kell az 5.4.1.1.1 pontban előírt adatokat, a gázosítás időpontját és a használt gázosítószer típusát és mennyiségét. Ezenkívül utasításokat kell adni az esetleges visszamaradó gázosítószer és a gázosító eszköz (ha ilyen van) ártalmatlanítására vonatkozóan.

Ezeket az adatokat az SZMGSZ 7. cikk 2. § előírásai szerint kell feltüntetni, kivéve, ha a fuvarozásban érintett országok közötti esetleges megegyezésben más van előírva.

5.5.2.2 Az 5.5.2.3 bekezdésben meghatározott figyelmeztető jelölést minden gázosítószer hatása alatt álló kocsin, konténeren, ill. tartányon olyan helyen kell elhelyezni, ahol azt a kocsi, a konténer, ill. a tartány belsejébe a belépést megkísérlő személy jól láthatja. A figyelmeztető jelölésen levő szöveget a feladó által alkalmasnak tartott nyelven kell feltüntetni.

Az e bekezdés által előírt figyelmeztető jelölésnek mindaddig rajta kell maradnia a kocsin, konténeren, ill. tartányon, amíg a következő előírások nem teljesülnek:

a) a gázosítószerrel kezelt kocsit, konténert, ill. tartányt addig szellőztették, hogy már nincs benne gázosítószer ártalmas koncentrációban; és

b) a gázosítószerrel kezelt árut, ill. anyagot kirakodták.

5.5.2.3 A gázosítószeres fertőtlenítésre figyelmeztető jelölésnek téglalap alakúnak kell lennie és szélessége 300 mm-nél, magassága 250 mm-nél nem lehet kisebb. A jelölést fehér háttérre feketével kell felvinni, a betük magassága nem lehet 25 mm-nél kisebb. A jelölést a következő ábra mutatja be.

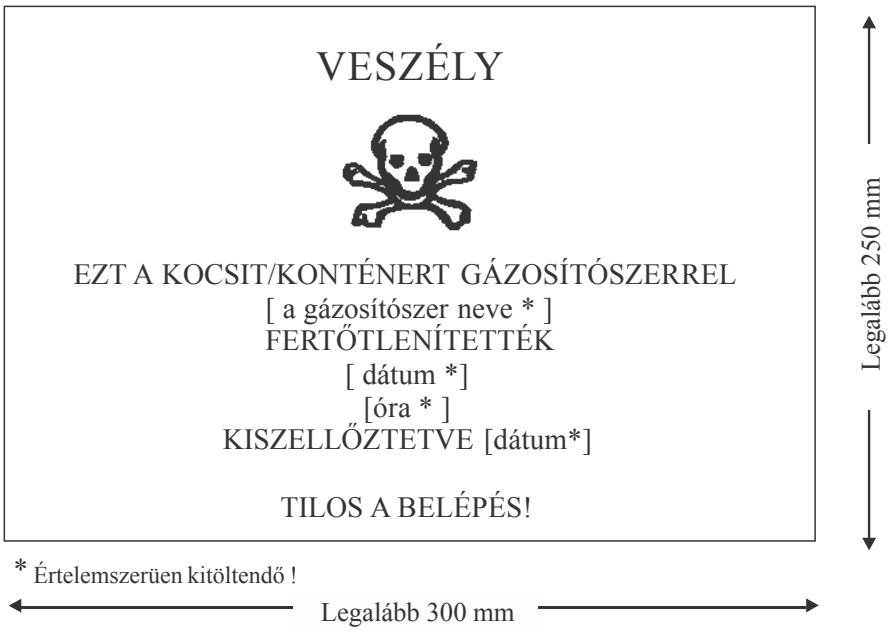

Gázosítószeres fertőtlenítésre figyelmeztető jelölés

6. rész

A csomagolóeszközök, a nagyméretű csomagolóeszözök (IBC-k), a nagycsomagolások, a tartányok és az ömlesztettáru-konténerek gyártására és vizsgálatára vonatkozó előírások

6.1 fejezet

A csomagolóeszközök gyártására és vizsgálatára vonatkozó előírások

6.1.1 Általános előírások

6.1.1.1 Ezen fejezet követelményeit nem kell alkalmazni:

a) a 7 osztály radioaktív anyagait tartalmazó küldeménydarabokra, hacsak nincs más előírva (lásd a 4.1.9 szakaszt);

b) a 6.2 osztály fertőző anyagait tartalmazó küldeménydarabokra, hacsak nincs más előírva (lásd a 6.3 fejezethez fűzött megjegyzést és a 4.1.4.1 bekezdés P621 csomagolási utasítását);

c) a 2 osztály gázait tartalmazó nyomástartó tartályokra;

d) azokra a küldeménydarabokra, amelyek nettó tömege meghaladja a 400 kg-ot;

e) azokra a csomagolóeszközökre, amelyek űrtartalma meghaladja a 450 litert.

6.1.1.2 A 6.1.4 szakaszban levő csomagolási előírások a jelenleg használt csomagolásokon alapulnak. A tudományos és műszaki haladás figyelembevételének érdekében a 6.1.4 szakaszban található csomagolóeszközöktől eltérő jellemzőjű csomagolóeszközök is használhatók, amennyiben ezek ugyanolyan hatékonyságúak, az illetékes hatóság által elfogadhatók és képesek sikeresen elviselni a 6.1.1.3 bekezdésben és a 6.1.5 szakaszban leírt próbákat. Az ebben a fejezetben leírtaktól eltérő vizsgálati módszerek is használhatók, amennyiben az illetékes hatóság elfogadja.

6.1.1.3 A folyékony anyagokhoz szánt minden csomagolóeszköznek sikeresen ki kell állnia a megfelelő tömörségi próbát, és a 6.1.5.4.3 pont szerinti megfelelő vizsgálati szintet teljesítenie kell a következők szerint:

a) a szállításhoz történő első használat előtt;

b) felújítás vagy átalakítás után, mielőtt szállításhoz újból felhasználnák.

Ehhez a vizsgálathoz a csomagolóeszközt nem kell saját zárószerkezetével ellátni.

Az összetett csomagolóeszköz belső tartálya a külső csomagolóeszköz nélkül is vizsgálható, ha ez a vizsgálati eredményeket nem befolyásolja.

Erre a vizsgálatra nincs szükség:

- a kombinált csomagolások belső csomagolásainál;
- a 6.1.3.1 a) pont szerint „SMGS”, „RID/ADR”, „SMGS/RID/ADR” jellel ellátott, összetett (üveg, porcelán és kőagyag) csomagolóeszközök belső tartályainál;
- a 6.1.3.1 a) pont szerint „SMGS”, „RID/ADR”, „SMGS/RID/ADR” jellel ellátott, finomlemez csomagolóeszközöknél.

6.1.1.4 A csomagolóeszközöket az illetékes hatóság szerint megfelelő minőségbiztosítási program alapján kell gyártani, felújítani és vizsgálni annak biztosítására, hogy minden egyes csomagolóeszköz kielégítse a jelen fejezet követelményeit.

Megjegyzés: *Az alkalmazható eljárás(ok)ra megfelelő útmutatást ad az ISO 16106:2006 szabvány: „Csomagolás. Veszélyes áruk szállítási csomagolása. Veszélyes áruk csomagolásai, közepes méretű szállítótartályok (IBC-k) és nagyméretű csomagolások. Útmutató az ISO 9001 alkalmazásához”.*

6.1.1.5 A csomagolóeszköz gyártójának és forgalmazójának információt kell nyújtania a követendő eljárásokra és a zárószerkezetek (beleértve a szükséges tömítéseket) típusára és méreteire és minden más alkatrészre, ami annak biztosításához szükséges, hogy a szállításra előkészített

küldeménydarab képes legyen az e fejezet vonatkozó igénybevételi próbáinak elviselésére.

6.1.2 A csomagolóeszközök típusát jelölő kód

6.1.2.1 A kód a következő elemekből áll:

a) egy arab számjegy, amely a csomagolóeszköz fajtáját jelzi (pl. hordó, kanna stb.); ezt követi:

b) egy vagy több latin nagybetű, amely az anyagot jelzi (pl. acél, fa stb.); ezt követi szükség esetén:

c) egy arab számjegy, amely a csomagolóeszköz kategóriáját jelzi azon a típuson belül, amelyhez tartozik.

6.1.2.2 Összetett csomagolóeszközök esetén a kódban a második helyen két latin nagybetűt kell használni. Az első jelzi a belső tartály anyagát, míg a második a külső csomagolóeszközét.

6.1.2.3 Kombinált csomagolások esetén csak a külső csomagolóeszköz kódszámát kell használni.

6.1.2.4 A csomagolási kódot egy „T”, „V” vagy „W” betű követheti. A „T” betű a 6.1.5.1.11 pont előírásainak megfelelő kármentő csomagolásra utal. A „V” betű a 6.1.5.1.7 pont előírásainak megfelelő különleges csomagolóeszközre utal. A „W” betű azt jelenti, hogy a csomagolóeszköz, bár a kód által jelzett típus alá tartozik, de a 6.1.4 szakaszban előírtaktól eltérően gyártották, és a 6.1.1.2 bekezdés előírásai értelmében egyenértékűnek tekinthető.

6.1.2.5 A következő számjegyek jelzik a csomagolóeszköz fajtáját:

1 Hordó

2 (fenntartva)

3 Kanna

4 Láda

5 Zsák

6 Összetett csomagolóeszköz

7 (fenntartva)

0 Finomlemez csomagolóeszközök

6.1.2.6 A következő nagybetűk jelzik az anyagot:

A Acél (bármilyen minőségű vagy felületkezelésű)

B Alumínium

C Fa

D Rétegelt falemez

F Farostlemez

G Papírlemez

H Műanyag

L Textil

M Papír, többrétegű

N Fém (acélt és alumíniumot kivéve)

P Üveg, porcelán vagy kőagyag.

Megjegyzés: *A „műanyag” az egyéb polimer anyagokat, mint pl. a gumit is jelenti.*

6.1.2.7 A következő táblázat tartalmazza azokat a kódokat, amelyek az egyes csomagolóeszköz típusok jelölésére szolgálnak, a csomagolóeszköz fajtája, a gyártáshoz használt anyag és a

kategória függvényében; utalás található a bekezdésre is, amelyben a megfelelő előírások találhatók:

Fajta	Anyag	Kategória	Kódjel	Bekezdés
1 Hordó	A Acél	nem levehető tetővel	1A1	6.1.4.1
		levehető tetővel	1A2	
	B Alumínium	nem levehető tetővel	1B1	6.1.4.2
		levehető tetővel	1B2	
	D Rétegelt falemez		1D	6.1.4.5
	G Papírlemez		1G	6.1.4.7
	H Műanyag	nem levehető tetővel	1H1	6.1.4.8
		levehető tetővel	1H2	
	N Fém (acélt és alumíniumot kivéve)	nem levehető tetővel	1N1	6.1.4.3
		levehető tetővel	1N2	
2 (fenntartva)				
3 Kanna	A Acél	nem levehető tetővel	3A1	6.1.4.4
		levehető tetővel	3A2	
	B Alumínium	nem levehető tetővel	3B1	6.1.4.4
		levehető tetővel	3B2	
	H Műanyag	nem levehető tetővel	3H1	6.1.4.8
		levehető tetővel	3H2	
4 Láda	A Acél		4A	6.1.4.14
	B Alumínium		4B	6.1.4.14
	C Fa	közönséges faláda	4C1	6.1.4.9
		portömör faláda	4C2	
	D Rétegelt falemez		4D	6.1.4.10
	F Farostlemez		4F	6.1.4.11
	G Papírlemez		4G	6.1.4.12
	H Műanyag	habosított	4H1	6.1.4.13
		Tömör	4H2	
5 Zsák	H Műanyagszövet	belső zsák vagy bevonat nélkül	5H1	6.1.4.16
		portömör	5H2	
		Vízálló	5H3	
	H Műanyagfólia		5H4	6.1.4.17
	L Textil	belső zsák vagy bevonat nélkül	5L1	6.1.4.15
		portömör	5L2	
		Vízálló	5L3	
	M Papír	többrétegű	5M1	6.1.4.18
		többrétegű, vízálló	5M2	
6 Összetett csomagolóeszköz	H Műanyag tartály	külső acélhordóval	6HA1	6.1.4.19
		külső acélládával vagy -rekesszel	6HA2	6.1.4.19
		külső alumíniumhordóval	6HB1	6.1.4.19
		külső alumíniumládával vagy -rekesszel	6HB2	61.4.19

Fajta	Anyag	Kategória	Kódjel	Bekezdés
		külső faládával	6HC	6.1.4.19
		külső rétegelt falemez hordóval	6HD1	6.1.4.19
		külső rétegelt falemez ládával	6HD2	6.1.4.19
		külső papírlemez hordóval	6HG1	6.1.4.19
		külső papírlemez ládával	6HG2	6.1.4.19
		külső műanyag hordóval	6HH1	6.1.4.19
		külső tömör műanyag ládával	6HH2	6.1.4.19
	P Üveg, porcelán vagy kőagyag tartály	külső acélhordóval	6PA1	6.1.4.20
		külső acélládával vagy -rekesszel	6PA2	6.1.4.20
		külső alumíniumhordóval	6PB1	6.1.4.20
		külső alumíniumládával vagy -rekesszel	6PB2	6.1.4.20
		külső faládával	6PC	6.1.4.20
		külső rétegelt falemez hordóval	6PD1	6.1.4.20
		külső vesszőkosárral	6PD2	6.1.4.20
		külső papírlemez hordóval	6PG1	6.1.4.20
		külső papírlemez ládával	6PG2	6.1.4.20
		külső habosított műanyag csomagolóeszközzel	6PH1	6.1.4.20
		külső tömör műanyag csomagolóeszközzel	6PH2	6.1.4.20
7 (fenntartva)				
0 Finomlemez csomagolóeszköz	A Acél	nem levehető tetővel	0A1	6.1.4.22
		levehető tetővel	0A2	

6.1.3 Jelölés

Megjegyzés: ***1.*** *A jelölés arra utal, hogy a csomagolóeszköz, amelyen a jelölés van, megfelel a sikeresen bevizsgált gyártási típusnak és megfelel a jelen fejezet előírásainak, amelyek a csomagolóeszköz gyártására, nem pedig annak használatára vonatkoznak. Ezért a jelölés önmagában nem szükségszerűen igazolja, hogy a csomagolóeszköz valamely anyaghoz használható; általában az egyes anyagokra nézve a csomagolóeszköz fajtája (pl. acélhordó), legnagyobb űrtartalma és/vagy tömege és az esetleges különleges előírások a 3.2 fejezet „A” táblázatában vannak meghatározva.*

2. *A jelölésnek az a célja, hogy megkönnyítse a csomagolóeszköz gyártók, felújítók és felhasználók, a szállítást/fuvarozást végzők és a szabályozó hatóságok feladatainak teljesítését. Valamely új csomagolóeszköz használatánál az eredeti jelölés eszköz a gyártó(k) részéről a típus azonosítására és a kiállt teljesítményvizsgálatok feltüntetésére.*

3. *A jelölés nem mindig ad teljes felvilágosítást a vizsgálati szintekről és egyéb részletekről, holott szükséges lehet ezek figyelembe vétele is, ezeknek a vizsgálati jegyzőkönyvben, jelentésekben vagy a vizsgálatokat sikeresen kiállt csomagolóeszközök nyilvántartásában kell utána nézni. Pl. egy X vagy Y jelű csomagolóeszköz nagyobb sűrűségű, de kisebb veszélyességű csomagolási csoportba sorolt anyaghoz is használható, ha a*

legnagyobb megengedhető sűrűségnél figyelembe veszik a csomagolóeszközök vizsgálatára vonatkozó 6.1.5 szakasz előírásai között jelzett 1,5-es és 2,25-os tényezőt. Tehát egy I csomagolási csoportban 1200 kg/m^3 sűrűségű anyagra vizsgált csomagolóeszköz használható II csomagolási csoportba tartozó, 1800 kg/m^3 sűrűségű anyaghoz, illetve III csomagolási csoportba tartozó, 2700 kg/m^3 sűrűségű anyaghoz, feltéve, hogy minden kritérium teljesül a nagyobb sűrűségű anyaggal is.

6.1.3.1 Minden csomagolóeszközön, amelyet az SZMGSZ 2. számú Melléklet szerinti használatra szánnak, rajta kell lenni a jelölésnek, amelynek tartósnak, jól láthatónak és a csomagolóeszközhöz képest olyan méretűnek kell lennie, hogy könnyen olvasható legyen. A 30 kg bruttó tömeget meghaladó küldeménydaraboknál a jelölést vagy annak megismétlését a csomagolóeszköz tetejére vagy egyik oldalára kell felvinni. A betűknek, számoknak és szimbólumoknak legalább 12 mm magasnak kell lenniük, kivéve a 30 liter vagy 30 kg, ill. annál kisebb csomagolóeszközöket, amelyeken legalább 6 mm magasnak kell lenniük és az 5 liter vagy 5 kg, ill. annál kisebb csomagolóeszközöket, ahol megfelelő méretűnek kell lenniük.

A jelölés a következőből áll:

a) – az Egyesült Nemzetek jele a csomagolóeszközön: ;

Ezt a jelet csak annak tanúsítására szabad használni, hogy a csomagolóeszköz megfelel a 6.1, a 6.2, a 6.3, a 6.5, ill. a 6.6 fejezetben található vonatkozó előírásoknak. Ez a jel nem használható azokon a csomagolóeszközökön, amelyek a 6.1.1.3, 6.1.5.3.1 e), 6.1.5.3.5 c), 6.1.5.4, 6.1.5.5.1 és 6.1.5.6 bekezdés, ill. pont egyszerűsített feltételeinek felelnek meg (lásd a következő francia bekezdést is). Amennyiben a jelölést domborítással viszik fel a fém csomagolóeszközökre, e jel helyett az „UN” nagybetűk is használhatók;

– „SMGS”, „RID/ADR”, „SMGS/RID/ADR” jel az összetett (üveg, porcelán vagy kőagyag) csomagolóeszközökön és finomlemez csomagolóeszközökön, amelyek egyszerűsített feltételeknek felelnek meg [lásd a 6.1.1.3, 6.1.5.3.1 e), 6.1.5.3.5 c), 6.1.5.4, 6.1.5.5.1 és 6.1.5.6 bekezdést, ill. pontot];

Megjegyzés: *Az ilyen jellel ellátott csomagolóeszközök a Veszélyes áruk fuvarozási szabályzata (SZMGSZ 2. számú Melléklet), a RID, az ADR, ill. az ADN hatálya alá tartozó, vasúti, közúti, ill. belvízi szállításra vannak jóváhagyva. Használatuk a többi közlekedési alágazatra, ill. a más szabályzatok hatálya alá tartozó vasúti, közúti, ill. belvízi szállításra nem feltétlenül megengedett.*

b) a csomagolóeszköz típusát a 6.1.2 szakasz szerint jelölő kód;

c) két részből álló kódszám:

– egy betű a csomagolási csoport(ok) jelölésére, amely(ek)re a gyártási típus kiállta a vizsgálatot:

X az I, a II és a III csomagolási csoporthoz;

Y a II és a III csomagolási csoporthoz;

Z csak a III csomagolási csoporthoz;

– belső csomagolóeszköz nélküli csomagolóeszközökön, amelyek folyékony anyagok szállítására szolgálnak és a folyadéknyomás-próbát sikeresen kiállták, a kg/m^3-ben megadott sűrűséget, amelyre a gyártási típust vizsgálták, 1000 kg/m^3-rel osztva, egy tizedesre kerekítve; ez a jelölés elhagyható, ha ez a sűrűség 1200 kg/m^3-nél nem nagyobb. Szilárd anyagok szállítására szolgáló csomagolóeszközökön vagy belső csomagolóeszközöket tartalmazó csomagolóeszközökön a legnagyobb össztömeg megjelölése kg-ban;

finomlemez csomagolóeszközöknél, amelyek a 6.1.3.1 a) pont szerint „SMGS/RID/ADR” jellel vannak ellátva és 23 °C-on 200 mm^2/s-nál nagyobb viszkozitású anyagok befogadására szolgálnak, a legnagyobb össztömeg megjelölése kg-ban

d) ha a csomagolóeszköz szilárd anyagok szállítására vagy belső csomagolások befogadására szolgál, egy „S” betű,

vagy folyékony anyagok szállítására használt olyan csomagolóeszközre (kivéve a kombinált csomagolást), amely a folyadéknyomás-próbát sikeresen kiállta, a próbanyomás értéke kPa-ban, a legközelebbi 10 kPa-ra lefelé kerekítve.

Finomlemez csomagolóeszközöknél, amelyek a 6.1.3.1 a) pont szerint „SMGS”, „RID/ADR”, „SMGS/RID/ADR” jellel vannak ellátva és 23 °C-on 200 mm^2/s-nál nagyobb viszkozitású anyagok befogadására szolgálnak, egy „S” betű;

e) a csomagolóeszköz gyártási éve (az utolsó két számjegy). Az 1H és 3H típusú csomagolóeszközökön ezenkívül a gyártási hónap is, amelyet a többi megjelöléstől eltérő helyen is fel lehet tüntetni. Erre a célra használható a következő jel:

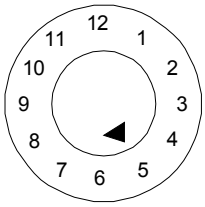

f) annak az államnak a jele, amely a jelölés alkalmazását engedélyezte a nemzetközi forgalomban résztvevő gépjárművek államjelzésével;*

* *A közúti közlekedésről szóló Bécsi Egyezmény (Bécs, 1968) által előírt államjelzés a nemzetközi forgalomban résztvevő gépjárművekre.*

g) a gyártó neve vagy a csomagolóeszköznek az illetékes hatóság által megállapított egyéb azonosító jele.

6.1.3.2 A 6.1.3.1 bekezdésben előírt tartós jelöléseken kívül minden, 100 liternél nagyobb űrtartalmú, új fémhordót el kell látni a fenekén a 6.1.3.1 a) – e) pont alatti jelölésekkel, feltüntetve legalább a palásthoz használt fém legkisebb névleges vastagságát is (mm-ben, 0,1 mm pontossággal) maradandóan (pl. beütéssel). Ha a fémhordó tetejének vagy fenekének névleges vastagsága kisebb, mint a palásté, akkor a tető, a palást és a fenék névleges vastagságát kell a feneken maradandóan feltüntetni (pl. beütéssel), pl. „1.0-1.2-1.0” vagy „0.9-1.0-1.0”. A fém névleges vastagságát a megfelelő ISO szabvány (pl. ISO 3574:1999 acélra) szerint kell meghatározni. A 6.1.3.1 f) és g) pont alatti jelöléseket nem szabad maradandóan felvinni, kivéve, ha a 6.1.3.5 bekezdésben másként van előírva.

6.1.3.3 Minden felújítható csomagolóeszközre, a 6.1.3.2 bekezdésben említettek kivételével, a 6.1.3.1 a) – e) bekezdésben meghatározott jelölést maradandóan kell felvinni. A jelölés akkor maradandó, ha képes elviselni a felújítási eljárást (pl. beütéssel felvitt jelölés). A 100 liternél nagyobb űrtartalmú fémhordók kivételével a többi csomagolóeszköznél ez a maradandó jelölés helyettesítheti a 6.1.3.1 bekezdésben előírt tartós jelöléseket.

6.1.3.4 Az átalakított hordóknál, ha a csomagolóeszköz típusa nem változik és nem történik lényeges szerkezeti elem csere vagy eltávolítás, az előírt jelölésnek nem kell maradandónak lennie (pl. beütöttnek). Minden más átalakított fémhordót el kell látni a tetején vagy az oldalán maradandóan (pl. beütéssel) a 6.1.3.1 a) – e) pont szerinti jelölésekkel.

6.1.3.5 Az ismételt újrahasználatra szánt anyagból (pl. rozsdamentes acélból) gyártott fémhordókon a 6.1.3.1 f) és g) pont szerinti jelölések maradandóan (pl. beütéssel) is felvihetők.

6.1.3.6 A 6.1.3.1 bekezdés szerinti jelölés csak egy gyártási típusra vagy típussorozatra érvényes. Különböző felületi kezelésű csomagolóeszközök ugyanazon gyártási típus alá tartozhatnak. Gyártási típus sorozaton azonos szerkezetű, azonos falvastagságú, azonos anyagból gyártott és azonos keresztmetszetű csomagolóeszközöket kell érteni, amelyek a jóváhagyott gyártási típustól csak annyiban térnek el, hogy szerkezeti magasságuk kisebb. A tartályok zárószerkezetének olyannak kell lennie, hogy azt a vizsgálati jelentésben említettekkel azonosítani lehessen.

6.1.3.7 A jelölést a 6.1.3.1 bekezdés pontjai szerinti sorrendben kell felvinni; az ezekben a pontokban és adott esetben a 6.1.3.8 bekezdés h) – j) pontjában előírt jelölés elemeket egyértelműen el kell választani egymástól, pl. ferde vonallal vagy szóközzel, hogy könnyen azonosíthatók legyenek. Példaként lásd a 6.1.3.11 bekezdést. Az illetékes hatóság által engedélyezett kiegészítő jelölések nem zavarhatják a 6.1.3.1 bekezdés szerinti jelölés részek pontos azonosíthatóságát.

6.1.3.8 Aki a csomagolóeszközt felújítja, köteles a felújítás után a csomagolóeszközre olyan jelet elhelyezni, amely sorrendben a következőket jelzi:

h) az állam, amelyben a felújítást végezték, a nemzetközi forgalomban résztvevő gépjárművek államjelzésével;[1)]

i) a felújítást végző neve vagy a csomagolóeszköz más azonosítója, amelyet az illetékes hatóság határozott meg;

j) a felújítás éve, „R” betű és minden olyan csomagolóeszközre, amely sikeresen kiállta a 6.1.1.3 bekezdés szerinti tömörségi próbát, kiegészítésképpen az „L” betű.

6.1.3.9 Ha a felújítás után a 6.1.3.1 a) – d) pontban előírt jelölések a fémhordó tetején vagy oldalán nem lennének láthatóak, a felújítást végzőnek azokat tartós formában fel kell vinni és azokat követően a 6.1.3.8 h), i) és j) pont szerinti jelöléseket is el kell helyezni. Ezek a jelölések nem utalhatnak nagyobb teljesítőképességre, mint amelyre az eredeti típusmintát bevizsgálták és jelölték.

6.1.3.10 Az 1.2.1 szakaszban meghatározott, visszaforgatott műanyagból gyártott csomagolóeszközöket „REC” jelöléssel kell ellátni. Ezt a jelölést a 6.1.3.1 bekezdésben előírt jelölések közelében kell elhelyezni.

6.1.3.11 ***Példák az új csomagolóeszközök jelölésére***

un 4G/Y145/S/02 BY/MAZ	6.1.3.1 a), b), c), d) és e) szerint 6.1.3.1 f) és g) szerint	Új papírlemez ládára
un 1A1/Y1.4/150/01 RUS/NZHK	6.1.3.1 a), b), c), d) és e) szerint 6.1.3.1 f) és g) szerint	Folyékony anyagok szállítására szolgáló új acélhordóra
un 1A2/Y150/S/03 SK/TATRA	6.1.3.1 a), b), c), d) és e) szerint 6.1.3.1 f) és g) szerint	Szilárd anyagok szállítására vagy belső csomagolóeszközök befogadására szolgáló új acélhordóra
un 4HW/Y136/S/02 LT/VL826	6.1.3.1 a), b), c), d) és e) szerint 6.1.3.1 f) és g) szerint	Egyenértékű specifikációjú új műanyag ládára
un lA2/Y/100/05 UA/AZOVMASH	6.1.3.1 a), b), c), d) és e) szerint 6.1.3.1 f) és g) szerint	Folyékony anyagok szállítására szolgáló, átalakított acélhordóra

[1)] A közúti közlekedésről szóló Bécsi Egyezmény (Bécs, 1968) által előírt államjelzés a nemzetközi forgalomban résztvevő gépjárművekre.

SMGS/RID/ADR/0A1/ Y100/05	6.1.3.1 a), b), c), d) és e) szerint	Új finomlemez csomagolóeszközre nem levehető tetővel
PL/VL123	6.1.3.1 f) és g) szerint	
RID/ADR/0A2/Y20/S/01 PL/VL124	6.1.3.1 a), b), c), d) és e) szerint 6.1.3.1 f) és g) szerint	Új finomlemez csomagolóeszközre levehető tetővel szilárd anyagokhoz vagy olyan folyékony anyagokhoz, amelyek viszkozitása 23 °C-on legalább 200 mm^2/s

6.1.3.12 ***Példák a felújított csomagolóeszközök jelölésére***

(un) 1A1/Y1.4/150/97 NL/RB/05 RL	6.1.3.1 a), b), c), d) és e) szerint 6.1.3.8 h), i) és j) szerint
(un) 1A2/Y150/S/99 UA/KMZ/04 R	6.1.3.1 a), b), c), d) és e) szerint 6.1.3.8 h), i) és j) szerint

6.1.3.13 ***Példák a kármentő csomagolások jelölésére***

(un) 1A2T/Y300/S/02 UA/UMZ	6.1.3.1 a), b), c), d) és e) szerint 6.1.3.1 f) és g) szerint

Megjegyzés: *A jelölések, amelyekre a 6.1.3.11, a 6.1.3.12 és a 6.1.3.13 bekezdésben példák találhatók elhelyezhetők egyetlen sorban vagy több sorban, amennyiben a helyes sorrendet betartják.*

6.1.3.14 ***Tanúsítvány***

A 6.1.3.1 bekezdés szerinti jelölés tanúsítja, hogy a sorozatban gyártott csomagolóeszközök megfelelnek a jóváhagyott gyártási típusnak, és a jóváhagyásban szereplő feltételeket kielégítik.

6.1.4 **A csomagolóeszközökre vonatkozó követelmények**

6.1.4.1 ***Acélhordó***

1A1 kódjelű acélhordó nem levehető tetővel

1A2 kódjelű acélhordó levehető tetővel

6.1.4.1.1 A palástot és a fenekeket megfelelő minőségű és a hordó űrtartalmának és rendeltetésének megfelelő vastagságú acéllemezből kell gyártani.

Megjegyzés: *Szénacél hordók esetén „megfelelő” acél minőségek az ISO 3573:1999 („Melegen hengerelt, ötvözetlen lágyacél szalagok és lemezek”) és az ISO 3574:1999 („Hidegen hengerelt, ötvözetlen lágyacél szalagok és lemezek”) szabványban vannak megadva.*
100 l-nél kisebb űrtartalmú, szénacél hordók esetén „megfelelő” acél minőségek az előzőeken kívül az ISO 11949:1995 („Elektrolitikusan ónozott, hidegen hengerelt finomlemez”) és az ISO 11950:1995 („Elektrolitikus króm/króm-oxid bevonatú, hidegen hengerelt finomlemez”) és az ISO 11951:1995 („Hidegen hengerelt finomlemez tekercs formában ónozott vagy elektrolitikus króm/króm-oxid bevonatú acéllemez előállításához”) szabványban vannak megadva.

6.1.4.1.2 A 40 liternél nagyobb mennyiségű folyadék befogadására használt hordók palástját hegesztéssel kell egyesíteni. A szilárd anyagok vagy legfeljebb 40 liter folyadék befogadására használt hordók palástját korcolással vagy hegesztéssel kell egyesíteni.

6.1.4.1.3 A fenekeket és a palástot ráperemezéssel vagy hegesztéssel kell egyesíteni. Különálló erősítő gyűrűk is alkalmazhatók.

6.1.4.1.4 A 60 liternél nagyobb űrtartalmú hordók palástján általában legalább két, hengerléssel kiképzett gördítőbordának kell lenni, vagy ehelyett legalább két, különálló gördítőabroncsot kell alkalmazni. Ha a hordók gördítőabroncsokkal készülnek, azokat szorosan kell a palásthoz illeszteni, és úgy kell rögzíteni, hogy ne mozdulhassanak el. A gördítőabroncsokat nem szabad ponthegesztéssel felerősíteni.

6.1.4.1.5 A nem levehető tetejű hordók (1A1) palástján és tetején a töltő-, ürítő- és szellőzőnyílások átmérője nem haladhatja meg a 7 cm-t. Az ennél nagyobb nyílású hordókat levehető tetejűnek (1A2) kell tekinteni. A hordók palástján és tetején levő zárószerkezeteket úgy kell kialakítani és rögzíteni, hogy normális szállítási körülmények között jól zárjanak és szivárgásmentesek maradjanak. A zárószerkezetek karimáit lehet mechanikusan felerősíteni vagy a helyükre lehet hegeszteni. A zárószerkezeteket tömítőgyűrűvel vagy egyéb tömítő elemmel kell ellátni, kivéve, ha a zárószerkezet eleve szivárgásmentes.

6.1.4.1.6 A levehető tetejű hordók (1A2) zárószerkezetét úgy kell kialakítani és rögzíteni, hogy normális szállítási körülmények között jól zárjon, és a hordó szivárgásmentes maradjon. A levehető tetőket tömítőgyűrűvel vagy egyéb tömítő elemmel kell ellátni.

6.1.4.1.7 Amennyiben a palásthoz, a fenekekhez, a zárószerkezetekhez és a szerelvényekhez használt anyagok önmagukban nem összeférhetők a szállítandó anyaggal, alkalmas belső védőbevonatot vagy felületkezelést kell alkalmazni. A bevonatnak, ill. kezeléseknek védő tulajdonságait normális szállítási körülmények között meg kell őriznie.

6.1.4.1.8 A hordók legnagyobb űrtartalma 450 liter.

6.1.4.1.9 A legnagyobb nettó tömeg 400 kg.

6.1.4.2 ***Alumíniumhordó***

1B1 kódjelű alumíniumhordó nem levehető tetővel

1B2 kódjelű alumíniumhordó levehető tetővel

6.1.4.2.1 A palástot és a fenekeket 99%-os tisztaságú alumíniumból vagy alumíniumötvözetből kell gyártani. Az anyagnak megfelelő minőségűnek és a hordó űrtartalmának és rendeltetésének megfelelő vastagságúnak kell lennie.

6.1.4.2.2 Minden egyesítést hegesztéssel kell kialakítani. Ha van peremvarrat, azt külön erősítő gyűrű felhelyezésével kell megerősíteni.

6.1.4.2.3 A 60 liternél nagyobb űrtartalmú hordók palástján általában legalább két, hengerléssel kiképzett gördítőbordának kell lenni, vagy ehelyett legalább két, különálló gördítőabroncsot kell alkalmazni. Ha a hordók gördítőabroncsokkal készülnek, azokat szorosan kell a palásthoz illeszteni, és úgy kell rögzíteni, hogy ne mozdulhassanak el. A gördítőabroncsokat nem szabad ponthegesztéssel felerősíteni.

6.1.4.2.4 A nem levehető tetejű hordók (1B1) palástján és tetején a töltő-, ürítő- és szellőzőnyílások átmérője nem haladhatja meg a 7 cm-t. Az ennél nagyobb nyílású hordókat levehető tetejűnek (1B2) kell tekinteni. A hordók palástján és tetején levő zárószerkezeteket úgy kell kialakítani és rögzíteni, hogy normális szállítási körülmények között jól zárjanak és szivárgásmentesek maradjanak. A zárószerkezetek karimáit lehet mechanikusan felerősíteni vagy a helyükre lehet hegeszteni. A zárószerkezeteket tömítőgyűrűvel vagy egyéb tömítő elemmel kell ellátni, kivéve, ha a zárószerkezet eleve szivárgásmentes.

6.1.4.2.5 A levehető tetejű hordók (1B2) zárószerkezetét úgy kell kialakítani és rögzíteni, hogy normális szállítási körülmények között jól zárjon, és a hordó szivárgásmentes maradjon. A levehető tetőket tömítőgyűrűvel vagy egyéb tömítő elemmel kell ellátni.

6.1.4.2.6 A hordók legnagyobb űrtartalma 450 liter.

6.1.4.2.7 A legnagyobb nettó tömeg 400 kg.

6.1.4.3 ***Fémhordó (acélt és alumíniumot kivéve)***

1N1 kódjelű fémhordó nem levehető tetővel

1N2 kódjelű fémhordó levehető tetővel

6.1.4.3.1 A palástot és a fenekeket fémből vagy fém-ötvözetből kell gyártani, acélt és alumíniumot kivéve. Az anyagnak megfelelő minőségűnek és a hordó űrtartalmának és rendeltetésének megfelelő vastagságúnak kell lennie.

6.1.4.3.2 Ha van peremvarrat, azt külön erősítő gyűrű felhelyezésével kell megerősíteni. Minden egyesítést, (ha létezik) a felhasznált fémre vagy fém-ötvözetre jellemző műszaki gyakorlatnak megfelelően kell kialakítani (hegesztéssel, forrasztással stb.).

6.1.4.3.3 A 60 liternél nagyobb űrtartalmú hordók palástján általában legalább két, hengerléssel kiképzett gördítőbordának kell lenni, vagy ehelyett legalább két, különálló gördítőabroncsot kell alkalmazni. Ha a hordók gördítőabroncsokkal készülnek, azokat szorosan kell a palásthoz illeszteni, és úgy kell rögzíteni, hogy ne mozdulhassanak el. A gördítőabroncsokat nem szabad ponthegesztéssel felerősíteni.

6.1.4.3.4 A nem levehető tetejű hordók (1N1) palástján és tetején a töltő-, ürítő- és szellőzőnyílások átmérője nem haladhatja meg a 7 cm-t. Az ennél nagyobb nyílású hordókat levehető tetejűnek (1N2) kell tekinteni. A hordók palástján és tetején levő zárószerkezeteket úgy kell kialakítani és rögzíteni, hogy normális szállítási körülmények között jól zárjanak és szivárgásmentesek maradjanak. A zárószerkezetek karimáit a felhasznált fémre vagy fém-ötvözetre jellemző műszaki gyakorlatnak megfelelően (hegesztéssel, forrasztással stb.) oly módon kell a helyükre erősíteni, hogy az egyesítő varrat szivárgásmentes legyen. A zárószerkezeteket tömítőgyűrűvel vagy egyéb tömítő elemmel kell ellátni, kivéve, ha a zárószerkezet eleve szivárgásmentes.

6.1.4.3.5 A levehető tetejű hordók (1N2) zárószerkezetét úgy kell kialakítani és rögzíteni, hogy normális szállítási körülmények között jól zárjon, és a hordó szivárgásmentes maradjon. A levehető tetőket tömítőgyűrűvel vagy egyéb tömítő elemmel kell ellátni.

6.1.4.3.6 A hordók legnagyobb űrtartalma 450 liter.

6.1.4.3.7 A legnagyobb nettó tömeg 400 kg.

6.1.4.4 ***Acél-, ill. alumíniumkanna***

3A1 kódjelű acélkanna nem levehető tetővel

3A2 kódjelű acélkanna levehető tetővel

3B1 kódjelű alumíniumkanna nem levehető tetővel

3B2 kódjelű alumíniumkanna levehető tetővel

6.1.4.4.1 A palástot és a fenekeket acéllemezből, ill. legalább 99%-os tisztaságú alumíniumból vagy alumíniumötvözetből kell gyártani. Az anyagnak megfelelő minőségűnek és a kanna űrtartalmának és rendeltetésének megfelelő vastagságúnak kell lennie.

6.1.4.4.2 Az acélkannáknál a fenekeket és a palástot ráperemezéssel vagy hegesztéssel kell egyesíteni. A 40 liternél több folyadék befogadására használt acélkannák palástját hegesztéssel kell egyesíteni. A legfeljebb 40 liter folyadék szállítására használt kannák palástját korcolással vagy hegesztéssel kell egyesíteni. Az alumíniumkannáknál minden egyesítést hegesztéssel kell kialakítani. Ha van peremvarrat, azt külön erősítő gyűrű felhelyezésével kell megerősíteni.

6.1.4.4.3 A nem levehető tetejű kannák (3A1 és 3B1) nyílásainak átmérője nem lehet 7 cm-nél nagyobb. Az ennél nagyobb nyílású kannát levehető tetejűnek (3A2 és 3B2) kell tekinteni. A zárószerkezeteket úgy kell kialakítani és rögzíteni, hogy normális szállítási körülmények között jól zárjanak és szivárgásmentesek maradjanak. A zárószerkezeteket tömítőgyűrűvel vagy egyéb tömítő elemmel kell ellátni, kivéve, ha a zárószerkezet eleve szivárgásmentes.

6.1.4.4.4 Amennyiben a palásthoz, a fenekekhez, zárószerkezetekhez és szerelvényekhez használt anyagok önmagukban nem összeférhetők a szállítandó anyaggal, alkalmas belső védőbevonatot vagy felületkezelést kell alkalmazni. A bevonatnak, ill. kezelésnek védő tulajdonságait normális szállítási körülmények között meg kell őriznie.

6.1.4.4.5 A kannák legnagyobb űrtartalma 60 liter.

6.1.4.4.6 A legnagyobb nettó tömeg 120 kg.

6.1.4.5 ***Rétegelt falemez hordó***

1D kódjelű rétegelt falemez hordó

6.1.4.5.1 A felhasznált fának jól kiérleltnek, a kereskedelemben szokásos mértékben száraznak és minden olyan hibától mentesnek kell lennie, amely ártana a hordó rendeltetésszerű használatra való megfelelőségének. Amennyiben a fenekek gyártásához a rétegelt falemeztől eltérő anyagot használnak, ennek a rétegelt falemezzel azonos minőségűnek kell lennie.

6.1.4.5.2 A felhasznált rétegelt falemeznek legalább kétrétegűnek kell lennie a hordó palástjánál és legalább háromrétegűnek a fenekeknél. A rétegeket erezettel egymásra merőlegesen vízálló ragasztóval kell szilárdan összeragasztani.

6.1.4.5.3 A palástot és a fenekeket a hordó űrtartalmának és rendeltetésének megfelelően kell kialakítani.

6.1.4.5.4 Az anyag kiszóródásának elkerülése érdekében a fedeleket nátronpapírral vagy más, egyenértékű anyaggal kell bélelni, amit a fedélhez szilárdan rögzíteni kell, és amelynek a fedél egész kerülete mentén túl kell nyúlnia.

6.1.4.5.5 A hordók legnagyobb űrtartalma 250 liter.

6.1.4.5.6 A legnagyobb nettó tömeg 400 kg.

6.1.4.6 (törölve)

6.1.4.7 ***Papírlemez hordó***

1G kódjelű papírlemez hordó

6.1.4.7.1 A hordó palástját több réteg vastag papírból, vagy szilárdan összeragasztott, vagy rétegelt papírlemezből (nem hullámpapírlemezből) kell készíteni, amelyen egy vagy több bitumen, paraffinozott nátronpapír, fémfólia vagy műanyag stb. védőréteg lehet.

6.1.4.7.2 A fenekeket fából, papírlemezből, fémből, rétegelt falemezből, műanyagból vagy más alkalmas anyagból kell gyártani, és egy vagy több bitumen, paraffinozott nátronpapír, fémfólia, műanyag stb. védőréteggel lehet bevonni.

6.1.4.7.3 A hordó palástját, fenekeit és illesztéseit a hordó űrtartalmának és rendeltetésének megfelelően kell kialakítani.

6.1.4.7.4 Az összeszerelt csomagolóeszköznek vízzel szemben kielégítő módon ellenállónak kell lennie, hogy a rétegek normális szállítási körülmények között szét ne váljanak.

6.1.4.7.5 A hordó legnagyobb űrtartalma 450 liter.

6.1.4.7.6 A legnagyobb nettó tömeg 400 kg.

6.1.4.8 ***Műanyag hordó és kanna***

1H1 kódjelű műanyag hordó nem levehető tetővel

1H2 kódjelű műanyag hordó levehető tetővel

3H1 kódjelű műanyag kanna nem levehető tetővel

3H2 kódjelű műanyag kanna levehető tetővel

6.1.4.8.1 A csomagolóeszközt megfelelő műanyagból kell gyártani, űrtartalmának és rendeltetésének megfelelő szilárdsággal kell rendelkeznie. Az 1.2.1 szakasz szerinti visszaforgatott műanyagok kivételével a gyártáshoz az ugyanazon sorozatból eredő gyártási maradékon vagy hulladékon kívül más használt anyagot nem szabad felhasználni. A csomagolóeszköznek megfelelően ellenállónak kell lennie az öregedéssel szemben, ill. a betöltött anyag vagy az ultraibolya sugárzás gyengítő hatásával szemben. A szállított anyag esetleges átszivárgása még az új csomagolóeszköz gyártásához felhasznált visszaforgatott műanyag esetében sem okozhat veszélyt normális szállítási körülmények között.

6.1.4.8.2 Ha szükség van ultraibolya-sugárzás elleni védelemre, ezt korom vagy más, megfelelő pigment vagy inhibitor hozzáadásával kell biztosítani. Ezeknek az adalékanyagoknak összeférhetőknek kell lenniük a tartalommal, és hatékonyságukat a csomagolóeszköz teljes használati időtartama alatt meg kell őrizniük. Amennyiben a jóváhagyott gyártási minta elkészítése során használttól eltérő kormot, pigmentet vagy inhibitort használnak, a vizsgálatok megismétlésétől el lehet tekinteni, ha a koromtartalom nem haladja meg a 2 tömeg%-ot vagy a pigmenttartalom a 3 tömeg%-ot; az ultraibolya-sugárzás elleni védelem inhibitortartalma nincs korlátozva.

6.1.4.8.3 Az ultraibolya-sugárzás elleni védelmen kívül más okból használt adalékanyagok is lehetnek a műanyagban, feltéve, hogy nem változtatják meg a csomagolóeszköz anyagának kémiai és fizikai tulajdonságait. Ilyen esetben a vizsgálatok megismétlésétől el lehet tekinteni.

6.1.4.8.4 A falvastagságnak a csomagolóeszköz minden részén az űrtartalomnak és a rendeltetésnek megfelelőnek kell lennie, figyelembe véve azokat az erőhatásokat is, amelyeknek az egyes részek ki lehetnek téve.

6.1.4.8.5 A nem levehető tetejű hordók (1H1) és kannák (3H1) palástján és tetején a töltő-, ürítő- és szellőzőnyílások átmérője nem haladhatja meg a 7 cm-t. Az ennél nagyobb nyílású hordókat és kannákat levehető tetejűnek (1H2 és 3H2) kell tekinteni. A hordók és kannák palástján, ill. tetején levő zárószerkezeteket úgy kell kialakítani és rögzíteni, hogy normális szállítási körülmények között jól zárjanak és szivárgásmentesek maradjanak. A zárószerkezeteket tömítőgyűrűvel vagy egyéb tömítő elemmel kell ellátni, kivéve, ha a zárószerkezet eleve szivárgásmentes.

6.1.4.8.6 A levehető tetejű hordók és kannák (1H2 és 3H2) zárószerkezeteit úgy kell kialakítani és rögzíteni, hogy normális szállítási körülmények között jól zárjanak, és szivárgásmentesek maradjanak. Minden levehető tetőnél tömítőgyűrűt kell alkalmazni, kivéve, ha a hordó, ill. kanna kialakítása olyan, hogy a levehető tető helyes rögzítése esetén a hordó, ill. kanna eleve szivárgásmentes.

6.1.4.8.7 A gyúlékony folyadékok esetében megengedett legnagyobb áteresztőképesség 23 °C-on 0,008 g/(l·h) (lásd a 6.1.5.7 bekezdést).

6.1.4.8.8 Amennyiben új csomagolóeszközök gyártásához visszaforgatott műanyagot használnak, a visszaforgatott műanyag jellemzőit az illetékes hatóság által jóváhagyott minőségbiztosítási program keretében szavatolni és rendszeresen dokumentálni kell. A minőségbiztosítási programnak ki kell terjednie a megfelelő előválogatás regisztrálására és annak felülvizsgálatára, hogy a visszaforgatott műanyag minden egyes tétele megfelelő olvadási tulajdonságokkal, sűrűséggel és folyáshatárral bír, ami megegyezik az ugyanilyen visszaforgatott műanyagból készült gyártási típuséval. Ez szükségszerűen magában foglalja annak ismeretét, hogy milyen csomagolóeszközből származik a visszaforgatott anyag, illetve, ha a csomagolóeszközbe előzően csomagolt anyag csökkentheti a visszaforgatott anyagból gyártott új csomagolóeszköz alkalmasságát, akkor annak ismeretét is. Ezen túlmenően a csomagolóeszköz gyártó 6.1.1.4 bekezdés szerinti minőségbiztosítási programjának ki kell terjednie a 6.1.5 szakasz szerinti mechanikai gyártási típus vizsgálat végrehajtására minden egyes tétel visszaforgatott műanyagból gyártott csomagolóeszköz esetében. Ennek során a halmazolhatóság vizsgálatára a statikus terhelés helyett megfelelő dinamikus nyomáspróba is alkalmazható.

Megjegyzés: *A „Csomagolás. Veszélyes áruk szállítási csomagolása. Anyagában hasznosított (visszaforgatott) műanyag” c. ISO 16103:2005 szabvány további útmutatást ad a visszaforgatott műanyagok használatának engedélyezési eljárására.*

6.1.4.8.9	A hordók és kannák legnagyobb űrtartalma:	az 1H1 és az 1H2 kódjelűé	450 liter,
		a 3H1 és a 3H2 kódjelűé	60 liter.
6.1.4.8.10	A legnagyobb nettó tömeg:	az 1H1 és az 1H2 kódjelűé	400 kg,
		a 3H1 és a 3H2 kódjelűé	120 kg.

6.1.4.9 ***Faláda***

4C1 kódjelű közönséges faláda

4C2 kódjelű faláda portömör falakkal

6.1.4.9.1 A felhasznált fának jól kiérleltnek, a kereskedelemben szokásos mértékben száraznak és minden olyan hiányosságtól mentesnek kell lennie, ami jelentősen csökkenthetné a láda bármelyik szerkezeti elemének ellenálló képességét. A felhasznált anyag szilárdságának és a láda szerkezetének meg kell felelnie a láda űrtartalmának és rendeltetésének. A tetőt és a feneket vízálló, fűrészárut helyettesítő anyagból, pl. farostlemezből, faforgácslemezből vagy más hasonló alkalmas anyagból is lehet gyártani.

6.1.4.9.2 Az összeerősítéseknek ellen kell állni a rezgéseknek normális szállítási feltételek között. A deszka végeken a rostirányú szegezést, ahol csak lehetséges, kerülni kell. A nagy igénybevételnek kitett egyesítéseket visszahajtásos szegezéssel, gyűrűsszeggel vagy azonos hatékonyságú módon kell kialakítani.

6.1.4.9.3 4C2 típusú láda esetén a láda minden elemét egyetlen darabból vagy ezzel egyenértékű módon kell gyártani. Az egyetlen darabból álló elemmel egyenértékűnek számítanak azok az elemek, amelyeket a következő módszerek egyike szerint ragasztással állítottak össze: Lindermann-illesztés (fecskefarok), hornyolás, átlapolás vagy tompaillesztés, minden

csatlakozásnál legalább két, hullámosított fém rögzítőelemmel.

6.1.4.9.4 A legnagyobb nettó tömeg 400 kg.

6.1.4.10 ***Rétegelt falemez láda***

4D kódjelű rétegelt falemez láda

6.1.4.10.1 A felhasznált rétegelt falemeznek legalább háromrétegűnek kell lennie. Jól kiérlelt, hámozott, késelt vagy fűrészelt furnérból kell gyártani, amely a kereskedelemben szokásos mértékben száraz és minden olyan hibától mentes legyen, ami a láda szilárdságát csökkenthetné. A felhasznált anyag szilárdságát és a gyártás módját a láda űrtartalmának és rendeltetésének megfelelően kell megválasztani. Minden réteget vízálló ragasztóval kell összeragasztani. Más alkalmas anyagok is használhatók rétegelt falemezzel együtt a ládák gyártásához. A ládák lapjait a sarkoknál vagy illesztéseknél szilárdan össze kell szegezni vagy kapcsolni, vagy más, ugyancsak alkalmas eszközzel össze kell erősíteni.

6.1.4.10.2 A legnagyobb nettó tömeg 400 kg.

6.1.4.11 ***Farostlemez láda***

4F kódjelű farostlemez láda

6.1.4.11.1 A ládák falait vízálló farostlemezből kell gyártani, pl. kemény farostlemezből, faforgácslemezből vagy más megfelelő típusból. A felhasznált anyag szilárdságát és a gyártás módját a láda űrtartalmának és rendeltetésének megfelelően kell megválasztani.

6.1.4.11.2 A láda egyéb részeit más alkalmas anyagból is lehet gyártani.

6.1.4.11.3 A ládákat megfelelő eszközökkel szilárdan össze kell erősíteni.

6.1.4.11.4 A legnagyobb nettó tömeg 400 kg.

6.1.4.12 ***Papírlemez láda***

4G kódjelű papírlemez láda

6.1.4.12.1 A ládát űrtartalmának és rendeltetésének megfelelő papírlemezből vagy kettős fedőrétegű (egy vagy több hullámosított réteggel) hullámpapírlemezből kell készíteni. A külső felületnek annyira kell vízállónak lennie, hogy a Cobb-módszer (az ISO 535:1991 sz. szabvány) szerinti harmincperces vízfelvételi vizsgálat során mért tömegnövekedése ne haladja meg a 155 g/m^2 értéket. A papírlemeznek megfelelő hajlítószilárdságúnak kell lennie és úgy kell kiszabni, átmetszés nélkül völgyelni és réselni, hogy a felállítás során ne törjön meg, felülete ne szakadjon be, és a ládának egyáltalán nem szabad kihasasodnia. A hullámosított réteget a fedőrétegekkel szilárdan kell összeragasztani.

6.1.4.12.2 A ládák homlokoldalai lehetnek fakeretűek vagy teljesen fából vagy más alkalmas anyagból is készíthetők. Erősítésként faléceket vagy más alkalmas anyagot lehet használni.

6.1.4.12.3 A ládák palástegyesítéseit ragasztószalaggal, vagy átlapolással és ragasztással vagy kapcsozással kell rögzíteni. Az átlapolt egyesítéseknél az átlapolásnak megfelelő méretűnek kell lennie.

6.1.4.12.4 Ha a zárást ragasztószalaggal vagy ragasztással végzik, a ragasztónak vízállónak kell lennie.

6.1.4.12.5 A láda méretei illeszkedjenek a tartalomhoz.

6.1.4.12.6 A legnagyobb nettó tömege 400 kg.

6.1.4.13 ***Műanyag láda***

4H1 kódjelű habosított műanyag láda

4H2 kódjelű tömör műanyag láda

6.1.4.13.1 A ládát alkalmas műanyagból kell gyártani, űrtartalmának és rendeltetésének megfelelően szilárdnak kell lennie. Kielégítően ellenálló legyen az öregedéssel, a szállított anyag, illetve az ultraibolya-sugárzás okozta fokozatos gyengüléssel szemben.

6.1.4.13.2 A habosított műanyag ládának két részből kell állnia, az alsó részből, amely a belső csomagolás befogadására alkalmas fészkekből áll és a felső részből, amely az alsó részt lefedi és abba illeszkedik. Az alsó és felső részt oly módon kell kialakítani, hogy a belső csomagolóeszközök szorosan beleilleszkedjenek. A belső csomagolóeszközök zárószerkezeteinek nem szabad érintkezniük a láda felső részének belső felületével.

6.1.4.13.3 Feladáshoz a habosított műanyag ládákat öntapadó szalaggal kell lezárni, amelynek elegendő szakítószilárdságúnak kell lennie ahhoz, hogy megakadályozza a láda kinyílását. Az öntapadó szalagnak ellenállónak kell lenni az időjárási hatásokkal szemben, és ragasztóanyagának összeférhetőnek kell lennie a láda habosított műanyagával. Egyéb zárószerkezetek is használhatók, feltéve, hogy legalább azonos hatékonyságúak.

6.1.4.13.4 A tömör műanyag ládáknál az ultraibolya-sugárzás elleni védelmet, ha szükséges, korommal vagy más pigmenttel vagy alkalmas inhibitorokkal kell biztosítani. Ezeknek az adalékanyagoknak összeférhetőknek kell lenniük a tartalommal, és hatékonyságukat a láda teljes használati ideje alatt meg kell őrizniük. Ha más kormot, pigmentet vagy inhibitorokat használnak, mint amilyeneket a jóváhagyott gyártási minta elkészítésekor használtak, a vizsgálatok megismétlésétől el lehet tekinteni, ha a koromtartalom nem haladja meg a 2 tömeg%-ot vagy a pigmenttartalom a 3 tömeg%-ot; az ultraibolya-sugárzás elleni védelemre használt inhibitor százalékos aránya nincs korlátozva.

6.1.4.13.5 Az ultraibolya-sugárzás elleni védelmen kívül más okból használt adalékanyagok is lehetnek a műanyagban, feltéve, hogy nem változtatják meg a csomagolóeszköz anyagának kémiai és fizikai tulajdonságait. Ilyen esetben a vizsgálatok megismétlésétől el lehet tekinteni.

6.1.4.13.6 A tömör műanyag ládákat megfelelő szilárdságú, alkalmas anyagból készített zárószerkezettel kell ellátni, amelyet úgy kell kialakítani, hogy a nem szándékos kinyitás megelőzhető legyen.

6.1.4.13.7 Amennyiben új csomagolóeszközök gyártásához visszaforgatott műanyagot használnak, a visszaforgatott műanyag jellemzőit az illetékes hatóság által jóváhagyott minőségbiztosítási program keretében szavatolni és rendszeresen dokumentálni kell. A minőségbiztosítási programnak ki kell terjednie a megfelelő előválogatás regisztrálására és annak felülvizsgálatára, hogy a visszaforgatott műanyag minden egyes tétele megfelelő olvadási tulajdonságokkal, sűrűséggel és folyáshatárral bír, ami megegyezik az ugyanilyen visszaforgatott műanyagból készült gyártási típuséval. Ez szükségszerűen magában foglalja annak ismeretét, hogy milyen csomagolóeszközből származik a visszaforgatott anyag, illetve, ha a csomagolóeszközbe előzően csomagolt anyag csökkentheti a visszaforgatott anyagból gyártott új csomagolóeszköz alkalmasságát, akkor annak ismeretét is. Ezen túlmenően a csomagolóeszköz gyártó 6.1.1.4 bekezdés szerinti minőségbiztosítási programjának ki kell terjednie a 6.1.5 szakasz szerinti mechanikai gyártási típus vizsgálat végrehajtására minden egyes tétel visszaforgatott műanyagból gyártott csomagolóeszköz esetében. Ennek során a halmazolhatóság vizsgálatára a 6.1.5.6 bekezdés szerinti halmazolási próba helyett megfelelő dinamikus nyomáspróba is alkalmazható.

6.1.4.13.8 A legnagyobb nettó tömeg: 4H1 kódjelűé 60 kg;
4H2 kódjelűé 400 kg.

6.1.4.14 ***Acél-, ill. alumíniumláda***

4A kódjelű acélláda

4B kódjelű alumíniumláda

6.1.4.14.l A fém szilárdságának és a láda szerkezetének a láda űrtartalmához és rendeltetéséhez kell igazodnia.

6.1.4.14.2 A ládákat szükség esetén papírlemez vagy nemez párnázattal kell bélelni, vagy alkalmas anyagból készült béléssel vagy bevonattal kell ellátni. Amennyiben kettős korcolású fémbélést használnak, gondoskodni kell annak megakadályozásáról, hogy az illesztések hézagaiba anyag hatolhasson be, különösen robbanóanyag esetén.

6.1.4.14.3 A zárószerkezetek bármilyen alkalmas típusúak lehetnek, normális szállítási körülmények között jól kell zárniuk.

6.1.4.14.4 A legnagyobb nettó tömeg 400 kg.

6.1.4.15 ***Textilzsák***

5L1 kódjelű, belső zsák vagy bevonat nélküli textilzsák

5L2 kódjelű portömör textilzsák

5L3 kódjelű vízálló textilzsák

6.1.4.15.1 A felhasznált textíliának jó minőségűnek kell lennie. A textília szilárdsága és a zsák kidolgozása feleljen meg a zsák űrtartalmának és rendeltetésének.

6.1.4.15.2 Portömör zsák (5L2): a zsákot pl. a következő módok valamelyikével kell portömörré tenni:

a) a zsák belső felületére vízálló ragasztóval, pl. bitumennel ragasztott papírral; vagy
b) a zsák belső felületére ragasztott műanyag fóliával; vagy
c) egy vagy több papír vagy műanyag belső zsákkal.

6.1.4.15.3 Vízálló zsák (5L3): a nedvesség behatolásának megakadályozására a zsákot pl. a következő módok valamelyikével kell vízállóvá kell tenni:

a) különálló, vízálló papír (pl. viasszal átitatott nátronpapír, bitumenes papír vagy műanyaggal bevont nátronpapír) belső zsákkal; vagy
b) a zsák belső felületére ragasztott műanyagfóliával; vagy
c) egy vagy több műanyag belső zsákkal.

6.1.4.15.4 A legnagyobb nettó tömeg 50 kg.

6.1.4.16 ***Műanyagszövet zsák***

5H1 kódjelű, belső zsák vagy bevonat nélküli műanyagszövet zsák

5H2 kódjelű portömör műanyagszövet zsák

5H3 kódjelű vízálló műanyagszövet zsák

6.1.4.16.1 A zsákot alkalmas, húzással nyújtott műanyag szalagokból vagy műanyag elemi szálakból kell gyártani. A felhasznált anyag szilárdsága és a zsák kidolgozása feleljen meg a zsák űrtartalmának és rendeltetésének.

6.1.4.16.2 Ha a zsákot síkszövetből készítik, az oldalát és alját varrással vagy más módon kell összeerősíteni. Ha a zsákot cső alakú műanyagszövetből készítik, az alját össze kell varrni, szőni vagy egyéb, azonos szilárdságot nyújtó módon össze kell erősíteni.

6.1.4.16.3 Portömör zsák (5H2): a zsákot pl. a következő módok valamelyikével kell portömörré tenni:

a) a zsák belső felületére ragasztott papírral vagy műanyagfóliával; vagy
b) egy vagy több, különálló papír vagy műanyag belső zsákkal.

6.1.4.16.4 Vízálló zsák (5H3): a nedvesség behatolásának megakadályozására a zsákot pl. a következő módok valamelyikével kell vízállóvá tenni:

a) különálló, vízálló papír (pl. viasszal átitatott nátronpapír, bitumenes papír vagy műanyaggal bevont nátronpapír) belső zsákkal; vagy
b) a zsák belső felületére ragasztott műanyagfóliával; vagy
c) egy vagy több műanyag belső zsákkal.

6.1.4.16.5 A legnagyobb nettó tömeg 50 kg.

6.1.4.17 ***Műanyagfólia zsák***

5H4 kódjelű műanyagfólia zsák

6.1.4.17.1 A zsákot megfelelő műanyagból kell gyártani. A felhasznált műanyag szilárdsága és a zsák kivitele feleljen meg a zsák űrtartalmának és rendeltetésének. A varratoknak a normális szállítási feltételek között fellépő nyomásnak és ütődéseknek ellen kell állniuk.

6.1.4.17.2 A legnagyobb nettó tömeg 50 kg.

6.1.4.18 ***Papírzsák***

5M1 kódjelű, többrétegű papírzsák

5M2 kódjelű, többrétegű, vízálló papírzsák

6.1.4.18.1 A zsákot alkalmas nátronpapírból vagy azonos minőségű papírból, legalább három rétegűre kell kialakítani, ahol a középső réteg hálószövet is lehet, ami a külső papír réteghez hozzá van ragasztva. A papír szilárdságának és a zsák kidolgozásának meg kell felelnie a zsák űrtartalmának és rendeltetésének. A varratoknak és zárásoknak portömörnek kell lenniük.

6.1.4.18.2 5M2 kódjelű papírzsák: A nedvesség behatolásának megakadályozására a négy vagy többrétegű zsákot oly módon kell vízállóvá tenni, hogy külső két réteg egyikét vízálló anyagból készítik vagy megfelelő védő anyagból készített vízzáró réteget helyeznek a két legkülső réteg közé; a háromrétegű zsákot oly módon kell vízállóvá tenni, hogy legkülső rétegként vízálló anyagot használnak. Amennyiben fennáll annak a veszélye, hogy a betöltött anyag a nedvességgel reakcióba lép, vagy az anyagot nedvesen csomagolják, vízálló réteget vagy víz átnemeresztő anyagot, például mindkét oldalán kátránnyal bevont nátronpapírt, műanyag bevonatú nátronpapírt, a zsák belső felületéhez ragasztott műanyagfóliát, vagy egy vagy több műanyag belső bélést kell az anyaggal érintkező módon legbelülre elhelyezni. A varratoknak és zárásoknak vízállónak kell lenniük.

6.1.4.18.3 A legnagyobb nettó tömeg 50 kg.

6.1.4.19 ***Összetett (műanyag) csomagolóeszköz***

6HA1 kódjelű műanyag tartály külső acélhordóval

6HA2 kódjelű műanyag tartály külső acélládával vagy –rekesszel

6HB1 kódjelű műanyag tartály külső alumíniumhordóval

6HB2 kódjelű műanyag tartály külső alumíniumládával vagy –rekesszel

6HC kódjelű műanyag tartály külső faládával

6HD1 kódjelű műanyag tartály külső rétegelt falemez hordóval

6HD2 kódjelű műanyag tartály külső rétegelt falemez ládával

6HG1 kódjelű műanyag tartály külső papírlemez hordóval

6HG2 kódjelű műanyag tartály külső papírlemez ládával

6HH1 kódjelű műanyag tartály külső műanyag hordóval

6HH2 kódjelű műanyag tartály külső tömör műanyag ládával

6.1.4.19.1 *Belső tartály*

6.1.4.19.1.1 A műanyag belső tartálynak meg kell felelnie 6.1.4.8.1 és a 6.1.4.8.4 – 6.1.4.8.7 pont előírásainak.

6.1.4.19.1.2 A műanyag belső tartálynak hézag nélkül kell beleilleszkednie a külső csomagolóeszközbe, amelyen nem lehetnek olyan felületi érdességek, amelyek a műanyag kidörzsölését okozhatják.

6.1.4.19.1.3 A belső tartály legnagyobb űrtartalma: 6HA1, 6HB1, 6HD1, 6HG1 és 6HH1 250 liter,
6HA2, 6HB2, 6HC, 6HD2, 6HG2 és 6HH2 60 liter.

6.1.4.19.1.4 A legnagyobb nettó tömeg: 6HA1, 6HB1, 6HD1, 6HG1 és 6HH1 400 kg,
6HA2, 6HB2, 6HC, 6HD2, 6HG2 és 6HH2 75 kg.

6.1.4.19.2 *Külső csomagolóeszköz*

6.1.4.19.2.1 Műanyag tartály külső acél – vagy alumíniumhordóval (6HA1 vagy 6HB1). A külső csomagolóeszköz kialakításának meg kell felelnie a 6.1.4.1, ill. a 6.1.4.2 bekezdés előírásainak.

6.1.4.19.2.2 Műanyag tartály külső acél vagy alumínium rekesszel vagy ládával (6HA2 vagy 6HB2). A külső csomagolóeszköz kialakításának meg kell felelnie a 6.1.4.14 bekezdés előírásainak.

6.1.4.19.2.3 Műanyag tartály külső faládával (6HC). A külső csomagolóeszköz kialakításának meg kell felelnie a 6.1.4.9 bekezdés előírásainak.

6.1.4.19.2.4 Műanyag tartály külső rétegelt falemez hordóval (6HD1). A külső csomagolóeszköz kialakításának meg kell felelnie a 6.1.4.5 bekezdés előírásainak.

6.1.4.19.2.5 Műanyag tartály külső rétegelt falemez ládával (6HD2). A külső csomagolóeszköz kialakításának meg kell felelnie a 6.1.4.10 bekezdés előírásainak.

6.1.4.19.2.6 Műanyag tartály külső papírlemez hordóval (6HG1). A külső csomagolóeszköz kialakításának meg kell felelnie a 6.1.4.7.1 – 6.1.4.7.4 pont előírásainak.

6.1.4.19.2.7 Műanyag tartály külső papírlemez ládával (6HG2). A külső csomagolóeszköz kialakításának meg kell felelnie a 6.1.4.12 bekezdés előírásainak.

6.1.4.19.2.8 Műanyag tartály külső műanyag hordóval (6HH1). A külső csomagolóeszköz kialakításának meg kell felelnie a 6.1.4.8.1 – 6.1.4.8.6 pont előírásainak.

6.1.4.19.2.9 Műanyag tartály külső tömör műanyag ládával (beleértve a műanyag hullámlemezt) (6HH2). A külső csomagolóeszköz kialakításának meg kell felelnie a 6.1.4.13.1 és a 6.1.4.13.4 – 6.1.4.13.6 pont előírásainak.

6.1.4.20 ***Összetett (üveg, porcelán, kőagyag) csomagolóeszköz***

6PA1 kódjelű tartály külső acélhordóval

6PA2 kódjelű tartály külső acélládával vagy -rekesszel

6PB1 kódjelű tartály külső alumíniumhordóval

6PB2 kódjelű tartály külső alumíniumládával vagy -rekesszel

6PC kódjelű tartály külső faládával

6PD1 kódjelű tartály külső rétegelt falemez hordóval

6PD2 kódjelű tartály külső vesszőkosárral

6PG1 kódjelű tartály külső papírlemez hordóval

6PG2 kódjelű tartály külső papírlemez ládával

6PH1 kódjelű tartály külső habosított műanyag csomagolóeszközzel

6PH2 kódjelű tartály külső tömör műanyag csomagolóeszközzel

6.1.4.20.1 *Belső tartály*

6.1.4.20.1.1 A tartályoknak megfelelő alakúaknak kell lenniük (henger vagy körte alakú), és azokat jó minőségű, minden olyan hibától mentes anyagból kell gyártani, amely szilárdságukat csökkenthetné. A falaknak minden ponton elég vastagnak és belső feszültségektől mentesnek kell lenniük.

6.1.4.20.1.2 A tartályok zárószerkezeteként használhatók csavarmenetes műanyag zárószerkezetek, csiszolt üvegdugók vagy legalább ugyanilyen hatékonyságú zárószerkezetek. A záró-szerkezet minden olyan részének, amely a tartály tartalmával érintkezésbe juthat, a tartalommal szemben ellenállónak kell lennie. Ügyelni kell arra, hogy a zárószerkezeteket úgy szereljék fel, hogy azok szivárgásmentesek legyenek, és hogy úgy legyenek lezárva, hogy szállítás közben minden lazulás elkerülhető legyen. Ha szellőző-szerkezettel ellátott zárószerkezetre van szükség, a 4.1.1.8 bekezdés előírásait kell betartani.

6.1.4.20.1.3 A tartályokat párnázóanyagok és/vagy felszívóképes anyagok használatával szilárdan be kell ágyazni a külső csomagolásba.

6.1.4.20.1.4 A tartály legnagyobb űrtartalma 60 liter.

6.1.4.20.1.5 A legnagyobb nettó tömeg 75 kg.

6.1.4.20.2 *Külső csomagolóeszköz*

6.1.4.20.2.1 Tartály külső acélhordóval (6PA1). A külső csomagolóeszköz kialakításának meg kell felelnie a 6.1.4.1 bekezdés előírásainak. Az e csomagolástípushoz szükséges levehető tető süveg alakú is lehet.

6.1.4.20.2.2 Tartály külső acélládával vagy -rekesszel (6PA2). A külső csomagolóeszköz kialakításának meg kell felelnie a 6.1.4.14 bekezdés előírásainak. Hengeres tartályoknál függőleges helyzetben a külső védőcsomagolásnak felfelé túl kell nyúlni a tartályon és annak zárószerkezetén. Amennyiben a rekesz körte alakú tartályt vesz körül és annak alakjához illeszkedik, a külső védőcsomagolást védőtetővel (süveggel) kell ellátni.

6.1.4.20.2.3 Tartály külső alumíniumhordóval (6PB1). A külső csomagolóeszköz kialakításának meg kell felelnie a 6.1.4.2 bekezdés előírásainak.

6.1.4.20.2.4 Tartály külső alumíniumládával vagy -rekesszel (6PB2). A külső csomagolóeszköz kialakításának meg kell felelnie a 6.1.4.14 bekezdés előírásainak.

6.1.4.20.2.5 Tartály külső faládával (6PC). A külső csomagolóeszköz kialakításának meg kell felelnie a 6.1.4.9 bekezdés előírásainak.

6.1.4.20.2.6 Tartály külső rétegelt falemez hordóval (6PD1). A külső csomagolóeszköz kialakításának meg kell felelnie a 6.1.4.5 bekezdés előírásainak.

6.1.4.20.2.7 Tartály külső vesszőkosárral (6PD2). A vesszőkosarat jó minőségű anyagból, megfelelően kell elkészíteni. Védőtetővel (süveggel) úgy kell felszerelni, hogy a tartály sérülése elkerülhető legyen.

6.1.4.20.2.8 Tartály külső papírlemez hordóval (6PG1). A külső csomagolóeszköz kialakításának meg kell felelnie a 6.1.4.7.1 – 6.1.4.7.4 bekezdés előírásainak.

6.1.4.20.2.9 Tartály külső papírlemez ládával (6PG2). A külső csomagolóeszköz kialakításának meg kell felelnie a 6.1.4.12 bekezdés előírásainak.

6.1.4.20.2.10 Tartály külső habosított műanyag vagy tömör műanyag csomagolóeszközzel (6PH1 vagy 6PH2). E két külső csomagolóeszköz anyagának meg kell felelnie a 6.1.4.13 bekezdés előírásainak. A tömör műanyag csomagolóeszközt nagy sűrűségű polietilénből vagy más, ehhez hasonló műanyagból kell készíteni. Az e csomagolási típushoz tartozó levehető tető süveg alakú is lehet.

6.1.4.21 ***Kombinált csomagolások***

Csak a 6.1.4 szakasz megfelelő, a külső csomagolóeszközre vonatkozó előírásait kell figyelembe venni.

Megjegyzés: *Az alkalmazandó külső és belső csomagolóeszközökre lásd a 4.1 fejezetben a megfelelő csomagolási utasításokat.*

6.1.4.22 ***Finomlemez csomagolóeszköz***

0A1 kódjelű finomlemez csomagolóeszköz nem levehető tetővel

0A2 kódjelű finomlemez csomagolóeszköz levehető tetővel

6.1.4.22.1 A palásthoz és a fenekekhez megfelelő acélból készített lemezt kell használni és a lemez vastagságának meg kell felelnie a csomagolás űrtartalmának és rendeltetésének.

6.1.4.22.2 Az illesztéseket hegeszteni kell, vagy legalább kettős korcolással vagy hasonló szilárdságot és tömítettséget adó eljárással kell kialakítani.

6.1.4.22.3 A belső bevonatoknak, pl. cink-, ón-, zománc- vagy hasonló bevonatoknak ellenállóknak kell lenniük, és minden pontban, beleértve a zárószerkezetet is, az acélhoz kell tapadniuk.

6.1.4.22.4 A nem levehető tetejű csomagolóeszközök (0A1) palástján és fenekein a töltő-, ürítő- és szellőzőnyílások átmérője nem haladhatja meg a 7 cm-t. A nagyobb nyílású csomagolóeszközöket levehető tetejűnek (0A2) kell tekinteni.

6.1.4.22.5 A nem levehető tetejű csomagolóeszközök (0A1) zárószerkezetének csavarmenetesnek kell lennie, vagy olyannak, amely csavarmenetes szerkezettel vagy más, legalább azonos hatékonyságú szerkezettel zárható. A levehető tetejű csomagolóeszközök (0A2) zárószerkezetét úgy kell kialakítani és rögzíteni, hogy normális szállítási körülmények között jól zárjanak, ill. a hordók és kannák szivárgásmentesek maradjanak.

6.1.4.22.6 A csomagolóeszköz legnagyobb űrtartalma 40 liter.

6.1.4.22.7 A legnagyobb nettó tömeg 50 kg.

6.1.5 Előírások a csomagolóeszközök vizsgálatára

6.1.5.1 *A vizsgálatok végrehajtása és gyakorisága*

6.1.5.1.1 Minden egyes csomagolóeszköz gyártási típusát a jelölés felvitelét engedélyező illetékes hatóság által meghatározott eljárás szerint, a 6.1.5 szakaszban előírt vizsgálatoknak kell alávetni, és ugyannek az illetékes hatóságnak jóvá kell hagyni.

6.1.5.1.2 A csomagolóeszközök gyártási típusának sikeresen ki kell állnia az e fejezetben előírt vizsgálatokat, mielőtt az adott típusú csomagolóeszközt használatba vennék. A csomagolóeszköz gyártási típusát a tervezési méret, az anyag és falvastagság, a gyártási és összeállítási mód határozza meg, de beleérthetők a különféle felületkezelések. Egy gyártási típus tartalmazza azokat a csomagolóeszközöket is, amelyek a gyártási típustól csupán kisebb szerkezeti magasságukban térnek el.

6.1.5.1.3 A vizsgálatokat a gyártásból vett mintákon az illetékes hatóság által meghatározott időközönként meg kell ismételni. Az ilyen vizsgálatoknál papír vagy papírlemez csomagolóeszközök esetén a szobahőmérsékleten való előkészítés a 6.1.5.2.3 pont követelményeivel egyenértékűnek tekintendő.

6.1.5.1.4 A vizsgálatokat minden olyan módosítás után is meg kell ismételni, ami megváltoztatja a csomagolóeszköz szerkezetét, anyagát vagy gyártási módját.

6.1.5.1.5 Az illetékes hatóság engedélyezheti azon csomagolóeszközök szelektív vizsgálatát, amelyek csak kismértékben térnek el a már bevizsgálttól, pl. kisebb méretű belső csomagolásokat vagy kisebb nettó tömegű belső csomagolásokat tartalmaznak; vagy olyan hordók, zsákok és ládák, melyek a külső méret(ek)et tekintve valamivel kisebbek.

6.1.5.1.6 (fenntartva)

Megjegyzés: *Különböző típusú belső csomagolóeszközök egy külső csomagolóeszközbe való helyezésére, ill. a belső csomagolóeszköz változatokra vonatkozóan lásd a 4.1.1.5.1 pontot.*

6.1.5.1.7 Bármilyen, akár folyadékot, akár szilárd anyagot tartalmazó belső csomagolóeszközök, ill. tárgyak egy külső csomagolóeszközbe berakva szállíthatók anélkül, hogy a külső csomagolóeszközzel együtt vizsgálták volna, feltéve, ha:

a) a külső csomagolóeszköz folyékony anyagot tartalmazó, törékeny (pl. üveg) belső csomagolóeszközökkel a 6.1.5.3 bekezdés szerinti ejtőpróbát az I csomagolási csoportnak megfelelő ejtési magassággal sikeresen kiállta;

b) a belső csomagolóeszközök együttes össztömege nem haladhatja meg az előző a) pontban leírt ejtőpróbánál alkalmazott belső csomagolóeszközök össztömegének a felét;

c) a belső csomagolóeszközök között, ill. a belső csomagolóeszközök és a csomagolás külseje között a párnázóanyag vastagsága nem lehet kisebb az eredetileg vizsgált csomagolásban alkalmazott vastagságnál; ha az eredeti vizsgálatnál csak egy belső csomagolóeszköz volt, akkor a belső csomagolóeszközök közötti párnázóanyag vastagsága az eredeti vizsgálatnál a belső csomagolóeszköz és a csomagolás külseje közötti vastagságnál nem lehet kisebb. Ha az ejtőpróbánál alkalmazott belső csomagolóeszköz(ök)nél kevesebb vagy kisebb belső csomagolóeszköz(öke)t használnak, akkor az ebből adódó hézagokat ki kell tölteni elegendő mennyiségű párnázóanyaggal;

d) a külső csomagolóeszköz – üres állapotban vizsgálva – sikeresen kiállta a 6.1.5.6 bekezdésben leírt halmazolási próbát. Az „azonos küldeménydarabok össztömegét” az előző a) pontban az ejtőpróbánál alkalmazott belső csomagolóeszközök össztömege alapján kell meghatározni;

e) a folyadékot tartalmazó belső csomagolóeszközöket teljesen körül kell venni felszívóképes anyaggal, amely a belső csomagolóeszközök teljes folyadéktartalmának felszívására elegendő mennyiségű;

f) ha a külső csomagolóeszközt folyadékot tartalmazó belső csomagolóeszközökhöz használják és nem szivárgásmentes, ill. szilárd anyagot tartalmazó belső csomagolóeszközökhöz használják és nem portömör, akkor szivárgásmentes bélés, műanyag zsák vagy egyéb azonos hatékonyságú eszköz alkalmazásával biztosítani kell, hogy a folyadékot, ill. szilárd anyagot szivárgás esetén is megtartsa. Folyadékot tartalmazó csomagolóeszközöknél az előző e) pont szerinti felszívóképes anyagot a folyadékot tartalmazó belső csomagolóeszközöket befogadó eszköz belsejébe kell helyezni.

g) a csomagolóeszközt a 6.1.3 szakasz szerint úgy kell jelölni, mint az I csomagolási csoportra vizsgált kombinált csomagolásokat. A feltüntetett „legnagyobb össztömeg kg-ban” a külső csomagolóeszköz tömegének és az előző a) pont szerinti ejtőpróbához használt belső csomagolóeszközök fele össztömegének összege legyen. A csomagolóeszköz jelölésében a „V” betűt is fel kell tüntetni, mint azt a 6.1.2.4 bekezdés előírja.

6.1.5.1.8 Az illetékes hatóság bármikor előírhatja, hogy a jelen szakasz előírásainak megfelelő próbákkal igazolják, hogy a sorozatban gyártott csomagolóeszközök megfelelnek a gyártási típus követelményeinek. A vizsgálatok jegyzőkönyvét ellenőrzés céljából meg kell őrizni.

6.1.5.1.9 Amennyiben biztonsági okokból valamilyen belső felületkezelés vagy bevonat szükséges, annak védő tulajdonságait a vizsgálatok után is meg kell őriznie.

6.1.5.1.10 Amennyiben a vizsgálat eredményeinek érvényességét nem befolyásolja és az illetékes hatóság hozzájárul, ugyanazon a mintadarabon több vizsgálat is végezhető.

6.1.5.1.11 *Kármentő csomagolások*

A kármentő csomagolásokat (lásd az 1.2.1 szakaszt) a szilárd anyagok vagy belső csomagolások szállítására használt, II csomagolási csoportba tartozó csomagolóeszközökre vonatkozó előírások szerint kell vizsgálni és jelölni, a következő eltérésekkel:

a) a vizsgálatok végrehajtásához töltőanyagként vizet kell használni és a csomagolóeszközöket űrtartalmuk legalább 98%-áig kell megtölteni. Abból a célból, hogy elérjék a küldeménydarab megkövetelt össztömegét, kiegészítő terhek is használhatók, pl. ólomszemcsét tartalmazó zsákok, feltéve, hogy ezeket oly módon helyezik el, hogy nem hamisítják meg a próbák eredményét. Ennek alternatívájaként az ejtőpróba végrehajtásánál az ejtési magasság a 6.1.5.3.5 b) ponttal összhangban változtatható;

b) ezenkívül a csomagolóeszközöknek sikeresen ki kell állniuk a 30 kPa-lal végrehajtott tömörségi próbát, a próba eredményét a 6.1.5.8 bekezdésben előírt vizsgálati jegyzőkönyvben rögzíteni kell; és

c) a csomagolóeszközöket „T” betűvel kell jelölni, mint azt a 6.1.2.4 bekezdés előírja.

6.1.5.2 ***A csomagolóeszközök előkészítése a próbákhoz***

6.1.5.2.1 A próbákat szállításra kész csomagolásokon kell végrehajtani, beleértve a kombinált csomagolások esetén azok belső csomagolásait. A belső csomagolóeszközöket, a tartályokat, az önálló csomagolóeszközöket, a zsákok kivételével, folyadékok esetén űrtartalmuk legalább 98%-áig, szilárd anyag esetén legalább 95%-áig kell megtölteni. A zsákokat az engedélyezett legnagyobb tömegig kell megtölteni. A kombinált csomagolásoknál, ahol a belső csomagolóeszközök folyadékokat és szilárd anyagokat egyaránt tartalmaznak, külön vizsgálat szükséges a folyadék és külön a szilárd anyag tartalomra. A szállítandó anyag helyettesíthető más anyaggal, kivéve, ha ez meghamisítaná a próbák eredményét. Szilárd anyag esetén a helyettesítőanyagnak ugyanolyan fizikai jellemzői legyenek (tömeg,

szemcseméret stb.), mint a szállítandó anyagnak. Abból a célból, hogy elérjék a küldeménydarab megkövetelt össztömegét, kiegészítő terhek is használhatók, pl. ólomszemcsét tartalmazó zsákok, feltéve, hogy ezeket oly módon helyezik el, hogy nem hamisítják meg a próbák eredményét.

6.1.5.2.2 Folyadékokra vonatkozó ejtőpróbáknál ha más anyagot használnak, ennek a szállítandó anyaggal azonos sűrűségűnek és viszkozitásúnak kell lennie. A 6.1.5.3.5 pontban meghatározott feltételek között végzett ejtőpróbákhoz víz is használható.

6.1.5.2.3 A papírból vagy papírlemezből készült csomagolóeszközöket legalább 24 órán át 23 °C ± 2 °C hőmérsékletű és 50% ± 2% relatív páratartalmú térben kell tartani.

6.1.5.2.4 (fenntartva)

6.1.5.2.5 A 6.1.4.8 bekezdés szerinti műanyag hordókat, kannákat és – ha szükséges – a 6.1.4.19 bekezdés szerinti összetett (műanyag) csomagolóeszközöket abból a célból, hogy kipróbálják, hogy kémiai összeférhetőségük a folyadékokkal kielégítő-e, szobahőmérsékleten 180 napig kell tárolni, ez idő alatt a mintadaraboknak azokkal az árukkal kell megtöltve lenniük, amelyeket szállítani kívánnak bennük.

A tárolás első és utolsó 24 órája alatt a mintadarabokat zárószerkezetükkel lefelé kell állítani. A szellőző-szerkezettel ellátott csomagolóeszközöket azonban egy-egy alkalommal csak öt percig kell ilyen helyzetben tartani. A tárolást követően a mintadarabokat a 6.1.5.3 – 6.1.5.6 bekezdésben előírt próbáknak kell alávetni.

Az összetett (műanyag) csomagolóeszközök belső tartályai esetén nem szükséges a kémiai összeférhetőséget bizonyítani, ha ismeretes, hogy a műanyag szilárdsági jellemzői a töltőanyag hatására lényegesen nem változnak meg.

A szilárdsági jellemzők lényeges változásán a következőket kell érteni:

a) jelentős ridegedést; vagy
b) a szakítószilárdság jelentős csökkenését, hacsak ez nem jár a szakadási nyúlás legalább arányos növekedésével.

Ha a műanyag viselkedését más módszerekkel megállapították, az előző összeférhetőségi vizsgálattól el lehet tekinteni. Az ilyen eljárásoknak azonban legalábbis azonos értékűnek kell lennie az előző összeférhetőségi vizsgálattal és azokat az illetékes hatóságnak el kell ismernie.

Megjegyzés: *Az olyan műanyag hordókra és kannákra, valamint az összetett (műanyag) csomagolóeszközökre vonatkozóan, amelyek polietilénből készülnek, lásd a 6.1.5.2.6 pontot is.*

6.1.5.2.6 A 6.1.4.8 bekezdés szerinti, polietilénből készült hordóknál és kannáknál, valamint – ha szükséges – a 6.1.4.19 bekezdés szerinti, polietilénből készült összetett (műanyag) csomagolóeszközöknél a töltőanyaggal való kémiai összeférhetőség a 4.1.1.19 bekezdés alapján hozzárendelt standardfolyadék(ok)kal is bizonyítható a következők szerint (lásd a 6.1.6 szakaszt is).

A standardfolyadékok a polietilénnél fellépő károsító folyamatok (így a lágyulás duzzadás révén, a feszültségkorrózió, a molekula degradációs reakciók és ezek kombinációi) szempontjából reprezentálják a szállítandó anyagot. E csomagolóeszközök kielégítő kémiai összeférhetősége bizonyítható háromhetes 40 °C-on végzett tárolással a megfelelő standardfolyadékkal feltöltve; az ezen eljárással végzett tárolásra nincs szükség, ha standardfolyadékként víz van megadva. Ugyancsak nem szükséges tárolni a halmazolási próbához használt mintadarabokat, ha standardfolyadékként nedvesítőszer oldat vagy ecetsav van megadva.

A tárolás első és utolsó 24 órája alatt a mintadarabokat zárószerkezetükkel lefelé kell állítani. A szellőző-szerkezettel ellátott csomagolóeszközöket azonban egy-egy alkalommal csak öt percig kell ilyen helyzetben tartani. A tárolás után a mintadarabokat a 6.1.5.3 – 6.1.5.6 bekezdésben előírt

próbáknak kell alávetni.

Az 5.2 osztályba tartozó, 40%-nál nagyobb peroxid-tartalmú terc-butil-hidroperoxid és a peroxi-ecetsavak esetében az összeférhetőségi vizsgálat standardfolyadékkal nem végezhető el. Ezeknél az anyagoknál a kielégítő kémiai összeférhetőség bizonyításához a mintadarabot a szállítani kívánt anyaggal megtöltve hat hónapon keresztül kell szobahőmérsékleten tárolni.

A polietilénből készült csomagolóeszközökre e pont szerinti eljárás alapján kapott eredmények azokra a hasonló gyártási típusokra is elfogadhatók, amelyek belső felülete fluorozott.

6.1.5.2.7 A 6.1.5.2.6 pont szerinti polietilénből készült csomagolóeszközök, ha kiállták a 6.1.5.2.6 pont szerinti próbát, más töltőanyagokra is jóváhagyhatók, mint amelyeket 4.1.1.19 bekezdés szerint helyettesítettek. Ennek a jóváhagyásnak laboratóriumi vizsgálatokon kell alapulnia, amelyeknek igazolniuk kell, hogy ezeknek az anyagoknak a hatása a mintadarabokra – a figyelembe veendő károsodási folyamatok szempontjából – gyengébb, mint a standardfolyadék(ok)é. A sűrűségre és a gőznyomásra az előző 4.1.1.19.2 pont feltételei érvényesek.

6.1.5.2.8 A kombinált csomagolások műanyag belső csomagolóeszközein nem szükséges a kémiai összeférhetőséget bizonyítani, ha ismeretes, hogy a műanyag szilárdsági jellemzői a betöltött anyag hatására lényegesen nem változnak.

A szilárdsági jellemzők lényeges változásán a következőket kell érteni:

a) a jelentős ridegedést; vagy

b) a rugalmasság jelentős csökkenését, hacsak ez nem jár a szakadási nyúlás legalább arányos növekedésével.

6.1.5.3 ***Ejtőpróba****

* Lásd az ISO 2248 szabványt.

6.1.5.3.1 *A próbadarabok száma (gyártási típusonként és gyártónként) és a próbadarab helyzete az ejtőpróbához*

A lapra való ejtéstől eltérő ejtőpróbáknál a tömegközéppontnak függőlegesen a felütközési pont fölött kell lennie.

Amennyiben egynél több helyzet lehetséges egy adott ejtőpróbánál, azt a helyzetet kell választani, ami a legnagyobb valószínűséggel eredményezi a csomagolóeszköz sérülését.

Csomagolóeszköz	**A próbadarabok száma**	**A próbadarabok helyzete az ejtőpróbához**
a) Acélhordó Alumíniumhordó Fémhordó (acélt és alumíniumot kivéve) Acélkanna Alumíniumkanna Rétegelt falemez hordó Papírlemez hordó Műanyag hordó és kanna Hordó alakú összetett csomagolóeszköz Finomlemez csomagolóeszköz	hat (ejtőpróbánként három)	*első próba* (három próbadarabbal): a csomagolásokat átlósan a fenék korcolására, vagy ha ilyen nincs, a körvarratra vagy az élre kell ejteni *második próba* (három másik próbadarabbal): a csomagolásokat a leggyengébb pontra kell ejteni, amely az első ejtés során nem került vizsgálatra, pl. az egyik záróelemre vagy egyes hengeres hordóknál a hordópalást hosszirányú hegesztési varratára

Csomagolóeszköz	A próbadarabok száma	A próbadarabok helyzete az ejtőpróbához
b) Faláda Rétegelt falemez láda Farostlemez láda Papírlemez láda Műanyag láda Acél- vagy alumíniumláda Láda alakú összetett csomagolóeszköz	öt (ejtőpróbánként egy)	*első próba*: a fenéklapra *második próba*: a tetőlapra *harmadik próba*: a hosszabbik oldallapra *negyedik próba*: a rövidebbik oldallapra *ötödik próba:* az egyik sarokra
c) Zsák – egyrétegű, oldalvarrattal	három (három ejtés zsákonként)	*első próba*: a zsák egyik széles oldallapjára *második próba:* a zsák egyik keskeny oldallapjára *harmadik próba*: a zsák végére
d) Zsák – egyrétegű, oldalvarrat nélkül, vagy többrétegű	három (két ejtés zsákonként)	*első próba*: a zsák egyik széles oldallapjára *második próba*: a zsák végére
e) Hordó vagy láda alakú összetett (üveg, porcelán, kőagyag) csomagolóeszköz, amely a 6.1.3.1 a) pont szerint „SMGS/RID/ADR" jellel van ellátva	három (ejtőpróbánként egy)	átlós irányban a fenék peremére, ha ilyen nincs, a körvarratra vagy a fenékélre

6.1.5.3.2 *A próbadarabok különleges előkészítése az ejtőpróbákhoz*

A próbadarab és tartalmának hőmérsékletét –18 °C-ra vagy az alá kell csökkenteni* a következő csomagolásoknál:

a) műanyag hordók (lásd a 6.1.4.8 bekezdést);
b) műanyag kannák (lásd a 6.1.4.8 bekezdést):
c) műanyag ládák a habosított műanyag ládák kivételével (lásd a 6.1.4.13 bekezdést);
d) összetett (műanyag) csomagolóeszközök (lásd a 6.1.4.19 bekezdést); és
e) kombinált csomagolások műanyag belső csomagolóeszközökkel, a szilárd anyagokhoz vagy tárgyakhoz használt műanyag zsákok kivételével.

* *A Kazah Köztársaságba, az Oroszországi Föderációba történő fuvarozáskor ill. ezen országok területén át történő tranzit fuvarozáskor november 1-jétől április 1-jéig tartó időszakban a próbadarabok és a tartalom minimális hőmérsékletének –50 °C-nak kell lennie.*

Ha a próbadarabokat ily módon készítették elő, a 6.1.5.2.3 pontban előírt kondicionálás elhagyható. A próbához használt folyadékokat szükség esetén fagyásgátló hozzáadásával kell folyékony állapotban tartani.

6.1.5.3.3 A folyékony anyagokhoz használt, levehető tetejű csomagolóeszközöknél csak a megtöltés és lezárás után 24 óra múlva szabad az ejtőpróbát elvégezni, tekintettel a tömítés esetleges rugalmas alakváltozására.

6.1.5.3.4 *Ütközőlap*

Az ütközőlapnak

– rugalmatlannak;
– vízszintes felületűnek;

– tömörnek;

– szilárdan beépítettnek és elegendően masszívnak, hogy ne mozdulhasson el;

– sík felületűnek, amely mentes minden olyan helyi anyaghibától, sérüléstől, amely befolyásolhatná a vizsgálat eredményét;

– elég merevnek, hogy a vizsgálati körülmények között ne deformálódjon és ne sérülhessen meg a vizsgálat hatására;

– elég nagynak, hogy a vizsgált küldeménydarab teljes egészében a felületre essék

kell lennie.

6.1.5.3.5 *Ejtési magasság*

Szilárd és folyékony anyagoknál, ha a próbát a szállítandó szilárd vagy folyékony anyaggal vagy lényegében azonos fizikai jellemzőkkel bíró egyéb anyaggal végzik:

I csomagolási csoport	II csomagolási csoport	III csomagolási csoport
1,8 m	1,2 m	0,8 m

Önálló csomagolóeszközökben vagy kombinált csomagolások belső csomagolóeszközeiben levő folyékony anyagok esetén, ha a próbát vízzel hajtják végre:

Megjegyzés: *A víz alatt értendők a -18 °C-on végzett vizsgálathoz használt, legalább 950 kg/m^3 sűrűségű víz/fagyásgátló oldatok is.*

a) olyan szállítandó anyagoknál, amelyeknek sűrűsége nem haladja meg az 1200 kg/m^3-t:

I csomagolási csoport	II csomagolási csoport	III csomagolási csoport
1,8 m	1,2 m	0,8 m

b) olyan szállítandó anyagok esetén, sűrűsége meghaladja az 1200 kg/m^3-t, az ejtési magasságot a szállítandó anyag sűrűségéből (d) a következő módon kell kiszámítani (egy tizedesre felkerekítve):

I csomagolási csoport	II csomagolási csoport	III csomagolási csoport
sűrűség $\times 10^{-3} \times 1{,}5$ (m)	sűrűség $\times 10^{-3} \times 1{,}0$ (m)	sűrűség $\times 10^{-3} \times 0{,}67$ (m)

c) olyan anyagok szállítására használt és a 6.1.3.1 a) pont szerint „SMGS/RID/ADR” jellel ellátott finomlemez csomagolóeszközök esetében, amelyeknek viszkozitása 23 °C-on 200 mm^2/s-nál nagyobb (ez megfelel az ISO 2431:1993 szabvány szerinti 6 mm átmérőjű kifolyónyílású ISO szabványos pohárból 30 s kifolyási időnek):

– ha a sűrűsége nem haladja meg az 1200 kg/m^3-t:

II csomagolási csoport	III csomagolási csoport
0,6 m	0,4 m

– ha a szállítandó anyag sűrűsége meghaladja az 1200 kg/m^3-t, az ejtési magasságot a szállítandó anyag sűrűségéből a következő módon kell kiszámítani (egy tizedesre felkerekítve):

II csomagolási csoport	III csomagolási csoport
sűrűség $\times 10^{-3} \times 0{,}5$ m	sűrűség $\times 10^{-3} \times 0{,}33$ m

6.1.5.3.6 *Elfogadási feltétel*

6.1.5.3.6.1 Minden folyadékot tartalmazó csomagolásnak tömítettnek kell maradnia, miután a belső és a külső nyomás között az egyensúly létrejött; a 6.1.3.1 a) pont szerint „SMGS/RID/ADR” jellel ellátott, összetett (üveg, porcelán és kőagyag) csomagolóeszközöknél és a kombinált csomagolások belső csomagolásainál nincs szükség arra, hogy a nyomások kiegyenlítődjenek.

6.1.5.3.6.2 Ha szilárd anyagok szállítására használt csomagolóeszközt ejtőpróbának vetnek alá úgy, hogy az ütközőlapra a felső rész ütközik fel, és a tartalmat a belső csomagolóeszköz vagy belső tartály (pl. műanyag zsák) teljes egészében megtartotta, a próbadarab kiállta a próbát, még akkor is, ha a zárószerkezet már nem portömör, de megtartó funkcióját megőrizte.

6.1.5.3.6.3 A csomagolóeszközön, ill. az összetett csomagolóeszköz vagy a kombinált csomagolás külső csomagolóeszközén nem szabad olyan sérülésnek mutatkoznia, amely befolyásolná a szállítás biztonságát. A belső tartályban vagy belső csomagolóeszköz(ök)ben levő anyagból semmi sem juthat ki.

6.1.5.3.6.4 A zsákok külső rétegén, ill. a külső csomagolóeszközön nem szabad olyan sérülésnek mutatkoznia, amely befolyásolná a szállítás biztonságát.

6.1.5.3.6.5 Felütközésnél a zárószerkezeteknél keletkezett nagyon csekély veszteség nem tekinthető a csomagolás hiányosságának, feltéve, hogy további elfolyás nincs.

6.1.5.3.6.6 Az 1 osztályba tartozó áruk csomagolásán semmiféle olyan repedés nem engedhető meg, amely miatt az robbanóanyagok vagy -tárgyak a külső csomagolóeszközből kijuthatnának.

6.1.5.4 ***Tömörségi próba***

Tömörségi próbát kell végrehajtani minden, folyékony anyag szállítására szánt csomagolás típuson, kivéve:

- a kombinált csomagolások belső csomagolásait;
- a 6.1.3.1 a) pont szerint „SMGS/RID/ADR” jellel ellátott és összetett (üveg, porcelán és kőagyag) csomagolóeszközök belső tartályait;
- az olyan finomlemez csomagolóeszközöket, amelyek 23 °C-on 200 mm^2/s-nál nagyobb viszkozitású anyagok csomagolására valók és a 6.1.3.1 a) pont szerint „SMGS/RID/ADR” jellel vannak ellátva.

6.1.5.4.1 *A próbadarabok száma:* gyártási mintánként és gyártónként három próbadarab.

6.1.5.4.2 *A próbadarabok különleges előkészítése a próbához:* a szellőző-szerkezettel ellátott zárószerkezetet hasonló, de szellőző-szerkezet nélkülire kell kicserélni, vagy a szellőző-szerkezetet le kell zárni.

6.1.5.4.3 *Vizsgálati módszer és alkalmazandó nyomás:* a csomagolóeszközöket, beleértve a zárószerkezeteket is, víz alatt kell tartani 5 percen át, mialatt a belső levegőnyomás hat rájuk; a rögzítési módszernek nem szabad a próba eredményét befolyásolnia.

Az alkalmazandó levegőnyomás (túlnyomás) legalább:

I csomagolási csoport	II csomagolási csoport	III csomagolási csoport
30 kPa (0,3 bar)	20 kPa (0,2 bar)	20 kPa (0,2 bar)

Alkalmazhatók más, legalább azonos hatékonyságú eljárások is.

6.1.5.4.4 *Elfogadási feltétel:* nem következhet be semmiféle szivárgás.

6.1.5.5 ***Belsőnyomás-állósági próba (folyadéknyomás-próba)***

6.1.5.5.1 A folyadéknyomás-próbát folyadék befogadására használt, minden fémből és műanyagból készült és összetett csomagolóeszköz típusán el kell végezni. Nincs szükség nyomáspróbára:

- a kombinált csomagolások belső csomagolásain;

– a 6.1.3.1 a) pont szerint „SMGS/RID/ADR” jellel ellátott összetett (üveg, porcelán és kőagyag) csomagolóeszközök belső tartályain; és
– az olyan finomlemez csomagolóeszközökön, amelyek 23 °C-on 200 mm^2/s-nál nagyobb viszkozitású anyagok csomagolására valók és a 6.1.3.1 a) pont szerint „SMGS/RID/ADR” jellel vannak ellátva.

6.1.5.5.2 *A próbadarabok száma:* gyártási mintánként és gyártónként három próbadarab.

6.1.5.5.3 *A próbadarabok különleges előkészítése a próbához:* a szellőző-szerkezettel ellátott zárószerkezetet hasonló, de szellőző-szerkezet nélkülire kell kicserélni, vagy a szellőző-szerkezeteket le kell zárni.

6.1.5.5.4 *Vizsgálati módszer és alkalmazandó nyomás:* a fém csomagolóeszközöket és az összetett (üveg, kőagyag, porcelán) csomagolóeszközöket, beleértve zárószerkezeteiket is, 5 percig kell a próbanyomásnak kitenni. A műanyag csomagolóeszközöket és az összetett (műanyag) csomagolóeszközöket, beleértve zárószerkezeteiket is, 30 percig kell a próbanyomásnak kitenni. Ez az a próbanyomás, amit a jelölésben a 6.1.3.1 d) pont szerint fel kell tüntetni. A csomagolóeszköz megtámasztásának módja nem hamisíthatja meg a próba eredményeit. A nyomást folyamatosan és egyenletesen kell növelni. A próbanyomást a próba teljes időtartama alatt állandó értéken kell tartani. Az alkalmazott folyadéknyomást (túlnyomást) a következő módszerek egyikével kell meghatározni. A próbanyomás nem lehet kisebb, mint:

a) a csomagolásban 55 °C-on mért teljes túlnyomás (vagyis a betöltött folyadék gőznyomásának és a levegő vagy más inert gázok parciális nyomásának összegéből levonva 100 kPa-t) szorozva 1,5 biztonsági tényezővel; e teljes túlnyomás meghatározásához 4.1.1.4 bekezdés szerinti maximális töltési fokot és 15 °C töltési hőmérsékletet kell alapul venni; vagy
b) a betöltött folyadék 50 °C-on mért gőznyomásának 1,75-szorosából levonva 100 kPa-t, de legalább 100 kPa túlnyomás; vagy
c) a betöltött folyadék 55 °C-on mért gőznyomásának 1,5-szereséből levonva 100 kPa-t, de legalább 100 kPa túlnyomás.

6.1.5.5.5 Ezenkívül az I csomagolási csoportba tartozó folyadékokhoz szánt csomagolóeszközöket a csomagolóeszköz szerkezeti anyagától függően 5 percig vagy 30 percig legalább 250 kPa próbanyomással (túlnyomással) kell vizsgálni.

6.1.5.5.6 *Elfogadási feltétel:* egyetlen csomagolóeszköz sem szivároghat.

6.1.5.6 *Halmazolási próba*

A halmazolási próbát minden csomagolástípuson el kell végezni, kivéve a zsákokat és a 6.1.3.1 a) pont szerint „SMGS/RID/ADR” jellel ellátott, nem halmazolható, összetett (üveg, porcelán és kőagyag) csomagolóeszközöket.

6.1.5.6.1 *A próbadarabok száma:* gyártási mintánként és gyártónként három próbadarab.

6.1.5.6.2 *Vizsgálati módszer:* a próbadarabot ki kell tenni a csomagolóeszköz felső felületére ható, az azonos küldeménydarabok össztömegével megegyező erőnek, melyek a szállítás során arra halmazolhatók; amennyiben a próbadarab tartalma olyan folyadék, amelynek sűrűsége eltér a szállítandó folyadék sűrűségétől, az erőt ez utóbbira vonatkoztatva kell kiszámítani. A legkisebb halmazolási magasság, beleértve a próbadarabot is, 3 méter. A próba időtartama 24 óra, kivéve a folyadékokhoz szánt műanyag hordókat, kannákat és a 6HH1 és 6HH2 összetett csomagolóeszközöket, amelyeket 28 nap időtartamon át kell legalább 40 °C hőmérsékleten halmazolási próbának alávetni.

A 6.1.5.2.5 pont szerinti vizsgálathoz az eredeti töltőanyagot kell használni. A 6.1.5.2.6 pont szerinti vizsgálatnál a halmazolási próbát standardfolyadékkal kell végrehajtani.

6.1.5.6.3 *Elfogadási feltétel:* A csomagolóeszköz nem szivároghat. Összetett csomagolóeszközök, ill. kombinált csomagolások esetén a belső tartályban, ill. a belső csomagolásban található anyagból semennyinek sem szabad kifolynia. Egyetlen próbadarabon sem szabad olyan sérülésnek lennie, amely veszélyeztetheti a szállítás során a biztonságot, sem pedig olyan alakváltozásoknak, amelyek csökkenthetik a szilárdságot vagy a stabilitás hiányát vonhatják maguk után, ha a küldeménydarabokat egymásra rakják. A műanyag csomagolóeszközöket a próba értékelése előtt környezeti hőmérsékletre kell hűteni.

6.1.5.7 ***Kiegészítő áteresztőképességi (szivárgási) próba a 60 °C vagy annál kisebb lobbanáspontú folyadékok szállítására használt, a 6.1.4.8 bekezdés szerinti műanyag hordókra és kannákra, és a 6.1.4.19 bekezdés szerinti összetett (műanyag) csomagolóeszközökre, kivéve a 6HA1 kódjelű csomagolóeszközöket***

A polietilénből gyártott csomagolóeszközökön ezt a próbát csak akkor kell végrehajtani, ha benzol, toluol, xilol vagy ezeket az anyagokat tartalmazó keverékek vagy készítmények szállítására kell jóváhagyni.

6.1.5.7.1 *A próbadarabok száma:* Gyártási típusonként és gyártónként három próbadarab.

6.1.5.7.2 *A próbadarabok különleges előkészítése a próbákhoz:* A próbadarabokat előzetesen, vagy a 6.1.5.2.5 pont szerint eredeti töltőanyaggal, vagy polietilénből gyártott csomagolóeszközöknél a 6.1.5.2.6 pont szerint szénhidrogén-keverék (white spirit) standardfolyadékkal megtöltve kell tárolni.

6.1.5.7.3 *Vizsgálati eljárás:* A jóváhagyandó anyaggal megtöltött próbadarabokat 50%-os relatív páratartalom mellett és 23 °C-on 28 napig tartó tárolás előtt és után le kell mérni. A polietilénből gyártott csomagolásoknál a próbát szénhidrogén-keverék (white spirit) standardfolyadékkal is el lehet végezni benzol, toluol vagy xilol helyett.

6.1.5.7.4 *Elfogadási feltétel:* A folyadékáteresztés (szivárgás) nem haladhatja meg a 0,008 g/(l·h) értéket.

6.1.5.8 ***Vizsgálati jegyzőkönyv***

6.1.5.8.1 A vizsgálatokról legalább a következő adatokat tartalmazó jegyzőkönyvet kell készíteni, amit a csomagolóeszköz felhasználói számára hozzáférhetővé kell tenni:

1. A vizsgálatot végző szervezet neve és címe;
2. A vizsgálatot kérő neve és címe (ha szükséges);
3. A vizsgálati jegyzőkönyv egyedi azonosítója;
4. A vizsgálati jegyzőkönyv kelte;
5. A csomagolóeszköz gyártója;
6. A csomagolóeszköz típus leírása (pl. méretek, anyagok, zárószerkezetek, falvastagság stb.), beleértve a gyártási módszert (pl. üreges test fúvás), ami rajzzal (rajzokkal) és/vagy fényképpel (fényképekkel) kiegészíthető;
7. Legnagyobb űrtartalom;
8. A vizsgálat alatti tartalom jellemzői, pl. folyadékoknál a viszkozitás és a sűrűség és szilárd anyagoknál a szemcseméret;
9. A vizsgálatok leírása és eredményei;
10. A vizsgálati jegyzőkönyvet alá kell írni, az aláíró nevét és beosztását fel kell tüntetni.

6.1.5.8.2 A vizsgálati jegyzőkönyvnek megállapítást kell tartalmaznia arra nézve, hogy a szállításra előkészített csomagolás ezen fejezet megfelelő rendelkezéseivel összhangban került vizsgálatra és más csomagolási módszerek vagy alkotórészek használata azt érvénytelenné teheti. A vizsgálati jegyzőkönyv egy példányát az illetékes hatóság rendelkezésére kell bocsátani.

6.1.6 Standardfolyadékok polietilénből gyártott csomagolóeszközök (IBC-k) kémiai összeférhetőségének a 6.1.5.2.6, ill. a 6.5.6.3.5 pont szerinti vizsgálatához

6.1.6.1 Az ilyen műanyaghoz a következő standardfolyadékokat kell használni:

a) Nedvesítőszer oldatot olyan anyagoknál, amelyeknek a polietilénre erős, feszültségkorróziót kiváltó hatásuk van, különösen az összes, nedvesítőszert tartalmazó oldatnál és készítménynél.

Alkil-benzol-szulfonát 1%-os vizes oldatát vagy nonil-fenol-etoxilát 5%-os vizes oldatát kell használni, amelyet a vizsgálatokhoz történő első felhasználás előtt legalább 14 napig 40 °C-on előtárolásnak kell alávetni. Az oldat felületi feszültségének 23 °C-on 31…35 mN/m-nek kell lennie.

A halmazolási próbánál legalább 1200 kg/m^3 sűrűség-értéket kell alapul venni.

Amennyiben a nedvesítőszer oldattal való kielégítő kémiai összeférhetőség bizonyított, akkor ecetsavval nem kell összeférhetőségi vizsgálatot végezni.

Olyan töltőanyagok esetén, amelyeknek a polietilénre a nedvesítőszer oldatnál erősebb feszültségkorróziót kiváltó hatásuk van, a kielégítő kémiai összeférhetőséget a 6.1.5.2.6 pont szerinti, 40 °C-on végzett, háromhetes előtárolással, de az eredeti töltőanyaggal lehet vizsgálni.

b) Ecetsavat olyan anyagoknál és készítményeknél, amelyeknek a polietilénre feszültségkorróziót kiváltó hatásuk van, különösen a monokarbonsavaknál és egyértékű alkoholoknál.

98…100%-os koncentrációjú ecetsavat kell használni, amelynek sűrűsége 1050 kg/m^3.

A halmazolási próbánál legalább 1100 kg/m^3 sűrűség-értéket kell alapul venni.

Olyan töltőanyagok esetén, amelyek a polietilént az ecetsavnál nagyobb mértékben és legfeljebb 4% tömegnövekedést kitevő mértékben duzzasztják, a kielégítő kémiai összeférhetőséget a 6.1.5.2.6 pont szerinti 40 °C-on végzett háromhetes előtárolással, de az eredeti töltőanyaggal lehet vizsgálni.

c) Normál-butil-acetátot/n-butil-acetáttal telített nedvesítőszer oldatot olyan anyagoknál és készítményeknél, amelyek a polietilént legfeljebb 4% tömegnövekedést kitevő mértékben duzzasztják, és egyidejűleg feszültségkorróziót okoznak, különösen növényvédő szereknél, folyékony festékeknél és észtereknél. A 6.1.5.2.6 pont szerinti előtároláshoz 98…100%-os koncentrációjú n-butil-acetátot kell használni.

A 6.1.5.6 bekezdés szerinti halmazolási próbához az előző a) pont szerinti 1…10% vizes nedvesítőszer oldatot és 2% n-butil-acetátot tartalmazó vizsgálófolyadékot kell használni.

A halmazolási próbánál legalább 1000 kg/m^3 sűrűség-értéket kell alapul venni.

Olyan töltőanyagok esetén, amelyek a polietilént az n-butil-acetátnál nagyobb mértékben és legfeljebb 7,5% tömegnövekedést kitevő mértékben duzzasztják, a

kielégítő kémiai összeférhetőséget a 6.1.5.2.6 pont szerinti 40 °C-on végzett háromhetes előtárolással, de az eredeti töltőanyaggal lehet vizsgálni.

d) Szénhidrogén-keveréket (white spirit) a polietilénre duzzasztó hatást kifejtő anyagoknál és készítményeknél, különösen szénhidrogéneknél, észtereknél és ketonoknál.

A szénhidrogén-keverék forrás tartományának 160…220 °C közöttinek, sűrűségének 780…810 kg/m^3 közöttinek, lobbanáspontjának 50 °C fölöttinek és aromás szénhidrogén-tartalmának 16…21%-nak kell lenni.

A halmazolási próbánál legalább 1000 kg/m^3 sűrűség-értéket kell alapul venni.

Olyan töltőanyagok esetén, amelyek a polietilént 7,5%-nál nagyobb tömegnövekedést kitevő mértékben duzzasztják, a kielégítő kémiai összeférhetőséget a 6.1.5.2.6 pont szerinti 40 °C-on végzett háromhetes előtárolás után, de az eredeti töltőanyaggal lehet vizsgálni.

e) Salétromsavat minden olyan anyagnál és készítménynél, amelynek a polietilénre gyakorolt oxidáló hatása és molekulatömeg-csökkentése azonos vagy kisebb mértékű, mint az 55%-os salétromsavé.

A salétromsavat legalább 55%-os koncentrációban kell alkalmazni.

A halmazolási próbánál legalább 1400 kg/m^3 sűrűség-értéket kell alapul venni.

Olyan töltőanyagok esetén, amelyek oxidáló hatása vagy molekulatömeg-csökkentése nagyobb mértékű, mint az 55%-os salétromsavé, a 6.1.5.2.5 pont szerint kell eljárni.

Az ilyen esetekben a felhasználhatóság időtartamát a károsodás mértékének megfigyelése alapján kell meghatározni (pl. legalább 55%-os töménységű salétromsavnál 2 év).

f) Vizet azoknál az anyagoknál, amelyek az a) – e) pontban jelzett esetektől eltérően nem támadják meg a polietilént, különösen szervetlen savaknál és lúgoknál, vizes sóoldatoknál, többértékű alkoholoknál és vízben oldott szerves anyagok esetében.

A halmazolási próbánál legalább 1200 kg/m^3 sűrűség-értéket kell alapul venni.

Ha a megfelelő kémiai összeférhetőség nedvesítőszer oldattal vagy salétromsavval bizonyított, a gyártási típust nem szükséges vízzel vizsgálni.

6.2 fejezet

A nyomástartó tartályok, az aeroszolok, a gázzal töltött, kisméretű tartályok (gázpatronok) és a gyúlékony, cseppfolyósított gázt tartalmazó üzemanyagcella kazetták gyártására és vizsgálatára vonatkozó követelmények

6.2.1 Általános követelmények

Megjegyzés: *Az aeroszolok, a gázzal töltött kisméretű tartályok (gázpatronok) és a gyúlékony, cseppfolyósított gázt tartalmazó üzemanyagcella kazetták nem tartoznak a 6.2.1 – 6.2.5 szakaszok hatálya alá.*

6.2.1.1 ***Tervezés és gyártás***

6.2.1.1.1 A nyomástartó tartályokat és zárószerkezetüket úgy kell méretezni, gyártani, bevizsgálni és felszerelni, hogy a normális szállítási feltételek mellett és normális használatot feltételezve minden fellépő igénybevételt, beleértve a kifáradást is, elviseljenek.

6.2.1.1.2 (fenntartva)

6.2.1.1.3 A legkisebb falvastagság semmilyen esetben sem lehet kisebb a tervezésre és gyártásra vonatkozó műszaki szabványokban meghatározott értéknél.

6.2.1.1.4 Hegesztett nyomástartó tartályokhoz csak hibátlanul hegeszthető anyagok használhatók fel.

6.2.1.1.5 A palackok, nagypalackok, gázhordók és palackkötegek próbanyomásának a 4.1.4.1 bekezdés P200 csomagolási utasításában előírtaknak kell lennie. A zárt mélyhűtő tartályoknál a próbanyomásnak a 4.1.4.1 bekezdés P203 csomagolási utasításában előírtaknak kell lennie.

6.2.1.1.6 A köteget alkotó nyomástartó tartályokat szerkezeti szerelvényekkel kell egységbe építeni. A nyomástartó tartályokat úgy kell rögzíteni, hogy se a szerkezeti szerelvényekhez képest ne mozdulhassanak el, se oly módon, ami veszélyes helyi feszültség halmozódást okozna. A csőrendszert (pl. gyűjtőcsöveket, szelepeket, nyomásmérőket) úgy kell méretezni és kialakítani, hogy az ütközések okozta sérülésekkel és a szállítás során felépő szokásos erőhatásokkal szemben védve legyenek. A gyűjtőcső próbanyomásának legalább akkorának kell lennie, mint a palackokénak. A cseppfolyósított, mérgező gázok esetén mindegyik nyomástartó tartálynak elválasztó szeleppel kell rendelkeznie, ami biztosítja, hogy minden egyes nyomástartó tartály külön tölthető legyen és a szállítás alatt tartalmuk egymással ne cserélődhessen ki.

Megjegyzés: *A cseppfolyósított, mérgező gázok a 2T, 2TF, 2TC, 2TO, 2TFC vagy 2TOC osztályozási kód alá tartoznak.*

6.2.1.1.7 Kerülni kell a különböző fémek érintkezését, ami a galvanikus hatás folytán károsodást okozhat.

6.2.1.1.8 *A mélyhűtött, cseppfolyósított gázokhoz használt zárt mélyhűtő tartályok gyártására vonatkozó kiegészítő követelmények*

6.2.1.1.8.1 Minden egyes nyomástartó tartályra meg kell állapítani a felhasznált fém mechanikai tulajdonságait (beleértve az ütőszilárdságot és a hajlítási együtthatót).

Megjegyzés: *Az ütőszilárdságra vonatkozóan lásd a 6.8.5.3 bekezdést.*

6.2.1.1.8.2 A nyomástartó tartályokat hőszigetelni kell. A hőszigetelést az ütések ellen burkolattal kell védeni. Ha a nyomástartó tartály és a burkolat közötti tér légüres (vákuumszigetelés), a védőburkolatot úgy kell méretezni, hogy egy elismert műszaki szabályzat szerint számítva legalább 100 kPa (1 bar) külső nyomásnak vagy legalább 200 kPa (2 bar) (túlnyomás) számított kritikus felszakítási nyomásnak álljon ellen maradandó alakváltozás nélkül. Ha a burkolat gáztömören zár (pl. vákuumszigetelés esetén), külön berendezéssel kell megakadályozni, hogy a nyomástartó tartályon vagy szerelvényein bekövetkező tömítetlenség esetén a szigetelőrétegben veszélyes nyomás keletkezzék. A berendezésnek meg kell akadályoznia, hogy a szigetelésbe nedvesség hatoljon be.

6.2.1.1.8.3 Azok a zárt mélyhűtő tartályok, amelyek oxigén szállítására szolgálnak, nem tartalmazhatnak olyan anyagokat, amelyek az oxigénnel vagy az oxigénben dús környezettel veszélyes módon reagálhatnak, ha a hőszigetelés olyan részén helyezkednek el, ahol fennáll annak a veszélye, hogy oxigénnel vagy oxigénben dús környezettel érintkeznek.

6.2.1.1.8.4 A zárt mélyhűtő tartályokat megfelelő emelő és rögzítő szerkezetekkel kell tervezni és ellátni.

6.2.1.1.9 *Az acetilénhez használt nyomástartó tartályok gyártására vonatkozó kiegészítő követelmények*

Az UN 1001 oldott acetilénhez és az UN 3374 oldószermentes acetilénhez használt nyomástartó tartályokat olyan, egyenletesen elosztott, porózus anyaggal kell kitölteni, amely megfelel az illetékes hatóság által meghatározott követelményeknek és vizsgálatoknak, és amely:

a) összeférhető a nyomástartó tartállyal, és sem az acetilénnel, sem az oldószerrel (az UN 1001 oldott acetilén esetén) nem alkot káros vagy veszélyes vegyületet;
b) képes megakadályozni az acetilén bomlásának terjedését a porózus anyagban.

Az UN 1001 oldott acetilén esetén az oldószernek összeférhetőnek kell lennie a nyomástartó tartállyal.

6.2.1.2 ***Szerkezeti anyagok***

6.2.1.2.1 A nyomástartó tartályok és zárószerkezetük anyaga, amely a veszélyes áruval közvetlenül érintkezik csak olyan lehet, amelyet a szállítandó veszélyes áru nem támad meg, ill. nem gyengít, és amely nem fejt ki veszélyes hatást, pl. reakció katalizálást vagy a veszélyes áruval való reakciót.

6.2.1.2.2 A nyomástartó tartályokat és zárószerkezetüket a tervezésre és gyártásra vonatkozó műszaki szabványokban és a nyomástartó tartályban szállítandó veszélyes anyagra vonatkozó csomagolási utasításban meghatározott anyagból kell gyártani. Az anyagnak a tervezésre és gyártásra vonatkozó műszaki szabványban meghatározottak szerint ellenállónak kell lennie a ridegtöréssel és a feszültség alatti korróziós repedezéssel szemben.

6.2.1.3 ***Üzemi szerelvények***

6.2.1.3.1 A nyomásnak kitett szelepeket, csővezetékeket és más szerelvényeket – a nyomáscsökkentő szerkezetek kivételével – úgy kell tervezni és gyártani, hogy a repesztőnyomásuk a nyomástartó tartály próbanyomásának legalább 1,5-szerese legyen.

6.2.1.3.2 Az üzemi szerelvényeket úgy kell kialakítani vagy elrendezni, hogy normális szállítási és kezelési körülmények között ne sérülhessenek úgy meg, hogy a nyomástartó tartály tartalma a szabadba jusson. A nyomáscsökkentő szelepekhez vezető gyűjtőcső vezetéknek elegendően hajlékonynak kell lennie, hogy ne következhessen be a szelepek és a csővezeték nyíródása és a nyomástartó tartály tartalmának kiszabadulása. A töltő- és ürítő szelepeknek

és a védőkupakoknak a nem szándékos nyitással szemben védhetőnek kell lenniük. A szelepeket a 4.1.6.8 bekezdésben előírt módon védeni kell.

6.2.1.3.3 A kézzel nem mozgatható. ill. nem gördíthető nyomástartó tartályokat olyan szerkezettel (pl. csúszótalppal, emelőfülekkel, kampókkal) kell ellátni, amely lehetővé teszi gépi berendezéssel való biztonságos kezelésüket, és ezt úgy kell tartályra felszerelni, hogy ne csökkentse annak szilárdságát, és ne keltsen túlzott feszültségeket benne.

6.2.1.3.4 Minden nyomástartó tartályt a 4.1.4.1 bekezdés P200 csomagolási utasítása 2) bekezdése, ill. a 6.2.1.3.6.4 vagy a 6.2.1.3.6.5 pontok szerint kell nyomáscsökkentő szerkezettel ellátni. A nyomáscsökkentő szerkezeteket úgy kell kialakítani, hogy megakadályozzák az idegen anyagoknak a tartályba való bejutását, a gáz kiszivárgását és mindenféle veszélyes túlnyomás kialakulását. A nyomáscsökkentő szerkezeteket a gyúlékony gázzal töltött, gyűjtőcsővel összekapcsolt, vízszintes helyzetű nyomástartó tartályokon úgy kell elhelyezni, hogy a lefúvás a szabad levegőbe akadálytalanul történhessen, és normális szállítási körülmények mellett a kiszabaduló gáz ne ütközzön magának a nyomástartó tartálynak.

6.2.1.3.5 A térfogatra töltött nyomástartó tartályokat szintjelzővel kell ellátni.

6.2.1.3.6 A zárt mélyhűtő tartályokra vonatkozó kiegészítő követelmények

6.2.1.3.6.1 A gyúlékony mélyhűtött, cseppfolyósított gázok szállítására szolgáló zárt mélyhűtő tartályok minden töltő- és ürítőnyílását legalább két, egymás mögött elhelyezett, egymástól független zárószerkezettel kell ellátni, ahol az első egy zárószelep, a második pedig egy sapka vagy azzal egyenértékű, más szerkezet.

6.2.1.3.6.2 Azokon a csővezeték szakaszokon, amelyek mindkét végükön zárhatóak, és azokon a részeken, ahol folyékony anyag maradhat vissza, a csővezetékben a túlzott nyomás kialakulásának elkerülésére automatikus nyomáscsökkentő rendszert kell alkalmazni.

6.2.1.3.6.3 A zárt mélyhűtő tartályoknál minden csatlakozáson jól látható módon fel kell tüntetni a rendeltetését (pl. gőzfázis, folyadékfázis).

6.2.1.3.6.4 Nyomáscsökkentő szerkezetek

6.2.1.3.6.4.1 A zárt mélyhűtő tartályokat legalább egy nyomáscsökkentő szerkezettel kell ellátni. A nyomáscsökkentő szerkezetnek olyan típusúnak kell lennie, ami ellenáll a dinamikus hatásoknak, beleértve a folyadék hullámzását is.

6.2.1.3.6.4.2 A zárt mélyhűtő tartályok ezenkívül a 6.2.1.3.6.5 pont követelményeinek kielégítésére a rugóterhelésű szerkezettel (szerkezetekkel) párhuzamosan hasadótárcsával is elláthatók.

6.2.1.3.6.4.3 A nyomáscsökkentő szerkezet csatlakozásának akkora keresztmetszetűnek kell lennie, amekkora lehetővé teszi, hogy a szükséges ürítési mennyiség akadálytalanul eljuthasson a nyomáscsökkentő szerkezethez.

6.2.1.3.6.4.4 Minden nyomáscsökkentő szerkezet bemenetnek a megengedett legnagyobb töltési fok mellett is a zárt mélyhűtő tartály gőzterében kell lennie és a szerkezetet úgy kell kialakítani, hogy biztosítva legyen a fejlődő gőz akadálytalan távozása.

6.2.1.3.6.5 *A nyomáscsökkentő szerkezetek teljesítménye és beállítása*

Megjegyzés: *A zárt mélyhűtő tartályok nyomáscsökkentő szerkezetei szempontjából a megengedett legnagyobb üzemi nyomás a megtöltött, zárt mélyhűtő tartály tetején, üzemi helyzetben megengedett legnagyobb tényleges túlnyomás, beleértve a töltés és ürítés során fellépő legnagyobb tényleges nyomást.*

6.2.1.3.6.5.1 A nyomáscsökkentő szerkezetnek legalább

- a megengedett legnagyobb üzemi nyomáson automatikusan ki kell nyílnia,
- a megengedett legnagyobb üzemi nyomás 110%-ának megfelelő nyomáson teljesen nyitva kell lennie,
- lefúvás után a nyitónyomásánál legfeljebb 10%-kal alacsonyabb nyomáson záródnia kell, és
- minden, ennél alacsonyabb nyomáson zárva kell maradnia.

6.2.1.3.6.5.2 A hasadótárcsákat vagy a megengedett legnagyobb üzemi nyomás 150%-ának megfelelő névleges nyomásra, vagy a próbanyomásnak megfelelő értékre kell beállítani, ha az a megengedett legnagyobb üzemi nyomás 150%-ánál alacsonyabb.

6.2.1.3.6.5.3 A vákuumszigetelt, zárt mélyhűtő tartályoknál a vákuum csökkenése esetén a beépített nyomáscsökkentő szerkezetek összes lefúvási teljesítményének elégnek kell lennie ahhoz, hogy a nyomás (beszámítva a nyomás növekedését) a zárt mélyhűtő tartályban ne lépje túl a megengedett legnagyobb üzemi nyomás 120%-át.

6.2.1.3.6.5.4 A nyomáscsökkentő szerkezetek szükséges teljesítményét az illetékes hatóság által elismert műszaki szabályzat[2)] szerint kell meghatározni.

6.2.1.4 ***A nyomástartó tartályok engedélyezése***

6.2.1.4.1 A nyomástartó tartályok megfelelőségét a gyártásukkor kell értékelni az illetékes hatóság által előírt módon. A nyomástartó tartályokat egy vizsgáló szervezetnek kell megvizsgálnia és engedélyeznie. A műszaki dokumentációnak a tervezés részletes leírását, valamint a gyártás és a vizsgálat teljes dokumentációját tartalmaznia kell.

6.2.1.4.2 A minőségbiztosítási rendszernek meg kell felelnie az illetékes hatóság előírásainak.

6.2.1.5 ***Üzembe helyezés előtti vizsgálat***

6.2.1.5.1 Az új nyomástartó tartályokat – a zárt mélyhűtő tartályok kivételével – a gyártás során és az üzembe helyezés előtt a vonatkozó tervezési szabványoknak megfelelően vizsgálatnak kell alávetni, amelynek a következőkre kell kiterjednie:

Elegendő számú nyomástartó tartály mintadarabon:

a) a szerkezeti anyag mechanikai jellemzőinek vizsgálatára;
b) a legkisebb falvastagság ellenőrzésére;
c) a szerkezeti anyag minden egyes gyártási sorozaton belüli azonosságának ellenőrzésére;
d) a nyomástartó tartály külső és belső állapotának vizsgálatára;
e) nyomástartó tartály nyakmenetének vizsgálatára;
f) a tervezési szabványoknak való megfelelőség ellenőrzésére.

Minden egyes nyomástartó tartályon:

g) folyadéknyomás-próbára. A nyomástartó tartálynak a tervezési előírásokban meghatározottnál nagyobb tágulás bekövetkezte nélkül kell elviselnie a próbanyomást;

Megjegyzés: *Az illetékes hatóság hozzájárulása esetén a folyadéknyomás-próba gázzal*

[2)] Lásd például a CGA S-1.2-2003 „Pressure Relief Device Standards – Part 2 – Cargo and Portable Tanks for Compressed Gases" (Nyomáscsökkentő szerkezet szabványok – 2. rész – Árutartányok és mobil tartányok sűrített gázokhoz) és az S-1.1-2003 „Pressure Relief Device Standards – Part 1 – Cylinders for Compressed Gases" (Nyomáscsökkentő szerkezet szabványok – 1. rész – Sűrített gáz palackok) kiadványt.

végzett vizsgálattal helyettesíthető, ha az ilyen eljárás nem okoz semmiféle veszélyt.

h) a gyártási hibák vizsgálatára és értékelésére. A hibákat ki kell javítani vagy a nyomástartó tartályt használatra alkalmatlanná kell tenni. Hegesztett nyomástartó tartályok esetén különös figyelmet kell fordítani a hegesztés minőségére;

i) a nyomástartó tartályon levő jelölések vizsgálatára;

j) ezen kívül az UN 1001 oldott acetilén és az UN 3374 oldószermentes acetilén szállítására használt nyomástartó tartályoknál ellenőrizni kell a porózus anyag megfelelő alkalmazását és állapotát, ill. ha van, az oldószer mennyiségét.

6.2.1.5.2 A zárt mélyhűtő tartályok egy megfelelő mintadarabján el kell végezni a 6.2.1.5.1 a), b), d) és f) pontban meghatározott vizsgálatokat. Ezen kívül a zárt mélyhűtő tartályok mintadarabján az előzetes vizsgálatok során a vonatkozó tervezési és gyártási előírások szerint radiográfiás, ultrahangos vagy más alkalmas, roncsolásmentes vizsgálati módszerrel meg kell vizsgálni a hegesztéseket. A burkolat hegesztését nem kell így vizsgálni, kivéve, ha a nemzeti törvények másként írják elő.

Ezen kívül minden zárt mélyhűtő tartályt alá kell vetni az üzembe helyezés előtti vizsgálatnak és a 6.2.1.5.1 g), h) és i) pontban meghatározott vizsgálatoknak, valamint tömörségi próbának és összeszerelés után ellenőrizni kell az üzemi szerelvények kielégítő működését.

6.2.1.6 ***Időszakos vizsgálat***

6.2.1.6.1 Az újratölthető nyomástartó tartályokat – a mélyhűtő tartályok kivételével – az illetékes hatósága által felhatalmazott szervezet által időszakos vizsgálatnak kell alávetni, amelynek a következőkre kell kiterjednie:

a) a nyomástartó tartály külső állapotának vizsgálatára, valamint a szerelvények és a külső jelölések ellenőrzésére;

b) a nyomástartó tartály belső állapotának vizsgálatára (pl. a belső vizsgálattal, a legkisebb falvastagság ellenőrzésével);

c) a menetek vizsgálatára, ha korrózió jelei mutatkoznak vagy ha a szerelvényeket eltávolították;

d) folyadéknyomás-próbára és szükség esetén alkalmas vizsgálati eljárással az anyagjellemzők ellenőrzésére;

e) az üzemi szerelvények, az egyéb tartozékok és a nyomáscsökkentő szerkezetek ellenőrzésére, amennyiben azokat újra üzembe helyezik.

Megjegyzés: ***1.*** *Az illetékes hatóság hozzájárulása esetén a folyadéknyomás-próba helyettesíthető gázzal végzett vizsgálattal, ha az ilyen eljárás nem okoz semmiféle veszélyt.*

2. *Az illetékes hatóság hozzájárulása esetén a palackok, ill. nagypalackok folyadéknyomás-próbája akusztikus emissziós vizsgálaton, ultrahangos vizsgálaton vagy az akusztikus emissziós és az ultrahangos vizsgálat kombinációján alapuló, egyenértékű vizsgálattal helyettesíthető.*

3. *Az időszakos vizsgálatok gyakoriságára vonatkozóan lásd a 4.1.4.1 bekezdés P200 csomagolási utasítását.*

6.2.1.6.2 Az UN 1001 oldott acetilén és az UN 3374 oldószermentes acetilén szállítására használt nyomástartó tartályoknál csak a 6.2.1.6.1 a), c) és e) pontok szerinti vizsgálatot kell elvégezni. Ezenkívül a porózus anyag állapotát (pl. repedezettség, felső szabad tér, lazulás, összeesés) is kell vizsgálni.

6.2.1.7 ***A gyártóra vonatkozó előírások***

6.2.1.7.1 A gyártónak műszakilag alkalmasnak kell lennie a nyomástartó tartályok megfelelő színvonalú előállítására és rendelkeznie kell minden, ehhez szükséges erőforrással. A

gyártónak megfelelő képzettségű alkalmazottakkal kell rendelkeznie:

a) a gyártási folyamat átfogó felügyeletére;
b) az anyagok illesztésének kivitelezésére;
c) a megfelelő vizsgálatok végrehajtására.

6.2.1.7.2 A gyártó alkalmasságának értékelését minden esetben a jóváhagyó ország illetékes hatósága által jóváhagyott vizsgáló szervezetnek kell végeznie.

6.2.1.8 ***A vizsgáló szervezetekre vonatkozó előírások***

6.2.1.8.1 A vizsgáló szervezeteknek a gyártó vállalatoktól függetlennek kell lenniük és kellő szakértelemmel kell rendelkezniük a szükséges vizsgálatok, ellenőrzések elvégzéséhez, ill. a jóváhagyásokhoz.

6.2.2 Az UN nyomástartó tartályokra vonatkozó követelmények

Az UN nyomástartó tartályoknak a 6.2.1 szakasz általános követelményein kívül e szakasz előírásainak is meg kell felelniük, beleértve az esetleges szabványokat.

6.2.2.1 ***Tervezés, gyártás és üzembe helyezés előtti vizsgálat***

6.2.2.2.1 Az UN palackok tervezéséhez, gyártásához és üzembe helyezés előtti vizsgálatához a következő szabványokat kell alkalmazni (a megfelelőség-értékelési rendszerrel és a jóváhagyással kapcsolatos vizsgálati követelményeknek azonban a 6.2.2.5 bekezdéssel összhangban kell lenniük):

Szabvány száma	Szabvány neve
ISO 9809-1:1999	Gázpalackok – Újratölthető, varrat nélküli acél gázpalackok – Tervezés, gyártás és vizsgálat – 1. Rész: Edzett és temperált palackok 1100 MPa-nál kisebb szakítószilárdságú acélból. ***Megjegyzés:*** *A szabvány 7.3 szakaszában az F tényezőre vonatkozó megjegyzés az UN palackokra nem vonatkozik.*
ISO 9809-2:2000	Gázpalackok – Újratölthető, varrat nélküli acél gázpalackok – Tervezés, gyártás és vizsgálat – 2. rész: Edzett és temperált palackok 1100 MPa vagy annál nagyobb szakítószilárdságú acélból.
ISO 9809-3:2000	Gázpalackok – Újratölthető, varrat nélküli acél gázpalackok – Tervezés, gyártás és vizsgálat – 3. rész: Normalizált acélpalackok.
ISO 7866:1999	Gázpalackok – Újratölthető, varrat nélküli alumíniumötvözet gázpalackok – Tervezés, gyártás és vizsgálat ***Megjegyzés:*** *A szabvány 7.2 szakaszában az F tényezőre vonatkozó megjegyzés az UN palackokra nem vonatkozik. 6351A-T6 vagy azzal egyenértékű alumíniumötvözet nem megengedett.*
ISO 11118:1999	Gázpalackok – Nem újratölthető fém gázpalackok – Meghatározások és vizsgálati módszerek.
ISO 11119-1:2002	Kompozit gázpalackok - Előírások és vizsgálati módszerek – 1. rész: Köpenyrészen bevont kompozit gázpalackok
ISO 11119-2:2002	Kompozit gázpalackok - Előírások és vizsgálati módszerek – 2. rész: Teljes felületen bevont szálvázas kompozit gázpalackok teherviselő fém béléstesttel
ISO 11119-3:2002	Kompozit gázpalackok - Előírások és vizsgálati módszerek – 3. rész: Teljes felületen bevont szálvázas kompozit gázpalackok nem-teherviselő fém vagy nemfém béléstesttel

Megjegyzés: ***1.*** *Az előzőekben hivatkozott szabványok szerint a kompozit palackokat korlátlan élettartamra kell tervezni.*

2. *Az első 15 évi használat után az e szabványok szerint gyártott kompozit palackok használatát a palackokat eredetileg jóváhagyó illetékes hatóság a gyártó, a tulajdonos vagy a felhasználó által közölt vizsgálati adatokra alapozva korlátlan időre kiterjesztheti.*

6.2.2.1.2 Az UN nagypalackok tervezéséhez, gyártásához és üzembe helyezés előtti vizsgálatához következő szabványokat kell alkalmazni (a megfelelőség-értékelési rendszerrel és a jóváhagyással kapcsolatos vizsgálati követelményeknek azonban a 6.2.2.5 bekezdéssel összhangban kell lenniük):

Szabvány száma	Szabvány neve
ISO 11120:1999	Gázpalackok. A 150 l – 3000 l űrtartalmú, újratölthető, varrat nélküli acél nagypalackok sűrített gáz szállítására. Kialakítás, kivitelezés és vizsgálat ***Megjegyzés:*** *A szabvány 7.1 szakaszában az F tényezőre vonatkozó megjegyzés az UN nagypalackokra nem vonatkozik.*

6.2.2.1.3 Az UN acetilén palackok tervezéséhez, gyártásához és üzembe helyezés előtti vizsgálatához a következő szabványokat kell alkalmazni, a megfelelőség-értékelési rendszerrel és a jóváhagyással kapcsolatos vizsgálati követelményeknek azonban a 6.2.2.5 bekezdéssel összhangban kell lenniük:

A palackra:

Szabvány száma	Szabvány neve
ISO 9809-1:1999	Gázpalackok – Újratölthető, varrat nélküli acél gázpalackok – Tervezés, gyártás és vizsgálat – 1. Rész: Edzett és temperált palackok 1100 MPa-nál kisebb szakítószilárdságú acélból. ***Megjegyzés:*** *A szabvány 7.3 szakaszában az F tényezőre vonatkozó megjegyzés az UN palackokra nem vonatkozik.*
ISO 9809-3:2000	Gázpalackok – Újratölthető, varrat nélküli acél gázpalackok – Tervezés, gyártás és vizsgálat – 3. Rész: Normalizált acélpalackok.

A palackban levő porózus anyagra:

Szabvány száma	Szabvány neve
ISO 3807-1:2000	Acetilén palackok – Alapkövetelmények – 1. Rész: Palackok kiolvadó dugó nélkül
ISO 3807-2:2000	Acetilén palackok – Alapkövetelmények – 2. Rész: Palackok kiolvadó dugóval

6.2.2.1.4 Az UN mélyhűtő tartályok tervezésére, gyártására és üzembe helyezés előtti vizsgálatára a következő szabvány vonatkozik, azzal a különbséggel, hogy a megfelelőség értékelési rendszerrel és a gyártás jóváhagyásával kapcsolatos vizsgálati követelményekre a 6.2.2.5 bekezdést kell alkalmazni.

Szabvány száma	Szabvány neve
ISO 21029-1:2004	Mélyhűtő tartályok – Szállítható, vákuumszigetelt tartályok legfeljebb 1000 liter űrtartalommal – 1. Rész: Tervezés, gyártás és vizsgálat

6.2.2.2 ***Anyagok***

A nyomástartó tartályok tervezési és gyártási szabványaiban az anyagokra meghatározott követelményeken és a szállítandó gáz(ok)ra vonatkozó csomagolási utasításokban (pl. a 4.1.4.1

bekezdés P200 csomagolási utasításában) meghatározott korlátozásokon kívül az anyagok összeférhetőségére a következő szabványokat kell alkalmazni:

Szabvány száma	Szabvány neve
ISO 11114-1:1997	Szállítható gázpalackok. Gázpalack és palackszelep szerkezeti anyagainak megfelelősége a gáztöltetnek. 1. rész: Fémek
ISO 11114-2:2000	Szállítható gázpalackok. Gázpalack és palackszelep szerkezeti anyagainak megfelelősége a gáztöltetnek. 2. rész: Nemfémes anyagok

Megjegyzés: Az ISO 11114-1 szabványban a nagy szilárdságú acélötvözeteknél a legnagyobb szakítószilárdsága vonatkozó 1100 MPa értéket az UN 2203 szilícium-hidrogén (szilán) esetén nem kell figyelembe venni.

6.2.2.3 *Üzemi szerelvények*

A zárószerkezetekre és védelmükre a következő szabványokat kell alkalmazni:

Szabvány száma	Szabvány neve
ISO 11117:1998	Gázpalackok – Szelepvédő kupakok és szelepvédelmek ipari és orvosi gázpalackokhoz – Tervezés, gyártás és vizsgálat
ISO 10297:2006	Szállítható gázpalackok –Palackszelepek – Műszaki követelmények és típusvizsgálat ***Megjegyzés:*** *Az ISO szabvány EN változata is alkalmazható, mivel megfelel a követelményeknek.*

6.2.2.4 *Időszakos vizsgálat*

Az UN palackok időszakos vizsgálatához a következő szabványokat kell alkalmazni:

Szabvány száma	Szabvány neve
ISO 6406:2005	Varrat nélküli acél gázpalackok időszakos vizsgálata
ISO 10461:2005 +A1:2006	Varrat nélküli alumínium-ötvözet gázpalackok – Időszakos vizsgálat
ISO 10462: 2005	Gázpalackok – Szállítható palackok oldott acetilénhez – Időszakos vizsgálat és karbantartás
ISO 11623:2002	Szállítható gázpalackok – Kompozit gázpalackok időszakos vizsgálata

6.2.2.5 *A nyomástartó tartályok megfelelőség-értékelési rendszere és gyártásának jóváhagyása*

6.2.2.5.1 *Meghatározások*

Ezen bekezdés alkalmazásában:

A *megfelelőség-értékelési rendszer* a gyártó illetékes hatóság általi engedélyezésére szolgáló, a nyomástartó tartály típusjóváhagyására, a gyártó minőségbiztosítási rendszerének jóváhagyására és a vizsgáló szervezetek jóváhagyására kiterjedő rendszer.

A *gyártási típus* valamely nyomástartó tartályra vonatkozó szabványban meghatározott nyomástartó tartály típus.

Az *ellenőrzés* meghatározott követelmények teljesítésének megállapítása vizsgálattal vagy objektív bizonyítékok felhasználásával.

6.2.2.5.2 *Általános követelmények*

Illetékes hatóság

6.2.2.5.2.1 A nyomástartó tartályt jóváhagyó illetékes hatóságnak jóvá kell hagynia a megfelelőség-értékelési rendszert, annak érdekében, hogy a nyomástartó tartályok megfeleljenek az SZMGSZ 2. számú Melléklet előírásainak. Ha egy nyomástartó tartályt jóváhagyó illetékes hatóság nem a gyártó országának illetékes hatósága, akkor a nyomástartó tartályon fel kell tüntetni mind a gyártó országának, mind a jóváhagyó országnak a jelét (lásd a 6.2.2.7 és a 6.2.2.8 bekezdést).

A jóváhagyó ország illetékes hatóságának azon ország megfelelő hatósága kérésre, amelyben a nyomástartó tartályt használják, bizonyítania kell, hogy megfelel a megfelelőség-értékelési rendszernek.

6.2.2.5.2.2 Az illetékes hatóság feladatait a megfelelőség-értékelési rendszerben részben vagy egészben átruházhatja.

6.2.2.5.2.3 Az illetékes hatóságnak biztosítania kell, hogy a jóváhagyott vizsgáló szervezetek és azonosító jelölésük, továbbá az engedélyezett gyártók és azonosító jelölésük érvényes jegyzéke rendelkezésre álljon.

Vizsgáló szervezet

6.2.2.5.2.4 A vizsgáló szervezetnek az illetékes hatóság jóváhagyásával kell rendelkeznie a nyomástartó tartályok vizsgálatára és a következő feltételeknek kell megfelelnie:

a) szervezetbe integrált, alkalmas, hozzáértő, szakképzett és gyakorlott személyzettel kell rendelkeznie, hogy műszaki feladatait megfelelő módon végezhesse;
b) alkalmas és elegendő berendezésnek és felszerelésnek kell rendelkezésére állnia;
c) részrehajlás nélkül kell működnie, és minden olyan hatástól mentesnek kell lennie, ami ebben akadályozhatná;
d) a gyártók és más szervezetek kereskedelmi és tulajdonjogi védelmet élvező tevékenységeit üzleti titokként kell kezelnie;
e) egyértelműen el kell különítenie a vizsgáló szervezeti funkcióit és az ezzel nem kapcsolatos tevékenységet;
f) dokumentált minőségbiztosítási rendszert kell működtetnie;
g) biztosítania kell, hogy a nyomástartó tartályokra vonatkozó szabványokban és az SZMGSZ 2. számú Mellékletben szereplő vizsgálatokat elvégezzék; és
h) a 6.2.2.5.6 pontban foglaltak szerinti célszerű és megfelelő jegyzőkönyvezési és okirat nyilvántartási rendszert kell működtetnie.

6.2.2.5.2.5 A nyomástartó tartályra vonatkozó szabványnak való megfelelőség biztosításához a vizsgáló szervezetnek jóvá kell hagynia a gyártási típust, meg kell vizsgálnia és felügyelnie kell a nyomástartó tartály gyártását és ezekről tanúsítványt kell kiállítania (lásd a 6.2.2.5.4 és a 6.2.2.5.5 pontot).

Gyártó

6.2.2.5.2.6 A gyártónak

a) a 6.2.2.5.3 pont szerinti, dokumentált minőségbiztosítási rendszert kell működtetnie;
b) a típusjóváhagyást a 6.2.2.5.4 pont szerint kell megkérnie;
c) a jóváhagyó országban az illetékes hatóság által vezetett, jóváhagyott vizsgáló szervezetek jegyzékéből ki kell választania egy vizsgáló szervezetet; és
d) az okiratokat a 6.2.2.5.6 pont szerint kell megőriznie.

Vizsgáló laboratórium

6.2.2.5.2.7 A vizsgáló laboratóriumnak:

a) szervezetbe integrált, szakképzett és gyakorlott, kellő számú személyzettel kell rendelkeznie; és

b) alkalmas és elegendő berendezésnek és felszerelésnek kell rendelkezésére állnia, hogy a gyártási szabványokban előírt vizsgálatokat a vizsgáló szervezet számára elfogadható módon elvégezhesse.

6.2.2.5.3 *A gyártó minőségbiztosítási rendszere*

6.2.2.5.3.1 A minőségbiztosítási rendszernek a gyártó által alkalmazott minden elemre, követelményre és előírásra ki kell terjednie. Ezt szisztematikusan és rendezett módon kell dokumentálni írásban rögzített alapelvek, eljárások és utasítások formájában és a következők megfelelő leírását kell tartalmaznia:

a) a szervezeti felépítés, a tervezéssel és termék minőségével kapcsolatos személyi felelősség;

b) a nyomástartó tartályok tervezése és tervezés-ellenőrzése során alkalmazott technikák, módszerek és eljárások;

c) a nyomástartó tartályok gyártására, minőségellenőrzésére, minőségbiztosítására és gyártási folyamatára vonatkozó, megfelelő utasítások;

d) minőségellenőrzési nyilvántartás, pl. vizsgálati jegyzőkönyvek, vizsgálati eredmények és hitelesítési adatok;

e) vezetői felülvizsgálatok a 6.2.2.5.3.2 pont szerinti auditálás alapján a minőségbiztosítási rendszer hatékony működésének biztosításához;

f) a vevő igényeinek kielégítését szolgáló eljárások leírása;

g) a dokumentáció ellenőrzési és karbantartási eljárása;

h) a nem megfelelő minőségű nyomástartó tartályok, vásárolt alkatrészek, félkész és késztermékek ellenőrzésének, kiszűrésének módja; és

i) az érintett személyekre vonatkozó képzési program és minősítési eljárás.

6.2.2.5.3.2 A minőségbiztosítási rendszer auditálása

A minőségbiztosítási rendszert először ki kell értékelni annak eldöntéséhez, hogy a 6.2.2.5.3.1 pontban felsorolt követelményeknek az illetékes hatóság számára elfogadható módon megfelel-e.

A gyártót értesíteni kell az auditálás eredményéről. Az értesítésnek tartalmaznia kell az auditálás következtetéseit és az esetleg szükséges javításokat.

Az illetékes hatóság számára elfogadható módon időszakos auditálást kell végezni, annak biztosítására, hogy a minőségbiztosítási rendszert a gyártó fenntartja és alkalmazza. Az időszakos auditálás jegyzőkönyvét a gyártónak át kell adni.

6.2.2.5.3.3 A minőségbiztosítási rendszer fenntartása

A gyártónak a minőségbiztosítási rendszert a jóváhagyott állapotban fenn kell tartania, hogy megfelelő és hatékony legyen.

A gyártónak a minőségbiztosítási rendszert jóváhagyó illetékes hatóságot minden tervezett változásról értesítenie kell. A javasolt változtatásokat értékelni kell annak eldöntésére, hogy a módosított minőségbiztosítási rendszer továbbra is megfelel-e a 6.2.2.5.3.1 pont előírásainak.

6.2.2.5.4 Jóváhagyási eljárás

Első típusjóváhagyás

6.2.2.5.4.1 Az első típusjóváhagyás a gyártó minőségbiztosítási rendszerének jóváhagyásából és a gyártandó nyomástartó tartály típusjóváhagyásából áll. Az első típusjóváhagyás iránti kérelemnek a 6.2.2.5.4.2 – 6.2.2.5.4.6 és a 6.2.2.5.4.9 pont előírásainak kell megfelelnie.

6.2.2.5.4.2 Ha egy gyártó valamely nyomástartó tartályra vonatkozó szabvány és az SZMGSZ 2. sz. Melléklet előírásai szerinti nyomástartó tartályt kíván gyártani, akkor rendelkeznie kell a jóváhagyás országának illetékes hatósága által a 6.2.2.5.4.9 pontban leírt eljárás szerint kiadott gyártási típusbizonyítvánnyal legalább egy nyomástartó tartály típusra. A bizonyítvány megszerzéséhez kérelmet kell benyújtania, és a kapott bizonyítványt meg kell őriznie. Ha annak az országnak az illetékes hatósága kéri, amelyben a tartályt használják, akkor a bizonyítványt a rendelkezésére kell bocsátani.

6.2.2.5.4.3 Minden gyártó üzemre külön kérelmet kell benyújtani, aminek a következőket kell tartalmaznia:

a) a gyártó nevét és székhelyét, és ezenkívül, ha a kérelmet meghatalmazott képviselő nyújtja be, annak nevét és címét;
b) a gyártó üzem címét (ha az előzőektől eltér);
c) a minőségbiztosítási rendszerért felelős személy(ek) nevét és beosztását;
d) a nyomástartó tartály rendeltetését és a nyomástartó tartályra vonatkozó szabványt;
e) ha egy hasonló kérelmet egy másik illetékes hatóság már elutasított, akkor az elutasítás részleteit;
f) a gyártási típust jóváhagyó vizsgáló szervezet megnevezését;
g) a gyártó üzemre a 6.2.2.5.3.1 pontban meghatározott dokumentációt; és
h) a típusjóváhagyáshoz szükséges műszaki dokumentációt, ami lehetővé teszi annak megállapítását, hogy a nyomástartó tartály a vonatkozó gyártási szabvány előírásainak megfelel-e. A műszaki dokumentációnak a tervezésre és a gyártási eljárásokra kell kiterjednie, és az értékeléshez szükséges mértékben legalább a következőket kell tartalmaznia:

– a nyomástartó tartályra vonatkozó gyártási szabványt, az esetleges alkatrészeket és szerkezeti részegységeket ábrázoló tervrajzokat;

– a tervrajzok és a nyomástartó tartály tervezett használatának megértéséhez szükséges leírásokat és magyarázatokat;

– a gyártási eljárás pontos meghatározásához szükséges szabványok felsorolását;

– a tervezési számításokat és a felhasznált anyagok műszaki jellemzőit; és

– a típusjóváhagyás vizsgálati jegyzőkönyvét, amely tartalmazza a 6.2.2.5.4.9 pont szerint végrehajtott vizsgálatok eredményeit.

6.2.2.5.4.4 A 6.2.2.5.3.2 pont szerinti első auditálást az illetékes hatóság számára elfogadható módon kell végezni.

6.2.2.5.4.5 Ha az illetékes hatóság nem adja meg a jóváhagyást a gyártónak, az elutasítást írásban részletesen meg kell indokolnia.

6.2.2.5.4.6 A jóváhagyást követően az első típusjóváhagyási kérelemhez a 6.2.2.5.4.3 pont szerint benyújtott adatokban bekövetkező változásokat az illetékes hatósággal közölni kell.

További típusjóváhagyások

6.2.2.5.4.7 A további típusjóváhagyás iránti kérelemnek a 6.2.2.5.4.8 és a 6.2.2.5.4.9 pont előírásainak kell megfelelnie, feltéve, hogy a gyártó rendelkezik első típusjóváhagyással. Ilyen esetben a gyártó 6.2.5.6.3 pont szerinti minőségbiztosítási rendszerének, amelyet az első típusjóváhagyás során kellett jóváhagyni, az új gyártási típusra is alkalmazhatónak kell

lennie.

6.2.2.5.4.8 A kérelemnek a következőket kell tartalmaznia:

a) a gyártó nevét és székhelyét, és ezenkívül, ha a kérelmet meghatalmazott képviselő nyújtja be, annak nevét és címét;
b) ha egy hasonló kérelmet egy másik illetékes hatóság már elutasított, akkor az elutasítás részleteit;
c) annak bizonyítékát, hogy rendelkezik az első típusjóváhagyással; és
d) a 6.2.2.5.4.3 h) pontban leírt műszaki dokumentációt.

A gyártási típusjóváhagyás eljárása

6.2.2.5.4.9 A vizsgáló szervezetnek:

a) meg kell vizsgálnia a műszaki dokumentációt annak ellenőrzésére, hogy:
   – ia típus megfelel-e a szabványok vonatkozó előírásainak, és
   – a minta sorozatot a műszaki dokumentációnak megfelelően gyártották-e és az a gyártási típust megfelelően képviseli-e;
b) ellenőriznie kell, hogy a 6.2.2.5.5 pont szerinti gyártásellenőrzéseket elvégezték-e;
c) a minta sorozatból ki kell választania azokat a nyomástartó tartályokat, amelyeken azután a típusjóváhagyásban előírt vizsgálatok elvégzését felügyelnie kell;
d) végre kell hajtania vagy hajtatnia a nyomástartó tartályra vonatkozó szabványban meghatározott vizsgálatokat annak eldöntéséhez, hogy:
   – a szabványt alkalmazták-e és betartották-e, és
   – a gyártó által alkalmazott eljárások kielégítik-e a szabvány követelményeit; és
e) biztosítania kell, hogy a különböző típusjóváhagyási vizsgálatokat pontosan és szakszerűen végezzék el.

Miután a gyártási típus vizsgálata kielégítő eredménnyel zárult, és a 6.2.2.5.4 pont minden vonatkozó követelménye teljesült, típusjóváhagyási bizonyítványt kell kiállítani, amelyben fel kell tüntetni a gyártó nevét és székhelyét, a vizsgálatok eredményeit és következtetéseit, és a gyártási típus azonosításához szükséges adatokat.

Ha az illetékes hatóság nem adja meg a típusjóváhagyást a gyártónak, az elutasítást írásban kell részletesen megindokolnia.

6.2.2.5.4.10 A jóváhagyott gyártási típus módosítása

A gyártónak

a) vagy értesítenie kell a jóváhagyott típus módosításáról a jóváhagyást kiadó illetékes hatóságot, ha ez a módosítás a nyomástartó tartályra vonatkozó szabvány értelmében nem eredményez új gyártási típust;
b) vagy további típusjóváhagyást kell kérnie, ha a módosítás a nyomástartó tartályra vonatkozó szabvány értelmében új gyártási típust eredményez. A kiegészítő jóváhagyást az eredeti típusjóváhagyási bizonyítvány módosításaként kell kiadni.

6.2.2.5.4.11 Bármely másik illetékes hatóság kérésére az illetékes hatóságnak tájékoztatást kell adnia a típusjóváhagyásokról, a jóváhagyások módosításáról és a jóváhagyások visszavonásáról.

6.2.2.5.5 Gyártásellenőrzés és tanúsítás

Általános követelmények

Minden egyes nyomástartó tartályt egy vizsgáló szervezetnek vagy megbízottjának kell megvizsgálnia és tanúsítania. A gyártó a gyártás során történő ellenőrzéshez másik vizsgáló szervezetet is választhat, mint amelyik a gyártási típus vizsgálatokat végzi. Ha a gyártó vizsgáló

szervezet számára elfogadható módon be tudja bizonyítani, hogy rendelkezik gyártási műveletektől független, szakképzett, hozzáértő ellenőrökkel, akkor a vizsgálatokat ezek az ellenőrök is elvégezhetik. Ilyen esetben a gyártónak meg kell őriznie az ellenőrök képzésére vonatkozó dokumentációt.

A vizsgáló szervezetnek ellenőriznie kell, hogy a nyomástartó tartályokon a gyártó által végzett ellenőrzések és vizsgálatok teljes mértékben megfelelnek-e a szabványnak és az SZMGSZ 2. számú Melléklet követelményeinek. Ha a vizsgáló szervezet azt állapítja meg, hogy az ellenőrzést, ill. a vizsgálatokat nem megfelelően hajtották végre, akkor a gyártó ellenőrei által végzendő vizsgálatokra vonatkozó engedélyt visszavonhatja.

A vizsgáló szervezet jóváhagyása után a gyártónak nyilatkozatot kell adnia, hogy a tartály megegyezik a jóváhagyott gyártási típussal. A nyomástartó tartály jóváhagyási jelölésének felvitelét úgy kell tekinteni, mint annak igazolását, hogy a nyomástartó tartály megfelel a nyomástartó tartályra vonatkozó szabványoknak, valamint az ezen megfelelőség-értékelési rendszer és az SZMGSZ 2. számú Melléklet előírásainak. A vizsgáló szervezetnek vagy a vizsgáló szervezet felhatalmazása alapján a gyártónak minden egyes jóváhagyott nyomástartó tartályon el kell helyeznie a jóváhagyási jelölést és a vizsgáló szervezet nyilvántartási jelét.

A nyomástartó tartály megtöltése előtt a megfelelőségről tanúsítványt kell kiállítani, amit a gyártónak és a vizsgáló szervezetnek alá kell írnia.

6.2.2.5.6 *Okiratok*

A gyártási típus bizonyítványokat és a megfelelőségi tanúsítványokat a gyártónak és a vizsgáló szervezetnek legalább 20 évig meg kell őriznie.

6.2.2.6 ***A nyomástartó tartályok időszakos vizsgálatának jóváhagyási rendszere***

6.2.2.6.1 Meghatározások

Ezen bekezdés alkalmazásában:

A *jóváhagyási rendszer* a nyomástartó tartályok időszakos vizsgálatát végző szervezet (továbbiakban: időszakos vizsgálatot végző szervezet) illetékes hatóság általi jóváhagyásának rendszere, beleértve az ilyen szervezet minőségbiztosítási rendszerének jóváhagyását is.

6.2.2.6.2 Általános követelmények

Illetékes hatóság

6.2.2.6.2.1 Az illetékes hatóságnak jóváhagyási rendszert kell kialakítania annak érdekében, hogy a nyomástartó tartályok időszakos vizsgálata megfeleljen az SZMGSZ 2. számú Melléklet előírásainak. Ha a nyomástartó tartályok időszakos vizsgálatát végző szervezetet jóváhagyó illetékes hatóság nem a nyomástartó tartály gyártását jóváhagyó ország illetékes hatósága, akkor a nyomástartó tartályon fel kell tüntetni az időszakos vizsgálatot jóváhagyó országnak a jelét is (lásd a 6.2.2.7 bekezdést).

Az időszakos vizsgálatot jóváhagyó ország illetékes hatóságának azon ország megfelelő hatósága kérésére, amelyben a nyomástartó tartályt használják, bizonyítania kell, hogy megfelel ennek a jóváhagyási rendszernek, ill. rendelkezésére kell bocsátania az időszakos vizsgálatok során készült dokumentumokat.

A jóváhagyó ország illetékes hatósága a jóváhagyási rendszernek való nem megfelelőségre utaló bizonyítékok alapján visszavonhatja a 6.2.2.6.4.1 pont szerinti jóváhagyási bizonyítványt.

6.2.2.6.2.2 Az illetékes hatóság feladatait ezen jóváhagyási rendszerben részben vagy egészben átruházhatja.

6.2.2.6.2.3 Az illetékes hatóságnak biztosítania kell, hogy az időszakos vizsgálat végzésére jóváhagyott szervezetek és azonosító jelölésük érvényes jegyzéke rendelkezésre álljon.

Időszakos vizsgálatot végző szervezet

6.2.2.6.2.4 Az időszakos vizsgálatot végző szervezetet az illetékes hatóságnak kell jóváhagynia és a következő feltételeknek kell megfelelnie:

a) szervezetbe integrált, alkalmas, hozzáértő, szakképzett és gyakorlott személyzettel kell rendelkeznie, hogy műszaki feladatait megfelelő módon végezhesse;
b) alkalmas és elegendő berendezésnek és felszerelésnek kell rendelkezésére állnia;
c) részrehajlás nélkül kell működnie, és minden olyan hatástól mentesnek kell lennie, ami ebben akadályozhatná;
d) biztosítania kell az információk üzleti titokként való kezelését;
e) egyértelműen el kell különítenie az időszakos vizsgálatok végzésének szervezeti funkcióit és az ezzel nem kapcsolatos tevékenységet;
f) a 6.2.2.6.3 pont szerinti, dokumentált minőségbiztosítási rendszert kell működtetnie;
g) a 6.2.2.6.4 pontban foglaltak szerint kell a jóváhagyás iránt folyamodnia;
h) biztosítania kell, hogy az időszakos vizsgálatok a 6.2.2.6.5 pont szerint történjenek; és
i) a 6.2.2.6.6 pontban foglaltak szerinti célszerű és megfelelő jegyzőkönyvezési és okirat nyilvántartási rendszert kell működtetnie.

6.2.2.6.3 *Az időszakos vizsgálatot végző szervezet minőségbiztosítási rendszere és auditálása*

6.2.2.6.3.1 Minőségbiztosítási rendszer

A minőségbiztosítási rendszernek az időszakos vizsgálatot végző szervezet által alkalmazott minden elemre, követelményre és előírásra ki kell terjednie. Ezt szisztematikusan és rendezett módon kell dokumentálni írásban rögzített alapelvek, eljárások és utasítások formájában.

A minőségbiztosítási rendszernek a következőket kell tartalmaznia:

a) a szervezeti felépítés és a felelősségek megosztásának leírása;
b) a vizsgálatra, minőségellenőrzésre, minőségbiztosításra és eljárás végrehajtásra vonatkozó, megfelelő utasítások;
c) minőségellenőrzési nyilvántartás, pl. vizsgálati jegyzőkönyvek, vizsgálati eredmények, hitelesítési adatok és bizonyítványok;
d) vezetői felülvizsgálatok a 6.2.2.6.3.2 pont szerinti auditálás alapján a minőségbiztosítási rendszer hatékony működésének biztosításához;
e) a dokumentáció ellenőrzési és karbantartási eljárása;
f) a nem megfelelő minőségű nyomástartó tartályok ellenőrzésének, kiszűrésének módja; és
g) az érintett személyekre vonatkozó képzési program és minősítési eljárás.

6.2.2.6.3.2 *Auditálás*

Az időszakos vizsgálatot végző szervezetet és minőségbiztosítási rendszerét ki kell értékelni annak eldöntéséhez, hogy az SZMGSZ 2. számú Melléklet követelményeinek az illetékes hatóság számára elfogadható módon megfelel-e.

Az auditálást az első jóváhagyási eljárás (lásd a 6.2.2.6.4.3 pontot) részeként kell elvégezni. Auditálásra lehet szükség a jóváhagyás módosítása során is (lásd a 6.2.2.6.4.6 pontot).

Az illetékes hatóság számára elfogadható módon időszakos auditálást kell végezni annak biztosítására, hogy az időszakos vizsgálatot végző szervezet továbbra is megfeleljen az SZMGSZ 2. számú Melléklet követelményeinek.

Az időszakos vizsgálatot végző szervezetet értesíteni kell az auditálás eredményéről. Az értesítésnek

tartalmaznia kell az auditálás következtetéseit és az esetleg szükséges javításokat.

6.2.2.6.3.3 *A minőségbiztosítási rendszer fenntartása*

Az időszakos vizsgálatot végző szervezetnek a minőségbiztosítási rendszert a jóváhagyott állapotban fenn kell tartania, hogy folyamatosan megfelelő és hatékony legyen.

Az időszakos vizsgálatot végző szervezetnek a minőségbiztosítási rendszert jóváhagyó illetékes hatóságot a 6.2.2.6.4.6 pont szerinti jóváhagyás módosítási eljárás értelmében minden tervezett változásról értesítenie kell.

6.2.2.6.4 *Az időszakos vizsgálatot végző szervezetek jóváhagyásának eljárása*

Első jóváhagyás

6.2.2.6.4.1 Ha egy szervezet valamely, a nyomástartó tartályra vonatkozó szabvány és az SZMGSZ 2. számú Melléklet előírásai szerinti nyomástartó tartály időszakos vizsgálatát kívánja végezni, akkor rendelkeznie kell az illetékes hatóság által kiadott jóváhagyási bizonyítvánnyal, annak megszerzéséhez kérelmet kell benyújtania, és a kapott bizonyítványt meg kell őriznie.

Ha annak az országnak az illetékes hatósága kéri, amelyben a tartályt használják, akkor az írásbeli jóváhagyást a rendelkezésére kell bocsátani.

6.2.2.6.4.2 Minden időszakos vizsgálatot végző szervezetre külön kérelmet kell benyújtani, aminek a következőket kell tartalmaznia:

a) az időszakos vizsgálatot végző szervezet nevét és székhelyét, és ezenkívül, ha a kérelmet meghatalmazott képviselő nyújtja be, annak nevét és címét;
b) minden időszakos vizsgálatot végző telephely címét;
c) a minőségbiztosítási rendszerért felelős személy(ek) nevét és beosztását;
d) a nyomástartó tartály rendeltetését, az időszakos vizsgálatok végzésének módját és a nyomástartó tartályra vonatkozó szabványt, amelyeket a minőségbiztosítási rendszerben figyelembe vettek;
e) minden telephelyre, a berendezésekre és a minőségbiztosítási rendszerre a 6.2.2.6.3.1 pontban meghatározott dokumentációt;
f) az időszakos vizsgálatot végző személyzet képzésére és minősítésére vonatkozó dokumentációt; és
g) ha egy hasonló kérelmet egy másik illetékes hatóság már elutasított, akkor az elutasítás részleteit.

6.2.2.6.4.3 Az illetékes hatóságnak:

a) meg kell vizsgálnia a műszaki dokumentációt annak ellenőrzésére, hogy megfelel-e a vonatkozó nyomástartó tartály szabványok és az SZMGSZ 2. számú Melléklet előírásainak; és
b) el kell végeznie a 6.2.2.6.3.2 pont szerinti auditálást annak ellenőrzésére, hogy a vizsgálatokat a vonatkozó nyomástartó szabványok és az SZMGSZ 2. számú Melléklet előírásainak megfelelően, az illetékes hatóság által elfogadott módon végzik.

6.2.2.6.4.4 Miután az auditálás kielégítő eredménnyel zárult, és a 6.2.2.6.4 pont minden vonatkozó követelménye teljesült, jóváhagyási bizonyítványt kell kiállítani, amelyben fel kell tüntetni az időszakos vizsgálatot végző szervezet nevét, nyilvántartási jelét, minden telephely címét és a jóváhagyott tevékenység azonosításához szükséges adatokat (pl. a nyomástartó tartályok rendeltetését, az időszakos vizsgálati módszereket és a nyomástartó tartály szabványokat).

6.2.2.6.4.5 Ha az illetékes hatóság nem adja meg a jóváhagyást az időszakos vizsgálatot végző szervezetnek, az elutasítást írásban részletesen meg kell indokolnia.

Az időszakos vizsgálatot végző szervezet jóváhagyásának módosítása

6.2.2.6.4.6 A jóváhagyást követően az időszakos vizsgálatot végző szervezetnek közölnie kell a jóváhagyást kiadó illetékes hatósággal az első jóváhagyási kérelemhez a 6.2.2.6.4.2 pont szerint benyújtott adatokban bekövetkező változásokat.

A változásokat értékelni kell annak meghatározására, hogy kielégítik-e a vonatkozó nyomástartó tartály szabványok és az SZMGSZ 2. számú Melléklet előírásait. Ennek során szükség lehet a 6.2.2.6.3.2 pont szerinti auditálásra. Az illetékes hatóságnak ezen változásokat írásban kell elfogadnia vagy elutasítania, és szükség esetén módosított jóváhagyási bizonyítványt kell kiadnia.

6.2.2.6.4.7 Bármely másik illetékes hatóság kérésére az illetékes hatóságnak tájékoztatást kell adnia az első jóváhagyásokról, a jóváhagyások módosításáról és a jóváhagyások visszavonásáról.

6.2.2.6.5 *Időszakos vizsgálat és tanúsítás*

Az időszakos vizsgálati jelölés felvitelét egy nyomástartó tartályra úgy kell tekinteni, mint annak igazolását, hogy a nyomástartó tartály megfelel a nyomástartó tartályra vonatkozó szabványoknak és az SZMGSZ 2. számú Melléklet előírásainak. Az időszakos vizsgálatot végző szervezetnek minden jóváhagyott nyomástartó tartályon el kell helyeznie az időszakos vizsgálati jelölést és saját nyilvántartási jelét (lásd a 6.2.2.7.6 pontot).

A nyomástartó tartály megtöltése előtt az időszakos vizsgálatot végző szervezetnek tanúsítványt kell kiállítania arról, hogy a nyomástartó tartály az időszakos vizsgálaton megfelelt.

6.2.2.6.6 *Okiratok*

A nyomástartó tartályok időszakos vizsgálatára vonatkozó tanúsítványokat (megfelelőség és nem megfelelőség esetén egyaránt), beleértve a vizsgáló berendezések helyét, az időszakos vizsgálatot végző szervezetnek a legalább 15 évig meg kell őriznie.

A nyomástartó tartály tulajdonosának a tanúsítványt a következő időszakos vizsgálatig kell megőriznie, kivéve, ha a nyomástartó tartályt a használatból véglegesen kivonják.

6.2.2.7 Az újratölthető, UN nyomástartó tartályok jelölése

Az újratölthető, UN nyomástartó tartályokon jól olvashatóan és maradandóan fel kell tüntetni a jóváhagyási jelölést, valamint az üzemi és a gyártási jelölést. A jelöléseket tartósan (pl. beütéssel, bevéséssel vagy maratással) kell a nyomástartó tartályon elhelyezni. A jelölések a nyomástartó tartály vállrészén, a tetején vagy a nyakrészén, vagy a nyomástartó tartályhoz tartósan hozzáerősített alkatrészen (pl. hegesztett galléron vagy a zárt mélyhűtő tartály külső burkolatára hegesztett korrózióálló táblán) helyezhetők el. Az „UN” csomagolóeszköz jelölés kivételével a jelölések legkisebb mérete a 140 mm vagy annál nagyobb átmérőjű nyomástartó tartályok esetén 5 mm, ill. a 140 mm-nél kisebb átmérőjű nyomástartó tartályok esetén 2,5 mm. Az „UN” csomagolóeszköz jelölés legkisebb mérete a 140 mm vagy annál nagyobb átmérőjű nyomástartó tartályok esetén 10 mm, ill. a 140 mm-nél kisebb átmérőjű nyomástartó tartályok esetén 5 mm.

6.2.2.7.1 A következő jóváhagyási jelöléseket kell feltüntetni:

a) az Egyesült Nemzetek jelét a csomagolóeszközön: (un) ;

Ezt a jelet csak annak tanúsítására szabad használni, hogy a csomagolóeszköz megfelel a 6.1, a 6.2, a 6.3, a 6.5, ill. a 6.6 fejezetben található vonatkozó előírásoknak. Ez a jel nem használható azokon a nyomástartó tartályokon, amelyek csak a 6.2.3 – 6.2.5 szakaszok követelményeinek felelnek meg (lásd a 6.2.3.9 bekezdést);

b) a tervezéshez, a gyártáshoz és a vizsgálathoz használt műszaki szabványok számát (pl. ISO 9809-1);

c) a jóváhagyó állam jelét a nemzetközi forgalomban résztvevő gépjárművek államjelzésével[3]);

Megjegyzés: *A jóváhagyó államnak azt az államot kell tekinteni, amely azt szervezetet hagyta jóvá, amelyik az adott nyomástartó tartályt a gyártás során vizsgálta.*

d) a jelölést engedélyező ország illetékes hatósága által bejegyzett vizsgáló szervezet azonosító jelét vagy bélyegzőjét;

e) az üzembe helyezés előtti vizsgálat végrehajtásának évét (négy számjeggyel), ferde vonallal elválasztva a hónapot (két számjeggyel) (pl. 2005/03).

6.2.2.7.2 A következő üzemi jelöléseket kell feltüntetni:

f) a próbanyomást bar-ban kifejezve, ami elé a „PH" betűket kell írni, a nyomásérték után a „BAR" betűket kell írni;

g) az üres nyomástartó tartály tömegét, beleértve minden tartósan felszerelt szerkezeti alkatrészt (pl. nyakgyűrűt, talpgyűrűt stb.) kilogrammban kifejezve, ami után a „KG" mértékegységet is ki kell írni. Ez a tömeg nem tartalmazza a szelep, a szelepsapka vagy a szelepvédő, az esetleges bevonat tömegét, sem acetilénnél a porózus anyag tömegét. A tömeget az utolsó jegyre felfelé kerekített három értékes számjegyre kell megadni. Az 1 kg-nál könnyebb palackok esetén az üres tömeget az utolsó jegyre felfelé kerekített két értékes számjegyre kell megadni. Az UN 1001 oldott acetilén és az UN 3374 oldószermentes acetilén esetén legalább egy tizedesjegyet, az 1 kg-nál könnyebb nyomástartó tartályoknál legalább két tizedesjegyet kell feltüntetni;

h) a nyomástartó tartály szavatolt legkisebb falvastagságát mm-ben kifejezve, ami után a „MM" betűket kell írni. Ez a jelölés nem szükséges 1 *l* víztérfogatú nyomástartó tartályokra, a kompozit palackokra és a zárt mélyhűtő tartályokra;

i) a sűrített gázokhoz, az UN 1001 oldott acetilénhez és az UN 3374 oldószermentes acetilénhez használt nyomástartó tartályokon az üzemi nyomást bar-ban kifejezve, ami elé a „PW" rövidítést kell írni; zárt mélyhűtő tartályok esetén a megengedett legnagyobb üzemi nyomást, ami elé az „MAWP" rövidítést kell írni;

j) a cseppfolyósított gázokhoz és a mélyhűtött, cseppfolyósított gázokhoz használt nyomástartó tartályokon a víztérfogatot literben kifejezve, az utolsó jegyre lefelé kerekített három értékes számjegyre, ami után az „L" betűt kell írni. Ha a legkisebb vagy névleges víztérfogat egész szám, a tizedesvessző utáni számjegyek elhagyhatók;

k) az UN 1001 oldott acetilénhez használt nyomástartó tartályokon az üres tartály, a töltés alatt is rajta levő szerelvények és alkatrészek, az esetleges bevonat, valamint a porózus anyag, az oldószer és a telítési gáz tömegének összegét kg-ban kifejezve, az utolsó jegyre lefelé kerekített három értékes számjegyre, ami után a „KG" betűket kell írni. Legalább egy tizedesjegyet fel kell tüntetni, az 1 kg-nál könnyebb nyomástartó tartályoknál a tömeget az utolsó jegyre lefelé kerekített két értékes számjegyre kell megadni;

l) az UN 3374 oldószermentes acetilénhez használt nyomástartó tartályokon az üres tartály, a töltés alatt is rajta levő szerelvények és alkatrészek, az esetleges bevonat, valamint a porózus anyag tömegének összegét kg-ban kifejezve, az utolsó jegyre lefelé kerekített három értékes számjegyre, ami után a „KG" betűket kell írni. Legalább egy tizedesjegyet fel kell tüntetni, az 1 kg-nál könnyebb nyomástartó tartályoknál a tömeget az utolsó jegyre lefelé kerekített két értékes számjegyre kell megadni.

6.2.2.7.3 A következő gyártási jelöléseket kell feltüntetni:

m) a palack menet azonosítását (pl. 25E). Ez a jelölés nem szükséges a zárt mélyhűtő tartályokra;

n) a gyártó illetékes hatóság által bejegyzett jelét. Ha nem ugyanabban az országban

---

[3]) A közúti közlekedésről szóló Bécsi Egyezmény (Bécs, 1968) által előírt államjelzés a nemzetközi forgalomban résztvevő gépjárművekre.

gyártják, mint ahol jóváhagyják, akkor a gyártó jele elé a gyártási ország jelét kell írni a nemzetközi forgalomban résztvevő gépjárművek államjelzésével[4]. Az ország jelét és a gyártó jelét szóközzel vagy ferde vonallal kell elválasztani;

o) a gyártó által kiadott sorozatszámot;

p) a hidrogénes elridegedés veszélyével járó gázok szállítására szolgáló, acélból készült nyomástartó tartályok és acél béléssel ellátott, kompozit nyomástartó tartályok esetén az acél összeférhetőségét jelölő „H” betűt (lásd az ISO 11114-1:1997 szabványt).

6.2.2.7.4 Az előzőekben felsorolt jelöléseket három csoportba kell elrendezni:

– a felső csoportban a gyártási jelöléseket kell feltüntetni a 6.2.2.7.3 pontban megadott sorrendben, egymás után;

– a középső csoportban a 6.2.2.7.2 pontban felsorolt üzemi jelöléseket kell feltüntetni, és ha az üzemi nyomás (i) feltüntetése is szükséges, akkor azt közvetlenül a próbanyomás előtt kell feltüntetni;

– az alsó csoportban a jóváhagyási jelöléseket kell feltüntetni a 6.2.2.7.1 pontban megadott sorrendben.

Példa a palack jelölésére:

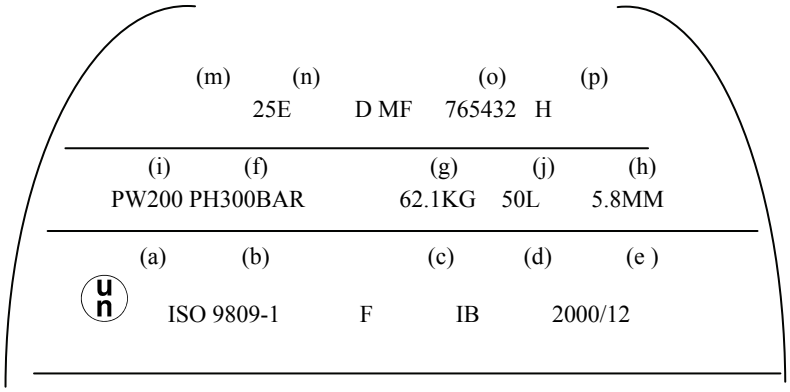

6.2.2.7.5 Az oldalfalon kívüli helyeken egyéb jelölések is elhelyezhetők, amennyiben kis feszültségnek kitett helyre viszik fel és méretük, ill. mélységük nem eredményez veszélyes feszültség halmozódást. Zárt mélyhűtő tartályok esetén ezek a jelölések a külső burkolatra erősített különálló táblán is feltüntethetők. Ezek a jelölések azonban nem lehetnek az előírt jelölésekkel ellentétesek.

6.2.2.7.6 Az előző jelöléseken kívül azokat az újratölthető, nyomástartó tartályokat, amelyek kielégíti a 6.2.2.4 bekezdés időszakos vizsgálati követelményeit, a következő jelölésekkel kell ellátni:

a) az időszakos vizsgálatot végző szervezetet felhatalmazó országot azonosító betű(k). Ez a jelölés nem szükséges, ha ezt a szervezetet a gyártást engedélyező ország illetékes hatósága hatalmazta fel;

b) az illetékes hatóság által az időszakos vizsgálat elvégzésére felhatalmazott szervezet nyilvántartási jele;

c) az időszakos vizsgálat végrehajtásának évét (két számjeggyel), és ferde vonallal elválasztva a hónapot (két számjeggyel) (pl. 08/11). Az év jelölésére négy számjegy is használható.

Ezeket a jelöléseket a megadott sorrendben egymás után kell feltüntetni.

6.2.2.7.7 Acetilén palackoknál az illetékes hatóság hozzájárulásával az utolsó időszakos vizsgálat dátuma és a vizsgálatot végző szervezet bélyegzője a palackhoz erősített olyan gallérra is

[4]) A közúti közlekedésről szóló Bécsi Egyezmény (Bécs, 1968) által előírt államjelzés a nemzetközi forgalomban résztvevő gépjárművekre.

beüthető, amelyet a szelep rögzít a palackra. A gallért úgy kell kialakítani, hogy az csak a szelepnek a palackról való leszerelésével legyen eltávolítható.

6.2.2.8 ***A nem újratölthető, UN nyomástartó tartályok jelölése***

A nem újratölthető, UN nyomástartó tartályokat jól olvashatóan és maradandóan el kell látni a jóváhagyási jelöléssel, valamint a gázra és a nyomástartó tartályra vonatkozó különleges jelöléssel. A jelöléseket betűsablonnal, beütéssel, bevéséssel vagy maratással tartósan kell a nyomástartó tartályon elhelyezni. A jelölések – a betűsablonnal felvitt jelölés kivételével – elhelyezhetők a nyomástartó tartály vállrészén, a tetején vagy a nyakrészén, vagy a nyomástartó tartályhoz tartósan hozzáerősített alkatrészen (pl. hegesztett galléron). Az „UN" csomagolóeszköz jelölésen és a „TILOS ÚJRATÖLTENI" feliraton kívül a többi jelölés legkisebb mérete a 140 mm vagy annál nagyobb átmérőjű nyomástartó tartályok esetén 5 mm, ill. a 140 mm-nél kisebb átmérőjű nyomástartó tartályok esetén 2,5 mm.

Az „UN" csomagolóeszköz jelölés legkisebb mérete a 140 mm vagy annál nagyobb átmérőjű nyomástartó tartályok esetén 10 mm, ill. a 140 mm-nél kisebb átmérőjű nyomástartó tartályok esetén 5 mm. A „TILOS ÚJRATÖLTENI" felirat mérete legalább 5 mm.

6.2.2.8.1 A 6.2.2.7.1 – 6.2.2.7.3 pontokban felsorolt jelöléseket kell alkalmazni a g), h) és m) pont kivételével. Az o) pont szerinti sorozatszám helyett fel lehet tüntetni a gyártási tétel számát. Ezen kívül a „TILOS ÚJRATÖLTENI" feliratot is el kell helyezni legalább 5 mm magas betűkkel írva.

6.2.2.8.2 A 6.2.2.7.4 pont követelményeit be kell tartani.

Megjegyzés: *A nem újratölthető, nyomástartó tartályokon, méreteikre tekintettel, a jelölés bárcával is helyettesíthető.*

6.2.2.8.3 Az oldalfalon kívüli helyeken egyéb jelölések is elhelyezhetők, amennyiben kis feszültségnek kitett helyre viszik fel és méretük, ill. mélységük nem eredményez veszélyes feszültség halmozódást. Ezek a jelölések azonban nem lehetnek az előírt jelölésekkel ellentétesek.

6.2.2.9 ***A megfelelőség-értékelésre és az időszakos vizsgálatra vonatkozó egyenértékű eljárás***

A következő eljárások alkalmazása esetén a 6.2.2.5 és a 6.2.2.6 bekezdés követelményei az UN nyomástartó tarályokra teljesítettnek tekinthetők:

Eljárás	**Illetékes szervezet**
Típusjóváhagyás (1.8.7.2)	A
A gyártás felügyelete (1.8.7.3)	A vagy IS
Üzembe helyezés előtti vizsgálat (1.8.7.4)	A vagy IS
Időszakos vizsgálat (1.8.7.5)	A vagy B vagy IS

A – illetékes hatóságot, ill. megbízottját vagy az 1.8.6.4 bekezdésnek megfelelő és az EN ISO/IEC 17020:2004 szabvány szerint akkreditált, A típusú vizsgáló szervezetet jelent.

B – az 1.8.6.4 bekezdésnek megfelelő és az EN ISO/IEC 17020:2004 szabvány szerint akkreditált, B típusú vizsgáló szervezetet jelent.

IS – a kérelmezőnek az 1.8.6.4 bekezdésnek megfelelő és az EN ISO/IEC 17020:2004 szabvány szerint akkreditált, A típusú vizsgáló szervezet által felügyelt üzemi vizsgálóhelyét

jelenti. Az üzemi vizsgálóhelynek függetlennek kell lennie a tervezési, gyártási, javítási és karbantartási tevékenységektől.

6.2.3 A nem-UN nyomástartó tartályokra vonatkozó általános követelmények

6.2.3.1 ***Tervezés és gyártás***

6.2.3.1.1 Ha egy nyomástartó tartályt, ill. zárószerkezetét nem a 6.2.2 szakasz követelményei szerint terveznek, gyártanak, vizsgálnak és hagynak jóvá, akkor azt a 6.2.1 szakasz általános követelményei (e szakasz követelményei szerint módosítva vagy kiegészítve) és a 6.2.4, ill. 6.2.5 szakasz követelményei szerint kell tervezni, gyártani,vizsgálni és jóváhagyni.

6.2.3.1.2 Hacsak lehetséges, a falvastagságot számítással kell meghatározni, szükség esetén kísérleti szilárdsági vizsgálattal összekapcsolva. Egyéb esetben a falvastagság kísérleti úton is meghatározható.

A külső falnál és a teherviselő részeknél alkalmas szilárdsági számításokat kell végezni a nyomástartó tartályok biztonságának eléréséhez.

A nyomás elviseléséhez szükséges legkisebb falvastagságot számítással kell meghatározni, különösen figyelembe véve:

- a tervezési nyomást, ami nem lehet a próbanyomásnál kisebb;
- a tervezési hőmérsékletet, elfogadható biztonsági tényező figyelembevételével;
- a legnagyobb feszültséget és szükség esetén a feszültség halmozódásokat;
- az anyag tulajdonságaival összefüggő egyéb tényezőket.

6.2.3.1.3 Hegesztett nyomástartó tartályokhoz csak olyan hibátlanul hegeszthető anyagok használhatók fel, amelyek ütőszilárdsága –20 °C környezeti hőmérsékleten* szavatolható.

6.2.3.1.4 Zárt mélyhűtő tartályoknál a 6.2.1.1.8.1 pont szerint megállapítandó ütőszilárdságot a 6.8.5.3 bekezdés szerint kell vizsgálni.

6.2.3.2 (fenntartva)

6.2.3.3 ***Üzemi szerelvények***

6.2.3.3.1 Az üzemi szerelvényeknek a 6.2.1.3 bekezdés előírásainak kell megfelelniük.

6.2.3.3.2 *Nyílások*

A gázhordókon töltő- és ürítőnyílások, valamint a szintjelző, nyomásmérő vagy nyomáscsökkentő szerkezet csatlakoztatásához további nyílások is lehetnek. A biztonságos üzemeltetés érdekében a nyílások száma a lehető legkevesebb legyen. A gázhordók vizsgálónyílással is elláthatók, amelyet hatékony zárószerkezettel kell zárni.

6.2.3.3.3 *Szerelvények*

a) Ha a palack gördítést akadályozó szerkezettel van ellátva, ezt a szerkezetet nem szabad a szelepvédő sapkával egybeépíteni.

b) A gördíthető gázhordókat gördítőabronccsal kell ellátni vagy más módon kell

---

* Az Oroszországi Föderációba történő fuvarozáskor ill. az Oroszországi Föderáció területén át történő tranzit fuvarozáskor november 1-jétől április 1-jéig tartó időszakban a környezeti hőmérséklet –50 °C.

védeni a gördülés során bekövetkező sérülésektől (pl. korrózióálló fémbevonat felszórásával a nyomástartó tartály külső felületére).

c) A palackkötegeket olyan szerkezettel kell ellátni, amely biztonságos kezelésüket és szállításukat lehetővé teszi.

d) Ha szintjelző, nyomásmérő vagy nyomáscsökkentő szerkezet van felszerelve, akkor ezeket a 4.1.6.8 bekezdésben a szelepekre előírt módon kell védeni.

6.2.3.4 ***Üzembe helyezés előtti vizsgálat***

6.2.3.4.1 Az új nyomástartó tartályokat a gyártás során és az üzembe helyezés előtt a 6.2.1.5 bekezdés követelményei szerint kell vizsgálni, azzal az eltéréssel, hogy a 6.2.1.5.1 g) pont helyett a következőt kell alkalmazni:

„Folyadéknyomás-próba. A nyomástartó tartálynak a tartós deformáció és repedések bekövetkezte nélkül el kell elviselnie a próbanyomást."

6.2.3.4.2 *Az alumíniumötvözet nyomástartó tartályokra vonatkozó különleges előírások*

a) A 6.2.1.5.1 pontban előírt vizsgálatokon kívül vizsgálni kell a nyomástartó tartályfal belsejének kristályközi korróziójának lehetőségét, amennyiben réztartalmú alumíniumötvözetet vagy olyan magnézium- vagy mangántartalmú alumíniumötvözetet használnak, amelynek magnéziumtartalma meghaladja a 3,5%-ot, vagy mangán-tartalma 0,5%-nál kevesebb.

b) Az alumínium-réz ötvözet vizsgálatát a gyártónak az új ötvözetnek az illetékes hatóság részéről történő engedélyezése alkalmával kell végrehajtania, és ezt követően a gyártás során minden öntésnél meg kell ismételnie.

c) Az alumínium-magnézium ötvözet vizsgálatát a gyártónak az új ötvözetnek és a gyártási eljárásnak az illetékes hatóság által történő engedélyezése alkalmával kell végrehajtania. Az ötvözet összetételében vagy a gyártási eljárásban bekövetkezett változás esetén a vizsgálatot meg kell ismételni.

6.2.3.5 ***Időszakos vizsgálat***

6.2.3.5.1 Az időszakos vizsgálatokat a 6.2.1.6.1 pont szerint kell végrehajtani.

Megjegyzés: *A típusjóváhagyást kiadó ország illetékes hatósága hozzájárulása esetén az UN 1965 szénhidrogén-gáz keverék, cseppfolyósított, m.n.n. szállítására szolgáló, 6,5 l-nél kisebb űrtartalmú, hegesztett acélpalackok folyadéknyomás-próbája egyenértékű vizsgálati módszerrel helyettesíthető.*

6.2.3.5.2 A zárt mélyhűtő tartályokat az illetékes hatóság által felhatalmazott szervezet által, a 4.1.4.1 bekezdés P203 csomagolási utasítása szerinti gyakorisággal időszakos vizsgálatnak kell alávetni a külső állapot, a nyomáscsökkentő szerkezetek állapota és működése ellenőrzése céljából, valamint a legnagyobb üzemi nyomás 90%-át kitevő nyomással tömörségi próbának kell alávetni. A tömörségi próbát a nyomástartó tartályban levő gázzal vagy inert gázzal kell végrehajtani. Az ellenőrzés nyomásmérővel vagy vákuum-méréssel végezhető. A hőszigetelést nem kell eltávolítani.

6.2.3.6 ***A nyomástartó tartályok engedélyezése***

6.2.3.6.1 Az 1.8.7 szakasz szerinti megfelelőség-értékelési eljárást és időszakos vizsgálatokat a következő táblázat szerinti illetékes szervezetnek kell végeznie:

Eljárás	Illetékes szervezet
Típusjóváhagyás (1.8.7.2)	A
A gyártás felügyelete (1.8.7.3)	A vagy IS

Üzembe helyezés előtti vizsgálat (1.8.7.4)	A vagy IS
Időszakos vizsgálat (1.8.7.5)	A vagy B vagy IS

A szelepek és a közvetlen biztonsági funkcióval rendelkező egyéb tartozékok megfelelőség-értékelését a tartálytól függetlenül is el lehet végezni, de a megfelelőség-értékelési eljárásnak legalább olyan szigorúnak kell lennie, mint amelyet a nyomástartó tartályra alkalmaztak, amelyre a tartozékokat szerelik.

A – illetékes hatóságot, ill. megbízottját vagy az 1.8.6.4 bekezdésnek megfelelő és az EN ISO/IEC 17020:2004 szabvány szerint akkreditált, A típusú vizsgáló szervezetet jelent.

B – az 1.8.6.4 bekezdésnek megfelelő és az EN ISO/IEC 17020:2004 szabvány szerint akkreditált, B típusú vizsgáló szervezetet jelent.

IS – a kérelmezőnek az 1.8.6.4 bekezdésnek megfelelő és az EN ISO/IEC 17020:2004 szabvány szerint akkreditált, A típusú vizsgáló szervezet által felügyelt üzemi vizsgálóhelyét jelenti. Az üzemi vizsgálóhelynek függetlennek kell lennie a tervezési, gyártási, javítási és karbantartási tevékenységektől.

6.2.3.6.2 Ha a jóváhagyó ország nem valamely SZMGSZ Tagállam, akkor a 6.2.1.7.2 pontban említett illetékes hatóság valamely SZMGSZ Tagállam illetékes hatósága.

6.2.3.7 ***A gyártóra vonatkozó előírások***

6.2.3.7.1 Az 1.8.7 szakasz vonatkozó követelményeit kell betartani.

6.2.3.8 ***A vizsgáló szervezetekre vonatkozó előírások***

Az 1.8.6 szakasz követelményeit kell betartani.

6.2.3.9 ***Az újratölthető nyomástartó tartályok jelölése***

6.2.3.9.1 A jelölésre a 6.2.2.7 bekezdés előírásait kell betartani, a következő eltérésekkel.

6.2.3.9.2 A 6.2.2.7.1 a) pontban meghatározott, Egyesült Nemzetek jelét nem szabad használni.

6.2.3.9.3 A 6.2.2.7.2 j) pont helyett a következőt kell alkalmazni:

„a víztérfogatot literben kifejezve, ami után az „L” betűt kell írni. A cseppfolyósított gázokhoz használt nyomástartó tartályokon a literben kifejezett víztérfogatot az utolsó jegyre lefelé kerekített három értékes számjegyre kell megadni. Ha a legkisebb vagy névleges víztérfogat egész szám, a tizedesvessző utáni számjegyek elhagyhatók.”

6.2.3.9.4 A 6.2.2.7.2 g) és h) pont, valamint a 6.2.2.7.3 m) pont szerinti jelölés nem szükséges az UN 1965 szénhidrogén-gáz keverék, cseppfolyósított, m.n.n. gázokhoz használt nyomástartó tartályokra.

6.2.3.9.5 Ha a 6.2.2.7.6 c) pont szerint kell dátumot feltüntetni, a hónap feltüntetése nem szükséges azoknál a gázoknál, amelyekre a vizsgálati időköz 10 év vagy annál nagyobb (lásd a 4.1.4.1 bekezdés P200 és P203 csomagolási utasítását).

6.2.3.9.6 A 6.2.2.7.6 pont szerinti jelölés a palackhoz erősített olyan, alkalmas anyagból készült gallérra is beüthető, amelyet a szelepnek a palackra való felszerelésekor rögzítenek, és amely gallér csak a szelepnek a palackról való leszerelése után távolítható el.

6.2.3.10 ***A nem újratölthető nyomástartó tartályok jelölése***

6.2.3.10.1 A jelölésre a 6.2.2.8 bekezdés előírásait kell betartani, azzal az eltéréssel, hogy a 6.2.2.7.1 a) pontban meghatározott, Egyesült Nemzetek jelét nem szabad használni.

6.2.4 Szabvány szerint tervezett, gyártott és vizsgált nyomástartó tartályok

Megjegyzés: *Ha a szabványok azon személyekkkel, ill. szervezetekkel szemben, akikre felelősség hárul, követelményeket támasztanak, akkor az SZMGSZ 2. számú Melléklet hasonló követelményei elsőbbséget élveznek.*

A 6.2 fejezet követelményeinek teljesítésére szabványok alkalmazhatók. A megfelelő követelmények teljesítettnek tekinthetők, ha a konkrét esettől függően a következő táblázat (3) oszlopában felsorolt szabványokat alkalamazzák. Azonban 6.2 fejezet vonatkozásában a következő táblázat (3) oszlopában feltüntetett követelmények minden esetben elsőbbséget élveznek. Ha ugyanarra a követelményre több szabvány van kötelezően alkalmazandónak feltüntetve, akkor csak az egyiket kell alkalmazni, de azt teljes egészében, kivéve, ha a következő táblázatban másként van megadva.

A Magyar Köztársaságban. A Lett Köztársaságban, a Litván Köztársaságban, a Lengyel Köztársaságban, a Szlovák Köztársaságban és az Észt Köztársaságban a következő táblázatban felsorolt szabványok alkalmazása kötelező. A következő táblázatban felsorolt szabványokat a nyomástartó tartály gyártási idejétől függően a (4) oszlopban közöltek szerint kell, ill. az (5) oszlopban közöltek szerint lehet alkalmazni. Ha ugyanarra a követelményre több szabvány van kötelezően alkalmazandónak feltüntetve, akkor csak az egyiket kell alkalmazni, de azt teljes egészében, kivéve, ha a következő táblázatban másként van megadva.

Hivatkozás	A dokumentum címe	A vonatkozó bekezdés, ill. pont	Kötelező alkalmazni, ha a nyomástartó tartály gyártási ideje:	Alkalmazható, ha a nyomástartó tartály gyártási ideje:
(1)	(2)	(3)	(4)	(5)
anyagokra				
EN 1797:1998	Kriogén tartályok. Gáz és szerkezeti anyag összeférhetősége	6.2.1.2		2001. júl. 1. és 2003. jún. 30. között
EN 1797:2001	Kriogén tartályok. Gáz és szerkezeti anyag összeférhetősége	6.2.1.2	2009. jan. 1-től	2009. jan. 1. előtt
EN ISO 11114-1:1997	Szállítható gázpalackok. Gázpalack és palackszelep szerkezeti anyagainak megfelelősége a gáztöltetnek. 1. rész: Fémek	6.2.1.2	2009. jan. 1-től	2009. jan. 1. előtt
EN ISO 11114-2:2000	Szállítható gázpalackok. Gázpalack és palackszelep szerkezeti anyagainak megfelelősége a gáztöltetnek. 2. rész: Nemfémes anyagok	6.2.1.2	2009. jan. 1-től	2009. jan. 1. előtt
EN ISO 11114-4:2005 (az 5.3 fejezet C módszer kivételével)	Szállítható gázpalackok. A palack- és a szelepanyagok összeférhetősége a gáztartalommal. 4. rész: A hidrogénridegedésnek ellenálló fémanyagok kiválasztásának vizsgálati módszerei	6.2.1.2	2009. jan. 1-től	2009. jan. 1. előtt
EN 1252-1:1998	Kriogén tartályok. Alapanyagok. 1. rész: Szívóssági követelmények -80 °C-nál kisebb hőmérsékletekhez	6.2.1.2		2001. júl. 1. és 2003. jún. 30. között
jelölésre				
EN 1442:1998 + AC:1999	Szállítható, újratölthető hegesztett acélpalackok cseppfolyósított szénhidrogéngázhoz (LPG-hez). Tervezés és szerkezeti kialakítás	6.2.2.7		2003. júl. 1. előtt
EN 1251-1:2000	Kriogén tartályok. Szállítható, vákuumszigetelésű, legfeljebb 1000 *l* űrtartalmú tartályok. 1. rész: Alapvető követelmények	6.2.2.7		2003. júl. 1. előtt
EN 1089-1:1996	Szállítható gázpalackok. A gáz-palackok megjelölése (az LPG kivételével). 1. rész: Bélyegző jel	6.2.2.7		2003. júl. 1. előtt
tervezésre és gyártásra				
84/525/EGK Irányelv, I Melléklet, 1-3. rész	A Tanács irányelve a tagállamok varrat nélküli acél gázpalackokra vonatkozó jogszabályainak közelítéséről, megjelent: EK Hivatalos Lap, L300, 1984. 11. 19.	6.2.3.1 és 6.2.3.4	2009. jan. 1-től	2009. jan. 1. előtt

Hivatkozás	A dokumentum címe	A vonatkozó bekezdés, ill. pont	Kötelező alkalmazni, ha a nyomástartó tartály gyártási ideje:	Alkalmazható, ha a nyomástartó tartály gyártási ideje:
(1)	(2)	(3)	(4)	(5)
84/526/EGK Irányelv, I Melléklet, 1-3. rész	A Tanács irányelve a tagállamok varrat nélküli, ötvözetlen alumíniumból és alumíniumötvözetből készült gázpalackokra vonatkozó jogszabályainak közelítéséről, megjelent: EK Hivatalos Lap, L300, 1984. 11. 19.	6.2.3.1 és 6.2.3.4	2009. jan. 1-től	2009. jan. 1. előtt
84/527/EGK Irányelv, I Melléklet, 1-3. rész	A Tanács irányelve a tagállamok hegesztett, ötvözetlen acél gáz-palackokra vonatkozó jogszabályainak közelítéséről, megjelent: EK Hivatalos Lap, L300, 1984. 11. 19.	6.2.3.1 és 6.2.3.4	2009. jan. 1-től	2009. jan. 1. előtt
EN 1442:1998 + AC: 1999	Szállítható, újratölthető hegesztett acélpalackok cseppfolyósított szénhidrogéngázhoz (LPG-hez). Tervezés és szerkezeti kialakítás	6.2.3.1 és 6.2.3.4		2001. júl. 1. és 2007. jún. 30. között
EN 1442:1998 + A2:2005	Szállítható, újratölthető hegesztett acélpalackok cseppfolyósított szénhidrogéngázhoz (LPG-hez). Tervezés és szerkezeti kialakítás	6.2.3.1 és 6.2.3.4	2009. jan. 1. és 2010. dec. 31. között*	2009. jan. 1. előtt
* *Kivéve, ha ugyanarra a célra másik szabvány alkalmazása engedélyezett az (5) oszlopban az ugyanakkor gyártott nyomástartó tartályokra.*				
EN 1442:2006 + A1:2008	Szállítható, újratölthető hegesztett acélpalackok cseppfolyósított szénhidrogéngázhoz (LPG-hez). Tervezés és szerkezeti kialakítás	6.2.3.1 és 6.2.3.4	2011. jan. 1-től	2011. jan. 1. előtt
EN 1800:1998 + AC: 1999	Szállítható gázpalackok. Acetilén-palackok. Alapkövetelmények és fogalommeghatározások	6.2.1.1.9	2009. jan. 1. és 2010. dec. 31. között*	2009. jan. 1. előtt
* *Kivéve, ha ugyanarra a célra másik szabvány alkalmazása engedélyezett az (5) oszlopban az ugyanakkor gyártott nyomástartó tartályokra.*				
EN 1800:2006	Szállítható gázpalackok. Acetilén-palackok. Alapkövetelmények, fogalommeghatározások és típus-vizsgálat	6.2.1.1.9	2011. jan. 1-től	2011. jan. 1. előtt
EN 1964-1:1999	Szállítható gázpalackok. Legalább 0,5 *l*, de legfeljebb 150 *l* űrtartalmú, újratölthető, szállítható, varrat nélküli, acél gázpalackok tervezési és szerkezeti előírásai. 1. rész: 1100 MPa-nál kisebb R_m értékű acélból készült, varrat nélküli palackok	6.2.3.1 és 6.2.3.4	2009. jan. 1-től	2009. jan. 1. előtt

Hivatkozás	A dokumentum címe	A vonatkozó bekezdés, ill. pont	Kötelező alkalmazni, ha a nyomástartó tartály gyártási ideje:	Alkalmazható, ha a nyomástartó tartály gyártási ideje:
(1)	(2)	(3)	(4)	(5)
EN 1975:1999 (a 6. melléklet kivételével)	Szállítható gázpalackok. Alumíniumból és alumínium-ötvözetből készült, varrat nélküli, legalább a 0,5 *l* és legfeljebb 150 *l* űrtartalmú, újratölthető, szállítható gázpalackok tervezési és szerkezeti előírásai	6.2.3.1 és 6.2.3.4		2005. júl. 1. előtt
EN 1975:1999 +A1:2003	Szállítható gázpalackok. Alumíniumból és alumínium-ötvözetből készült, varrat nélküli, legalább a 0,5 *l* és legfeljebb 150 *l* űrtartalmú, újratölthető, szállítható gázpalackok tervezési és szerkezeti előírásai	6.2.3.1 és 6.2.3.4	2009. jan. 1-től	2009. jan. 1. előtt
EN ISO 11120:1999	Gázpalackok. A 150 *l* – 3000 *l* űrtartalmú, újratölthető, varrat nélküli acélpalackok sűrített gáz szállítására. Kialakítás, kivitelezés és vizsgálat	6.2.3.1 és 6.2.3.4	2009. jan. 1-től	2009. jan. 1. előtt
EN 1964-3:2000	Szállítható gázpalackok. Legalább 0,5 *l*, de legfeljebb 150 *l* űrtartalmú, újratölthető, szállítható, varrat nélküli, acél gázpalackok tervezési és szerkezeti előírásai. 3. Rész: 1100 MPa-nál kisebb R_m értékű korrózióálló acélból készült varrat nélküli palackok	6.2.3.1 és 6.2.3.4	2009. jan. 1-től	2009. jan. 1. előtt
EN 12862:2000	Szállítható gázpalackok. Újratölthető, szállítható, alumínium ötvözetből készült, hegesztett gázpalackok tervezési és szerkezeti előírásai	6.2.3.1 és 6.2.3.4	2009. jan. 1-től	2009. jan. 1. előtt
EN 1251-2:2000	Kriogén tartályok. Szállítható, vákuumszigetelésű, legfeljebb 1000 l űrtartalmú tartályok. 2. rész: Tervezés, gyártás, ellenőrzés és vizsgálat	6.2.3.1 és 6.2.3.4	2009. jan. 1-től	2009. jan. 1. előtt
EN 12257:2002	Szállítható gázpalackok. Palástfelületen erősített, varrat nélküli kompozitpalackok	6.2.3.1 és 6.2.3.4	2009. jan. 1-től	2009. jan. 1. előtt
EN 12807: 2001 (az A melléklet kivételével)	Szállítható, újratölthető, forrasztott acél gázpalackok cseppfolyósított szénhidrogéngázhoz (LPG-hez). Tervezés és szerkezeti kialakítás	6.2.3.1 és 6.2.3.4	2009. jan. 1-től	2009. jan. 1. előtt

Hivatkozás	A dokumentum címe	A vonatkozó bekezdés, ill. pont	Kötelező alkalmazni, ha a nyomástartó tartály gyártási ideje:	Alkalmazható, ha a nyomástartó tartály gyártási ideje:
(1)	(2)	(3)	(4)	(5)
EN 1964-2:2001	Szállítható gázpalackok. Legalább 0,5 *l*, de legfeljebb 150 *l* űrtartalmú, újratölthető, szállítható, varrat nélküli, acél gázpalackok tervezési és szerkezeti előírásai. 2. Rész: Legalább 1100 MPa R_m értékű acélból készült, varrat nélküli palackok	6.2.3.1 és 6.2.3.4	2009. jan. 1-től	2009. jan. 1. előtt
EN 13293:2002	Szállítható gázpalackok. Szállítható, újratölthető, varrat nélküli, mangán-tartalmú normalizált szénacélból készült gázpalackok tervezési és szerkezeti előírásai sűrített, cseppfolyósított és oldott gázokhoz legfeljebb 0,5 *l*, illetve szén-dioxid gázhoz legfeljebb 1 *l* űrtartalomig	6.2.3.1 és 6.2.3.4	2009. jan. 1-től	2009. jan. 1. előtt
EN 13322-1:2003	Szállítható gázpalackok. Újratölthető, hegesztett acélpalackok. Tervezés és szerkezeti kialakítás. 1. rész: Ötvözetlen acél	6.2.3.1 és 6.2.3.4		2007. júl. 1. előtt
EN 13322-1:2003 + A1:2006	Szállítható gázpalackok. Újratölthető, hegesztett acélpalackok. Tervezés és szerkezeti kialakítás. 1. rész: Ötvözetlen acél	6.2.3.1 és 6.2.3.4	2009. jan. 1-től	2009. jan. 1. előtt
EN 13322-2: 2003	Szállítható gázpalackok. Újratölthető, hegesztett acélpalackok. Tervezés és szerkezeti kialakítás. 2. rész: Korrózióálló acél	6.2.3.1 és 6.2.3.4		2007. júl. 1. előtt
EN 13322-2: 2003 + A1:2006	Szállítható gázpalackok. Újratölthető, hegesztett acélpalackok. Tervezés és szerkezeti kialakítás. 2. rész: Korrózióálló acél	6.2.3.1 és 6.2.3.4	2009. jan. 1-től	2009. jan. 1. előtt
EN 12245:2002	Szállítható gázpalackok. Teljes felületen erősített kompozitpalackok	6.2.3.1 és 6.2.3.4	2009. jan. 1-től	2009. jan. 1. előtt
EN 12205:2001	Szállítható gázpalackok. Nem újratölthető, fém gázpalackok	6.2.3.1 és 6.2.3.4	2009. jan. 1-től	2009. jan. 1. előtt
EN 13110:2002	Szállítható, újratölthető, hegesztett alumíniumpalackok cseppfolyósított szénhidrogéngázokhoz (LPG-hez). Tervezés és szerkezeti kialakítás	6.2.3.1, 6.2.3.4 és 6.2.3.9	2009. jan. 1-től	2009. jan. 1. előtt
EN 14427:2004	Szállítható, újratölthető, teljes felületen erősített kompozitpalackok cseppfolyósított szénhidrogén-gázokhoz (LPG-hez). Tervezés és szerkezeti kialakítás	6.2.3.1, 6.2.3.4 és 6.2.3.9		2007. júl. 1. előtt

Hivatkozás	A dokumentum címe	A vonatkozó bekezdés, ill. pont	Kötelező alkalmazni, ha a nyomástartó tartály gyártási ideje:	Alkalmazható, ha a nyomástartó tartály gyártási ideje:
(1)	(2)	(3)	(4)	(5)
	Megjegyzés: *Ezt a szabványt csak a nyomáscsökkentő szeleppel ellátott palackokra kell alkalmazni.*			
EN 14427:2004 + A1:2005	Szállítható, újratölthető, teljes felületen erősített kompozitpalackok cseppfolyósított szénhidrogén-gázokhoz (LPG-hez). Tervezés és szerkezeti kialakítás ***Megjegyzés:*** ***1.*** *Ezt a szabványt csak a nyomáscsökkentő szeleppel ellátott palackokra kell alkalmazni.* ***2.*** *Az 5.2.9.2.1 és 5.2.9.3.1 pontban mindkét palackot alá kell vetni repesztési próbának, ha a keletkezett sérülés legalább akkora, mint a kizárási feltétel.*	6.2.3.1, 6.2.3.4 és 6.2.3.9	2009. jan. 1-től	2009. jan. 1. előtt
EN 14208:2004	Szállítható gázpalackok. Legfeljebb 1000 *l* űrtartalmú, hegesztett, nyomástartó, gázszállító hordók előírásai. Tervezés és szerkezeti kialakítás	6.2.3.1, 6.2.3.4 és 6.2.3.9	2009. jan. 1-től	2009. jan. 1. előtt
EN 14140:2003	Szállítható, újratölthető, hegesztett acélpalackok cseppfolyósított szénhidrogéngázokhoz (LPG-hez). Választható tervezés és szerkezeti kialakítás	6.2.3.1, 6.2.3.4 és 6.2.3.9	2009. jan. 1. és 2010. dec. 31. között*	2009. jan. 1. előtt
** Kivéve, ha ugyanarra a célra másik szabvány alkalmazása engedélyezett az (5) oszlopban az ugyanakkor gyártott nyomástartó tartályokra.*				
EN 14140:2003 + A1:2006	LPG-berendezések és -tartozékok. Szállítható, újratölthető, hegesztett acélpalackok cseppfolyósított szénhidrogéngázokhoz (LPG-hez). Választható tervezés és szerkezeti kialakítás	6.2.3.1, 6.2.3.4 és 6.2.3.9	2011. jan. 1-től	2011. jan. 1. előtt
EN 13769:2003	Szállítható gázpalackok. Palackkötegek. Tervezés, gyártás, azonosítás és vizsgálat	6.2.3.1, 6.2.3.4 és 6.2.3.9		2007. júl. 1. előtt
EN 13769: 2003 +A1:2005	Szállítható gázpalackok. Palackkötegek. Tervezés, gyártás, azonosítás és vizsgálat	6.2.3.1, 6.2.3.4 és 6.2.3.9	2009. jan. 1-től	2009. jan. 1. előtt

Hivatkozás	A dokumentum címe	A vonatkozó bekezdés, ill. pont	Kötelező alkalmazni, ha a nyomástartó tartály gyártási ideje:	Alkalmazható, ha a nyomástartó tartály gyártási ideje:
(1)	(2)	(3)	(4)	(5)
EN 14638-1:2006	Szállítható gázpalackok. Legfeljebb 150 *l* űrtartalmú, újratölthető, hegesztett gyűjtőedények. 1. rész: Kísérleti módszerekkel igazolt tervezés szerint készült, hegesztett, ausztenites rozsdamentes acélpalackok	6.2.3.1 és 6.2.3.4	2011. jan. 1-től	2011. jan. 1. előtt
EN 14893: 2006 + AC:2007	LPG-berendezések és -tartozékok. 150 *l* és 1000 *l* közötti űrtartalmú, szállítható, hegesztett nyomástartó acélhordók cseppfolyósított szénhidrogéngázhoz (LPG-hez)	6.2.3.1 és 6.2.3.4	2011. jan. 1-től	2011. jan. 1. előtt
zárószerkezetekre				
EN 849:1996 (az A melléklet kivételével)	Szállítható gázpalackok. Palackszelepek. Műszaki követelmény és típusvizsgálat	6.2.3.1		2003. júl. 1. előtt
EN 849:1996 + A2:2001	Szállítható gázpalackok. Palackszelepek. Műszaki követelmény és típusvizsgálat	6.2.3.1		2007. júl. 1. előtt
EN ISO 10297: 2006	Szállítható gázpalackok. Palackszelepek. Műszaki követelmény és típusvizsgálat	6.2.3.1	2009. jan. 1-től	2009. jan. 1. előtt
EN 13152: 2001	Cseppfolyósított szénhidrogéngáz palackja szelepének előírásai és vizsgálata. Önelzáró szelepek	6.2.3.3		2005. júl. 1. és 2010. dec. 31. között
EN 13152: 2001 + A1:2003	Cseppfolyósított szénhidrogéngáz palackja szelepének előírásai és vizsgálata. Önelzáró szelepek	6.2.3.3	2011. jan. 1-től	2011. jan. 1. előtt
EN 13153: 2001	Cseppfolyósított szénhidrogéngáz palackja szelepének előírásai és vizsgálata. Kézi működtetésű szelepek	6.2.3.3		2005. júl. 1. és 2010. dec. 31. között
EN 13153: 2001 + A1:2003	Cseppfolyósított szénhidrogéngáz palackja szelepének előírásai és vizsgálata. Kézi működtetésű szelepek	6.2.3.3	2011. jan. 1-től	2011. jan. 1. előtt
időszakos vizsgálatra				
EN 1251-3:2000	Kriogén tartályok. Szállítható, vákuumszigetelésű, legfeljebb 1000 *l* űrtartalmú tartályok. 3. rész: Üzemeltetési követelmények	6.2.3.5	2009. jan. 1-től	2009. jan. 1. előtt
EN 1968:2002 (a B melléklet kivételével)	Szállítható gázpalackok. Acélból készült, varrat nélküli gázpalackok időszakos ellenőrzése és vizsgálata	6.2.3.5		2007. júl. 1. előtt

Hivatkozás	A dokumentum címe	A vonatkozó bekezdés, ill. pont	Kötelező alkalmazni, ha a nyomástartó tartály gyártási ideje:	Alkalmazható, ha a nyomástartó tartály gyártási ideje:
(1)	(2)	(3)	(4)	(5)
EN 1968:2002 + A1:2005 (a B melléklet kivételével)	Szállítható gázpalackok. Acélból készült, varrat nélküli gázpalackok időszakos ellenőrzése és vizsgálata	6.2.3.5	2009. jan. 1-től	2009. jan. 1. előtt
EN 1802:2002 (a B melléklet kivételével)	Szállítható gázpalackok. Alumíniumötvözetből készült, varrat nélküli gázpalackok időszakos ellenőrzése és vizsgálata	6.2.3.5	2009. jan. 1-től	2009. jan. 1. előtt
EN 12863:2002	Szállítható gázpalackok. Oldott acetilén-palack időszakos felülvizsgálata és karbantartása ***Megjegyzés:*** *Ebben a szabványban az „üzembe helyezés előtti vizsgálaton" egy új acetilén palack végső jóváhagyását követő első időszakos vizsgálatát kell érteni*	6.2.3.5		2007. júl. 1. előtt
EN 12863:2002 + A1:2005	Szállítható gázpalackok. Oldott acetilén-palack időszakos felülvizsgálata és karbantartása ***Megjegyzés:*** *Ebben a szabványban az „üzembe helyezés előtti vizsgálaton" egy új acetilén palack végső jóváhagyását követő első időszakos vizsgálatát kell érteni.*	6.2.3.5	2009. jan. 1-től	2009. jan. 1. előtt
EN 1803:2002 (a B melléklet kivételével)	Szállítható gázpalackok. Ötvözetlen acélból készült, hegesztett gázpalackok időszakos ellenőrzése és vizsgálata	6.2.3.5	2009. jan. 1-től	2009. jan. 1. előtt
EN ISO 11623: 2002 (a 4. cikk kivételével)	Szállítható gázpalackok. Kompozitpalackok időszakos ellenőrzése és vizsgálata	6.2.3.5	2009. jan. 1-től	2009. jan. 1. előtt
EN 14189:2003	Szállítható gázpalackok. Palackszelepek felülvizsgálata és karbantartása gázpalackok időszakos felülvizsgálatakor	6.2.3.5	2009. jan. 1-től	2009. jan. 1. előtt
EN 14876:2007	Szállítható gázpalackok. Hegesztett, nyomástartó acélhordók időszakos ellenőrzése és vizsgálata	6.2.3.5	2011. jan. 1-től	2011. jan. 1. előtt
EN 14912:2005	LPG-berendezések és -tartozékok. Az LPG-palackszelepek ellenőrzése és karbantartása a palackok időszakos ellenőrzésekor	6.2.3.5	2011. jan. 1-től	2011. jan. 1. előtt

6.2.5 Nem szabvány szerint tervezett, gyártott és vizsgált nyomástartó tartályokra vonatkozó követelmények

Azokat a nem a 6.2.4 szakasz táblázatában felsorolt szabványok szerint tervezett, gyártott és vizsgált tartályokat ugyanolyan biztonsági szintet eredményező és a megnevezett illetékes hatóságok által elismert műszaki szabályzat követelményei szerint kell tervezni, gyártani és vizsgálni. Ezt az előírást a Magyar Köztársaságban, a Lett Köztársaságban, a Litván Köztársaságban, a Lengyel Köztársaságban, a Szlovák Köztársaságban és az Észt Köztársaságban nem kell alkalmazni.

Az illetékes hatóság elismerhet olyan, azonos biztonsági szintet eredményező műszaki szabályzatot, amely célja a tudományos és műszaki haladás követése, vagy olyan szakterületre vonatkozik, amelyre a 6.2.2, ill. a 6.2.4 szakaszban nem szerepel szabvány , ill. olyan részterületet érint, amellyel a 6.2.2, ill. a 6.2.4 szakaszban szereplő szabvány nem foglalkozik.

Azoknak a nyomástartó tartályoknak, amelyek nem UN tartályok és nem a szabványok alkalmazásával kerültek tervezésre, gyártásra és vizsgálatra, a 6.2.1 és a 6.2.3 szakasz követelményeit és a következő követelményeket azonban ki kell elégíteniük.

Megjegyzés : *E szakasz vonatkozásában a 6.2.1 szakaszban hivatkozott műszaki szabvány alatt a műszaki szabályzat értendő.*

6.2.5.1 *Szerkezeti anyagok*

A következő előírásokban példák találhatók a felhasználható anyagokra, amelyek kielégítik a 6.2.1.2 bekezdés szerkezeti anyagokra vonatkozó követelményeit:

a) szénacél a sűrített, a cseppfolyósított, a mélyhűtött, cseppfolyósított gázokhoz, az oldott gázokhoz, valamint a nem a 2 osztályba tartozó anyagokhoz, amelyeket a 4.1.4.1 bekezdés P200 csomagolási utasítás 3 táblázata sorol fel;

b) ötvözött acél (különleges acél), nikkel és nikkelötvözet (pl. monel) a sűrített, a cseppfolyósított, a mélyhűtött, cseppfolyósított gázokhoz, az oldott gázokhoz, valamint a nem a 2 osztályba tartozó anyagokhoz, amelyeket a 4.1.4.1 bekezdés P200 csomagolási utasítás 3 táblázata sorol fel;

c) réz:

   i) az 1A, az 1O, az 1F és az 1TF osztályozási kód alá tartozó gázokhoz, ha töltési nyomásuk 15 °C-ra vonatkoztatva nem haladja meg a 2 MPa-t (20 bar-t);

   ii) a 2A osztályozási kód gázaihoz és ezenkívül az UN 1033 dimetil-éterhez, az UN 1037 etil-kloridhoz, az UN 1063 metil-kloridhoz, az UN 1079 kén-dioxidhoz, az UN 1085 vinil-bromidhoz, az UN 1086 vinil-kloridhoz, valamint az UN 3300 etilén-oxid és szén-dioxid keverékhez 87%-nál nagyobb etilén-oxid tartalommal;

   iii) a 3A, a 3O és a 3F osztályozási kód alá tartozó gázokhoz;

d) alumíniumötvözet: lásd a 4.1.4.1 bekezdésben a P200 csomagolási utasítás 10) bekezdésének „a” különleges előírását;

e) kompozit a sűrített, a cseppfolyósított, a mélyhűtött, cseppfolyósított gázokhoz, valamint az oldott gázokhoz;

f) műanyagok a mélyhűtött, cseppfolyósított gázokhoz; és

g) üveg a 3A osztályozási kód gázaihoz, az UN 2187 szén-dioxid, mélyhűtött, cseppfolyósított, ill. szén-dioxid keverékek, mélyhűtött, cseppfolyósított gázok kivételével, valamint a 3O osztályozási kód gázaihoz.

6.2.5.2 *Üzemi szerelvények*

(fenntartva)

6.2.5.3 *Fémből készült palackok, nagypalackok, gázhordók és palackkötegek*

A próbanyomás hatására a fémben keletkező feszültség a tartály leginkább igénybe vett helyén nem haladhatja meg az R_e szavatolt legkisebb folyáshatár 77%-át.

Folyáshatáron azt a feszültséget kell érteni, amelynek hatására a próbatest mérési jelei között 2 ezrelékes (0,2%-os), illetve ausztenites acéloknál 1%-os maradó nyúlás jön létre.

Megjegyzés: *A fémlemezből készült szakítópróbatest tengelyének merőlegesnek kell lennie a hengerlés irányára. A szakadási nyúlás méréséhez olyan kör keresztmetszetű szakítópálcát kell használni, amelyen a két jel közötti „l" távolság a „d" átmérő ötszöröse (l = 5d). Négyszög keresztmetszetű szakítópálca esetén a jelek közötti távolságot a következő képlettel kell számítani:*

$l = 5{,}65\sqrt{F_0}$ *, ahol F_0 a szakítópálca eredeti keresztmetszeti területe.*

A nyomástartó tartályokat és zárószerkezetüket olyan alkalmas anyagból kell gyártani, amely –20 °C és +50 °C között* ellenáll a ridegtörésnek és a feszültség alatti korróziós repedezésnek.

A hegesztéseket szakszerűen kell elkészíteni, és teljesen biztonságosnak kell lenniük.

6.2.5.4 ***A sűrített gázokhoz, a cseppfolyósított gázokhoz, az oldott gázokhoz és túlnyomás nélküli gázokhoz, amelyekre különleges előírások érvényesek (gázmintákhoz) használható alumíniumötvözet nyomástartó tartályokra, valamint a túlnyomás alatti gázt tartalmazó tárgyakra (az aeroszolok és a gázpatronok kivételével) vonatkozó kiegészítő előírások***

6.2.5.4.1 Az alumíniumötvözetből készült nyomástartó tartályok anyagának az alábbi követelményeknek kell megfelelnie:

	A	B	C	D
Szakítószilárdság, R_m, MPa (N/mm^2)	49 – 186	196 – 372	196 – 372	343 – 490
Folyáshatár, R_e, MPa (N/mm^2) (l = 0,2% maradandó nyúlásnál)	10 – 167	59 – 314	137 – 334	206 – 412
Szakadási nyúlás (l = 5d) %-ban	12 – 40	12 – 30	12 – 30	11 – 16
Hajlítási próba (a hajlítótüske átmérője $d = n \cdot e$, ahol e a mintalemez vastagsága)	n=5 ($R_m \leq 98$) n=6 ($R_m > 98$)	n=6 ($R_m \leq 325$) n=7 ($R_m > 325$)	n=6 ($R_m \leq 325$) n=7 ($R_m > 325$)	n=7 ($R_m \leq 392$) n=8 ($R_m > 392$)
Aluminium Association sorozatszám[a)]	1 000	5 000	6 000	2 000

a) Lásd az „Aluminium Standards and Data" 5. kiadását, 1976. január, közzétette az Aluminium Association, 750, 3rd Avenue, New York.

A tényleges tulajdonságok az adott ötvözet összetételétől és a nyomástartó tartály végleges megmunkálásától függnek, azonban bármilyen ötvözetet is használjanak, a falvastagságot a következő képletek egyikével kell kiszámítani:

* Az Oroszországi Föderációba, a Kazah Köztársaságba irányuló, ill. ezen országok területén át történő tranzit fuvarozáskor a november 1-jétől április 1-jéig tartó időszakban a minimális tervezési hőmérsékletnek –60 °C-nak kell lennie, Ukrajnába irányuló vagy Ukrajna területén át történő tranzit fuvarozáskor a november 1-jétől április 1-jéig tartó időszakban a minimális tervezési hőmérsékletnek –40 °C-nak kell lennie.

$$- \quad e = \frac{P_{MPa}\, D}{\frac{2R_e}{1{,}3} + P_{MPa}} \quad vagy \quad e = \frac{P_{bar}\, D}{\frac{20R_e}{1{,}3} + P_{bar}}$$

ahol

e = nyomástartó tartály legkisebb falvastagsága, mm;

P_{MPa} = a próbanyomás, MPa;

P_{bar} = a próbanyomás, bar;

D = a tartály névleges külső átmérője, mm;

R_e = a szavatolt minimális folyáshatár, MPa (= N/mm^2) 0,2%-os maradó nyúlásnál.

Az előző képletekben szereplő szavatolt minimális folyáshatár (R_e) nem lehet nagyobb, mint a szavatolt minimális szakítószilárdság (R_m) 0,85-szorosa bármilyen alumíniumötvözet esetén.

Megjegyzés: ***1.*** *A táblázatban felsorolt minőségi adatok azokon a tapasztalatokon alapulnak, amelyeket eddig a nyomástartó tartályok gyártásához használt következő anyagokkal szereztek:*

A oszlop: nem ötvözött, 99,5% tisztaságú alumínium;

B oszlop: alumínium- és magnéziumötvözetek;

C oszlop: alumínium-szilícium-magnézium ötvözetek, pl.: ISO R209-Al-Si-Mg (Aluminium Association 6351)

D oszlop: alumínium-réz-magnézium ötvözetek.

2. *A szakadási nyúlást kör keresztmetszetű szakítópálcán mérik, amelyen a két jel közötti „l" távolság a „d" átmérő ötszöröse (l=5d). Négyszög keresztmetszetű szakítópálcák esetén a jelek közötti távolságot a következő képlettel kell kiszámítani:* $l = 5{,}65\sqrt{F_0}$

ahol F_0 a szakítópálca kezdeti keresztmetszete.

3. ***a)*** *A hajlítási próbát (lásd az ábrát) olyan próbatesteken kell végrehajtani, amelyeket a palástból két egyforma 3e, de legalább 25 mm széles körgyűrű kivágásával nyernek. A próbatesteknek csak a széleken szabad megmunkáltaknak lenniük.*

b) *A hajlítási próbát egy d átmérőjű tüskével és két támasztó hengerrel kell végrehajtani, amelyek egymástól d+3e távolságra vannak. A próba során a belső felületeknek nem szabad egymástól nagyobb távolságra eltávolodni, mint a tüske átmérője.*

c) *A próbatesteken nem szabad repedéseknek mutatkozniuk, ha a tüske körül egészen addig behajlanak, ameddig a belső felületük közti távolság nem haladja meg a tüske átmérőjét.*

d) *A tüske átmérője és a próbatest vastagsága közötti n aránynak meg kell felelnie a táblázatban meghatározott értéknek.*

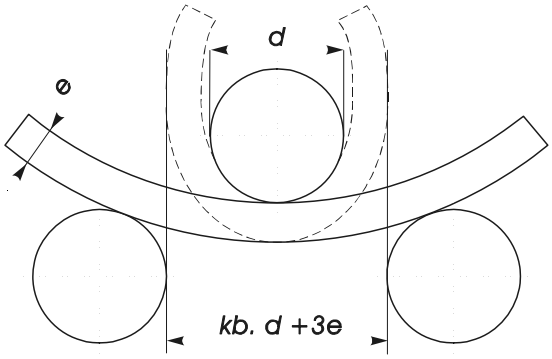

A hajlítási próba vázlata

6.2.5.4.2 Kisebb minimális nyúlásérték azzal a feltétellel engedhető meg, hogy olyan kiegészítő vizsgálati eljárással, amelyet a nyomástartó tartály gyártási országának illetékes hatósága engedélyez, bizonyítják, hogy a tartály a szállítás tekintetében ugyanazt a biztonságot nyújtja, mint azok a tartályok, amelyeket 6.2.5.4.1 pont táblázatának értékei szerint gyártottak (lásd az EN 1975:1999 +A1:2003 szabványt is).

6.2.5.4.3 A nyomástartó tartályok falának a legvékonyabb részen a következő vastagságúnak kell lennie:

- legalább 1,5 mm, ha a nyomástartó tartály átmérője 50 mm-nél kisebb;
- legalább 2 mm, ha a nyomástartó tartály átmérője 50 mm és 150 mm között van;
- legalább 3 mm, ha a nyomástartó tartály átmérője 150 mm-nél nagyobb.

6.2.5.4.4 A tartályfenekek keresztmetszetének félkör, ellipszis vagy kosárív alakúnak kell lennie, és a nyomástartó tartály palástjával azonos biztonságot kell nyújtania.

6.2.5.5 ***Kompozit nyomástartó tartályok***

A kompozit palackoknál, nagypalackoknál, gázhordóknál és kompozit anyagok felhasználásával készült palackkötegeknél a kialakításnak olyannak kell lennie, hogy a repesztő- és a próbanyomás hányadosa legalább a következő legyen:

- köpenyrészen bevont nyomástartó tartályoknál 1,67;
- a teljes felületen bevont nyomástartó tartályoknál 2,00.

6.2.5.6 ***Zárt mélyhűtő tartályok***

A mélyhűtött, cseppfolyósított gázokhoz használt zárt mélyhűtő tartályok kialakítására a következő követelményeket kell alkalmazni:

6.2.5.6.1 Nemfémes anyagok használata esetén a nyomástartó tartálynak és szerelvényeinek a legkisebb üzemi hőmérsékleten a ridegtöréssel szemben ellenállónak kell lennie.

6.2.5.6.2 A nyomáscsökkentő szerkezeteket úgy kell kialakítani, hogy még a legkisebb üzemi hőmérsékleten is kifogástalanul működjenek. Az ilyen hőmérsékleten való megbízható működést vagy minden egyes szerkezeten, vagy ugyanilyen típusú szerkezetekből vett mintán végzett próbával kell megállapítani, ill. ellenőrizni.

6.2.5.6.3 A nyomástartó tartályok nyílásait és nyomáscsökkentő szerkezeteit úgy kell kialakítani, hogy azok a folyadék kifröccsenését megakadályozzák.

6.2.6 **Az aeroszolokra, a gázzal töltött kisméretű tartályokra (gázpatronokra) és a gyúlékony**

cseppfolyósított gázt tartalmazó üzemanyagcella kazettákra vonatkozó általános követelmények

6.2.6.1 ***Tervezés és gyártás***

6.2.6.1.1 A csak egyféle gázt vagy gázkeveréket tartalmazó UN 1950 aeroszolokat, valamint UN 2037 gázzal töltött kisméretű tartályokat (gázpatronokat) fémből kell gyártani. Ezt a követelményt nem kell alkalmazni az UN 1011 butánt tartalmazó aeroszolokra és gázzal töltött kisméretű tartályokra (gázpatronokra) 100 ml űrtartalomig. Az UN 1950 számú egyéb aeroszolokat fémből, műanyagból vagy üvegből kell gyártani. A legalább 40 mm külső átmérőjű fémtartályok fenekének homorúnak kell lennie.

6.2.6.1.2 A fémtartályok űrtartalma 1000 ml-nél, a műanyag és üvegtartályoké 500 ml-nél nagyobb nem lehet.

6.2.6.1.3 Minden tartálymintadarabot (aeroszolokat és gázpatronokat) üzembe helyezés előtt a 6.2.6.2 bekezdés szerinti folyadéknyomás-próbának kell alávetni.

6.2.6.1.4 Az UN 1950 aeroszolok kibocsátószelepének és porlasztószerkezetének és az UN 2037 gázpatronok szelepének olyannak kell lennie, hogy a tartályok tömör zárását és véletlen kinyílása elleni védelmét biztosítsa. Olyan szelepek és porlasztószerkezetek, amelyek csak belső nyomásra zárnak, nem alkalmazhatók.

6.2.6.1.5 A belső nyomás 50 °C-on nem haladhatja meg sem a próbanyomás kétharmadát, sem az 1,32 MPa-t (13,2 bar-t). Az aeroszolokat és a kisméretű gáztartályokat (gázpatronokat) úgy kell megtölteni, hogy a folyadék fázis 50 °C-on ne haladja meg űrtartalmuk 95%-át.

6.2.6.2 ***Folyadéknyomás-próba***

6.2.6.2.1 A próba során alkalmazott belső nyomásnak (próbanyomásnak) az 50 °C-on fennálló belső nyomás 1,5 szeresének, de legalább 1 MPa-nak (10 bar-nak) kell lennie.

6.2.6.2.2 A folyadéknyomás-próbát minden tartálytípusból legalább öt üres tartályon el kell végezni:

a) az előírt próbanyomásig, amely mellett semmiféle szivárgásnak vagy maradandó alakváltozásnak nem szabad fellépnie;

b) szivárgás vagy szétrepedés bekövetkeztéig; amennyiben a tartály feneke homorú, annak kell először engednie (kidomborodnia), és a tartály csak akkor szivároghat vagy repedhet szét, ha a nyomás eléri vagy meghaladja a próbanyomás 1,2-szeresét.

6.2.6.3 ***Tömörségi (szivárgásmentességi) próba***

6.2.6.3.1 *Gázzal töltött kisméretű tartályok (gázpatronok) és gyúlékony cseppfolyósított gázt tartalmazó üzemanyagcella kazetták*

6.2.6.3.1.1 Minden tartálynak, ill. üzemanyagcella kazettának ki kell állnia a forró vizes fürdőben végzett tömörségi (szivárgás-mentességi) próbát.

6.2.6.3.1.2 A fürdő hőmérsékletét és a próba időtartamát úgy kell megválasztani, hogy az egyes tartályok, ill. üzemanyagcella kazetták belsejében fellépő nyomás legalább 90 %-át elérje annak a nyomásnak, amely 55 °C hőmérsékleten kialakulna. Ha azonban a tartalom hőre érzékeny, vagy a tartály, ill. üzemanyagcella kazetta olyan műanyagból készült, amely az ily módon végrehajtott próba hőmérsékleténél meglágyulna, akkor a vizsgálatot 20…30 °C hőmérsékletű fürdőben kell végrehajtani. Ezenfelül minden 2000 darab közül egy darabon a

vizsgálatot 55 °C-on kell végezni.

6.2.6.3.1.3 A vizsgálat során a tartályon, ill. üzemanyagcella kazettán semmiféle szivárgásnak vagy maradandó alakváltozásnak nem szabad bekövetkeznie, kivéve a műanyag tartálynál, ill. üzemanyagcella kazettánál a lágyulás miatt bekövetkező alakváltozást, feltéve, hogy nem szivárog.

6.2.6.3.2 Aeroszol csomagolások

Minden aeroszol csomagolásnak ki kell állnia a forró vizes fürdőben végzett próbát, vagy egy jóváhagyott, egyéb forró vízfürdős vizsgálatot.

6.2.6.3.2.1 Forró vizes fürdőben végzett próba

6.2.6.3.2.1.1 A fürdő hőmérsékletét és a próba időtartamát úgy kell megválasztani, hogy a belső nyomás elérje azt a nyomást, amely 55 °C hőmérsékleten kialakulna (vagy amely 50 °C hőmérsékleten alakulna ki, ha a folyékony fázis 50 °C-on nem haladja meg az aeroszol csomagolás űrtartalmának 95%-át). Ha azonban a tartalom hőre érzékeny, vagy az aeroszol csomagolás olyan műanyagból készült, amely az ily módon végrehajtott próba hőmérsékleténél meglágyulna, akkor a vizsgálatot 20....30 °C hőmérsékletű fürdőben kell végrehajtani, de ezenfelül minden 2000 darab közül egy darabon a magasabb hőmérsékleten kell a vizsgálatot elvégezni

6.2.6.3.2.1.2 A vizsgálat során az aeroszol csomagoláson semmiféle szivárgásnak vagy maradandó alakváltozásnak nem szabad bekövetkeznie, kivéve a műanyag aeroszol csomagolásnál a lágyulás miatt bekövetkező alakváltozást, feltéve, hogy nem szivárog.

6.2.6.3.2.2 Egyéb módszerek

Az illetékes hatóság jóváhagyásával egyéb módszerek is használhatók, ha azonos biztonsági szintet eredményeznek, feltéve, hogy a 6.2.6.3.2.2.1, a 6.2.6.3.2.2.2 és a 6.2.6.3.2.2.3 pont követelményeit betartják.

6.2.6.3.2.2.1 Minőségbiztosítási rendszer

Az aeroszol csomagolások töltőjének és aeroszol csomagolások szerkezeti elemei gyártójának rendelkeznie kell minőségbiztosítási rendszerrel. A minőségbiztosítási rendszerben olyan eljárást kell foganatosítani, amely biztosítja, hogy minden aeroszol csomagolást, amely szivárog vagy alakváltozást szenvedett, selejtnek minősítenek és nem adják fel szállításra.

A minőségbiztosítási rendszernek a következőket kell tartalmaznia:

a) a szervezeti felépítés és a felelősségek megosztásának leírása;
b) a vizsgálatra, minőségellenőrzésre, minőségbiztosításra és eljárás végrehajtásra vonatkozó, megfelelő utasítások;
c) minőségellenőrzési nyilvántartás, pl. vizsgálati jegyzőkönyvek, vizsgálati eredmények, hitelesítési adatok és bizonyítványok;
d) vezetői felülvizsgálatok a minőségbiztosítási rendszer hatékony működésének biztosításához;
e) a dokumentáció ellenőrzési és karbantartási eljárása;
f) a nem megfelelő minőségű aeroszol csomagolások ellenőrzésének, kiszűrésének módja;
g) az érintett személyekre vonatkozó képzési program és minősítési eljárás; és
h) a végtermék sérülésmentességét biztosító eljárás.

Az illetékes hatóság számára elfogadható módon első alkalommal és időszakosan auditálást kell végezni. Az auditálásnak biztosítania kell, hogy a jóváhagyott rendszer alkalmas és hatékony legyen és az is maradjon. Az illetékes hatóságot a jóváhagyott rendszert érintő minden javasolt változtatásról előzetesen értesíteni kell.

6.2.6.3.2.2.2 Az aeroszol csomagolás töltés előtti nyomás- és tömörségi próbája

Minden üres aeroszol csomagolást legalább akkora nyomásnak kell kitenni, mint az a legnagyobb nyomás, amely a megtöltött aeroszol csomagolásban 55 °C-on várhatóan kialakul (vagy amely 50 °C hőmérsékleten alakulna ki, ha a folyékony fázis 50 °C-on nem haladja meg az aeroszol csomagolás űrtartalmának 95%-át). Ez a nyomás azonban nem lehet kisebb, mint az aeroszol csomagolás méretezési nyomásának kétharmada. Azt az aeroszol csomagolást, amely a próbanyomáson $3{,}3\times10^{-2}$ $mbar\cdot l\cdot s^{-1}$ mértékben vagy annál erősebben szivárog, eltorzul vagy más sérülést szenved, ki kell selejtezni.

6.2.6.3.2.2.3 Az aeroszol csomagolás töltés utáni vizsgálata

Töltés előtt a töltőnek biztosítania kell, hogy a peremező berendezés megfelelően legyen beállítva és az előírt hajtóanyagot használják.

Minden megtöltött aeroszol csomagolás tömegét meg kell mérni, ill. a tömörségét meg kell vizsgálni. A tömörség vizsgáló berendezésnek elegendő pontosságúnak kell lennie ahhoz, hogy legalább a 20 °C-on 2×10^{-3} $mbar\cdot l\cdot s^{-1}$ mértékű szivárgást tudja érzékelni.

Azt az aeroszol csomagolást, amely szivárog, eltorzult vagy túl van töltve, ki kell selejtezni.

6.2.6.3.3 Az olyan, gyógyszerészeti terméket és nem-gyúlékony gázt tartalmazó aeroszol és kisméretű tartály (gázpatron), amelynek sterilnek kell lennie, és amelyet a vízfürdős vizsgálat kedvezőtlenül befolyásolna, az illetékes hatóság hozzájárulásával mentesül a 6.2.6.3.1 és a 6.2.6.3.2 pont előírásai alól, amennyiben:

a) az állami egészségügyi szervek engedélyével és ha az illetékes hatóság előírja, az Egészségügyi Világszervezet (WHO)[5)] által kiadott helyes gyártási gyakorlatot (Good Manufacturing Practice – GMP) követve gyártották;

b) azonos biztonságot lehet elérni azzal, hogy a gyártó más tömörségi- illetve nyomáspróbát alkalmaz, mint pl. a hélium érzékelést és olyan vízfürdős vizsgálatot, amelyet minden gyártási tételből 2000 darabonként legalább egy darabot tartalmazó, véletlenszerűen kiválasztott mintán végeznek.

6.2.6.4 ***Hivatkozás a szabványokra***

Ezen szakasz követelményei a következő szabványok alkalmazása esetén teljesítettnek tekinthetők:

– UN 1950 aeroszolokra: a 94/1/EK[6)] Bizottsági Irányelvvel módosított 75/324/EGK[7)] Tanácsi Irányelv melléklete;

– az UN 2037 gázzal töltött kisméretű tartályokra (gázpatronokra), amelyek UN 1965 szénhidrogén-gáz keverék, cseppfolyósított, m.n.n.-t tartalmaznak: EN 417:2003 „Nem újratölthető fém gázpatronok cseppfolyósított szénhidrogén gázokhoz, szeleppel vagy szelep nélkül, szállítható berendezésekhez – Gyártás, vizsgálat és jelölés” szabvány.

[5)] WHO kiadvány: „Gyógyszerészeti minőségbiztosítás. Irányelvek és hasonló dokumentumok gyűjteménye, 2. kötet: Helyes gyártási gyakorlat és vizsgálat” („Quality assurance of pharmaceuticals. A compendium of guidelines and related materials. Volume 2: Good manufacturing practices and inspection”).

[6)] A Bizottság 1994. január 6-i 94/1/EK Irányelve a Tanács 75/324/EGK Irányelvének módosításáról (Az EK Hivatalos Lapja, L 23 szám, 1994. 01.28.). Magyarországon lásd még az 53/2004.(IV.22.)GKM rendelettel módosított 52/2000.(XII.27.)GM rendeletet.

[7)] A Tanács 1975. május 20- 75/324/EGK Irányelve a tagállamok aeroszolokra vonatkozó jogszabályainak közelítéséről (Az EK Hivatalos Lapja, L 147 szám, 1975. 06.09.).

6.3 fejezet

A 6.2 osztály „A” kategóriába tartozó fertőző anyagaihoz használt csomagolóeszközök gyártására és vizsgálatára vonatkozó követelmények

Megjegyzés: *E fejezet követelményei nem vonatkoznak a 6.2 osztály anyagainak szállítására használt, a 4.1.4.1 bekezdés P621 csomagolási utasítása szerinti csomagolóeszközökre.*

6.3.1 Általános előírások

6.3.1.1 E fejezet követelményei az „A” kategóriába tartozó fertőző anyagok szállítására használt csomagolóeszközökre vonatkoznak.

6.3.2 A csomagolóeszközökre vonatkozó követelmények

6.3.2.1 A csomagolóeszközökre vonatkozó követelmények – 6.1.4 szakaszban meghatározott, jelenleg használt csomagolásokon alapulnak. A tudományos és műszaki haladás figyelembevételének érdekében az ezen fejezetben található csomagolóeszközöktől eltérő jellemzővel rendelkező csomagolóeszközök is használhatók, amennyiben ezek ugyanolyan hatékonyságúak, az illetékes hatóság által elfogadhatók és képesek sikeresen elviselni a 6.3.5 szakaszban leírt próbákat. Az SZMGSZ 2. számú mellékletben leírtaktól eltérő vizsgálati módszerek is használhatók, amennyiben egyenértékűek és az illetékes hatóság elfogadja.

6.3.2.2 A csomagolóeszközöket az illetékes hatóság szerint megfelelő minőségbiztosítási program alapján kell gyártani és vizsgálni annak biztosítására, hogy minden egyes csomagolóeszköz kielégítse a jelen fejezet követelményeit.

Megjegyzés: *Az alkalmazható eljárás(ok)ra megfelelő útmutatást ad az ISO 16106:2006 szabvány: „Csomagolás. Veszélyes áruk szállítási csomagolása. Veszélyes áruk csomagolásai, közepes méretű szállítótartályok (IBC-k) és nagyméretű csomagolások. Útmutató az ISO 9001 alkalmazásához”.*

6.3.2.3 A csomagolóeszköz gyártójának és forgalmazójának információt kell nyújtania a követendő eljárásokra és a zárószerkezetek (beleértve a szükséges tömítéseket) típusára és méreteire és minden más alkatrészre, ami annak biztosításához szükséges, hogy a szállításra előkészített küldeménydarab képes legyen az e fejezet vonatkozó igénybevételi próbáinak elviselésére.

6.3.3 A csomagolóeszközök típusát jelölő kód

6.3.3.1 A csomagolóeszközök típusát jelölő kódok a 6.1.2.7 bekezdésben találhatók.

6.3.3.2 A csomagolási kódot egy „U” vagy „W” betű követheti. Az „U” betű a 6.3.5.1.6 pont előírásainak megfelelő különleges csomagolóeszközre utal. A „W” betű azt jelenti, hogy a csomagolóeszköz, bár a kód által jelzett típus alá tartozik, de a 6.1.4 szakaszban előírtaktól eltérően gyártották, és a 6.3.2.1 bekezdés előírásai értelmében egyenértékűnek tekinthető.

6.3.4 Jelölés

Megjegyzés: ***1.*** *A jelölés arra utal, hogy a csomagolóeszköz, amelyen a jelölés van, megfelel a sikeresen bevizsgált gyártási típusnak és megfelel a jelen fejezet előírásainak, amelyek a csomagolóeszköz gyártására, nem pedig annak használatára vonatkoznak.*

2. A jelölésnek az a célja, hogy megkönnyítse a csomagolóeszköz gyártók, felújítók és felhasználók, a szállítást/fuvarozást végzők és a szabályozó hatóságok feladatainak teljesítését.

3. A jelölés nem mindig ad teljes felvilágosítást a vizsgálati szintekről és egyéb részletekről, holott szükséges lehet ezek figyelembe vétele is, ezeknek a vizsgálati jegyzőkönyvben, jelentésekben vagy a vizsgálatokat sikeresen kiállt csomagolóeszközök nyilvántartásában kell utána nézni.

6.3.4.1 Minden csomagolóeszközön, amelyet az SZMGSZ 2. számú Melléklet szerinti használatra szánnak, rajta kell lenni a jelölésnek, amelynek tartósnak, jól láthatónak és a csomagolóeszközhöz képest olyan méretűnek kell lennie, hogy könnyen olvasható legyen. A 30 kg bruttó tömeget meghaladó küldeménydaraboknál a jelölést vagy annak megismétlését a csomagolóeszköz tetejére vagy egyik oldalára kell felvinni. A betűknek, számoknak és szimbólumoknak:

– a legalább 30 liternél nagyobb térfogatú vagy vagy 30 kg-nál nagyobb bruttó tömegű csomagolóeszközökön legalább 12 mm magasnak,
– a legfeljebb 30 liter térfogatú vagy legfeljebb 30 kg bruttó tömegű csomagolóeszközökön legalább 6 mm magasnak,
– a legfeljebb 5 liter térfogatú vagy legfeljebb 5 kg bruttó tömegű csomagolóeszközökön megfelelő méretűnek kell lenniük.

6.3.4.2 A jelen szakasz és a 6.3.5 szakasz követelményeit kielégítő csomagolóeszközöket az illetékes hatóság döntése alapján a következő jelölésekkel kell ellátni:

a) az Egyesült Nemzetek jele a csomagolóeszközön: (UN) ;
Ezt a jelet csak annak tanúsítására szabad használni, hogy a csomagolóeszköz megfelel a 6.1, a 6.2, a 6.3, a 6.5, ill. a 6.6 fejezetben található vonatkozó előírásoknak.
b) a csomagolóeszköz típusát a 6.1.2 szakasz szerint jelölő kód;
c) a „CLASS 6.2” szöveg;
d) a gyártási év utolsó két számjegye;
e) annak az államnak a jele, amely a jelölés alkalmazását engedélyezte, a nemzetközi forgalomban résztvevő gépjárművek államjelzésével[8)];
f) a gyártó neve vagy jele, vagy a csomagolóeszköznek az illetékes hatóság által megállapított egyéb azonosító jele;
g) a 6.3.5.1.6 bekezdés követelményeit kielégítő csomagolóeszközöknél az előző b) pont szerint előírt jelölés után közvetlenül egy „U” betűt kell írni.

6.3.4.3 A jelölést a 6.3.4.2 bekezdés a) – g) pontjai szerinti sorrendben kell felvinni; az előírt jelölés elemeket egyértelműen el kell választani egymástól, pl. ferde vonallal vagy szóközzel, hogy könnyen azonosíthatók legyenek.

Az illetékes hatóság által engedélyezett kiegészítő jelölések nem zavarhatják a 6.3.4.1 bekezdés szerinti jelölés részek pontos azonosíthatóságát.

6.3.4.4 ***Példa a csomagolóeszköz jelölésére***

(UN)	4G/CLASS 6.2/06 a 6.3.4.2 a, b), c) és d) szerint	
	RU/WS-7326-KMK a 6.3.4.2 e) és f) szerint	

[8)] A közúti közlekedésről szóló Bécsi Egyezmény (Bécs, 1968) által előírt államjelzés a nemzetközi forgalomban résztvevő gépjárművekre.

6.3.5 A csomagolóeszközök vizsgálati követelményei

6.3.5.1 *A vizsgálatok végrehajtása és gyakorisága*

6.3.5.1.1 Minden egyes csomagolóeszköz gyártási típusát a jelölés felvitelét engedélyező illetékes hatóság által meghatározott eljárás szerint, az e szakaszban előírt vizsgálatoknak kell alávetni, és ugyanennek az illetékes hatóságnak jóvá kell hagyni.

6.3.5.1.2 A csomagolóeszközök gyártási típusának sikeresen ki kell állnia az e fejezetben előírt vizsgálatokat, mielőtt az adott típusú csomagolóeszközt használatba vennék. A csomagolóeszköz gyártási típusát a tervezési méret, az anyag és falvastagság, a gyártási és összeállítási mód határozza meg, de beleérthetők a különféle felületkezelések. Egy gyártási típus tartalmazza azokat a csomagolóeszközöket is, amelyek a gyártási típustól csupán kisebb szerkezeti magasságukban térnek el.

6.3.5.1.3 A vizsgálatokat a gyártásból vett mintákon az illetékes hatóság által meghatározott időközönként meg kell ismételni.

6.3.5.1.4 A vizsgálatokat minden olyan módosítás után is meg kell ismételni, ami megváltoztatja a csomagolóeszköz szerkezetét, anyagát vagy gyártási módját.

6.3.5.1.5 Az illetékes hatóság engedélyezheti azon csomagolóeszközök szelektív vizsgálatát, amelyek csak kismértékben térnek el egy bevizsgált típustól, pl. kisebb nettó tömegű elsődleges tartályokat tartalmaznak; vagy amelyek, pl. hordók és ládák esetén a külső méret(ek)et tekintve valamivel kisebbek.

6.3.5.1.6 Bármely típusú elsődleges tartály elhelyezhető és szállítható egy másodlagos csomagolásban anélkül, hogy a merev falú külső csomagolóeszközzel együtt vizsgálták volna, feltéve, ha:

a) a merev falú külső csomagolóeszköz törékeny (pl. üveg) elsődleges tartályokkal a 6.3.5.2.2 bekezdés szerinti vizsgálatokat sikeresen kiállta;

b) a elsődleges tartályok együttes össztömege nem haladhatja meg az előző a) pont szerinti ejtőpróbánál használt elsődleges tartályok össztömegének felét;

c) az elsődleges tartályok között és az elsődleges tartályok és a másodlagos csomagolóeszközök külseje között a párnázóanyag vastagsága nem lehet kisebb az eredetileg vizsgált csomagolásban alkalmazott vastagságnál; ha az eredeti vizsgálatnál csak egy elsődleges tartály volt, akkor az elsődleges tartályok közötti párnázóanyag vastagsága az eredeti vizsgálatnál az elsődleges tartály és a másodlagos csomagolóeszköz külseje közötti vastagságnál nem lehet kisebb. Ha az ejtőpróbánál alkalmazott elsődleges tartályoknál kevesebb vagy kisebb elsődleges tartályokat használnak, akkor az ebből adódó hézagokat ki kell tölteni elegendő mennyiségű párnázóanyaggal;

d) a merev falú külső csomagolóeszköz – üres állapotban vizsgálva – sikeresen kiállta a 6.1.5.6 bekezdésben leírt halmazolási próbát. Az „azonos küldeménydarabok össztömegét” az előző a) pontban az ejtőpróbánál alkalmazott csomagolóeszközök össztömege alapján kell meghatározni;

e) a folyadékot tartalmazó elsődleges tartályokat teljesen körül kell venni felszívóképes anyaggal, amely az elsődleges tartályok teljes folyadéktartalmának felszívására elegendő mennyiségű;

f) ha a merev falú külső csomagolóeszközt folyadékot tartalmazó elsődleges tartályokhoz használják és nem szivárgásmentes, ill. szilárd anyagot tartalmazó elsődleges tartályokhoz használják és nem portömör, akkor szivárgásmentes bélés, műanyag zsák vagy egyéb azonos hatékonyságú eszköz alkalmazásával biztosítani kell, hogy a folyadékot, ill. szilárd anyagot szivárgás esetén is megtartsa.

6.3.5.1.7 Az illetékes hatóság bármikor előírhatja, hogy a jelen szakasz előírásainak megfelelő

próbákkal igazolják, hogy a sorozatban gyártott csomagolóeszközök megfelelnek a gyártási típus követelményeinek.

6.3.5.1.8 Amennyiben a vizsgálat eredményeit nem befolyásolja és az illetékes hatóság hozzájárul, ugyanazon a mintán több vizsgálat is végezhető.

6.3.5.2 ***A csomagolóeszközök előkészítése a próbákhoz***

6.3.5.2.1 Minden csomagolóeszköz mintát úgy kell előkészíteni, mint a szállításra, azzal a különbséggel, hogy a folyékony vagy szilárd fertőző anyagot vízzel vagy, ha -18 °C-on történő kondicionálás van előírva, víz/fagyásgátló keverékkel kell helyettesíteni. Minden elsődleges tartályt űrtartalmának legalább 98%-áig kell megtölteni.

Megjegyzés: *A víz alatt értendők a -18 °C-on végzett vizsgálathoz használt, legalább 950 kg/m^3 sűrűségű víz/fagyásgátló oldatok is.*

6.3.5.2.2 *Előírt vizsgálatok és próbadarabok száma*

A csomagolóeszköz típusa szerint előírt vizsgálatok

A csomagolóeszköz típusa [a)]			**Előírt vizsgálatok**					
merev falú külső csomagoló-eszköz	**elsődleges tartály**		**vízperme t 6.3.5.3.6.1**	**alacsony hőmérsékletű kondicionálás 6.3.5.3.6.2**	**ejtés 6.3.5.3**	**kiegészítő ejtés 6.3.5.3.6.3**	**átlyukasztás 6.3.5.4**	**halmazolás 6.1.5.6**
	műa-nyag	**egyéb**	**a próba-darabok száma**	**a próba - darabok száma**	**a próba-darabok száma**	**a próba - darabok száma**	**a próba - darabok száma**	**a próba - darabok száma**
Papírlemez láda	x		5	5	10	Egy próbadarab, ha a csomagolóeszközben szárazjég használatos	2	Három próbadarab , ha a 6.3.5.1.6 pont különleges előírása szerinti, „U” betűvel jelölt csomagolóeszköz vizsgálnak
		x	5	0	5		2	
Papírlemez hordó	x		3	3	6		2	
		x	3	0	3		2	
Műanyag láda	x		0	5	5		2	
		x	0	5	5		2	
Műanyag hordó, kanna	x		0	3	3		2	
		x	0	3	3		2	
Egyéb láda	x		0	5	5		2	
		x	0	0	5		2	
Egyéb hordó, kanna	x		0	3	3		2	
		x	0	0	3		2	

a) „A csomagolóeszköz típusa” a csomagolóeszköz csoportosítása a csomagolóeszköz fajtája és anyagának jellemzői szerint a vizsgálatok céljából

Megjegyzés: *1. Ha az elsődleges tartály két- vagy többféle anyagból készült, a megfelelő vizsgálatot a legsérülékenyebb anyag határozza meg.*

2. A vizsgálat, ill. a vizsgálathoz szükséges kondicionálás kiválasztásánál a másodlagos csomagolóeszköz anyagát nem kell figyelembe venni.

A táblázat magyarázata

Ha a vizsgálandó csomagolóeszköz külső papírlemez láda műanyag elsődleges tartállyal, akkor az ejtés előtt öt próbadarabot kell vízpermet próbának (lásd a 6.3.5.3.6.1 pontot) alávetni, valamint ugyancsak az ejtés előtt másik öt darabot -18 °C-on kondicionálni kell (lásd a 6.3.5.3.6.2 pontot). Ha a csomagolóeszközben szárazjég használatos, további egy próbadarabot kell ötször leejteni a 6.3.5.3.6.3 pontban leírt kondicionálás után.

A szállításra előkészített csomagolóeszközöket a 6.3.5.3 és a 6.3.5.4 bekezdésben felsorolt vizsgálatoknak kell alávetni. A külső csomagolóeszközöknél a táblázat fejléce vonatkozik a papírlemezre vagy hasonló anyagra, melynek szilárdságát a nedvesség gyorsan befolyásolhatja; a műanyagra, ami alacsony hőmérsékleten rideggé válhat; és az egyéb anyagra, mint pl. fémre, aminek minőségét a hőmérséklet és a nedvesség nem befolyásolja.

6.3.5.3 ***Ejtőpróba***

6.3.5.3.1 A próbadarabokat szabadon le kell ejteni a 6.1.5.3.4 pont szerinti, merev, nem rugalmas, sík, vízszintes felületre 9 m magasságból.

6.3.5.3.2 Láda formájú minta esetén öt próbadarabot kell leejteni, mindegyiket a következő helyzetekben:

a) laposan a fenéklapra,

b) laposan a tetőlapra,

c) laposan a leghosszabb oldallapra,

d) laposan a legrövidebb oldallapra,

e) valamelyik sarokra.

6.3.5.3.3 Hordó alakú minta esetén három próbadarabot kell leejteni, mindegyiket a következő helyzetekben:

a) átlósan a felső peremre oly módon, hogy a tömegközéppont függőlegesen a felütközési pont felett legyen,

b) átlósan a fenékperemre,

c) laposan a palástra.

6.3.5.3.4 Bár a mintát a megkívánt helyzetben kell elengedni, elfogadható, ha aerodinamikai okokból a felütközés nem ebben a helyzetben történik.

6.3.5.3.5 A megfelelő ejtési sorozatot követően az elsődleges tartály(ok)ból semmi sem szivároghat ki és azoknak a másodlagos csomagolásban a felszívóképes anyag által védve kell maradniuk.

6.3.5.3.6 *A próbadarabok előkészítése az ejtőpróbához*

6.3.5.3.6.1 Vízpermet próba papírlemezre

Papírlemez külső csomagolóeszköz esetén: A mintát legalább 1 órán át ki kell tenni vízpermetnek, ami kb. 5 cm/óra intenzitású esőnek felel meg. Ezután alá kell vetni a 6.3.5.3.1 pontban leírt próbának.

6.3.5.3.6.2 Alacsony hőmérsékletű kondicionálás műanyagoknál

Műanyag elsődleges tartályok és külső csomagolóeszközök esetén: A mintát –18 °C-os vagy még alacsonyabb hőmérsékletű atmoszférában kell kondicionálni legalább 24 órán át és azután az ezen atmoszférából való eltávolítást követően 15 percen belül alá kell vetni a 6.3.5.3.1 pontban leírt

próbának. Ha a minta szárazjeget tartalmaz, a kondicionálás időtartama 4 órára csökkenthető.

6.3.5.3.6.3 Kiegészítő ejtőpróba szárazjeget tartalmazó csomagolóeszközökre

Ha a csomagolóeszköznek szárazjeget kell tartalmaznia, a 6.3.5.3.1 és a 6.3.5.3.6.1, ill. 6.3.5.3.6.2 pontban előírt próbán kívül kiegészítő vizsgálatot kell végezni. Egy mintát addig kell tárolni, amíg a szárazjég teljes mennyisége szublimál és azután a 6.3.5.3.2 pontban leírtak közül abban a helyzetben kell leejteni, amelyikben a legnagyobb valószínűséggel következik be a csomagolóeszköz sérülése.

6.3.5.4 ***Átlyukasztási próba***

6.3.5.4.1 7 kg vagy annál kisebb bruttó tömegű küldeménydarabok

A mintát vízszintes, kemény felületre kell állítani. Legalább 7 kg tömegű, 38 mm átmérőjű és a felütközési végén legfeljebb 6 mm-es sugárral lekerekített végű hengeres acélrudat kell ráejteni függőlegesen szabadeséssel a minta felütközési felületétől a rúd felütközési végéig mért 1 m magasságból. Az első mintát fenéklapjára kell állítani. Egy második mintát az első alkalommal választott helyzetre merőlegesen kell elhelyezni. Az acélrúddal minden esetben az elsődleges tartály ütését kell megcélozni. Az egyes ütéseket követően a másodlagos csomagolásba való behatolás elfogadható, amennyiben az elsődleges tartály(ok)ból nem következett be szivárgás.

6.3.5.4.2 7 kg-nál nagyobb bruttó tömegű küldeménydarabok

A mintákat egy hengeres acélrúd végére kell ejteni. A rudat függőlegesen egy vízszintes, kemény felületbe kell befogni. A rúd átmérője 38 mm kell legyen és a felső végének lekerekítési sugara nem haladhatja meg a 6 mm-t. A rúdnak a felületből legalább annyira kell kiállnia, mint az elsődleges tartály(ok) közepe és a külső csomagolás legkülső felülete közötti távolság, de legalább 200 mm-re. Egy mintát ”fejjel lefelé” (vagyis a felső felülete van legalul) függőlegesen szabadeséssel a rúd felső végétől mért 1 m magasságból kell a rúdra ejteni. A második mintát ugyanezen magasságból az első ejtésnél alkalmazott helyzethez képest merőlegesen kell ejteni. A küldeménydarabokat minden esetben úgy kell elhelyezni, hogy az acélrúd be tudjon hatolni az elsődleges tartály(ok)ba. Az egyes ütéseket követően a másodlagos csomagolóeszköz átlyukadása elfogadható, ha az elsődleges tartály(ok)ból nem következik be szivárgás.

6.3.5.5 **Vizsgálati jegyzőkönyv**

6.3.5.5.1 A vizsgálatokról legalább a következő adatokat tartalmazó, jegyzőkönyvet kell írásba foglalni, amit a csomagolóeszköz felhasználói számára hozzáférhetővé kell tenni:

1. A vizsgálatot végző szerv neve és címe;
2. A vizsgálatot kérő neve és címe (ha szükséges);
3. A vizsgálati jegyzőkönyv egyedi azonosítója;
4. A vizsgálat ideje és a vizsgálati jegyzőkönyv kelte;
5. A csomagolóeszköz gyártója;
6. A csomagolóeszköz típus leírása (pl. méretek, anyagok, zárószerkezetek, falvastagság stb.), beleértve a gyártási módszert (pl. üreges test fúvás), ami rajzzal és/vagy fényképpel kiegészíthető;
7. Legnagyobb űrtartalom;
8. A vizsgálat alatti tartalom;
9. A vizsgálatok leírása és eredményei;
10. A vizsgálati jegyzőkönyvet alá kell írni, az aláíró nevét és beosztását fel kell tüntetni.

6.3.5.5.2 A vizsgálati jegyzőkönyvnek megállapítást kell tartalmaznia arra nézve, hogy a szállításra előkészített csomagolás ezen fejezet megfelelő rendelkezéseivel összhangban került vizsgálatra és más csomagolási módszerek vagy alkotórészek használata azt érvénytelenné teheti. A vizsgálati jegyzőkönyv egy példányát az illetékes hatóság rendelkezésére kell bocsátani.

6.4 fejezet

A 7 osztály küldeménydarabjainak és anyagainak gyártására, vizsgálatára és jóváhagyására vonatkozó követelmények

6.4.1 (fenntartva)

6.4.2 Általános követelmények

6.4.2.1 A küldeménydarabot úgy kell megtervezni a tömegére, térfogatára és alakjára vonatkozólag, hogy könnyen és biztonságosan kezelhető és szállítható legyen, továbbá, hogy a szállítás alatt a szállítóeszközön vagy azon belül megfelelően rögzíteni lehessen.

6.4.2.2 A kivitelnek olyannak kell lennie, hogy a küldeménydarabon bármely emelő szerelvény rendeltetésszerű használat közben ne romoljon el, és ha a meghibásodás mégis bekövetkezik, az ne rontsa a küldeménydarabnak azt a képességét, hogy megfeleljen jelen Melléklet többi előírásának. A kivitelnél figyelembe kell venni a hirtelen emelés miatt szükséges biztonsági tényezőket.

6.4.2.3 Az emelő szerelvényeket, ill. a küldeménydarab külső felületén lévő minden olyan tartozékot, amit a küldeménydarab emelésére lehet használni, úgy kell megtervezni, hogy azok vagy elbírják a küldeménydarab tömegét a 6.4.2.2 bekezdés előírásainak megfelelően, vagy eltávolíthatónak kell lenniük, vagy úgy kell kialakítani, hogy a szállítás idejére használatra alkalmatlanná lehessen tenni.

6.4.2.4 Amennyire csak lehetséges, a csomagolást úgy kell tervezni és elkészíteni, hogy ne legyenek a külső felületeken kiálló kiemelkedések, és könnyen lehessen a szennyezettségtől mentesíteni.

6.4.2.5 Amennyire lehetséges, a küldeménydarab külső burkolatát úgy kell tervezni, hogy az a vizet ne gyűjtse össze és ne tartsa meg.

6.4.2.6 Bármely, a szállítás idejére a küldeménydarabhoz mellékelt szerkezet, amely nem része a küldeménydarabnak, nem csökkentheti annak biztonságát.

6.4.2.7 A küldeménydarabnak a tartályok zárószerkezeteinek bármilyen meghibásodása vagy a küldeménydarab egészének sérülése nélkül ellen kell tudnia állni a normális szállítási feltételek között valószínűleg fellépő gyorsulási, rezgési vagy rezonancia hatásoknak. Különösen a csavarokat, csavaranyákat és más biztonsági szerkezeteket kell úgy tervezni, hogy többszöri, megismételt használat után is megelőzhető legyen lazulásuk vagy nem szándékos kinyílásuk.

6.4.2.8 A csomagolás anyagainak és bármely alkatrészének vagy szerkezetének fizikailag és kémiailag összeférhetőnek kell lennie egymással és a radioaktív tartalommal. Figyelembe kell venni viselkedésüket besugárzás hatására is.

6.4.2.9 Minden olyan szelepet, amelyen keresztül a radioaktív tartalom kiszabadulni képes, illetéktelen működtetéssel szemben védetté kell tenni.

6.4.2.10 A küldeménydarab tervezésekor figyelembe kell venni a normális szállítási feltételek mellett valószínűleg előforduló környezeti hőmérsékleteket és nyomásokat.

6.4.2.11 A más veszélyes tulajdonságokkal is rendelkező radioaktív anyagoknál a küldeménydarab

tervezésekor ezeket a veszélyes tulajdonságokat számításba kell venni; lásd a 2.1.3.5.3 és a 4.1.9.1.5 pontot.

6.4.2.12 A csomagolóeszköz gyártójának és forgalmazójának információt kell nyújtania a követendő eljárásokra és a zárószerkezetek (beleértve a szükséges tömítéseket) típusára és méreteire és minden más alkatrészre, ami annak biztosításához szükséges, hogy a szállításra előkészített küldeménydarab képes legyen az e fejezet vonatkozó igénybevételi próbáinak elviselésére.

6.4.3 (fenntartva)

6.4.4 Az engedményes küldeménydarabokra vonatkozó követelmények

Az engedményes küldeménydarabnak a 6.4.2 szakaszban meghatározott követelményeket kell kielégíteniük.

6.4.5 Az ipari küldeménydarabokra vonatkozó követelmények

6.4.5.1 Az *IP-1*, *IP-2* és *IP-3* típusú küldeménydaraboknak a 6.4.2 szakasz és a 6.4.7.2 bekezdés követelményeit kell kielégíteniük.

6.4.5.2 Az *IP-2* típusú küldeménydarab esetében, ha alávetnék a 6.4.15.4 és a 6.4.15.5 bekezdésben meghatározott vizsgálatoknak, akkor nem következhet be:

a) a radioaktív tartalom elvesztése vagy szétszóródása; és
b) a küldeménydarab bármely külső felületén a legnagyobb sugárzási szint 20%-nál nagyobb mértékű növekedése.

6.4.5.3 Az *IP-3* típusú küldeménydarabnak a 6.4.7.2 – 6.4.7.15 bekezdésben meghatározott minden követelményt ki kell elégítenie.

6.4.5.4 ***Alternatív követelmények az IP-2 és IP-3 típusú küldeménydarabokra***

6.4.5.4.1 Egy küldeménydarab *IP-2* típusú küldeménydarabként akkor használható, ha:

a) eleget tesz a 6.4.5.1 bekezdés követelményeinek;
b) úgy tervezték, hogy megfeleljen a 6.1 fejezetben az I vagy II csomagolási csoportra előírt követelményeknek; és
c) ha alávetnék a 6.1 fejezetben a I vagy II csomagolási csoportra előírt vizsgálatoknak, akkor nem következne be:
   – a radioaktív tartalom elvesztése vagy szétszóródása; és
   – a küldeménydarab bármely külső felületén a legnagyobb sugárzási szint 20%-nál nagyobb mértékű növekedése.

6.4.5.4.2 A mobil tartány *IP-2* vagy *IP-3* típusú küldeménydarabként is használható, ha:

a) eleget tesz a 6.4.5.1 bekezdés követelményeinek;
b) úgy tervezték, hogy megfeleljen a 6.7 fejezetben előírt követelményeknek, és képes 265 kPa próbanyomás elviselésére; és
c) úgy tervezték, hogy bármilyen kiegészítő árnyékolással van is ellátva, a normális kezelési és szállítási feltételek között ellenáll a statikus és dinamikus hatásoknak, és nem következhet be a mobil tartány bármely külső felületén a legnagyobb sugárzási szint 20%-nál nagyobb mértékű növekedése.

6.4.5.4.3 A mobil tartányokon kívül más tartányt is lehet *IP-2* vagy *IP-3* típusú küldeménydarabként a 4.1.9.2.4 táblázatban előírtak szerint *LSA-I* és *LSA-II* folyékony anyagok és gázok

szállítására használni, ha:

a) eleget tesz a 6.4.5.1 bekezdés követelményeinek;

b) úgy tervezték, hogy megfeleljen a 6.8 fejezetben előírt követelményeknek; és

c) úgy tervezték, hogy bármilyen kiegészítő árnyékolással van is ellátva, a normális kezelési és szállítási feltételek között ellenáll a statikus és dinamikus hatásoknak, és nem következhet be tartány bármely külső felületén a legnagyobb sugárzási szint 20%-nál nagyobb mértékű növekedése.

6.4.5.4.4 Tartósan zárható konténerek is használhatók *IP-2* vagy *IP-3* típusú küldeménydarabként, ha:

a) a radioaktív tartalom csak szilárd anyag;
b) kielégítik a 6.4.5.1 bekezdés követelményeit; és
c) tervezésük olyan, hogy megfeleljenek az ISO 1496-1:1990 „1. sorozat Teherkonténerek – Meghatározások és Vizsgálatok – Első rész: Általános teherkonténerek” szabványban meghatározott követelményeknek, kivéve a méreteket és a terhelési határokat. Ezeket úgy kell tervezni, hogy ha alávetnék az ezen előírásban meghatározott próbáknak és a normális szállítási körülmények mellett előforduló gyorsulásoknak, nem következne be:

– a radioaktív tartalom elvesztése vagy szétszóródása; és

– a konténer bármely külső felületén a legnagyobb sugárzási szint 20%-nál nagyobb mértékű növekedése.

6.4.5.4.5 A fém IBC-k is használhatók *IP-2* vagy *IP-3* típusú küldeménydarabként, ha:

a) kielégítik 6.4.5.1 bekezdés előírásait; és
b) a kivitelük megfelel a 6.5 fejezetben az I vagy II csomagolási csoportra vonatkozó követelményeknek és ha alávetnék a 6.5 fejezetben előírt vizsgálatoknak, de az ejtési próbát olyan helyzetben végeznék, hogy a legnagyobb sérülést szenvedje, nem következne be:

– a radioaktív tartalom elvesztése vagy szétszóródása; és

– az IBC bármely külső felületén a legnagyobb sugárzási szint 20%-nál nagyobb mértékű növekedése.

6.4.6 Az urán-hexafluoridot tartalmazó küldeménydarabokra vonatkozó követelmények

6.4.6.1 Az urán-hexafluoridhoz tervezett küldeménydaraboknak ki kell elégíteniük az SZMGSZ 2. számú Melléklet máshol található azon előírásait, amelyek az anyag radioaktív és hasadó tulajdonságai miatt vonatkoznak rájuk. A 6.4.6.4 bekezdésben engedélyezett kivétellel a 0,1 kg vagy annál több urán-hexafluoridot az ISO 7195:1993 „Az urán-hexafluorid (UF_6) csomagolása a szállításhoz” szabvány és a 6.4.6.2 és a 6.4.6.3 bekezdés előírásainak megfelelően kell csomagolni és szállítani.

6.4.6.2 Minden küldeménydarabot, amelyet 0,1 kg vagy annál több urán-hexafluorid tartalomra terveztek, úgy kell kialakítani, hogy kielégítse a következő előírásokat:

a) az ISO 7195:1993 szabványban meghatározott szivárgás és elfogadhatatlan feszültség fellépése nélkül elviselje a 6.4.21.5 bekezdésben meghatározott szerkezeti vizsgálatot;
b) az urán-hexafluorid elvesztése vagy kiszóródása nélkül elviselje 6.4.15.4 bekezdésben meghatározott szabadejtési próbát;
c) a biztonsági tartály törése nélkül elviselje a 6.4.17.3 bekezdésben meghatározott hőpróbát.

6.4.6.3 A 0,1 kg vagy annál több urán-hexafluoridot tartalmazó küldeménydarabokat nem szabad nyomás csökkentő szerkezetekkel ellátni.

6.4.6.4 A 0,1 kg vagy annál több urán-hexafluorid tartalomra tervezett küldeménydarabok az illetékes hatóság engedélyével akkor is szállíthatók, ha:

a) a küldeménydarabokat az ISO 7195:1993 szabványtól eltérő nemzeti vagy nemzetközi szabványok szerint tervezték, azonban a biztonság szintje azonos;

b) a küldeménydarabokat úgy tervezték, hogy szivárgás és elfogadhatatlan feszültség fellépése nélkül elviseljék a 2,76 MPa-nál kisebb próbanyomást, mint azt a 6.4.21.5 bekezdés előírja; vagy

c) a 9000 kg vagy ennél több urán-hexafluorid tartalomra tervezett küldeménydaraboknál a küldeménydarab nem elégíti ki a 6.4.6.2 c) pont előírásait.

Egyébként a 6.4.6.1 – 6.4.6.3 bekezdés követelményeit kell kielégíteni.

6.4.7 Az *A* típusú küldeménydarabokra vonatkozó követelmények

6.4.7.1 Az *A* típusú küldeménydarabok kivitelének olyannak kell lennie, hogy megfeleljen a 6.4.2 szakasz általános követelményeinek, valamint a 6.4.7.2 – 6.4.7.17 bekezdésben meghatározott követelményeknek.

6.4.7.2 A küldeménydarab legkisebb külső mérete nem lehet 0,1 m-nél kisebb.

6.4.7.3 A küldeménydarab külső oldalán megfelelő szerkezetnek, pl. ólomzárnak kell lenni, amely nem könnyen törhető össze, és amelynek sértetlen állapota bizonyítja, hogy a küldeménydarabot nem nyitották fel.

6.4.7.4 Minden rögzítő szerelvénynek a küldeménydarabon olyan kialakításúnak kell lennie, hogy a szerelvényekben ébredő erők se normális szállítási körülmények, se baleseti körülmények esetén ne okozzák azt, hogy a küldeménydarab a továbbiakban nem felel meg az SZMGSZ 2. számú Melléklet előírásainak.

6.4.7.5 A küldeménydarab tervezésekor -40 °C … +70 °C hőmérséklet-tartományt[9)] kell alapul venni a csomagolás alkotóelemeihez. Figyelembe kell venni a folyadéktartalom fagyási hőmérsékletét és a csomagolás anyagainak e hőmérséklet-tartományban bekövetkező lehetséges károsodását.

6.4.7.6 A tervezési és a gyártási technikának meg kell felelnie a belföldi és a nemzetközi előírásoknak vagy más olyan követelményeknek, amelyek az illetékes hatóság számára elfogadhatóak.

6.4.7.7 A konstrukciónak tartalmaznia kell egy kényszerrögzítő szerkezettel biztonságosan lezárt biztonsági tartályt, amely nem tud véletlenül vagy a küldeménydarabban esetleg keletkező nyomás hatására kinyílni.

6.4.7.8 A különleges formájú radioaktív anyag úgy tekinthető, mint a biztonsági tartály egyik alkotóeleme.

6.4.7.9 Ha a biztonsági tartály a küldeménydarab egy önálló egységét képezi, annak alkalmasnak kell lennie arra, hogy a csomagolás bármely más részétől független kényszerrögzítő szerkezettel biztonságosan lezárható legyen.

[9)] A Kazah Köztársaságba és az Oroszországi Föderációba irányuló fuvarozás és ezen országok területén át tranzitban történő fuvarozás esetén a minimális tervezési hőmérsékletnek november 1-je és április 1-je között –50 °C-nak kell lennie.

6.4.7.10 A biztonsági tartály bármely alkatrészének tervezésekor, ahol szükséges, figyelembe kell venni a folyadékok és más megtámadható anyagok radiolítikus bomlását, valamint a kémiai reakció és radiolízis általi gázfejlődést.

6.4.7.11 A biztonsági tartálynak meg kell őriznie radioaktív tartalmát a környezeti nyomás 60 kPa-ig történő csökkenése során is.

6.4.7.12 Minden szelepet, amely nem nyomáscsökkentő szelep, burkolattal kell védeni, hogy a szelepből jövő bármely szivárgást megtartsa.

6.4.7.13 Azt a sugárárnyékolást, amelyik egy olyan elemét veszi körül a küldeménydarabnak, amely a biztonsági tartály része, úgy kell tervezni, hogy megakadályozza ennek az elemnek nem szándékos kikerülését az árnyékolásból. Ahol a sugárárnyékolás és benne az ilyen elem különálló szerkezetet képez, a sugárárnyékolást el kell látni kényszerrögzítésű biztonságos zárószerkezettel, amely független a csomagolás bármely más részétől.

6.4.7.14 A küldeménydarabot úgy kell kialakítani, hogy ha a 6.4.15 szakaszban meghatározott vizsgálatoknak alávetnék, nem következne be:

a) a radioaktív tartalom elvesztése vagy szétszóródása; és
b) a küldeménydarab bármely külső felületén a legnagyobb sugárzási szint 20%-nál nagyobb mértékű növekedése.

6.4.7.15 A folyékony radioaktív anyagokhoz használatos küldeménydarab tervezésénél biztosítani kell, hogy legyen elegendő üres tér a tartalom hőmérséklet-változásának és a töltés során fellépő, ill. az egyéb erőhatások kiegyenlítésére.

Folyékony anyagot tartalmazó A típusú küldeménydarab

6.4.7.16 A folyékony radioaktív anyagot tartalmazó *A* típusú küldeménydarabnak továbbá meg kell felelnie:

a) az előző 6.4.7.14 a) pontban meghatározott követelményeknek, ha a küldeménydarabot alávetik a 6.4.16 szakaszban meghatározott vizsgálatoknak; és
b) a következők egyikének:
   - annyi felszívóképes anyaggal kell ellátni, amennyi a folyadéktartalom kétszeresét képes felszívni. Az ilyen felszívóképes anyagot alkalmas módon kell elhelyezni, hogy szivárgás esetén a folyékony anyaggal érintkezni tudjon; vagy
   - olyan biztonsági tartállyal kell ellátni, amely egy elsődleges (belső) és egy másodlagos (külső) visszatartó elemből készült, amely biztosítja a folyadéktartalom megtartását a másodlagos, külső részben abban az esetben, ha az elsődleges (belső) alkatrész kilyukadna.

Gázokat tartalmazó A típusú küldeménydarab

6.4.7.17 Annak a küldeménydarabnak, amelyet gázok számára terveztek, meg kell akadályoznia a radioaktív tartalom elvesztését vagy szétterjedését, ha a küldeménydarabot alávetnék a 6.4.16 szakaszban meghatározott vizsgálatoknak. A trícium gáz vagy nemesgázok befogadására tervezett *A* típusú küldeménydarabot mentesíteni kell ez alól a követelmény alól.

6.4.8 A *B(U)* típusú küldeménydarabokra vonatkozó követelmények

6.4.8.1 A *B(U)* típusú küldeménydarabokat úgy kell tervezni, hogy kielégítsék a 6.4.2 szakaszban meghatározott követelményeket, továbbá a 6.4.7.2 – 6.4.7.15 bekezdés követelményeit,

kivéve a 6.4.7.14 a) pontban meghatározottakat, és ezenkívül kielégítsék a 6.4.8.2 – 6.4.8.15 bekezdés követelményeit.

6.4.8.2 A küldeménydarabot úgy kell megtervezni, hogy a 6.4.8.5 és a 6.4.8.6 bekezdésben meghatározott környezeti feltételek mellett a radioaktív tartalom által a küldeménydarabon belül fejlesztett hő 6.4.15 szakasz szerinti normális szállítási feltételek között oly módon nem befolyásolhatja kedvezőtlenül a küldeménydarabot, hogy az a zártságra és sugárárnyékolásra vonatkozó követelményeket ne teljesítse, ha a küldeménydarab 7 napig felügyelet nélkül marad. Különösen a hő hatására kell figyelmet fordítani, ami:

a) megváltoztathatja a radioaktív tartalom elhelyezkedését, geometriai alakját vagy fizikai állapotát; vagy ha az anyag fémtokba vagy tartályba van zárva (pl. tokozott fűtőelemek), előidézheti a fémtok, tartály vagy a radioaktív anyag deformációját vagy megolvadását; vagy

b) csökkenti a csomagolás hatékonyságát a sugárárnyékoló anyag eltérő hőtágulása, repedése vagy megolvadása miatt; vagy

c) nedvesség jelenlétében gyorsítja a korróziót.

6.4.8.3 A küldeménydarabot úgy kell tervezni, hogy a 6.4.8.5 bekezdésben meghatározott környezeti feltételek között és napbesugárzás nélkül a küldeménydarab hozzáférhető felületének hőmérséklete ne haladja meg az 50 °C-ot, kivéve, ha a küldeménydarabot kizárólagos használat mellett szállítják.

6.4.8.4 A kizárólagos használat mellett szállított küldeménydarab szállítás alatt könnyen hozzáférhető bármely felületének legmagasabb hőmérséklete napbesugárzás nélkül, a 6.4.8.5 bekezdésben meghatározott környezeti körülmények között nem haladhatja meg a 85 °C-ot. Figyelembe vehetők a személyek védelmét szolgáló védőfalak vagy árnyékolások is anélkül, hogy a védőfalat vagy az árnyékolást vizsgálatnak kellene alávetni.

6.4.8.5 A környezeti hőmérsékletet 38 °C-nak kell feltételezni.

6.4.8.6 A napbesugárzási körülményeket a 6.4.8.6 táblázatban meghatározottak szerint kell feltételezni.

6.4.8.6 táblázat Napbesugárzási adatok

Eset	A felület alakja és elhelyezkedése	Napi 12 óra napbesugárzás (W/m^2)
1	Szállítás közben vízszintesen elhelyezkedő és lefelé néző, sík felületek	0
2	Szállítás közben vízszintesen elhelyezkedő és felfelé néző, sík felületek	800
3	Szállítás közben függőlegesen elhelyezkedő felületek	200[a)]
4	Egyéb (nem vízszintesen elhelyezkedő) lefelé néző felületek	200[a)]
5	Minden más felület	400[a)]

a) Szükség esetén szinusz függvényt lehet használni egy felvett elnyelési együtthatóval, de a szomszédos tárgyaktól származó lehetséges reflexió hatásainak elhanyagolásával.

6.4.8.7 Az olyan hővédelemmel rendelkező küldeménydarabot, amely megfelel a 6.4.17.3 bekezdésben ismertetett hőpróba előírásainak, úgy kell kialakítani, hogy a hővédelem hatásos maradjon, ha a küldeménydarabot alávetik a 6.4.15 szakaszban meghatározott vizsgálatnak és a 6.4.17.2 a) és b), ill. a 6.4.17.2 b) és c) pontban meghatározott próbáknak, attól függően, melyik alkalmasabb. A küldeménydarab külsején levő ilyen védelem

felszakítás, vágás, kaparás, dörzsölés vagy durva kezelés révén nem válhat hatástalanná.

6.4.8.8 A küldeménydarabot úgy kell megtervezni, hogy ha alávetnék:

a) a 6.4.15 szakaszban meghatározott próbáknak, a radioaktív tartalom vesztesége nem lenne több, mint $10^{-6}A_2$/h; és

b) a 6.4.17.1, a 6.4.17.2 b) a 6.4.17.3 és a 6.4.17.4 bekezdésben meghatározott vizsgálatoknak, és ezenkívül:

i) a 6.4.17.2 c) pontban meghatározott próbának, ha a küldeménydarab tömege nem több, mint 500 kg, külső méretei alapján átlagos sűrűsége nem nagyobb 1000 kg/m^3-nél, és nem különleges formájú radioaktív anyagból adódó radioaktív tartalma meghaladja a $1000A_2$ értéket; vagy

ii) a 6.4.17.2 a) pontban meghatározott próbának minden más küldeménydarab esetén,

akkor kielégítené a következő követelményeket:

– elegendő árnyékoló hatása maradna, amely biztosítja, hogy a sugárzási szint a küldeménydarab felületétől 1 m távolságban nem haladja meg a 10 mSv/h értéket a legnagyobb radioaktív tartalom esetén, amelynek befogadására a küldeménydarabot tervezték; és

– a radioaktív tartalom halmozott vesztesége 7 nap alatt 85-kripton esetén nem lenne több, mint $10A_2$, ill. minden más radionuklidból A_2.

Amikor különféle radionuklid keverékek vannak jelen, a 2.2.7.2.2.4 – 2.2.7.2.2.6 pont szerinti módszert kell alkalmazni, kivéve a 85-kripton esetében, ahol $A_2(i)$ tényleges értékének $10A_2$ használható. Az előző a) esetben számításba kell venni a 4.1.9.1.2 pont szerinti külső szennyezettségi határokat.

6.4.8.9 A 10^5A_2-nél nagyobb aktivitású radioaktív tartalomra tervezett küldeménydarabokat úgy kell kialakítani, hogy ha alávetnék a 6.4.18 szakaszban ismertetett fokozott vízbe merítési próbának, a biztonsági tartály nem repedne meg.

6.4.8.10 Az aktivitás-kibocsátás engedélyezett határát a szűrőktől, ill. a mechanikus hűtőrendszertől függetlenül be kell tartani.

6.4.8.11 A küldeménydarabban a biztonsági tartályon nem lehet nyomás csökkentő szerkezet, amelyen keresztül a radioaktív tartalom a 6.4.15 és a 6.4.17 szakaszban meghatározott vizsgálatok körülményei között a környezetbe juthatna.

6.4.8.12 A küldeménydarabot úgy kell kialakítani, hogy ha a legnagyobb üzemi nyomáson alávetnék a 6.4.15 és a 6.4.17 szakaszban meghatározott vizsgálatoknak, a biztonsági tartályban a feszültség nem érne el olyan értéket, amely a küldeménydarabot olyan módon befolyásolná hátrányosan, hogy az nem tudná a vonatkozó követelményeket teljesíteni.

6.4.8.13 A küldeménydarab legnagyobb normális üzemi nyomása nem haladhatja meg a 700 kPa (túlnyomás) értéket.

6.4.8.14 A kis mértékben diszpergálódó radioaktív anyagot tartalmazó küldeménydarabot úgy kell kialakítani, hogy bármely, a kis mértékben diszpergálódó radioaktív anyaghoz hozzátett, de annak részét nem képező szerkezet, ill. a csomagolóeszköz bármely belső eleme ne befolyásolja kedvezőtlenül a kis mértékben diszpergálódó radioaktív anyag viselkedését.

6.4.8.15 A küldeménydarabot –40…+38 °C környezeti hőmérsékletre[10)] kell tervezni.

6.4.9 A *B(M)* típusú küldeménydarabokra vonatkozó követelmények

6.4.9.1 A *B(M)* típusú küldeménydaraboknak meg kell felelniük a 6.4.8.1 bekezdésben a *B(U)* típusú küldeménydarabokra vonatkozó követelményeknek, azzal a kivétellel, hogy azoknál a küldeménydaraboknál, amelyeket kizárólag meghatározott országokba vagy meghatározott országok között szállítanak, az ezen országok illetékes hatóságainak engedélyével a 6.4.7.5, a 6.4.8.5, a 6.4.8.6 és a 6.4.8.9 – 6.4.8.15 bekezdésben megadottaktól eltérő körülmények feltételezhetők. A 6.4.8.9 – 6.4.8.15 bekezdésben a *B(U)* típusú küldeménydarabokra meghatározott követelményeket azonban, amennyire csak lehetséges, be kell tartani.

6.4.9.2 A *B(M)* típusú küldeménydarabok szállítás alatti szakaszos szellőztetése engedélyezhető, amennyiben a szellőztetés működésének ellenőrzési gyakorlata az érintett illetékes hatóság számára elfogadható.

6.4.10 A *C* típusú küldeménydarabokra vonatkozó követelmények

6.4.10.1 A *C* típusú küldeménydarabokat úgy kell kialakítani, hogy megfeleljenek a 6.4.2 szakaszban meghatározott követelményeknek, a 6.4.7.2 – 6.4.7.15 bekezdés követelményeinek, kivéve a 6.4.7.14 a) pontot, a 6.4.8.2 – 6.4.8.6, a 6.4.8.10 – 6.4.8.15, továbbá a 6.4.10.2 – 6.4.10.4 bekezdésben meghatározott követelményeknek.

6.4.10.2 A küldeménydarabnak meg kell felelnie a 6.4.8.8 b) és a 6.4.8.12 bekezdésben szereplő vizsgálatokra előírt értékelési kritériumoknak 0,33 $W \cdot m^{-1} \cdot K^{-1}$ hővezetéssel és 38 °C hőmérséklettel jellemezhető környezetbe történő beágyazást követően, az egyensúly beállta után. Az értékelés során kiindulási körülményként azt kell feltételezni, hogy a küldeménydarab mindenféle hőszigetelése sértetlen marad, a küldeménydarab legnagyobb normál üzemi nyomáson van és a környezeti hőmérséklet 38 °C.

6.4.10.3 A küldeménydarabot úgy kell kialakítani, hogy ha az a legnagyobb normál üzemi nyomáson lenne és alávetnék:

a) a 6.4.15 szakaszban meghatározott próbáknak, akkor a radioaktív tartalom vesztesége legfeljebb $10^{-6} A_2$/h lenne; és

b) a 6.4.20.1 bekezdésben meghatározott próbának, kielégítené a következő követelményeket:

– elegendő mértékű árnyékolása maradna ahhoz, hogy a sugárzási szint a küldeménydarab felületétől 1 m távolságban ne legyen több, mint 10 mSv/h a legnagyobb radioaktív tartalom esetében, aminek megtartására a küldeménydarabot tervezték; és

– a radioaktív tartalom halmozott vesztesége egy hét alatt 85-kripton esetén nem lenne több, mint $10A_2$, illetve minden más radionuklid esetén A_2.

Különféle radionuklidok keverékei esetén, a 2.2.7.2.2.4 – 2.2.7.2.2.6 pont előírásait kell alkalmazni, kivéve a 85-kripton esetében, ahol $A_{2(i)}$ értékéül $10A_2$ használható. Az előző a) esetben számításba kell venni a 4.1.9.1.2 bekezdés szerinti külső szennyezettségi határokat.

6.4.10.4 A küldeménydarabot úgy kell kialakítani, hogy a 6.4.18 szakaszban ismertetett fokozott vízbe merítési próba elvégzése után a biztonsági tartály ne repedjen meg.

[10)] A Kazah Köztársaságba és az Oroszországi Föderációba irányuló fuvarozás és ezen országok területén át tranzitban történő fuvarozás esetén a minimális tervezési hőmérsékletnek november 1-je és április 1-je között –50 °C-nak kell lennie.

6.4.11 A hasadóanyagot tartalmazó küldeménydarabokra vonatkozó követelmények

6.4.11.1 A hasadóanyagot úgy kell szállítani, hogy:

a) a szubkritikus állapot fennmaradjon mind normális szállítási körülmények között, mind baleset esetén; különösen a következő eshetőségekre kell tekintettel lenni:

- víz szivárgása a küldeménydarabba vagy a küldeménydarabból;
- a beépített neutronelnyelők vagy moderátorok hatékonyságának elvesztése;
- a radioaktív tartalom lehetséges átrendeződése vagy a küldeménydarabon belül, vagy a küldeménydarabból való kiszóródás eredményeként;
- a távolság csökkenése a küldeménydarabokon belül vagy a küldeménydarabok között;
- a küldeménydarabok vízbe merülése vagy hóba temetődése; és
- a hőmérséklet-változások; és

b) megfeleljen:

- a hasadóanyagot tartalmazó küldeménydarabokra a 6.4.7.2 bekezdés előírásainak;
- az SZMGSZ 2. számú Melléklet máshol található előírásainak, amelyek az anyag radioaktív tulajdonságai miatt vonatkoznak rájuk; és
- a 6.4.11.3 – 6.4.11.12 bekezdésben meghatározott követelményeknek, kivéve, ha a 6.4.11.2 bekezdés mentességet ad ezek alól.

6.4.11.2 A 2.2.7.2.3.5 pont a) – d) alpontja valamelyikének megfelelő hasadóanyagot nem szükséges olyan küldeménydarabokban szállítani, amely megfelel a 6.4.11.3 – 6.4.11.12 bekezdés előírásainak, ill. az ilyen hasadóanyag mentesül az SZMGSZ 2. számú Melléklet egyéb, hasadóanyagokra vonatkozó követelményei alól. Küldeményenként csak egy fajta mentesítés engedélyezhető.

6.4.11.3 Ha a kémiai vagy fizikai forma, az izotóp összetétel, a tömeg vagy koncentráció, a moderálási arány vagy sűrűség, vagy a geometriai elrendezés nem ismeretes, a 6.4.11.7 – 6.4.11.12 bekezdés szerinti értékelést kell elvégezni, feltételezve, hogy minden ismeretlen értékű paraméter értéke a legnagyobb neutron sokszorozódást adó érték, amely az ezen értékelésben ismert feltételeknek és paramétereknek felel meg.

6.4.11.4 A besugárzott nukleáris üzemanyag esetében a 6.4.11.7 – 6.4.11.12 bekezdés szerinti értékelésnek a demonstrált izotóp összetételen kell alapulnia, amely biztosítja:

a) a besugárzás története során a legnagyobb neutronsokszorozódást; vagy
b) a küldeménydarab értékeléséhez a neutron sokszorozódás óvatos becslését. Besugárzás után, de a szállítást megelőzően mérést kell végezni az izotóp összetétel konzervatív voltának bizonyítására.

6.4.11.5 A küldeménydarabnak olyannak kell lennie, hogy miután alávetették a 6.4.15 szakaszban meghatározott vizsgálatnak, egy 10 cm élhosszúságú kocka nem tud belehatolni.

6.4.11.6 A küldeménydarabot –40 °C … +38 °C környezeti hőmérsékletre[11)] kell tervezni, kivéve, ha az illetékes hatóság mást ír elő a küldeménydarab-minta engedélyében.

6.4.11.7 Az egyenként szigetelt küldeménydaraboknál azt kell feltételezni, hogy víz tud be- vagy

---

[11)] A Kazah Köztársaságba és az Oroszországi Föderációba irányuló fuvarozás és ezen országok területén át tranzitban történő fuvarozásesetén a minimális tervezési hőmérsékletnek november 1-je és április 1-je között –50 °C-nak kell lennie.

kiszivárogni a küldeménydarab valamennyi üreges részébe, beleértve a biztonsági tartályt. Azonban, ha a kialakítás olyan, hogy egyes üreges részekbe a víz be- vagy kiszivárgásának megakadályozására különleges megoldással rendelkezik – még akkor is, ha emberi tévedés történne –, az ilyen üreges részekre vonatkozóan feltételezni lehet a szivárgásmentességet. Különleges megoldások közé tartozik:

a) többrétegű, megbízható vízszigetelés, amelyek mindegyike hézagmentes maradna, ha a küldeménydarabot alávetnék a 6.4.11.12 b) pontban meghatározott vizsgálatoknak; szigorú minőségellenőrzés a küldeménydarabok gyártása, karbantartása és javítása során; és különleges vizsgálatok valamennyi küldeménydarab szállítás előtti zártságának kimutatására; vagy

b) csak a legfeljebb 5 tömeg% urán-235 dúsítású urán-hexafluoridot tartalmazó küldeménydarabokra:

– a küldeménydaraboknál a 6.4.11.12 b) pontban előírt vizsgálatok után nincs fizikai érintkezés a szelep és a csomagolás bármely más része között, kivéve a csatlakozások eredeti pontjait, és ezenkívül a 6.4.17.3 bekezdésben előírt próba után a szelepek szivárgásmentesek maradnak; és

– a csomagolóeszközök gyártásánál, karbantartásánál és javításánál magas szintű minőségellenőrzés vizsgálatokkal összekapcsolva minden küldeménydarab tömörségének bizonyítására az egyes szállítások előtt.

6.4.11.8 Fel kell tételezni, hogy a biztonsági tartályt a közvetlenül körülvevő legalább 0,2 m-es vízréteg (vagy ezzel egyenértékű más anyag) által létrehozott reflexió vagy olyan nagyobb járulékos reflexió éri, amelyet a csomagolást körülvevő anyag biztosít. Azonban, ha bizonyítható, hogy a biztonsági tartály a 6.4.11.12 b) pontban leírt vizsgálatok után is a csomagolásban marad, a 6.4.11.9 c) pontban feltételezhető a küldeménydarab legalább 0,2 m-es vízréteg általi közvetlen reflexiója.

6.4.11.9 A küldeménydarabnak szubkritikusnak kell lennie a 6.4.11.7 és a 6.4.11.8 bekezdés körülményei között és a legnagyobb neutron sokszorozódást eredményező küldeménydarab feltételek mellett, ami felléphet

a) normális szállítási feltételek között (esemény mentes);
b) a 6.4.11.11 b) pontban előírt vizsgálatok során;
c) a 6.4.11.12 b) pontban előírt vizsgálatok során.

6.4.11.10 (fenntartva)

6.4.11.11 A normális szállítási feltételekre egy *N* számot kell képezni oly módon, hogy az *N* küldeménydarab ötszöröse az elrendezésre és a küldeménydarab azon feltételeire nézve szubkritikus legyen, amelyek a legnagyobb neutronsokszorozódást eredményezik összhangban a következőkkel:

a) nincs semmi a küldeménydarabok között és a küldeménydarabok halmazát minden oldalról legalább 0,2 m-es reflektáló vízréteg veszi körül; és
b) küldeménydarabok állapotának feltételezetten vagy demonstráltan olyannak kell lennie, mintha alávetették volna azokat a 6.4.15 szakaszban meghatározott próbáknak.

6.4.11.12 A szállítás baleseti feltételeire egy *N* számot kell képezni oly módon, hogy az *N* küldeménydarab kétszerese az elrendezésre és a küldeménydarab azon feltételeire nézve szubkritikus legyen, amelyek a legnagyobb neutronsokszorozódást eredményezik összhangban a következőkkel:

a) hidrogéntartalmú moderátor van a küldeménydarabok között és a halmazt minden oldalról legalább 0,2 m vastag reflektáló vízréteg veszi körül; és
b) a 6.4.15 szakaszban meghatározott próbákkal, amelyeket a következők közül a jobban korlátozó követ:

– a 6.4.17.2 b) pontban meghatározott próba és vagy a 6.4.17.2 c) pontban meghatározott próba, ha a küldeménydarab tömege nem több, mint 500 kg, külső méretei alapján átlagos sűrűsége nem nagyobb 1000 kg/m^3-nél, vagy a 6.4.17.2 a) pontban meghatározott próba minden más küldeménydarab esetén; amit a 6.4.17.3 bekezdésben meghatározott próba követ és végül a 6.4.19.1 – 6.4.19.3 bekezdésben meghatározott próbákkal zárul a vizsgálat; vagy

– a 6.4.17.4 bekezdésben meghatározott próba; és

c) ha a hasadóanyag bármely része kiszabadul a biztonsági tartályból a 6.4.11.12 b) pontban leírt próba után, akkor fel kell tételezni, hogy a hasadóanyag az elrendezésben levő minden küldeménydarabból kiszabadul és minden hasadóanyagot olyan konfigurációban és moderációban kell elrendezni, ami a legnagyobb neutron sokszorozódást eredményezi a legalább 0,2 m-es vízréteg szoros reflexiójának megfelelő mértékben.

6.4.11.13 A kritikussági biztonsági mutatószámot *(CSI)* a hasadó anyagot tartalmazó küldeménydarabokra úgy kell meghatározni, hogy 50-et el kell osztani a 6.4.11.11 és a 6.4.11.12 bekezdésben levezetett két *N* érték közül a kisebbel (azaz *CSI = 50/N*). A kritikussági biztonsági mutatószám lehet nulla, amennyiben a küldeménydarabok korlátlan száma szubkritikus (azaz *N* mindkét esetben ténylegesen végtelen).

6.4.12 Vizsgálati eljárások és a megfelelőség bizonyítása

6.4.12.1 A 2.2.7.2.3.1.3, a 2.2.7.2.3.1.4, a 2.2.7.2.3.3.1, a 2.2.7.2.3.3.2, a 2.2.7.2.3.4.1, a 2.2.7.2.3.4.2 pontban és a 6.4.2 – 6.4.11 szakaszban előírt követelményeknek való megfelelőséget a következőkben felsorolt eljárások bármelyikével vagy valamely kombinációjukkal kell bizonyítani:

a) *LSA-III* vagy különleges formájú radioaktív anyag vagy kis mértékben diszpergálódó radioaktív anyag esetén a mintán, a prototípuson vagy a gyártásból kivett csomagoláson elvégzett vizsgálatokkal, amikor is a vizsgálatokhoz felhasznált mintadarab vagy csomagolás tartalmának, amennyire csak lehetséges hasonlítania kell a radioaktív tartalom várható összetételére, és a vizsgálandó mintadarabot vagy csomagolást úgy kell előkészíteni, ahogyan azt szállításra átadják.

b) Megfelelő mértékben hasonló esetben korábban elvégzett bizonyítási eljárásra való hivatkozással.

c) Olyan modelleken végzett vizsgálatokkal, amelyek mérethűen tartalmazzák a vizsgált mintadarab lényeges jellemzőit, olyan esetekben, amikor a mérnöki tapasztalat szerint az ilyen vizsgálatok eredményei tervezési célokra alkalmasak. Amennyiben ilyen modellt használnak, bizonyos vizsgálati paramétereket, mint pl. az átdöfő rúd átmérőjét vagy a halmazolási terhelést, megfelelően módosítani kell.

d) Számítással vagy ésszerű indokok alapján, amennyiben a számítási eljárások és a paraméterek általánosan elfogadottak, megbízhatók vagy hagyományosak.

6.4.12.2 Miután a mintadarab, prototípus vagy minta vizsgálata megtörtént, megfelelő értékelési módszert kell alkalmazni annak tanúsítására, hogy a 2.2.7.2.3.1.3, a 2.2.7.2.3.1.4, a 2.2.7.2.3.3.1, a 2.2.7.2.3.3.2, a 2.2.7.2.3.4.1, a 2.2.7.2.3.4.2 pont vizsgálatokra vonatkozó előírásait és a 6.4.2 – 6.4.11 szakasz követelményeit betartották.

6.4.12.3 Minden mintadarabot a próbák előtt azonosítás céljából meg kell vizsgálni, és a hiányosságokat vagy sérüléseket jegyzőkönyvezni kell a következők szerint:

a) eltérés a gyártási mintától;
b) gyártási hibák;
c) korrózió vagy más elhasználódás; és
d) külső alakváltozás.

A küldeménydarab biztonsági tartályának egyértelműen azonosíthatónak kell lennie. A mintadarab külső jellegzetességeinek egyértelműen azonosíthatónak kell lennie, hogy a mintadarab bármely részére egyszerűen és világosan hivatkozni lehessen.

6.4.13 A biztonsági tartály és a sugárárnyékolás sértetlenségének vizsgálata és a biztonsági kritikusság értékelése

A 6.4.15 – 6.4.21 szakaszban meghatározott minden egyes alkalmazható próba után:

a) a hibákat és a sérülést azonosítani és jegyzőkönyvezni kell;

b) meg kell határozni, hogy a biztonsági tartály és a sugárárnyékolás megőrizte-e zártságát a vizsgált küldeménydarabra vonatkozóan a 6.4.2 – 6.4.11 szakaszban előírt mértékben; és

c) hasadóanyagot tartalmazó küldeménydaraboknál meg kell határozni, hogy a 6.4.11.1 – 6.4.11.12 bekezdésben előírt értékelésnél az egy vagy több küldeménydarabra alkalmazott feltételezések és körülmények érvényesek-e.

6.4.14 Ütközőlap ejtési vizsgálatokhoz

A 2.2.7.2.3.3.5 a), a 6.4.15.4, a 6.4.16 a), a 6.4.17.2 és a 6.4.20.2 bekezdésben meghatározott ejtési vizsgálatokhoz az ütközőlapnak olyan jellegű sík, vízszintes felületűnek kell lennie, hogy a mintadarab felütközése során létrejött elmozdulás vagy alakváltozás által okozott ellenállás növekedése ne növelje észrevehető módon a mintadarab károsodását.

6.4.15 Vizsgálat a normális szállítási körülmények elviselésének bemutatására

6.4.15.1 A vizsgálat vízpermet, szabadejtési, halmazolási és átdöfési próbából áll. A küldeménydarab mintadarabjait alá kell vetni a szabadejtési, halmazolási és átdöfési próbáknak, előtte azonban minden esetben el kell végezni a vízpermet-próbát. Egy mintadarabot lehet használni az összes vizsgálathoz, feltéve, hogy a 6.4.15.2 bekezdés követelményei teljesülnek.

6.4.15.2 A vízpermet-próba és az utána következő vizsgálat közötti időtartamnak annyinak kell lennie, hogy a víz beszívódása a legnagyobb mértékű legyen a mintadarab külsejének észrevehető száradása nélkül. Ha semmi nem szól ellene, akkor ennek az időtartamnak két órának kell lennie, ha a vízpermet egyszerre négy irányból hat. Nem kell szünetet tartani, ha a vízpermet a négy irányból egymás után éri a mintadarabot.

6.4.15.3 ***Vízpermetpróba:*** A mintadarabot úgy kell alávetni a vízpermetpróbának, hogy az ki legyen téve legalább egy óra hosszat tartó, óránként mintegy 5 cm intenzitású esőnek megfelelő hatásnak.

6.4.15.4 ***Szabadejtési próba:*** a mintadarabot úgy kell az ütközőlapra ejteni, hogy a vizsgálandó – biztonsági szempontból legfontosabb – részeket a legnagyobb károsodás érje.

a) A mintadarab legalsó pontjától az ütközőlap felső felületéig mért ejtési magasság nem lehet kevesebb, mint a 6.4.15.4 táblázatban a tömeg függvényében megadott távolság. Az ütközőlapnak olyannak kell lennie, ahogyan a 6.4.14 szakaszban meg van határozva.

b) Az 50 kg-nál nem nagyobb tömegű, szögletes, papírlemez vagy fa küldeménydarabok egy külön példányát 0,3 m magasságból mindegyik sarkára le kell ejteni.

c) A 100 kg-nál nem nagyobb tömegű hengeres papírlemez küldeménydarabok egy külön példányát 0,3 m magasságból mindkét végén a kör alakú perem minden egyes környegyedére le kell ejteni.

6.4.15.4 táblázat Ejtési magasságok a küldeménydarabok normális szállítási körülményeinek vizsgálatához

A küldeménydarab tömege (kg)	Szabad ejtési magasság (m)
a küldeménydarab tömege < 5 000	1,2
5 000 ≤ a küldeménydarab tömege < 10 000	0,9
10 000 ≤ a küldeménydarab tömege < 15 000	0,6
15 000 ≤ a küldeménydarab tömege	0,3

6.4.15.5 ***Halmazolási próba:*** kivéve azokat az eseteket, amikor a csomagolás alakja a halmazolást nem teszi lehetővé, a mintadarabot 24 órán át olyan nyomóterhelés hatásának kell kitenni, amely a következők közül a nagyobb:

a) a tényleges küldeménydarab tömegének ötszöröse; és
b) a küldeménydarab függőleges vetületi felülete szorozva 13 kPa-lal.

A terhelésnek egyenletesen kell a mintadarab két, egymással szemben levő oldalára hatnia, amelyek közül az egyik az alaplap legyen, amelyen a küldeménydarab általában nyugszik.

6.4.15.6 ***Átdöfési próba:*** A mintadarabot kemény, sík, vízszintes lapra kell helyezni, amelynek nem szabad észrevehető módon elmozdulnia a próba végrehajtása során.

a) A 32 mm-es átmérőjű hengeres, félgömbben végződő, 6 kg tömegű rudat hossztengelyével függőlegesen úgy kell a mintadarab leggyengébb részének közepére ejteni, hogy ha elég mélyen hatol be, éppen a biztonsági tartályt találja el. A próba végrehajtása során a rúd nem szenvedhet észrevehető alakváltozást.
b) Az ejtési magasságnak a rúd alsó végétől a mintadarab felső felületén azon pontig, ahová az ejtés irányul, 1 m-nek kell lennie.

6.4.16 Folyadékok és gázok szállítására tervezett *A* típusú küldeménydarabok kiegészítő vizsgálata

Egyetlen vagy más-más mintadarabot kell a következő próbák mindegyikének alávetni, kivéve, ha a próbák valamelyike bizonyíthatóan szigorúbb a kérdéses mintadarabra, mint a többi. Ez utóbbi esetben egy mintadarabot kell a legszigorúbb próbának alávetni.

a) ***Szabadejtési próba:*** A mintadarabot úgy kell az ütközőlapra ejteni, hogy a védelmet a legnagyobb károsodás érje. Az ejtési magasságnak a mintadarab legalsó részétől az ütközőlap felső felületéig 9 m-nek kell lennie. Az ütközőlapnak olyannak kell lennie, ahogy a 6.4.14 szakaszban meg van határozva.
b) ***Átdöfési próba:*** A mintadarabot alá kell vetni a 6.4.15.6 bekezdésben meghatározott próbának, azzal az eltéréssel, hogy az ejtési magasságot 1,7 m-re kell növelni.

6.4.17 Vizsgálatok a szállítás közben bekövetkező balesetekkel szembeni ellenálló képesség bemutatására

6.4.17.1 A mintadarabot a 6.4.17.2 és a 6.4.17.3 bekezdésben meghatározott próbák halmozott hatásának kell alávetni a felsorolás sorrendjében. A próbákat követően vagy ugyanezt vagy egy másik mintadarabot vízbe merítési próbá(k)nak kell alávetni a 6.4.17.4 bekezdésben és ha alkalmazható, a 6.4.18 szakaszban meghatározottak szerint.

6.4.17.2 ***Mechanikai próba:*** A mechanikai próba három különböző ejtési vizsgálatból áll. Minden mintadarabot a 6.4.8.8 vagy a 6.4.11.12 bekezdésben meghatározott ejtéseknek kell alávetni. Az ejtési próbák sorrendjét úgy kell megválasztani, hogy a mechanikai vizsgálat befejezése után a mintadarab károsodása az azt követő hőpróba során a legnagyobb mértékű legyen.

a) Az 1. ejtés során a mintadarabot úgy kell az ütközőlapra ejteni, hogy az a

legnagyobb sérülést szenvedje el, és az ejtési magasságnak a mintadarab legalsó pontjától az ütközőlap felső felületéig 9 m-nek kell lenni. Az ütközőlapnak olyannak kell lenni, ahogy a 6.4.14 szakaszban meg van határozva.

b) A 2. ejtés során a mintadarabot oly módon kell ejteni, hogy abban az ütközőlapra függőlegesen rögzített hegyes rúd a legnagyobb sérülést okozza. Az ejtési magasságnak a mintadarab ütközésre szánt pontja és a rúd felső felülete között 1 m-nek kell lennie. A rúdnak szerkezeti acélból készült, tömör hengeres testnek kell lennie, amelynek átmérője 150 mm ± 5 mm, és hosszúsága 200 mm, hacsak hosszabb rúd nem idézhet elő nagyobb károsodást. Ez esetben a legnagyobb károsodást okozó, elegendő hosszúságú rudat kell alkalmazni. A rúd felső végének sík, vízszintes felületűnek kell lennie, szélének lekerekítési sugara ne legyen több, mint 6 mm. Az ütközőlapnak, amelyből a rúd kiemelkedik, a 6.4.14 szakasz szerintinek kell lennie.

c) A 3. ejtés során a mintadarabot dinamikus összenyomási próbának kell alávetni; a mintadarabot ütközőlapra kell fektetni, és úgy kell ráejteni 9 m magasból 500 kg tömeget, hogy a mintadarab a legnagyobb károsodást szenvedje el. A tömegnek 1 m x 1 m-es szilárd szerkezeti acél lapnak kell lennie, és vízszintes helyzetben kell leesnie. Az ejtési magasságot a tömeg alsó lapja és a mintadarab legmagasabb pontja között kell mérni. Az ütközőlapnak, amelyen a mintadarab elhelyezkedik, a 6.4.14 szakasz szerintinek kell lennie.

6.4.17.3 ***Hőpróba:*** A mintadarabnak 38 °C-os környezeti hőmérsékleten termikus egyensúlyban kell lennie a 6.4.8.6 táblázatban meghatározott napbesugárzási körülmények és a radioaktív tartalomból a küldeménydarab belsejében történő – a tervezésnél alapul vett – legnagyobb mértékű hőfejlődés feltételei mellett. Alternatívaként ezen paraméterek bármelyike eltérő értékű is lehet a próba előtt és alatt, amennyiben a küldeménydarab megfelelő reakciójának értékelése során ezt figyelembe veszik. A hőpróbának a következőkből kell állnia:

a) a mintadarab teljes egészét 30 percig olyan termikus környezetbe kell helyezni, ami legalább akkora hőfluxust biztosít, mint a szénhidrogén-levegő keverék lángja kellően nyugodt környezeti körülmények mellett, legalább 800 °C közepes lánghőmérséklet és legalább 0,9 közepes kisugárzási tényező esetén; a mintát teljesen lánggal körülvéve a felület abszorpciós tényezőjének vagy 0,8-nak vagy olyan értékűnek kell lennie, amelyet a küldeménydarab a meghatározott tűz hatására feltételezhetően mutatna; majd ezt követően

b) a mintát elegendően hosszú ideig 38 °C-os környezeti hőmérsékletnek kell kitenni, a 6.4.8.6 táblázatban meghatározott napbesugárzási körülményeknek és a radioaktív tartalomból a küldeménydarab belsejében történő legnagyobb mértékű hőfejlődés feltételei mellett, hogy a hőmérséklet a küldeménydarabban mindenütt csökkenjen és/vagy elérje a kezdeti állandósult körülményeket. Alternatívaként ezen paraméterek bármelyike eltérő értékű is lehet a próba előtt és alatt, amennyiben a küldeménydarab viselkedésének értékelése során ezt megfelelő módon figyelembe veszik.

A próba alatt és után a mintát nem kell mesterségesen hűteni és a minta anyagának esetleges égését hagyni kell természetes módon folytatódni.

6.4.17.4 ***Vízbe merítési próba:*** A mintadarabot legalább 15 m vízoszlop nyomásával azonos nyomású víz alatt kell tartani legalább nyolc órán keresztül olyan helyzetben, amelyik a legnagyobb sérüléshez vezet. Ilyen nyomásnak tekinthető a legalább 150 kPa külső nyomás (túlnyomás).

6.4.18 Fokozott vízbe merítési próba a $10^5 A_2$-nél nagyobb aktivitást tartalmazó *B(U)* és *B(M)* típusú küldeménydarabokra és *C* típusú küldeménydarabokra

Fokozott vízbe merítési próba: A mintadarabot legalább 200 m vízoszlop nyomásával azonos nyomású vízben (víz alatt) kell tartani legalább egy órán keresztül. Ilyen nyomásnak tekinthető a legalább 2 MPa külső nyomás (túlnyomás).

6.4.19 Hasadóanyagot tartalmazó küldeménydarabok vízszivárgás-próbája

6.4.19.1 Az olyan küldeménydarabokat, amelyeknél a víz beszivárgást és kiszivárgást a legnagyobb reaktivitást eredményezőnek feltételezték a 6.4.11.7 – 6.4.11.12 bekezdés szerinti értékelés céljából, mentesíteni kell a próba alól.

6.4.19.2 Mielőtt a mintadarabot a következőkben ismertetett vízszivárgási próbának alávetnék, el kell végezni rajta a 6.4.17.2 b) pont szerinti próbát és a 6.4.17.2 a) vagy c) pont szerinti próbát, mint azt a 6.4.11.12 bekezdés előírja, továbbá a 6.4.17.3 bekezdésben előírt próbát.

6.4.19.3 A mintadarabot legalább 0,9 m vízoszlop nyomásával azonos víznyomás alatt kell tartani legalább nyolc órán keresztül olyan helyzetben, amelynél a legnagyobb szivárgás várható.

6.4.20 A *C* típusú küldeménydarabok vizsgálata

6.4.20.1 A küldeménydarabokat meghatározott sorrendben alá kell vetni a következő próbáknak:

a) a 6.4.17.2 a), a 6.4.17.2 c), a 6.4.20.2 és a 6.4.20.3 bekezdésben előírt próbák; és
b) a 6.4.20.4 bekezdésben előírt próba.

Az a) és b) pont szerinti próbákat nem szükséges ugyanazon a mintadarabon végrehajtani.

6.4.20.2 ***Átlyukasztási/felhasítási próba:*** A mintát szerkezeti acélból készült, tömör acéltest károsító hatásának kell kitenni. Az acéltest helyzetének a minta felületéhez képest olyannak kell lennie, hogy a 6.4.20.1 a) pontban meghatározott vizsgálatsorozat eredményeként a legnagyobb sérülés következzen be.

a) A 250 kg-nál kisebb tömegű küldeménydarabot képviselő mintát az ütközőlapra kell helyezni és ki kell tenni a kiválasztott ütközési pont felett 3 m magasból leeső 250 kg tömegű acéltest hatásának. Ennél a próbánál az acéltestnek 20 cm átmérőjű, 30 cm hosszú hengeres rúdnak kell lennie, amelynek egyenes csonkakúp alakú felütköző végénél az átmérő 2,5 cm, szélének lekerekítési sugara ne legyen több, mint 6 mm. Az ütközőlapnak, amelyre a mintát állítani kell, a 6.4.14 szakasz szerintinek kell lennie;
b) 250 kg vagy nagyobb tömegű küldeménydarab esetén az acéltestet a felütköző végével felfelé az ütközőlapra kell állítani és a mintát kell ráejteni. Az ejtési magasságnak a minta felütközési pontjától az acéltest felső felületéig mérve 3 m-nek kell lennie. Ehhez a próbához az acéltestnek ugyanolyan jellemzőkkel és méretekkel kell bírnia, mint ahogy az előző a) bekezdésben meg van határozva, azzal az eltéréssel, hogy az acéltest hosszának és tömegének olyannak kell lennie, ami a minta legnagyobb mértékű sérülését okozza. Az ütközőlapnak, amelyre az acéltestet alapjával rá kell állítani, a 6.4.14 szakasz szerintinek kell lennie.

6.4.20.3 ***Fokozott hőpróba:*** a próbát a 6.4.17.3 bekezdésben meghatározott körülmények között kell végrehajtani, azzal az eltéréssel, hogy a mintadarabot a termikus környezetnek 60 perc időtartamra kell kitenni.

6.4.20.4 ***Ütőpróba:*** a mintát a legnagyobb sérülést okozó helyzetben legalább 90 m/s felütközési sebességgel kell az ütközőlapnak ütköztetni. Az ütközőlapnak a 6.4.14 szakasz szerintinek kell lennie azzal az eltéréssel, hogy az ütközőfelület bármilyen irányban elhelyezhető, ha merőleges a minta pályájára.

6.4.21 A 0,1 kg vagy annál több urán-hexafluoridot tartalmazó csomagolóeszközök vizsgálata

6.4.21.1 Minden csomagolóeszközt és üzemi, ill. szerkezeti szerelvényeit vagy együttesen vagy külön-külön első alkalommal az üzembe helyezés előtt és később időszakonként meg kell

vizsgálni. Ezt a vizsgálatot az illetékes hatóság egyetértésével kell végrehajtani és tanúsítani.

6.4.21.2 Az üzembe helyezés előtti vizsgálat a gyártási típus vizsgálatából, szerkezetvizsgálatból, tömörségvizsgálatból, víztérfogat-meghatározásból és az üzemi szerelvények kielégítő működésének vizsgálatából áll.

6.4.21.3 Az időszakos vizsgálat szemrevételezésből, szerkezetvizsgálatból, tömörségvizsgálatból és az üzemi szerelvények kielégítő működésének vizsgálatából áll. Az időszakos vizsgálat határideje legfeljebb öt év. Azokat a csomagolóeszközöket, amelyek ezen ötéves időtartamon belül nem kerültek vizsgálatra, szállítás előtt az illetékes hatóság által jóváhagyott program szerint kell felülvizsgálni. Ezek csak az időszakos vizsgálatra vonatkozó teljes körű program végrehajtása után tölthetők meg ismét.

6.4.21.4 A gyártási típus vizsgálatnak bizonyítania kell a gyártási típus és a gyártási program előírásainak betartását.

6.4.21.5 A 0,1 kg vagy annál több urán-hexafluorid befogadására szolgáló csomagolóeszközöket legalább 1,38 MPa nyomással folyadéknyomás-próbának kell alávetni, de ha a próbanyomás 2,76 MPa-nál kevesebb, a minta többoldalú jóváhagyást igényel. A csomagolóeszközök ismételt vizsgálatára más, azonos értékű, roncsolásmentes vizsgálat többoldalú jóváhagyás esetén alkalmazható.

6.4.21.6 A tömörségvizsgálatot olyan eljárással kell végezni, amely biztonsági tartálynál 0,1 Pa·l/s (10^{-6} bar·l/s) érzékenységgel képes a szivárgás megállapítására.

6.4.21.7 A csomagolóeszköz víztérfogatát 15 °C-ra vonatkoztatva ± 0,25% pontossággal kell meghatározni. A térfogatot a 6.4.21.8 bekezdésben előírt táblán fel kell tüntetni.

6.4.21.8 Minden csomagolóeszközre nem korrodáló fémből készült táblát kell tartós módon egy könnyen hozzáférhető helyre erősíteni. A tábla felerősítésének módja nem befolyásolhatja a csomagolóeszköz szilárdságát. A táblára legalább a következő adatokat kell beütéssel vagy más hasonló eljárással felvinni:

- az engedély száma;
- a gyártó sorozatszáma;
- legnagyobb üzemi nyomás (túlnyomás);
- próbanyomás (túlnyomás);
- tartalom: urán-hexafluorid;
- űrtartalom literben;
- az urán-hexafluorid töltet megengedett legnagyobb tömege;
- saját tömeg;
- az üzembe helyezés előtti vizsgálat és az utoljára végrehajtott időszakos vizsgálat időpontja (hónap, év);
- a vizsgálatot végző szakértő bélyegzőlenyomata.

6.4.22 A küldeménydarab minták és anyagok engedélyezése

6.4.22.1 A 0,1 kg vagy annál több urán-hexafluoridot tartalmazó küldeménydarabok mintáinak engedélyezésénél:

a) minden mintához, amely kielégíti a 6.4.6.4 bekezdés követelményeit, többoldalú engedély szükséges;

b) minden mintához, amely kielégíti a 6.4.6.1 – 6.4.6.3 bekezdés előírásait a minta származási országa illetékes hatóságának egyoldalú engedélye szükséges, kivéve

ha az SZMGSZ 2. számú Mellékletben egyébként többoldalú engedély van előírva.

6.4.22.2 Minden egyes *B(U)* és *C* típusú küldeménydarab mintához egyoldalú engedély kell, kivéve:

a) a hasadó anyag küldeménydarab mintáját, ami a 6.4.22.4, a 6.4.23.7 bekezdés és az 5.1.5.3.1 pont hatálya alá esik és amelyhez többoldalú engedély kell; és

b) a kis mértékben diszpergálódó radioaktív anyag *B(U)* típusú küldeménydarab mintáját, amelyhez többoldalú engedély kell.

6.4.22.3 Minden *B(M)* típusú küldeménydarab mintához, beleértve a hasadó anyagot tartalmazót, amely a 6.4.22.4, a 6.4.23.7 bekezdés és az 5.1.5.3.1 pont hatálya alá is esik, és a kis mértékben diszpergálódó radioaktív anyagot tartalmazókat, többoldalú engedély szükséges.

6.4.22.4 Minden olyan hasadó anyagot tartalmazó küldeménydarab mintához, amely a 6.4.11.2 bekezdés szerint nincs mentesítve a hasadó anyagot tartalmazó küldeménydarabokra vonatkozó előírások alól, többoldalú engedély szükséges.

6.4.22.5 A különleges formájú radioaktív anyag mintájához egyoldalú engedély kell. A kis mértékben diszpergálódó radioaktív anyag mintájához többoldalú engedély szükséges (lásd a 6.4.23.8 bekezdést is).

6.4.22.6 Valamely SZMGSZ Tagállamtól származó bármely mintát, amelyhez egyoldalú engedély kell, ezen állam illetékes hatóságának kell engedélyeznie. Amennyiben az az állam, amelyben a küldeménydarabot tervezték, nem SZMGSZ Tagállam a szállítás csak akkor engedélyezett, ha:

a) ez az állam tanúsítványt állít ki, amely szerint a küldeménydarab megfelel az SZMGSZ 2. számú Melléklet műszaki előírásainak és ezt a tanúsítványt a küldemény által érintett első SZMGSZ Tagállam illetékes hatósága elismeri;

b) amennyiben nincs semmiféle tanúsítvány mellékelve, a küldeménydarab mintáját a küldemény által érintett első SZMGSZ Tagállam illetékes hatóságai engedélyezik.

6.4.22.7 Az átmeneti előírások alapján engedélyezett mintákra lásd az 1.6.6 szakaszt.

6.4.23 Engedély iránti kérelmek és engedélyek a radioaktív anyagok szállításához

6.4.23.1 (fenntartva)

6.4.23.2 A szállítási engedély iránti kérelemnek tartalmaznia kell:

a) a szállítási időszakot, amelyre az engedélyt kérik;

b) a tényleges radioaktív tartalom adatait, a tervezett szállítási módokat, a kocsitípust és a lehetséges vagy tervezett szállítási útvonalat; és

c) annak részletezését, hogy milyen módon hajtják végre a küldeménydarab-mintának az 5.1.5.2.1 pont szerint kiállított engedélyokiratában nevesített óvórendszabályokat és adminisztratív vagy üzemi ellenőrzéseit.

6.4.23.3 A külön megegyezés alapján történő szállításra vonatkozó engedély iránti kérelemnek minden olyan információt tartalmaznia kell, ami szükséges az illetékes hatóság meggyőzésére, bizonyítva, hogy a szállítás során az általános biztonság legalább annak megfelel, amely fennállna akkor, ha az SZMGSZ 2. számú Melléklet minden vonatkozó előírását betartották volna.

Az engedély iránti kérelemnek tartalmaznia kell:

a) felvilágosítást arra, hogy a szállítást milyen vonatkozásban és milyen okokból nem lehet az SZMGSZ 2. számú Melléklet vonatkozó előírásaival teljes összhangban végrehajtani;

b) adatokat a különleges biztonsági előírásokra vagy különleges adminisztratív vagy

üzemi ellenőrzésekre, amelyeket a szállítás során végre kell hajtani, hogy az SZMGSZ 2. számú Melléklet vonatkozó előírásaitól való eltéréseket ellensúlyozzák.

6.4.23.4 A *B(U)* típusú vagy *C* típusú küldeménydarab minta engedélyezése iránti kérelemnek tartalmaznia kell:

a) a tervezett radioaktív tartalom részletes leírását, adatokat annak fizikai és kémiai állapotára és a kibocsátott sugárzás fajtájára;
b) a gyártási minta részletes leírását, beleértve a teljes körű szerkezeti rajzokat, anyagjegyzéket és az alkalmazandó gyártási eljárást;
c) jegyzőkönyvet a vizsgálatokról és azok eredményeiről, vagy számítási eljárásról vagy más bizonyítékot arra, hogy a minta a vonatkozó előírásoknak megfelel;
d) a javasolt üzemelési és karbantartási utasításokat a küldeménydarab használatához;
e) ha a küldeménydarab 100 kPa túlnyomásnál nagyobb legnagyobb normál üzemi nyomásra van kialakítva, az engedély iránti kérelemnek ki kell térni a biztonsági tartály gyártásához felhasznált anyagokra, azok specifikációira, a mintavételre és az elvégzendő vizsgálatokra;
f) ha a tervezett radioaktív tartalom besugárzott fűtőelem, a kérelmezőnek a biztonsági vizsgálatokban szereplő minden feltételezést, amely a fűtőelem tulajdonságaira vonatkozik, ki kell fejtenie és igazolnia kell, és le kell írnia az esetleges szállítást megelőző intézkedéseket, mint azt a 6.4.11.4 b) pont előírja;
g) minden különleges rakodási feltételt, amely a küldeménydarabból a biztonságos hőelvezetéshez szükséges, figyelembe véve az alkalmazásra kerülő különböző szállítási módokat, kocsi- és konténertípusokat;
h) a küldeménydarabot ábrázoló, 21 x 30 cm-nél nem nagyobb, másolható képet, ami bemutatja a küldeménydarab összeállítását; és
i) az alkalmazott minőségbiztosítási program specifikációját, mint azt az 1.7.3 szakasz előírja.

6.4.23.5 A *B(M)* típusú küldeménydarab mintára vonatkozó engedély iránti kérelmének a 6.4.23.4 bekezdésben a *B(U)* típusú küldeménydarabra előírt adatokon kívül kiegészítésképpen a következőket kell tartalmaznia:

a) a 6.4.7.5, a 6.4.8.5, a 6.4.8.6 és a 6.4.8.9 – 6.4.8.15 bekezdésben meghatározott azon követelmények felsorolását, amelyeknek a küldeménydarab nem felel meg;
b) a kiegészítésként tervezett üzemeltetési óvóintézkedéseket, amelyeket a szállítás alatt kell végrehajtani, és amelyeket a jelen Melléklet egyébként nem ír elő, de szükségesek ahhoz, hogy a küldeménydarab biztonsága megmaradjon vagy az előző a) pontban felsorolt hiányosságok ellensúlyozásához;
c) a szállítási módokra vonatkozó bármilyen korlátozás bejelentését, és az esetleges különleges berakási, szállítási, kirakási vagy kezelési eljárásokat; és
d) a szállítás alatt várhatóan fellépő különböző környezeti feltételeket (hőmérséklet, napsugárzás), amelyeket a tervezés során figyelembe vettek.

6.4.23.6 A 0,1 kg vagy annál több urán-hexafluoridot tartalmazó küldeménydarabok mintáira vonatkozó engedély kérelemnek tartalmaznia kell minden információt, amely az illetékes hatóságot meggyőzheti arról, hogy a minta megfelel a 6.4.6.1 bekezdés előírásainak és az alkalmazott minőségbiztosítási program leírását, mint azt az 1.7.3 szakasz előírja.

6.4.23.7 A hasadó anyagot tartalmazó küldeményre vonatkozó engedély kérelemnek tartalmaznia kell minden információt, amely az illetékes hatóságot meggyőzheti arról, hogy a minta megfelel a 6.4.11.1 bekezdés előírásainak és az alkalmazott minőségbiztosítási program leírását, mint azt az 1.7.3 szakasz előírja.

6.4.23.8 A különleges formájú radioaktív anyag és a kis mértékben diszpergálódó radioaktív anyag mintára vonatkozó engedély kérelemnek a következőket kell tartalmaznia:

a) a radioaktív anyag, vagy ha kapszuláról van szó, a tartalom pontos leírását,

különösen a fizikai és kémiai állapot megadásával;

b) az alkalmazott kapszula gyártási típusának pontos leírását;

c) jelentést az elvégzett vizsgálatokról és azok eredményeiről, vagy a számításokról, amelyek bizonyítják, hogy a radioaktív anyag megfelel az előírásoknak, vagy más bizonyítékot arra, hogy a különleges formájú radioaktív anyag vagy a kis mértékben diszpergálódó radioaktív anyag kielégíti az SZMGSZ 2. számú Melléklet vonatkozó előírásait;

d) az alkalmazott minőségbiztosítási program leírását, mint azt az 1.7.3 szakasz előírja; és

e) a különleges formájú radioaktív anyag vagy a kis mértékben diszpergálódó radioaktív anyag feladása során a szállítás előtt elvégezni javasolt teendőket.

6.4.23.9 Az illetékes hatóság által kiadott minden engedélyokiratot egy azonosító jelöléssel kell ellátni. Ennek a jelölésnek a következő általános alakúnak kell lennie:

Az állam jele/szám/típus kód:

a) A 6.4.23.10 b) pontban előírtak kivételével annak az államnak a jele, amely az engedélyt kiadta a nemzetközi forgalomban résztvevő gépjárművek államjelzésének formájában[12)].

b) A számot az illetékes hatóságnak kell kiadnia és ez meghatározott mintára vagy meghatározott szállításra vonatkozik. A szállítási engedélyhez kiadott jelölésnek egyértelműen kapcsolatban kell lenni a küldeménydarab-minta engedélyéhez kiadott azonosító jelöléssel.

c) A következő kódokat az engedélyokirat típusának jelölésére a következők szerint kell alkalmazni:

AF *A* típusú küldeménydarab-minta hasadóanyagokhoz

B(U) *B(U)* típusú küldeménydarab-minta [*B(U)F* hasadóanyaghoz]

B(M) *B(M)* típusú küldeménydarab-minta [*B(M)F* hasadóanyaghoz]

C *C* típusú küldeménydarab-minta [*CF* hasadóanyaghoz]

IF Ipari küldeménydarabok hasadóanyagokhoz

S Különleges formájú radioaktív anyagok

LD Kis mértékben diszpergálódó radioaktív anyagok

T Szállítás

X Külön megegyezés.

Nemhasadó vagy hasadó-engedményes urán-hexafluoridra vonatkozó küldeménydarab-minta esetében, ha az előző kódokat nem használják, a következő kódokat kell használni:

H(U) Egyoldalú engedély

H(M) Többoldalú engedély.

d) A küldeménydarab mintákra és a különleges formájú radioaktív anyagokra vonatkozó engedélyokiratokban, az 1.6.6.2 és az 1.6.6.3 bekezdés átmeneti előírásai alapján kibocsátott engedélyek kivételével, és a kis mértékben diszpergálódó radioaktív anyagokra vonatkozó engedélyokiratokban a típus kódhoz a „-96” szimbólumot hozzá kell fűzni.

6.4.23.10 Ezeket a kódokat a következőképpen kell alkalmazni:

a) Minden okiratot és minden küldeménydarabot el kell látni a megfelelő jelöléssel, amely a 6.4.23.9 a), b), c) és d) pontban előírt szimbólumokból áll, azzal a

---

12) Lásd a Közúti közlekedésről szóló Bécsi Egyezményt (Bécs, 1968).

kivétellel, hogy küldeménydaraboknál csak a megfelelő gyártási típuskódot, adott esetben a „-96” szimbólumot is beleértve, kell a második ferde vonal után feltüntetni, azaz a T vagy X nem jelenik meg a küldeménydarab jelölésében. Amennyiben a küldemény-darab mintára és a szállításra vonatkozó engedélyek egyetlen okirattá vannak összefogva, a megfelelő kódokat nem kell megismételni. Például:

RUS/100/B(M)F–96: *B(M)* típusú küldeménydarab hasadóanyaghoz, amelyhez többoldalú engedély szükséges és amelyhez az illetékes ország, az Oroszországi Föderáció hatósága a 100 azonosító jelölést adta ki (a küldeménydarabra fel kell vinni és a küldeménydarab-minta engedélyokiratába be kell írni);

RUS/100/B(M)F-96T: szállítási engedély az előzőekben megjelölt azonosítóval ellátott küldeménydarabra kiadva (csak az engedélyokiratban kell feltüntetni);

RUS/944/X: külön megegyezés, melyet az Oroszországi Föderáció illetékes hatósága fogadott el és a 944 azonosító jelöléssel látott el (csak az engedély-okiratban kell feltüntetni);

RUS/782/IF-96: hasadóanyagokat tartalmazó ipari küldeménydarab-minta, melyet az Oroszországi Föderáció illetékes hatósága engedélyezett és a 782 azonosító jelöléssel látott el (mind a küldeménydarabon, mind a küldeménydarab minta engedélyében fel kell tüntetni); és

RUS/515/H(U)-96: küldeménydarab minta hasadó engedményes urán-hexafluoridra, amelyet az Oroszországi Föderáció illetékes hatósága engedélyezett és a 515 azonosító jelöléssel látott el (mind a küldeménydarabon, mind a küldeménydarab minta engedélyében fel kell tüntetni).

b) Amennyiben egy többoldalú engedély a 6.4.23.16 bekezdés szerint érvényességi záradékkal lett kiadva, csak azt a jelölést kell alkalmazni, amelyet a küldeménydarab-minta származási vagy feladási országa adott ki. Amennyiben egy többoldalú engedélyt a különböző országokban egymásután kiállított engedélyokiratok révén adnak ki, akkor minden engedélyokiratban fel kell tüntetni a megfelelő azonosító jelölést és a küldeménydarabokat, amelynek gyártási típusa ebben a formában engedélyezve lett, el kell látni minden megfelelő azonosító jelöléssel.

Például a küldeménydarab

RUS/100/B(M)F-96
UA/70/B(M)F-96

jelölése osztrák eredetre utal, amelyet azután egy további engedélyokirat révén az Oroszországi Föderáció is engedélyezett. Az esetleges további jelöléseket a küldeménydarabon hasonló módon egymás alatt kell feltüntetni.

c) Az engedélyokirat felülvizsgálatát a jelölés mellett közvetlenül zárójelben kell feltüntetni. Például a RUS/100/B(M)F-96(Rev.2) a küldeménydarabra vonatkozó az Oroszországi Föderáció-beli engedélyokirat második felülvizsgálatát, vagy az RUS/100/B(M)F-96(Rev.0) a küldeménydarab osztrák engedélyének eredeti okiratát jelenti. Az első alkalommal történő kiadás zárójelben való feltüntetése fakultatív, a Rev.0 helyett más szavak is, pl. „eredeti kiadás” alkalmazhatók. Engedély felülvizsgálati számot csak az eredeti engedélyt kibocsátó ország adhat.

d) A jelölés végéhez kiegészítő szimbólumok fűzhetők zárójelben (ha ezt az egyes

országokban előírják), pl. RUS/100/B(M)F-96 (SP503).

e) Nem szükséges, hogy a jelölést a csomagoláson az engedélyokirat minden felülvizsgálatakor megváltoztassák. Az ilyen jellegű jelölésváltoztatás csak akkor szükséges, ha az engedélyokirat felülvizsgálata a küldeménydarab-minta második ferde vonal utáni betű kódjának megváltozásával jár.

6.4.23.11 Az illetékes hatóság által a különleges formájú radioaktív anyagokra vagy kis mértékben diszpergálódó radioaktív anyagokra kiadott valamennyi engedélyokiratnak a következő információkat kell tartalmaznia:

a) az igazolás fajtáját;
b) az illetékes hatóság által kiadott azonosító jelét;
c) a kiadás időpontját és az érvényesség időtartamát;
d) az alkalmazott belföldi és nemzetközi szabályzatok felsorolását, beleértve a NAÜ „Szabályzat a radioaktív anyagok biztonságos szállítására” kiadványát, amelynek alapján a különleges formájú radioaktív anyagot vagy a kis mértékben diszpergálódó radioaktív anyagot engedélyezték;
e) a különleges formájú radioaktív anyag vagy a kis mértékben diszpergálódó radioaktív anyag azonosítását;
f) a különleges formájú radioaktív anyag vagy a kis mértékben diszpergálódó radioaktív anyag leírását;
g) a különleges formájú radioaktív anyag vagy a kis mértékben diszpergálódó radioaktív anyag tervének részletes leírását, amely tartalmazhat rajzokra való hivatkozásokat;
h) a radioaktív tartalom részletes leírását, amely tartalmazza a szóban forgó aktivitások értékét, és tartalmazhatja a fizikai és kémiai állapotának leírását;
i) az alkalmazott minőségbiztosítási program részletes leírását, mint az az 1.7.3 szakaszban elő van írva;
j) a kérelmező által szolgáltatandó, a szállítás előtt végrehajtandó különleges tevékenységekre vonatkozó információkra való hivatkozást;
k) ha az illetékes hatóság szükségesnek tartja, hivatkozást a kérelmező kilétére;
l) az igazolást kiállító hivatalnok nevét és aláírását.

6.4.23.12 Az illetékes hatóság által a külön megegyezésekről kiadott valamennyi jóváhagyási igazolásnak a következő információkat kell tartalmaznia:

a) az igazolás fajtáját;
b) az illetékes hatóság által kiadott azonosító jelet;
c) a kiadás időpontját és az érvényesség időtartamát;
d) a szállítási módo(ka)t;
e) bármilyen korlátozást a szállítási módra, a kocsi, ill. a konténer típusára és szükség esetén az útvonalra vonatkozó utasításokat;
f) az alkalmazott belföldi és nemzetközi szabályzatok felsorolását, beleértve a NAÜ „Szabályzat a radioaktív anyagok biztonságos szállítására” kiadványát, amelyek alapján a külön megegyezést jóváhagyták;
g) a következő nyilatkozatot: „Ez az igazolás nem mentesíti a feladót azon előírások teljesítése alól, amelyet bármelyik ország kormánya hozott, amelyen keresztül vagy ahova a küldeménydarabot szállítják”;
h) hivatkozást egy alternatív radioaktív tartalomra vonatkozó igazolásra, egy illetékes hatóság másik engedélyére, vagy kiegészítő műszaki adatokra vagy információra, ha ezt az illetékes hatóság szükségesnek tartja;
i) a csomagolás leírását, hivatkozással a tervrajzokra vagy a tervek részletes ismertetésére. Ha az illetékes hatóság megfelelőnek tartja, a küldeménydarab összeállítását mutató, 21 cm x 30 cm-nél nem nagyobb tervrajz másolat csatolása is elfogadható a csomagolás rövid leírásának mellékelésével, amely tartalmazza a gyártási anyagokat, a bruttó tömeget, a főbb külső méreteket és a megjelenést;
j) az engedélyezett radioaktív tartalom leírását, beleértve a radioaktív tartalom bármilyen korlátozását, amely a csomagolás természetéből nem magától értetődő.

Ennek tartalmaznia kell a fizikai és a kémiai tulajdonságok leírását, a vele járó aktivitásokat (beleértve az izotópváltozatok ilyen tulajdonságait, ha ilyenek vannak), a mennyiségeket grammban (hasadóanyagoknál), és azt, hogy különleges formájú anyagról vagy kis mértékben diszpergálódó radioaktív anyagról van-e szó;

k) a hasadóanyagok számára tervezett küldeménydaraboknál kiegészítésként:

1) az engedélyezett radioaktív tartalom részletes leírását;

2) a kritikussági biztonsági mutatószám értékét;

3) hivatkozást olyan dokumentációra, amely bizonyítja a tartalom kritikussági biztonságát;

4) minden különleges sajátosságot, amelynek alapján a víz hiányát feltételezték üres terekben a kritikussági értékelés során;

5) a kritikussági értékelésnél figyelembe vett neutron sokszorozódás megengedett változtatását (a 6.4.11.4 b) pont szerint) a tényleges besugárzási tapasztalatok alapján;

6) a környezeti hőmérséklet tartományt, amelyet a külön megegyezés tartalmaz;

l) a járulékos üzemeltetési intézkedések pontos felsorolását, amelyeket a küldemény előkészítése, berakása, szállítása, kirakása és kezelése megkíván, beleértve a biztonságos hőelvezetésre vonatkozó minden különleges rakodási előírást;

m) ha az illetékes hatóság szükségesnek tartja, a külön megegyezés indoklását;

n) a külön megegyezés alapján történő szállítás miatti intézkedések leírását;

o) hivatkozást azokra az információkra, amelyeket a kérelmező szolgáltatott a csomagolás használatára vonatkozóan vagy azokra a különleges intézkedésekre, amelyeket a szállítás megkezdése előtt el kell végezni;

p) nyilatkozatot a tervezéskor feltételezett környezeti körülményekre vonatkozóan, ha azok nem felelnek meg a 6.4.8.5, a 6.4.8.6, illetve a 6.4.8.15 bekezdésben meghatározottaknak;

q) minden vészhelyzeti intézkedést, amelyet az illetékes hatóság szükségesnek tart;

r) az alkalmazott minőségbiztosítási program részletes leírását, amint az az 1.7.3 szakaszban elő van írva;

s) ha az illetékes hatóság szükségesnek tartja, hivatkozást a kérelmező és a szállító kilétére;

t) az igazolást kiállító hivatalnok nevét és aláírását.

6.4.23.13 Az illetékes hatóság által kiadott valamennyi, a szállításra vonatkozó jóváhagyási igazolásnak a következő információkat kell tartalmaznia:

a) az igazolás fajtáját;

b) az illetékes hatóság által kiadott azonosító jelet;

c) a kiadás időpontját és az érvényesség időtartamát;

d) az alkalmazott nemzeti és nemzetközi szabályzatok felsorolását, beleértve a NAÜ „Szabályzat a radioaktív anyagok biztonságos szállítására” kiadványát, amelyek alapján a szállítást jóváhagyták;

e) bármilyen korlátozást a szállítási módra, a kocsi, ill. a konténer típusára és szükség esetén az útvonalra vonatkozó utasításokat;

f) a következő nyilatkozatot: „Ez az igazolás nem mentesíti a feladót azon előírások teljesítése alól, amelyet bármelyik ország kormánya hozott, amelyen keresztül vagy ahova a küldeménydarabot szállítják”;

g) a járulékos üzemeltetési intézkedések pontos felsorolását, amelyeket a küldemény előkészítése, berakása, szállítása, kirakása és kezelése megkíván, beleértve a biztonságos hőelvezetésre vonatkozó minden különleges rakodási előírást;

h) a kérelmező által szolgáltatott információkra való hivatkozást a szállítás előtt végrehajtandó különleges tevékenységekre;

i) hivatkozást a vonatkozó küldeménydarab minta engedélyokirat(ok)ra;

j) a tényleges radioaktív tartalom leírását, beleértve a radioaktív tartalom bármilyen

korlátozását, amely a csomagolás természetéből nem magától értetődő. Ennek tartalmaznia kell a fizikai és a kémiai tulajdonságok leírását, a vele járó aktivitásokat (beleértve az izotópváltozatok ilyen tulajdonságait, ha ilyenek vannak), a mennyiségeket grammban (hasadóanyagoknál), és azt, hogy különleges formájú anyagról vagy kis mértékben diszpergálódó radioaktív anyagról van-e szó;

k) minden vészhelyzeti intézkedést, amelyet az illetékes hatóság szükségesnek tart;

l) az alkalmazott minőségbiztosítási program részletes leírását, amint az az 1.7.3 szakaszban elő van írva;

m) ha az illetékes hatóság szükségesnek tartja, hivatkozást a kérelmező kilétére;

n) az igazolást kiállító hivatalnok nevét és aláírását.

6.4.23.14 Az illetékes hatóság által a küldeménydarab-mintákra kiadott valamennyi jóváhagyási igazolásnak a következő információkat kell tartalmaznia:

a) az igazolás fajtáját;

b) az illetékes hatóság által kiadott azonosító jelet;

c) a kiadás időpontját és az érvényesség időtartamát;

d) a szállítási mód esetleges korlátozását;

e) az alkalmazott belföldi és nemzetközi szabályzatok felsorolását, beleértve a NAÜ „Szabályzat a radioaktív anyagok biztonságos szállítására” kiadványát, amelyek alapján a mintát jóváhagyták;

f) a következő nyilatkozatot: „Ez az engedély nem mentesíti a feladót azon előírások teljesítése alól, amelyet bármely ország kormánya hozott, amelyen keresztül vagy ahova a küldeménydarabot szállítják”;

g) hivatkozást egy alternatív radioaktív tartalomra vonatkozó igazolásra, egy illetékes hatóság másik engedélyére, vagy kiegészítő műszaki adatokra vagy információra, ha ezt az illetékes hatóság szükségesnek tartja;

h) nyilatkozatot a szállítás engedélyezéséről, ha az 5.1.5.2.2 pont szerint a szállításhoz engedélyre van szükség, és ha az ilyen nyilatkozat elegendő;

i) a csomagolóeszköz azonosítóját;

j) a csomagolás leírását, hivatkozással a rajzokra vagy a tervek részletes ismertetésére. Ha az illetékes hatóság megfelelőnek tartja, a küldeménydarab összeállítását mutató, 21 cm x 30 m-nél nem nagyobb tervrajz másolat csatolása is elfogadható a csomagolás rövid leírásának mellékelésével, amely tartalmazza a gyártási anyagokat, a bruttó tömeget, a főbb külső méreteket és a megjelenést;

k) a minta ismertetését hivatkozással a rajzokra;

l) az engedélyezett radioaktív tartalom leírását, beleértve

– a radioaktív tartalom bármilyen korlátozását, amely a csomagolás természetéből nem magától értetődő;

– a fizikai és a kémiai tulajdonságok leírását, a vele járó aktivitásokat (beleértve az izotópváltozatok ilyen tulajdonságait, ha ilyenek vannak), a mennyiségeket grammban (hasadóanyagoknál), és azt, hogy különleges formájú anyagról vagy kis mértékben diszpergálódó radioaktív anyagról van-e szó;

m) a biztonsági tartály leírását;

n) a hasadóanyagokat tartalmazó küldeménydaraboknál kiegészítésként:

1) az engedélyezett radioaktív tartalom részletes leírását;

2) a megtartó rendszer leírását;

3) a kritikussági biztonsági mutatószám értékét;

4) hivatkozást olyan dokumentációra, amely bizonyítja a tartalom kritikussági biztonságát;

5) minden különleges sajátosságot, amelynek alapján a víz hiányát feltételezték üres terekben a kritikussági értékelés során;

6) a kritikussági értékelésnél figyelembe vett neutron sokszorozódás megengedett

változtatását (a 6.4.11.4 b) pont szerint) a tényleges besugárzási tapasztalatok alapján;

7) a környezeti hőmérséklet tartományt, amelyet a külön megegyezés tartalmaz;

o) *B(M)* típusú küldeménydaraboknál a 6.4.7.5, 6.4.8.4, 6.4.8.5, 6.4.8.6 és 6.4.8.9 – 6.4.8.15 bekezdés azon előírásainak felsorolását, amelyeknek a küldeménydarab nem felel meg, és minden olyan kiegészítő információt, ami hasznos lehet más illetékes hatóságok számára;

p) a 0,1 kg vagy annál több urán-hexafluoridot tartalmazó küldeménydaraboknál a 6.4.6.4 bekezdés rá vonatkozó előírásainak felsorolását (ha van ilyen), és minden olyan kiegészítő információt, ami hasznos lehet más illetékes hatóságok számára;

q) a járulékos üzemeltetési intézkedések pontos felsorolását, amelyeket a küldemény előkészítése, berakása, szállítása, kirakása és kezelése megkíván, beleértve a biztonságos hőelvezetésre vonatkozó minden különleges rakodási előírást;

r) hivatkozást azokra az információkra, amelyeket a kérelmező szolgáltatott a csomagolóeszköz használatára vonatkozóan vagy azokra a különleges intézkedésekre, amelyeket a szállítás megkezdése előtt el kell végezni;

s) nyilatkozatot a tervezéskor feltételezett környezeti feltételekre vonatkozóan, ha azok nem felelnek meg a 6.4.8.5, a 6.4.8.6, illetve a 6.4.8.15 bekezdésben meghatározottaknak;

t) az alkalmazott minőségbiztosítási program részletes leírását, amint az az 1.7.3 szakaszban elő van írva;

u) minden vészhelyzeti intézkedést, amelyet az illetékes hatóság szükségesnek tart;

v) ha az illetékes hatóság szükségesnek tartja, hivatkozást a kérelmező kilétére;

w) az igazolást kiállító hivatalnok nevét és aláírását.

6.4.23.15 Az illetékes hatóságot értesíteni kell az általa az 1.6.6.2.1, az 1.6.6.2.2 pont, a 6.4.22.2, a 6.4.22.3 és a 6.4.22.4 bekezdés szerint jóváhagyott minta alapján gyártott minden csomagolóeszköz sorozatszámáról.

6.4.23.16 A többoldalú engedélyek a minta származási országa vagy a feladási ország illetékes hatóságai által kiadott eredeti engedélyokiratok érvényességi záradékolásával is létrejöhetnek. Ilyen érvényességi záradékolás történhet az eredeti engedélyokiratra vonatkozó egyetértési észrevételezéssel vagy egy külön egyetértési okirat, melléklet, kiegészítés stb. készítésével azon ország illetékes hatósága által, amelyen keresztül vagy amelybe a szállítás történik.

6.5 fejezet

A nagyméretű csomagolóeszközök (IBC-k) gyártására és vizsgálatára vonatkozó előírások

6.5.1 Általános előírások

6.5.1.1 *Az előírások hatálya*

6.5.1.1.1 E fejezet előírásai azokra a nagyméretű csomagolóeszközökre (IBC-kre) vonatkoznak, amelyek használata bizonyos veszélyes anyagok szállításához a 3.2 fejezet „A" táblázat 8 oszlopában megadott csomagolási utasítások szerint engedélyezett. A 6.7, ill. a 6.8 fejezet követelményeit kielégítő mobil tartányok, ill. tankkonténerek nem tekinthetők IBC-nek. Az e fejezet követelményeit kielégítő IBC-k nem tekinthetők az SZMGSZ 2. számú Melléklete értelmében vett konténernek.

6.5.1.1.2 Az illetékes hatóság kivételesen jóváhagyhat olyan IBC-t, ill. üzemi szerelvényeket, amelyek szigorúan véve nem felelnek meg az itt szereplő követelményeknek, de elfogadható változatot jelentenek. Ezenkívül a tudományos és műszaki haladás figyelembe vétele érdekében az illetékes hatóság ugyancsak elfogadhat olyan alternatív megoldásokat, amelyek a szállított anyaggal való összeférhetőség tekintetében legalább olyan biztonságosak, mint a meglevő gyakorlat, ill. az ütődésekkel, a rakodási igénybevételekkel és a tűzzel szembeni ellenállóképességük azonos vagy nagyobb.

6.5.1.1.3 Az IBC-k szerkezetéhez, szerelvényeihez, vizsgálatához, jelöléséhez és üzemeltetéséhez azon ország[13)] illetékes hatóságának a beleegyezése szükséges, amelyben az IBC-t jóváhagyták.

6.5.1.1.4 Az IBC gyártójának és forgalmazójának információt kell nyújtania a követendő eljárásokra és a zárószerkezetek (beleértve a szükséges tömítéseket) típusára és méreteire és minden más alkatrészre, ami annak biztosításához szükséges, hogy a szállításra előkészített IBC képes legyen az e fejezet vonatkozó igénybevételi próbáinak elviselésére.

6.5.1.2 (fenntartva)

6.5.1.3 (fenntartva)

6.5.1.4 *Az IBC-k típusát jelölő kód*

6.5.1.4.1 A kód a következőkből áll: két arab számjegyből, amint azt az a) pont meghatározza; ezt egy vagy több nagybetű követi a b) pont szerinti meghatározásnak megfelelően; ezt adott esetben egy arab számjegy követi, amely az IBC kategóriát jelöli.

a)

Típus	**Szilárd anyagokhoz**		**Folyékony anyagokhoz**
	gravitációs úton történő töltésnél és/vagy ürítésnél	**10 kPa (0,1 bar) feletti nyomással történő töltésnél és/vagy ürítésnél**	
Merev falú	11	21	31

[13)] Ha a jóváhagyó ország nem valamely SZMGSZ Tagállam, akkor a küldemény által érintett első SZMGSZ Tagállam illetékes hatósága.

Hajlékony falú	13	–	–

b) Anyagok:

A acél (bármilyen minőségű vagy felületkezelésű)

B alumínium

C fa

D rétegelt falemez

F farostlemez

G papírlemez

H műanyag

L textil

M papír, többrétegű

N fém (acélt és alumíniumot kivéve)

6.5.1.4.2 Összetett IBC-k esetén két latin nagybetűt kell egymás után használni a kód második helyén. Az első jelzi az IBC belső tartályának anyagát és a második az IBC külső csomagolóeszközének anyagát.

6.5.1.4.3 Az IBC-k típusai és kódjai a következők:

Anyag	Kategória	Kód	Bekezdés
Fém			6.5.5.1
A Acél	szilárd anyagokhoz gravitációs úton történő töltésnél és/vagy ürítésnél	11A	
	szilárd anyagokhoz nyomással történő töltésnél és/vagy ürítésnél	21A	
	folyadékokhoz	31A	
B Alumínium	szilárd anyagokhoz gravitációs úton történő töltésnél és/vagy ürítésnél	11B	
	szilárd anyagokhoz nyomással történő töltésnél és/vagy ürítésnél	21B	
	folyadékokhoz	31B	
N Fém (acélt és alumíniumot kivéve)	szilárd anyagokhoz gravitációs úton történő töltésnél és/vagy ürítésnél	11N	
	szilárd anyagokhoz nyomással történő töltésnél és/vagy ürítésnél	21N	
	folyadékokhoz	31N	
Hajlékony falú			6.5.5.2
H Műanyag	műanyagszövet belső bevonat vagy bélés nélkül	13H1	
	műanyagszövet belső bevonattal	13H2	
	műanyagszövet béléssel	13H3	
	műanyagszövet belső bevonattal és béléssel	13H4	
	műanyag fólia	13H5	
L Textilszövet	belső bevonat vagy bélés nélkül	13L1	
	belső bevonattal	13L2	
	béléssel	13L3	

Anyag	Kategória	Kód	Bekezdés
	belső bevonattal és béléssel	13L4	
M Papír	többrétegű	13M1	
	többrétegű, vízálló	13M2	
Merev falú			6.5.5.3
H műanyag	szilárd anyagokhoz gravitációs úton történő töltésnél és/vagy ürítésnél (vázszerkezettel)	11H1	
	szilárd anyagokhoz gravitációs úton történő töltésnél és/vagy ürítésnél (önhordó)	11H2	
	szilárd anyagokhoz nyomással történő töltésnél és/vagy ürítésnél (vázszerkezettel)	21H1	
	szilárd anyagokhoz nyomással történő töltésnél és/vagy ürítésnél (önhordó)	21H2	
	folyadékokhoz (vázszerkezettel)	31H1	
	folyadékokhoz (önhordó)	31H2	
Összetett			6.5.5.4
HZ[a)] műanyag belső tartállyal	szilárd anyagokhoz gravitációs úton történő töltésnél és/vagy ürítésnél, merev falú műanyag belső tartállyal	11HZ1	
	szilárd anyagokhoz gravitációs úton történő töltésnél és/vagy ürítésnél, hajlékony falú műanyag belső tartállyal	11HZ2	
	szilárd anyagokhoz nyomással történő töltésnél és/vagy ürítésnél, merev falú műanyag belső tartállyal	21HZ1	
	szilárd anyagokhoz nyomással történő töltésnél és/vagy ürítésnél, hajlékony falú műanyag belső tartállyal	21HZ2	
	folyadékokhoz, merev falú műanyag belső tartállyal	31HZ1	
	folyadékokhoz, hajlékony falú műanyag belső tartállyal	31HZ2	
Papírlemez			6.5.5.5
G Papírlemez	szilárd anyagokhoz gravitációs úton történő töltésnél és/vagy ürítésnél	11G	
Fa			6.5.5.6
C Közönséges fa	szilárd anyagokhoz gravitációs úton történő töltésnél és/vagy ürítésnél, béléssel	11C	
D Rétegelt falemez	szilárd anyagokhoz gravitációs úton történő töltésnél és/vagy ürítésnél béléssel	11D	
F Farostlemez	szilárd anyagokhoz gravitációs úton történő töltésnél és/vagy ürítésnél, béléssel	11F	

a) Ezt a kódot ki kell egészíteni, a Z betűt helyettesítve, a 6.5.1.4.1 b) pont szerinti nagybetűvel, amely a külső burkolathoz használt anyag fajtáját jelzi.

6.5.1.4.4 Egy „W” betű követheti az IBC kódot. A „W” betű jelzi, hogy az IBC, bár a kód által jelzett típus alá tartozik, de a 6.5.5 szakaszban előírtaktól eltérően gyártották és a 6.5.1.1.2 pont előírásai szerint azonos értékűnek tekinthető.

6.5.2 Jelölés

6.5.2.1 ***Alapjelölés***

6.5.2.1.1 Minden, az SZMGSZ 2. számú Melléklet előírásai szerint gyártott és felhasználásra szánt IBC-n jelölésnek kell lennie, amely tartós, jól olvasható és jól látható helyen van. A betűk, számok és jelek magasságának legalább 12 mm-nek kell lennie. A jelölésnek a következő elemeket kell tartalmaznia:

a) az Egyesült Nemzetek jele a csomagolóeszközön: ;
Ezt a jelet csak annak tanúsítására szabad használni, hogy a csomagolóeszköz megfelel a 6.1, a 6.2, a 6.3, a 6.5, ill. a 6.6 fejezetben található vonatkozó előírásoknak. Fém IBC-k esetén amennyiben a jelölést beütéssel vagy benyomással viszik fel, e jel helyett az „UN" nagybetűk is használhatók;

b) az IBC típusát a 6.5.1.4 bekezdés szerint jelölő kód;

c) egy nagybetű, amely a csomagolási csoporto(ka)t jelöli, amely(ek)re a gyártási típust jóváhagyták:

– X az I, a II és a III csomagolási csoporthoz (csak szilárd anyagokhoz használatos IBC-k esetén);

– Y a II és a III csomagolási csoporthoz;

– Z csak a III csomagolási csoporthoz;

d) a gyártás időpontja: hónap és az év utolsó két számjegye;

e) annak az államnak a jele, amely a jelölés alkalmazását engedélyezte, a nemzetközi forgalomban résztvevő gépjárművek államjelzéséve[1];

f) a gyártó neve vagy jele és az IBC-nek az illetékes hatóság által megállapított egyéb azonosító jele;

g) a halmazolási próba során alkalmazott terhelés kg-ban, a halmazolásra nem tervezett IBC-knél „0"-t kell feltüntetni;

h) a megengedett legnagyobb bruttó tömeg kg-ban.

Az előírt alapjelölést az előző pontok sorrendjében kell felvinni. A 6.5.2.2 bekezdésben előírt és az illetékes hatóság által engedélyezett minden más jelölést úgy kell elhelyezni, hogy a jelölés különböző elemei pontosan felismerhetők legyenek.

Az előző a) – h) pontban és a 6.5.2.2 bekezdésben előírt jelölés elemeket egyértelműen el kell választani egymástól, pl. ferde vonallal vagy szóközzel, hogy könnyen azonosíthatók legyenek.

1) A közúti közlekedésről szóló Bécsi Egyezmény (Bécs, 1968) által előírt államjelzés a nemzetközi forgalomban résztvevő gépjárművekre.

6.5.2.1.2 Az előző 6.5.2.1.1 a) – h) pont szerinti jelölések példái különböző IBC típusokra:

11A/Y/02 03 AU/UNZ 777 5500/1500	Szilárd anyagok szállítására készült, acélból gyártott fém IBC gravitációs úton történő ürítéshez / a II és a III csomagolási csoporthoz / gyártási idő 2003. február / engedélyezve Ukrajbában / a Juzsnyij Gépgyár gyártmánya azon gyártási típusnak megfelelően, amelyet az illetékes hatóság a 777 sorozatszámmal látott el / a halmazolási próba terhelése kg-ban / a megengedett legnagyobb bruttó tömeg kg-ban.
13H3/Z/0301 Fin/Nokia 1713 0/1500	Szilárd anyagok szállítására készült, hajlékony falú IBC műanyagszövetből, béléssel ellátva, például gravitációs úton történő töltéshez / nem halmazolható.
31H1/Y/03 17 RUS/JSK „NZHK” 45165/1200	Folyadékok szállítására készült, merev falú műanyag IBC, amelyet a halmazolási terhelés elviselésére alkalmas szerkezeti elemekkel láttak el.
31HA1/Y/05 05 SK/Tatra 1683 10800/1200	Folyadékok szállítására készült összetett IBC merev falú műanyag belső tartállyal és külső acél burkolattal.
11C/X/11 03 PL/Hortex 6366 3000/910	Szilárd anyagok szállítására készült fa IBC béléssel, amelyet az I, a II és a III csomagolási csoport szilárd anyagaihoz engedélyeztek

6.5.2.2 ***Kiegészítő jelölés***

6.5.2.2.1 Minden egyes IBC-n rajta kell lenni a 6.5.2.1 bekezdésben előírt jelölésnek és ezenkívül a következő adatoknak, amelyek feltüntethetők egy a felülvizsgálathoz könnyen hozzáférhető helyre tartósan felerősített, korrózióálló fémlapon:

Kiegészítő jelölés	**az IBC kategóriája**				
	Fém	**Merev falú műanyag**	**Összetett**	**Papírlemez**	**Fa**
Űrtartalom literben[a)] 20 °C-on	X	X	X		
Saját tömeg kg-ban[a)]	X	X	X	X	X
Próbanyomás kPa-ban vagy bar-ban[a)] (ha van ilyen)		X	X		
Legnagyobb töltési/ürítési nyomás kPa-ban vagy bar-ban[a)] (ha van ilyen)	X	X	X		
A test anyaga és legkisebb vastagsága mm-ben	X				
Legnagyobb megengedett halmazolási terhelés [b)]	X	X	X	X	X
Az utolsó tömörségi próba időpontja (hónap és év) (ha van ilyen)	X	X	X		
Az utolsó felülvizsgálat időpontja (hónap és év)	X	X	X		
A gyártó sorozatszáma	X				

Az X jel azt jelenti, hogy az előírt adatot fel kell tüntetni.

a) A mértékegységet fel kell tüntetni.

b) *A 6.5.2.2.2 pont szerinti jelölés, amelyet minden, 2011. január 1. után gyártott, javított, ill. átalakított IBC-n fel kell tüntetni (lásd az 1.6.1.15 bekezdést).*

6.5.2.2.2 Az IBC használata során megengedett legnagyobb halmazolási terhelést a következő jelképpel kell feltüntetni:

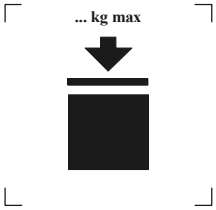

Halmazolható IBC-re

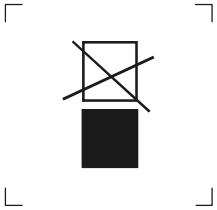

Nem halmazolható IBC-re

A jelképnek legalább 100 x 100 mm nagyságúnak, tartósnak és jól látható kell lennie. A számok, ill. betűk magasságának legalább 12 mm-nek kell lenni..

A jelkép fölött feltüntetett tömeg nem lehet nagyobb, mint a gyártási típus vizsgálat (lásd a 6.5.6.6.4 pontot) során alkalmazott terhelés és 1,8 hányadosa.

Megjegyzés: *A 6.5.2.2.2 pont előírásait minden, 2011. január 1. után gyártott, javított, ill. átalakított IBC-re alkalmazni kell. (Lásd az 1.6.1.15 bekezdést is).*

6.5.2.2.3 A 6.5.2.1 bekezdésben előírt jelölésen kívül a hajlékony falú IBC-ket el lehet látni az ajánlott emelési módra utaló piktogrammal.

6.5.2.2.4 Az összetett IBC-k belső tartályát legalább a következő adatokkal kell megjelölni:

a) a gyártó neve vagy jele és az IBC illetékes hatóság által meghatározott egyéb azonosítója, mint azt a 6.5.2.1.1 f) pont előírja;
b) IBC gyártási időpontja, mint azt a 6.5.2.1.1 d) pont előírja; és
c) annak az államnak a jele, amely a jelölés alkalmazását engedélyezte, mint azt a 6.5.2.1.1 e) pont előírja.

6.5.2.2.5 Amennyiben az összetett IBC úgy van kialakítva, hogy külső burkolata eltávolítható az üresen történő szállításhoz (pl. ha újrahasználat céljából az IBC-t az eredeti feladónak visszaküldik), minden levehető részen fel kell tüntetni a gyártási hónapot és évet, a gyártó nevét vagy jelét és az IBC-nek az illetékes hatóság által meghatározott egyéb azonosítóját [lásd a 6.5.2.1.1 f) pontot].

6.5.2.3 ***A gyártási típusnak való megfelelőség***

A jelölés azt jelzi, hogy az IBC azonos a sikeresen bevizsgált gyártási típussal és a jóváhagyásban szereplő követelményeknek megfelel.

6.5.3 Gyártási előírások

6.5.3.1 ***Általános előírások***

6.5.3.1.1 Az IBC-knek a külső környezet okozta károsodással szemben ellenállónak vagy alkalmas módon védettnek kell lenniük.

6.5.3.1.2 Az IBC-ket úgy kell gyártani és lezárni, hogy normális szállítási körülmények között, beleértve a rezgések, a hőmérséklet-, a páratartalom- vagy a nyomásváltozás hatását, a tartalomból semmi ne szabadulhasson ki.

6.5.3.1.3 Az IBC-ket és zárószerkezeteiket olyan anyagból kell gyártani, amely a tartalommal összeférhető, vagy belülről védeni kell, hogy ne álljon fenn a veszélye annak, hogy

a) a tartalom az IBC-t megtámadva annak használatát veszélyessé teszi;
b) a tartalom reakciója vagy bomlása következik be, vagy az IBC anyagával káros vagy veszélyes vegyületek képződnek.

6.5.3.1.4 A tömítéseket, ha vannak, olyan anyagból kell készíteni, amelyet az IBC-ben szállított anyag nem támad meg.

6.5.3.1.5 Valamennyi üzemi szerelvényt úgy kell elhelyezni vagy védeni, hogy a szállított anyag kiszabadulásának kockázata a szállítás és kezelés során bekövetkező sérülések esetén a legcsekélyebb mértékűre korlátozódjék.

6.5.3.1.6 Az IBC-t, tartozékait, valamint az üzemi és szerkezeti szerelvényeit úgy kell kialakítani, hogy a tartalom elvesztése nélkül ellen tudjanak állni a tartalom belső nyomásának és azoknak az igénybevételeknek, amelyeknek normális kezelési és szállítási körülmények között ki vannak téve. A halmazolásra szánt IBC-ket ennek megfelelően kell kialakítani. Az IBC valamennyi rögzítő és emelő berendezésének megfelelő szilárdságúnak kell lennie ahhoz, hogy normális kezelési és szállítási körülmények között se jelentős alakváltozást, se meghibásodást ne szenvedjenek, és ezeket a berendezéseket úgy kell elhelyezni, hogy az IBC egyetlen része se legyen túlzott igénybevételnek kitéve.

6.5.3.1.7 Ha az IBC egy keretszerkezetben levő testből áll, azt oly módon kell kialakítani, hogy:

a) a test ne ütődjön vagy dörzsölődjön úgy a keretszerkezethez, hogy az a test sérülését okozza;
b) a test mindig a keretszerkezeten belül maradjon;
c) a szerelvényeket úgy kell elhelyezni és rögzíteni, hogy ne sérülhessenek meg, ha a test és a keretszerkezet közötti kapcsolat lehetővé teszi a relatív tágulást vagy elmozdulást.

6.5.3.1.8 Ha az IBC-t alsó ürítőszeleppel szerelik fel, ennek zárt helyzetben rögzíthetőnek kell lennie és sérülés ellen az egész ürítőrendszert megfelelően védeni kell. Azokat a szelepeket, amelyek emeltyű segítségével záródnak, ill. nyitódnak, úgy kell kialakítani, hogy véletlen kinyílás ellen védhetők legyenek és nyitott vagy zárt helyzetük könnyen felismerhető legyen. A folyékony anyagok szállítására szolgáló IBC-ken az ürítő nyílásokat egy második zárószerkezettel is fel kell szerelni, pl. vakkarimával vagy ezzel egyenértékű készülékkel.

6.5.4 Vizsgálat, tanúsítás és felülvizsgálat

6.5.4.1 *Minőségbiztosítás:* Annak biztosítására, hogy mindegyik IBC megfeleljen e fejezet előírásainak, az IBC-ket olyan minőségbiztosítási program szerint kell gyártani és bevizsgálni, amelyet az illetékes hatóság kielégítőnek tart.

Megjegyzés: *Az alkalmazható eljárás(ok)ra megfelelő útmutatást ad az ISO 16106:2006 szabvány: „Csomagolás. Veszélyes áruk szállítási csomagolása. Veszélyes áruk csomagolásai, közepes méretű szállítótartályok (IBC-k) és nagyméretű csomagolások. Útmutató az ISO 9001 alkalmazásához”.*

6.5.4.2 *Vizsgálati követelmények:* Az IBC-ket gyártási típus vizsgálatnak kell alávetni, és ha szükséges, a 6.5.4.4 bekezdés szerinti, első alkalommal, ill. időszakosan végzendő vizsgálatoknak és felülvizsgálatoknak.

6.5.4.3 *Tanúsítás:* Minden IBC gyártási típusra bizonyítványt kell kiállítani és jelölést kell hozzárendelni (lásd a 6.5.2 szakaszt), amely tanúsítja, hogy a gyártási típus a szerelvényeivel együtt kielégíti a vizsgálati követelményeket.

6.5.4.4 ***Vizsgálat, felülvizsgálat***

Megjegyzés: *A javított IBC-k vizsgálatára, felülvizsgálatára lásd a 6.5.4.5 bekezdést is.*

6.5.4.4.1 Minden fém, merev falú műanyag és összetett IBC-t az illetékes hatóság által elfogadott módon meg kell vizsgálni:

a) az üzembe helyezés előtt (ill. átalakítás után) és azután legalább öt évenként az alábbiak tekintetében:

– a gyártási típusmintának való megfelelőség, beleértve a jelöléseket;

– a belső és külső állapot;

– az üzemi szerelvények kifogástalan működése.

Az esetleges hőszigetelést csak olyan mértékben kell eltávolítani, amennyire az az IBC test megfelelő vizsgálatához szükséges.

b) legalább két és fél évenként az alábbiak tekintetében:

– külső állapot;

– az üzemi szerelvények kifogástalan működése.

Az esetleges hőszigetelést csak olyan mértékben kell eltávolítani, amennyire az az IBC test megfelelő vizsgálatához szükséges.

Minden IBC-nek minden szempontból meg kell felelnie a gyártási típusának.

6.5.4.4.2 Minden olyan fém, merev falú műanyag és összetett IBC-t, amelyet folyadékokhoz vagy nyomás alatt töltött vagy ürített szilárd anyagokhoz használnak

a) a szállításhoz történő első használat előtt;
b) legfeljebb két és féléves időközönként

a 6.5.6.7.3 pontban leírt próbával legalább azonos hatékonyságú, megfelelő tömörségi próbának kell alávetni, amelynek során a 6.5.6.7.3 pontban meghatározott vizsgálati szintnek kell megfelelnie.

Ehhez a vizsgálathoz az IBC-n rajta kell lenni az elsődleges, alsó zárószerkezetének. Az összetett IBC belső tartálya a külső burkolat nélkül is vizsgálható, ha ez a vizsgálati eredményeket nem befolyásolja.

6.5.4.4.3 Az egyes vizsgálatokról, felülvizsgálatokról készült jegyzőkönyvet az IBC tulajdonosának legalább a következő vizsgálat, ill. felülvizsgálat időpontjáig meg kell őriznie. A jegyzőkönyvnek tartalmaznia kell a vizsgálat, ill. felülvizsgálat eredményeit és a vizsgálatot, felülvizsgálatot végző azonosítását (lásd még a jelölési előírásokat a 6.5.2.2.1 pontban).

6.5.4.4.4.4 Az illetékes hatóság bármely időpontban megkövetelheti annak bizonyítását – e fejezet előírásainak megfelelő próbák szerint eljárva –, hogy a IBC kielégíti a gyártási típus vizsgálatára vonatkozó előírásokat.

6.5.4.5 ***Javított IBC-k***

6.5.4.5.1 Amennyiben az IBC baleset eredményeként vagy más okból megsérül, az IBC-t ki kell javítani vagy más módon helyre kell állítani (lásd az IBC rendszeres karbantartása meghatározást az 1.2.1 szakaszban), hogy a gyártási típusnak megfeleljen. A merev műanyag IBC megsérült testét, ill. az összetett IBC megsérült belső tartályát ki kell cserélni.

6.5.4.5.2 Az SZMGSZ 2. számú Mellékletben előírt minden más vizsgálaton kívül az IBC-t javítás után a 6.5.4.4 bekezdésben előírt teljes körű vizsgálatnak kell alávetni és az előírt vizsgálati jegyzőkönyvet el kell készíteni.

6.5.4.5.3 A gyártó által felvitt UN gyártási típus jelölés közelében tartós módon fel kell tüntetni a javítás utáni vizsgálatokat végző szervre utaló, következő jelöléseket:

a) annak az államnak a jelét, ahol a vizsgálatokat végezték;
b) a vizsgálatokat végző nevét vagy engedélyezett jelét; és
c) a vizsgálatok időpontját (hónap, év).

6.5.4.5.4 A 6.5.4.5.2 pont szerint végzett vizsgálatok úgy tekinthetők, hogy megfelelnek a két és félévenként és az ötévenként végzendő időszakos vizsgálatokra vonatkozó előírásoknak.

6.5.5 Különleges követelmények az IBC-kre

6.5.5.1 *Fém IBC-k*

6.5.5.1.1 Ezek a követelmények a szilárd vagy folyékony anyagok szállítására szolgáló, fém IBC-kre vonatkoznak. A fém IBC-k három fajtája használatos:

a) 11A, 11B, 11N (gravitációs úton töltött vagy ürített szilárd anyagokhoz);
b) 21A, 21B, 21N (10 kPa-nál (0,1 bar-nál) nagyobb túlnyomással töltött vagy ürített szilárd anyagokhoz);
c) 31A, 31B, 31N (folyékony anyagokhoz).

6.5.5.1.2 A testet olyan alkalmas, alakítható fémből kell készíteni, amelynek hegeszthetősége bizonyított. A hegesztési varratokat szakszerűen kell elkészíteni és azoknak teljes biztonságot kell nyújtaniuk. Szükség esetén figyelembe kell venni az alacsony hőmérsékleten tanúsított viselkedést.

6.5.5.1.3 Gondoskodni kell arról, hogy az egymással határos különböző fémek révén létrejövő elektrolitikus korrózió elkerülhető legyen.

6.5.5.1.4 Azokon az alumíniumból gyártott IBC-ken, amelyek gyúlékony folyékony anyagok szállítására szolgálnak, nem lehet védelem nélküli, nem rozsdamentes acélból készített mozgó rész, mit pl. fedelek, zárószerkezetek stb., amelyek az alumíniumhoz való súrlódás vagy nekiütődés révén veszélyes reakciót válthatnának ki.

6.5.5.1.5 A fém IBC-ket olyan fémből kell készíteni, amely teljesíti a következő követelményeket:

a) acél esetében a szakadási nyúlás %-os értéke nem lehet kisebb, mint

$\frac{10000}{R_m}$, de legalább 20%,

ahol

R_m a használt acél minimális szavatolt szakítószilárdságaMPa-ban;

b) alumínium és ötvözetei esetében a szakadási nyúlás %-ban nem lehet kisebb, mint

$\frac{10000}{6R_m}$, de legalább 8%.

A szakadási nyúlás meghatározásához használt próbatesteket a hengerlési irányra merőlegesen kell kivágni és úgy kell befogni, hogy az

$L_o = 5d$ vagy $L_o = 5{,}65\sqrt{A}$ legyen,

ahol

L_0 = a próbatest mérési jel távolsága a vizsgálat előtt;

d = a próbatest átmérője;

A = a próbatest keresztmetszeti területe.

6.5.5.1.6 Legkisebb falvastagság

a) Az $R_m \times A_0$ = 10 000 értékkel bíró referencia acélnál a falvastagság nem lehet kisebb a következő értékeknél:

Űrtartalom (C) literben	**Falvastagság (T) mm-ben**			
	11A, 11B, 11N típus		**21A, 21B, 21N, 31A, 31B, 31N típus**	
	nem védett	**védett**	**nem védett**	**védett**
C ≤ 1000	2,0	1,5	2,5	2,0
1000 < C ≤ 2000	T = C/2000 + 1,5	T = C/2000 + 1,0	T = C/2000 + 2,0	T = C/2000 + 1,5
2000 < C ≤ 3000	T = C/2000 + 1,5	T = C/2000 + 1,0	T = C/1000 + 1,0	T = C/2000 + 1,5

ahol

A_0 = az alkalmazott referencia acél minimális szakadási nyúlása (százalékban) a szakítóvizsgálat során (lásd a 6.5.5.1.5 pontot);

b) az a) pontban említett referencia acéltól eltérő más fémeknél a legkisebb falvastagság a következő képlettel számítható:

$$e_1 = \frac{21{,}4 \times e_0}{\sqrt[3]{R_{m1} \times A_1}}$$

ahol

e_1 = a felhasznált fém szükséges azonos értékű falvastagsága, mm;

e_0 = a referencia acél szükséges minimális falvastagsága, mm;

R_{m1} = a felhasználandó fém szavatolt minimális szakítószilárdsága, MPa [lásd a c) pontot];

A_1 = a felhasznált fém minimális szakadási nyúlása (százalékban) a szakítóvizsgálat során (lásd a 6.5.5.1.5 pontot).

A falvastagság azonban semmilyen esetben sem lehet 1,5 mm-nél kisebb.

c) A b) pontban leírt számítás céljából a felhasználandó fém szavatolt minimális szakítószilárdságának (R_{m1}) a nemzeti vagy nemzetközi szabványok szerinti legkisebb értéknek kell lennie. Ausztenites acélok esetében azonban az anyagszabványok szerint meghatározott R_m legkisebb érték 15%-kal növelhető, ha az anyag minőségére vonatkozó bizonylatban nagyobb érték szerepel. Ha a szóban forgó anyagra nincs anyagszabvány, az R_m értékének az anyag minőségére vonatkozó bizonylatban szereplő legkisebb értéket kell venni.

6.5.5.1.7 *Nyomáskiegyenlítési követelmények:* A folyadékok szállítására szolgáló IBC-nek elegendő mennyiségű gőzt kell tudni kiszabadítania ahhoz, hogy tűz hatására bekövetkező melegedése során elkerülhető legyen a csomagolóeszköz-test repedése. Ez hagyományos nyomáskiegyenlítő szerkezetekkel vagy más szerkezeti megoldással érhető el. Ezeknek a szerkezeteknek a működését kiváltó nyomás nem lehet nagyobb, mint 65 kPa (0,65 bar) és nem lehet kisebb, mint az IBC-ben előálló összes túlnyomás (azaz a töltet gőznyomása

növelve a levegő vagy egyéb inert gáz parciális nyomásával és mindez csökkentve 100 kPa-lal (1 bar-ral) 55 °C-on, a 4.1.1.4 bekezdésében meghatározott maximális töltési fok mellett. A szükséges nyomáskiegyenlítő szerkezeteket a gőztérben kell elhelyezni.

6.5.5.2 ***Hajlékony falú IBC-k***

6.5.5.2.1 Ezeket a követelményeket a következő kódú hajlékony falú IBC-kre kell alkalmazni:

13H1 (műanyagszövet belső bevonat vagy bélés nélkül)

13H2 (műanyagszövet belső bevonattal)

13H3 (műanyagszövet béléssel)

13H4 (műanyagszövet, belső bevonattal és béléssel)

13H5 (műanyag fólia)

13L1 (textilszövet belső bevonat vagy bélés nélkül)

13L2 (textilszövet belső bevonattal)

13L3 (textilszövet béléssel)

13L4 (textilszövet, belső bevonattal és béléssel)

13M1 (papír, többrétegű)

13M2 (papír, többrétegű, vízálló)

A hajlékony falú IBC-k csak szilárd anyagok szállítására szolgálnak.

6.5.5.2.2 A testet megfelelő anyagból kell gyártani. Az anyag szilárdságának és az IBC gyártási módszerének igazodnia kell az IBC űrtartalmához és rendeltetéséhez.

6.5.5.2.3 A 13M1 és 13M2 típusú, hajlékony falú IBC-k gyártásához használt minden anyagnak legalább 24 órán át tartó, vízbe való merítés után meg kell őriznie annak a szakítószilárdságnak legalább 85%-át, amelyet az anyag kiegyenlített klimatizálása után 67% vagy ennél kisebb relatív nedvességtartalom mellett mértek.

6.5.5.2.4 A egyesítéseket varrással, hőhegesztéssel, ragasztással vagy ezekkel egyenértékű eljárással kell elkészíteni. A varrással kialakított egyesítések minden végét el kell dolgozni.

6.5.5.2.5 A hajlékony falú IBC-knek kielégítő ellenállással kell rendelkezniük az ultraibolya sugárzás hatására, a klimatikus hatásokra vagy a rendeltetés szerint szállított anyag hatására bekövetkező öregedéssel és gyengüléssel szemben.

6.5.5.2.6 Amennyiben a műanyagból készült, hajlékony falú IBC-t az ultraibolya sugarak ellen védeni kell, ennek korom vagy más alkalmas pigment vagy inhibitor hozzáadásával kell történnie. Az adalékoknak összeférhetőnek kell lenniük a tartalommal és hatásukat a csomagolóeszköz-test teljes élettartama alatt meg kell őrizniük. Olyan korom, pigment vagy inhibitor alkalmazásánál, amely különbözik a bevizsgált gyártási típus gyártásához használttól, a vizsgálatok megismétlésétől el lehet tekinteni, ha a megváltozott korom-, pigment vagy inhibitor tartalom a szerkezeti anyag fizikai tulajdonságait kedvezőtlenül nem befolyásolja.

6.5.5.2.7 A test anyagába adalékanyagok keverhetők, hogy az öregedéssel szembeni ellenállóképességet javítsák, vagy más célokra, feltéve, hogy ezek az adalékok az anyag fizikai vagy kémia tulajdonságait kedvezőtlenül nem befolyásolják.

6.5.5.2.8 Az IBC test gyártásához már használt tartályokból származó anyag nem használható. Az ugyanazon gyártási sorozatból származó hulladékok vagy gyártási maradékok azonban felhasználhatók. Ismételten felhasználhatók az elemek, mint például rögzítők és rakodólap

alapok, feltéve hogy ezek a korábbi használat során semmiféle módon nem károsodtak.

6.5.5.2.9 Megtöltött állapotban a magasság és a szélesség aránya nem haladhatja meg a 2:1 értéket.

6.5.5.2.10 A bélést alkalmas anyagból kell készíteni. A felhasznált anyag szilárdságának és a bélés kialakításának meg kell felelni az IBC űrtartalmának és rendeltetésének. Az egyesítéseknek és zárószerkezeteknek portömörnek kell lenniük és ellen kell tudni állniuk a normális kezelési és szállítási feltételek mellett előforduló nyomásoknak és ütéseknek.

6.5.5.3 ***Merev falú műanyag IBC-k***

6.5.5.3.1 Ezek a követelmények a szilárd vagy folyékony anyagok szállítására szolgáló, merev falú műanyag IBC-kre vonatkoznak. A következő kóddal jelölt merev falú műanyag IBC típusok használatosak:

11H1 (halmazoláskor a teljes terhelés elviselésére alkalmas vázszerkezetű, gravitációs úton töltött vagy ürített szilárd anyagokhoz való IBC)

11H2 (önhordó típusú, gravitációs úton töltött vagy ürített szilárd anyagokhoz való IBC)

21H1 (halmazoláskor a teljes terhelés elviselésére alkalmas vázszerkezetű, nyomás alatt töltött vagy ürített szilárd anyagokhoz való IBC)

21H2 (önhordó típusú, nyomás alatt töltött vagy ürített szilárd anyagokhoz való IBC)

31H1 (halmazoláskor a teljes terhelés elviselésére alkalmas kialakítású vázszerkezettel rendelkező IBC folyadékokhoz)

31H2 (önhordó típusú, folyadékokhoz való IBC).

6.5.5.3.2 A testet ismert minőségi jellemzőkkel rendelkező, alkalmas műanyagból kell gyártani és űrtartalmának és rendeltetésszerű felhasználási módjának megfelelő szilárdsággal kell rendelkeznie. Az anyagnak kielégítő ellenállást kell tanúsítania a tartalmazott anyag és esetleg az ultraibolya sugárzás hatására bekövetkező öregedéssel és gyengüléssel szemben. Szükség esetén figyelembe kell venni az alacsony hőmérsékleten tanúsított viselkedését. A benne levő tartalom esetleges áthatolása normális szállítási feltételek között nem okozhat veszélyt.

6.5.5.3.3 Amennyiben az ultraibolya sugarak ellen védelem szükséges, ennek korom vagy más alkalmas pigment vagy inhibitor hozzáadásával kell történnie. Ezeknek az adalékoknak összeférhetőnek kell lenniük a tartalommal és hatásukat a test teljes élettartama alatt meg kell őrizniük. Olyan korom, pigment vagy inhibitor alkalmazásánál, amely különbözik a bevizsgált gyártási típus gyártásához használttól, a vizsgálatok megismétlésétől el lehet tekinteni, ha a megváltozott korom-, pigment- vagy inhibitor tartalom a szerkezeti anyag fizikai tulajdonságait kedvezőtlenül nem befolyásolja.

6.5.5.3.4 A test anyagába adalékanyagok keverhetők, hogy az öregedéssel szembeni ellenállóképességet javítsák, vagy más célokra, feltéve, hogy ezek az adalékok az anyag fizikai vagy kémia tulajdonságait kedvezőtlenül nem befolyásolják.

6.5.5.3.5 A merev falú műanyag IBC gyártásához az ugyanazon gyártási eljárásból származó gyártási maradékok vagy őrlemények kivételével más használt anyag nem használható fel.

6.5.5.4 ***Összetett IBC-k belső műanyag tartállyal***

6.5.5.4.1 Ezeket a követelményeket a szilárd anyagok és folyadékok szállítására szolgáló, következő kóddal rendelkező IBC típusokra kell alkalmazni:

11HZ1 (összetett IBC merev falú műanyag belső tartállyal gravitációs úton töltött vagy ürített szilárd anyagokhoz)

11HZ2 (összetett IBC hajlékony falú műanyag belső tartállyal gravitációs úton töltött vagy ürített szilárd anyagokhoz)

21HZ1 (összetett IBC merev falú műanyag belső tartállyal nyomás alatt töltött vagy ürített szilárd anyagokhoz)

21HZ2 (összetett IBC hajlékony falú műanyag belső tartállyal nyomás alatt töltött vagy ürített szilárd anyagokhoz)

31HZ1 (összetett IBC merev falú műanyag belső tartállyal folyadékokhoz)

31HZ2 (összetett IBC hajlékony falú műanyag belső tartállyal folyadékokhoz).

Ezt a kódot ki kell egészíteni, a Z betűt a külső burkolathoz használt anyag fajtáját jelölő nagybetűvel helyettesítve (lásd a 6.5.1.4.1 b) pontot).

6.5.5.4.2 A belső tartály nem arra szolgál, hogy a tartályfunkciót a külső burkolat nélkül betöltse. A „merev falú” belső tartály olyan tartály, amely üres állapotban, a zárószerkezet helyre tétele és a külső burkolat segítsége nélkül is megtartja szokásos alakját. A nem „merev falú” belső tartályokat „hajlékony falú”-nak kell tekinteni.

6.5.5.4.3 A külső burkolat normál esetben merev anyagból készül, és olyan alakú, hogy megvédje a belső tartályt a kezelés és szállítás során bekövetkező fizikai sérülésekkel szemben, de nem feladata a tartályfunkció betöltése. Ahol rakodólap alapzat szükséges, az is beleértendő.

6.5.5.4.4 A teljesen körbeérő külső burkolattal rendelkező összetett IBC-t úgy kell kialakítani, hogy a belső tartály sértetlensége a tömörségi és a hidraulikus nyomáspróbát követően könnyen megállapítható legyen.

6.5.5.4.5 A 31HZ2 típusú IBC-k űrtartalma nem haladhatja meg az 1250 litert.

6.5.5.4.6 A belső tartályt ismert minőségi jellemzővel rendelkező, alkalmas műanyagból kell gyártani és űrtartalmának és rendeltetésszerű felhasználási módjának megfelelő szilárdsággal kell rendelkeznie. Az anyagnak kielégítő ellenállást kell tanúsítania a tartalmazott anyag és esetleg az ultraibolya sugárzás hatására bekövetkező öregedéssel és gyengüléssel szemben. Szükség esetén figyelembe kell venni az alacsony hőmérsékleten tanúsított viselkedését. A benne levő tartalom esetleges áthatolása normális szállítási feltételek között nem okozhat veszélyt.

6.5.5.4.7 Amennyiben az ultraibolya sugárzás ellen védelem szükséges, ennek korom vagy más alkalmas pigment vagy inhibitor hozzáadásával kell történnie. Ezeknek az adalékoknak összeférhetőnek kell lenniük a tartalommal és hatásukat a test teljes élettartama alatt meg kell őrizniük. Olyan korom, pigment vagy inhibitor alkalmazásánál, amely különbözik a bevizsgált gyártási típus gyártásához használttól, a vizsgálatok megismétlésétől el lehet tekinteni, ha a megváltozott korom-, pigment- vagy inhibitor tartalom a szerkezeti anyag fizikai tulajdonságait kedvezőtlenül nem befolyásolja.

6.5.5.4.8 A belső tartály anyagába adalékanyagok keverhetők, hogy az öregedéssel szembeni ellenállóképességet javítsák, vagy más célokra, feltéve, hogy ezek az adalékok az anyag fizikai vagy kémia tulajdonságait kedvezőtlenül nem befolyásolják.

6.5.5.4.9 A belső tartály gyártásához az ugyanazon gyártási eljárásból származó gyártási maradékok vagy őrlemények kivételével más, használt anyag nem használható fel.

6.5.5.4.10 A 31HZ2 típusú IBC-k belső tartályának legalább háromrétegű fóliából kell állnia.

6.5.5.4.11 A külső burkolat szerkezete és anyagának szilárdsága feleljen meg az összetett IBC űrtartalmának és rendeltetésszerű használatának.

6.5.5.4. 12 A külső burkolatnak mentesnek kell lennie minden olyan kiszögelléstől, ami a belső tartályt megsérthetné.

6.5.5.4.13 A fém külső burkolatokat megfelelő vastagságú, alkalmas fémből kell készíteni.

6.5.5.4.14 A fából készült külső burkolathoz felhasznált fának jól kiérleltnek, kereskedelmi szárazságúnak és olyan hibától mentesnek kell lennie, ami a burkolat bármely részének szilárdságát csökkentené. A tető és fenék vízálló farostlemezből, pl. keménylemezből, faforgácslemezből vagy egyéb, alkalmas típusból is készíthető.

6.5.5.4.15 A rétegelt falemez burkolatokhoz felhasznált rétegelt falemezt jól kiérlelt, hántolással, vágással vagy fűrészeléssel nyert furnérból kell készíteni, amely kereskedelmi szárazságú és olyan hibáktól mentes, amelyek a burkolat bármely részének szilárdságát csökkentenék. A szomszédos rétegeket vízálló ragasztóval kell összeragasztani. A burkolat szerkezetében a rétegelt falemezzel együtt más alkalmas anyagok is használhatók. A burkolat lapjait a sarokoszlopokhoz vagy homloklapokhoz szilárdan hozzá kell szegezni vagy erősíteni, vagy azonos mértékben alkalmas eszközökkel össze kell erősíteni.

6.5.5.4.16 A farostlemezből készült külső burkolatok falait vízálló farostlemezből, pl. keménylemezből, faforgácslemezből vagy egyéb alkalmas típusból kell készíteni. A burkolatok egyéb részei más alkalmas anyagokból is készíthetők.

6.5.5.4.17 A papírlemez külső burkolatokhoz jó minőségű és ellenállóképes, tömör- vagy hullámpapírlemezt (három vagy többrétegűt) kell használni, amely megfelel a burkolat űrtartalmának és rendeltetésszerű használatának. A külső felület vízállóságának olyan mértékűnek kell lenni, hogy a Cobb-módszerrel végzett vízfelvétel-próba 30 perce alatt a tömegnövekedés ne haladja meg a 155 g/m^2 értéket – lásd az ISO 535:1991 szabványt. A papírlemeznek megfelelő hajlítószilárdsággal kell rendelkeznie. A papírlemezt úgy kell kiszabni, átmetszés nélkül völgyelni és réselni, hogy az összeállításnál ne repedjen meg, a felülete ne törjön meg és ne hasasodjon ki. A hullámpapírlemez hullámosított rétegét a fedőrétegekhez szilárdan hozzá kell ragasztani.

6.5.5.4.18 A papírlemez külső burkolat végei elláthatók fakerettel vagy teljes egészében fából készíthetők. Erősítésként falécek alkalmazhatók.

6.5.5.4.19 A papírlemez külső burkolatok palástillesztéseit vagy ragasztószalaggal kell leragasztani, vagy át kell lapolni és össze kell ragasztani, vagy fém kapoccsal össze kell tűzni. Az átlapolásnak kielégítő mértékűnek kell lennie. Ha a zárás ragasztással vagy ragasztószalaggal történik, vízálló ragasztót kell használni.

6.5.5.4.20 Amennyiben a külső burkolat műanyagból van, a 6.5.5.4.6 – 6.5.5.4.9 pont vonatkozó követelményeit kell alkalmazni annak figyelembevételével, hogy ebben az esetben a belső tartályra vonatkozó követelményeket kell az összetett IBC külső burkolatára is alkalmazni.

6.5.5.4.21 A 31HZ2 típusú IBC-k külső burkolatának a belső tartályt mindenütt teljesen körül kell vennie.

6.5.5.4.22 Az IBC szerves részét képező rakodólap alapzatnak ill. bármilyen különálló rakodólapnak alkalmasnak kell lennie a megengedett legnagyobb bruttó tömegig megtöltött IBC gépi kezelésére.

6.5.5.4.23 A rakodólapot, ill. az IBC szerves részét képező alapzatot úgy kell kialakítani, hogy az IBC alapján ne legyen semmilyen kiszögellés, ami a kezelés során sérülést okozhatna.

6.5.5.4.24 A külső burkolatot a különálló rakodólaphoz hozzá kell erősíteni, hogy biztosítva legyen a stabilitás a kezelés és a szállítás során. A különálló rakodólap felső felületének mentesnek

kell lennie mindenféle éles kiszögelléstől, ami az IBC-t megsérthetné.

6.5.5.4.25 A halmazolás megkönnyítésére erősítő szerkezetek, mint pl. fa tartóelemek használhatók, de ezeket a belső tartályon kívül kell elhelyezni.

6.5.5.4.26 Amennyiben az IBC-t halmazolásra szánják, a teherviselő felületnek olyannak kell lennie, hogy a terhelés biztonságos módon elosztódjék. Az ilyen IBC-t úgy kell kialakítani, hogy a terhet ne a belső tartály hordja.

6.5.5.5 ***Papírlemez IBC-k***

6.5.5.5.1 Ezek a követelmények a gravitációs úton töltött vagy ürített szilárd anyagok szállítására szolgáló papírlemez IBC-kre vonatkoznak. A papírlemez IBCkódja 11G.

6.5.5.5.2 A papírlemez IBC-kbe nem szabad felülről emelő szerkezetet beépíteni.

6.5.5.5.3 Szilárd és jó minőségű, tömör- vagy hullámpapírlemezt (három vagy többrétegűt) kell használni, amely megfelel az IBC űrtartalmának és rendeltetésszerű használatának. A külső felület vízállóságának olyan mértékűnek kell lenni, hogy a Cobb-módszerrel végzett vízfelvétel-próba 30 perce alatt a tömegnövekedés ne haladja meg a 155 g/m^2 értéket – lásd az ISO 535:1991 szabványt. A papírlemeznek megfelelő hajlítószilárdsággal kell rendelkeznie. A papírlemezt úgy kell kiszabni, átmetszés nélkül völgyelni és réselni, hogy az összeállításnál ne repedjen meg, a felülete ne törjön meg és ne hasasodjon ki. A hullámpapírlemez hullámosított rétegét a fedőrétegekhez szilárdan hozzá kell ragasztani.

6.5.5.5.4 Az oldalfalaknak, a tetőnek és a fenéknek minimálisan 15 J beszakítási szilárdsággal kell rendelkezniük (az ISO 3036:1975 szabvány szerint mérve).

6.5.5.5.5 A papírlemez IBC testeken a palást illesztéseit megfelelő mértékben át kell lapolni és azokat ragasztószalaggal kell lezárni, le kell ragasztani vagy fémkapcsokkal kell tűzni, vagy legalább azonos hatékonyságú módszerrel kell egyesíteni. Ha az egyesítés ragasztással vagy ragasztószalaggal történik, vízálló ragasztót kell használni. A fémkapcsoknak minden összeerősítendő részen teljesen át kell hatolniuk és oly módon kell azokat kialakítani vagy védeni, hogy a bélést ne dörzsölhessék vagy ne szúrhassák ki.

6.5.5.5.6 A bélést alkalmas anyagból kell készíteni. A használt anyag szilárdságának és a bélés szerkezetének meg kell felelnie az IBC űrtartalmának és rendeltetésszerű használatának. Az illesztéseknek és zárásoknak portömörnek kell lenniük és alkalmasnak kell lenniük a normális szállítási körülmények között fellépő nyomások és ütődések elviselésére.

6.5.5.5.7 Az IBC szerves részét képező rakodólap alapzatnak, ill. bármilyen különálló rakodólapnak alkalmasnak kell lennie a megengedett legnagyobb bruttó tömegig megtöltött IBC gépi kezelésére.

6.5.5.5.8 A rakodólapot, ill. az IBC szerves részét képező alapzatot úgy kell kialakítani, hogy az IBC alapján ne legyen semmilyen kiszögellés, ami a kezelés során sérülést okozhatna.

6.5.5.5.9 Az IBC testet a különálló rakodólaphoz hozzá kell erősíteni, hogy biztosítva legyen a stabilitás a kezelés és a szállítás során. A különálló rakodólap felső felületének mentesnek kell lennie mindenféle éles kiszögelléstől, ami az IBC-t megsérthetné.

6.5.5.5.10 A halmazolás megkönnyítésére erősítő szerkezetek, mint pl. fa tartóelemek használhatók, de ezeket a bélésen kívül kell elhelyezni.

6.5.5.5.11 Amennyiben az IBC-t halmazolásra szánják, a teherviselő felületnek olyannak kell lennie, hogy a terhelés biztonságos módon elosztódjék.

6.5.5.6 ***Fa IBC-k***

6.5.5.6.1 Ezeket a követelményeket a gravitációs úton töltött vagy ürített szilárd anyagok szállítására szolgáló fa IBC-kre kell alkalmazni. A fa IBC-k a következő kóddal rendelkeznek:

11C (közönséges fa IBC béléssel)

11D (rétegelt falemez IBC béléssel)

11F (farostlemez IBC béléssel)

6.5.5.6.2 A fa IBC-kbe nem szabad felülről emelő szerkezetet beépíteni.

6.5.5.6.3 A felhasznált anyag szilárdsága és a test gyártás módja feleljen meg az IBC űrtartalmának és rendeltetésszerű használatának.

6.5.5.6.4 A fának jól kiérleltnek, kereskedelmi szárazságúnak és olyan hibáktól mentesnek kell lennie, amelyek az IBC bármely részének szilárdságát csökkentenék. Az IBC minden egyes részét egyetlen darabból vagy ezzel egyenértékű módon kell gyártani. Az elemek akkor tekinthetők az egyetlen darabból készülttel egyenértékűnek, ha a következő ragasztásos kötés típusok valamelyikét alkalmazzák: Lindermann-illesztés (fecskefarok illesztés), hornyolás, átlapolás vagy tompaillesztés, minden csatlakozásnál legalább két, hullámosított fém rögzítőelemmel, vagy akkor, ha legalább azonos hatékonyságú más eljárást alkalmaznak.

6.5.5.6.5 A rétegelt falemez testeknek legalább 3 rétegűnek kell lenniük. Jól kiérlelt, hántolással, vágással vagy fűrészeléssel nyert furnérból kell készíteni, amely kereskedelmi szárazságú és mentes az olyan hibáktól, amelyek a test bármely részének szilárdságát csökkentenék. A szomszédos rétegeket vízálló ragasztóval kell összeragasztani. A test szerkezetéhez a rétegelt falemezzel együtt más alkalmas anyagok is használhatók.

6.5.5.6.6 A farostlemezből készült testeket vízálló farostlemezből, pl. keménylemezből, faforgácslemezből vagy egyéb alkalmas típusból kell készíteni.

6.5.5.6.7 Az IBC-k lapjait szilárdan az élekhez vagy saroklécekhez kell szögezni vagy kapcsozni, vagy a homlokoldalakhoz kell szögezni vagy más alkalmas eszközökkel kell összeerősíteni.

6.5.5.6.8 A bélést alkalmas anyagból kell készíteni. A használt anyag szilárdságának és a bélés szerkezetének meg kell felelnie az IBC űrtartalmának és rendeltetésszerű használatának. Az illesztéseknek és zárásoknak portömörnek kell lenniük és alkalmasnak kell lenniük a normális szállítási körülmények között fellépő nyomások és ütődések elviselésére.

6.5.5.6.9 Az IBC szerves részét képező rakodólap alapzatnak, ill. bármilyen különálló rakodólapnak alkalmasnak kell lennie a megengedett legnagyobb bruttó tömegig megtöltött IBC gépi kezelésére.

6.5.5.6.10 A rakodólapot, ill. az IBC szerves részét képező alapzatot úgy kell kialakítani, hogy az IBC alapján ne legyen semmilyen kiszögellés, ami a kezelés során sérülést okozhatna.

6.5.5.6.11 A IBC testet a különálló rakodólaphoz hozzá kell erősíteni, hogy biztosítva legyen a stabilitás a kezelés és a szállítás során. A különálló rakodólap felső felületének mentesnek kell lennie mindenféle éles kiszögelléstől, ami az IBC-t megsérthetné.

6.5.5.6.12 A halmazolás megkönnyítésére erősítő szerkezetek, mint pl. fa tartóelemek használhatók, de ezeket a bélésen kívül kell elhelyezni.

6.5.5.6.13 Amennyiben az IBC-t halmazolásra szánják, a teherviselő felületnek olyannak kell lennie, hogy a terhelés biztonságos módon elosztódjék.

6.5.6 Az IBC-k vizsgálata

6.5.6.1 *A vizsgálatok végrehajtása és gyakorisága*

6.5.6.1.1 Minden IBC gyártási típusnak sikeresen ki kell állnia az ebben a fejezetben előírt vizsgálatokat mielőtt az IBC-t használatba vennék és a jelölés felvitelét engedélyező illetékes hatóság jóváhagyná. Az IBC gyártási típusát kialakítása, nagysága, anyaga és falvastagsága, gyártásmódja és töltő- és ürítőberendezései határozzák meg; egy típushoz azonban különböző felületkezelés is tartozhat. Ugyanaz a típus magában foglalja azokat az IBC-ket is, amelyek csak csökkentett külméreteikben térnek el a gyártási típustól.

6.5.6.1.2 A vizsgálatokat a szállításra előkészített IBC-ken kell végrehajtani. Az IBC-t a megfelelő szakaszokban előírtak szerint kell megtölteni. Az IBC-kben szállítandó anyagokat helyettesíteni lehet más anyagokkal, feltéve, hogy ez a vizsgálat eredményeit nem hamisítja meg. Ha szilárd anyagok esetében más anyagot használnak, ennek ugyanolyan fizikai jellemzőkkel (tömeg, szemcseméret stb.) kell rendelkeznie, mint a szállítandó anyagnak. A küldeménydarab megkövetelt össztömegének elérése érdekében használhatók kiegészítő töltetek is, pl. ólomsöréttel töltött zacskók, feltéve, hogy ezek úgy vannak elhelyezve, hogy nem befolyásolják a vizsgálati eredményeket.

6.5.6.2 *A gyártási típus vizsgálata*

6.5.6.2.1 Minden egyes gyártási típusú, méretű, falvastagságú és kialakítású IBC-ből egy mintát alá kell vetni a 6.5.6.5 – 6.5.6.13 bekezdésben felsorolt próbáknak a 6.5.6.3.7 pont szerinti sorrendben. Ezeket a gyártási típus vizsgálatokat az illetékes hatóság előírásai szerint kell elvégezni.

6.5.6.2.2 A halmazolásra kialakított, 31H2 típusú merev falú műanyag IBC-k, ill. 31HH1 és 31HH2 típusú összetett IBC-k esetén a szállítani kívánt anyaggal, ill. a standardfolyadékkal való kielégítő kémiai összeférhetőség 6.5.6.3.3, ill. 6.5.6.3.5 pont szerinti bizonyításához egy másik IBC-t lehet használni. Ebben az esetben ezt a másik IBC-t is előzetes tárolásnak kell alávetni.

6.5.6.2.3 Az illetékes hatóság engedélyezheti azon IBC-k szelektív vizsgálatát, amelyek csak kis mértékben térnek el a már bevizsgált típustól, pl. külső méreteik valamivel kisebbek.

6.5.6.2.4 Amennyiben a vizsgálatoknál különálló rakodólapokat használnak, a 6.5.6.14 bekezdés szerint kiadott vizsgálati jegyzőkönyvnek tartalmaznia kell a használt rakodólapok műszaki leírását is.

6.5.6.3 *Az IBC előkészítése a vizsgálathoz*

6.5.6.3.1 A papír IBC-ket, a papírlemez IBC-ket és az összetett IBC-ket papírlemez külső burkolattal legalább 24 órán át 23 °C ± 2 °C hőmérsékletű és 50% ± 2% relatív páratartalmú szabályozott atmoszférában kell tartani.

Megjegyzés: *Az átlagértékeknek ezen határok közé kell esniük. A rövid idejű ingadozások és a mérési korlátok az egyedi mérésektől legfeljebb ± 5% relatív páratartalom eltérést eredményezhetnek a vizsgálatok reprodukálhatóságának észrevehető csökkenése nélkül.*

6.5.6.3.2 Kiegészítő intézkedéseket kell tenni, annak ellenőrzésére, hogy a 31H1 és 31H2 típusú merev falú műanyag és a 31HZ1 és 31HZ2 típusú összetett IBC-k gyártására használt műanyag megfelel-e a 6.5.5.3.2 – 6.5.5.3.4, illetve a 6.5.5.4.6 – 6.5.5.4.9 pont előírásainak.

6.5.6.3.3 Annak bizonyítására, hogy kielégítő a kémiai összeférhetőség a tartalommal, az IBC mintát hat hónapos előzetes tárolásnak kell alávetni, amely alatt az IBC minta a szállítani kívánt anyaggal van töltve, vagy olyan anyaggal, amelyről ismeretes, hogy a kérdéses műanyagra legalább ugyanolyan mértékben fejt ki feszültségi repedést, duzzadás révén lágyulást okozó vagy molekuláris degradáló hatást. Ezután a mintát alá kell vetni a 6.5.6.3.7 táblázatban felsorolt próbáknak.

6.5.6.3.4 Amennyiben a műanyag viselkedését más módon határozták meg, az előző összeférhetőségi vizsgálatoktól el lehet tekinteni. Az ilyen más eljárásoknak legalább az előző összeférhetőségi vizsgálattal azonos értékűeknek és az illetékes hatóság által elismerteknek kell lenniük.

6.5.6.3.5 A 6.5.5.3 bekezdés szerinti, polietilénből készült, merev falú műanyag IBC-knél (31H1 és 31H2 típus) és a 6.5.5.4 bekezdés szerinti, polietilénből készült belső műanyag tartállyal rendelkező összetett IBC-knél (31HZ1 és 31HZ2 típus), a folyékony töltőanyaggal való kémiai összeférhetőség a 4.1.1.19 bekezdés alapján hozzárendelt standardfolyadék(ok)kal is bizonyítható a következők szerint (lásd a 6.1.6 szakaszt is).

A standardfolyadékok a polietilénnél fellépő károsító folyamatok (így a lágyulás duzzadás révén, a feszültségkorrózió, a molekula degradációs reakciók és ezek kombinációi) szempontjából reprezentálják a szállítandó anyagot.

Az IBC kielégítő kémiai összeférhetősége bizonyítható háromhetes 40 °C-on végzett tárolással a megfelelő standardfolyadék(ok)kal feltöltve; az ezen eljárással végzett tárolásra nincs szükség, ha standardfolyadékként víz van megadva. Ugyancsak nem szükséges tárolni a halmazolási próbához használt mintadarabokat, ha standardfolyadékként nedvesítőszer oldat vagy ecetsav van megadva. A tárolás után a mintadarabot a 6.5.5.4 – 6.5.5.9 bekezdésben előírt próbáknak kell alávetni.

Az 5.2 osztályba tartozó, 40%-nál nagyobb peroxid-tartalmú terc-butil-hidroperoxid és a peroxi-ecetsavak esetében az összeférhetőségi vizsgálat standardfolyadékkal nem végezhető el. Ezeknél az anyagoknál a kielégítő kémiai összeférhetőség bizonyításához a mintadarabot a szállítani kívánt anyaggal megtöltve hat hónapon keresztül kell szobahőmérsékleten tárolni.

A polietilénből készült IBC-kre e pont szerinti eljárás alapján kapott eredmények azokra a hasonló gyártási típusokra is elfogadhatók, amelyek belső felülete fluorozott.

6.5.6.3.6 Azoknál a 6.5.6.3.5 pont szerinti specifikációjú polietilénből készült IBC-knél, amelyek gyártási típusa kiállta a 6.5.6.3.5 pont szerinti próbát, valamely töltőanyaggal való kémiai összeférhetőség úgy is bizonyítható, hogy laboratóriumi vizsgálatokkal igazolják, hogy ennek a töltőanyagnak a hatása a mintadarabra – a figyelembe veendő károsodási folyamatok szempontjából – gyengébb, mint a standardfolyadék(ok)é. A relatív sűrűségre és a gőznyomásra az 4.1.1.19.2 pont feltételei érvényesek.

6.5.6.3.7 *A szükséges gyártási típus vizsgálatok és sorrendjük*

Az IBC típusa	Rázó-próba [f]	Emelés alulról	Emelés felülről[a]	Halmazolás[b]	Tömörség	Folyadéknyomás	Ejtés	Továbbszakadás	Billentés	Felállítás[c]
Fém:										
11A, 11B, 11N	-	1. [a]	2.	3.	-	-	4. [e]	-	-	-
21A, 21B, 21N	-	1. [a]	2.	3.	4.	5.	6. [e]	-	-	-
31A, 31B, 31N	1.	2. [a]	3.	4.	5.	6.	7. [e]	-	-	-
Hajlékony falú [d]	-	-	x [c]	x	-	-	x	x	x	x
Merev falú műanyag:										
11H1, 11H2	-	1. [a]	2.	3.	-	-	4.	-	-	-
21H1, 21H2	-	1. [a]	2.	3.	4.	5.	6.	-	-	-
31H1, 31H2	1.	2. [a]	3.	4. [g]	5.	6.	7.	-	-	-
Összetett:										
11HZ1, 11HZ2	-	1. [a]	2.	3.	-	-	4. [e]	-	-	-
21HZ1, 21HZ2	-	1. [a]	2.	3.	4.	5.	6. [e]	-	-	-
31HZ1, 31HZ2	1.	2. [a]	3.	4. [g]	5.	6.	7. [e]	-	-	-
Papírlemez	-	1.	-	2.	-	-	3.	-	-	-
Fa	-	1.	-	2.	-	-	3.	-	-	-

a) Az ilyen kezelési módra kialakított IBC-knél.

b) Ha az IBC halmazolásra van kialakítva.

c) Ha az IBC felülről vagy oldalról történő emelésre van kialakítva.

d) Ahol a szükséges próbát x jelzi, az azt jelenti, hogy az egyik próbát elviselt IBC-n a további próbák bármilyen sorrendben végrehajthatók.

e) Az ejtőpróba azonos kialakítású másik IBC-n is végrehajtható.

f) A rázópróba azonos kialakítású másik IBC-n is végrehajtható.

g) Az egymás utáni sorrendtől eltérően a 6.5.6.2.2 pont szerinti másik IBC közvetlenül az előzetes tárolás után vizsgálható.

6.5.6.4 ***Emelési próba alulról***

6.5.6.4.1 *Alkalmazási terület*

Gyártási típus vizsgálatként minden fa és papírlemez IBC-nél és minden olyan IBC típusnál, amely az alulról való emeléshez el van látva szerkezettel.

6.5.6.4.2 *Az IBC előkészítése a próbához*

Az IBC-t meg kell tölteni. Egyenletesen elosztott kiegészítő terhelést kell alkalmazni. A megtöltött IBC és a kiegészítő terhelés együttes tömegének a megengedett legnagyobb bruttó tömeg 1,25-szorosát kell kitennie.

6.5.6.4.3 *Vizsgálati eljárás*

Az IBC-t emelővillás targoncával kétszer fel kell emelni és le kell tenni. Ennek során a villákat központosan kell elhelyezni, és azoknak egymástól olyan távolságra kell lenniük, amely a bevezetés felőli oldalméret háromnegyed részének felel meg, (hacsak a bevezetési pontok nincsenek rögzítve). A villákat a bevezetés irányában háromnegyed részig kell bevezetni. A próbát minden lehetséges irányból meg kell ismételni.

6.5.6.4.4 *Elfogadási feltétel*

Nem következhet be sem olyan tartós alakváltozás, amely az IBC (beleértve a rakodólap alapot is, ha ilyen van) biztonságát a szállítás szempontjából csökkentené, sem a tartalom elvesztése.

6.5.6.5 ***Emelési próba felülről***

6.5.6.5.1 *Alkalmazási terület*

Gyártási típus vizsgálatként miden olyan IBC típusnál, amely el van látva a felülről való emelésre szolgáló szerkezettel és a felülről vagy oldalról történő emeléshez kialakított hajlékony falú IBC-knél.

6.5.6.5.2 *Az IBC előkészítése a próbához*

A fém, a merev falú műanyag és az összetett IBC-t meg kell tölteni. Egyenletesen elosztott kiegészítő terhelést kell alkalmazni. A megtöltött IBC és a kiegészítő terhelés együttes tömegének a megengedett legnagyobb bruttó tömeg kétszeresét kell kitennie. A hajlékony falú IBC-t a töltőanyagot reprezentáló anyaggal megtöltve, a megengedett legnagyobb bruttó tömeg hatszorosáig kell – a terhelést egyenletesen elosztva – megterhelni.

6.5.6.5.3 *Vizsgálati eljárás*

A fém és a hajlékony falú IBC-t rendeltetésszerűen fel kell emelni, amíg az a talajtól elválik, és ebben a helyzetben kell tartani 5 perc időtartamig.

A merev falú műanyag és összetett IBC-ket a következőképpen kell felemelni:

a) Az IBC-t mindegyik emelőszerkezet-párjánál (egymással átlósan szemben levő két emelőszerkezeténél) fogva öt perc időtartamig felemelve kell tartani, úgy hogy az emelő erők függőlegesen hassanak; és

b) az IBC-t mindegyik emelőszerkezet-párjánál (egymással átlósan szemben levő két emelőszerkezeténél) fogva öt perc időtartamig felemelve kell tartani, úgy hogy az emelő erők a középpontra a függőlegeshez képest 45°-ban hassanak.

6.5.6.5.4 A hajlékony falú IBC-knél a felülről történő emelés és az előkészítés legalább azonos hatékonyságú más módszerrel is történhet.

6.5.6.5.5 *Elfogadási feltétel*

a) Fém IBC-knél, merev falú műanyag IBC-knél és összetett IBC-knél: az IBC a normális szállítási körülmények között továbbra is biztonságos, nem következhet be sem észlelhető tartós alakváltozás az IBC-n (beleértve a rakodólap alapot, ha ilyen van), sem a tartalom elvesztése.

b) Hajlékony falú IBC-knél: nem következhet be olyan sérülés sem az IBC-n, sem annak emelőszerkezetén, amely az IBC biztonságát a szállítás vagy kezelés szempontjából csökkentené, sem a tartalom elvesztése.

6.5.6.6 ***Halmazolási próba***

6.5.6.6.1 *Alkalmazási terület*

Gyártási típus vizsgálatként minden olyan IBC típusnál, amelyek kialakításuknál fogva egymásra halmazolhatók.

6.5.6.6.2 *Az IBC előkészítése a próbához*

Az IBC-t a megengedett legnagyobb bruttó tömegéig kell megtölteni. Ha a vizsgálathoz használt termék sűrűsége ezt nem teszi lehetővé, az IBC-hez egyenletesen elosztott kiegészítő terhelést kell alkalmazni úgy, hogy a vizsgálatot a megengedett legnagyobb bruttó tömeggel terhelve végezzék.

6.5.6.6.3 *Vizsgálati eljárás*

a) Az IBC-t alapzatával vízszintes, sík, kemény talajra kell állítani és egyenletesen elosztott próbaterhelést kell ráhelyezni (lásd a 6.5.6.6.4 pontot). A 31H2 típusú merev falú műanyag IBC-k, ill. a 31HH1 és 31HH2 típusú összetett IBC-k esetén a halmazolási próbát a 6.5.6.3.3 pont szerint az eredeti töltőanyaggal, ill. a 6.5.6.3.5 pont szerint a standardfolyadékkal (lásd a 6.1.6 szakaszt) megtöltött, a 6.5.6.2.2 pont szerinti másik IBC-n kell végrehajtani az előzetes tárolás után. Az IBC-t a próbaterhelésnek legalább a következő időtartamig kell kitenni:

– a fém IBC-t 5 percig;

– a 11H2, 21H2 és 31H2 típusú merev falú műanyag IBC-t és az összetett IBC-t külső műanyag burkolattal, amely a halmazolási terhelést viseli (azaz a 11HH1, 11HH2, 21HH1, 21HH2, 31HH1 és 31HH2 típusúakat) 28 napig 40 °C-on;

– minden más IBC típust 24 óráig;

b) A próbaterhelést a következő módok egyike szerint kell alkalmazni:

– a megengedett legnagyobb bruttó tömegig megtöltött egy vagy több, azonos típusú IBC-t kell a vizsgált IBC-re ráhelyezni;

– megfelelő tömeget kell egy sík lapra vagy az IBC alapzatának utánzatára helyezni, amelyet azután a vizsgálandó IBC-re kell felhelyezni.

6.5.6.6.4 *A ráhelyezendő próbaterhelés kiszámítása*

A tehernek, amelyet az IBC-re helyeznek, meg kell egyeznie a szállítás során az IBC-re halmazolható hasonló IBC-k együttes megengedett legnagyobb bruttó tömegének legalább 1,8-szeresével.

6.5.6.6.5 *Elfogadási feltétel*

a) A hajlékony falú IBC kivételével minden más IBC-nél: nem következhet be sem olyan tartós alakváltozás, amely az IBC (beleértve a rakodólap alapot is, ha ilyen van) biztonságát a szállítás szempontjából csökkentené, sem a tartalom elvesztése.

b) Hajlékony falú IBC-nél: nem következhet be sem az IBC test olyan károsodása,

ami az IBC biztonságát a szállítás szempontjából csökkentené, sem a tartalom elvesztése.

6.5.6.7 ***Tömörségi próba***

6.5.6.7.1 *Alkalmazási terület*

Gyártási típus vizsgálatként és időszakos vizsgálatként olyan IBC típusoknál, amelyeket folyadékokhoz vagy nyomás alatt töltött vagy ürített szilárd anyagokhoz használnak.

6.5.6.7.2 *Az IBC előkészítése a próbához*

A próbát az esetleges hőszigetelés felhelyezése előtt kell végrehajtani. A szellőző zárószerkezeteket vagy hasonló, nem szellőző szerkezetekre kell kicserélni vagy tömören le kell zárni.

6.5.6.7.3 *Vizsgálati eljárás és alkalmazandó próbanyomás*

A nyomáspróbát legalább 10 perc időtartamig legalább 20 kPa (0,2 bar) állandó túlnyomással kell végrehajtani. Az IBC légtömörségét megfelelő módszerrel, pl. nyomás csökkenési sebesség méréssel vagy az IBC vízbe merítésével vagy fém IBC-knél az egyesítési helyek és varratok szappan oldattal történő bekenésével kell megállapítani.

6.5.6.7.4 *Elfogadási feltétel*

Nem következhet be tömítetlenség.

6.5.6.8 ***Belső (folyadék) nyomáspróba***

6.5.6.8.1 *Alkalmazási terület*

Gyártási típus vizsgálatként olyan IBC típusoknál, amelyeket folyadékokhoz vagy nyomás alatt töltött vagy ürített szilárd anyagokhoz használnak.

6.5.6.8.2 *Az IBC előkészítése a próbához*

A próbát az esetleges hőszigetelés felhelyezése előtt kell végrehajtani. A nyomáscsökkentő szerkezeteket hatástalanítani kell, vagy el kell távolítani és a nyílásokat le kell zárni.

6.5.6.8.3 *Vizsgálati eljárás*

A nyomáspróbát legalább 10 perc időtartamig kell végezni olyan hidraulikus nyomással, amely nem kisebb mint a 6.5.6.8.4 pontban megadott nyomás. Az IBC-t a próba végrehajtása alatt nem szabad megtámasztani.

6.5.6.8.4 *Alkalmazandó nyomás*

6.5.6.8.4.1 Fém IBC-knél:

a) a 21A, 21B és 21N típusú IBC-knél, amelyeket az I csomagolási csoport szilárd anyagaihoz használnak, 250 kPa (2,5 bar) túlnyomás;

b) a 21A, 21B, 21N, 31A, 31B és 31N típusú IBC-knél, amelyeket a II vagy a III csomagolási csoport anyagaihoz használnak, 200 kPa (2 bar) túlnyomás;

c) kiegészítő vizsgálatként a 31A, 31B, 31N típusú IBC-knél 65 kPa (0,65 bar) túlnyomás. Ezt a vizsgálatot a 200 kPa-lal (2 bar-ral) végzett próba előtt kell elvégezni.

6.5.6.8.4.2 Merev falú műanyag IBC-knél és összetett IBC-knél:

a) a 21H1, 21H2, 21HZ1 és 21HZ2 típusú IBC-knél: 75 kPa (0,75 bar) túlnyomás;

b) a 31H1, 31H2, 31HZ1 és 31HZ2 típusú IBC-knél:

a következő módszerekkel meghatározott első érték:

– az IBC-ben mért össznyomást (azaz a betöltött anyag gőznyomásához hozzáadva a benne levő levegő vagy inert gáz parciális nyomását és 100 kPa-t levonva) 55 °C-on meg kell szorozni 1,5-ös biztonsági tényezővel; ezt az össznyomást a 4.1.1.4 bekezdés szerinti maximális töltési fok és 15 °C töltési hőmérséklet alapján kell meghatározni; vagy

– szállítandó anyag 50 °C-on fennálló gőznyomásának 1,75-szorosából le kell vonni 100 kPa-t, de minimálisan 100 kPa próbanyomás; vagy

– a szállítandó anyag 55 °C-on fennálló gőznyomásának 1,5-szereséből le kell vonni 100 kPa-t, de minimálisan 100 kPa próbanyomás;

és a következő módszerrel meghatározott második érték:

– a szállítandó anyag statikus nyomásának kétszerese, de legalább a víz statikus nyomásának kétszerese

közül a nagyobbik.

6.5.6.8.5 *Elfogadási feltétel*

a) Azoknál a 21A, 21B, 21N, 31A, 31B és 31N típusú IBC-knél, amelyeket a 6.5.6.8.4.1 a) vagy b) pont szerinti nyomáspróbának tettek ki, nem következhet be szivárgás.

b) Azoknál a 31A, 31B és 31N típusú IBC-knél, amelyeket a 6.5.6.8.4.1 c) pont szerinti próbanyomásnak tettek ki, sem olyan tartós alakváltozás, amely az IBC biztonságát a szállítás szempontjából csökkentené, sem pedig szivárgás nem következhet be.

c) *Merev falú műanyag IBC-knél és összetett IBC-knél:* nem következhet be sem olyan tartós alakváltozás, amely az IBC biztonságát a szállítás alatt befolyásolná, sem pedig szivárgás.

6.5.6.9 ***Ejtési próba***

6.5.6.9.1 *Alkalmazási terület*

Gyártási típus vizsgálatként minden IBC típusnál.

6.5.6.9.2 *Az IBC előkészítése a próbához*

a) Fém IBC-nél: az IBC-t szilárd anyagok esetén legnagyobb űrtartalmának legalább 95%-áig, folyékony anyagok esetén legnagyobb űrtartalmának legalább 98%-áig kell megtölteni. A nyomáscsökkentő szerkezeteket hatástalanítani kell, vagy el kell távolítani és a nyílásokat le kell zárni.

b) Hajlékony falú IBC-nél: az IBC-t megengedett legnagyobb bruttó tömegéig kell – a tartalmat egyenletesen elosztva – megtölteni.

c) Merev falú műanyag IBC-nél és összetett IBC-nél: az IBC-t szilárd anyagok esetén legnagyobb űrtartalmának legalább 95%-áig, folyékony anyagok esetén legnagyobb űrtartalmának legalább 98%-áig kell megtölteni. A nyomáscsökkentő szerkezeteket hatástalanítani kell, vagy el kell távolítani és a nyílásokat le kell zárni. Az IBC-k vizsgálatát olyan állapotban kell elvégezni, amikor a vizsgálati minta és a tartalom hőmérsékletét -18 °C-ra vagy az alá csökkentették. A minta ilyen előkészítése esetén a 6.5.6.3.1 pontban meghatározott kondicionálástól összetett IBC-nél el lehet tekinteni. A vizsgálatnál használt folyadékot folyékony állapotban kell tartani, szükség esetén fagyásgátló hozzáadásával. Ettől a

kondicionálástól el lehet tekinteni, ha a kérdéses anyagok hajlékonysága és szakítószilárdsága -18 °C-on vagy az alatt jelentősen nem csökken.

d) Papírlemez és fa IBC-nél: az IBC-t legnagyobb űrtartalmának legalább 95%-áig kell megtölteni.

6.5.6.9.3 *Vizsgálati eljárás*

Az IBC-t olyan módon kell 6.1.5.3.4 pont követelményeinek megfelelő, rugalmatlan, vízszintes, sík, tömör és merev felületre, a fenekére ejteni, ami biztosítja, hogy az IBC alapfelületének leggyengébbnek tekintett részén ütközzön fel. A 0,45 m^3 vagy annál kisebb űrtartalmú IBC-t ezenkívül a következőképpen is le kell ejteni:

a) a fém IBC-t az első ejtési próbánál vizsgált, az alapfelület leggyengébbnek tekintett részétől eltérő, legsérülékenyebb részre;

b) a hajlékony falú IBC-t a legsérülékenyebb oldalára;

c) a merev falú műanyag, az összetett, a papírlemez és a fa IBC-t: laposan az oldallapra, laposan a tetőlapra és az egyik sarokra.

Az egyes ejtésekhez ugyanazon vagy másik IBC is használható.

6.5.6.9.4 *Ejtési magasság*

Szilárd és folyékony anyagoknál, ha a próbát a szállítandó szilárd vagy folyékony anyaggal vagy lényegében azonos fizikai jellemzőkkel bíró egyéb anyaggal végzik:

I csomagolási csoport	II csomagolási csoport	III csomagolási csoport
1,8 m	1,2 m	0,8 m

Folyékony anyagoknál, ha a vizsgálatot vízzel hajtják végre:

a) olyan szállítandó anyagok esetén, amelyek sűrűsége nem haladja meg az 1200 kg/m^3-t:

II csomagolási csoport	III csomagolási csoport
1,2 m	0,8 m

b) olyan szállítandó anyagok esetén, amelyeknek sűrűsége meghaladja az 1200 kg/m^3-t, az ejtési magasságot a szállítandó anyag 100 kg/m^3-re felkerekített sűrűségéből (d) a következő módon kell kiszámítani:

II csomagolási csoport	III csomagolási csoport
$10^{-3} \times d \times 1{,}0$ m	$10^{-3} \times d \times 0{,}67$ m

6.5.6.9.5 *Elfogadási feltétel*

a) Fém IBC-knél: nem következhet be a tartalom elvesztése;

b) Hajlékony IBC-knél: nem következhet be a tartalom elvesztése. A tartalom kismértékű elfolyása a záráson vagy a varrásokon keresztül a felütközéskor nem tekintendő az IBC tönkremenetelének, feltéve, hogy miután az IBC-t a talajról felemelték, további szivárgás nem következik be.

c) Merev falú műanyag, összetett, papírlemez és fa IBC-knél: nem következhet be a tartalom elvesztése. A tartalom kismértékű elfolyása a záráson keresztül a felütközéskor nem tekintendő az IBC tönkremenetelének, feltéve, hogy további szivárgás nem következik be.

d) Az össszes IBC-nél: nem lehet olyan sérülés, ami miatt nem lenne biztonságos az IBC mentési vagy ártalmatlanítási célból történő szállítása, sem a tartalom elvesztése. Ezenkívül alkalmasnak kell lennie arra, hogy valamilyen alkalmas eszközzel öt perc időtartamra teljesen el lehessen emelni a talajról.

6.5.6.10 ***Továbbszakadási próba***

6.5.6.10.1 *Alkalmazási terület*

Gyártási típus vizsgálatként minden hajlékony falú IBC típusnál.

6.5.6.10.2 *Az IBC előkészítése a próbához*

Az IBC-t űrtartalmának legalább 95%-áig és megengedett legnagyobb bruttó tömegéig kell – a tartalmat egyenletesen elosztva – megtölteni.

6.5.6.10.3 *Vizsgálati eljárás*

Amikor az IBC már a talajon van, késsel 100 mm hosszú, teljesen áthatoló vágást kell az egyik széles oldalfalán ejteni az IBC fő tengelyére 45°-os szögben, mégpedig a fenék és a tartalom szintje közötti félmagasságban. Az IBC-re ezután a megengedett legnagyobb bruttó tömeg kétszeresével egyenlő terhelést kell – egyenletesen elosztva – helyezni. A terhelést legalább 5 percig kell rajta tartani. Az olyan IBC-t, amelyet felülről vagy oldalról emelésre alakítottak ki, a terhelés eltávolítása után fel kell emelni, amíg az a talajtól elválik, és ebben a helyzetben kell tartani 5 perc időtartamig.

6.5.6.10.4 *Elfogadási feltétel*

A vágás eredeti hosszának 25%-ánál nagyobb mértékben nem növekedhet meg.

6.5.6.11 ***Billentési próba***

6.5.6.11.1 *Alkalmazási terület*

Gyártási típus vizsgálatként minden hajlékony falú IBC típusnál.

6.5.6.11.2 *Az IBC előkészítése a próbához*

Az IBC-t űrtartalmának legalább 95%-áig és megengedett legnagyobb bruttó tömegéig kell – a tartalmat egyenletesen elosztva – megtölteni.

6.5.6.11.3 *Vizsgálati eljárás*

Az IBC-t oly módon kell átbillenteni, hogy felső része a merev, rugalmatlan, sima, sík és vízszintes felületnek ütközzön.

6.5.6.11.4 *Billentési magasság*

I csomagolási csoport	II csomagolási csoport	III csomagolási csoport
1,8 m	1,2 m	0,8 m

6.5.6.11.5 *Elfogadási feltétel*

Nem következhet be a tartalom elvesztése. A tartalom kismértékű kiszabadulása a záráson vagy a varrásokon keresztül a felütközéskor nem tekintendő az IBC tönkremenetelének, feltéve, hogy további szivárgás nem következik be.

6.5.6.12 ***Felállítási próba***

6.5.6.12.1 *Alkalmazási terület*

Gyártási típus vizsgálatként minden hajlékony falú IBC-nél, amely felülről vagy oldalról való emelésre van kialakítva.

6.5.6.12.2 *Az IBC előkészítése a próbához*

Az IBC-t űrtartalmának legalább 95%-áig és megengedett legnagyobb bruttó tömegéig kell – a tartalmat egyenletesen elosztva – megtölteni.

6.5.6.12.3 *Vizsgálati eljárás*

Az egyik oldalára fektetett IBC-t egyik emelőszerkezeténél, vagy amennyiben négy van, két emelőszerkezeténél fogva legalább 0,1 m/s sebességgel függőleges helyzetbe kell felemelni, amíg a talajtól elválik.

6.5.6.12.4 *Elfogadási feltétel*

Nem következhet be sem az IBC, sem emelőszerkezetének olyan sérülése, amely az IBC biztonságát a szállítás vagy kezelés során csökkentené.

6.5.6.13 ***Rázópróba***

6.5.6.13.1 *Alkalmazási terület*

Gyártási típus vizsgálatként minden olyan IBC típusnál, amelyeket folyadékokhoz használnak.

Megjegyzés: *Ezt a vizsgálatot a 2010. december 31. után gyártott IBC-k gyártási típusára kell alkalmazni (lásd még az 1.6.1.14 bekezdést is).*

6.5.6.13.2 *Az IBC előkészítése a próbához*

Egy IBC-t kell véletlenszerűen kiválasztani, és ugyanúgy kell előkészíteni és lezárni, mint a szállításra. Az IBC-t legnagyobb űrtartalmának legalább 98%-áig kell vízzel megtölteni.

6.5.6.13.3 Vizsgálati eljárás és a vizsgálat időtartama

6.5.6.13.3.1 Az IBC-t a vizsgálóberendezés asztalának közepére kell helyezni, amely függőleges irányú, szinuszos rezgőmozgást végez, amelynek teljes amplitúdója (csúcstól-csúcsig kitérése) 25 mm ± 5%. Ha szükséges, az asztalhoz olyan kitámasztó eszközt kell erősíteni, amely meggátolja, hogy a mintadarab vízszintes irányban elmozduljon az asztalon, anélkül, hogy a függőleges irányú mozgást akadályozná.

6.5.6.13.3.2 A vizsgálatot egy órán át kell folytatni olyan frekvenciával, amelynél az IBC alapjának egy része felemelkedik a rázóasztaltól, hogy egy fém hézagmérő teljes egészében eléférjen alatta. A frekvenciát a kezdeti pontot követően úgy kell változtatni, hogy ne következzen be a csomagolóeszköz rezonanciája. Mindazonáltal a vizsgáló frekvenciának folyamatosan lehetővé kell tennie a hézagmérő behelyezését az IBC és a rázóasztal közé, mint azt ez a bekezdés előírja. A fém hézagmérő folyamatos behelyezhetősége lényeges a vizsgálat elviselése szempontjából. Az ehhez a vizsgálathoz használt hézagmérőnek legalább 1,6 mm vastagnak és 50 mm szélesnek kell lennie, hosszúságának pedig elegendőnek kell lennie az IBC és a rázóasztal közé legalább 100 mm-re történő behelyezésére a vizsgálat végrehajtása céljából.

6.5.6.13.4 *Elfogadási feltétel*

Sem szivárgás, sem törés nem következhet be. Ezenkívül a szerkezeti elemek nem törhetnek el, ill. nem hibásodhatnak meg, pl. a hegesztések nem törhetnek el, a rögzítések nem rongálódhatnak meg.

6.5.6.14 *Vizsgálati jegyzőkönyv*

6.5.6.14.1 A vizsgálatokról jegyzőkönyvet kell készíteni, amit az IBC felhasználói számára hozzáférhetővé kell tenni és amelynek legalább a következő adatokat kell tartalmaznia:

1. A vizsgálatot végző szerv neve és címe;
2. A vizsgálatot kérő neve és címe (ha szükséges);
3. A vizsgálati jegyzőkönyv egyedi azonosítója;
4. A vizsgálati jegyzőkönyv kelte;
5. Az IBC gyártója;
6. Az IBC típus leírása (pl. a méretek, az anyagok, a zárószerkezetek, a falvastagság stb.), beleértve a gyártási módszert (pl. üreges test fúvás), ami rajzokkal és/vagy fényképekkel kiegészíthető;
7. Legnagyobb űrtartalom;
8. A vizsgálat alatti tartalom jellemzői, pl. folyadékoknál a viszkozitás és a relatív sűrűség és szilárd anyagoknál a szemcseméret;
9. A vizsgálatok leírása és eredményei;
10. A vizsgálati jegyzőkönyvet alá kell írni, az aláíró nevét és beosztását fel kell tüntetni.

6.5.6.14.2 A vizsgálati jegyzőkönyvnek megállapítást kell tartalmaznia arra nézve, hogy a szállításra előkészített IBC a jelen fejezet megfelelő rendelkezéseivel összhangban került vizsgálatra és más csomagolási módszerek vagy alkotórészek használata azt érvénytelenné teheti. A vizsgálati jegyzőkönyv egy példányát az illetékes hatóságnak kell átadni.

6.6 fejezet

A nagycsomagolások gyártására és vizsgálatára vonatkozó előírások

6.6.1 Általános előírások

6.6.1.1 Ezen fejezet követelményei nem vonatkoznak:

- a gázt tartalmazó tárgyakhoz (beleértve az aeroszolokat) használt nagycsomagolások kivételével a 2 osztály anyagainak csomagolóeszközeire;
- az UN 3291 kórházi hulladékhoz használt nagycsomagolások kivételével a 6.2 osztály áruinak csomagolóeszközeire;
- a radioaktív anyagot tartalmazó, 7 osztályba tartozó küldeménydarabokra.

6.6.1.2 Annak biztosítására, hogy mindegyik nagycsomagolás megfeleljen e fejezet előírásainak, a nagycsomagolásokat olyan minőségbiztosítási program szerint kell gyártani és bevizsgálni, amelyet az illetékes hatóság kielégítőnek tart.

Megjegyzés: *Az alkalmazható eljárás(ok)ra megfelelő útmutatást ad az ISO 16106:2006 szabvány: „Csomagolás. Veszélyes áruk szállítási csomagolása. Veszélyes áruk csomagolásai, közepes méretű szállítótartályok (IBC-k) és nagyméretű csomagolások. Útmutató az ISO 9001 alkalmazásához”.*

6.6.1.3 A nagycsomagolásokra a 6.6.4 szakaszban felsorolt különleges követelmények a jelenleg használt nagycsomagolásokon alapulnak. A tudományos és műszaki haladás figyelembe vétele érdekében nincs akadálya olyan nagycsomagolások használatának, amelyek eltérnek a 6.6.4 szakaszban levő specifikációktól, ha azonos hatékonyságúak, az illetékes hatóság számára elfogadhatóak és képesek sikeresen kiállni a 6.6.5 szakaszban leírt vizsgálatokat. Az SZMGSZ 2. számú Mellékletben leírt vizsgálatoktól eltérő vizsgálatok is alkalmazhatók, ha azonos hatékonyságúak és az illetékes hatóság elfogadja.

6.6.1.4 A csomagolóeszköz gyártójának és forgalmazójának információt kell nyújtania a követendő eljárásokra és a zárószerkezetek (beleértve a szükséges tömítéseket) típusára és méreteire és minden más alkatrészre, ami annak biztosításához szükséges, hogy a szállításra előkészített küldeménydarab képes legyen az e fejezet vonatkozó igénybevételi próbáinak elviselésére.

6.6.2 A nagycsomagolások típusát jelölő kód

6.6.2.1 A nagycsomagolásokhoz használt kód a következőkből áll:

a) két arab számjegy

50 a merev falú nagycsomagolásokhoz;

51 a hajlékony falú nagycsomagolásokhoz;

b) egy latin nagybetű, amely az anyag fajtáját jelöli, pl. fa, acél stb. A használható nagybetűket a 6.1.2.6 bekezdés sorolja fel.

6.6.2.2 A nagycsomagolások típusát jelölő kódot egy „W” betű követheti. A „W” betű azt jelenti, hogy a nagycsomagolás, bár a kód által jelzett típus alá tartozik, de a 6.6.4 szakaszban előírtaktól eltérően gyártották, és a 6.6.1.3 bekezdés előírásai szerint azonos értékűnek tekinthető.

6.6.3 Jelölés

6.6.3.1 *Alapjelölés*

Minden, az SZMGSZ 2. sz. melléklet előírásai szerint gyártott és felhasználásra szánt nagycsomagolást tartósan és jól olvashatóan el kell látni a következő jelöléssel:

a) az Egyesült Nemzetek jele a csomagolóeszközön: ;

Amennyiben a jelölést beütéssel viszik fel a fém nagycsomagolásokra, e jel helyett az „UN” nagybetűk is használhatók. Ezt a jelet csak annak tanúsítására szabad használni, hogy a csomagolóeszköz megfelel a 6.1, a 6.2, a 6.3, a 6.5, ill. a 6.6 fejezetben található vonatkozó előírásoknak. Fém nagycsomagolások esetén amennyiben a jelölést beütéssel vagy benyomással viszik fel, e jel helyett az „UN” nagybetűk is használhatók;;

b) az „50” szám a merev falú nagycsomagolások esetében, ill. az „51” a hajlékony falú nagycsomagolások esetében, amit a 6.1.2.6 bekezdés vagy a 6.5.1.4.1 b) pont szerinti anyagfajta jelölése követ;

c) egy nagybetű, amely a csomagolási csoporto(ka)t jelöli, amely(ek)re a gyártási típust jóváhagyták:

X az I, a II és a III csomagolási csoporthoz;

Y a II és a III csomagolási csoporthoz;

Z csak a III csomagolási csoporthoz;

d) a gyártási hónap és év (az utolsó két számjegy);

e) annak az államnak a jele, amely a jelölés alkalmazását engedélyezte, a nemzetközi forgalomban résztvevő gépjárművek államjelzésével[14)];

f) a gyártó neve vagy jele, vagy a nagycsomagolásoknak az illetékes hatóság által megállapított egyéb azonosító jele;

g) a halmazolási próba során alkalmazott terhelés kg-ban. A halmazolásra nem tervezett nagycsomagolásokon „0”-t kell feltüntetni;

h) a megengedett legnagyobb bruttó tömeg kilogrammban.

Az előzőekben felsorolt alapjelölést a megadott sorrendben kell felvinni.

Az előző a) – h) pontban előírt jelölés elemeket egyértelműen el kell választani egymástól, pl. ferde vonallal vagy szóközzel, hogy könnyen azonosíthatók legyenek.

6.6.3.2 *Példák a jelölésre*

	50A/X/05 01/UA/PQRS 2500/1000	Acél nagycsomagolásokhoz, amelyek halmazolhatók, a halmazolási próba során alkalmazott terhelés: 2500 kg; a megengedett legnagyobb bruttó tömeg: 1000 kg.
	50H/Y/04 02/D/ABCD 987 0/800	Műanyag nagycsomagoláshoz, amely nem halmazolható, a megengedett legnagyobb bruttó tömeg: 800 kg.
	51H/Z/06 03/S/19/0/500	Hajlékony falú nagycsomagoláshoz, amely nem halmazolható, a megengedett legnagyobb bruttó tömeg: 500 kg.

[14)] A közúti közlekedésről szóló Bécsi Egyezmény (Bécs, 1968) által előírt államjelzés a nemzetközi forgalomban résztvevő gépjárművekre.

6.6.4 Különleges követelmények a nagycsomagolásokra

6.6.4.1 *Fémből készült nagycsomagolás*

50A kódjelű acél nagycsomagolás

50B kódjelű alumínium nagycsomagolás

50N kódjelű fém (acélt és alumíniumot kivéve) nagycsomagolás

6.6.4.1.1 A nagycsomagolást olyan alkalmas, alakítható fémből kell készíteni, amelynek hegeszthetősége bizonyított. A hegesztési varratokat szakszerűen kell elkészíteni és azoknak teljes biztonságot kell nyújtaniuk. Szükség esetén figyelembe kell venni az alacsony hőmérsékleten tanúsított viselkedést.

6.6.4.1.2 Gondoskodni kell arról, hogy az egymással határos különböző fémek révén létrejövő elektrolitikus korrózió elkerülhető legyen.

6.6.4.2 *Hajlékony falú nagycsomagolás*

51H kódjelű hajlékony falú műanyag nagycsomagolás

51M kódjelű hajlékony falú papír nagycsomagolás

6.6.4.2.1 A nagycsomagolásokat megfelelő anyagokból kell gyártani. Az anyag szilárdságának és a hajlékony falú nagycsomagolás gyártási módszerének igazodnia kell a nagycsomagolás űrtartalmához és rendeltetéséhez.

6.6.4.2.2 Az 51M típusú, hajlékony falú nagycsomagolások gyártásához használt minden anyagnak legalább 24 órán át tartó, vízbe való merítés után meg kell őriznie annak a szakítószilárdságnak legalább 85%-át, amelyet az anyag kiegyenlített klimatizálása után 67% vagy ennél kisebb relatív nedvességtartalom mellett mértek.

6.6.4.2.3 A egyesítéseket varrással, hőhegesztéssel, ragasztással vagy ezekkel egyenértékű eljárással kell elkészíteni. A varrással kialakított egyesítések minden végét el kell dolgozni.

6.6.4.2.4 A hajlékony falú nagycsomagolásnak kielégítő ellenállással kell rendelkeznie az ultraibolya sugárzás hatására, a klimatikus hatásokra vagy a rendeltetés szerint szállított anyag hatására bekövetkező öregedéssel és gyengüléssel szemben.

6.6.4.2.5 Amennyiben a műanyagból készült, hajlékony falú nagycsomagolást az ultraibolya sugarak ellen védeni kell, ennek korom vagy más alkalmas pigment vagy inhibitor hozzáadásával kell történnie. Az adalékoknak összeférhetőnek kell lenniük a tartalommal és hatásukat a csomagolóeszköz-test teljes élettartama alatt meg kell őrizniük. Olyan korom, pigment vagy inhibitor alkalmazásánál, amely különbözik a bevizsgált gyártási típus gyártásához használttól, a vizsgálatok megismétlésétől el lehet tekinteni, ha a megváltozott korom-, pigment vagy inhibitor tartalom a szerkezeti anyag fizikai tulajdonságait kedvezőtlenül nem befolyásolja.

6.6.4.2.6 A nagycsomagolás anyagába adalékanyagok keverhetők, hogy az öregedéssel szembeni ellenállóképességet javítsák, vagy más célokra, feltéve, hogy ezek az adalékok az anyag fizikai vagy kémia tulajdonságait kedvezőtlenül nem befolyásolják.

6.6.4.2.7 Megtöltött állapotban a magasság és a szélesség aránya nem haladhatja meg a 2:1 értéket.

6.6.4.3 *Merev falú műanyag nagycsomagolás*

50H kódjelű merev falú műanyag nagycsomagolás

6.6.4.3.1 A nagycsomagolást ismert minőségi jellemzőjű, alkalmas műanyagból kell gyártani és űrtartalmának és rendeltetésszerű felhasználási módjának megfelelő szilárdsággal kell rendelkeznie. Az anyagnak kielégítő ellenállást kell tanúsítania a tartalmazott anyag és esetleg az ultraibolya sugárzás hatására bekövetkező öregedéssel és gyengüléssel szemben. Szükség esetén figyelembe kell venni az alacsony hőmérsékleten tanúsított viselkedését. A benne levő tartalom esetleges áthatolása normális szállítási feltételek között nem okozhat veszélyt.

6.6.4.3.2 Amennyiben az ultraibolya sugarak ellen védelem szükséges, ennek korom vagy más alkalmas pigment vagy inhibitor hozzáadásával kell történnie. Ezeknek az adalékoknak összeférhetőnek kell lenniük a tartalommal és hatásukat a test teljes élettartama alatt meg kell őrizniük. Olyan korom, pigment vagy inhibitor alkalmazásánál, amely különbözik a bevizsgált gyártási típus gyártásához használttól, a vizsgálatok megismétlésétől el lehet tekinteni, ha a megváltozott korom-, pigment- vagy inhibitor tartalom a szerkezeti anyag fizikai tulajdonságait kedvezőtlenül nem befolyásolja.

6.6.4.3.3 A nagycsomagolás anyagába adalékanyagok keverhetők, hogy az öregedéssel szembeni ellenállóképességet javítsák, vagy más célokra, feltéve, hogy ezek az adalékok az anyag fizikai vagy kémia tulajdonságait kedvezőtlenül nem befolyásolják.

6.6.4.4 ***Papírlemez nagycsomagolás***

50G kódjelű merev falú papírlemez nagycsomagolás

6.6.4 4.1 Szilárd és jó minőségű, tömör vagy hullámpapírlemezt (három vagy többrétegűt) kell használni, amely megfelel a nagycsomagolás űrtartalmának és rendeltetésszerű használatának. A külső felület vízállóságának olyan mértékűnek kell lenni, hogy a Cobb-módszerrel végzett vízfelvétel-próba 30 perce alatt a tömegnövekedés ne haladja meg a 155 g/m^2 értéket – lásd az ISO 535:1991 szabványt. A papírlemeznek megfelelő hajlítószilárdsággal kell rendelkeznie. A papírlemezt úgy kell kiszabni, átmetszés nélkül völgyelni és réselni, hogy az összeállításnál ne repedjen meg, a felülete ne törjön meg és ne hasasodjon ki. A hullámpapírlemez hullámosított rétegét a fedőrétegekhez szilárdan hozzá kell ragasztani.

6.6.4.4.2 Az oldalfalaknak, a tetőnek és a fenéknek minimálisan 15 J beszakítási szilárdsággal kell rendelkezniük (lásd az ISO 3036:1975 szabványt).

6.6.4.4.3 A nagycsomagolások külső burkolatain a palást illesztéseit megfelelő mértékben át kell lapolni és ragasztószalaggal kell lezárni, le kell ragasztani vagy fémkapcsokkal kell tűzni, vagy legalább azonos hatékonyságú módszerrel kell egyesíteni. Ha az egyesítés ragasztással vagy ragasztószalaggal történik, vízálló ragasztót kell használni. A fémkapcsoknak minden összeerősítendő részen teljesen át kell hatolniuk és oly módon kell azokat kialakítani vagy védeni, hogy a bélést ne dörzsölhessék vagy ne szúrhassák ki.

6.6.4.4.4 A nagycsomagolás részét képező rakodólap alapzatnak, ill. bármilyen különálló rakodólapnak alkalmasnak kell lennie a megengedett legnagyobb bruttó tömegig megtöltött nagycsomagolás gépi kezelésére.

6.6.4.4.5 A rakodólapot, ill. a nagycsomagolás részét képező alapzatot úgy kell kialakítani, hogy a nagycsomagolás alapján ne legyen semmilyen kiszögellés, ami a kezelés során sérülést okozhatna.

6.6.4.4.6 A testet a különálló rakodólaphoz hozzá kell erősíteni, hogy biztosítva legyen a stabilitás a kezelés és a szállítás során. A különálló rakodólap felső felületének mentesnek kell lennie mindenféle éles kiszögelléstől, ami a nagycsomagolást megsérthetné.

6.6.4.4.7 A halmazolás megkönnyítésére erősítő szerkezetek, mint pl. fa tartóelemek használhatók, de ezeket a bélésen kívül kell elhelyezni.

6.6.4.4.8 Amennyiben nagycsomagolásokat halmazolásra szánják, a teherviselő felületnek olyannak kell lennie, hogy a terhelés biztonságos módon elosztódjon.

6.6.4.5 ***Fa nagycsomagolás***

50C kódjelű közönséges fa nagycsomagolás

50D kódjelű rétegelt falemez nagycsomagolás

50F kódjelű farostlemez nagycsomagolás

6.6.4.5.1 A felhasznált anyag szilárdsága és a test gyártási módja feleljen meg a nagycsomagolás űrtartalmának és rendeltetésszerű felhasználásának.

6.6.4.5.2 A felhasznált fának jól kiérleltnek, kereskedelmi szárazságúnak és olyan hibáktól mentesnek kell lennie, ami a nagycsomagolás bármely részének szilárdságát csökkentené. A nagycsomagolás minden elemét egy darabból vagy ezzel egyenértékű módon kell gyártani. Az elemek akkor tekinthetők az egy darabból készülttel egyenértékűnek, ha a következő ragasztásos kötéstípusok valamelyikét alkalmazzák: Lindermann-illesztés (fecskefarok illesztés), hornyolt átlapolás vagy a tompa illesztés, minden csatlakozásnál legalább két, hullámosított fém rögzítőelemmel, vagy akkor, ha legalább azonos hatékonyság más eljárást alkalmaznak.

6.6.4.5.3 A nagycsomagoláshoz felhasznált rétegelt falemeznek legalább háromrétegűnek kell lennie. Jól kiérlelt, hántolt vagy fűrészelt furnérból kell készíteni, amely kereskedelmi szárazságú és mentes olyan hibáktól, ami a test bármely részének szilárdságát csökkentené. A szomszédos rétegeket vízálló ragasztóval kell összeragasztani. A nagycsomagolás szerkezetéhez a rétegelt falemezzel együtt más alkalmas anyagok is használhatók.

6.6.4.5.4 A farostlemez nagycsomagolásokat vízálló farostlemezből, pl. keménylemezből, faforgácslemezből vagy egyéb alkalmas típusból kell készíteni.

6.6.4.5.5 A nagycsomagolások oldallapjait szilárdan a sarokoszlopokhoz vagy homloklapokhoz kell szegezni vagy erősíteni vagy azonos mértékben alkalmas eszközökkel kell összeerősíteni.

6.6.4.5.6 A nagycsomagolás szerves részét képező rakodólap alapzatnak, ill. bármilyen különálló rakodólapnak alkalmasnak kell lennie a megengedett legnagyobb bruttó tömegig megtöltött nagycsomagolás gépi kezelésére.

6.6.4.5.7 A rakodólapot, ill. a nagycsomagolás szerves részét képező alapzatot úgy kell kialakítani, hogy nagycsomagolás alapján ne legyen semmilyen kiszögellés, ami a kezelés során sérülést okozhatna.

6.6.4.5.8 A testet a különálló rakodólaphoz hozzá kell erősíteni, hogy biztosítva legyen a stabilitás a kezelés és a szállítás során. A különálló rakodólap felső felületének mentesnek kell lennie mindenféle éles kiszögelléstől, ami a nagycsomagolást megsérthetné.

6.6.4.5.9 A halmazolás megkönnyítésére erősítő szerkezetek, mint pl. fa tartóelemek használhatók, de ezeket a bélésen kívül kell elhelyezni.

6.6.4.5.10 Amennyiben nagycsomagolásokat halmazolásra szánják, a teherviselő felületnek olyannak kell lennie, hogy a terhelés biztonságos módon elosztódjék.

6.6.5 Vizsgálati követelmények a nagycsomagolásokra

6.6.5.1 *A vizsgálatok végrehajtása és gyakorisága*

6.6.5.1.1 Minden nagycsomagolás gyártási típusát a jelölés felvitelét engedélyező illetékes hatóság által meghatározott eljárás szerint, a 6.6.5.3 bekezdésben előírt vizsgálatoknak kell alávetni, és ugyanennek az illetékes hatóságnak jóvá kell hagyni.

6.6.5.1.2 A nagycsomagolások gyártási típusának sikeresen ki kell állnia az e fejezetben előírt vizsgálatokat, mielőtt az adott típusú nagycsomagolást használatba vennék. A nagycsomagolás gyártási típusát kialakítása, nagysága, anyaga és falvastagsága, gyártásmódja és a csomagolási módszer határozzák meg; egy típushoz azonban különböző felületkezelés is tartozhat. Ugyanaz a típus magában foglalja azokat a nagycsomagolásokat is, amelyek a gyártási típustól csak kisebb szerkezeti magasságban térnek el.

6.6.5.1.3 A vizsgálatokat a gyártásból vett mintákon az illetékes hatóság által meghatározott időközönként meg kell ismételni. Az ilyen vizsgálatoknál papírlemez nagycsomagolások esetén a szobahőmérsékleten való előkészítés azonosnak tekintendő a 6.6.5.2.4 pont előírásaival.

6.6.5.1.4 A vizsgálatokat minden olyan módosítás után meg kell ismételni, ami megváltoztatja a nagycsomagolás kialakítását, anyagát vagy gyártásmódját.

6.6.5.1.5 Az illetékes hatóság engedélyezheti azon nagycsomagolások szelektív vizsgálatát, amelyek csak kismértékben térnek el a már bevizsgálttól, pl. kisebb méretű belső csomagolásokat vagy kisebb nettó tömegű belső csomagolásokat tartalmaznak; és amelyek olyan nagycsomagolások, melyek a külső méret(ek)et tekintve valamivel kisebbek.

6.6.5.1.6 (fenntartva)

Megjegyzés: *Különböző típusú belső csomagolóeszközök egy nagycsomagolásba való helyezésére, ill. a belső csomagolóeszköz változatokra vonatkozóan lásd a 4.1.1.5.1 pontot.*

6.6.5.1.7 Az illetékes hatóság bármikor előírhatja, hogy a jelen szakasz előírásainak megfelelő próbákkal igazolják, hogy a sorozatban gyártott csomagolóeszközök megfelelnek a gyártási típus követelményeinek.

6.6.5.1.8 Amennyiben a vizsgálat eredményeit nem befolyásolja és az illetékes hatóság hozzájárul, ugyanazon a mintán több vizsgálat is végezhető.

6.6.5.2 *Előkészítés a vizsgálatokhoz*

6.6.5.2.1 A próbákat szállításra kész csomagolásokon kell végrehajtani, beleértve az alkalmazott belső csomagolóeszközöket. A belső csomagolóeszközöket folyadékok esetén űrtartalmuk legalább 98%-áig, szilárd anyag esetén legalább 95%-áig kell megtölteni. Az olyan nagycsomagolásoknál, ahol a belső csomagolóeszközök folyadékokat és szilárd anyagokat egyaránt tartalmaznak, külön vizsgálat szükséges a folyadék és külön a szilárd anyag tartalomra. A belső csomagolóeszközben levő anyag, ill. a szállítandó tárgy helyettesíthető más anyaggal vagy tárggyal, kivéve, ha ez meghamisítaná a próbák eredményét. Amennyiben más belső csomagolóeszközt vagy tárgyat alkalmaznak, annak ugyanolyan fizikai jellemzői legyenek (tömeg stb.), mint a szállítandó anyagnak vagy tárgynak. Abból a célból, hogy elérjék a küldeménydarab megkövetelt össztömegét, kiegészítő terhek is használhatók, pl. ólomszemcsét tartalmazó zsákok, feltéve, hogy ezeket oly módon helyezik el, hogy nem hamisítják meg a próbák eredményét.

6.6.5.2.2 Ha a folyadékra vonatkozó ejtőpróbáknál helyettesítő anyagot használnak, ennek a szállítandó anyaggal azonos sűrűségűnek és viszkozitásúnak kell lennie. Folyadékokra vonatkozó ejtőpróbánál helyettesítő anyagként víz is használható a következő feltételek mellett:

a) ha a szállítandó anyag sűrűsége nem haladja meg az 1200 kg/m^3-t, az ejtési magasságnak a 6.6.5.3.4.4 pontban levő táblázatban előírtnak kell lennie;

b) ha a szállítandó anyag sűrűsége meghaladja az 1200 kg/m^3-t, az ejtési magasságot a szállítandó anyag 100 kg/m^3-re felkerekített sűrűsége *(d)* alapján a következők szerint kell kiszámítani:

I csomagolási csoport	II csomagolási csoport	III csomagolási csoport
$10^{-3} \times d \times 1{,}5$ m	$10^{-3} \times d \times 1{,}0$ m	$10^{-3} \times d \times 0{,}67$ m

6.6.5.2.3 A műanyagból készült nagycsomagolásokat és a műanyag belső csomagolóeszközöket – a szilárd anyagokat vagy tárgyakat tartalmazó zsákok kivételével – tartalmazó nagycsomagolásokat akkor kell az ejtőpróbának alávetni, amikor a vizsgálati minta és tartalma hőmérsékletét -18 °C-ra vagy az alá lehűtötték. Ezt a kondicionálást nem kell alkalmazni, ha a kérdéses anyagok alacsony hőmérsékleten elegendő hajlékonysággal és szakító-szilárdsággal bírnak. Ha a vizsgálandó mintát ily módon készítették elő, a 6.6.5.2.4 pont szerinti kondicionálás elhagyható. A vizsgálathoz használt folyadékot szükség esetén fagyásgátló hozzáadásával folyékony állapotban kell tartani.

6.6.5.2.4 A papírlemezből készült nagycsomagolásokat legalább 24 órán át 23 °C ± 2 °C hőmérsékletű és 50% ± 2% páratartalmú szabályozott atmoszférában kell tartani.

Megjegyzés: *Az átlagértékeknek ezen határok közé kell esniük. A rövid idejű ingadozások és a mérési korlátok az egyedi mérésektől legfeljebb ± 5% relatív páratartalom eltérést eredményezhetnek a vizsgálatok reprodukálhatóságának észrevehető csökkenése nélkül.*

6.6.5.3 ***Vizsgálati követelmények***

6.6.5.3.1 *Emelési próba alulról*

6.6.5.3.1.1 *Alkalmazási terület*

Gyártási típus vizsgálatként minden olyan nagycsomagolás típusnál, amely az alulról való emeléshez el van látva szerkezettel.

6.6.5.3.1.2 *A nagycsomagolás előkészítése a próbához*

A nagycsomagolást megengedett legnagyobb bruttó tömegének 1,25-szorosáig kell – a terhelést egyenletesen elosztva – megtölteni.

6.6.5.3.1.3 Vizsgálati eljárás

A nagycsomagolást emelővillás targoncával kétszer fel kell emelni és le kell tenni. Ennek során a villákat központosan kell elhelyezni, és azoknak egymástól olyan távolságra kell lenniük, amely a bevezetés felőli oldalméret háromnegyed részének felel meg, (hacsak a bevezetési pontok nincsenek rögzítve). A villákat a bevezetés irányában háromnegyed részig kell bevezetni. A próbát minden lehetséges irányból meg kell ismételni.

6.6.5.3.1.4 Elfogadási feltétel

Nem következhet be sem olyan tartós alakváltozás, amely a nagycsomagolás biztonságát a szállítás szempontjából csökkentené, sem a tartalom elvesztése.

6.6.5.3.2 *Emelés felülről*

6.6.5.3.2.1 Alkalmazási terület

Gyártási típus vizsgálatként minden olyan nagycsomagolás típusnál, amely el van látva a felülről való emelésre szolgáló szerkezettel.

6.6.5.3.2.2 A nagycsomagolás előkészítése a próbához

A nagycsomagolást a megengedett legnagyobb bruttó tömeg kétszereséig kell megtölteni. A hajlékony falú nagycsomagolást a megengedett legnagyobb terhelés hatszorosáig kell – a terhelést egyenletesen elosztva – megtölteni.

6.6.5.3.2.3 Vizsgálati eljárás

A nagycsomagolást rendeltetésszerűen fel kell emelni, amíg az a talajtól elválik, és ebben a helyzetben kell tartani 5 perc időtartamig.

6.6.5.3.2.4 Elfogadási feltétel

a) Fém és merev falú műanyag nagycsomagolásoknál: nem következhet be sem olyan tartós alakváltozás, amely a nagycsomagolás (beleértve a rakodólap alapot, ha ilyen van) biztonságát a szállítás szempontjából csökkentené, sem a tartalom elvesztése.

b) Hajlékony falú nagycsomagolásoknál: nem következhet be olyan sérülés sem a nagycsomagoláson, sem annak emelőszerkezetén, amely a nagycsomagolás biztonságát a szállítás vagy kezelés szempontjából csökkentené, sem a tartalom elvesztése.

6.6.5.3.3 *Halmazolási próba*

6.6.5.3.3.1 Alkalmazási terület

Gyártási típus vizsgálatként minden olyan nagycsomagolás típusnál, amelyek kialakításuknál fogva egymásra halmazolhatók.

6.6.5.3.3.2 A nagycsomagolás előkészítése a próbához

A nagycsomagolást megengedett legnagyobb bruttó tömegéig kell megtölteni.

6.6.5.3.3.3 Vizsgálati eljárás

A nagycsomagolást alapzatával vízszintes, sík, kemény talajra kell állítani és egyenletesen elosztott próbaterhelést kell ráhelyezni (lásd a 6.6.5.3.3.4 pontot) legalább 5 percig, fa, papírlemez és műanyag nagycsomagolások esetében 24 órán át.

6.6.5.3.3.4 A ráhelyezendő próbaterhelés kiszámítása

A tehernek, amelyet a nagycsomagolásra helyeznek, meg kell egyeznie a szállítás során a nagycsomagolásra halmazolható hasonló nagycsomagolások összes tömegének legalább 1,8-szeresével.

6.6.5.3.3.5 Elfogadási feltétel

a) A hajlékony falú nagycsomagolás kivételével minden más nagycsomagolásnál: nem következhet be sem olyan tartós alakváltozás, amely a nagycsomagolás (beleértve az esetleges rakodólap alapot is, ha ilyen van) biztonságát a szállítás szempontjából csökkentené, sem a tartalom elvesztése.

b) Hajlékony falú nagycsomagolásnál: nem következhet be sem a test olyan károsodása, ami a nagycsomagolás biztonságát a szállítás szempontjából csökkentené, sem a tartalom elvesztése.

6.6.5.3.4 *Ejtőpróba*

6.6.5.3.4.1 Alkalmazási terület

Gyártási típus vizsgálatként minden nagycsomagolás típusnál.

6.6.5.3.4.2 A nagycsomagolás előkészítése a próbához

A nagycsomagolást a 6.6.5.2.1 pont szerint kell megtölteni.

6.6.5.3.4.3 Vizsgálati eljárás

A nagycsomagolást oly módon kell a 6.1.5.3.4 pont követelményeinek megfelelő, rugalmatlan, vízszintes, sík, tömör és merev felületre ejteni, ami biztosítja, hogy a nagycsomagolás az alapfelület legérzékenyebbnek tekintett részén ütközzön fel.

6.6.5.3.4.4 Ejtési magasság

I csomagolási csoport	II csomagolási csoport	III csomagolási csoport
1,8 m	1,2 m	0,8 m

Megjegyzés: *Az 1 osztály anyagaihoz és tárgyaihoz, a 4.1 osztály önreaktív anyagaihoz és az 5.2 osztály szerves peroxidjaihoz használandó nagycsomagolást a II csomagolási csoport igénybevételi szintjén kell vizsgálni.*

6.6.5.3.4.5 Elfogadási feltétel

6.6.5.3.4.5.1 Nem következhet be olyan sérülés, amely a szállítás biztonságát befolyásolná. A belső csomagolóeszközökben vagy tárgyakban levő anyag nem szivároghat.

6.6.5.3.4.5.2 Az 1 osztály tárgyaihoz használandó nagycsomagolás nem szenvedhet olyan törést, ami lehetővé teszi a nagycsomagolásból a robbanóanyag kifolyását vagy tárgyak kiszóródását.

6.6.5.3.4.5.3 A nagycsomagolás ejtési próbája során a minta megfelelőnek tekinthető, ha a teljes tartalmat megtartotta, még ha a zárás a továbbiakban nem is portömör.

6.6.5.4 ***Bizonyítvány és vizsgálati jegyzőkönyv***

6.6.5.4.1 Minden nagycsomagolás gyártási típusra bizonyítványt kell kiállítani és (a 6.6.3 szakasz szerinti) jelölést kell hozzárendelni, tanúsítva, hogy a gyártási típus, beleértve annak szerelvényeit, kielégíti a vizsgálat követelményeit.

6.6.5.4.2 A vizsgálatokról legalább a következő adatokat tartalmazó jegyzőkönyvet kell készíteni, amit a nagycsomagolás felhasználói számára hozzáférhetővé kell tenni

1. A vizsgálatot végző szerv neve és címe;
2. A vizsgálatot kérő neve és címe (ha szükséges);
3. A vizsgálati jegyzőkönyv egyedi azonosítója;
4. A vizsgálati jegyzőkönyv kelte;
5. A nagycsomagolás gyártója;
6. A nagycsomagolás gyártási típusának leírása (pl. méretek, anyagok, zárószerkezetek, falvastagságok stb.) és/vagy fénykép(ek);
7. Legnagyobb űrtartalom / megengedett legnagyobb bruttó tömeg;
8. A vizsgálat alatti tartalom jellemzői, pl. a belső csomagolóeszközök vagy tárgyak típusa és leírása;
9. A vizsgálatok leírása és eredményei;
10. A vizsgálati jegyzőkönyvet alá kell írni, az aláíró nevét és beosztását fel kell tüntetni.

6.6.5.4.3 A vizsgálati jegyzőkönyvnek megállapítást kell tartalmaznia arra nézve, hogy a szállításra előkészített nagycsomagolás ezen fejezet megfelelő rendelkezéseivel összhangban került vizsgálatra és más csomagolási módszerek vagy alkotórészek használata azt érvénytelenné teheti. A vizsgálati jegyzőkönyv egy példányát az illetékes hatóságnak kell átadni.

6.6 fejezet

A nagycsomagolások gyártására és vizsgálatára vonatkozó előírások

6.6.1 Általános előírások

6.6.1.1 Ezen fejezet követelményei nem vonatkoznak:

- a gázt tartalmazó tárgyakhoz (beleértve az aeroszolokat) használt nagycsomagolások kivételével a 2 osztály anyagainak csomagolóeszközeire;
- az UN 3291 kórházi hulladékhoz használt nagycsomagolások kivételével a 6.2 osztály áruinak csomagolóeszközeire;
- a radioaktív anyagot tartalmazó, 7 osztályba tartozó küldeménydarabokra.

6.6.1.2 Annak biztosítására, hogy mindegyik nagycsomagolás megfeleljen e fejezet előírásainak, a nagycsomagolásokat olyan minőségbiztosítási program szerint kell gyártani és bevizsgálni, amelyet az illetékes hatóság kielégítőnek tart.

Megjegyzés: *Az alkalmazható eljárás(ok)ra megfelelő útmutatást ad az ISO 16106:2006 szabvány: „Csomagolás. Veszélyes áruk szállítási csomagolása. Veszélyes áruk csomagolásai, közepes méretű szállítótartályok (IBC-k) és nagyméretű csomagolások. Útmutató az ISO 9001 alkalmazásához”.*

6.6.1.3 A nagycsomagolásokra a 6.6.4 szakaszban felsorolt különleges követelmények a jelenleg használt nagycsomagolásokon alapulnak. A tudományos és műszaki haladás figyelembe vétele érdekében nincs akadálya olyan nagycsomagolások használatának, amelyek eltérnek a 6.6.4 szakaszban levő specifikációktól, ha azonos hatékonyságúak, az illetékes hatóság számára elfogadhatóak és képesek sikeresen kiállni a 6.6.5 szakaszban leírt vizsgálatokat az SZMGSZ 2. számú Mellékletben leírt vizsgálatoktól eltérő vizsgálatok is alkalmazhatók, ha azonos hatékonyságúak és az illetékes hatóság elfogadja.

6.6.1.4 A csomagolóeszköz gyártójának és forgalmazójának információt kell nyújtania a követendő eljárásokra és a zárószerkezetek (beleértve a szükséges tömítéseket) típusára és méreteire és minden más alkatrészre, ami annak biztosításához szükséges, hogy a szállításra előkészített küldeménydarab képes legyen az e fejezet vonatkozó igénybevételi próbáinak elviselésére.

6.6.2 A nagycsomagolások típusát jelölő kód

6.6.2.1 A nagycsomagolásokhoz használt kód a következőkből áll:

a) két arab számjegy

50 a merev falú nagycsomagolásokhoz;

51 a hajlékony falú nagycsomagolásokhoz;

b) egy latin nagybetű, amely az anyag fajtáját jelöli, pl. fa, acél stb. A használható nagybetűket a 6.1.2.6 bekezdés sorolja fel.

6.6.2.2 A nagycsomagolások típusát jelölő kódot egy „W” betű követheti. A „W” betű azt jelenti, hogy a nagycsomagolás, bár a kód által jelzett típus alá tartozik, de a 6.6.4 szakaszban előírtaktól eltérően gyártották, és a 6.6.1.3 bekezdés előírásai szerint azonos értékűnek tekinthető.

6.6.3 Jelölés

6.6.3.1 *Alapjelölés*

Minden, az SZMGSZ 2. sz. melléklet előírásai szerint gyártott és felhasználásra szánt nagycsomagolást tartósan és jól olvashatóan el kell látni a következő jelöléssel:

a) az Egyesült Nemzetek jele a csomagolóeszközön: ;

Ezt a jelet csak annak tanúsítására szabad használni, hogy a csomagolóeszköz megfelel a 6.1, a 6.2, a 6.3, a 6.5, ill. a 6.6 fejezetben található vonatkozó előírásoknak. Fém nagycsomagolások esetén amennyiben a jelölést beütéssel vagy benyomással viszik fel, e jel helyett az „UN" nagybetűk is használhatók;;

b) az „50" szám a merev falú nagycsomagolások esetében, ill. az „51" a hajlékony falú nagycsomagolások esetében, amit a 6.1.2.6 bekezdés vagy a 6.5.1.4.1 b) pont szerinti anyagfajta jelölése követ;

c) egy nagybetű, amely a csomagolási csoporto(ka)t jelöli, amely(ek)re a gyártási típust jóváhagyták:

X az I, a II és a III csomagolási csoporthoz;

Y a II és a III csomagolási csoporthoz;

Z csak a III csomagolási csoporthoz;

d) a gyártási hónap és év (az utolsó két számjegy);

e) annak az államnak a jele, amely a jelölés alkalmazását engedélyezte, a nemzetközi forgalomban résztvevő gépjárművek államjelzésével[1)];

f) a gyártó neve vagy jele, vagy a nagycsomagolásoknak az illetékes hatóság által megállapított egyéb azonosító jele;

g) a halmazolási próba során alkalmazott terhelés kg-ban. A halmazolásra nem tervezett nagycsomagolásokon „0"-t kell feltüntetni;

h) a megengedett legnagyobb bruttó tömeg kilogrammban.

Az előzőekben felsorolt alapjelölést a megadott sorrendben kell felvinni.

Az előző a) – h) pontban előírt jelölés elemeket egyértelműen el kell választani egymástól, pl. ferde vonallal vagy szóközzel, hogy könnyen azonosíthatók legyenek.

6.6.3.2 *Példák a jelölésre*

	50A/X/05 01/UA/PQRS 2500/1000	Acél nagycsomagolásokhoz, amelyek halmazolhatók, a halmazolási próba során alkalmazott terhelés: 2500 kg; a megengedett legnagyobb bruttó tömeg: 1000 kg.
	50H/Y/04 02/D/ABCD 987 0/800	Műanyag nagycsomagoláshoz, amely nem halmazolható, a megengedett legnagyobb bruttó tömeg: 800 kg.
	51H/Z/06 03/S/19/0/500	Hajlékony falú nagycsomagoláshoz, amely nem halmazolható, a megengedett legnagyobb bruttó tömeg: 500 kg.

[1)] A közúti közlekedésről szóló Bécsi Egyezmény (Bécs, 1968) által előírt államjelzés a nemzetközi forgalomban résztvevő gépjárművekre.

6.6.4 Különleges követelmények a nagycsomagolásokra

6.6.4.1 *Fémből készült nagycsomagolás*

50A kódjelű acél nagycsomagolás

50B kódjelű alumínium nagycsomagolás

50N kódjelű fém (acélt és alumíniumot kivéve) nagycsomagolás

6.6.4.1.1 A nagycsomagolást olyan alkalmas, alakítható fémből kell készíteni, amelynek hegeszthetősége bizonyított. A hegesztési varratokat szakszerűen kell elkészíteni és azoknak teljes biztonságot kell nyújtaniuk. Szükség esetén figyelembe kell venni az alacsony hőmérsékleten tanúsított viselkedést.

6.6.4.1.2 Gondoskodni kell arról, hogy az egymással határos különböző fémek révén létrejövő elektrolitikus korrózió elkerülhető legyen.

6.6.4.2 *Hajlékony falú nagycsomagolás*

51H kódjelű hajlékony falú műanyag nagycsomagolás

51M kódjelű hajlékony falú papír nagycsomagolás

6.6.4.2.1 A nagycsomagolásokat megfelelő anyagokból kell gyártani. Az anyag szilárdságának és a hajlékony falú nagycsomagolás gyártási módszerének igazodnia kell a nagycsomagolás űrtartalmához és rendeltetéséhez.

6.6.4.2.2 Az 51M típusú, hajlékony falú nagycsomagolások gyártásához használt minden anyagnak legalább 24 órán át tartó, vízbe való merítés után meg kell őriznie annak a szakítószilárdságnak legalább 85%-át, amelyet az anyag kiegyenlített klimatizálása után 67% vagy ennél kisebb relatív nedvességtartalom mellett mértek.

6.6.4.2.3 A egyesítéseket varrással, hőhegesztéssel, ragasztással vagy ezekkel egyenértékű eljárással kell elkészíteni. A varrással kialakított egyesítések minden végét el kell dolgozni.

6.6.4.2.4 A hajlékony falú nagycsomagolásnak kielégítő ellenállással kell rendelkeznie az ultraibolya sugárzás hatására, a klimatikus hatásokra vagy a rendeltetés szerint szállított anyag hatására bekövetkező öregedéssel és gyengüléssel szemben.

6.6.4.2.5 Amennyiben a műanyagból készült, hajlékony falú nagycsomagolást az ultraibolya sugarak ellen védeni kell, ennek korom vagy más alkalmas pigment vagy inhibitor hozzáadásával kell történnie. Az adalékoknak összeférhetőnek kell lenniük a tartalommal és hatásukat a csomagolóeszköz-test teljes élettartama alatt meg kell őrizniük. Olyan korom, pigment vagy inhibitor alkalmazásánál, amely különbözik a bevizsgált gyártási típus gyártásához használttól, a vizsgálatok megismétlésétől el lehet tekinteni, ha a megváltozott korom-, pigment vagy inhibitor tartalom a szerkezeti anyag fizikai tulajdonságait kedvezőtlenül nem befolyásolja.

6.6.4.2.6 A nagycsomagolás anyagába adalékanyagok keverhetők, hogy az öregedéssel szembeni ellenállóképességet javítsák, vagy más célokra, feltéve, hogy ezek az adalékok az anyag fizikai vagy kémia tulajdonságait kedvezőtlenül nem befolyásolják.

6.6.4.2.7 Megtöltött állapotban a magasság és a szélesség aránya nem haladhatja meg a 2:1 értéket.

6.6.4.3 *Merev falú műanyag nagycsomagolás*

50H kódjelű merev falú műanyag nagycsomagolás

6.6.4.3.1 A nagycsomagolást ismert minőségi jellemzőkkel rendelkező, alkalmas műanyagból kell gyártani és űrtartalmának és rendeltetésszerű felhasználási módjának megfelelő szilárdsággal kell rendelkeznie. Az anyagnak kielégítő ellenállást kell tanúsítania a tartalmazott anyag és esetleg az ultraibolya sugárzás hatására bekövetkező öregedéssel és gyengüléssel szemben. Szükség esetén figyelembe kell venni az alacsony hőmérsékleten tanúsított viselkedését. A benne levő tartalom esetleges áthatolása normális szállítási feltételek között nem okozhat veszélyt.

6.6.4.3.2 Amennyiben az ultraibolya sugarak ellen védelem szükséges, ennek korom vagy más alkalmas pigment vagy inhibitor hozzáadásával kell történnie. Ezeknek az adalékoknak összeférhetőnek kell lenniük a tartalommal és hatásukat a test teljes élettartama alatt meg kell őrizniük. Olyan korom, pigment vagy inhibitor alkalmazásánál, amely különbözik a bevizsgált gyártási típus gyártásához használttól, a vizsgálatok megismétlésétől el lehet tekinteni, ha a megváltozott korom-, pigment- vagy inhibitor tartalom a szerkezeti anyag fizikai tulajdonságait kedvezőtlenül nem befolyásolja.

6.6.4.3.3 A nagycsomagolás anyagába adalékanyagok keverhetők, hogy az öregedéssel szembeni ellenállóképességet javítsák, vagy más célokra, feltéve, hogy ezek az adalékok az anyag fizikai vagy kémia tulajdonságait kedvezőtlenül nem befolyásolják.

6.6.4.4 ***Papírlemez nagycsomagolás***

50G kódjelű merev falú papírlemez nagycsomagolás

6.6.4 4.1 Szilárd és jó minőségű, tömör vagy hullámpapírlemezt (három vagy többrétegűt) kell használni, amely megfelel a nagycsomagolás űrtartalmának és rendeltetésszerű használatának. A külső felület vízállóságának olyan mértékűnek kell lenni, hogy a Cobb-módszerrel végzett vízfelvétel-próba 30 perce alatt a tömegnövekedés ne haladja meg a 155 g/m^2 értéket – lásd az ISO 535:1991 szabványt. A papírlemeznek megfelelő hajlítószilárdsággal kell rendelkeznie. A papírlemezt úgy kell kiszabni, átmetszés nélkül völgyelni és réselni, hogy az összeállításnál ne repedjen meg, a felülete ne törjön meg és ne hasasodjon ki. A hullámpapírlemez hullámosított rétegét a fedőrétegekhez szilárdan hozzá kell ragasztani.

6.6.4.4.2 Az oldalfalaknak, a tetőnek és a fenéknek minimálisan 15 J beszakítási szilárdsággal kell rendelkezniük (lásd az ISO 3036:1975 szabványt).

6.6.4.4.3 A nagycsomagolások külső burkolatain a palást illesztéseit megfelelő mértékben át kell lapolni és ragasztószalaggal kell lezárni, le kell ragasztani vagy fémkapcsokkal kell tűzni, vagy legalább azonos hatékonyságú módszerrel kell egyesíteni. Ha az egyesítés ragasztással vagy ragasztószalaggal történik, vízálló ragasztót kell használni. A fémkapcsoknak minden összeerősítendő részen teljesen át kell hatolniuk és oly módon kell azokat kialakítani vagy védeni, hogy a bélést ne dörzsölhessék vagy ne szúrhassák ki.

6.6.4.4.4 A nagycsomagolás részét képező rakodólap alapzatnak, ill. bármilyen különálló rakodólapnak alkalmasnak kell lennie a megengedett legnagyobb bruttó tömegig megtöltött nagycsomagolás gépi kezelésére.

6.6.4.4.5 A rakodólapot, ill. a nagycsomagolás részét képező alapzatot úgy kell kialakítani, hogy a nagycsomagolás alapján ne legyen semmilyen kiszögellés, ami a kezelés során sérülést okozhatna.

6.6.4.4.6 A testet a különálló rakodólaphoz hozzá kell erősíteni, hogy biztosítva legyen a stabilitás a kezelés és a szállítás során. A különálló rakodólap felső felületének mentesnek kell lennie mindenféle éles kiszögelléstől, ami a nagycsomagolást megsérthetné.

6.6.4.4.7 A halmazolás megkönnyítésére erősítő szerkezetek, mint pl. fa tartóelemek használhatók, de ezeket a bélésen kívül kell elhelyezni.

6.6.4.4.8 Amennyiben nagycsomagolásokat halmazolásra szánják, a teherviselő felületnek olyannak kell lennie, hogy a terhelés biztonságos módon elosztódjon.

6.6.4.5 ***Fa nagycsomagolás***

50C kódjelű közönséges fa nagycsomagolás

50D kódjelű rétegelt falemez nagycsomagolás

50F kódjelű farostlemez nagycsomagolás

6.6.4.5.1 A felhasznált anyag szilárdsága és a test gyártási módja feleljen meg a nagycsomagolás űrtartalmának és rendeltetésszerű felhasználásának.

6.6.4.5.2 A felhasznált fának jól kiérleltnek, kereskedelmi szárazságúnak és olyan hibáktól mentesnek kell lennie, ami a nagycsomagolás bármely részének szilárdságát csökkentené. A nagycsomagolás minden elemét egy darabból vagy ezzel egyenértékű módon kell gyártani. Az elemek akkor tekinthetők az egy darabból készülttel egyenértékűnek, ha a következő ragasztásos kötéstípusok valamelyikét alkalmazzák: Lindermann-illesztés (fecskefarok illesztés), hornyolt átlapolás vagy a tompa illesztés, minden csatlakozásnál legalább két, hullámosított fém rögzítőelemmel, vagy akkor, ha legalább azonos hatékonyság más eljárást alkalmaznak.

6.6.4.5.3 A nagycsomagoláshoz felhasznált rétegelt falemeznek legalább háromrétegűnek kell lennie. Jól kiérlelt, hántolt vagy fűrészelt furnérból kell készíteni, amely kereskedelmi szárazságú és mentes olyan hibáktól, ami a test bármely részének szilárdságát csökkentené. A szomszédos rétegeket vízálló ragasztóval kell összeragasztani. A nagycsomagolás szerkezetéhez a rétegelt falemezzel együtt más alkalmas anyagok is használhatók.

6.6.4.5.4 A farostlemez nagycsomagolásokat vízálló farostlemezből, pl. keménylemezből, faforgácslemezből vagy egyéb alkalmas típusból kell készíteni.

6.6.4.5.5 A nagycsomagolások oldallapjait szilárdan a sarokoszlopokhoz vagy homloklapokhoz kell szegezni vagy erősíteni vagy azonos mértékben alkalmas eszközökkel kell összeerősíteni.

6.6.4.5.6 A nagycsomagolás szerves részét képező rakodólap alapzatnak, ill. bármilyen különálló rakodólapnak alkalmasnak kell lennie a megengedett legnagyobb bruttó tömegig megtöltött nagycsomagolás gépi kezelésére.

6.6.4.5.7 A rakodólapot, ill. a nagycsomagolás szerves részét képező alapzatot úgy kell kialakítani, hogy nagycsomagolás alapján ne legyen semmilyen kiszögellés, ami a kezelés során sérülést okozhatna.

6.6.4.5.8 A testet a különálló rakodólaphoz hozzá kell erősíteni, hogy biztosítva legyen a stabilitás a kezelés és a szállítás során. A különálló rakodólap felső felületének mentesnek kell lennie mindenféle éles kiszögelléstől, ami a nagycsomagolást megsérthetné.

6.6.4.5.9 A halmazolás megkönnyítésére erősítő szerkezetek, mint pl. fa tartóelemek használhatók, de ezeket a bélésen kívül kell elhelyezni.

6.6.4.5.10 Amennyiben nagycsomagolásokat halmazolásra szánják, a teherviselő felületnek olyannak kell lennie, hogy a terhelés biztonságos módon elosztódjék.

6.6.5 Vizsgálati követelmények a nagycsomagolásokra

6.6.5.1 *A vizsgálatok végrehajtása és gyakorisága*

6.6.5.1.1 Minden nagycsomagolás gyártási típusát a jelölés felvitelét engedélyező illetékes hatóság által meghatározott eljárás szerint, a 6.6.5.3 bekezdésben előírt vizsgálatoknak kell alávetni, és ugyanennek az illetékes hatóságnak jóvá kell hagyni.

6.6.5.1.2 A nagycsomagolások gyártási típusának sikeresen ki kell állnia az e fejezetben előírt vizsgálatokat, mielőtt az adott típusú nagycsomagolást használatba vennék. A nagycsomagolás gyártási típusát kialakítása, nagysága, anyaga és falvastagsága, gyártásmódja és a csomagolási módszer határozzák meg; egy típushoz azonban különböző felületkezelés is tartozhat. Ugyanaz a típus magában foglalja azokat a nagycsomagolásokat is, amelyek a gyártási típustól csak kisebb szerkezeti magasságban térnek el.

6.6.5.1.3 A vizsgálatokat a gyártásból vett mintákon az illetékes hatóság által meghatározott időközönként meg kell ismételni. Az ilyen vizsgálatoknál papírlemez nagycsomagolások esetén a szobahőmérsékleten való előkészítés azonosnak tekintendő a 6.6.5.2.4 pont előírásaival.

6.6.5.1.4 A vizsgálatokat minden olyan módosítás után meg kell ismételni, ami megváltoztatja a nagycsomagolás kialakítását, anyagát vagy gyártásmódját.

6.6.5.1.5 Az illetékes hatóság engedélyezheti azon nagycsomagolások szelektív vizsgálatát, amelyek csak kismértékben térnek el a már bevizsgálttól, pl. kisebb méretű belső csomagolásokat vagy kisebb nettó tömegű belső csomagolásokat tartalmaznak; és amelyek olyan nagycsomagolások, melyek a külső méret(ek)et tekintve valamivel kisebbek.

6.6.5.1.6 (fenntartva)

Megjegyzés: *Különböző típusú belső csomagolóeszközök egy nagycsomagolásba való helyezésére, ill. a belső csomagolóeszköz változatokra vonatkozóan lásd a 4.1.1.5.1 pontot.*

6.6.5.1.7 Az illetékes hatóság bármikor előírhatja, hogy a jelen szakasz előírásainak megfelelő próbákkal igazolják, hogy a sorozatban gyártott csomagolóeszközök megfelelnek a gyártási típus követelményeinek.

6.6.5.1.8 Amennyiben a vizsgálat eredményeit nem befolyásolja és az illetékes hatóság hozzájárul, ugyanazon a mintán több vizsgálat is végezhető.

6.6.5.2 *Előkészítés a vizsgálatokhoz*

6.6.5.2.1 A próbákat szállításra kész csomagolásokon kell végrehajtani, beleértve az alkalmazott belső csomagolóeszközöket. A belső csomagolóeszközöket folyadékok esetén űrtartalmuk legalább 98%-áig, szilárd anyag esetén legalább 95%-áig kell megtölteni. Az olyan nagycsomagolásoknál, ahol a belső csomagolóeszközök folyadékokat és szilárd anyagokat egyaránt tartalmaznak, külön vizsgálat szükséges a folyadék és külön a szilárd anyag tartalomra. A belső csomagolóeszközben levő anyag, ill. a szállítandó tárgy helyettesíthető más anyaggal vagy tárggyal, kivéve, ha ez meghamisítaná a próbák eredményét. Amennyiben más belső csomagolóeszközt vagy tárgyat alkalmaznak, annak ugyanolyan fizikai jellemzői legyenek (tömeg stb.), mint a szállítandó anyagnak vagy tárgynak. Abból a célból, hogy elérjék a küldeménydarab megkövetelt össztömegét, kiegészítő terhek is használhatók, pl. ólomszemcsét tartalmazó zsákok, feltéve, hogy ezeket oly módon helyezik el, hogy nem hamisítják meg a próbák eredményét.

6.6.5.2.2 Ha a folyadékra vonatkozó ejtőpróbáknál helyettesítő anyagot használnak, ennek a szállítandó anyaggal azonos sűrűségűnek és viszkozitásúnak kell lennie. Folyadékokra vonatkozó ejtőpróbánál helyettesítő anyagként víz is használható a következő feltételek mellett:

a) ha a szállítandó anyag sűrűsége nem haladja meg az 1200 kg/m^3-t, az ejtési magasságnak a 6.6.5.3.4.4 pontban levő táblázatban előírtnak kell lennie;

b) ha a szállítandó anyag sűrűsége meghaladja az 1200 kg/m^3-t, az ejtési magasságot a szállítandó anyag 100 kg/m^3-re felkerekített sűrűsége *(d)* alapján a következők szerint kell kiszámítani:

I csomagolási csoport	II csomagolási csoport	III csomagolási csoport
$10^{-3} \times d \times 1{,}5$ m	$10^{-3} \times d \times 1{,}0$ m	$10^{-3} \times d \times 0{,}67$ m

6.6.5.2.3 A műanyagból készült nagycsomagolásokat és a műanyag belső csomagolóeszközöket – a szilárd anyagokat vagy tárgyakat tartalmazó zsákok kivételével – tartalmazó nagycsomagolásokat akkor kell az ejtőpróbának alávetni, amikor a vizsgálati minta és tartalma hőmérsékletét -18 °C-ra vagy az alá lehűtötték. Ezt a kondicionálást nem kell alkalmazni, ha a kérdéses anyagok alacsony hőmérsékleten elegendő hajlékonysággal és szakító-szilárdsággal bírnak. Ha a vizsgálandó mintát ily módon készítették elő, a 6.6.5.2.4 pont szerinti kondicionálás elhagyható. A vizsgálathoz használt folyadékot szükség esetén fagyásgátló hozzáadásával folyékony állapotban kell tartani.

6.6.5.2.4 A papírlemezből készült nagycsomagolásokat legalább 24 órán át 23 °C ± 2 °C hőmérsékletű és 50% ± 2% páratartalmú szabályozott atmoszférában kell tartani.

Megjegyzés: *Az átlagértékeknek ezen határok közé kell esniük. A rövid idejű ingadozások és a mérési korlátok az egyedi mérésektől legfeljebb ± 5% relatív páratartalom eltérést eredményezhetnek a vizsgálatok reprodukálhatóságának észrevehető csökkenése nélkül.*

6.6.5.3 ***Vizsgálati követelmények***

6.6.5.3.1 *Emelési próba alulról*

6.6.5.3.1.1 *Alkalmazási terület*

Gyártási típus vizsgálatként minden olyan nagycsomagolás típusnál, amely az alulról való emeléshez el van látva szerkezettel.

6.6.5.3.1.2 *A nagycsomagolás előkészítése a próbához*

A nagycsomagolást megengedett legnagyobb bruttó tömegének 1,25-szorosáig kell – a terhelést egyenletesen elosztva – megtölteni.

6.6.5.3.1.3 Vizsgálati eljárás

A nagycsomagolást emelővillás targoncával kétszer fel kell emelni és le kell tenni. Ennek során a villákat központosan kell elhelyezni, és azoknak egymástól olyan távolságra kell lenniük, amely a bevezetés felőli oldalméret háromnegyed részének felel meg, (hacsak a bevezetési pontok nincsenek rögzítve). A villákat a bevezetés irányában háromnegyed részig kell bevezetni. A próbát minden lehetséges irányból meg kell ismételni.

6.6.5.3.1.4 Elfogadási feltétel

Nem következhet be sem olyan tartós alakváltozás, amely a nagycsomagolás biztonságát a szállítás szempontjából csökkentené, sem a tartalom elvesztése.

6.6.5.3.2 *Emelés felülről*

6.6.5.3.2.1 Alkalmazási terület

Gyártási típus vizsgálatként minden olyan nagycsomagolás típusnál, amely el van látva a felülről való emelésre szolgáló szerkezettel.

6.6.5.3.2.2 A nagycsomagolás előkészítése a próbához

A nagycsomagolást a megengedett legnagyobb bruttó tömeg kétszereséig kell megtölteni. A hajlékony falú nagycsomagolást a megengedett legnagyobb terhelés hatszorosáig kell – a terhelést egyenletesen elosztva – megtölteni.

6.6.5.3.2.3 Vizsgálati eljárás

A nagycsomagolást rendeltetésszerűen fel kell emelni, amíg az a talajtól elválik, és ebben a helyzetben kell tartani 5 perc időtartamig.

6.6.5.3.2.4 Elfogadási feltétel

a) Fém és merev falú műanyag nagycsomagolásoknál: nem következhet be sem olyan tartós alakváltozás, amely a nagycsomagolás (beleértve a rakodólap alapot, ha ilyen van) biztonságát a szállítás szempontjából csökkentené, sem a tartalom elvesztése.

b) Hajlékony falú nagycsomagolásoknál: nem következhet be olyan sérülés sem a nagycsomagoláson, sem annak emelőszerkezetén, amely a nagycsomagolás biztonságát a szállítás vagy kezelés szempontjából csökkentené, sem a tartalom elvesztése.

6.6.5.3.3 *Halmazolási próba*

6.6.5.3.3.1 Alkalmazási terület

Gyártási típus vizsgálatként minden olyan nagycsomagolás típusnál, amelyek kialakításuknál fogva egymásra halmazolhatók.

6.6.5.3.3.2 A nagycsomagolás előkészítése a próbához

A nagycsomagolást megengedett legnagyobb bruttó tömegéig kell megtölteni.

6.6.5.3.3.3 Vizsgálati eljárás

A nagycsomagolást alapzatával vízszintes, sík, kemény talajra kell állítani és egyenletesen elosztott próbaterhelést kell ráhelyezni (lásd a 6.6.5.3.3.4 pontot) legalább 5 percig, fa, papírlemez és műanyag nagycsomagolások esetében 24 órán át.

6.6.5.3.3.4 A ráhelyezendő próbaterhelés kiszámítása

A tehernek, amelyet a nagycsomagolásra helyeznek, meg kell egyeznie a szállítás során a nagycsomagolásra halmazolható hasonló nagycsomagolások összes tömegének legalább 1,8-szeresével.

6.6.5.3.3.5 Elfogadási feltétel

a) A hajlékony falú nagycsomagolás kivételével minden más nagycsomagolásnál: nem következhet be sem olyan tartós alakváltozás, amely a nagycsomagolás (beleértve az esetleges rakodólap alapot is, ha ilyen van) biztonságát a szállítás szempontjából csökkentené, sem a tartalom elvesztése.

b) Hajlékony falú nagycsomagolásnál: nem következhet be sem a test olyan károsodása, ami a nagycsomagolás biztonságát a szállítás szempontjából csökkentené, sem a tartalom elvesztése.

6.6.5.3.4 *Ejtőpróba*

6.6.5.3.4.1 Alkalmazási terület

Gyártási típus vizsgálatként minden nagycsomagolás típusnál.

6.6.5.3.4.2 A nagycsomagolás előkészítése a próbához

A nagycsomagolást a 6.6.5.2.1 pont szerint kell megtölteni.

6.6.5.3.4.3 Vizsgálati eljárás

A nagycsomagolást oly módon kell a 6.1.5.3.4 pont követelményeinek megfelelő, rugalmatlan, vízszintes, sík, tömör és merev felületre ejteni, ami biztosítja, hogy a nagycsomagolás az alapfelület legérzékenyebbnek tekintett részén ütközzön fel.

6.6.5.3.4.4 Ejtési magasság

I csomagolási csoport	II csomagolási csoport	III csomagolási csoport
1,8 m	1,2 m	0,8 m

Megjegyzés: *Az 1 osztály anyagaihoz és tárgyaihoz, a 4.1 osztály önreaktív anyagaihoz és az 5.2 osztály szerves peroxidjaihoz használandó nagycsomagolást a II csomagolási csoport igénybevételi szintjén kell vizsgálni.*

6.6.5.3.4.5 Elfogadási feltétel

6.6.5.3.4.5.1 Nem következhet be olyan sérülés, amely a szállítás biztonságát befolyásolná. A belső csomagolóeszközökben vagy tárgyakban levő anyag nem szivároghat.

6.6.5.3.4.5.2 Az 1 osztály tárgyaihoz használandó nagycsomagolás nem szenvedhet olyan törést, ami lehetővé teszi a nagycsomagolásból a robbanóanyag kifolyását vagy tárgyak kiszóródását.

6.6.5.3.4.5.3 A nagycsomagolás ejtési próbája során a minta megfelelőnek tekinthető, ha a teljes tartalmat megtartotta, még ha a zárás a továbbiakban nem is portömör.

6.6.5.4 ***Bizonyítvány és vizsgálati jegyzőkönyv***

6.6.5.4.1 Minden nagycsomagolás gyártási típusra bizonyítványt kell kiállítani és (a 6.6.3 szakasz szerinti) jelölést kell hozzárendelni, tanúsítva, hogy a gyártási típus, beleértve annak szerelvényeit, kielégíti a vizsgálat követelményeit.

6.6.5.4.2 A vizsgálatokról legalább a következő adatokat tartalmazó jegyzőkönyvet kell készíteni, amit a nagycsomagolás felhasználói számára hozzáférhetővé kell tenni

1. A vizsgálatot végző szerv neve és címe;
2. A vizsgálatot kérő neve és címe (ha szükséges);
3. A vizsgálati jegyzőkönyv egyedi azonosítója;
4. A vizsgálati jegyzőkönyv kelte;
5. A nagycsomagolás gyártója;
6. A nagycsomagolás gyártási típusának leírása (pl. méretek, anyagok, zárószerkezetek, falvastagságok stb.) és/vagy fénykép(ek);
7. Legnagyobb űrtartalom / megengedett legnagyobb bruttó tömeg;
8. A vizsgálat alatti tartalom jellemzői, pl. a belső csomagolóeszközök vagy tárgyak típusa és leírása;
9. A vizsgálatok leírása és eredményei;
10. A vizsgálati jegyzőkönyvet alá kell írni, az aláíró nevét és beosztását fel kell tüntetni.

6.6.5.4.3 A vizsgálati jegyzőkönyvnek megállapítást kell tartalmaznia arra nézve, hogy a szállításra előkészített nagycsomagolás ezen fejezet megfelelő rendelkezéseivel összhangban került vizsgálatra és más csomagolási módszerek vagy alkotórészek használata azt érvénytelenné teheti. A vizsgálati jegyzőkönyv egy példányát az illetékes hatóságnak kell átadni

6.7 fejezet

A mobil tartányok és az UN többelemes gázkonténerek (UN MEG-konténerek) tervezésére, gyártására és vizsgálatára vonatkozó előírások

Megjegyzés: *A fémből gyártott tartánnyal rendelkező tartálykocsikra, leszerelhető tartányokra, tankkonténerekre és tartányos cserefelépítményekre, valamint a battériás kocsikra és a többelemes gázkonténerekre (MEG-konténerekre) – az UN MEG-konténerek kivételével – lásd a 6.8 fejezetet; a szálvázas műanyag tartányokra lásd a 6.9 fejezetet, a hulladékok szállítására szolgáló, vákuummal üzemelő tartányokra lásd a 6.10 fejezetet.*

6.7.1 Alkalmazási terület és általános előírások

6.7.1.1 E fejezet követelményei a veszélyes áruk bármely alágazattal történő szállítására használt mobil tartányokra, ill. a 2 osztály nem mélyhűtött gázainak bármely alágazattal történő szállítására használt MEG-konténerekre vonatkoznak. Eltérő előírás hiányában, ha egy mobil tartány, ill. MEG-konténer a – többször módosított – „A Biztonságos Konténerekről szóló 1972. évi Nemzetközi Egyezmény" (CSC) meghatározása szerint konténernek minősül, akkor e fejezet követelményein kívül a CSC egyezmény előírásait is be kell tartani. A nyílt tengeren kezelt „offshore" mobil tartányokra, ill. MEG-konténerekre kiegészítő követelmények is vonatkozhatnak.

6.7.1.2 A tudományos és műszaki haladás figyelembe vétele érdekében e fejezet műszaki követelményei helyett alternatívaként más előírások is alkalmazhatók. Az alternatív kialakítású mobil tartánynak, ill. MEG-konténernek a szállított anyaggal való összeférhetőség, az ütődésekkel, a rakodási igénybevételekkel és a tűzzel szembeni ellenállóképesség tekintetében legalább olyan biztonságosnak kell lenniük, mintha e fejezet követelményeit teljesítették volna. Nemzetközi szállítás esetén az alternatív kialakítású mobil tartányt, ill. MEG-konténert az érintett illetékes hatóságoknak jóvá kell hagyniuk.

6.7.1.3 Ha egy anyaghoz a 3.2 fejezet „A" táblázat 10 oszlopában nincs is mobil tartány utasítás (T1 – T23, T50 vagy T75) feltüntetve, a származási ország illetékes hatósága ideiglenes szállítási engedélyt adhat ki. Az engedélyt a küldemény okmányaihoz kell csatolni, és legalább azokat az információkat kell tartalmaznia, amelyek normál esetben a mobil tartány utasításban szerepelnek, és tartalmaznia kell az anyag szállítási feltételeit..

6.7.2 Az 1 és a 3 – 9 osztály anyagainak szállításához használt mobil tartányok gyártására és vizsgálatára vonatkozó követelmények

6.7.2.1 *Meghatározások*

E szakasz alkalmazásában:

Az *alternatív kialakítási engedély* az e fejezetben meghatározottaktól eltérő műszaki előírások alapján tervezett, gyártott vagy eltérő vizsgálati módszer szerint vizsgált (alternatív kialakítású) mobil tartányra vagy MEG-konténerre az illetékes hatóság által kiadott engedély.

A *mobil tartány* olyan multimodális tartány, amelyet az 1 és a 3 – 9 osztály anyagainak szállítására használnak. A mobil tartány fogalmába maga a tartány és a veszélyes anyag szállításához szükséges üzemi és szerkezeti szerelvényei tartoznak. A mobil tartánynak a szerkezeti szerelvények eltávolítása nélkül tölthetőnek és üríthetőnek kell lennie. A tartány külső részén stabilizáló elemeknek kell lenniük, és alkalmasnak kell lennie arra, hogy megtöltött állapotban felemeljék. Úgy kell kialakítani, hogy elsősorban közúti járműre, vasúti kocsira, ill. tengerjáró vagy belvízi hajóba lehessen rakni, a

gépi rakodás megkönnyítésére kerettel vagy egyéb szerkezetekkel kell ellátni. A közúti tartányjárművek, a vasúti tartálykocsik, a nem fémből készült tartányok és a nagyméretű csomagolóeszközök (IBC-k) e meghatározás értelmében nem minősülnek mobil tartánynak.

A *tartány* a mobil tartány azon része, amely a szállítandó anyag megtartására szolgál (maga a tartány), beleértve a nyílásokat és zárószerkezeteiket, de kizárva az üzemi szerelvényeket és a külső szerkezeti szerelvényeket.

Az *üzemi szerelvények* a töltő- és ürítő-, a szellőző-, a biztonsági, a fűtő-, a hűtő- és a hőszigetelő berendezések, valamint a mérőeszközök.

A *szerkezeti szerelvények* a tartány külső részén található erősítő-, rögzítő-, védő- vagy stabilizáló elemek.

A *megengedett legnagyobb üzemi nyomás* a tartány üzemi helyzetében, annak tetején mérhető nyomás, amely nem lehet kisebb, mint a következő két nyomás érték közül a nagyobbik:

a) a tartányban a töltés, ill. ürítés során megengedett legnagyobb tényleges nyomás (túlnyomás); vagy

b) a legnagyobb tényleges túlnyomás, amelyre a tartány méretezve van, ami nem lehet kevesebb, mint

– az anyag abszolút gőznyomása (bar-ban) 65 °C-on mínusz 1 bar; és

– a folyadékszint feletti térben levő levegő és/vagy egyéb gáz parciális nyomásai (bar-ban), amelyet legfeljebb 65 °C hőmérsékletű folyadékszint feletti tér és a Δt átlagos hőmérséklet növekedéséből adódó folyadék-fázis tágulás figyelembe vételéve kell meghatározni:

$\Delta t = t_r - t_f$,

ahol t_r = a legnagyobb átlagos hőmérséklet a szállítás során, °C).

t_f = a töltési hőmérséklet, °C;

A *tervezési nyomás* a nyomástartó edényekre vonatkozó szabályzat szerint a számításokhoz használandó nyomás. A tervezési nyomás nem lehet kisebb, mint a következő nyomások közül a legnagyobb:

a) a tartányban a töltés, ill. ürítés során megengedett legnagyobb tényleges nyomás (túlnyomás); vagy

b) a következők összege:

– az anyag abszolút gőznyomása (bar-ban) 65 °C-on mínusz 1 bar;

– a folyadékszint feletti térben levő levegő, ill. egyéb gáz parciális nyomásai (bar-ban), amelyet a következők alapulvételével kell meghatározni: legfeljebb 65 °C hőmérsékletű folyadékszint feletti tér, valamint az átlagos hőmérséklet Δt növekedéséből adódó folyadék-fázis tágulás; és

– a 6.7.2.2.12 pontban meghatározott statikus erők alapján meghatározott folyadéknyomás, de legalább 0,35 bar;

c) a mobil tartányra a 4.2.5.2.6 pontban az alkalmazandó mobil tartány utasítás szerinti legkisebb próbanyomás 2/3-a.

A *próbanyomás* a tervezési nyomás legalább 1,5-szeresével végzett folyadéknyomás-próba alatt a legnagyobb túlnyomás a tartány tetején. Az egyes anyagokhoz használt mobil tartányokra a legkisebb próbanyomás értékét a 4.2.5.2.6 pontban az alkalmazandó mobil tartány utasítások határozzák meg.

A *tömörségi próba* az a gázzal végzett vizsgálat, amelynek során a tartányt az üzemi szerelvényeivel a megengedett legnagyobb üzemi nyomás legalább 25%-át elérő tényleges belső nyomásnak teszik ki.

A *megengedett legnagyobb bruttó tömeg* a mobil tartány saját tömege és a szállításra engedélyezett legnagyobb rakomány össztömege.

A *referencia acél* a 370 MPa szakítószilárdságú és 27% szakadási nyúlású acél.

A *szerkezeti acé*l olyan acél, amelynek szavatolt legkisebb szakítószilárdsága 360…440 MPa között van, és szakadási nyúlása megfelel a 6.7.2.3.3.3 pontnak.

A *tervezési hőmérséklet-tartomány* a környezeti hőmérsékleten szállított anyagokhoz használt tartányok esetében -40 °C…+50 °C. A magas hőmérsékleten szállított egyéb anyagoknál a tervezési hőmérséklet nem lehet alacsonyabb, mint az anyag töltés, ürítés, ill. szállítás alatti legmagasabb hőmérséklete. Szélsőséges éghajlati körülményeknek kitett mobil tartányok esetében szigorúbb tervezési hőmérsékleteket kell alkalmazni.[2)]

A *finom szemcseszerkezetű acél* olyan acél, amelyben a ferrit szemcsék mérete az ASTM E 112-96 szabvány vagy az EN 10028-3 szabvány 3 része szerint meghatározva 6 vagy annál finomabb.

Az *olvadóbetét* egy hő hatására aktiválódó (kiolvadó), nem visszazárható nyomáscsökkentő szerkezet.

Az *„offshore" mobil tartány* olyan többször használható mobil tartány, amelyet speciálisan nyílt tengeri létesítményekhez, létesítményektől, ill. létesítmények közötti szállításra terveztek. Az „offshore" mobil tartányt a nyílt tengeren kezelt „offshore" konténerekre vonatkozó jóváhagyási útmutató szerint kell tervezni és gyártani, amit a Nemzetközi Tengerészeti Szervezet MSC/Circ.860 dokumentuma tartalmaz.

6.7.2.2 *Általános tervezési és gyártási követelmények*

6.7.2.2.1 A tartányokat az illetékes hatóság által elismert, a nyomástartó edényekre vonatkozó szabályzat előírásainak megfelelően kell tervezni és gyártani. A tartányt alakításra alkalmas fémes anyagból kell készíteni. Az anyagoknak általában a belföldi vagy nemzetközi anyagszabványoknak kell megfelelniük. Hegesztett tartányokhoz csak olyan anyagok használhatók, amelyek hegeszthetősége teljes mértékben szavatolt. A hegesztéseket szakszerűen kell elkészíteni, és teljesen biztonságosnak kell lenniük. Ha a gyártási folyamat vagy az anyag szükségessé teszi, a tartányt megfelelően hőkezelni kell, hogy a hegesztéseknél és a hőhatásnak kitett zónákban biztosítsák a kielégítő szívósságot. Az anyagok kiválasztásánál a ridegtörés veszélye, a feszültség alatti korróziós repedezések és az ütésállóság szempontjából figyelembe kell venni a tervezési hőmérséklet-tartományt. Finom szemcseszerkezetű acélok használata esetén a szavatolt folyáshatár nem lehet nagyobb, mint 460 MPa, és a szavatolt szakítószilárdság felső határa nem lehet nagyobb, mint 725 MPa az anyagspecifikáció szerint. Alumínium szerkezeti anyagként csak akkor használható, ha az adott anyagra a 3.2 fejezet „A" táblázat 11 oszlopában található mobil tartány utasítás erre utal, vagy ha az illetékes hatóság engedélyezte. Alumínium engedélyezése esetén a tartányt szigeteléssel kell ellátni, ami megakadályozza a fizikai tulajdonságok jelentős romlását olyan esetekben, amikor a tartányt legalább 30 percen át 110 kW/m^2 hőterhelés éri. A hőszigetelésnek 649 °C alatti minden hőmérsékleten hatásosnak kell maradnia, és olyan anyaggal kell burkolni, amelynek olvadáspontja legalább 700 °C.

A mobil tartány anyagainak alkalmasnak kell lenniük ahhoz a külső környezethez, amelyben a tartányt szállíthatják.

6.7.2.2.2 A mobil tartányokat, a szerelvényeiket és a csővezetékeket olyan anyagból kell készíteni,

a) amelyet a szállított anyagok eleve nem támadnak meg; vagy
b) amely kémiai reakció révén megfelelően passziválódik vagy semlegesítődik; vagy

---

[2)] A Kazah Köztársaságba és az Oroszországi Föderációba irányuló fuvarozás és ezen országok területén át tranzitban történő fuvarozásesetén a minimális tervezési hőmérsékletnek november 1-je és április 1-je között –50 °C-nak kell lennie.

c) korrózióálló anyaggal van bélelve.

6.7.2.2.3 A tömítéseket olyan anyagokból kell készíteni, amelyeket a szállítandó anyagok nem támadnak meg.

6.7.2.2.4 Ha a tartány bélelt, a bélésanyagnak eleve olyannak kell lennie, amit a szállított anyagok nem támadnak meg, ezenkívül homogénnek, hézag- és áttörésmentesnek és kellően rugalmasnak kell lennie, valamint igazodnia kell a tartány hőtágulási jellemzőihez. Ha a tartányhoz külső szerelvény van hegesztve, a bélésnek folytonosan túl kell nyúlnia a szerelvényen keresztül ezen karima legkülső pereméig.

6.7.2.2.5 A bélés illesztéseit és varratait az anyag összeolvasztásával vagy más, azonos hatékonyságú módszerrel kell kialakítani.

6.7.2.2.6 Kerülni kell a különböző fémek érintkezését, ami a galvanikus hatás folytán károsodást okozhat.

6.7.2.2.7 A mobil tartány, a szerelvények, a tömítések, a bélések és a tartozékok anyaga nem gyakorolhat kedvezőtlen hatást a mobil tartányban szállítandó anyag(ok)ra.

6.7.2.2.8 A mobil tartányt megfelelő emelő és rögzítő szerelvényekkel és olyan tartószerkezettel kell tervezni és kialakítani, amely a szállítás során biztos alátámasztást nyújt.

6.7.2.2.9 A mobil tartányt olyanra kell tervezni, hogy a szállított anyag vesztesége nélkül ellenálljon legalább a szállított anyag által kifejtett belső nyomásnak és a normális szállítási és kezelési feltételek mellett fellépő statikus, dinamikus és hőterhelésnek. A tervezés során bizonyítani kell, hogy az ezen terheléseknek a mobil tartány várható élettartama alatti ismétlődése folytán kialakuló kifáradást figyelembe vették.

6.7.2.2.10 Azokat a tartányokat, amelyeket vákuumszeleppel látnak el, úgy kell tervezni, hogy maradó alakváltozás nélkül ellenálljanak akkora külső nyomásnak, amely a belső nyomásnál legalább 0,21 bar-ral nagyobb. A vákuumszelepeket úgy kell beállítani, hogy legfeljebb 0,21 bar vákuum hatására kinyissanak, kivéve, ha nagyobb külső túlnyomásra vannak méretezve, amikor is a felszerelendő szelepek nyitónyomása nem lehet nagyobb, mint a tartány tervezésénél figyelembe vett vákuum mértéke. Az illetékes hatóság engedélye alapján kisebb külső nyomásra is méretezhetők azok a tartányok, amelyeket kizárólag olyan szilárd (porszerű vagy szemcsés) anyagok szállítására használnak, amelyek a II vagy a III csomagolási csoportba tartoznak és a szállítás alatt nem válnak folyékonnyá. Ebben az esetben a vákuumszelep nyitását erre a kisebb nyomásra kell beállítani. Azokat a tartányokat, amelyeken nincs vákuumszelep, úgy kell tervezni, hogy maradó alakváltozás nélkül ellenálljanak akkora külső nyomásnak, amely a belső nyomásnál legalább 0,4 bar-ral nagyobb.

6.7.2.2.11 A 3 osztály kritériumainak megfelelő lobbanáspontú anyagok, beleértve a lobbanáspontjukon vagy annál magasabb hőmérsékleten szállított, magas hőmérsékletű anyagokat, szállítására szolgáló mobil tartányokon használt vákuumszelepeknek meg kell akadályozni a lángnak a tartányba történő közvetlen behatolását, vagy a mobil tartánynak alkalmasnak kell lennie arra, hogy szivárgás nélkül ellenálljon a lángnak a tartányba történő behatolása következtében fellépő belső robbanásnak.

6.7.2.2.12 A mobil tartányoknak és rögzítőelemeiknek a megengedett legnagyobb töltési tömeg mellett a következő, külön-külön fellépő, statikus erők elviselésére kell alkalmasnak lenniük:

a) menetirányban: a megengedett legnagyobb bruttó tömeg kétszerese szorozva a nehézségi gyorsulással (g)[3)];

[3)] A számítások céljára $g = 9{,}81\ m/s^2$.

b) vízszintesen a menetirányra merőlegesen: a megengedett legnagyobb bruttó tömeg (amennyiben a menetirány nincs egyértelműen meghatározva, a megengedett legnagyobb bruttó tömeg kétszerese) szorozva a nehézségi gyorsulással (g)[10)];

c) függőlegesen felfelé: a megengedett legnagyobb bruttó tömeg szorozva a nehézségi gyorsulással (g)[10)]; és

d) függőlegesen lefelé: a megengedett legnagyobb bruttó tömeg (összes terhelés beleértve a gravitáció hatását) kétszerese szorozva a nehézségi gyorsulással (g)[10)].

6.7.2.2.13 A 6.7.2.2.12 pontban felsorolt erőknél a következő biztonsági tényezőket kell figyelembe venni:

a) határozott folyáshatárral rendelkező fémeknél a szavatolt folyáshatárra vonatkozóan 1,5-es biztonsági tényezőt; vagy

b) határozott folyáshatárral nem rendelkező fémeknél: a 0,2%-os (vagy ausztenites acélokra az 1%-os) szavatolt, egyezményes folyáshatárra vonatkozóan 1,5-es biztonsági tényezőt.

6.7.2.2.14 A tényleges, ill. az egyezményes folyáshatár értékére a belföldi vagy nemzetközi anyagszabványok által meghatározott értékeket kell használni. Ausztenites acélok használata esetén a tényleges, ill. az egyezményes folyáshatárra az anyagszabványokban előírt legkisebb értékeket legfeljebb 15%-kal meg lehet haladni, ha ezeket a magasabb értékeket a vizsgálati bizonyítvány hitelesíti. Ha a szóban forgó fémre nincs anyagszabvány, a használt tényleges, ill. egyezményes folyáshatár értéket az illetékes hatóságnak jóvá kell hagynia.

6.7.2.2.15 A mobil tartányoknak elektromosan földelhetőnek kell lenniük, ha a 3 osztály kritériumainak megfelelő lobbanáspontú anyagok (beleértve a lobbanáspontjukon vagy annál magasabb hőmérsékleten szállított, magas hőmérsékletű anyagokat) szállítására használják. Intézkedéseket kell tenni a veszélyes elektrosztatikus kisülések megakadályozására.

6.7.2.2.16 Ha egy anyagra a 3.2 fejezet „A” táblázat 10 oszlopában feltüntetett és a 4.2.5.2.6 pontban leírt mobil tartány utasítás szerint, vagy a 3.2 fejezet „A” táblázat 11 oszlopában feltüntetett és a 4.2.5.3 bekezdésben leírt mobil tartány különleges előírás szerint szükséges, akkor a mobil tartányt kiegészítő védelemmel kell ellátni, amely nagyobb falvastagságból, ill. nagyobb próbanyomásból állhat, a nagyobb falvastagságot, ill. a nagyobb próbanyomást az anyag szállításában rejlő veszélyek figyelembevételével kell meghatározni.

6.7.2.3 ***Tervezési kritériumok***

6.7.2.3.1 A tartányt úgy kell megtervezni, hogy matematikailag vagy kísérleti úton (pl. nyúlásmérő bélyegek alkalmazásával vagy az illetékes hatóság által jóváhagyott más módszerrel) szilárdsági ellenőrzésnek, ill. vizsgálatnak lehessen alávetni.

6.7.2.3.2 A tartányokat úgy kell tervezni és gyártani, hogy a tervezési nyomás legalább 1,5-szeresével végrehajtott folyadéknyomás-próbát kiállják. Bizonyos anyagokra különleges előírások találhatók a 3.2 fejezet „A” táblázat 10 oszlopában feltüntetett és a 4.2.5.2.6 pontban leírt mobil tartány utasításokban vagy a 3.2 fejezet „A” táblázat 11 oszlopában feltüntetett és a 4.2.5.3 bekezdésben leírt mobil tartány különleges előírásokban. Ezeknél a tartányoknál tekintettel kell lenni a 6.7.2.4.1 – 6.7.2.4.10 pontban meghatározott, legkisebb falvastagságra vonatkozó követelményekre is.

6.7.2.3.3 A határozott folyáshatárral rendelkező, ill. szavatolt, egyezményes folyáshatárral (általában a 0,2%-os, ausztenites acéloknál az 1%-os egyezményes folyáshatárral) jellemzett fémeknél a tartányban a próbanyomáson fellépő σ primer membránfeszültség nem haladhatja meg a $0{,}75R_e$ vagy a $0{,}50R_m$ értékek közül az alacsonyabbat, ahol

R_e = a tényleges folyáshatár MPa-ban vagy a 0,2%-os vagy ausztenites acéloknál az 1%-os egyezményes folyáshatár;

R_m = a legkisebb szakítószilárdság MPa-ban.

6.7.2.3.3.1 Az $R_e$és R_m értékére a belföldi vagy nemzetközi anyagszabványok által meghatározott legkisebb értékeket kell használni. Ausztenites acélok használata esetén az anyagszabványokban előírt legkisebb értékeket legfeljebb 15%-kal meg lehet haladni, ha ezeket a magasabb értékeket az anyagvizsgálati bizonyítvány hitelesíti. Ha a szóban forgó fémre nincs anyagszabvány, a használt R_e és R_m értéket az illetékes hatóságnak vagy az általa felhatalmazott szervezetnek kell jóváhagynia.

6.7.2.3.3.2 Hegesztett tartányok gyártásához használt acéloknál 0,85-öt meghaladó Re/Rm arány nem megengedett. Az anyagvizsgálati bizonyítványban szereplő értékeket kell alapul venni az egyes esetekben az R_e/R_m arány meghatározásához.

6.7.2.3.3.3 A tartány gyártásához használt acélnál a szakadási nyúlás értéke %-ban nem lehet kisebb, mint 10 000/R_m, azonban finom szemcseszerkezetű acélok esetében 16%-nál, más acélok esetében 20%-nál semmi esetre sem lehet kisebb. Alumíniumötvözetek esetében a szakadási nyúlás értéke %-ban nem lehet kisebb, mint 10 000/6R_m, de 12%-nál semmi esetre sem lehet kisebb.

6.7.2.3.3.4 Az anyagokra a tényleges értékek meghatározásánál figyelembe kell venni, hogy fémlemez esetén a szakítópróbához használt próbatest tengelye a hengerlési irányra merőleges legyen. A szakadási nyúlást négyszög keresztmetszetű próbatesten kell mérni az ISO 6892:1998 szabvány szerint, 50 mm-es hossz mellett.

6.7.2.4 ***Legkisebb falvastagság***

6.7.2.4.1 A legkisebb falvastagságnak a következők szerint adódó legnagyobb vastagságnak kell lennie:

a) a 6.7.2.4.2 – 6.7.2.4.10 pont szerint meghatározott legkisebb vastagság;
b) a nyomástartó edényekre vonatkozó, elismert szabályzat és a 6.7.2.3 bekezdés követelményei szerint meghatározott legkisebb vastagság; és
c) a 3.2 fejezet „A” táblázat 10 oszlopában feltüntetett és a 4.2.5.2.6 pontban leírt mobil tartány utasításban vagy a 3.2 fejezet „A” táblázat 11 oszlopában feltüntetett és a 4.2.5.3 bekezdésben leírt mobil tartány különleges előírásban meghatározott legkisebb vastagság.

6.7.2.4.2 Az 1,80 m-nél nem nagyobb átmérőjű tartányoknál a palást, a fenekek és a búvónyílás fedelek falvastagságának legalább 5 mm-nek kell lennie referencia acélra számolva, vagy a felhasználandó fémből azzal egyenértékű vastagságúnak. Ha az átmérő meghaladja az 1,80 m-t, a falvastagságnak legalább 6 mm-nek kell lennie, kivéve a II és a III csomagolási csoportba tartozó, porszerű vagy szemcsés anyagok szállítására használt tartányok esetét, amikor is a legkisebb falvastagságot referencia acélra legfeljebb 5 mm-ig, illetve a felhasználandó fémből az azzal egyenértékű vastagságúra lehet csökkenteni.

6.7.2.4.3 Ha a tartány a sérülések ellen védőszerkezettel van ellátva, a 2,65 bar-nál kisebb próbanyomású mobil tartány esetében az illetékes hatóság megengedheti a legkisebb falvastagságnak a nyújtott védelem arányában való csökkentését. Az 1,80 m-nél nem nagyobb átmérőjű tartányok falvastagságának azonban legalább 3 mm-nek kell lennie referencia acélra számolva, vagy a felhasználandó fémből az azzal egyenértékű vastagságúnak. Az 1,80 m-nél nagyobb átmérőjű tartányoknál a legkisebb falvastagságának legalább 4 mm-nek kell lennie referencia acélra számolva, vagy a felhasználandó fémből az azzal egyenértékű vastagságúnak.

6.7.2.4.4 A tartány palást, a fenekek és a búvónyílás fedelek vastagsága a szerkezeti anyagtól függetlenül nem lehet 3 mm-nél kisebb.

6.7.2.4.5 A 6.7.2.4.3 pontban említett kiegészítő védelem kialakítható teljes külső szerkezeti védelemként, pl. megfelelő szendvics szerkezet formájában, ahol a külső burkolat a tartányhoz van erősítve, vagy kettős falú szerkezettel, vagy úgy, hogy a tartányt egy hosszirányú és keresztirányú szerkezeti elemekkel rendelkező, teljes keretvázba erősítik.

6.7.2.4.6 Valamely fém egyenértékű vastagságát, kivéve a 6.7.2.4.2 pontban a referencia acélra előírt vastagságot, a következő képlettel kell kiszámítani:

$$e_1 = \frac{21{,}4 e_0}{\sqrt[3]{R_{m1} A_1}},$$

ahol

e_1 = a felhasználandó fém esetén megkövetelt egyenértékű falvastagság mm-ben;

e_0 = a 3.2 fejezet „A” táblázat 10 oszlopában feltüntetett és a 4.2.5.2.6 pontban leírt mobil tartány utasításban vagy a 3.2 fejezet „A” táblázat 11 oszlopában feltüntetett és a 4.2.5.3 bekezdésben leírt mobil tartány különleges előírásban a referencia acélra meghatározott legkisebb falvastagság mm-ben;

R_{m1} = a felhasználandó fém szavatolt legkisebb szakítószilárdsága MPa-ban (lásd a 6.7.2.3.3 pontot);

A_1 = a felhasználandó fém belföldi vagy nemzetközi szabványok szerinti szavatolt legkisebb szakadási nyúlása %-ban.

6.7.2.4.7 Figyelembe kell venni, hogy amennyiben az alkalmazandó mobil tartány utasításban a 4.2.5.2.6 pont szerint 8 mm vagy 10 mm legkisebb falvastagság van előírva, ez a vastagság a referencia acélra és 1,80 m tartány átmérőre vonatkozik. Szerkezeti acéltól (lásd a 6.7.2.1 bekezdést) eltérő fémek használata vagy nagyobb tartányátmérő esetén a vastagságot a következő képlettel kell meghatározni:

$$e_1 = \frac{21{,}4 e_0 d_1}{1{,}8 \sqrt[3]{R_{m1} A_1}},$$

ahol

e_1 = a felhasználandó fém esetén megkövetelt egyenértékű falvastagság mm-ben;

e_0 = a 3.2 fejezet „A” táblázat 10 oszlopában feltüntetett és a 4.2.5.2.6 pontban leírt mobil tartány utasításban vagy a 3.2 fejezet „A” táblázat 11 oszlopában feltüntetett és a 4.2.5.3 bekezdésben leírt mobil tartány különleges előírásban a referencia acélra meghatározott legkisebb falvastagság mm-ben;

d_1 = a tartány átmérője m-ben, de legalább 1,80 m;

R_{m1} = a felhasználandó fém szavatolt legkisebb szakítószilárdsága (lásd a 6.7.2.3.3 pontot); MPa-ban

A_1 = a felhasználandó fém belföldi vagy nemzetközi szabványok szerinti szavatolt legkisebb szakadási nyúlása %-ban.

6.7.2.4.8 A tartánytest falvastagsága és a tartány egyetlen más részének falvastagsága sem lehet kisebb mint a 6.7.3.4.2 – 6.7.3.4.4 pontban meghatározott legkisebb vastagság. Ebbe a falvastagságba nem szabad beszámítani a korrózió miatti esetleges ráhagyásokat.

6.7.2.4.9 Szerkezeti acél (lásd a 6.7.2.1 bekezdést) használata esetén a 6.7.2.4.6 pontban található

képlettel való számításra nincs szükség.

6.7.2.4.10 A lemezvastagságban nem lehet hirtelen változás ott, ahol a tartány hengeres része és a fenekek csatlakoznak.

6.7.2.5 ***Üzemi szerelvények***

6.7.2.5.1 Az üzemi szerelvényeket úgy kell elhelyezni, hogy a szállítás és a kezelés során leszakadás vagy sérülés ellen biztosítva legyenek. Amennyiben a váz és a tartány közötti kapcsolat lehetővé teszi a szerkezeti részegységek egymáshoz képesti elmozdulását, a szerelvényeket úgy kell rögzíteni, hogy az ilyen elmozdulás a működő részek sérülésének veszélye nélkül lehetővé váljon. A külső ürítő szerelvényeket (csőcsonkokat, zárószerkezeteket), a belső zárószelepet és annak ülékét védeni kell a külső erők hatására történő eltorzulás veszélyével szemben (például nyíródó keresztmetszet kialakításával). A töltő- és ürítőszerkezeteket (beleértve a karimákat és a menetes dugókat is), valamint az esetleges védőkupakokat a nem szándékos kinyitás ellen biztosítani kell.

6.7.2.5.2 A mobil tartány minden töltő-, ill. ürítőnyílását, a tartányhoz a lehető legközelebb elhelyezett (kézzel működtethető) zárószeleppel kell ellátni. A többi nyílást, kivéve a szellőző-, ill. nyomáscsökkentő szerkezetek nyílásait, a tartányhoz a lehető legközelebb elhelyezett zárószeleppel vagy más alkalmas zárószerkezettel kell ellátni.

6.7.2.5.3 A belső részek vizsgálata, karbantartása és javítása céljából a mobil tartányokat megfelelő méretű búvónyílással vagy vizsgálónyílással kell ellátni. A kamrákra osztott mobil tartányok minden egyes kamráját el kell látni búvónyílással vagy vizsgálónyílással.

6.7.2.5.4 A külső szerelvényeket – amennyire csak lehet – egy helyre csoportosítva kell elhelyezni. Hőszigetelt mobil tartányoknál a felső szerelvényeket megfelelő lefolyóval kialakított, a kiömlő folyadékot felfogó tartállyal kell ellátni.

6.7.2.5.5 A mobil tartány minden csatlakozásán jól láthatóan fel kell tüntetni a rendeltetését.

6.7.2.5.6 A zárószelepeket és zárószerkezeteket úgy kell tervezni és kialakítani, hogy a névleges nyomásuk legalább akkora legyen, mint a tartány megengedett legnagyobb üzemi nyomása, figyelembe véve a szállítás alatt várható hőmérsékleteket. A csavarorsós zárószelepeknek a kézikerék óramutató járásával megegyező irányba történő elforgatásával kell záródniuk. Másfajta zárószelepeknél a zárószelep (nyitott és zárt) állását és a zárás irányát jól láthatóan fel kell tüntetni. Minden zárószelepet úgy kell kialakítani, hogy akaratlanul ne lehessen kinyitni.

6.7.2.5.7 Ha a 3 osztály kritériumainak megfelelő lobbanáspontú anyagok, beleértve a lobbanáspontjukon vagy annál magasabb hőmérsékleten szállított, magas hőmérsékletű anyagokat, szállítására szolgáló mobil tartány alumíniumból készült, akkor semmiféle olyan mozgatható rész, amely az alumínium tartánnyal ütközhet vagy súrlódhat (pl. fedél, zárórész stb.) nem gyártható bevonat nélküli, korrózióra érzékeny acélból.

6.7.2.5.8 A csővezetékeket úgy kell tervezni, gyártani és felszerelni, hogy ne jöjjön létre sérülésveszély a hőtágulás és összehúzódás, a mechanikai ütések és rezgések következtében. Minden csövet megfelelő fémes anyagból kell készíteni. Ahol csak lehetséges, hegesztett csőkötéseket kell alkalmazni.

6.7.2.5.9 A rézcsövek csatlakozásait keményforrasztással kell készíteni vagy azzal azonos szilárdságú, fémes csőkötést kell alkalmazni. A forrasztófém olvadáspontja nem lehet 525 °C-nál alacsonyabb. A kötések nem csökkenthetik a csővezeték szilárdságát, mint az csavarmenetes kötéseknél előfordulhat.

6.7.2.5.10 Egyetlen csővezeték és csőszerelvény repesztőnyomása sem lehet kisebb, mint a tartány megengedett legnagyobb üzemi nyomásának négyszerese és azon nyomás négyszerese közül a nagyobb, amelynek a használat során, szivattyú vagy egyéb szerkezet (kivéve a nyomáscsökkentő szerkezeteket) működése révén ki lehetnek téve.

6.7.2.5.11 A szelepek és a tartozékok gyártásához kovácsolható fémet kell használni.

6.7.2.6 ***Alsó nyílások***

6.7.2.6.1 Bizonyos anyagok nem szállíthatók alsó nyílással ellátott mobil tartányban. Ha a 3.2 fejezet „A" táblázat 10 oszlopában feltüntetett és a 4.2.5.2.6 pontban leírt mobil tartány utasításokban alsó nyílás nem megengedett, akkor a megengedett legnagyobb töltési szint esetén a tartány folyadékszintje alatt nem lehetnek nyílások. Ha egy meglevő nyílást lezárnak, a zárást a tartányhoz kívülről és belülről hozzáhegesztett lemezzel kell kialakítani.

6.7.2.6.2 Bizonyos kristályosodó vagy nagy viszkozitású anyagok szállítására használt mobil tartányok alsó ürítő nyílásait két, egymás mögött elhelyezett, egymástól független zárószerkezettel kell ellátni. A szerkezetet az illetékes hatóság vagy az általa felhatalmazott szervezet előírásai szerint kell kialakítani, és a következőkből kell állnia:

a) a tartányhoz a lehető legközelebb felszerelt külső zárószelepből; és
b) az ürítőcső végén levő folyadéktömör zárószerkezetből, ami lehet csavarozott vakkarima vagy csavarmenetes kupak.

6.7.2.6.3 Minden alsó ürítő nyílást, kivéve a 6.7.2.6.2 pontban meghatározottakat, három, egymás mögött elhelyezett, egymástól független zárószerkezettel kell ellátni. A szerkezetet az illetékes hatóság vagy az általa felhatalmazott szervezet előírásai szerint kell kialakítani, és a következőkből kell állnia:

a) egy önzáró belső zárószelepből, azaz a tartány belsejébe vagy egy hegesztett karimába vagy ellenkarimába beépített zárószelepből, amely olyan, hogy:
   - a belső zárószelep működtető-szerkezete a szelep ütközésből vagy gondatlanságból bekövetkező, nem kívánt kinyílását megakadályozza;
   - a belső zárószelep alulról vagy felülről működtethető;
   - ha lehet, a belső zárószelep nyitott vagy zárt helyzete a talajszintről ellenőrizhető;
   - a legfeljebb 1000 liter befogadóképességű mobil tartányok kivételével a szelepet el lehet zárni a mobil tartány olyan hozzáférhető helyéről, ami távol van magától a szeleptől; és
   - a külső működtető-szerkezet megsérülése esetén a belső zárószerkezet továbbra is hatásos marad;
b) a tartányhoz a lehető legközelebb felszerelt külső zárószelepből; és
c) az ürítőcső végén levő folyadéktömör zárószerkezetből, ami lehet csavarozott vakkarima vagy csavarmenetes kupak.

6.7.2.6.4 Ha a tartány bélelt, a 6.7.2.6.3.a) pontban előírt belső zárószelep kiegészítő külső zárószeleppel helyettesíthető. A gyártónak be kell tartania az illetékes hatóság vagy az általa felhatalmazott szervezet előírásait.

6.7.2.7 ***Biztonsági szerkezetek***

6.7.2.7.1 Minden mobil tartányt legalább egy nyomáscsökkentő szerkezettel kell ellátni. Minden nyomáscsökkentő szerkezetet úgy kell tervezni, gyártani és megjelölni, hogy az megfeleljen az illetékes hatóság vagy az általa felhatalmazott szervezet előírásainak.

6.7.2.8 ***Nyomáscsökkentő szerkezetek***

6.7.2.8.1 Minden, 1900 liter vagy annál nagyobb befogadóképességű mobil tartányt, vagy független mobil tartány kamrát egy vagy több, rugóterhelésű nyomáscsökkentő szerkezettel kell ellátni, és a rugóterhelésű szerkezetekkel párhuzamosan hasadótárcsák vagy olvadóbetétek is használhatók, kivéve, ha a 4.2.5.2.6 pontban található mobil tartány utasításban a 6.7.2.8.3 pontra való hivatkozással ez tiltva van. A nyomáscsökkentő szerkezet teljesítményének elegendőnek kell lennie, hogy megakadályozza a tartány repedését a töltésből, ürítésből vagy a tartalom melegedéséből eredő túlnyomás vagy vákuum hatására.

6.7.2.8.2 A nyomáscsökkentő szerkezeteket úgy kell kialakítani, hogy megakadályozzák az idegen anyagoknak a tartányba való bejutását, a folyadék kiszivárgását és mindenféle veszélyes túlnyomás kialakulását.

6.7.2.8.3 Amennyiben a 3.2 fejezet „A” táblázat 10 oszlopában feltüntetett és a 4.2.5.2.6 pontban leírt mobil tartány utasítás szerint bizonyos anyagra elő van írva, a mobil tartányt olyan nyomáscsökkentő szerkezettel kell ellátni, amit az illetékes hatóság jóváhagyott. A nyomáscsökkentő szerkezetnek egy rugóterhelésű nyomáscsökkentő szelepből és egy eléhelyezett hasadótárcsából kell állnia, kivéve, ha – különleges rendeltetésű mobil tartány esetén – a szállított anyaggal összeférhető anyagból készült, jóváhagyott típusú nyomáscsökkentő szerkezet van a tartányon. Ha a nyomáscsökkentő szerkezet elé hasadótárcsa van elhelyezve, akkor a hasadótárcsa és a nyomáscsökkentő szerkezet közti térbe nyomásmérőt, vagy más, alkalmas jelzőeszközt kell csatlakoztatni, ami lehetővé teszi, hogy észleljék a hasadótárcsa repedését, kilyukadását vagy szivárgását, ami a nyomáscsökkentő rendszer hibás működését okozhatja. A hasadótárcsának a nyomáscsökkentő szelep nyitónyomását 10%-kal meghaladó névleges nyomásnál kell felszakadnia.

6.7.2.8.4 Minden, 1900 liternél kisebb befogadóképességű mobil tartányt nyomáscsökkentő szerkezettel kell ellátni, amely hasadótárcsa is lehet, amennyiben megfelel a 6.7.2.11.1 pont előírásainak. Ha nem rugóterhelésű nyomáscsökkentő szerkezetet alkalmaznak, akkor olyan hasadótárcsát kell alkalmazni, amely a próbanyomással megegyező névleges nyomáson szakad fel.

6.7.2.8.5 Ha a tartány nyomással történő ürítésre van kialakítva, a bemenő csővezetéket olyan alkalmas nyomáscsökkentő szerkezettel kell ellátni, amely a tartány megengedett legnagyobb üzemi nyomását meg nem haladó nyomáson lép működésbe, és a tartányhoz a lehető legközelebb zárószelepet kell elhelyezni.

6.7.2.9 ***A nyomáscsökkentő szerkezetek beállítása***

6.7.2.9.1 Figyelembe kell venni, hogy a nyomáscsökkentő szerkezet csak túlzott hőmérséklet emelkedés esetén léphet működésbe, mivel a tartány normális szállítási feltételek között nem lehet túlzott nyomásingadozásnak kitéve (lásd a 6.7.2.12.2 pontot).

6.7.2.9.2 Az előírt nyomáscsökkentő szerkezeteket úgy kell beállítani, hogy ha a tartány próbanyomása 4,5 bar-nál nem nagyobb, akkor a nyitónyomás a próbanyomás öthatodának megfelelő névleges nyomás legyen, illetve, ha a tartány próbanyomása 4,5 bar-nál nagyobb, akkor a próbanyomás kétharmadának 110%-a legyen a nyitónyomás. Lefúvás után a szerkezetnek a nyitónyomásánál legfeljebb 10%-kal alacsonyabb nyomáson záródnia kell. Minden, ennél alacsonyabb nyomáson a szerkezeteknek zárva kell maradnia. Ez a követelmény azonban nem tiltja vákuumszelepek, ill. egybeépített nyomáscsökkentő és vákuumszelepek használatát.

6.7.2.10 ***Olvadóbetétek***

6.7.2.10.1 Az olvadóbetéteknek 110…149 °C közötti hőmérsékleten kell kiolvadniuk, azzal a feltétellel, hogy a betét kiolvadási hőmérsékletén a tartányban kialakuló nyomás nem lehet nagyobb, mint a tartány próbanyomása. Az olvadóbetétet a tartány felső részén kell elhelyezni úgy, hogy bemenete a gőztérben legyen, és a külső hőhatással szemben semmilyen esetben sem szabad árnyékolni. Az olvadóbetétek nem használhatók olyan tartányoknál, amelyek próbanyomása meghaladja a 2,65 bar-t. A magas hőmérsékletű anyagok szállítására szolgáló mobil tartányokon használt olvadóbetétet úgy kell kialakítani, hogy csak a szállítás során fellépő legnagyobb hőmérsékletnél magasabb hőmérsékleten olvadjon ki, és meg kell felelnie az illetékes hatóság vagy az általa felhatalmazott szervezet előírásainak.

6.7.2.11 ***Hasadótárcsák***

6.7.2.11.1 A 6.7.2.8.3 pontban előírtak kivételével, a hasadótárcsáknak a teljes tervezési hőmérséklet-tartományban a tartány próbanyomásával megegyező névleges nyomáson kell felszakadniuk. Hasadótárcsa alkalmazása esetén különös figyelmet kell szentelni a 6.7.2.5.1 és a 6.7.2.8.3 pont követelményeinek.

6.7.2.11.2 A hasadótárcsáknak el kell viselniük azt a vákuumot, amely a mobil tartányban kialakulhat.

6.7.2.12 ***A nyomáscsökkentő szerkezetek teljesítménye***

6.7.2.12.1 A 6.7.2.8.1 pont szerinti rugóterhelésű nyomáscsökkentő szelep legkisebb átfolyási keresztmetszetének 792 mm^2nek kell lennie, ami megfelel 31,75 mm átmérőjű szájnyílásnak. Az esetleges vákuumszelepeknek legalább 284 mm^2 átfolyási keresztmetszettel kell rendelkezniük.

6.7.2.12.2 A nyomáscsökkentő rendszer összes lefúvási teljesítményének (figyelembe véve az áramlás csökkenését, ha a mobil tartányon a rugóterhelésű nyomáscsökkentő szerkezet előtt hasadótárcsa van vagy ha a rugóterhelésű nyomáscsökkentő szerkezet a láng áthatolását akadályozó szerkezettel – lángzárral – van ellátva) elégnek kell lennie ahhoz, hogy abban az esetben, ha a mobil tartányt teljesen elfedi a tűz, a tartányban a nyomás legfeljebb 20%-kal legyen nagyobb, mint a nyomáscsökkentő szerkezet nyitónyomása. A szükséges összes lefúvási teljesítmény eléréséhez vészlefúvó szerkezetek is használhatók. A vészlefúvó szerkezetek rugóterhelésűek, hasadótárcsás vagy olvadóbetétes típusúak lehetnek, vagy rugóterhelésű szerkezet és hasadótárcsa kombinációjából is állhatnak. A nyomáscsökkentő szerkezetek szükséges teljesítményét a 6.7.2.12.2.1 pontban található képlet vagy a 6.7.2.12.2.3 pontban levő táblázat használatával lehet meghatározni.

6.7.2.12.2.1 A nyomáscsökkentő szerkezetek szükséges összes teljesítményének meghatározására, ami úgy tekintendő, mint az együttműködő szerkezetek egyedi teljesítményének összege, a következő képletet kell használni:

$$Q = 12{,}4 \frac{FA^{0{,}82}}{LC} \sqrt{\frac{ZT}{M}},$$

ahol

Q = a szükséges legkisebb lefúvási teljesítmény légköbméter per sec-ban 1 bar és 0 °C (273 K) normálfeltételek mellett m^3/s-ban;

F = együttható, amelynek értéke:

nem szigetelt tartányra $F = 1$;

szigetelt tartányra $F = U(649 - t)/13{,}6$, de legalább 0,25,

ahol

U = a szigetelőréteg hőátadási együtthatója, $kW \cdot m^{-2} \cdot K^{-1}$, 38 °C-on;

t = anyag tényleges hőmérséklete a töltés alatt °C-ban; ha ez a hőmérséklet ismeretlen, akkor t = 15 °C;

Szigetelt tartányra az előzőekben megadott F érték akkor használható, ha a szigetelés megfelel a 6.7.2.12.2.4 pont előírásainak;

A = a tartány teljes külső felülete m^2-ben;

Z = a gáz kompresszibilitási tényezője lefúváskor (ha ez a tényező ismeretlen, $Z = 1$);

T = az abszolút hőmérséklet Kelvinben (°C + 273) a nyomáscsökkentő szerkezet felett lefúváskor;

L = a folyadék látens párolgáshője lefúváskor kJ/kg-ban;

M = a távozó gáz molekulatömege;

C = a következő képletek egyikéből származtatott állandó, mint a fajhők aránya, k:

$$k = \frac{C_p}{C_v},$$

ahol

C_p = a fajhő állandó nyomáson; és

C_v = a fajhő állandó térfogaton.

Ha $k > 1$:

$$C = \sqrt{k\left(\frac{2}{k+1}\right)^{\frac{k+1}{k-1}}} .$$

Ha $k = 1$ vagy k ismeretlen:

$$c = \frac{1}{\sqrt{e}} = 0{,}607,$$

ahol az e matematikai állandó, melynek értéke 2,7183.

C értékei a következő táblázatból is vehetők:

k	C	k	C	k	C
1,00	0,607	1,26	0,660	1,52	0,704
1,02	0,611	1,28	0,664	1,54	0,707
1,04	0,615	1,30	0,667	1,56	0,710
1,06	0,620	1,32	0,671	1,58	0,713
1,08	0,624	1,34	0,674	1,60	0,716

k	C	k	C	k	C
1,10	0,628	1,36	0,678	1,62	0,719
1,12	0,633	1,38	0,681	1,64	0,722
1,14	0,637	1,40	0,685	1,66	0,725
1,16	0,641	1,42	0,688	1,68	0,728
1,18	0,645	1,44	0,691	1,70	0,731
1,20	0,649	1,46	0,695	2,00	0,770
1,22	0,652	1,48	0,698	2,20	0,793
1,24	0,656	1,50	0,701		

6.7.2.12.2.2 Az előző képletek helyett a folyadékok szállítására szolgáló tartányok nyomáscsökkentő szerkezeteinek mérete a 6.7.2.12.2.3 pontban levő táblázat szerint is meghatározható. Ez a táblázat feltételezi az F = 1 szigetelési értéket, és ha a tartány szigetelt, akkor annak megfelelően kell az adatokat módosítani. A táblázat összeállításához használt többi érték a következő:

$M = 86{,}7$ $T = 394$ $L = 334{,}94$ kJ/kg

$C = 0{,}607$ $Z = 1$

6.7.2.12.2.3 A szükséges legkisebb lefúvási teljesítmény, Q, légköbméter per sec-ban (m^3/s) 1 bar és 0 °C (273 K) normálfeltételek mellett

A tartány felület (m^2)	**Q (légköbméter/sec)**	**A tartány felület (m^2)**	**Q (légköbméter/sec)**
2	0,230	37,5	2,539
3	0,320	40	2,677
4	0,405	42,5	2,814
5	0,487	45	2,949
6	0,565	47,5	3,082
7	0,641	50	3,215
8	0,715	52,5	3,346
9	0,788	55	3,476
10	0,859	57,5	3,605
12	0,998	60	3,733
14	1,132	62,5	3,860
16	1,263	65	3,987
18	1,391	67,5	4,112
20	1,517	70	4,236
22,5	1,670	75	4,483
25	1,821	80	4,726
27,5	1,969	85	4,967
30	2,115	90	5,206
32,5	2,258	95	5,442
35	2,400	100	5,676

6.7.2.12.2.4 A lefúvási teljesítmény csökkentése érdekében alkalmazott szigetelési rendszert az illetékes hatóságnak vagy az általa felhatalmazott szervezetnek jóvá kell hagynia. Az erre a célra jóváhagyott szigetelési rendszernek minden esetben:

a) 649 °C-ig minden hőmérsékleten hatásosnak kell maradnia; és
b) olyan anyaggal kell bevonni, amelynek olvadáspontja legalább 700 °C.

6.7.2.13 ***A nyomáscsökkentő szerkezetek jelölése***

6.7.2.13.1 Minden nyomáscsökkentő szerkezeten jól olvashatóan és tartósan fel kell tüntetni a következő adatokat:

a) a nyitónyomást (bar-ban vagy kPa-ban) vagy a hőmérsékletet (°C-ban) amelyen a szerkezet lefúj;
b) rugóterhelésű szerkezeteknél a nyitónyomás megengedett tűrését;
c) a hasadótárcsák névleges nyomásának megfelelő referencia hőmérsékletet;
d) olvadóbetéteknél a megengedett hőmérséklet tűrést; és
e) a rugóterhelésű nyomáscsökkentő szerkezetek, a hasadótárcsák és az olvadóbetétek névleges átfolyási teljesítményét m^3/s egységben;

Amennyiben lehetséges, a következő információt ugyancsak fel kell tüntetni:

f) a gyártó nevét és a szerkezet gyártmány katalógus számát.

6.7.2.13.2 A rugóterhelésű nyomáscsökkentő szerkezeteken feltüntetett névleges átfolyási teljesítményt az ISO 4126-1:1991 szabvány szerint kell meghatározni.

6.7.2.14 ***A nyomáscsökkentő szerkezetek csatlakoztatása***

6.7.2.14.1 A nyomáscsökkentő szerkezetekhez történő csatlakozásnak akkorának kell lennie, hogy szabad átfolyást biztosítson a biztonsági szerkezethez. A tartány és a nyomáscsökkentő szerkezet közé nem szabad zárószelepet elhelyezni, kivéve a karbantartási vagy egyéb okból kialakított kettős nyomáscsökkentő szerkezeteknél, ha a ténylegesen működő nyomáscsökkentő szerkezet zárószelepe nyitott állapotban reteszelve van, vagy a zárószelepek úgy vannak összekapcsolva, hogy a kettős nyomáscsökkentő szerkezetek közül legalább az egyik mindig működjön. A szellőző vagy nyomáscsökkentő szerkezethez vezető nyílásban nem lehet semmiféle akadály, ami korlátozná vagy elzárná az áramlást a tartányból a szerkezethez. A szellőző vagy nyomáscsökkentő szerkezet kimenetéhez csatlakozó csővezetéknek, ha ilyet használnak, a kiszabadult gőzt vagy folyadékot a szerkezetre gyakorolt minimális torlóhatással kell a szabadba vezetniük.

6.7.2.15 ***A nyomáscsökkentő szerkezetek elhelyezése***

6.7.2.15.1 Minden nyomáscsökkentő szerkezet bemenetet a tartány tetején úgy kell elhelyezni, hogy a tartány középpontjához a lehető legközelebb legyen. Minden nyomáscsökkentő szerkezet bemenetnek a megengedett legnagyobb töltési feltételek mellett a tartány gőzterében kell lennie, és a szerkezetet úgy kell elhelyezni, hogy biztosítva legyen a kiszabadult gőz akadálytalan távozása. Gyúlékony anyagok esetében a kiszabaduló gőzt a tartánytól el kell terelni oly módon, hogy az ne csapódhasson a tartánynak. A gőz áramlását elterelő védőszerkezetek engedélyezettek, ha nem csökkentik a nyomáscsökkentő szerkezet szükséges teljesítményét.

6.7.2.15.2 Intézkedéseket kell tenni annak érdekében, hogy megakadályozzák illetéktelen személyeknek a nyomáscsökkentő szerkezethez való hozzáférését, és hogy megvédjék a szerkezetet attól, hogy a tartány felborulása esetén megsérüljön.

6.7.2.16 ***Mérőeszközök***

6.7.2.16.1 A tartány tartalmával közvetlenül érintkező, üvegből készült szintjelzők és egyéb törékeny anyagú mérőeszközök nem használhatók.

6.7.2.17 ***A mobil tartány tartószerkezete, keretváza, emelő és rögzítő szerelvényei***

6.7.2.17.1 A mobil tartányt tartószerkezettel kell tervezni és gyártani, ami biztos alátámasztást nyújt a szállítás során. Erre vonatkozóan a tervezésnél a 6.7.2.2.12 pontban meghatározott erőket és a 6.7.2.2.13 pontban meghatározott biztonsági tényezőt kell figyelembe venni. Talpak, keretvázak, csúszótalpak vagy egyéb hasonló szerkezetek elfogadhatók.

6.7.2.17.2 A mobil tartányra szerelt eszközöktől (pl. talpaktól, keretváztól) és a mobil tartány emelő és rögzítő szerelvényeitől származó összetett feszültségek a tartány egyetlen részén sem okozhatnak túlzott feszültségeket. Minden mobil tartányt állandó emelő és rögzítő szerelvényekkel kell ellátni. Ezeket lehetőleg a mobil tartány tartószerkezetéhez kell erősíteni, de rögzíthetők a tartányon a megtámasztási pontokon elhelyezett erősítőlemezekhez is.

6.7.2.17.3 A tartószerkezet és a keretváz tervezésénél figyelembe kell venni a környezet korróziós hatását is.

6.7.2.17.4 Az emelővilla zsebeket zárhatóra kell kialakítani. Az emelővilla zsebek zárószerkezetének a keretváz állandó részét kell képeznie, vagy a keretvázhoz tartósan hozzá kell erősíteni. Az olyan, egyetlen tartánykamrából álló mobil tartányoknál, amelyek 3,65 m-nél rövidebbek, nem kell az emelővilla zsebeknek zárhatónak lenniük, amennyiben

a) a tartány és a szerelvények kellőképpen védve vannak, nehogy az emelővillák megüssék; és
b) az emelővilla zsebek középpontjai közötti távolság legalább a fele a mobil tartány legnagyobb hosszméretének.

6.7.2.17.5 Ha a mobil tartány nincs a 4.2.1.2 bekezdés szerinti védelemmel ellátva, a tartányt és az üzemi szerelvényeit védeni kell a szállítás alatt a hosszirányú és oldalirányú lökésekből vagy felborulásból adódóan a tartányt vagy a szerelvényeit érő sérülésekkel szemben. A külső szerelvényeket úgy kell védeni, hogy az ütések hatására, ill. a mobil tartánynak a szerelvényekre való ráborulása esetén a tartányban szállított anyag ne szabaduljon ki. Példák a védelemre:

a) az oldalirányú ütésekkel szembeni védelem, ami állhat a tartány mindkét oldalán a középvonal szintjében védő hosszirányú rudakból;
b) a mobil tartány felborulás elleni védelme, ami állhat erősítő gyűrűkből vagy a kereten keresztben elhelyezett rudakból;
c) a hátulról jövő ütésekkel szembeni védelem, ami lökhárítóból vagy keretből állhat;
d) a tartány ütésekből vagy felborulásból eredő sérüléssel szembeni védelme (az ISO 1496-3:1995 szabvány szerinti keret).

6.7.2.18 ***Típusjóváhagyás***

6.7.2.18.1 Minden új mobil tartány típus esetén az illetékes hatóságnak vagy az általa felhatalmazott szervezetnek gyártási típus bizonyítványt kell kiállítani. Ennek a bizonyítványnak tanúsítania kell, hogy a mobil tartányt ez a hatóság megvizsgálta, az a kívánt célra alkalmas, és megfelel e fejezet követelményeinek és ha alkalmazandó, akkor a 4.2 fejezetben és a 3.2 fejezet „A” táblázatban az egyes anyagokra vonatkozó követelményeknek. Ha a mobil tartányokat sorozatban gyártják módosítás nélkül, ez a bizonyítvány a teljes sorozatra érvényes. A bizonyítványban utalni kell a gyártási típus vizsgálati jegyzőkönyvére, azokra az anyagokra és/vagy anyagcsoportokra, amelyek szállíthatók, a tartány és a bélés (ha van) gyártási

anyagára és a jóváhagyási számra. A jóváhagyási számnak annak az államnak a megkülönböztető jeléből[4)], amelyben az engedélyt kiadták, és egy nyilvántartási számból kell állnia. A 6.7.1.2 bekezdés szerinti esetleges alternatív kialakítást a bizonyítványban fel kell tüntetni. A típusjóváhagyás az azonos anyagból és azonos falvastagsággal gyártott, kisebb mobil tartányok jóváhagyásának is tekinthető, amelyeket ugyanolyan gyártási technológiával és azonos tartószerkezetekkel, egyenértékű zárószerkezetekkel és egyéb tartozékokkal gyártottak.

6.7.2.18.2 A gyártási típus vizsgálati jegyzőkönyvének a típusjóváhagyáshoz legalább a következőket kell tartalmaznia:

a) a keretvázra vonatkozó, ISO 1496-3:1995 szabványban meghatározott vizsgálatok eredményeit;
b) a 6.7.2.19.3 pont szerinti üzembe helyezés előtti vizsgálat eredményeit; és
c) a 6.7.2.19.1 pont szerinti ütközési próba eredményeit, ha alkalmazható.

6.7.2.19 ***Vizsgálat***

6.7.2.19.1 Azokat a mobil tartányokat, amelyek „A Biztonságos Konténerekről szóló 1972. évi Nemzetközi Egyezmény” (CSC) módosított kiadása meghatározása szerint konténernek minősülnek, csak azután szabad használni, hogy a gyártási típus prototípusa sikeresen kiállta a „Vizsgálatok és kritériumok kézikönyv” IV. rész, 41 fejezetében előírt dinamikus, hosszirányú ütközési próbát.

6.7.2.19.2 Az első üzembe helyezés előtt minden mobil tartányt és szerelvényeit vizsgálatnak kell alávetni (üzembe helyezés előtti vizsgálat) és azután legfeljebb ötéves időközönként (5 évenkénti időszakos vizsgálat), és az 5 éves időközök közepén közbenső vizsgálattal (2,5 évenkénti közbenső időszakos vizsgálat). A 2,5 évenkénti vizsgálatot az előírt időponthoz képes 3 hónapon belül kell elvégezni. Ha a 6.7.2.19.7 pont szerint soron kívüli vizsgálatra van szükség, azt az legutóbbi időszakos vizsgálat időpontjától függetlenül el kell végezni.

6.7.2.19.3 A mobil tartány üzembe helyezés előtti vizsgálatának ki kell terjednie a szerkezeti jellemzők ellenőrzésére, a mobil tartány és szerelvényeinek külső és belső vizsgálatra, különös tekintettel a szállítandó anyagok szempontjából, és nyomáspróbára. Mielőtt a mobil tartányt üzembe helyezik, tömörségi próbát is kell végezni és az üzemi szerelvények megfelelő működését is ellenőrizni kell. Amennyiben a nyomáspróbát a tartányon és a szerelvényeken külön végezték, a tömörségi próbát az összeszerelést követően kell végrehajtani.

6.7.2.19.4 Az 5 évenkénti időszakos vizsgálatnak belső és külső állapot vizsgálatából és általában folyadéknyomás-próbából kell állnia. A hő- vagy egyéb szigetelőborításokat csak annyira kell eltávolítani, amennyire a tartány jellemzőinek biztonságos megítéléséhez feltétlenül szükséges. Amennyiben a nyomáspróbát a tartányon és a szerelvényeken külön végezték, a tömörségi próbát az összeszerelést követően kell végrehajtani.

6.7.2.19.5 A 2,5 évenkénti közbenső időszakos vizsgálatnak ki kell terjednie legalább a mobil tartány és szerelvényeinek külső és belső vizsgálatra, különös tekintettel a szállítandó anyagok szempontjából, és tömörségi próbára, továbbá az üzemi szerelvények megfelelő működését is ellenőrizni kell. A hő- vagy egyéb szigetelőborításokat csak annyira kell eltávolítani, amennyire a tartány jellemzőinek biztonságos megítéléséhez feltétlenül szükséges. A csak egyetlen anyag szállítására szolgáló mobil tartánynál a 2,5 évenkénti közbenső időszakos vizsgálat elhagyható, vagy az illetékes hatóság vagy az általa felhatalmazott szervezet által előírt más vizsgálati módszerrel vagy ellenőrzéssel helyettesíthető.

6.7.2.19.6 A mobil tartányok a 6.7.2.19.2 pontban előírt utolsó 5 évenkénti vagy 2,5 évenkénti

---

[4)] A közúti közlekedésről szóló Bécsi Egyezmény (Bécs, 1968) által előírt államjelzés a nemzetközi forgalomban résztvevő gépjárművekre.

időszakos vizsgálat érvényességének lejárta után nem tölthetők meg és nem adhatók át szállításra. Az utolsó időszakos vizsgálat lejárta előtt megtöltött mobil tartányok az utolsó időszakos vizsgálat érvényességének letelte után legfeljebb három hónapig szállíthatók. Ezen kívül a mobil tartány az utolsó időszakos vizsgálat érvényességének letelte után is szállítható

a) kiürítés után, de tisztítás előtt az újratöltés előtt szükséges vizsgálat elvégzésének céljából, és

b) a veszélyes anyag ártalmatlanítására (megfelelő elhelyezésére) vagy visszaforgatására történő visszaszállítása céljából az időszakos vizsgálat érvényességének lejárta után legfeljebb hat hónapig, hacsak az illetékes hatóság másként nem rendelkezik. Ezt a mentességet a fuvarokmányba be kell jegyezni.

6.7.2.19.7 Soron kívüli vizsgálatot szükséges végezni, ha a mobil tartány sérült, rozsdás, szivárog vagy bármely más körülmény a mobil tartány sértetlenségét befolyásolhatja. A soron kívüli vizsgálatnak mértékét az határozza meg, hogy a mobil tartány mennyire sérült vagy hibás. A soron kívüli vizsgálatnak azonban legalább a 6.7.2.19.5 pont szerinti 2,5 évenkénti vizsgálatokra kell kiterjednie.

6.7.2.19.8 A külső és a belső vizsgálat során biztosítani kell, hogy

a) ellenőrizzék a tartányt, hogy nincs rajta rozsda, kipattogzás, kopás, horpadás, torzulás, hegesztési hiba vagy bármi más (pl. szivárgás), ami miatt a mobil tartány szállítása nem lenne biztonságos;

b) ellenőrizzék a csővezetéket, a szelepeket, a fűtő/hűtő rendszert és a tömítéseket, hogy nincs rajtuk rozsda, sérülés vagy bármi más (pl. szivárgás), ami miatt a mobil tartány töltése, ürítése vagy szállítása nem lenne biztonságos;

c) a búvónyílások fedelének rögzítését biztosító szerkezetek jól működjenek, és a búvónyílás fedeleknél, ill. a tömítéseknél ne legyen szivárgás;

d) a csőkarima csatlakozásoknál és vakkarimáknál a hiányzó vagy laza csavarokat vagy csavaranyákat pótolják, ill. meghúzzák;

e) minden vészlefúvó szerkezet és szelep mentes legyen a korróziótól és minden olyan sérüléstől vagy meghibásodástól, ami megakadályozhatja normális működését. A távműködtetésű zárószerkezeteket és az önzáró szelepeket ki kell próbálni, hogy megfelelően működnek-e;

f) az esetleges béléseket a gyártó előírásai alapján megvizsgálják;

g) az előírt jelölések a mobil tartányon olvashatóak, és a vonatkozó követelményeknek megfeleljenek; és

h) a mobil tartány váz- és tartószerkezete, ill. az emelésre szolgáló berendezései megfelelő állapotban legyenek.

6.7.2.19.9 A 6.7.2.19.1, 6.7.2.19.3, 6.7.2.19.4, 6.7.2.19.5 és 6.7.2.19.7 pont szerinti vizsgálatokat az illetékes hatóság vagy az általa felhatalmazott szervezet által elismert szakértőnek kell elvégeznie vagy tanúsítania. Ha a nyomáspróba a vizsgálat részét képezi, a vizsgálatot a mobil tartány adattábláján feltüntetett nyomással kell végezni. A nyomás alatt lévő mobil tartányon a tartány, a csővezeték és a szerelvények szivárgásmentességét is vizsgálni kell.

6.7.2.19.10 Minden esetben, amikor a mobil tartányt vágással, melegítéssel vagy hegesztéssel javítják, ezt a munkát az illetékes hatóságnak vagy az általa felhatalmazott szervezetnek jóvá kell hagynia, figyelembe véve azt a nyomástartó edényekre vonatkozó szabályzatot, amely alapján a tartányt gyártották. A munka befejezése után az eredeti próbanyomással nyomáspróbát kell végezni.

6.7.2.19.11 Amennyiben a biztonságot veszélyeztető körülményeket tapasztalnak, a mobil tartány addig nem használható újra, amíg meg nem javították és az ismételt vizsgálatot ki nem állta.

6.7.2.20 ***Jelölés***

6.7.2.20.1 Ellenőrzés céljából könnyen elérhető, szembetűnő helyre minden mobil tartányra nem korrodálódó fémtáblát kell tartósan rögzíteni. Ha a mobil tartány kialakítása folytán a tábla nem erősíthető tartósan a tartányhoz, legalább a nyomástartó edényekre vonatkozó szabályzatban előírt információkat kell a tartányon feltüntetni. A fémtáblán legalább a következőkben felsorolt adatokat kell feltüntetni beütéssel vagy más hasonló módon:

1. Gyártási ország:

U	Jóváhagyó	Jóváhagyási	Alternatív kialakítás esetén (lásd a 6.7.1.2 pontot)
N	ország	szám	„AA”

2. A gyártó neve vagy jele

3. A gyártó sorozatszáma

4. A típusjóváhagyásra felhatalmazott szervezet

5. A tulajdonos nyilvántartási száma

6. A gyártási év

7. A nyomástartó edényekre vonatkozó szabályzat, amely szerint a tartányt méretezték

8. A próbanyomás …… bar/kPa (túlnyomás[5])

9. A megengedett legnagyobb üzemi nyomás … bar/ kPa (túlnyomás)[12)]

10. A külső tervezési nyomás[6)] …… bar/kPa (túlnyomás)[12)]

11. A tervezési hőmérséklet-tartomány …… °C-tól …… °C-ig

12. A víztérfogat 20 °C-on …… liter

13. Az egyes kamrák víztérfogata 20°C-on …… liter

14. Az üzembe helyezés előtti nyomáspróba ideje és tanúsító azonosítója

15. A fűtő/hűtőrendszer megengedett legnagyobb üzemi nyomása … bar/kPa (túlnyomás)[12)]

16. A tartány anyaga(i) és anyagszabvány hivatkozás(ok)

17. Az egyenértékű vastagság referencia acélra …… mm

18. A bélés anyaga (ha van)

19. A legutóbbi időszakos vizsgálat időpontja és típusa

Hónap …… év …… Próbanyomás … bar/kPa (túlnyomás)[12)]

20. A legutóbbi vizsgálatot végző vagy tanúsító szakértő bélyegzőlenyomata.

6.7.2.20.2 A következő adatokat magán a mobil tartányon vagy a mobil tartányhoz biztosan rögzített fémtáblán kell feltüntetni:

1. Az üzemben tartó neve

2. A szállított anyag(ok) neve és legnagyobb átlagos hőmérséklete, ha az magasabb, mint 50 °C

3. Megengedett legnagyobb bruttó tömeg …… kg

4. Üres (tára) tömeg …… kg.

Megjegyzés: *A szállított anyagok azonosítására lásd az 5. részt is.*

6.7.2.20.3 A nyílt tengeren történő kezelésre tervezett és jóváhagyott mobil tartány esetén az „OFFSHORE PORTABLE TANK” feliratot kell feltüntetni az azonosító táblán.

---

5) A mértékegységet fel kell tüntetni.

6) Lásd a 6.7.2.2.10 pontot.

6.7.3 A nem mélyhűtött, cseppfolyósított gázokhoz használt mobil tartányok gyártására és vizsgálatára vonatkozó követelmények

6.7.3.1 *Meghatározások*

E szakasz alkalmazásában:

Az *alternatív kialakítási engedély* az e fejezetben meghatározottaktól eltérő műszaki előírások alapján tervezett, gyártott vagy eltérő vizsgálati módszer szerint vizsgált (alternatív kialakítású) mobil tartányra vagy MEG-konténerre az illetékes hatóság által kiadott engedély.

A *mobil tartány* olyan multimodális tartány, amelynek befogadóképessége 450 liternél nagyobb és amelyet a 2 osztály nem mélyhűtött, cseppfolyósított gázainak szállítására használnak. A mobil tartány fogalmába maga a tartány és a gázok szállításához szükséges üzemi és szerkezeti szerelvényei tartoznak. A mobil tartánynak a szerkezeti szerelvények eltávolítása nélkül tölthetőnek és üríthetőnek kell lennie. A tartány külső részén stabilizáló elemeknek kell lenniük, és alkalmasnak kell lennie arra, hogy megtöltött állapotban felemeljék. Úgy kell kialakítani, hogy elsősorban közúti járműre, vasúti kocsira, ill. tengerjáró vagy belvízi hajóba lehessen rakni, a gépi rakodás megkönnyítésére kerettel vagy egyéb szerkezetekkel kell ellátni. A közúti tartányjárművek, a vasúti tartálykocsik, a nem fémből készült tartányok és a nagyméretű csomagolóeszközök (IBC-k), a gázpalackok és a nagypalackok e meghatározás értelmében nem minősülnek mobil tartánynak.

A *tartány* a mobil tartány azon része, amely a szállítandó, nem mélyhűtött, cseppfolyósított gáz megtartására szolgál (maga a tartány), beleértve a nyílásokat és azok zárószerkezeteit, de kizárva az üzemi szerelvényeket és a külső szerkezeti szerelvényeket.

Az *üzemi szerelvények* a töltő- és ürítő-, a szellőző-, a biztonsági és a hőszigetelő berendezések, valamint a mérőeszközök.

A *szerkezeti szerelvények* a tartány külső részén található erősítő-, rögzítő- védő- vagy stabilizáló elemek.

A *megengedett legnagyobb üzemi nyomás* a tartány üzemi helyzetében, annak tetején mérhető nyomás, amely nem lehet kisebb, mint a következő két nyomás érték közül a nagyobbik érték, de semmilyen esetben sem lehet 7 bar-nál kisebb:

a) a tartányban a töltés, ill. ürítés során megengedett legnagyobb tényleges nyomás (túlnyomás); vagy

b) a legnagyobb tényleges túlnyomás, amelyre a tartány méretezve van, ami

– a 4.2.5.2.6 pontban, a T50 mobil tartány utasításban felsorolt, nem mélyhűtött, cseppfolyósított gázok esetében a gázra a T50 mobil tartány utasításban megadott megengedett legnagyobb üzemi nyomás (bar-ban);

– egyéb nem mélyhűtött, cseppfolyósított gázok esetében legalább a következő nyomások összege:

a nem mélyhűtött, cseppfolyósított gáz abszolút gőznyomása (bar-ban) a tervezési referencia hőmérsékleten mínusz 1 bar; és

a folyadékszint feletti térben levő levegő és/vagy egyéb gáz parciális nyomásai (bar-ban), amelyet legfeljebb 65 °C hőmérsékletű folyadékszint feletti tér és a Δt átlagos hőmérséklet növekedéséből adódó folyadék-fázis tágulás figyelembe vételéve kell meghatározni:

$\Delta t = t_r - t_f$,

ahol t_r = a legnagyobb átlagos hőmérséklet a szállítás során, °C).

t_f = a töltési hőmérséklet, °C;

A *tervezési nyomás* a nyomástartó edényekre vonatkozó szabályzat szerint a számításokhoz használandó nyomás. A tervezési nyomás nem lehet kisebb, mint a következő nyomások közül a legnagyobb:

a) a tartányban a töltés, ill. ürítés során megengedett legnagyobb tényleges nyomás (túlnyomás) vagy

b) a következők összege:

– a legnagyobb tényleges túlnyomás, amelyre a tartány méretezve van, mint azt a megengedett legnagyobb üzemi nyomás fogalmának b) pontja meghatározza; és

– a 6.7.3.2.9 pontban meghatározott statikus erők alapján meghatározott folyadéknyomás, de legalább 0,35 bar.

A *próbanyomás* a nyomáspróba alatt a tartány tetején fellépő legnagyobb túlnyomás.

A *tömörségi próba* az a gázzal végzett vizsgálat, amelynek során a tartányt az üzemi szerelvényeivel a megengedett legnagyobb üzemi nyomás legalább 25%-át elérő tényleges belső nyomásnak teszik ki.

A *megengedett legnagyobb bruttó tömeg* a mobil tartány saját tömege és a szállításra engedélyezett legnagyobb rakomány össztömege.

A *referencia acél* a 370 MPa szakítószilárdságú és 27% szakadási nyúlású acél.

A *szerkezeti acél* olyan acél, amelynek szavatolt legkisebb szakítószilárdsága 360…440 MPa között van, és szakadási nyúlása megfelel a 6.7.3.3.3.3 pontnak.

A *tervezési hőmérséklet-tartomány* a környezeti hőmérsékleten szállított nem mélyhűtött, cseppfolyósított gázokhoz használt tartányok esetében -40 °C…+50 °C. Szélsőséges éghajlati körülményeknek kitett mobil tartányok esetében szigorúbb tervezési hőmérsékleteket kell alkalmazni.[7)]

A *tervezési referencia hőmérséklet* az a hőmérséklet, amelyen a tartalom gőznyomását meghatározzák a megengedett legnagyobb üzemi nyomás kiszámításához. A tervezési referencia hőmérsékletnek kisebbnek kell lennie, mint a szállítandó, nem mélyhűtött, cseppfolyósított gáz kritikus hőmérséklete, annak biztosítására, hogy a gáz mindenkor cseppfolyós maradjon. Ez az érték az egyes mobil tartány típusokra a következő:

a) 1,5 m, vagy annál kisebb átmérőjű tartányra: 65 °C;

b) 1,5 m-nél nagyobb átmérőjű tartányra:

– hőszigetelés és napsugárzás elleni védőlemez nélkül: 60 °C;

– napsugárzás elleni védőlemezzel (lásd a 6.7.3.2.12 pontot): 55 °C; és

– szigeteléssel (lásd a 6.7.3.2.12 pontot): 50 °C.

A *töltési sűrűség* a nem mélyhűtött, cseppfolyósított gáznak a tartány befogadóképességére vetített átlagos tömegét (kg/l) jelenti. A töltési sűrűség adatokat a 4.2.5.2.6 pontban a T50 mobil tartány utasítás tartalmazza.

6.7.3.2 *Általános tervezési és gyártási követelmények*

6.7.3.2.1 A tartányokat az illetékes hatóság által elismert, a nyomástartó edényekre vonatkozó szabályzat előírásainak megfelelően kell tervezni és gyártani. A tartányt alakításra alkalmas acélból kell készíteni. Az anyagoknak általában a belföldi vagy nemzetközi anyagszabványoknak kell megfelelniük. Hegesztett tartányokhoz csak olyan anyagok

---

7) A Kazah Köztársaságba és az Oroszországi Föderációba irányuló fuvarozás és ezen országok területén át tranzitban történő fuvarozásesetén a minimális tervezési hőmérsékletnek november 1-je és április 1-je között –50 °C-nak kell lennie.

használhatók, amelyek hegeszthetősége teljes mértékben szavatolt. A hegesztéseket szakszerűen kell elkészíteni, és teljesen biztonságosnak kell lenniük. Ha a gyártási folyamat vagy az anyag szükségessé teszi, a tartányt megfelelően hőkezelni kell, hogy a hegesztéseknél és a hőhatásnak kitett zónákban biztosítsák a kielégítő szívósságot. Az anyagok kiválasztásánál a ridegtörés veszélye, a feszültség alatti korróziós repedezések és az ütésállóság szempontjából figyelembe kell venni a tervezési hőmérséklet-tartományt. Finom szemcseszerkezetű acélok használata esetén a szavatolt folyáshatár nem lehet nagyobb, mint 460 MPa, és a szavatolt szakítószilárdság felső határa nem lehet nagyobb, mint 725 MPa az anyagspecifikáció szerint. A mobil tartány anyagainak alkalmasnak kell lenniük ahhoz a külső környezethez, amelyben a tartányt szállíthatják.

6.7.3.2.2 A mobil tartányokat, a szerelvényeiket és a csővezetékeket olyan anyagból kell készíteni,

a) amelyet a szállított anyag(ok) eleve nem támad(nak) meg; vagy
b) amely kémiai reakció révén megfelelően passziválódik vagy semlegesítődik.

6.7.3.2.3 A tömítéseket olyan anyagokból kell készíteni, amelyeket a szállítandó, nem mélyhűtött, cseppfolyósított gáz(ok) nem támad(nak) meg.

6.7.3.2.4 Kerülni kell a különböző fémek érintkezését, ami a galvanikus hatás folytán károsodást okozhat.

6.7.3.2.5 A mobil tartány, a szerelvények, a tömítések és a tartozékok anyaga nem gyakorolhat kedvezőtlen hatást a mobil tartányban szállítandó, nem mélyhűtött, cseppfolyósított gáz(ok)ra.

6.7.3.2.6 A mobil tartányt megfelelő emelő és rögzítő szerelvényekkel és olyan tartószerkezettel kell tervezni és kialakítani, amely a szállítás során biztos alátámasztást nyújt.

6.7.3.2.7 A mobil tartányt olyanra kell tervezni, hogy a szállított anyag vesztesége nélkül ellenálljon legalább a szállított anyag által kifejtett belső nyomásnak és a normális szállítási és kezelési feltételek mellett fellépő statikus, dinamikus és hőterhelésnek. A tervezés során bizonyítani kell, hogy az ezen terheléseknek a mobil tartány várható élettartama alatti ismétlődése folytán kialakuló kifáradást figyelembe vették.

6.7.3.2.8 A tartányokat úgy kell tervezni, hogy tartós alakváltozás nélkül ellenálljanak akkora külső nyomásnak, amely a belső nyomásnál legalább 0,4 bar-ral nagyobb. Amennyiben a tartány jelentős vákuumnak van kitéve a töltés előtt vagy az ürítés során, akkor úgy kell tervezni, hogy tartós alakváltozás nélkül ellenálljon akkora külső nyomásnak, amely a belső nyomásnál legalább 0,9 bar-ral nagyobb, és a tartányt erre a nyomásra kell vizsgálni.

6.7.3.2.9 A mobil tartányoknak és rögzítőelemeiknek a megengedett legnagyobb töltési tömeg mellett a következő, külön-külön fellépő, statikus erők elviselésére kell alkalmasnak lenniük:

a) menetirányban: a megengedett legnagyobb bruttó tömeg kétszerese szorozva a nehézségi gyorsulással (g)[8)];
b) vízszintesen a menetirányra merőlegesen: a megengedett legnagyobb bruttó tömeg (amennyiben a menetirány nincs egyértelműen meghatározva, a megengedett legnagyobb bruttó tömeg kétszerese) szorozva a nehézségi gyorsulással (g)8[)];
c) függőlegesen felfelé: a megengedett legnagyobb bruttó tömeg szorozva a nehézségi gyorsulással (g)[8)]; és
d) függőlegesen lefelé: a megengedett legnagyobb bruttó tömeg (összes terhelés beleértve a gravitáció hatását) kétszerese szorozva a nehézségi gyorsulással (g)[8)].

6.7.3.2.10 A 6.7.3.2.9 pontban felsorolt erőknél a következő biztonsági tényezőket kell figyelembe venni:

---

8) A számítások céljára $g = 9{,}81\ m/s^2$.

a) határozott folyáshatárral rendelkező acélnál a szavatolt folyáshatárra vonatkozóan 1,5-es biztonsági tényezőt; vagy

b) határozott folyáshatárral nem rendelkező acélnál: a 0,2%-os (vagy ausztenites acélokra az 1%-os) szavatolt, egyezményes folyáshatárra vonatkozóan 1,5-es biztonsági tényezőt.

6.7.3.2.11 A tényleges, ill. az egyezményes folyáshatár értékére a belföldi vagy nemzetközi anyagszabványok által meghatározott értékeket kell használni. Ausztenites acélok használata esetén a tényleges, ill. az egyezményes folyáshatárra az anyagszabványokban előírt legkisebb értékeket legfeljebb 15%-kal meg lehet haladni, ha ezeket a magasabb értékeket a vizsgálati bizonyítvány hitelesíti. Ha a szóban forgó fémre nincs anyagszabvány, a használt tényleges, ill. egyezményes folyáshatár értéket az illetékes hatóságnak jóvá kell hagynia.

6.7.3.2.12 Ha a nem mélyhűtött, cseppfolyósított gázok szállítására szolgáló tartányokat hőszigeteléssel látják el, a hőszigetelő rendszernek a következő követelményeket kell kielégítenie:

a) a hőszigetelésnek fényvédő tetőből kell állnia, amely a tartány felületének legalább a felső harmadát, de legfeljebb a felső felét takarja, és attól legalább 4 cm-es légréteg választja el; vagy

b) szigetelőanyagból készült, elegendő vastagságú teljes burkolat, amely úgy van védve, hogy normális szállítási körülmények között nem sérülhet meg és a nedvesség sem szivároghat bele, ill. hőátadási együtthatója legfeljebb 0,67 $W \cdot m^{-2} \cdot K^{-1}$;

c) ha a védőburkolat gázzáró, külön szerkezettel meg kell akadályozni, hogy a szigetelőrétegben a tartány vagy a szerelvények tömítetlensége esetén veszélyes nyomás lépjen fel;

d) a hőszigetelés nem akadályozhatja a szerelvényekhez és ürítő berendezésekhez való hozzáférést.

6.7.3.2.13 A gyúlékony, nem mélyhűtött, cseppfolyósított gázok szállítására használt mobil tartányoknak elektromosan földelhetőnek kell lenniük.

6.7.3.3 ***Tervezési kritériumok***

6.7.3.3.1 A tartányoknak körkeresztmetszetűeknek kell lenniük.

6.7.3.3.2 A tartányokat úgy kell tervezni és gyártani, hogy a tervezési nyomás legalább 1,3-szeresével végrehajtott nyomáspróbát kiállják A tartány tervezésénél a szállítandó, nem mélyhűtött, cseppfolyósított gázra a 4.2.5.2.6 pontban a T50 mobil tartány utasításban a megengedett legnagyobb üzemi nyomásra megadott legkisebb értékeket kell figyelembe venni. Ezeknél a tartányoknál tekintettel kell lenni a 6.7.3.4 bekezdésben meghatározott, legkisebb falvastagságra vonatkozó követelményekre is.

6.7.3.3.3 A határozott folyáshatárral rendelkező, ill. szavatolt, egyezményes folyáshatárral (általában a 0,2%-os, ausztenites acéloknál az 1%-os egyezményes folyáshatárral) jellemzett acéloknál a tartányban a próbanyomáson fellépő σ primer membránfeszültség nem haladhatja meg a $0{,}75R_e$ vagy a $0{,}50R_m$ értékek közül az alacsonyabbat, ahol

R_e = a tényleges folyáshatár MPa-ban vagy a 0,2%-os vagy ausztenites acéloknál az 1%-os egyezményes folyáshatár;

R_m = a legkisebb szakítószilárdság MPa-ban.

6.7.3.3.3.1 Az R_e és R_m értékére a belföldi vagy nemzetközi anyagszabványok által meghatározott legkisebb értékeket kell használni. Ausztenites acélok használata esetén az anyagszabványokban előírt legkisebb értékeket legfeljebb 15%-kal meg lehet haladni, ha ezeket a magasabb értékeket az anyagvizsgálati bizonyítvány hitelesíti. Ha a szóban forgó

fémre nincs anyagszabvány, a használt R_e és R_m értéket az illetékes hatóságnak vagy az általa felhatalmazott szervezetnek kell jóváhagynia.

6.7.3.3.3.2 Hegesztett tartányok gyártásához használt acéloknál 0,85-öt meghaladó R_e/R_m arány nem megengedett. Az anyagvizsgálati bizonyítványban szereplő értékeket kell alapul venni az egyes esetekben az R_e/R_m arány meghatározásához.

6.7.3.3.3.3 A tartány gyártásához használt acélnál a szakadási nyúlás értéke %-ban nem lehet kisebb, mint 10 000/R_m, azonban finom szemcseszerkezetű acélok esetében 16%-nál, más acélok esetében 20%-nál semmi esetre sem lehet kisebb.

6.7.3.3.3.4 Az anyagokra a tényleges értékek meghatározásánál figyelembe kell venni, hogy fémlemez esetén a szakítópróbához használt próbatest tengelye a hengerlési irányra merőleges legyen. A szakadási nyúlást négyszög keresztmetszetű próbatesten kell mérni az ISO 6892:1998 szabvány szerint, 50 mm-es befogási hossz mellett.

6.7.3.4 ***Legkisebb falvastagság***

6.7.3.4.1 A legkisebb falvastagságnak a következők szerint adódó nagyobbik vastagságnak kell lennie:

a) a 6.7.3.4 bekezdés szerint meghatározott legkisebb vastagság;
b) a nyomástartó edényekre vonatkozó, elismert szabályzat és a 6.7.3.3 bekezdés követelményei szerint meghatározott legkisebb vastagság; és

6.7.3.4.2 Az 1,80 m-nél nem nagyobb átmérőjű tartányoknál a palást, a fenekek és a búvónyílás fedelek falvastagságának legalább 5 mm-nek kell lennie referencia acélra számolva, vagy a felhasználandó acélból azzal egyenértékű vastagságúnak. Ha az átmérő meghaladja az 1,80 m-t, a falvastagságnak legalább 6 mm-nek kell lennie referencia acél esetében, ill. más acél használata esetén ezzel egyenértékű vastagságnak.

6.7.3.4.3 A tartány palást, a fenekek és a búvónyílás fedelek vastagsága a szerkezeti anyagtól függetlenül nem lehet 4 mm-nél kisebb.

6.7.3.4.4 Valamely acél egyenértékű vastagságát, kivéve a 6.7.3.4.2 pontban a referencia acélra előírt vastagságot, a következő képlettel kell kiszámítani:

$$e_1 = \frac{21{,}4 e_0}{\sqrt[3]{R_{m1} A_1}},$$

ahol

e_1 = a felhasználandó acél esetén megkövetelt egyenértékű falvastagság, mm-ben;

e_0 = a legkisebb falvastagság a 6.7.3.4.2 pontban meghatározott referencia acél esetében mm-ben;

R_{m1} = a felhasználandó acél szavatolt legkisebb szakítószilárdsága (lásd a 6.7.3.3.3 pontot) MPa-ban;

A_1 = a felhasználandó acél belföldi vagy nemzetközi szabványok szerinti szavatolt legkisebb szakadási nyúlása %-an.

6.7.3.4.5 A tartánytest falvastagsága és a tartány egyetlen más részének falvastagsága sem lehet kisebb mint a 6.7.3.4.1 – 6.7.3.4.3 pontban meghatározott legkisebb vastagság. Ebbe a falvastagságba nem szabad beszámítani a korrózió miatti esetleges ráhagyásokat.

6.7.3.4.6 Szerkezeti acél (lásd a 6.7.3.1 bekezdést) használata esetén a 6.7.3.4.4 pontban található képlettel való számításra nincs szükség.

6.7.3.4.7 A lemezvastagságban nem lehet hirtelen változás ott, ahol a tartány hengeres része és a fenekek csatlakoznak.

6.7.3.5 ***Üzemi szerelvények***

6.7.3.5.1 Az üzemi szerelvényeket úgy kell elhelyezni, hogy a szállítás és a kezelés során leszakadás vagy sérülés ellen biztosítva legyenek. Amennyiben a váz és a tartány közötti kapcsolat lehetővé teszi a szerkezeti részegységek egymáshoz képesti elmozdulását, a szerelvényeket úgy kell rögzíteni, hogy az ilyen elmozdulás a részegységek sérülésének veszélye nélkül lehetővé váljon. A külső ürítő szerelvényeket (csőcsonkokat, zárószerkezeteket), a belső zárószelepet és annak ülékét védeni kell a külső erők hatására történő eltorzulás veszélyével szemben (például nyíródó keresztmetszet kialakításával). A töltő- és ürítőszerkezeteket (beleértve a karimákat és a menetes dugókat is), valamint az esetleges védőkupakokat a nem szándékos kinyitás ellen biztosítani kell.

6.7.3.5.2 A mobil tartányok minden 1,5 mm-nél nagyobb átmérőjű nyílását – kivéve a nyomáscsökkentő szerkezetek nyílásait, a vizsgálónyílásokat és a lezárt légtelenítő nyílásokat – legalább három, egymás mögött elhelyezett, egymástól független zárószerkezettel kell ellátni, amelyek közül az első egy belső zárószelep, túlfolyószelep vagy más, egyenértékű szerkezet, a második egy külső zárószelep, a harmadik egy vakkarima vagy más, egyenértékű szerkezet.

6.7.3.5.2.1 Ha a mobil tartány túlfolyószeleppel van ellátva, a túlfolyószelepet úgy kell elhelyezni, hogy szelepüléke a tartányon belül vagy egy hegesztett karimán belül legyen, vagy ha kívül van elhelyezve, szerelését úgy kell megtervezni, hogy ütközés esetén is hatásos maradjon. A túlfolyószelepeket úgy kell kiválasztani és felszerelni, hogy automatikusan zárjanak, ha a gyártó által meghatározott névleges átfolyási mennyiséget elérték. Az ilyen szelepekhez vezető és az utánuk levő csatlakozásoknak és szerelvényeknek nagyobb átfolyási mennyiséget kell felvenniük, mint a túlfolyó szelepek névleges áteresztési mennyisége.

6.7.3.5.3 A töltő- és ürítőnyílások esetén az első zárószerkezetnek egy belső zárószelepnek kell lennie, a másodiknak egy zárószelepnek, amelyet minden töltő- és ürítőcsövön hozzáférhető helyen kell elhelyezni.

6.7.3.5.4 A gyúlékony és/vagy mérgező, nem mélyhűtött, cseppfolyósított gázok szállítására használt mobil tartányok alsó töltő- és ürítőnyílásait el kell látni olyan, azonnal záródó belső biztonsági szerkezettel, amely a tartány töltés vagy ürítés közbeni véletlen elmozdulása vagy tűz esetén önműködően lezár. Az 1000 l-nél nagyobb befogadóképességű mobil tartányok esetén a zárószerkezetnek távolról is működtethetőnek kell lennie.

6.7.3.5.5 A töltő, ürítő és gőznyomás kiegyenlítő nyílásokon kívül a tartányokat el lehet látni mérőeszközök, nyomásmérő és hőmérő behelyezésére alkalmas nyílásokkal. Az ilyen eszközök csatlakozásait hegesztéssel kell kialakítani; csavaros kötés nem megengedett.

6.7.3.5.6 A belső részek vizsgálata, karbantartása és javítása céljából a mobil tartányokat megfelelő méretű búvónyílással vagy vizsgálónyílással kell ellátni.

6.7.3.5.7 A külső szerelvényeket – amennyire csak lehet – egy helyre csoportosítva kell elhelyezni.

6.7.3.5.8 A mobil tartány minden csatlakozásán jól láthatóan fel kell tüntetni a rendeltetését.

6.7.3.5.9 A zárószelepeket és zárószerkezeteket úgy kell tervezni és kialakítani, hogy a névleges nyomásuk legalább akkora legyen, mint a tartány megengedett legnagyobb üzemi nyomása,

figyelembe véve a szállítás alatt várható hőmérsékleteket. A csavarorsós zárószelepeknek a kézikerék óramutató járásával megegyező irányba történő elforgatásával kell záródniuk. Másfajta zárószelepeknél a zárószelep (nyitott és zárt) állását és a zárás irányát jól láthatóan fel kell tüntetni. Minden zárószelepet úgy kell kialakítani, hogy akaratlanul ne lehessen kinyitni.

6.7.3.5.10 A csővezetékeket úgy kell tervezni, gyártani és felszerelni, hogy ne jöjjön létre sérülésveszély a hőtágulás és összehúzódás, a mechanikai ütések és rezgések következtében. Minden csövet megfelelő fémes anyagból kell készíteni. Ahol csak lehetséges, hegesztett csőkötéseket kell alkalmazni.

6.7.3.5.11 A rézcsövek csatlakozásait keményforrasztással kell készíteni vagy azzal azonos szilárdságú, fémes csőkötést kell alkalmazni. A forrasztófém (keményforrasz) olvadáspontja nem lehet 525 °C-nál alacsonyabb. A kötések nem csökkenthetik a csővezeték szilárdságát, mint az csavarmenetes kötéseknél előfordulhat.

6.7.3.5.12 Egyetlen csővezeték és csőszerelvény repesztőnyomása sem lehet kisebb, mint a tartány megengedett legnagyobb üzemi nyomásának négyszerese és azon nyomás négyszerese közül a nagyobb, amelynek a használat során, szivattyú vagy egyéb szerkezet (kivéve a nyomáscsökkentő szerkezeteket) működése révén ki lehetnek téve.

6.7.3.5.13 A szelepek és a tartozékok gyártásához kovácsolható fémet kell használni.

6.7.3.6 ***Alsó nyílások***

6.7.3.6.1 Bizonyos nem mélyhűtött, cseppfolyósított gázok nem szállíthatók alsó nyílásokkal ellátott mobil tartányokban, ha a 4.2.5.2.6 pontban a T50 mobil tartány utasítás jelzi, hogy alsó nyílás nem megengedett. Ekkor a megengedett legnagyobb töltési szint esetén a tartány folyadékszintje alatt nem lehetnek nyílások.

6.7.3.7 ***Nyomáscsökkentő szerkezetek***

6.7.3.7.1 A mobil tartányokat egy vagy több, rugóterhelésű nyomáscsökkentő szerkezettel kell ellátni. A nyomáscsökkentő szerkezetnek legalább a megengedett legnagyobb üzemi nyomással megegyező nyomáson automatikusan kell nyílnia, és a megengedett legnagyobb üzemi nyomás 110%-ának megfelelő nyomáson teljesen nyitva kell lennie. Lefúvás után a szerkezetnek a nyitónyomásánál legfeljebb 10%-kal alacsonyabb nyomáson záródnia kell, minden ennél alacsonyabb nyomáson zárva kell maradnia. A nyomáscsökkentő szerkezetnek olyan típusúnak kell lennie, ami ellenáll a dinamikus hatásoknak, beleértve a folyadék hullámzását is. Olyan hasadótárcsa, amely nem rugóterhelésű nyomáscsökkentő szerkezet előtt van elhelyezve, nem alkalmazható.

6.7.3.7.2 A nyomáscsökkentő szerkezetet úgy kell kialakítani, hogy megakadályozza az idegen anyagoknak a tartányba való bejutását, a gáz kiszivárgását és mindenféle veszélyes túlnyomás kialakulását.

6.7.3.7.3 A 4.2.5.2.6 pontban a T50 mobil tartány utasításban meghatározott, egyes, nem mélyhűtött, cseppfolyósított gázok szállítására szolgáló mobil tartányokat olyan nyomáscsökkentő szerkezettel kell ellátni, amelyet az illetékes hatóság jóváhagyott. A nyomáscsökkentő szerkezetnek egy rugóterhelésű nyomáscsökkentő szelepből és egy eléhelyezett hasadótárcsából kell állnia, kivéve, ha – különleges rendeltetésű mobil tartány esetén – a szállítandó anyaggal összeférhető anyagból készült, jóváhagyott típusú nyomáscsökkentő szerkezet van a tartányon. Ha a nyomáscsökkentő szerkezet elé hasadótárcsa van elhelyezve, akkor a hasadótárcsa és a nyomáscsökkentő szerkezet közti térbe nyomásmérőt vagy más, alkalmas jelzőeszközt kell csatlakoztatni, ami lehetővé teszi, hogy észleljék a hasadótárcsa

repedését, kilyukadását vagy szivárgását, ami a nyomáscsökkentő rendszer hibás működését okozhatja. A hasadótárcsának ebben az esetben a nyomáscsökkentő szelep nyitónyomását 10%-kal meghaladó névleges nyomásnál kell felszakadnia.

6.7.3.7.4 Többcélú mobil tartány esetében a nyomáscsökkentő szerkezeteknek a mobil tartányban szállítható gázok közül a legnagyobb megengedett legnagyobb üzemi nyomással rendelkező gázra a 6.7.3.7.1 pontban meghatározott nyomáson ki kell nyílniuk.

6.7.3.8 ***A nyomáscsökkentő szerkezetek teljesítménye***

6.7.3.8.1 A nyomáscsökkentő szerkezetek összes lefúvási teljesítményének elégnek kell lennie ahhoz, hogy abban az esetben, ha a mobil tartányt teljesen elfedi a tűz, a tartányban a nyomás (beszámítva a nyomás növekedését) ne múlja felül a megengedett legnagyobb üzemi nyomás 120%-át. A szükséges összes lefúvási teljesítmény eléréséhez rugóterhelésű nyomáscsökkentő szerkezeteket kell alkalmazni. Többcélú tartányok esetében a nyomáscsökkentő szerkezetek összes lefúvási teljesítményét arra a gázra kell méretezni, amely a mobil tartányban szállítható gázok közül a legnagyobb lefúvási teljesítményt igényli.

6.7.3.8.1.1 A nyomáscsökkentő szerkezetek szükséges összes teljesítményének meghatározására, ami úgy tekintendő, mint az együttműködő szerkezetek egyedi teljesítményének összege, a következő képletet[9)] kell használni:

$$Q = 12{,}4 \frac{FA^{0{,}82}}{LC} \sqrt{\frac{ZT}{M}},$$

ahol

Q = a szükséges legkisebb lefúvási teljesítmény légköbméter per sec-ban (m^3/s) 1 bar és 0 °C (273 K) normálfeltételek mellett;

F = együ*t*tható, amelynek értéke:

nem szigetelt tartányra $F = 1$;

szigetelt tartányra $F = U(649 - t)/13{,}6$, de legalább 0,25,

ahol

U = a szigetelőréteg hőátadási együtthatója, $kW \cdot m^{-2} \cdot K^{-1}$, 38 °C-on;

t = a nem mélyhűtött, cseppfolyósított gáz tényleges hőmérséklete a töltés alatt (°C-ban); ha ez a hőmérséklet ismeretlen, akkor $t = 15$ °C;

Szigetelt tartányra az előzőekben megadott F érték akkor használható, ha a szigetelés megfelel a 6.7.3.8.1.2 pont előírásainak;

A = a tartány teljes külső felülete m^2-ben;

Z = a gáz kompresszibilitási tényezője lefúváskor (ha ez a tényező ismeretlen, $Z = 1$);

---

9) Ez a képlet csak azon nem mélyhűtött, cseppfolyósított gázokra alkalmazható, amelyek kritikus hőmérséklete jóval magasabb a lefúváskor fennálló hőmérsékletnél. Olyan gázokra, amelyek kritikus hőmérséklete a lefúváskor fennálló hőmérséklet közelében vagy az alatt van, a nyomáscsökkentő szerkezetek teljesítményének számításához figyelembe kell venni a gáz további termodinamikai tulajdonságait (lásd például a CGA S-1.2-2003 „Pressure Relief Device Standards – Part 2 – Cargo and Portable Tanks for Compressed Gases" (Nyomáscsökkentő szerkezet szabványok – 2. rész – Árutartányok és mobil tartányok sűrített gázokhoz) kiadványt).

T = az abszolút hőmérséklet Kelvinben (°C + 273) a nyomáscsökkentő szerkezet felett lefúváskor;

L = a folyadék látens párolgáshője lefúváskor kJ/kg-ban;

M = a távozó gáz molekulatömege;

C = a következő képletek egyikéből származtatott állandó, mint a fajhők aránya, k:

$$k = \frac{C_p}{C_v},$$

ahol

C_p = a fajhő állandó nyomáson; és

C_v = a fajhő állandó térfogaton.

Ha $k > 1$:

$$C = \sqrt{k\left(\frac{2}{k+1}\right)^{\frac{k+1}{k-1}}}.$$

Ha $k = 1$ vagy k ismeretlen:

$$c = \frac{1}{\sqrt{e}} = 0{,}607,$$

ahol az e matematikai állandó, melynek értéke 2,7183.

C értékei a következő táblázatból is vehetők:

k	C	k	C	k	C
1,00	0,607	1,26	0,660	1,52	0,704
1,02	0,611	1,28	0,664	1,54	0,707
1,04	0,615	1,30	0,667	1,56	0,710
1,06	0,620	1,32	0,671	1,58	0,713
1,08	0,624	1,34	0,674	1,60	0,716
1,10	0,628	1,36	0,678	1,62	0,719
1,12	0,633	1,38	0,681	1,64	0,722
1,14	0,637	1,40	0,685	1,66	0,725
1,16	0,641	1,42	0,688	1,68	0,728
1,18	0,645	1,44	0,691	1,70	0,731
1,20	0,649	1,46	0,695	2,00	0,770
1,22	0,652	1,48	0,698	2,20	0,793
1,24	0,656	1,50	0,701		

6.7.3.8.1.2 A lefúvási teljesítmény csökkentése érdekében alkalmazott szigetelési rendszert az illetékes hatóságnak vagy az általa felhatalmazott szervezetnek jóvá kell hagynia. Az erre a célra jóváhagyott szigetelési rendszernek minden esetben:

a) 649 °C-ig minden hőmérsékleten hatásosnak kell maradnia; és
b) olyan anyaggal kell bevonni, amelynek olvadáspontja legalább 700 °C.

6.7.3.9 ***A nyomáscsökkentő szerkezetek jelölése***

6.7.3.9.1 Minden nyomáscsökkentő szerkezeten jól olvashatóan és tartósan fel kell tüntetni a következő adatokat:

a) a nyitónyomást (bar-ban vagy kPa-ban);
b) rugóterhelésű szerkezeteknél a nyitónyomás megengedett tűrését;
c) a hasadótárcsák névleges nyomásának megfelelő referencia hőmérsékletet;
d) a szerkezet névleges átfolyási teljesítményét normál légköbméter per sec (m^3/s) egységben.

Amennyiben lehetséges, a következő információt ugyancsak fel kell tüntetni:

e) a gyártó nevét és az eszköz vonatkozó katalógus számát.

6.7.3.9.2 A nyomáscsökkentő szerkezeteken feltüntetett névleges átfolyási teljesítményt az ISO 4126-1:1991 szabvány szerint kell meghatározni.

6.7.3.10 ***A nyomáscsökkentő szerkezetek csatlakoztatása***

6.7.3.10.1 A nyomáscsökkentő szerkezetekhez történő csatlakozásnak akkorának kell lennie, hogy szabad átfolyást biztosítson a biztonsági szerkezethez. A tartány és a nyomáscsökkentő szerkezet közé nem szabad zárószelepet elhelyezni, kivéve a karbantartási vagy egyéb okból kialakított kettős nyomáscsökkentő szerkezeteknél, ha a ténylegesen működő nyomáscsökkentő szerkezet zárószelepe nyitott állapotban reteszelve van, vagy a zárószelepek úgy vannak összekapcsolva, hogy a kettős nyomáscsökkentő szerkezetek közül legalább az egyik mindig működőképes, és kielégíti a 6.7.3.8 bekezdés követelményeit. A szellőző vagy nyomáscsökkentő szerkezethez vezető nyílásban nem lehet semmiféle akadály, ami korlátozná vagy elzárná az áramlást a tartányból a szerkezethez. A szellőző vagy nyomáscsökkentő szerkezet kimenetéhez csatlakozó csővezetéknek, ha ilyet használnak, a kiszabadult gőzt vagy folyadékot a szerkezetre gyakorolt minimális torlóhatással kell a szabadba vezetniük.

6.7.3.11 ***A nyomáscsökkentő szerkezetek elhelyezése***

6.7.3.11.1 Minden nyomáscsökkentő szerkezet bemenetet a tartány tetején úgy kell elhelyezni, hogy a tartány középpontjához a lehető legközelebb legyenek. Minden nyomáscsökkentő szerkezet bemenetnek a megengedett legnagyobb töltési feltételek mellett a tartány gőzterében kell lennie, és a szerkezetet úgy kell elhelyezni, hogy biztosítva legyen a kiszabadult gőz akadálytalan távozása. Gyúlékony, nem mélyhűtött, cseppfolyósított gázok esetében a kiszabaduló gőzt a tartánytól el kell terelni oly módon, hogy az ne csapódhasson a tartánynak. A gőz áramlását elterelő védőszerkezetek engedélyezettek, ha nem csökkentik a nyomáscsökkentő szerkezet szükséges teljesítményét.

6.7.3.11.2 Intézkedéseket kell tenni annak érdekében, hogy megakadályozzák illetéktelen személyeknek a nyomáscsökkentő szerkezethez való hozzáférését, és hogy megvédjék a szerkezetet attól, hogy a tartány felborulása esetén megsérüljön.

6.7.3.12 ***Mérőeszközök***

6.7.3.12.1 Ha a mobil tartányt nem tömegre töltik, akkor egy vagy több szintmérő eszközzel kell ellátni. A tartány tartalmával közvetlenül érintkező, üvegből készült szintjelzők és egyéb törékeny anyagú mérőeszközök nem használhatók.

6.7.3.13 ***A mobil tartány tartószerkezete, keretváza, emelő és rögzítő szerelvényei***

6.7.3.13.1 A mobil tartányt tartószerkezettel kell tervezni és gyártani, ami biztos alátámasztást nyújt a szállítás során. Erre vonatkozóan a tervezésnél a 6.7.3.2.9 pontban meghatározott erőket és a 6.7.3.2.10 pontban meghatározott biztonsági tényezőt kell figyelembe venni. Talpak, keretvázak, csúszótalpak vagy egyéb hasonló szerkezetek elfogadhatók.

6.7.3.13.2 A mobil tartányra szerelt eszközöktől (pl. talpaktól, keretváztól) és a mobil tartány emelő és rögzítő szerelvényeitől származó összetett feszültségek a tartány egyetlen részén sem okozhatnak túlzott feszültségeket. Minden mobil tartányt állandó emelő és rögzítő szerelvényekkel kell ellátni. Ezeket lehetőleg a mobil tartány tartószerkezetéhez kell erősíteni, de rögzíthetők a tartányon a megtámasztási pontokon elhelyezett erősítőlemezekhez is.

6.7.3.13.3 A tartószerkezet és a keretváz tervezésénél figyelembe kell venni a környezet korróziós hatását is.

6.7.3.13.4 Az emelővilla zsebeket zárhatóra kell kialakítani. Az emelővilla zsebek zárószerkezetének a keretváz állandó részét kell képeznie, vagy a keretvázhoz tartósan hozzá kell erősíteni. Az olyan, egyetlen tartánykamrából álló mobil tartányoknál, amelyek 3,65 m-nél rövidebbek, nem kell az emelővilla zsebeknek zárhatónak lenniük, amennyiben

a) a tartány és a szerelvények kellőképpen védve vannak, nehogy az emelővillák megüssék; és
b) az emelővilla zsebek középpontjai közötti távolság legalább a fele a mobil tartány legnagyobb hosszméretének.

6.7.3.13.5 Ha a mobil tartány nincs a 4.2.2.3 bekezdés szerinti védelemmel ellátva, a tartányt és az üzemi szerelvényeit védeni kell a szállítás alatt a hosszirányú és oldalirányú lökésekből vagy felborulásból adódóan a tartányt vagy a szerelvényeit érő sérülésekkel szemben. A külső szerelvényeket úgy kell védeni, hogy az ütések hatására, ill. a mobil tartánynak a szerelvényekre való ráborulása esetén a tartányban szállított anyag ne szabaduljon ki. Példák a védelemre:

a) az oldalirányú ütésekkel szembeni védelem, ami állhat a tartány mindkét oldalán a középvonal szintjében védő hosszirányú rudakból;
b) a mobil tartány felborulás elleni védelme, ami állhat erősítő gyűrűkből vagy a kereten keresztben elhelyezett rudakból;
c) a hátulról jövő ütésekkel szembeni védelem, ami lökhárítóból vagy keretből állhat;
d) a tartány ütésekből vagy felborulásból eredő sérüléssel szembeni védelme az ISO 1496-3:1995 szabvány szerinti ISO keret használatával.

6.7.3.14 ***Típusjóváhagyás***

6.7.3.14.1 Minden új mobil tartány típus esetén az illetékes hatóságnak vagy az általa felhatalmazott szervezetnek gyártási típus bizonyítványt kell kiállítani. Ennek a bizonyítványnak tanúsítania kell, hogy a mobil tartányt ez a hatóság megvizsgálta, az a kívánt célra alkalmas, és megfelel e fejezet követelményeinek és ha alkalmazandó, akkor a 4.2.5.2.6 pontban levő T50 mobil tartány utasításban meghatározott, az egyes gázokra vonatkozó követelményeknek. Ha a mobil tartányokat sorozatban gyártják módosítás nélkül, ez a bizonyítvány a teljes sorozatra érvényes. A bizonyítványban utalni kell a gyártási típus vizsgálati jegyzőkönyvére, azokra a gázokra, amelyek szállíthatók, a tartány és a bélés (ha van) gyártási anyagára és a jóváhagyási számra. A jóváhagyási számnak annak az államnak a megkülönböztető jeléből[10], amelyben az engedélyt kiadták, és egy nyilvántartási számból kell állnia. A 6.7.1.2 bekezdés

[10]) A közúti közlekedésről szóló Bécsi Egyezmény (Bécs, 1968) által előírt államjelzés a nemzetközi forgalomban résztvevő gépjárművekre.

szerinti esetleges alternatív kialakítást a bizonyítványban fel kell tüntetni.

A típusjóváhagyás az azonos anyagból és azonos falvastagsággal gyártott, kisebb mobil tartányok jóváhagyásának is tekinthető, amelyeket ugyanolyan gyártási technológiával és azonos tartószerkezetekkel, egyenértékű zárószerkezetekkel és egyéb tartozékokkal gyártottak.

6.7.3.14.2 A gyártási típus vizsgálati jegyzőkönyvének a típusjóváhagyáshoz legalább a következőket kell tartalmaznia:

a) a keretvázra vonatkozó, ISO 1496-3:1995 szabványban meghatározott vizsgálatok eredményeit;
b) a 6.7.3.15.3 pont szerinti üzembe helyezés előtti vizsgálat eredményeit; és
c) a 6.7.3.15.1 pont szerinti ütközési próba eredményeit, ha alkalmazható.

6.7.3.15 ***Vizsgálat***

6.7.3.15.1 Azokat a mobil tartányokat, amelyek „A Biztonságos Konténerekről szóló 1972. évi Nemzetközi Egyezmény” (CSC) módosított kiadása meghatározása szerint konténernek minősülnek, csak azután szabad használni, hogy a gyártási típus prototípusa sikeresen kiállta a „Vizsgálatok és kritériumok kézikönyv” IV. rész, 41 fejezetében előírt dinamikus, hosszirányú ütközési próbát.

6.7.3.15.2 Az első üzembe helyezés előtt minden mobil tartányt és szerelvényeit vizsgálatnak kell alávetni (üzembe helyezés előtti vizsgálat) és azután legfeljebb ötéves időközönként (5 évenkénti időszakos vizsgálat), és az 5 éves időközök közepén közbenső vizsgálattal (2,5 évenkénti közbenső időszakos vizsgálat). A 2,5 évenkénti vizsgálatot az előírt időponthoz képes 3 hónapon belül kell elvégezni. Ha a 6.7.3.15.7 pont szerint soron kívüli vizsgálatra van szükség, azt a legutóbbi időszakos vizsgálat időpontjától függetlenül el kell végezni.

6.7.3.15.3 A mobil tartány üzembe helyezés előtti vizsgálatának ki kell terjednie a szerkezeti jellemzők ellenőrzésére, a mobil tartány és szerelvényeinek külső és belső vizsgálatra, különös tekintettel a szállítandó nem mélyhűtött, cseppfolyósított gázok szempontjából, és a 6.7.3.3.2 pont szerinti próbanyomással végzett nyomáspróbára. A nyomáspróba vízzel vagy az illetékes hatóság vagy az általa felhatalmazott szervezet hozzájárulásával más folyadékkal vagy gázzal is végezhető. Mielőtt a mobil tartányt üzembe helyezik, tömörségi próbát is kell végezni és az üzemi szerelvények megfelelő működését is ellenőrizni kell. Amennyiben a nyomáspróbát a tartányon és a szerelvényeken külön végezték, a tömörségi próbát az összeszerelést követően kell végrehajtani. A tartányon levő, minden, teljes feszültségszintnek kitett hegesztési varratot az első alkalommal végzett vizsgálat során radiográfiás, ultrahangos vagy más, alkalmas, roncsolásmentes vizsgálati módszerrel kell ellenőrizni. Ez azonban nem vonatkozik a burkolatra.

6.7.3.15.4 Az 5 évenkénti időszakos vizsgálatnak belső és külső állapot vizsgálatából és általában folyadéknyomás-próbából kell állnia. A hő- vagy egyéb szigetelőborításokat csak annyira kell eltávolítani, amennyire a tartány jellemzőinek biztonságos megítéléséhez feltétlenül szükséges. Amennyiben a nyomáspróbát a tartányon és a szerelvényeken külön végezték, a tömörségi próbát az összeszerelést követően kell végrehajtani.

6.7.3.15.5 A 2,5 évenkénti közbenső időszakos vizsgálatnak ki kell terjednie legalább a mobil tartány és szerelvényeinek külső és belső vizsgálatra, különös tekintettel a szállítandó nem mélyhűtött, cseppfolyósított gázok szempontjából, és tömörségi próbára, továbbá az üzemi szerelvények megfelelő működését is ellenőrizni kell. A hő- vagy egyéb szigetelőborításokat csak annyira kell eltávolítani, amennyire a tartány jellemzőinek biztonságos megítéléséhez feltétlenül szükséges. A csak egyetlen nem mélyhűtött, cseppfolyósított gáz szállítására szolgáló mobil tartánynál a 2,5 évenkénti közbenső időszakos vizsgálat elhagyható, vagy az illetékes hatóság vagy az általa felhatalmazott szervezet által előírt más vizsgálati módszerrel vagy ellenőrzéssel helyettesíthető.

6.7.3.15.6 A mobil tartányok a 6.7.3.15.2 pontban előírt utolsó, 5 évenkénti vagy 2,5 évenkénti, időszakos vizsgálat érvényességének lejárta után nem tölthetők meg és nem adhatók át szállításra. Az utolsó időszakos vizsgálat lejárta előtt megtöltött mobil tartányok az utolsó időszakos vizsgálat érvényességének letelte után legfeljebb három hónapig szállíthatók. Ezen kívül a mobil tartány az utolsó időszakos vizsgálat érvényességének letelte után is szállítható

a) kiürítés után, de tisztítás előtt az újratöltés előtt szükséges vizsgálat elvégzésének céljából, és

b) a veszélyes anyag ártalmatlanítására (megfelelő elhelyezésére) vagy visszaforgatására történő visszaszállítása céljából az időszakos vizsgálat érvényességének lejárta után legfeljebb hat hónapig, hacsak az illetékes hatóság másként nem rendelkezik. Ezt a mentességet a fuvarokmányba be kell jegyezni.

6.7.3.15.7 Soron kívüli vizsgálatot szükséges végezni, ha a mobil tartány sérült, rozsdás, szivárog vagy bármely más körülmény a mobil tartány sértetlenségét befolyásolhatja. A soron kívüli vizsgálat mértékét az határozza meg, hogy a mobil tartány mennyire sérült vagy hibás. A soron kívüli vizsgálatnak azonban legalább a 6.7.3.15.5 pont szerinti 2,5 évenkénti vizsgálatokra kell kiterjednie.

6.7.3.15.8 A külső és a belső vizsgálat során biztosítani kell, hogy

a) ellenőrizzék a tartányt, hogy nincs rajta rozsda, kipattogzás, kopás, horpadás, torzulás, hegesztési hiba vagy bármi más, beleértve a. szivárgást, ami miatt a mobil tartány szállítása nem lenne biztonságos;

b) ellenőrizzék a csővezetéket, a szelepeket, a fűtő/hűtő rendszert és a tömítéseket, hogy nincs rajtuk rozsda, sérülés vagy bármi más, beleérte a szivárgást, ami miatt a mobil tartány töltése, ürítése vagy szállítása nem lenne biztonságos;

c) a búvónyílások fedelének rögzítését biztosító szerkezetek jól működjenek, és a búvónyílás fedeleknél, ill. a tömítéseknél ne legyen szivárgás;

d) a csőkarima csatlakozásoknál és vakkarimáknál a hiányzó vagy laza csavarokat vagy csavaranyákat pótolják, ill. meghúzzák;

e) minden vészlefúvó szerkezet és szelep mentes legyen a korróziótól és minden olyan sérüléstől vagy meghibásodástól, ami megakadályozhatja normális működését. A távműködtetésű zárószerkezeteket és az önzáró szelepeket ki kell próbálni, hogy megfelelően működnek-e;

f) az előírt jelölések a mobil tartányon olvashatóak, és a vonatkozó követelményeknek megfelelnek; és

g) a mobil tartány váz- és tartószerkezete, ill. az emelésre szolgáló berendezései megfelelő állapotban legyenek.

6.7.3.15.9 A 6.7.3.15.1, 6.7.3.15.3, 6.7.3.15.4, 6.7.3.15.5 és 6.7.3.15.7 pont szerinti vizsgálatokat az illetékes hatóság vagy az általa felhatalmazott szervezet által elismert szakértőnek kell elvégeznie vagy tanúsítania. Ha a nyomáspróba a vizsgálat részét képezi, a vizsgálatot a mobil tartány adattábláján feltüntetett nyomással kell végezni. A nyomás alatt lévő mobil tartányon a tartány, a csővezeték és a szerelvények szivárgásmentességét is vizsgálni kell.

6.7.3.15.10 Minden esetben, amikor a mobil tartányt vágással, melegítéssel vagy hegesztéssel javítják, a munkát az illetékes hatóságnak vagy az általa felhatalmazott szervezetnek jóvá kell hagynia, figyelembe véve azt a nyomástartó edényekre vonatkozó szabályzatot, amely alapján a tartányt gyártották. A munka befejezése után az eredeti próbanyomással nyomáspróbát kell végezni.

6.7.3.15.11 Amennyiben a biztonságot veszélyeztető körülményeket tapasztalnak, a mobil tartány addig nem használható újra, amíg meg nem javították és az ismételt vizsgálatot ki nem állta.

6.7.3.16 ***Jelölés***

6.7.3.16.1 Ellenőrzés céljából könnyen elérhető, szembetűnő helyre minden mobil tartányra nem korrodálódó fémtáblát kell tartósan rögzíteni. Ha a mobil tartány kialakítása folytán a tábla nem erősíthető tartósan a tartányhoz, legalább a nyomástartó edényekre vonatkozó szabályzatban előírt információkat kell a tartányon feltüntetni. A fémtáblán legalább a következőkben felsorolt adatokat kell feltüntetni beütéssel vagy más hasonló módon:

1. Gyártási ország:

U N	Jóváhagyó ország	Jóváhagyási szám	Alternatív kialakítás esetén (lásd a 6.7.1.2 pontot) „AA”

2. A gyártó neve vagy jele
3. A gyártó sorozatszáma
4. A típusjóváhagyásra felhatalmazott szervezet
5. A tulajdonos nyilvántartási száma
6. A gyártási év
7. A nyomástartó edényekre vonatkozó szabályzat, amely szerint a tartányt méretezték
8. A próbanyomás …… bar/kPa (túlnyomás)[11)]
9. A megengedett legnagyobb üzemi nyomás …… bar/ kPa (túlnyomás)[11)]
10. A külső tervezési nyomás[12)] …… bar/kPa (túlnyomás)[11)]
11. A tervezési hőmérséklet-tartomány …… °C-tól …… °C-ig
12. A tervezési referencia hőmérséklet …… °C
13. A víztérfogat 20 °C-on …… liter
14. Az üzembe helyezés előtti nyomáspróba ideje és tanúsító azonosítója
15. A tartány anyaga(i) és anyagszabvány hivatkozás(ok)
16. Az egyenértékű vastagság referencia acélra …… mm
17. A legutóbbi időszakos vizsgálat időpontja és típusa

Hónap …… év …… Próbanyomás …… bar/kPa (túlnyomás)[11)]

18. A legutóbbi vizsgálatot végző vagy tanúsító szakértő bélyegzőlenyomata.

6.7.3.16.2 A következő adatokat magán a mobil tartányon vagy a mobil tartányhoz biztosan rögzített fémtáblán kell feltüntetni:

1. Az üzemben tartó neve
2. A szállításra engedélyezett nem mélyhűtött, cseppfolyósított gáz(ok) neve
3. A töltet megengedett legnagyobb tömege minden egyes szállításra engedélyezett, nem mélyhűtött, cseppfolyósított gázra ……..… kg
4. Megengedett legnagyobb bruttó tömeg ……..… kg
5. Üres (tára) tömeg …… kg.

Megjegyzés: *A szállított nem mélyhűtött, cseppfolyósított gázok azonosítására lásd az 5. részt is.*

6.7.3.16.3 A nyílt tengeren történő kezelésre tervezett és jóváhagyott mobil tartány esetén az „OFFSHORE PORTABLE TANK” feliratot kell feltüntetni az azonosító táblán.

[11)] A mértékegységet fel kell tüntetni.
[12)] Lásd a 6.7.3.2.8 pontot.

6.7.4 A mélyhűtött, cseppfolyósított gázokhoz használt mobil tartányok gyártására és vizsgálatára vonatkozó követelmények

6.7.4.1 *Meghatározások*

E szakasz alkalmazásában:

Az *alternatív kialakítási engedély* az e fejezetben meghatározottaktól eltérő műszaki előírások alapján tervezett, gyártott vagy eltérő vizsgálati módszer szerint vizsgált (alternatív kialakítású) mobil tartányra vagy MEG-konténerre az illetékes hatóság által kiadott engedély.

A *mobil tartány* olyan multimodális tartány, amelynek befogadóképessége 450 liternél nagyobb és amelyet a 2 osztály nem mélyhűtött, cseppfolyósított gázainak szállítására használnak. A mobil tartány fogalmába maga a tartány és a gázok szállításához szükséges üzemi és szerkezeti szerelvényei tartoznak. A mobil tartánynak a szerkezeti szerelvények eltávolítása nélkül tölthetőnek és üríthetőnek kell lennie. A tartány külső részén stabilizáló elemeknek kell lenniük, és alkalmasnak kell lennie arra, hogy megtöltött állapotban felemeljék. Úgy kell kialakítani, hogy elsősorban közúti járműre, vasúti kocsira, ill. tengerjáró vagy belvízi hajóba lehessen rakni, a gépi rakodás megkönnyítésére kerettel vagy egyéb szerkezetekkel kell ellátni. A közúti tartányjárművek, a vasúti tartálykocsik, a nem fémből készült tartányok és a nagyméretű csomagolóeszközök (IBC-k), a gázpalackok és a nagypalackok e meghatározás értelmében nem minősülnek mobil tartánynak.

A *tartány* olyan konstrukció, amely rendszerint a következőkből áll:

a) vagy egy burkolatból és egy vagy több belső tartányból, ahol a tartány(ok) és a burkolat közötti tér légtelenítve van (vákuum szigetelés), és hőszigetelő rendszert is tartalmazhat;

b) vagy egy burkolatból és egy belső tartányból köztes szilárd hőszigetelő réteggel (pl. szilárd habbal).

A tartány a mobil tartány azon része, amely a szállítandó, mélyhűtött, cseppfolyósított gáz megtartására szolgál (maga a tartány), beleértve a nyílásokat és azok zárószerkezeteit, de kizárva az üzemi szerelvényeket és a külső szerkezeti szerelvényeket.

A *burkolat* a külső szigetelő burkolat vagy borítás, ami a szigetelő rendszer részét képezheti.

Az *üzemi szerelvények* a töltő- és ürítő-, a szellőző-, a biztonsági-, a fűtő-, a hűtő-, a hőszigetelő és a hermetizáló berendezések, valamint a mérőeszközök.

A *szerkezeti szerelvények* a tartány külső részén található erősítő-, rögzítő-, védő- vagy stabilizáló elemek.

A *megengedett legnagyobb üzemi nyomás* a megtöltött tartány üzemi helyzetében, annak tetején megengedett, tényleges túlnyomás, beleértve a töltés és ürítés alatti legnagyobb tényleges nyomást is.

A *próbanyomás* a nyomáspróba alatt a tartány tetején fellépő legnagyobb túlnyomás.

A *tömörségi próba* az a gázzal végzett vizsgálat, amelynek során a tartányt az üzemi szerelvényeivel a megengedett legnagyobb üzemi nyomás legalább 90%-át elérő tényleges belső nyomásnak teszik ki.

A *megengedett legnagyobb bruttó tömeg* a mobil tartány saját tömege és a szállításra engedélyezett legnagyobb rakomány össztömege.

A *megtartási idő* az az időtartam, ami a kezdeti töltési körülmények létrejöttétől addig telik el, amíg a nyomás a hőfelvétel következtében a nyomáshatároló eszköz(ök) legkisebb nyitónyomását eléri.

A *referencia acél* a 370 MPa szakítószilárdságú és 27% szakadási nyúlású acél.

A *legkisebb tervezési hőmérséklet* a tartány tervezésénél és gyártásánál alkalmazott hőmérséklet, ami nem magasabb, mint a tartalom legalacsonyabb hőmérséklete (üzemi hőmérséklet) normális töltési, ürítési és szállítási feltételek esetén.

6.7.4.2 ***Általános tervezési és gyártási követelmények***

6.7.4.2.1 A tartányokat az illetékes hatóság által elismert, a nyomástartó edényekre vonatkozó szabályzat előírásainak megfelelően kell tervezni és gyártani. A burkolatot és a tartányt alakításra alkalmas fémes anyagból kell készíteni. A burkolatot acélból kell készíteni. A burkolat és a tartány közötti csatlakozásokat és támasztékokat nem fémes anyagból is lehet készíteni, ha az anyag tulajdonságai a legkisebb tervezési hőmérsékleten bizonyítottan kielégítőek. Az anyagoknak általában a belföldi vagy nemzetközi anyagszabványoknak kell megfelelniük. Hegesztett burkolatokhoz és tartányokhoz csak olyan anyagok használhatók, amelyek hegeszthetősége teljes mértékben szavatolt. A hegesztéseket szakszerűen kell elkészíteni, és teljesen biztonságosnak kell lenniük. Ha a gyártási folyamat vagy az anyag szükségesé teszi, a tartányt megfelelően hőkezelni kell, hogy a hegesztéseknél és a hőhatásnak kitett zónákban biztosítsák a kielégítő szívósságot. Az anyagok kiválasztásánál a ridegtörés veszélye, a hidrogénes elridegedés, a feszültség alatti korróziós repedezések és az ütésállóság szempontjából figyelembe kell venni a legkisebb tervezési hőmérsékletet. Finom szemcseszerkezetű acélok használata esetén a szavatolt folyáshatár nem lehet nagyobb, mint 460 MPa, és a szavatolt szakítószilárdság felső határa nem lehet nagyobb, mint 725 MPa az anyagspecifikáció szerint. A mobil tartány anyagainak alkalmasnak kell lenniük ahhoz a külső környezethez, amelyben a tartányt szállíthatják.

6.7.4.2.2 A mobil tartány minden részének, beleértve a szerelvényeket, a tömítéseket és csővezetékeket, amely rendes körülmények között érintkezhet a szállított mélyhűtött, cseppfolyósított gázzal, összeférhetőnek kell lennie ezzel a gázzal.

6.7.4.2.3 Kerülni kell a különböző fémek érintkezését, ami a galvanikus hatás folytán károsodást okozhat.

6.7.4.2.4 A hőszigetelő rendszernek a tartány(oka)t teljesen beburkoló külső burkolatot és hatásos szigetelő anyagot kell tartalmaznia. A külső szigetelést burkolattal kell védeni, hogy a nedvesség ne hatolhasson be, és a szigetelés ne sérülhessen meg normális szállítási feltételek esetén.

6.7.4.2.5 Ha a burkolat gázzáró, külön szerkezettel meg kell akadályozni, hogy a szigetelő térben veszélyes nyomás lépjen fel.

6.7.4.2.6 Az atmoszferikus nyomáson -182 °C alatti forráspontú, mélyhűtött, cseppfolyósított gázok szállítására szolgáló mobil tartányok esetén a hőszigetelés nem tartalmazhat olyan anyagokat, amelyek az oxigénnel vagy oxigénben dús atmoszférában veszélyesen reagálnak, ha ezek az anyagok a hőszigetelés olyan részében találhatók, ahol fennáll az oxigénnel vagy az oxigénben feldúsult folyadékkal való érintkezés veszélye.

6.7.4.2.7 A szigetelőanyagok minősége a használat során nem csökkenhet túlzott mértékben.

6.7.4.2.8 A referencia megtartási időt minden egyes, a mobil tartányban szállítandó mélyhűtött, cseppfolyósított gázra meg kell határozni.

6.7.4.2.8.1 A megtartási időt az illetékes hatóság által elismert módszerrel a következő tényezők alapján kell meghatározni:

a) a szigetelőrendszer 6.7.4.2.8.2 pont szerint meghatározott hatékonysága;
b) a nyomáshatároló eszköz(ök) legkisebb nyitónyomása;
c) a töltési körülmények;

d) a feltételezett környezeti hőmérséklet;
e) a szállítandó mélyhűtött, cseppfolyósított gáz(ok) fizikai, kémiai és hőfizikai tulajdonságai.

6.7.4.2.8.2 A szigetelőrendszer hatékonyságát (hőátadás wattban) a mobil tartány típusvizsgálata során kell meghatározni, az illetékes hatóság által elfogadott eljárással. Ennek a vizsgálatnak a következők egyikéből kell állnia:

a) állandó nyomáson (pl. atmoszferikus nyomáson) végzett próba, amely során a mélyhűtött, cseppfolyósított gáz veszteségét mérik meghatározott idő alatt. Ebben az esetben figyelembe kell venni az atmoszférikus nyomás változását; vagy
b) zárt rendszerű próba, amelynek során a tartányban a nyomás növekedését mérik meghatározott idő alatt.

A próbáknál korrekciót kell végezni a környezeti hőmérsékletnek a feltételezett 30 °C-os referencia környezeti hőmérséklettől való eltérése miatt.

Megjegyzés: *Az egyes szállítások előtt a tényleges megtartási idő meghatározására lásd a 4.2.3.7 bekezdést.*

6.7.4.2.9 A kettős falú, vákuumszigetelésű tartány burkolatát vagy a nyomástartó edényekre vonatkozó szabályzatot szerint legalább 100 kPa (1 bar) túlnyomásra mint külső tervezési nyomásra, vagy legalább 200 kPa (2 bar) (túlnyomás) számított kritikus repesztőnyomásra kell méretezni. A belső és külső erősítő szerkezetek figyelembe vehetők a tartány külső nyomással szembeni ellenállóképességének számításánál.

6.7.4.2.10 A mobil tartányt megfelelő emelő és rögzítő szerelvényekkel és olyan tartószerkezettel kell tervezni és kialakítani, amely a szállítás során biztos alátámasztást nyújt.

6.7.4.2.11 A mobil tartányt olyanra kell tervezni, hogy a szállított anyag vesztesége nélkül ellenálljon legalább a szállított anyag által kifejtett belső nyomásnak és a normális szállítási és kezelési feltételek mellett fellépő statikus, dinamikus és hőterhelésnek. A tervezés során bizonyítani kell, hogy az ezen terheléseknek a mobil tartány várható élettartama alatti ismétlődése folytán kialakuló kifáradást figyelembe vették.

6.7.4.2.12 A mobil tartányoknak és rögzítőelemeiknek a megengedett legnagyobb töltési tömeg mellett a következő, külön-külön fellépő, statikus erők elviselésére kell alkalmasnak lenniük:

a) menetirányban: a megengedett legnagyobb bruttó tömeg kétszerese szorozva a nehézségi gyorsulással (g)[13];
b) vízszintesen a menetirányra merőlegesen: a megengedett legnagyobb bruttó tömeg (amennyiben a menetirány nincs egyértelműen meghatározva, a megengedett legnagyobb bruttó tömeg kétszerese) szorozva a nehézségi gyorsulással (g)[20];
c) függőlegesen felfelé: a megengedett legnagyobb bruttó tömeg szorozva a nehézségi gyorsulással (g)[20]; és
d) függőlegesen lefelé: a megengedett legnagyobb bruttó tömeg (összes terhelés beleértve a gravitáció hatását) kétszerese szorozva a nehézségi gyorsulással (g)[20].

6.7.4.2.13 A 6.7.4.2.12 pontban felsorolt erőknél a következő biztonsági tényezőket kell figyelembe venni:

a) határozott folyáshatárral rendelkező anyagoknál a szavatolt folyáshatárra vonatkozóan 1,5-es biztonsági tényezőt; vagy
b) határozott folyáshatárral nem rendelkező anyagoknál: a 0,2%-os (vagy ausztenites acélokra az 1%-os) szavatolt, egyezményes folyáshatárra vonatkozóan 1,5-es biztonsági tényezőt.

6.7.4.2.14 A tényleges, ill. az egyezményes folyáshatár értékére a belföldi vagy nemzetközi anyagszabványok által meghatározott értékeket kell használni. Ausztenites acélok használata

---

[13]) A számítások céljára $g = 9{,}81\ m/s^2$.

esetén a tényleges, ill. az egyezményes folyáshatárra az anyagszabványokban előírt legkisebb értékeket legfeljebb 15%-kal meg lehet haladni, ha ezeket a magasabb értékeket a vizsgálati bizonyítvány hitelesíti. Ha a szóban forgó fémre nincs anyagszabvány, a használt tényleges, ill. egyezményes folyáshatár értéket az illetékes hatóságnak jóvá kell hagynia.

6.7.4.2.15 A gyúlékony, mélyhűtött, cseppfolyósított gázok szállítására használt mobil tartányoknak elektromosan földelhetőnek kell lenniük.

6.7.4.3 ***Tervezési kritériumok***

6.7.4.3.1 A tartányoknak körkeresztmetszetűnek kell lenniük.

6.7.4.3.2 A tartányokat úgy kell tervezni és gyártani, hogy a megengedett legnagyobb üzemi nyomás legalább 1,3-szeresével végrehajtott nyomáspróbát kiállják. A vákuumszigetelésű tartányoknál a próbanyomás nem lehet kisebb, mint a megengedett legnagyobb üzemi nyomás és 100 kPa (1 bar) összegének 1,3-szerese. A próbanyomás semmilyen esetben sem lehet 300 kPa (3 bar) túlnyomásnál kisebb. Ezenkívül tekintettel kell lenni a 6.7.4.4.2–6.7.4.4.7 pontban meghatározott, legkisebb falvastagságra vonatkozó követelményekre is.

6.7.4.3.3 A határozott folyáshatárral rendelkező, ill. szavatolt, egyezményes folyáshatárral (általában a 0,2%-os, ausztenites acéloknál az 1%-os egyezményes folyáshatárral) jellemzett fémeknél a tartányban a próbanyomáson fellépő σ primer membránfeszültség nem haladhatja meg a $0{,}75R_e$ vagy a $0{,}50R_m$ értékek közül az alacsonyabbat, ahol

R_e = a tényleges folyáshatár MPa-ban vagy a 0,2%-os vagy ausztenites acéloknál az 1%-os egyezményes folyáshatár;

R_m = a legkisebb szakítószilárdság MPa-ban.

6.7.4.3.3.1 Az R_e és R_m értékére a belföldi vagy nemzetközi anyagszabványok által meghatározott legkisebb értékeket kell használni. Ausztenites acélok használata esetén az anyagszabványokban előírt legkisebb értékeket legfeljebb 15%-kal meg lehet haladni, ha ezeket a magasabb értékeket az anyagvizsgálati bizonyítvány hitelesíti. Ha a szóban forgó fémre nincs anyagszabvány, a használt R_e és R_m értéket az illetékes hatóságnak vagy az általa felhatalmazott szervezetnek kell jóváhagynia.

6.7.4.3.3.2 Hegesztett tartányok gyártásához használt acéloknál 0,85-öt meghaladó R_e /R_m arány nem megengedett. Az anyagvizsgálati bizonyítványban szereplő értékeket kell alapul venni az egyes esetekben az R_e /R_m arány meghatározásához.

6.7.4.3.3.3 A tartány gyártásához R_e acélnál a szakadási nyúlás értéke %-ban nem lehet kisebb, mint $10\,000/R_m$, azonban finom szemcseszerkezetű acélok esetében 16%-nál, más acélok esetében 20%-nál semmi esetre sem lehet kisebb. Alumínium esetében a szakadási nyúlás %-ban nem lehet kisebb mint $10\,000/6R_m$, de 12%-nál semmi esetre sem lehet kisebb.

6.7.4.3.3.4 Az anyagokra a tényleges értékek meghatározásánál figyelembe kell venni, hogy fémlemez esetén a szakítópróbához használt próbatest tengelye a hengerlési irányra merőleges legyen. A szakadási nyúlást négyszög keresztmetszetű próbatesten kell mérni az ISO 6892:1998 szabvány szerint, 50 mm-es befogási hossz mellett.

6.7.4.4 ***Legkisebb falvastagság***

6.7.4.4.1 A legkisebb falvastagságnak a következők szerint adódó nagyobbik vastagságnak kell lennie:

a) a 6.7.4.4.2 – 6.7.4.4.7 pont szerint meghatározott legkisebb vastagság;

b) a nyomástartó edényekre vonatkozó, elismert szabályzat és a 6.7.4.3 bekezdés követelményei szerint meghatározott legkisebb vastagság.

6.7.4.4.2 Az 1,80 m-nél nem nagyobb átmérőjű tartányok falvastagságának legalább 5 mm-nek kell lennie referencia acélra számolva, vagy a felhasználandó fémből azzal egyenértékű vastagságúnak. Ha az átmérő meghaladja az 1,80 m-t, a falvastagságnak legalább 6 mm-nek kell lennie referencia acélra számolva, vagy a felhasználandó fémből azzal egyenértékű vastagságúnak.

6.7.4.4.3 Az 1,80 m-nél nem nagyobb átmérőjű, vákuumszigetelt tartányok falvastagságának legalább 3 mm-nek kell lennie referencia acélra számolva, vagy a felhasználandó fémből azzal egyenértékű vastagságúnak. Ha az átmérő meghaladja az 1,80 m-t, a falvastagságnak legalább 4 mm-nek kell lennie referencia acélra számolva, vagy a felhasználandó fémből azzal egyenértékű vastagságúnak.

6.7.4.4.4 Vákuumszigetelt tartányoknál a burkolat és a tartány együttes vastagságának kell megfelelnie a 6.7.4.4.2 pontban meghatározott legkisebb vastagságnak, azonban magának a tartánynak a falvastagsága nem lehet kisebb, mint a 6.7.4.4.3 pontban meghatározott legkisebb falvastagság.

6.7.4.4.5 A tartányok falvastagsága a szerkezeti anyagtól függetlenül nem lehet 3 mm-nél kisebb.

6.7.4.4.6 Valamely fém egyenértékű vastagságát, kivéve a 6.7.4.4.2 és a 6.7.4.4.3 pontban a referencia acélra előírt vastagságot, a következő képlettel kell kiszámítani:

$$e_1 = \frac{21{,}4 e_0}{\sqrt[3]{R_{m1} A_1}},$$

ahol

e_1 = a felhasználandó fém esetén megkövetelt egyenértékű falvastagság mm-ben;

e_0 = a legkisebb falvastagság a 6.7.4.4.2 és a 6.7.4.4.3 pontban meghatározott referencia acél esetében mm-ben;

R_{m1} = a felhasználandó fém szavatolt legkisebb szakítószilárdsága (lásd a 6.7.4.3.3 pontot) MPa-ban;

A_1 = a felhasználandó fém belföldi vagy nemzetközi szabványok szerinti szavatolt legkisebb szakadási nyúlása %-ban.

6.7.4.4.7 A falvastagság semmilyen esetben sem lehet kisebb a 6.7.4.4.1 – 6.7.4.4.5 pontban meghatározott értéknél. A tartány egyetlen részének sem lehet kisebb a falvastagsága, mint a 6.7.4.4.1 – 6.7.4.4.6 pontban meghatározott legkisebb vastagság. Ebbe a falvastagságba nem szabad beszámítani a korrózió miatti esetleges ráhagyásokat.

6.7.4.4.8 A lemezvastagságban nem lehet hirtelen változás ott, ahol a tartány hengeres része és a fenekek csatlakoznak.

6.7.4.5 ***Üzemi szerelvények***

6.7.4.5.1 Az üzemi szerelvényeket úgy kell elhelyezni, hogy a szállítás és a kezelés során leszakadás vagy sérülés ellen biztosítva legyenek. Amennyiben a váz és a tartány közötti kapcsolat lehetővé teszi a szerkezeti részegységek egymáshoz képesti elmozdulását, a szerelvényeket úgy kell rögzíteni, hogy az ilyen elmozdulás a részegységek sérülésének veszélye nélkül lehetővé váljon. A külső ürítő szerelvényeket (csőcsonkokat, zárószerkezeteket), a belső zárószelepet és annak ülékét védeni kell a külső erők hatására történő eltorzulás veszélyével

szemben (például nyíródó keresztmetszet kialakításával). A töltő- és ürítőszerkezeteket (beleértve a karimákat és a menetes dugókat is), valamint az esetleges védőkupakokat a nem szándékos kinyitás ellen biztosítani kell.

6.7.4.5.2 A gyúlékony, mélyhűtött, cseppfolyósított gázok szállítására használt mobil tartányok minden töltő- és ürítőnyílását legalább három, egymás mögött elhelyezett, egymástól független zárószerkezettel kell ellátni, amelyek közül az első egy, a burkolathoz a lehető legközelebb elhelyezett zárószelep, a második egy zárószelep és a harmadik egy vakkarima vagy más, egyenértékű szerkezet. A burkolathoz legközelebb levő zárószelepnek pillanatzáró szerkezetnek kell lennie, amely automatikusan lezár a mobil tartány töltés vagy ürítés alatti nem szándékos elmozdulása esetén, ill. ha tűzbe kerül. Ennek a szerkezetnek távvezérléssel is működtethetőnek kell lennie.

6.7.4.5.3 A nem gyúlékony, mélyhűtött, cseppfolyósított gázok szállítására szolgáló mobil tartányok minden töltő- és ürítőnyílását legalább két, egymás mögött elhelyezett, egymástól független zárószerkezettel kell ellátni, amelyek közül az első egy, a külső burkolathoz a lehető legközelebb elhelyezett zárószelep, a második pedig egy vakkarima vagy más, egyenértékű szerkezet.

6.7.4.5.4 Azokat a csőszakaszokat, amelyek mindkét végükön zárhatóak és amelyekben folyékony termék maradhat vissza, a csőszakaszban a túlnyomás elkerülésére automatikus nyomáscsökkentő rendszerrel kell ellátni.

6.7.4.5.5 A vákuumszigetelésű tartányokat nem szükséges vizsgálónyílással ellátni.

6.7.4.5.6 A külső szerelvényeket lehetőség szerint egy helyre csoportosítva kell elhelyezni.

6.7.4.5.7 A mobil tartány minden csatlakozásán jól láthatóan fel kell tüntetni a rendeltetését.

6.7.4.5.8 A zárószelepeket és zárószerkezeteket úgy kell tervezni és kialakítani, hogy a névleges nyomásuk legalább akkora legyen, mint a tartány megengedett legnagyobb üzemi nyomása, figyelembe véve a szállítás alatt várható hőmérsékleteket. A csavarorsós zárószelepeknek a kézikerék óramutató járásával megegyező irányba történő elforgatásával kell záródniuk. Másfajta zárószelepeknél a zárószelep (nyitott és zárt) állását és a zárás irányát jól láthatóan fel kell tüntetni. Minden zárószelepet úgy kell kialakítani, hogy akaratlanul ne lehessen kinyitni.

6.7.4.5.9 Ha nyomás növelő szerkezetet használnak, a szerkezethez vezető folyadék és gőz csatlakozásokat a burkolathoz a lehető legközelebb szeleppel kell ellátni, ami megakadályozza a tartalom elvesztését a szerkezet meghibásodása esetén.

6.7.4.5.10 A csővezetékeket úgy kell tervezni, gyártani és felszerelni, hogy ne jöjjön létre sérülésveszély a hőtágulás (és összehúzódás), a mechanikai ütések és rezgések következtében. Minden csövet megfelelő fémes anyagból kell készíteni. A tűz hatására bekövetkező szivárgás elkerülésére a burkolat és minden kimeneti nyílás első zárószerkezetéhez való csatlakozás között csak acél csővezeték és hegesztett csőkötés alkalmazható. A zárószerkezet ehhez a csatlakozáshoz való hozzáerősítését az illetékes hatóságnak vagy az általa felhatalmazott szervezetnek jóvá kell hagynia. Ahol csak lehetséges, hegesztett csőkötéseket kell alkalmazni.

6.7.4.5.11 A rézcsövek csatlakozásait keményforrasztással kell készíteni vagy azzal azonos szilárdságú, fémes csőkötést kell alkalmazni. A forrasztófém olvadáspontja nem lehet 525 °C-nál alacsonyabb. A kötések nem csökkenthetik a csővezeték szilárdságát, mint az csavarmenetes kötéseknél előfordul.

6.7.4.5.12 A szelepek és a tartozékok gyártásához csak olyan anyagok használhatók, amelyek a mobil

tartány legkisebb üzemi hőmérsékletén is megfelelő anyagjellemzőkkel rendelkeznek.

6.7.4.5.13 Egyetlen csővezeték és csőszerelvény repesztőnyomása sem lehet kisebb, mint a tartány megengedett legnagyobb üzemi nyomásának négyszerese és azon nyomás négyszerese közül a nagyobb, amelynek a használat során, szivattyú vagy egyéb szerkezet (kivéve a nyomáscsökkentő szerkezeteket) működése révén ki lehetnek téve.

6.7.4.6 ***Nyomáscsökkentő szerkezetek***

6.7.4.6.1 A mobil tartányokat egy vagy több, rugóterhelésű nyomáscsökkentő szerkezettel kell ellátni. A nyomáscsökkentő szerkezetnek legalább a megengedett legnagyobb üzemi nyomással megegyező nyomáson automatikusan kell nyílnia, és a megengedett legnagyobb üzemi nyomás 110%-ának megfelelő nyomáson teljesen nyitva kell lennie. Lefúvás után a szerkezetnek a nyitónyomás legfeljebb 90%-át elérö nyomáson záródnia kell, minden ennél alacsonyabb nyomáson zárva kell maradnia. A nyomáscsökkentő szerkezetnek olyan típusúnak kell lennie, ami ellenáll a dinamikus hatásoknak, beleértve a folyadék hullámzását is.

6.7.4.6.2 A nem gyúlékony, mélyhűtött, cseppfolyósított gázokhoz és a hidrogénhez használt tartányok ezenkívül a rugóterhelésű szerkezetekkel párhuzamosan hasadótárcsákkal is elláthatók, mint azt a 6.7.4.7.2 és a 6.7.4.7.3 pont meghatározza.

6.7.4.6.3 A nyomáscsökkentő szerkezeteket úgy kell kialakítani, hogy megakadályozzák az idegen anyagoknak a tartányba való bejutását, a gáz kiszivárgását és mindenféle veszélyes túlnyomás kialakulását.

6.7.4.6.4 A nyomáscsökkentő szerkezetet az illetékes hatóságnak vagy az általa felhatalmazott szervezetnek jóvá kell hagynia.

6.7.4.7 ***A nyomáscsökkentő szerkezetek lefúvási teljesítménye és szabályozó szerkezete***

6.7.4.7.1 Vákuumszigetelésű tartányoknál a vákuum megszűnése vagy a szilárd anyaggal szigetelt tartánynál a szigetelés 20%-ának tönkremenetele esetén a nyomáscsökkentő szerkezetek összes lefúvási teljesítményének elegendőnek kell lennie ahhoz, hogy a nyomás (beleszámítva a nyomásnövekedést) a tartány belsejében ne haladja meg a megengedett legnagyobb üzemi nyomás 120%-át.

6.7.4.7.2 A nem gyúlékony, mélyhűtött, cseppfolyósított gázok (az oxigén kivételével) és a hidrogén esetében ez a teljesítmény a szükséges nyomáscsökkentő szerkezetekkel párhuzamosan elhelyezett hasadótárcsák alkalmazásával is elérhető. A hasadótárcsáknak a tartány próbanyomásával megegyező névleges nyomáson át kell szakadniuk.

6.7.4.7.3 A 6.7.4.7.1 és a 6.7.4.7.2 pontban leírt körülmények között, ha a tartányt a tűz teljesen elfedi, a nyomáscsökkentő szerkezetek összes teljesítményének elegendőnek kell lenni ahhoz, hogy a nyomást a tartányban a próbanyomásra korlátozza.

6.7.4.7.4 A nyomáscsökkentő szerkezetek szükséges teljesítményét az illetékes hatóság által elismert, jól bevált műszaki szabályzat[14)] szerint kell kiszámítani.

[14)] Lásd például a CGA-S-1.2-(lásd például a CGA S-1.2-2003 „Pressure Relief Device Standards – Part 2 – Cargo and Portable Tanks for Compressed Gases” (Nyomáscsökkentő szerkezet szabványok – 2. rész – Árutartányok és mobil tartányok sűrített gázokhoz) kiadványt.

6.7.4.8 ***A nyomáscsökkentő szerkezetek jelölése***

6.7.4.8.1 Minden nyomáscsökkentő szerkezeten jól olvashatóan és tartósan fel kell tüntetni a következő adatokat:

a) a nyitónyomást (bar-ban vagy kPa-ban);
b) rugóterhelésű szerkezeteknél a nyitónyomás megengedett tűrését;
c) a hasadótárcsák névleges nyomásának megfelelő referencia hőmérsékletet;
d) a szerkezet névleges átfolyási teljesítményét m^3/s-ban.

Amennyiben lehetséges, a következő információt ugyancsak fel kell tüntetni:

e) a gyártó neve és az eszköz vonatkozó katalógus száma.

6.7.4.8.2 A nyomáscsökkentő szerkezeteken feltüntetett névleges átfolyási teljesítményt az ISO 4126-1:1991 szabvány szerint kell meghatározni.

6.7.4.9 ***A nyomáscsökkentő szerkezetek csatlakoztatása***

6.7.4.9.1 A nyomáscsökkentő szerkezetekhez történő csatlakozásnak akkorának kell lennie, hogy szabad átfolyást biztosítson a biztonsági szerkezethez. A tartány és a nyomáscsökkentő szerkezet közé nem szabad zárószelepet elhelyezni, kivéve a karbantartási vagy egyéb okból kialakított kettős nyomáscsökkentő szerkezeteknél, ha a ténylegesen működő nyomáscsökkentő szerkezet zárószelepe nyitott állapotban reteszelve van, vagy a zárószelepek úgy vannak összekapcsolva, hogy mindig kielégítik a 6.7.4.7 bekezdés követelményeit. A szellőző vagy nyomáscsökkentő szerkezethez vezető nyílásban nem lehet semmiféle akadály, ami korlátozná vagy elzárná az áramlást a tartányból a szerkezethez. A szellőző vagy nyomáscsökkentő szerkezet kimenetéhez csatlakozó csővezetéknek, ha ilyet használnak, a kiszabadult gőzt vagy folyadékot a szerkezetre gyakorolt minimális torlóhatással kell a szabadba vezetniük.

6.7.4.10 ***A nyomáscsökkentő szerkezetek elhelyezése***

6.7.4.10.1 Minden nyomáscsökkentő szerkezet bemenetet a tartány tetején úgy kell elhelyezni, hogy a tartány középpontjához a lehető legközelebb legyen. Minden nyomáscsökkentő szerkezet bemenetnek a megengedett legnagyobb töltési feltételek mellett a tartány gőzterében kell lennie, és a szerkezetet úgy kell elhelyezni, hogy biztosítva legyen a kiszabadult gőz akadálytalan távozása. Mélyhűtött, cseppfolyósított gázok esetében a kiszabaduló gőzt a tartánytól el kell terelni oly módon, hogy az ne csapódhasson a tartánynak. A gőz áramlását elterelő védőszerkezetek engedélyezettek, ha nem csökkentik a nyomáscsökkentő szerkezet szükséges teljesítményét.

6.7.4.10.2 Intézkedéseket kell tenni annak érdekében, hogy megakadályozzák illetéktelen személyeknek a nyomáscsökkentő szerkezethez való hozzáférését, és hogy megvédjék a szerkezetet attól, hogy a tartány felborulása esetén megsérüljön.

6.7.4.11 ***Mérőeszközök***

6.7.4.11.1 A mobil tartányokat egy vagy több mérőeszközzel kell ellátni, kivéve ha tömegre töltik. A tartány tartalmával közvetlenül érintkező, üvegből készült szintjelzők és egyéb törékeny anyagú mérőeszközök nem használhatók.

6.7.4.11.2 A vákuumszigetelésű mobil tartányok burkolatán a vákuummérő számára csatlakozást kell kialakítani.

6.7.4.12 ***A mobil tartány tartószerkezete, keretváza, emelő és rögzítő szerelvényei***

6.7.4.12.1 A mobil tartányt tartószerkezettel kell tervezni és gyártani, ami biztos alátámasztást nyújt a szállítás során. Erre vonatkozóan a tervezésnél a 6.7.4.2.12 pontban meghatározott erőket és a 6.7.4.2.13 pontban meghatározott biztonsági tényezőt kell figyelembe venni. Talpak, keretvázak, csúszótalpak vagy egyéb hasonló szerkezetek elfogadhatók.

6.7.4.12.2 A mobil tartányra szerelt eszközöktől (pl. talpaktól, keretváztól) és a mobil tartány emelő és rögzítő szerelvényeitől származó összetett feszültségek a tartány egyetlen részén sem okozhatnak túlzott feszültségeket. Minden mobil tartányt állandó emelő és rögzítő szerelvényekkel kell ellátni. Ezeket lehetőleg a mobil tartány tartószerkezetéhez kell erősíteni, de rögzíthetők a tartányon a megtámasztási pontokon elhelyezett erősítőlemezekhez is.

6.7.4.12.3 A tartószerkezet és a keretváz tervezésénél figyelembe kell venni a környezet korróziós hatását is.

6.7.4.12.4 Az emelővilla zsebeket zárhatóra kell kialakítani. Az emelővilla zsebek zárószerkezetének a keretváz állandó részét kell képeznie, vagy a keretvázhoz tartósan hozzá kell erősíteni. Az olyan, egyetlen tartánykamrából álló mobil tartányoknál, amelyek 3,65 m-nél rövidebbek, nem kell az emelővilla zsebeknek zárhatónak lenniük, amennyiben

a) a tartány és a szerelvények kellőképpen védve vannak, nehogy az emelővillák megüssék; és
b) az emelővilla zsebek középpontjai közötti távolság legalább a fele a mobil tartány legnagyobb hosszméretének.

6.7.4.12.5 Ha a mobil tartány nincs a 4.2.3.3 bekezdés szerinti védelemmel ellátva, a tartányt és az üzemi szerelvényeit védeni kell a szállítás alatt a hosszirányú és oldalirányú lökésekből vagy felborulásból adódóan a tartányt vagy a szerelvényeit érő sérülésekkel szemben. A külső szerelvényeket úgy kell védeni, hogy az ütések hatására, ill. a mobil tartánynak a szerelvényekre való ráborulása esetén a tartányban szállított anyag ne szabaduljon ki. Példák a védelemre:

a) az oldalirányú ütésekkel szembeni védelem (a tartány mindkét oldalán a középvonal szintjében védő hosszirányú rudak);
b) a mobil tartány felborulás elleni védelme (erősítő gyűrűk vagy a kereten keresztben elhelyezett rudak);
c) a hátulról jövő ütésekkel szembeni védelem (lökhárító vagy keret);
d) a tartány ütésekből vagy felborulásból eredő sérüléssel szembeni védelme az ISO 1496-3:1995 szabvány szerinti ISO keret használatával;
e) a mobil tartány ütésekkel és felborulással szembeni védelme tartánytest vákuumszigetelésű burkolattal való ellátásával.

6.7.4.13 ***Típusjóváhagyás***

6.7.4.13.1 Minden új mobil tartány típus esetén az illetékes hatóságnak vagy az általa felhatalmazott szervezetnek gyártási típus bizonyítványt kell kiállítani. Ennek a bizonyítványnak tanúsítania kell, hogy a mobil tartányt ez a hatóság megvizsgálta, az a kívánt célra alkalmas, és megfelel e fejezet követelményeinek. Ha a mobil tartányokat sorozatban gyártják módosítás nélkül, ez a bizonyítvány a teljes sorozatra érvényes. A bizonyítványban utalni kell a gyártási típus vizsgálati jegyzőkönyvére, azokra a mélyhűtött, cseppfolyósított gázokra, amelyek szállíthatók, a tartány és a burkolat gyártási anyagára és a jóváhagyási számra. A jóváhagyási számnak annak az államnak megkülönböztető jeléből[15)], amelyben az engedélyt kiadták, és

[15)] A közúti közlekedésről szóló Bécsi Egyezmény (Bécs, 1968) által előírt államjelzés a nemzetközi forgalomban résztvevő gépjárművekre.

egy nyilvántartási számból kell állnia. A 6.7.1.2 bekezdés szerinti esetleges alternatív kialakítást a bizonyítványban fel kell tüntetni. A típusjóváhagyás az azonos anyagból és azonos falvastagsággal gyártott, kisebb mobil tartányok jóváhagyásának is tekinthető, amelyeket ugyanolyan gyártási technológiával és azonos tartószerkezetekkel, egyenértékű zárószerkezetekkel és egyéb tartozékokkal gyártottak.

6.7.4.13.2 A gyártási típus vizsgálati jegyzőkönyvének a típusjóváhagyáshoz legalább a következőket kell tartalmaznia:

a) a keretvázra vonatkozó, ISO 1496-3:1995 szabványban meghatározott vizsgálatok eredményeit;
b) a 6.7.4.14.3 pont szerinti üzembe helyezés előtti vizsgálat eredményeit; és
c) a 6.7.4.14.1 pont szerinti ütközési próba eredményeit, ha alkalmazható.

6.7.4.14 ***Vizsgálat***

6.7.4.14.1 Azokat a mobil tartányokat, amelyek „A Biztonságos Konténerekről szóló 1972. évi Nemzetközi Egyezmény” (CSC) módosított kiadása meghatározása szerint konténernek minősülnek, csak azután szabad használni, hogy a gyártási típus prototípusa sikeresen kiállta a „Vizsgálatok és kritériumok kézikönyv” IV. rész, 41 fejezetében előírt dinamikus, hosszirányú ütközési próbát.

6.7.4.14.2 Az első üzembe helyezés előtt minden mobil tartányt és szerelvényeit vizsgálatnak kell alávetni (üzembe helyezés előtti vizsgálat) és azután legfeljebb ötéves időközönként (5 évenkénti időszakos vizsgálat), és az 5 éves időközök közepén közbenső vizsgálattal (2,5 évenkénti közbenső időszakos vizsgálat). A 2,5 évenkénti vizsgálatot az előírt időponthoz képes 3 hónapon belül kell elvégezni. Ha a 6.7.4.14.7 pont szerint soron kívüli vizsgálatra van szükség, azt a legutóbbi időszakos vizsgálat időpontjától függetlenül el kell végezni.

6.7.4.14.3 A mobil tartány üzembe helyezés előtti vizsgálatának ki kell terjednie a szerkezeti jellemzők ellenőrzésére, a mobil tartány és szerelvényeinek külső és belső vizsgálatra, különös tekintettel a szállítandó mélyhűtött, cseppfolyósított gázok szempontjából, és a 6.7.4.3.2 pont szerinti próbanyomással végzett nyomáspróbára. A nyomáspróba vízzel vagy az illetékes hatóság vagy az általa felhatalmazott szervezet hozzájárulásával más folyadékkal vagy gázzal is végezhető. Mielőtt a mobil tartányt üzembe helyezik, tömörségi próbát is kell végezni és az üzemi szerelvények megfelelő működését is ellenőrizni kell. Amennyiben a nyomáspróbát a tartányon és a szerelvényeken külön végezték, a tömörségi próbát az összeszerelést követően kell végrehajtani. A tartányon levő minden, teljes feszültségszintnek kitett hegesztési varratot az első alkalommal végzett vizsgálat során radiográfiás, ultrahangos vagy más, alkalmas, roncsolásmentes vizsgálati módszerrel kell ellenőrizni. Ez azonban nem vonatkozik a burkolatra.

6.7.4.14.4 Az 5 és a 2,5 évenkénti közbenső időszakos vizsgálatnak ki kell terjednie legalább a mobil tartány és szerelvényeinek külső és belső vizsgálatra, különös tekintettel a szállítandó mélyhűtött, cseppfolyósított gázok szempontjából, és tömörségi próbára, továbbá az üzemi szerelvények és az esetleges vákuummérő megfelelő működését is ellenőrizni kell. Nem vákuumszigetelt tartányok esetében a burkolatot és a szigetelést csak annyira kell eltávolítani, amennyire az időszakos vizsgálat során a tartány jellemzőinek biztonságos megítéléséhez feltétlenül szükséges.

6.7.4.14.5 (törölve)

6.7.4.14.6 A mobil tartányok a 6.7.4.14.2 pontban előírt utolsó időszakos vizsgálat érvényességének lejárta után nem tölthetők meg és nem adhatók át szállításra. Az utolsó időszakos vizsgálat lejárta előtt megtöltött mobil tartányok az utolsó időszakos vizsgálat érvényességének letelte után legfeljebb három hónapig szállíthatók. Ezen kívül a mobil tartány az utolsó időszakos

vizsgálat érvényességének letelte után is szállítható:

a) kiürítés után, de tisztítás előtt az újratöltés előtt szükséges vizsgálat elvégzésének céljából, és

b) a veszélyes anyag ártalmatlanítására vagy visszaforgatására történő visszaszállítása céljából az időszakos vizsgálat érvényességének lejárta után legfeljebb hat hónapig, hacsak az illetékes hatóság másként nem rendelkezik. Ezt a mentességet a fuvarokmányba be kell jegyezni.

6.7.4.14.7 Soron kívüli vizsgálatot szükséges végezni, ha a mobil tartány sérült, rozsdás, szivárog vagy bármely más körülmény a mobil tartány sértetlenségét befolyásolhatja. A soron kívüli vizsgálat mértékét az határozza meg, hogy a mobil tartány mennyire sérült vagy hibás. Ennek a vizsgálatnak azonban legalább a 6.7.4.14.4 pont szerinti 2,5 évenkénti vizsgálatokra kell kiterjednie.

6.7.4.14.8 A belső vizsgálatnak az üzembe helyezés előtti vizsgálat során biztosítani kell, hogy ellenőrizzék a tartányt, hogy nincs rajta rozsda, kipattogzás, kopás, horpadás, torzulás, hegesztési hiba vagy bármi más rendellenesség, ami miatt a mobil tartány szállítása nem lenne biztonságos.

6.7.4.14.9 A mobil tartány külső vizsgálata során biztosítania kell, hogy

a) ellenőrizzék a csővezetéket, a szelepeket, a nyomásnövelő/hűtő rendszert és a tömítéseket, hogy nincs rajtuk rozsda, sérülés vagy bármi más (pl. szivárgás), ami miatt a mobil tartány töltése, ürítése vagy szállítása nem lenne biztonságos;

b) búvónyílás fedeleknél, ill. a tömítéseknél ne legyen szivárgás;

c) a csőkarima csatlakozásoknál és vakkarimáknál a hiányzó vagy laza csavarokat és csavaranyákat pótolják, ill. meghúzzák;

d) minden vészlefúvó szerkezet és szelep mentes legyen a korróziótól és minden olyan sérüléstől vagy meghibásodástól, ami megakadályozhatja normális működését. A távműködtetésű zárószerkezeteket és az önzáró szelepeket ki kell próbálni, hogy megfelelően működnek-e;

e) az előírt jelölések a mobil tartányon olvashatóak, és a vonatkozó követelményeknek megfeleljenek; és

f) a mobil tartány váz- és tartószerkezete, ill. az emelésre szolgáló berendezései megfelelő állapotban legyenek.

6.7.4.14.10 A 6.7.4.14.1, 6.7.4.14.3, 6.7.4.14.4, 6.7.4.14.5 és 6.7.4.14.7 pont szerinti vizsgálatokat az illetékes hatóság vagy az általa felhatalmazott szervezet által elismert szakértőnek kell elvégeznie vagy tanúsítania. Ha a nyomáspróba a vizsgálat részét képezi, a vizsgálatot a mobil tartány adattábláján feltüntetett nyomással kell végezni. A nyomás alatt lévő mobil tartányon a tartány, a csővezeték és a szerelvények szivárgásmentességét is vizsgálni kell.

6.7.4.14.11 Minden esetben, amikor a mobil tartányt vágással, melegítéssel vagy hegesztéssel javítják, ezt a munkát az illetékes hatóságnak vagy az általa felhatalmazott szervezetnek jóvá kell hagynia, figyelembe véve azt a nyomástartó edényekre vonatkozó szabályzatot, amely alapján a tartányt gyártották. A munka befejezése után az eredeti próbanyomással nyomáspróbát kell végezni.

6.7.4.14.12 Amennyiben a biztonságot veszélyeztető körülményeket tapasztalnak, a mobil tartány addig nem használható újra, amíg nem javították ki és az ismételt vizsgálatot nem állta ki.

6.7.4.15 ***Jelölés***

6.7.4.15.1 Ellenőrzés céljából könnyen elérhető, szembetűnő helyre minden mobil tartányra nem korrodálódó fémtáblát kell tartósan rögzíteni. Ha a mobil tartány kialakítása folytán a tábla nem erősíthető tartósan a tartányhoz, legalább a nyomástartó edényekre vonatkozó

szabályzatban előírt információkat kell a tartányon feltüntetni. A fémtáblán legalább a következőkben felsorolt adatokat kell feltüntetni beütéssel vagy más hasonló módon:

1. Gyártási ország:

U N	Jóváhagyó ország	Jóváhagyási szám	Alternatív kialakítás esetén (lásd a 6.7.1.2 pontot) „AA”

2. A gyártó neve vagy jele

3. A gyártó sorozatszáma

4. A típusjóváhagyásra felhatalmazott szervezet

5. A tulajdonos nyilvántartási száma

6. A gyártási év

7. A nyomástartó edényekre vonatkozó szabályzat, amely szerint a tartányt méretezték

8. A próbanyomás …… bar/kPa (túlnyomás)[16)]

9. A megengedett legnagyobb üzemi nyomás …… bar/ kPa (túlnyomás)[16)]

10. A legkisebb tervezési hőmérséklet …… °C

11. A víztérfogat 20 °C-on …… liter

12. Az üzembe helyezés előtti nyomáspróba időpontja és tanúsító azonosítója

13.A tartány anyaga(i) és anyagszabvány hivatkozás(ok)

14. Az egyenértékű vastagság referencia acélra …… mm

15. A legutóbbi időszakos vizsgálat időpontja és típusa

Hónap …… év …… Próbanyomás …… bar/kPa (túlnyomás)[316)]

16. A legutóbbi vizsgálatot végző vagy tanúsító szakértő bélyegzőlenyomata

17. Azon gáz(ok) teljes neve, amelyek szállítására a mobil tartányt engedélyezték

18. „Hőszigetelt” vagy „vákuumszigetelt” felirat

19. A szigetelőrendszer hatékonysága (hőátadás) watt (W)

20. Referencia megtartási idő …… nap (vagy óra) és kezdeti nyomás …… bar/kPa[16)] és a töltési fok … kg-ban a szállításra engedélyezett minden egyes mélyhűtött, cseppfolyósított gázra.

6.7.4.15.2 A következő adatokat magán a mobil tartányon vagy a mobil tartányhoz biztosan rögzített fémtáblán kell feltüntetni:

1. A tulajdonos és az üzemben tartó neve

2. A szállításra engedélyezett mélyhűtött, cseppfolyósított gáz(ok) neve (és a legkisebb átlagos hőmérséklete)

3. A megengedett legnagyobb bruttó tömeg …… kg

4. Az üres (tára) tömeg …… kg

6. A tényleges megtartási idő a szállított gázra …… nap (vagy óra)[16)]

Megjegyzés: *A szállított mélyhűtött, cseppfolyósított gázok azonosítására lásd az 5. részt is.*

6.7.4.15.3 A nyílt tengeren történő kezelésre tervezett és jóváhagyott mobil tartány esetén az „OFFSHORE PORTABLE TANK” feliratot kell feltüntetni az azonosító táblán.

[16)] A mértékegységet fel kell tüntetni.

6.7.5 A nem mélyhűtött gázokhoz használt, UN többelemes gázkonténerek (UN MEG-konténerek) tervezésére, gyártására és vizsgálatára vonatkozó előírások

6.7.5.1 *Meghatározások*

E szakasz alkalmazásában:

Az *alternatív kialakítási engedély* az e fejezetben meghatározottaktól eltérő műszaki előírások alapján tervezett, gyártott vagy eltérő vizsgálati módszer szerint vizsgált (alternatív kialakítású) mobil tartányra vagy MEG-konténerre az illetékes hatóság által kiadott engedély.

A (MEG-konténer) *elemei* palackok, nagypalackok, ill. palackkötegek.

A *tömörségi próba* az a gázzal végzett vizsgálat, amelynek során a MEG-konténer elemeit és üzemi szerelvényeit a próbanyomás legalább 20%-át elérő tényleges belső nyomásnak teszik ki.

A *gyűjtőcső* az elemek töltő- és/vagy ürítő nyílásait összekötő csővezeték és szelepei.

A *megengedett legnagyobb bruttó tömeg* a MEG-konténer saját tömegének és a szállításra engedélyezett legnagyobb rakomány tömegének összege.

Az *UN többelemes gázkonténer (MEG-konténer)* vázra szerelt és egymással gyűjtőcsővel összekötött palackokból, nagypalackokból, ill. palackkötegekből álló multimodális szállítóeszköz. A MEG-konténer fogalmába a gázok szállításához szükséges üzemi és szerkezeti szerelvények is beletartoznak.

Az *üzemi szerelvények* a töltő- és ürítő-, a szellőző- és a biztonsági berendezések, valamint a mérőeszközök.

A *szerkezeti szerelvények* a tartány külső részén található erősítő-, rögzítő- védő- és stabilizáló elemek.

6.7.5.2 *Általános tervezési és gyártási követelmények*

6.7.5.2.1 A MEG-konténernek a szerkezeti szerelvények eltávolítása nélkül tölthetőnek és üríthetőnek kell lennie. A MEG-konténer elemei külső részén stabilizáló elemeknek kell lenniük a kezelés és szállítás során a szerkezeti sértetlenség biztosításához. A MEG-konténert olyan tartószerkezettel kell tervezni és kialakítani, amely a szállítás során biztos alátámasztást nyújt, és megfelelő emelő és rögzítő szerelvényekkel kell ellátni, amelyek lehetővé teszik a MEG-konténer felemelését akkor is, ha a megengedett legnagyobb bruttó tömegig meg van töltve. Úgy kell kialakítani, hogy elsősorban közúti járműre, vasúti kocsira, ill. tengerjáró vagy belvízi hajóba lehessen rakni, a gépi rakodás megkönnyítésére kerettel vagy egyéb szerkezetekkel kell ellátni

6.7.5.2.2 A MEG-konténert úgy kell megtervezni, gyártani és szerelvényekkel ellátni, hogy a normális szállítási és kezelési feltételek mellett előforduló minden körülményt elviseljen. A tervezés során a dinamikus terhelés és a kifáradás hatását figyelembe kell venni.

6.7.5.2.3 A MEG-konténer elemeit acélból kell gyártani, varrat nélküli kivitelben, és gyártásuk, ill. vizsgálatuk során be kell tartani a 6.2.1 és a 6.2.2 szakasz előírásait. Egy MEG-konténer minden elemének ugyanahhoz a gyártási típushoz kell tartoznia.

6.7.5.2.4 A MEG-konténer elemeit, a szerelvényeit és a csővezetékeket olyan anyagból kell gyártani, amely:

a) összeférhető a szállítandó anyagokkal (lásd az ISO 11114-1:1997 és az ISO 11114-2: 2000 szabványt); vagy

b) kémiai reakció révén megfelelően passziválódik vagy semlegesítődik.

6.7.5.2.5 Kerülni kell a különböző fémek érintkezését, ami a galvanikus hatás folytán károsodást okozhat.

6.7.5.2.6 A MEG-konténer, a szerelvények, a tömítések és a tartozékok anyaga nem gyakorolhat kedvezőtlen hatást a MEG-konténerben szállítandó gáz(ok)ra.

6.7.5.2.7 A MEG-konténert olyanra kell tervezni, hogy a szállított anyag vesztesége nélkül ellenálljon legalább a szállított anyag által kifejtett belső nyomásnak és a normális szállítási és kezelési feltételek mellett fellépő statikus, dinamikus és hőterhelésnek. A tervezés során bizonyítani kell, hogy az ezen terheléseknek a MEG-konténer várható élettartama alatti ismétlődése folytán kialakuló kifáradást figyelembe vették.

6.7.5.2.8 A MEG-konténereknek és rögzítőelemeiknek a megengedett legnagyobb töltési tömeg mellett a következő, külön-külön fellépő, statikus erők elviselésére kell alkalmasnak lenniük:

a) menetirányban: a megengedett legnagyobb bruttó tömeg kétszerese szorozva a nehézségi gyorsulással (g)[17];
b) vízszintesen a menetirányra merőlegesen: a megengedett legnagyobb bruttó tömeg szorozva a nehézségi gyorsulással (g)[17]. Amennyiben a menetirány nincs egyértelműen meghatározva, a megengedett legnagyobb bruttó tömeg kétszerese szorozva a nehézségi gyorsulással (g)[17];
c) függőlegesen felfelé: a megengedett legnagyobb bruttó tömeg szorozva a nehézségi gyorsulással (g)[17]; és
d) függőlegesen lefelé: a megengedett legnagyobb bruttó tömeg kétszerese szorozva a nehézségi gyorsulással (g)[17].

6.7.5.2.9 A 6.7.5.2.8 pontban meghatározott erők hatására a feszültség az elemek leginkább igénybe vett részén nem lehet nagyobb, mint a 6.2.2.1 bekezdésben hivatkozott, vonatkozó szabványokban meghatározott érték, ill. a nem ezen szabványok szerint tervezett, gyártott és vizsgált elemek esetében a felhasználó ország illetékes hatósága által elismert műszaki előírásban vagy szabványban meghatározott érték (lásd a 6.2.5 szakaszt).

6.7.5.2.10 A 6.7.5.2.8 pontban felsorolt erőknél a keretvázra és a rögzítésekre a következő biztonsági tényezőket kell figyelembe venni:

a) határozott folyáshatárral rendelkező acéloknál a szavatolt folyáshatárra vonatkozóan 1,5-es biztonsági tényezőt; vagy
b) határozott folyáshatárral nem rendelkező acéloknál a 0,2%-os (vagy ausztenites acélnál az 1%-os) szavatolt, egyezményes folyáshatárra vonatkozóan 1,5-es biztonsági tényezőt.

6.7.5.2.11 A gyúlékony gázok szállítására használt MEG-konténereknek elektromosan földelhetőnek kell lenniük.

6.7.5.2.12 Az elemeket úgy kell rögzíteni, hogy a vázszerkezethez képest nemkívánt módon ne mozdulhassanak el, és ne alakuljon ki veszélyes helyi feszültségkoncentráció.

6.7.5.3 ***Üzemi szerelvények***

6.7.5.3.1 Az üzemi szerelvényeket úgy kell kialakítani vagy elrendezni, hogy normális szállítási és kezelési körülmények között ne sérülhessenek úgy meg, hogy a nyomástartó tartály tartalma a szabadba jusson. Amennyiben a váz és az elemek közötti kapcsolat lehetővé teszi a szerkezeti részegységek egymáshoz képesti elmozdulását, a szerelvényeket úgy kell rögzíteni, hogy az ilyen elmozdulás a működő részek sérülésének veszélye nélkül lehetővé

[17]) A számítások céljára $g = 9{,}81\ m/s^2$.

váljon. Az összekötő csővezetékeket, az ürítő szerelvényeket (csőcsonkokat, zárószerkezeteket) és a zárószelepet védeni kell a külső erők hatására történő eltorzulás veszélyével szemben. A gyűjtőcső rendszer zárószelepekhez vezető részeinek kellően rugalmasnak kell lenniük, hogy megvédjék a szelepeket és a vezetéket az elnyíródástól, ill. attól, hogy a nyomástartó tartályban levő anyagot kiengedjék. A töltő- és ürítőszerkezeteket (beleértve a karimákat és a menetes dugókat is), valamint az esetleges védőkupakokat a nem szándékos kinyitás ellen biztosítani kell.

6.7.5.3.2 A mérgező gázok (T, TF, TC, TO, TFC és TOC csoport gázai) szállítására szolgáló elemeket szeleppel kell ellátni. A cseppfolyósított, mérgező gázok (2T, 2TF, 2TC, 2TO, 2TFC és 2TOC osztályozási kód alá tartozó gázok) estén a gyűjtőcsövet úgy kell kialakítani, hogy az elemek külön-külön tölthetők és rögzíthető szelepekkel elválaszthatók legyenek. A gyúlékony gázok (F csoport gázai) szállításához az elemeket egymástól szeleppel elválasztott, legfeljebb 3000 liter befogadóképességű csoportokra kell osztani.

6.7.5.3.3 A MEG-konténer töltő és ürítőnyílásaihoz két, egymás mögött elhelyezett szelepet kell minden töltő- és ürítőcsövön hozzáférhető helyre elhelyezni. Az egyik szelep lehet visszacsapó szelep is. A töltő- és ürítőszerkezetek gyűjtőcsövön is elhelyezhetők. Azokon a csőszakaszokon, amelyek mindkét végükön zárhatók és bennük folyékony termék maradhat vissza, a túlzott nyomás kialakulásának megakadályozására nyomáscsökkentő szelepet kell elhelyezni. A MEG-konténer fő leválasztó szelepein jól láthatóan fel kell tüntetni a zárás irányát. A zárószelepeket és egyéb zárószerkezetet úgy kell tervezni és kialakítani, hogy a MEG-konténer próbanyomásának legalább 1,5-szeresét elérő nyomásnak ellenálljanak. A csavarorsós zárószelepeknek a kézikerék óramutató járásával megegyező irányba történő elforgatásával kell záródniuk. Másfajta zárószelepeknél a zárószelep (nyitott és zárt) állását és a zárás irányát jól láthatóan fel kell tüntetni. Minden zárószelepet úgy kell kialakítani, hogy akaratlanul ne lehessen kinyitni. A szelepek és a tartozékok gyártásához kovácsolható fémet kell használni.

6.7.5.3.4 A csővezetékeket úgy kell tervezni, gyártani és felszerelni, hogy ne jöjjön létre sérülésveszély a hőtágulás (és összehúzódás), a mechanikai ütések és rezgések következtében. A csővezetékek csatlakozásait keményforrasztással kell készíteni vagy azzal azonos szilárdságú, fémes csőkötést kell alkalmazni. A forrasztófém olvadáspontja nem lehet 525 °C-nál alacsonyabb. A gyűjtőcső és az üzemi szerelvények névleges nyomása nem lehet az elemek próbanyomásának kétharmadánál kisebb.

6.7.5.4 ***Nyomáscsökkentő szerkezetek***

6.7.5.4.1 Az UN 1013 szén-dioxid és az UN 1070 dinitrogén-oxid szállítására használt MEG-konténer elemeit egymástól szeleppel elválasztott, legfeljebb 3000 liter befogadóképességű csoportokra kell osztani.. Az egyes csoportokat legalább egy nyomáscsökkentő szerkezettel kell ellátni. Az egyéb gázok szállításához használt MEG-konténereket azon ország illetékes hatósága által meghatározott módon kell nyomáscsökkentő szerkezettel ellátni, amelyben használják.

6.7.5.4.2 Ha nyomáscsökkentő szerkezetek vannak elhelyezve, a MEG-konténer minden elválasztható elemét vagy elem-csoportját egy vagy több nyomáscsökkentő szerkezettel kell ellátni. A nyomáscsökkentő szerkezetnek olyan típusúnak kell lennie, ami ellenáll a dinamikus hatásoknak, beleértve a folyadék hullámzását is, és úgy kell kialakítani, hogy megakadályozza az idegen anyagoknak a tartányba való bejutását, a gáz kiszivárgását és mindenféle veszélyes túlnyomás kialakulását.

6.7.5.4.3 A 4.2.5.2.6 pontban a T50 mobil tartány utasításban meghatározott, egyes, nem mélyhűtött, cseppfolyósított gázok szállítására szolgáló MEG-konténereket olyan nyomáscsökkentő szerkezettel lehet ellátni, amelyet annak az országnak az illetékes hatósága ír elő, amelyben

használják. A nyomáscsökkentő szerkezetnek egy rugóterhelésű nyomáscsökkentő szelepből és egy eléhelyezett hasadótárcsából kell állnia, kivéve, ha – különleges rendeltetésű MEG-konténer esetén – a szállítandó gázzal összeférhető anyagból készült, jóváhagyott típusú nyomáscsökkentő szerkezet van rajta. A hasadótárcsa és a rugóterhelésű szerkezet közti térbe nyomásmérőt vagy más, alkalmas jelzőeszközt kell csatlakoztatni, ami lehetővé teszi, hogy észleljék a hasadótárcsa repedését, kilyukadását vagy szivárgását, ami a nyomáscsökkentő rendszer hibás működését okozhatja. A hasadótárcsának ebben az esetben a rugóterhelésű szerkezet nyitónyomását 10%-kal meghaladó névleges nyomásnál kell felszakadnia.

6.7.5.4.4 A kis nyomáson cseppfolyósított gázok szállítására szolgáló, többcélú MEG-konténer esetében a nyomáscsökkentő szerkezeteknek a MEG-konténerben szállítható gázok közül a legnagyobb megengedett legnagyobb üzemi nyomással rendelkező gázra a 6.7.3.7.1 pontban meghatározott nyomáson ki kell nyílniuk.

6.7.5.5 ***A nyomáscsökkentő szerkezetek teljesítménye***

6.7.5.5.1 A nyomáscsökkentő szerkezetek – ha vannak – összes lefúvási teljesítményének elégnek kell lennie ahhoz, hogy abban az esetben, ha a MEG-konténert teljesen elfedi a tűz, az elemekben a nyomás (beszámítva a nyomás növekedését) ne múlja felül a nyomáscsökkentő szerkezetek nyitónyomásának 120%-át. A nyomáscsökkentő szerkezetekből álló rendszer legkisebb összegzett átfolyási kapacitásának meghatározására a CGA S-1.2-2003 „Pressure Relief Device Standards – Part 2 – Cargo and Portable Tanks for Compressed Gases” (Nyomáscsökkentő szerkezet szabványok – 2. rész – Árutartányok és mobil tartányok sűrített gázokhoz) kiadványban található képletet kell használni. Az egyes elemek lefúvási teljesítményének meghatározására a CGA S-1.1-2003 „Pressure Relief Device Standards – Part 1 – Cylinders for Compressed Gases” (Nyomáscsökkentő szerkezet szabványok – 1. rész – Sűrített gáz palackok) kiadvány használható. Kis nyomáson cseppfolyósított gázok esetén az előírt összes lefúvási teljesítmény eléréséhez rugóterhelésű nyomáscsökkentő szerkezetek alkalmazhatók. Többcélú MEG-konténer esetén a nyomáscsökkentő szerkezetek összes lefúvási teljesítményét arra a gázra kell méretezni, amely a MEG-konténerben szállítható gázok közül a legnagyobb lefúvási teljesítményt igényli.

6.7.5.5.2 A cseppfolyósított gázok szállítására szolgáló elemekre felszerelt nyomáscsökkentő szerkezetek szükséges összes lefúvási teljesítményének számításánál figyelembe kell venni a gáz termodinamikai tulajdonságait (lásd például kis nyomáson cseppfolyósított gázokra a CGA S-1.2-2003 „Pressure Relief Device Standards – Part 2 – Cargo and Portable Tanks for Compressed Gases” (Nyomáscsökkentő szerkezet szabványok – 2. rész – Árutartányok és mobil tartányok sűrített gázokhoz), ill. nagy nyomáson cseppfolyósított gázokra a CGA S-1.1-2003 „Pressure Relief Device Standards – Part 1 – Cylinders for Compressed Gases” (Nyomáscsökkentő szerkezet szabványok – 1. rész – Sűrített gáz palackok) kiadványt).

6.7.5.6 ***A nyomáscsökkentő szerkezetek jelölése***

6.7.5.6.1 A nyomáscsökkentő szerkezeteken jól olvashatóan és tartósan fel kell tüntetni a következő adatokat:

a) a gyártó nevét és a szerkezet vonatkozó katalógus számát;
b) a nyitónyomást és/vagy hőmérsékletet;
c) a legutóbbi vizsgálat időpontját.

6.7.5.6.2 A kis nyomáson cseppfolyósított gázokhoz használt rugóterhelésű nyomáscsökkentő szerkezeteken feltüntetett névleges átfolyási teljesítményt az ISO 4126-1:1991 szabvány szerint kell meghatározni.

6.7.5.7 ***A nyomáscsökkentő szerkezetek csatlakoztatása***

6.7.5.7.1 A nyomáscsökkentő szerkezetekhez történő csatlakozásnak akkorának kell lennie, hogy szabad átfolyást biztosítson a nyomáscsökkentő szerkezethez. Az elem és a nyomáscsökkentő szerkezet közé nem szabad zárószelepet elhelyezni, kivéve a karbantartási vagy egyéb okból kialakított kettős nyomáscsökkentő szerkezeteknél, ha a ténylegesen működő nyomáscsökkentő szerkezet zárószelepe nyitott állapotban reteszelve van, vagy a zárószelepek úgy vannak összekapcsolva, hogy a kettős nyomáscsökkentő szerkezetek közül legalább az egyik mindig működőképes, és kielégíti a 6.7.5.5 bekezdés követelményeit. A szellőző vagy nyomáscsökkentő szerkezethez vezető nyílásban nem lehet semmiféle akadály, ami korlátozná vagy elzárná az áramlást az elemből a szerkezethez. Minden csővezeték és szerelvény átfolyási keresztmetszetének legalább akkorának kell lennie, mint annak a nyomáscsökkentő szerkezetnek a bemeneti nyílása, amelyhez csatlakoztatva van. A lefúvócső névleges méretének legalább akkorának kell lennie, mint a nyomáscsökkentő szerkezet kimeneti nyílása. A nyomáscsökkentő szerkezetek kimenetéhez csatlakozó lefúvócsőnek, ha ilyet használnak, a kiszabadult gőzt vagy folyadékot a szerkezetre gyakorolt minimális torlóhatással kell a szabadba vezetnie.

6.7.5.8 ***A nyomáscsökkentő szerkezetek elhelyezése***

6.7.5.8.1 Minden nyomáscsökkentő szerkezetnek a megengedett legnagyobb töltési feltételek mellett a cseppfolyósított gázok szállítására szolgáló elem gőzteréhez kell csatlakoznia. A nyomáscsökkentő szerkezetet – ha ilyen van – úgy kell elhelyezni, hogy biztosítva legyen a kiszabadult gőz felfelé történő akadálytalan távozása, és elkerüljék hogy a kiszabaduló gáz vagy folyadék a MEG-konténernek, a konténer elemeinek vagy a kezelőszemélyzetnek ütközzön. A gyúlékony, a piroforos és a gyújtó hatású gázok esetében a kiszabaduló gázt az elemtől el kell terelni oly módon, hogy az ne csapódhasson a többi elemnek. A gőz áramlását elterelő, hőálló védőszerkezetek engedélyezettek, ha nem csökkentik a nyomáscsökkentő szerkezet szükséges teljesítményét.

6.7.5.8.2 Intézkedéseket kell tenni annak érdekében, hogy megakadályozzák illetéktelen személyeknek a nyomáscsökkentő szerkezethez való hozzáférését, és hogy megvédjék a szerkezetet attól, hogy a MEG-konténer felborulása esetén megsérüljön.

6.7.5.9 ***Mérőeszközök***

6.7.5.9.1 Ha a MEG-konténert tömegre töltik, akkor egy vagy több szintmérő eszközzel kell ellátni. Üvegből vagy egyéb törékeny anyagból készült szintjelzők nem használhatók.

6.7.5.10 ***A MEG-konténer tartószerkezete, keretváza, emelő és rögzítő szerelvényei***

6.7.5.10.1 A MEG-konténert tartószerkezettel kell tervezni és gyártani, ami biztos alátámasztást nyújt a szállítás során. Erre vonatkozóan a tervezésnél a 6.7.5.2.8 pontban meghatározott erőket és a 6.7.5.2.10 pontban meghatározott biztonsági tényezőt kell figyelembe venni. Talpak, keretvázak, csúszótalpak vagy egyéb hasonló szerkezetek elfogadhatók.

6.7.5.10.2 A MEG-konténerre szerelt eszközöktől (pl. talpaktól, keretváztól) és a MEG-konténer emelő és rögzítő szerelvényeitől származó összetett feszültségek egyetlen elemben sem eredményezhetnek túlzott feszültségeket. Minden MEG-konténert állandó emelő és rögzítő szerelvényekkel kell ellátni. Az emelő vagy rögzítő szerelvényeket nem szabad az elemekre hegeszteni.

6.7.5.10.3 A tartószerkezet és a keretváz tervezésénél figyelembe kell venni a környezet korróziós hatását is.

6.7.5.10.4 Ha a MEG-konténer nincs a 4.2.5.3 bekezdés szerinti védelemmel ellátva, az elemeket és az üzemi szerelvényeket védeni kell a szállítás alatt a hosszirányú és oldalirányú lökésekből vagy felborulásból adódó sérülésekkel szemben. A külső szerelvényeket úgy kell védeni, hogy az ütések hatására, ill. a MEG-konténernek a szerelvényekre való ráborulása esetén az elemek tartalma ne szabaduljon ki. Különös figyelmet kell fordítani az összekötő csővezeték védelmére. Példák a védelemre:

a) az oldalirányú ütésekkel szembeni védelem (hosszirányú rudak);
b) felborulás elleni védelem (erősítő gyűrűk vagy a kereten keresztben elhelyezett rudak);
c) a hátulról jövő ütésekkel szembeni védelem (lökhárító vagy keret);
d) az elemek és az üzemi szerelvények ütésekből vagy felborulásból eredő sérüléssel szembeni védelme az ISO 1496-3:1995 szabvány szerinti ISO keret használatával.

6.7.5.11 ***Típusjóváhagyás***

6.7.5.11.1 Minden új MEG-konténer típus esetén az illetékes hatóságnak vagy az általa felhatalmazott szervezetnek gyártási típus bizonyítványt kell kiállítani. Ennek a bizonyítványnak tanúsítania kell, hogy a MEG-konténert ez a hatóság megvizsgálta, az a kívánt célra alkalmas, és megfelel e fejezet követelményeinek, valamint a 4.1 fejezetben és a P200 csomagolási utasításban az egyes gázokra vonatkozó követelményeknek. Ha a MEG-konténereket sorozatban gyártják módosítás nélkül, ez a bizonyítvány a teljes sorozatra érvényes. A bizonyítványban utalni kell a gyártási típus vizsgálati jegyzőkönyvére, a gyűjtőcső gyártási anyagaira, azon szabványokra, amely szerint az elemeket gyártották és a jóváhagyási számra. A jóváhagyási számnak annak az államnak a megkülönböztető jeléből[18)], amelyben az engedélyt kiadták, és egy nyilvántartási számból kell állnia. A 6.7.1.2 bekezdés szerinti esetleges alternatív kialakítást a bizonyítványban fel kell tüntetni. A típusjóváhagyás az azonos anyagból és azonos falvastagsággal gyártott, kisebb MEG-konténerek jóváhagyásának is tekinthető, amelyeket ugyanolyan gyártási technológiával és azonos tartószerkezetekkel, egyenértékű zárószerkezetekkel és egyéb tartozékokkal gyártottak.

6.7.5.11.2 A gyártási típus vizsgálati jegyzőkönyvének a típusjóváhagyáshoz legalább a következőket kell tartalmaznia:

a) a keretvázra vonatkozó, ISO 1496-3:1995 szabványban meghatározott vizsgálatok eredményeit;
b) a 6.7.5.12.3 pont szerinti üzembe helyezés előtti vizsgálat eredményeit; és
c) a 6.7.5.12.1 pont szerinti ütközési próba eredményeit, ha alkalmazható; és
d) annak tanúsítására szolgáló bizonyítványok és dokumentumok, hogy a palackok és nagypalackok megfelelnek a vonatkozó szabványoknak.

6.7.5.12 ***Vizsgálat***

6.7.5.12.1 Azokat a MEG-konténereket, amelyek „A Biztonságos Konténerekről szóló 1972. évi Nemzetközi Egyezmény” (CSC) módosított kiadása meghatározása szerint konténernek minősülnek, csak azután szabad használni, hogy a gyártási típus prototípusa sikeresen kiállta a „Vizsgálatok és kritériumok kézikönyv” IV. rész, 41 fejezetében előírt dinamikus, hosszirányú ütközési próbát.

6.7.5.12.2 Az első üzembe helyezés előtt a MEG-konténer elemeit és szerelvényeit vizsgálatnak kell alávetni (üzembe helyezés előtti vizsgálat) és azután legfeljebb ötéves időközönként (5 évenkénti időszakos vizsgálat) időszakos vizsgálatot kell végezni. Függetlenül az utolsó időszakos vizsgálat időpontjától, soron kívüli vizsgálatot kell végezni, ha a 6.7.5.12.5 pont szerint erre szükség van.

[18)] A közúti közlekedésről szóló Bécsi Egyezmény (Bécs, 1968) által előírt államjelzés a nemzetközi forgalomban résztvevő gépjárművekre.

6.7.5.12.3 A MEG-konténer üzembe helyezés előtti vizsgálatának ki kell terjednie a szerkezeti jellemzők ellenőrzésére, a MEG-konténer és szerelvényeinek külső vizsgálatra, különös tekintettel a szállítandó gázokra és a 4.1.4.1 bekezdés P200 csomagolási utasítása szerinti próbanyomással végzett nyomáspróbára. A gyűjtőcső víznyomás-próbája az illetékes hatóság vagy az általa felhatalmazott szervezet hozzájárulásával más folyadékkal vagy gázzal is végezhető. Mielőtt a MEG-konténert üzembe helyezik, tömörségi próbát is kell végezni és az üzemi szerelvények megfelelő működését is ellenőrizni kell. Amennyiben a nyomáspróbát az elemeken és a szerelvényeken külön végezték, a tömörségi próbát az összeszerelést követően kell végrehajtani.

6.7.5.12.4 Az 5 évenkénti időszakos vizsgálatnak a szerkezet, az elemek és az üzemi szerelvények 6.7.5.12.6 pont szerinti külső állapotvizsgálatából kell állnia. Az elemeket és a csővezetékeket a P200 csomagolási utasításban előírt időszakonként a 6.2.1.6 bekezdés előírásai szerint kell vizsgálni. Amennyiben a nyomáspróbát az elemeken és a szerelvényeken külön végezték, a tömörségi próbát az összeszerelést követően kell végrehajtani.

6.7.5.12.5 Soron kívüli vizsgálatot szükséges végezni, ha a MEG-konténer sérült, rozsdás, szivárog vagy bármely más körülmény a MEG-konténer sértetlenségét befolyásolhatja. A soron kívüli vizsgálat mértékét az határozza meg, hogy a MEG-konténer mennyire sérült vagy hibás. A soron kívüli vizsgálatnak azonban legalább a 6.7.5.12.6 pont szerinti vizsgálatokra kell kiterjednie.

6.7.5.12.6 A vizsgálat során biztosítani kell, hogy:

a) ellenőrizzék az elemeket, hogy nincs rajtuk rozsda, kipattogzás, kopás, horpadás, torzulás, hegesztési hiba vagy bármilyen más elváltozás, ami miatt a MEG-konténer szállítása nem lenne biztonságos;

b) ellenőrizzék a csővezetéket, a szelepeket és a tömítéseket, hogy nincs rajtuk rozsda, sérülés vagy bármilyen más elváltozás, ami miatt a MEG-konténer töltése, ürítése vagy szállítása nem lenne biztonságos;

c) a csőkarima csatlakozásoknál és vakkarimáknál a hiányzó vagy laza csavarokat vagy csavaranyákat pótolják, ill. meghúzzák;

d) minden vészlefúvó szerkezet és szelep mentes legyen a korróziótól és minden olyan sérüléstől vagy meghibásodástól, ami megakadályozhatja normális működését. A távműködtetésű zárószerkezeteket és az önzáró szelepeket ki kell próbálni, hogy megfelelően működnek-e;

e) az előírt jelölések a MEG-konténeren olvashatóak, és a vonatkozó követelményeknek megfelelnek; és

f) a váz- és tartószerkezet, ill. az emelésre szolgáló berendezések megfelelő állapotban legyenek.

6.7.5.12.7 A 6.7.5.12.1, 6.7.5.12.3, 6.7.5.12.4 és 6.7.5.12.5 pont szerinti vizsgálatokat az illetékes hatóság által felhatalmazott szervezetnek kell elvégeznie vagy hitelesítenie. Ha a nyomáspróba a vizsgálat részét képezi, a vizsgálatot a MEG-konténer adattábláján feltüntetett nyomással kell végezni. A nyomás alatt lévő MEG-konténeren az elemek, a csővezeték és a szerelvények szivárgásmentességét is vizsgálni kell.

6.7.5.12.8 Amennyiben a biztonságot veszélyeztető körülményeket tapasztalnak, a MEG-konténer addig nem használható újra, amíg meg nem javították és az ismételt vizsgálatot és ellenőrzéseket ki nem állta.

6.7.5.13 ***Jelölés***

6.7.5.13.1 Ellenőrzés céljából könnyen elérhető, szembetűnő helyre minden MEG-konténerre nem korrodálódó fémtáblát kell tartósan rögzíteni. Az elemeket a 6.2 fejezet szerint kell jelölni. A

fémtáblán legalább a következőkben felsorolt adatokat kell feltüntetni beütéssel vagy más hasonló módon:

1. Gyártási ország:

U N	Jóváhagyó ország	Jóváhagyási szám	Alternatív kialakítás esetén (lásd a 6.7.1.2 pontot) „AA”

2. A gyártó neve vagy jele

3. A gyártó sorozatszáma

4. A típusjóváhagyásra felhatalmazott szervezet

5. A gyártási év

6. A tulajdonos regisztrációs száma

7. A próbanyomás …… bar (túlnyomás)

8. A tervezési hőmérséklet-tartomány …… °C-tól …… °C-ig

9. Az elemek száma

10. Az elemek összes víztérfogata …… liter

11. Az üzembe helyezés előtti nyomáspróba ideje és a felhatalmazott szervezet azonosítója

12. A legutóbbi időszakos vizsgálat időpontja és típusa

Hónap …… év ……

13. A felhatalmazott szervezet bélyegzőlenyomata, amelyik a legutolsó vizsgálatot végezte vagy hitelesítette.

Megjegyzés: *A fémtábla nem erősíthető az elemekre.*

6.7.5.13.2 A következő adatokat a MEG-konténerhez biztosan rögzített fémtáblán kell feltüntetni:

1. Az üzemben tartó neve

2. A töltet megengedett legnagyobb tömege …… kg

3. Üzemi nyomás 15 °C-on …… bar (túlnyomás)

4. Megengedett legnagyobb bruttó tömeg …… kg

5. Az üres (tára) tömeg …… kg.

6.8 fejezet

A fémből gyártott tartánnyal rendelkező tartálykocsik, leszerelhető tartányok, tankkonténerek és tartányos cserefelépítmények, valamint battériás kocsik és többelemes gázkonténerek (MEG-konténerek) gyártására, szerelvényeire, típusjóváhagyására, vizsgálatára és jelölésére vonatkozó követelmények

Megjegyzés: *A mobil tartányokra és az UN többelemes gázkonténerekre (UN MEG-konténerekre) lásd a 6.7 fejezetet; a szálvázas műanyag tankkonténerekre lásd a 6.9 fejezetet; a hulladékok szállítására szolgáló, vákuummal üzemelő tartányokra lásd a 6.10 fejezetet.*

6.8.1 Alkalmazási terület

6.8.1.1 Ezeket a követelményeket a gáz alakú, a folyékony, a porszerű vagy szemcsés anyagok szállításához használt tartálykocsikra, leszerelhető tartányokra és battériás kocsikra tankkonténerekre, tartányos cserefelépítményekre és MEG-konténerekre kell alkalmazni.

6.8.1.2 Az oldal teljes szélességében nyomtatott követelményeket a tartálykocsikra, a leszerelhető tartányokra, a battériás kocsikra, valamint a tankkonténerekre, tartányos cserefelépítményekre és MEG-konténerekre egyaránt alkalmazni kell. Az egyetlen oszlopban nyomtatott előírásokat csak

- a tartálykocsikra, a leszerelhető tartányokra és a battériás kocsikra (bal oldali oszlop);
- a tankkonténerekre, a tartányos cserefelépítményekre és a MEG-konténerekre (jobb oldali oszlop)

kell alkalmazni.

6.8.1.3 A 6.8.2 szakasz tartalmazza az összes osztály anyagainak szállítására szolgáló tartálykocsikra, leszerelhető tartányokra, tankkonténerekre és tartányos cserefelépítményekre, valamint a 2 osztály gázainak szállítására szolgáló battériás kocsikra és MEG-konténerekre vonatkozó követelményeket. A 6.8.3 – 6.8.5 szakasz különleges követelményeket tartalmaz, amelyek kiegészítik vagy módosítják a 6.8.2 szakasz követelményeit.

6.8.1.4 Az ezen tartányok használatára vonatkozó előírásokra lásd a 4.3 fejezetet.

6.8.2 Az összes osztályra vonatkozó követelmények

6.8.2.1 ***Gyártás***

Alapelvek

6.8.2.1.1 A tartányt, a tartozékait, az üzemi és szerkezeti szerelvényeit úgy kell kialakítani, hogy a szállított anyag vesztesége nélkül (nem számítva az esetleges szelepeken keresztül kiszabaduló gázmennyiséget) ellenálljon:

- a 6.8.2.1.2 és a 6.8.2.1.13 pontban meghatározott, normális szállítási körülmények között előforduló statikus és dinamikus igénybevételeknek;
- a 6.8.2.1.15 pontban meghatározott legkisebb igénybevételeknek.

6.8.2.1.2	A tartálykocsikat és szerelvényeiket az O+P 516 “Vasúti kocsik az 1435 mm és az 1520 mm nyomközű vasutak közötti forgalomban. A kocsik engedélyezésének műszaki előírásai és feltételei” c. döntvény 14. mellékletében előírt statikus és dinamikai igénybevételek kombinációi szerint kell méretezni.	A tankkonténereknek (beleértve a tartányt, a keretvázat, az emelő- és rögzítőelemeket) a megengedett legnagyobb töltési tömeg mellett el kell viselniük a szállítóeszköz mozgásából, a töltésből és ürítésből eredő igénybevételeket (minden irányban) a következő mértékben: – menetirányban a kétszeres összes tömeget; – a kocsi mozgásának irányában (menetirányban) - 2 Rg; – vízszintes irányban, a haladási irányra merőlegesen (keresztirányban) – 1 Rg; – függőleges irányban - 2 Rg, ahol g = 9,81 m/s^2 – a szabadesés gyorsulása. Ha a haladási irány nem határozható meg, úgy az erőhatást vízszintesen minden irányban 2 Rg értéknek kell venni. A 1520 mm nyomközű vasutakon üzemeltetett nagyméretű tankkonténerek esetén az erőhatást a haladási irányban 4 Rg értéknek kell venni. (lásd a 4.3.2.3.7 pontot).
6.8.2.1.3	A tartányok falvastagságának legalább a 6.8.2.1.17 és a 6.8.2.1.18 pontban meghatározottnak kell lennie.	a 6.8.2.1.17 – 6.8.2.1.20

6.8.2.1.4 A tartányokat a 6.8.2.6 bekezdésben felsorolt szabványok, ill. az illetékes hatóság által a 6.8.2.7 bekezdés alapján elismert műszaki szabályzat követelményeinek megfelelően kell tervezni és gyártani, amely a gyártási anyag megválasztásakor és a tartány falvastagság meghatározásakor számításba veszi a legnagyobb és a legkisebb töltési és üzemi hőmérsékleteket is; a 6.8.2.1.6 – 6.8.2.1.26 pont minimális előírásait azonban be kell tartani.

6.8.2.1.5 Bizonyos veszélyes anyagok szállítására használt tartányokat kiegészítő védelemmel kell ellátni. Ez állhat a tartány (nagyobb tervezési nyomásból adódó) nagyobb falvastagságából (ezt az illető veszélyes anyag veszélyességi foka alapján kell meghatározni) vagy valamely védőszerkezetből (lásd a 6.8.4 szakasz különleges előírásait).

6.8.2.1.6 A hegesztéseket szakszerűen kell elkészíteni, és azoknak teljes biztonságot kell nyújtaniuk. A hegesztési varratok kivitelezésére és ellenőrzésére a 6.8.2.1.23 pont követelményeit kell betartani.

6.8.2.1.7 Intézkedni kell annak érdekében, hogy a tartányok a belső vákuum következtében fellépő deformáció veszélye ellen védve legyenek.

A 6.8.2.2.6 bekezdésben említett tartányokon kívüli egyéb tartányoknak, amelyekre vákuumszelepet terveztek, olyan külső nyomást kell maradandó alakváltozás nélkül elviselniük, amely a belső nyomást legalább 21 kPa-lal (0,21 bar-ral) meghaladja. A belső nyomást kisebb mértékben, de legalább 5 kPa-lal (0,05 bar-ral) meghaladó külső nyomásra is méretezhetők azok a tartányok, amelyeket kizárólag olyan szilárd (porszerű vagy szemcsés) anyagok szállítására használnak, amelyek a II vagy a III csomagolási csoportba tartoznak és a szállítás alatt nem válnak folyékonnyá. A vákuumszelepeket úgy kell beállítani, hogy akkora (vagy annál kisebb) vákuumnál nyissanak ki, mint amekkorára a tartányt méretezték. Azoknak a tartányoknak, amelyekre nem terveztek vákuumszelepeket, olyan külső nyomást kell maradandó alakváltozás nélkül elviselniük, amely

legalább 40 kPa-lal (0,4 bar-ral) meghaladja a belső nyomást.

A tartányok anyaga

6.8.2.1.8	A hegesztett tartányokhoz használt anyagoknak biztosítaniuk kell megbízhatóságukat -50 °C…+50 °C környezeti hőmérséklet között. Más környezeti hőmérsékleti intervallum az illetékes hatósággal történt egyeztetéssel fogadható el.	A tankkonténerek anyagának kiválasztásakor -40 °C…+50 °C környezeti munkahőmérsékletet kell figyelembe venni. A 1435 mm nyomtávolságú vasutak részére történő tankkonténerek gyártásakor –20 °C környezeti hőmérsékleten mért minimális tervezési hőmérsékletét kell figyelembe venni (lásd a 4.3.2.3.8 pontot), az 1520 mm nyomtávolságú vasutakon való használat kizárásával, kivéve Lett Köztársaság, a Litván Köztársaság és az Észt Köztársaság számára történő gyártást. Más környezeti hőmérsékleti intervallum az illetékes hatósággal történt egyeztetéssel fogadható el. Az üzemeltetés során a megállapított hőmérsékleti zónában történő tankkonténer használatáért a felelősséget a konténer tulajdonosa/ üzemeltetője viseli.

6.8.2.1.9 A tartánynak vagy védőburkolatának a tartalommal érintkező részei a tartalommal veszélyes reakcióba lépő (a „veszélyes reakció” fogalmát lásd az 1.2.1 szakaszban) vagy veszélyes vegyületet képező, vagy a tartány anyagát lényegesen gyengítő anyagot nem tartalmazhatnak.

Ha a szállított anyag és a tartány gyártásához felhasznált anyag érintkezése a falvastagság folyamatos csökkenését idézi elő, akkor a falvastagságot a gyártás folyamán megfelelően meg kell növelni. A korrózió miatt ráhagyott falvastagságot a tartány falvastagságának kiszámításakor nem szabad tekintetbe venni.

6.8.2.1.10	Hegesztett tartányokhoz – különösen a hegesztési varratokban és a velük szomszédos övezetekben – csak olyan hibátlanul hegeszthető anyagok használhatók fel, amelyek elégséges ütőszilárdsága –55 °C környezeti hőmérsékleten – különösen a hegesztési varratokban és a velük szomszédos övezetekben – szavatolható.	Hegesztett tartányokhoz – különösen a hegesztési varratokban és a velük szomszédos övezetekben – csak olyan hibátlanul hegeszthető anyagok használhatók fel, amelyek elégséges ütőszilárdsága –40 °C környezeti hőmérsékleten – különösen a hegesztési varratokban és a velük szomszédos övezetekben – szavatolható. Az 1435 mm nyomközű vasutak részére történő tankkonténerek gyártásakor –20 °C környezeti hőmérsékleten mért minimális tervezési hőmérsékletet kell figyelembe venni (lásd a 4.3.2.3.8 pontot), az 1520 mm nyomtávolságú vasutakon való használat kizárásával, kivéve Lett Köztársaság, a Litván Köztársaság és az Észt Köztársaság számára történő gyártást.

Más környezeti hőmérsékleti tartomány csak az illetékes hatóság hozzájárulásával fogadható el.

Hegesztett acéltartányokhoz vízedzésű acélt nem szabad használni. Finom szemcseszerkezetű acélok használata esetén a szavatolt folyáshatár nem lehet nagyobb, mint 460 MPa, és a szavatolt szakítószilárdság felső határa nem lehet nagyobb, mint 725 MPa az anyagspecifikáció szerint.

6.8.2.1.11 Hegesztett tartányok gyártásához használt acéloknál 0,85-öt meghaladó R_e/R_m arány nem megengedett, ahol

R_e = a határozott folyáshatárral rendelkező acéloknál a tényleges folyáshatár, vagy a határozott folyáshatárral nem rendelkező acéloknál a 0,2%-os (ausztenites acéloknál az 1%-os) szavatolt, egyezményes folyáshatár; és

R_m = a szakítószilárdság.

A minőségi tanúsítványban szereplő értékeket kell alapul venni az egyes esetekben az R_e/R_m arány meghatározásához.

6.8.2.1.12 Acéloknál a szakadási nyúlás értéke %-ban nem lehet kisebb, mint

$$\frac{10000}{\text{meghatározott szakítószilárdság, MPa}},$$

azonban finom szemcseszerkezetű acéloknál 16%-nál, más acéloknál 20%-nál semmi esetre sem lehet kisebb.

Alumíniumötvözetek szakadási nyúlása 12%-nál kisebb nem lehet.[19)]

A tartány falvastagságának méretezése

6.8.2.1.13 A tartány falvastagságának méretezésekor a mértékadó nyomás nem lehet kisebb, mint a tervezési nyomás, de figyelembe kell venni a 6.8.2.1.1 pontban említett igénybevételeket és – szükség esetén – a következő igénybevételeket is:

Az olyan kocsiknál, ahol a tartány a kocsi önhordó részét képezi, a tartányt úgy kell méretezni, hogy az egyébként fellépő hatásokon kívül az ebből eredő igénybevételeket is kiállja.	Az igénybevételeknél a következő biztonsági tényezőket kell figyelembe venni: – határozott folyáshatárral rendelkező fémeknél: a tényleges folyáshatárra vonatkozóan 1,5-es biztonsági tényezőt; vagy – határozott folyáshatárral nem rendelkező fémeknél: a 0,2%-os (vagy ausztenites acélokra az 1%-os) szavatolt, egyezményes folyáshatárra vonatkozóan 1,5-es biztonsági tényezőt.

6.8.2.1.14 A tervezési nyomás a 3.2 fejezet „A” táblázat 12 oszlopa szerinti tartánykód második részében (lásd a 4.3.4.1 bekezdést) szerepel.

Ha a kódban „G” szerepel, a következő követelményeket kell alkalmazni::

a) Az 50 °C-on 110 kPa (1,1 bar) (abszolút nyomás) értéket meg nem haladó gőznyomású anyagok szállítására használt, gravitációs töltésű és ürítésű tartányokat a szállítandó anyag statikus nyomásának kétszeresére, de legalább a víz statikus nyomásának kétszeresére kell méretezni.

b) Az 50 °C-on 110 kPa (1,1 bar) (abszolút nyomás) értéket meg nem haladó gőznyomású anyagok szállítására használt, nyomás alatt töltendő vagy ürítendő tartányokat a töltési vagy ürítési nyomás 1,3-szeresére kell méretezni.

Ha a legkisebb tervezési nyomás (túlnyomás) számértéke adott, akkor a tartányt erre a nyomásra kell

---

[19)] Fémlemez esetén a szakítópróbához használt próbatest tengelyének a hengerlési irányra merőlegesnek kell lennie. A szakadási nyúlást olyan kör keresztmetszetű próbatesten kell mérni, amelyen a két jel közötti l távolság a d átmérő ötszöröse ($l = 5d$). Négyszög keresztmetszetű próbatest esetén a jelek közötti távolságot az $l = 5{,}65\sqrt{F_o}$ képlettel kell kiszámítani, ahol F_0 a próbatest kezdeti keresztmetszetének területe.

méretezni, ez azonban nem lehet kisebb, mint a töltési vagy ürítési nyomás 1,3-szerese. Ezekben az esetekben a következő minimális követelményeket kell alkalmazni:

c) Az 50 °C-on 110 kPa (1,1 bar) értéknél nagyobb gőznyomású és 35 °C-nál magasabb forráspontú (vagy forrás kezdetű) anyagok szállítására használt tartányokat – függetlenül a töltés vagy az ürítés módjától – a 150 kPa (1,5 bar) túlnyomás, ill. a töltési vagy ürítési nyomás 1,3-szerese közül a nagyobbik nyomásértékre kell méretezni.

d) A 35 °C-nál nem magasabb forráspontú (vagy forrás kezdetű) anyagok szállítására használt tartányokat – függetlenül a töltés vagy az ürítés módjától – a töltési vagy ürítési nyomás 1,3-szeresére, de legalább 0,4 MPa (4 bar) túlnyomásra kell méretezni.

6.8.2.1.15 Bármely esetben a tervezési nyomás nem lehet kevesebb, mint a következő értékek közül a legnagyobb:

az üzemi nyomás 1,3-szerese (ha az egyes osztályokra vonatkozó különleges előírások nem rendelkeznek másként);

a folyadék vagy gáz túlnyomása a legnagyobb üzemi hőmérsékleten plusz a hidraulikus lökés nyomása, amely a tartálykocsinak a szomszédos kocsikkal való ütközése folytán lép fel.

A hidraulikus ütési nyomást a következő képlettel kell kiszámítani:

$$P_h = N \cdot \frac{m_a}{m_{br}} \cdot \frac{1}{F} \text{ MPa,}$$

ahol

N – a tartányban fellépő ütőhatás, N = 3,0 MN-nak vehető,

m_a – az anyag tömege a tartányban annak teljes teherbírása alapján, kg,

m_{br} – a tartálykocsi bruttó tömege, kg,

F – a tartány belső keresztmetszetének területe, m^2.

az üzemi nyomás legalább 1,3-szerese, ha az egyes osztályokra vonatkozó különleges előírások nem rendelkeznek másként.

Nagykonténerek (10 t és e feletti össztömeggel) esetén:

– az üzemi nyomás 1,3-szerese (ha az egyes osztályokra vonatkozó előírások nem rendelkeznek másként);
– a folyadék vagy gáz túlnyomása a legnagyobb üzemi hőmérsékleten plusz a hidraulikus lökés nyomása, amely a konténert hordozó vasúti kocsin szomszédos kocsikkal való ütközése folytán lép fel.

A hidraulikus ütési nyomást a következő képlettel kell kiszámítani:

$$P_h = \frac{m_{zs} \cdot a_P}{F} \times 10^{-6} \text{ MPa,}$$

ahol

m_{zs} – az anyag tömege a konténer teljes terhelhetősége alapján, kg,

a_p – a kocsi haladás irányú gyorsulása, a_p = 4g értéket kell venni (g = 9,81 m/s^2 = a szabadesés gyorsulása), m/s^2

F – a tartány belső keresztmetszetének területe, m^2.

6.8.2.1.16 A megengedett feszültségek értéke:

– a tartány legkisebb falvastagságának számítása során a 6.8.2.1.14 pont szerinti tervezési nyomást feltételezve a következő két érték közül a kisebbik: $\sigma \leq 0{,}75\ R_e$ vagy $\sigma \leq 0{,}5\ R_m$,

– a tartány 6.8.2.1.15 pont szerinti hidraulikus vizsgálatánál $\sigma \leq 0{,}9 R_e$, N/mm^2,

ahol

R_e – a határozott folyáshatárral rendelkező acéloknál a tényleges folyáshatár, vagy a határozott folyáshatárral nem rendelkező acéloknál a 0,2%-os egyezményes folyáshatár; ausztenites acéloknál az 1%-os szavatolt, egyezményes folyáshatár; és R_m – a szakítószilárdság.

Azoknál a tartányoknál, amelyeket rendszeresen 50 °C-on vagy magasabb hőmérsékleten használnak, a megengedett feszültség az illetékes hatóság jóváhagyásával csökkenthető

Az alváz nélküli tartálykocsiknál a tervezési nyomás mellett megengedett feszültségként az említett megengedett feszültség 0,95-szeresét kell venni.

A tankkonténer szilárdsági számításainál vagy vizsgálatánál a 6.8.2.1.2 pont szerinti erőhatásoknál:

$$\sigma = \frac{R_e}{1{,}5} \cong 0{,}67 R_e \text{, MPa.}$$

A tartány legkisebb falvastagsága

6.8.2.1.17 A tartányok falvastagságának legalább akkorának kell lennie, mint a következő képletekből adódó nagyobbik érték:

$$e = \frac{P_T D}{2\sigma\lambda}$$

$$e = \frac{P_C D}{2\sigma} \text{ ,}$$

ahol

e = a tartány legkisebb falvastagsága mm-ben

P_T = a próbanyomás MPa-ban

P_C = a 6.8.2.1.14 pont szerinti tervezési nyomás MPa-ban

D = a tartány belső átmérője mm-ben

σ = a 6.8.2.1.16 pontban meghatározott megengedett feszültség N/mm^2-ben

λ = 1-nél nem nagyobb tényező a hegesztések miatti esetleges gyengülés figyelembe vételéhez, a 6.8.2.1.23 pontban meghatározott ellenőrzési módszer alapján.

A falvastagság semmiképpen sem lehet kisebb

a 6.8.2.1.18 pontban meghatározott értéknél.

a 6.8.2.1.18 – 6.8.2.1.20

6.8.2.1.18 A tartány falvastagságának legalább 6 mm-nek kell lennie, ha szerkezeti acélból[20)] van, vagy azzal egyenértékű vastagságúnak, ha más fémből készült. A porszerű vagy szemcsés anyagok szállítására használt tartányok esetén a vastagságot 5 mm-re lehet csökkenteni, ha a tartány szerkezeti acélból[20)], vagy azzal egyenértékű vastagságúra, ha más fémből készült.

Bármilyen fémet alkalmaznak is, a tartány legkisebb falvastagsága semmilyen esetben sem lehet 4,5 mm-nél kisebb.

A tartány falvastagságának legalább 5 mm-nek kell lennie, ha szerkezeti acélból[20)] van (a 6.8.2.1.11 és a 6.8.2.1.12 pontnak megfelelően), vagy azzal egyenértékű vastagságúnak, ha más fémből készült.

Ha az átmérő meghaladja az 1,80 m-t[21)], ezt a vastagságot, a porszerű vagy szemcsés anyagok szállítására használt tartányok esetét kivéve, 6 mm-re kell növelni, ha a tartány szerkezeti acélból[2)], vagy azzal egyenértékű vastagságúra, ha más fémből készült.

Bármilyen fémet használnak is, a tartány fala nem lehet 3 mm-nél vékonyabb.

[20)] A „szerkezeti acél” és a „referencia acél” meghatározására lásd az 1.2.1 szakaszt.

Az „egyenértékű vastagság” a következő képlet[22)] szerinti vastagságot jelenti:

$$e_1 = \frac{464 e_0}{\sqrt[3]{(R_{m1} A_1)^2}}$$

6.8.2.1.19 (fenntartva)

Ha a tartány a sérülések ellen a 6.8.2.1.20 pont szerinti védelemmel van ellátva, az illetékes hatóság megengedheti a legkisebb falvastagságnak a nyújtott védelem arányában való csökkentését; 1,80 m-nél nem nagyobb átmérőjű[21)] tartányok falvastagsága azonban nem lehet kisebb szerkezeti acél[2)] esetén 3 mm-nél, más fémeknél az ezzel egyenértékű falvastagságnál. Az 1,80 m-nél nagyobb átmérőjű[3)] tartányoknál azonban az előbb említett legkisebb falvastagság nem lehet kisebb szerkezeti acél[20)] esetén 4 mm-nél, más fémeknél az ezzel egyenértékű falvastagságnál.

Az „egyenértékű falvastagság” a 6.8.2.1.18 pontban megadott képlet szerinti vastagságot jelenti.

A 6.8.2.1.20 pont szerinti sérülés elleni védelemmel ellátott tartány falvastagsága nem lehet kisebb a következő táblázatban megadott értékeknél:

	A tartány átmérője	≤1,80 m	>1,80 m
A tartány legkisebb falvastagsága	Rozsdamentes ausztenites acél	2,5 mm	3 mm
	Egyéb acél	3 mm	4 mm
	Alumínium-ötvözet	4 mm	5 mm
	99,80%-os tisztaságú alumínium	6 mm	8 mm

6.8.2.1.20 (fenntartva)

A 6.8.2.1.19 pont szerinti védelem lehet

– olyan teljes külső védelem, mint a „szendvics”-szerkezet, ahol a külső

---

21) A nem kör keresztmetszetű, pl. a koffer alakú vagy ellipszis keresztmetszetű tartányoknál a jelzett átmérőt az azonos keresztmetszeti területű körkeresztmetszetből kell számítani. Az ilyen keresztmetszeteknél a palást görbületi sugara nem haladhatja meg az oldalakon a 2000 mm-t, illetve alul és felül a 3000 mm-t.

22) Ez a képlet a következő általános képletből adódik: $e_1 = e_0 \sqrt[3]{\left(\frac{R_{m0} A_0}{R_{m1} A_1}\right)^2}$, ahol

- e_1 = a legkisebb tartány falvastagság a választott fémre mm-ben;
- e_0 = a legkisebb tartány falvastagság szerkezeti acélra mm-ben a 6.8.2.1.18 és a 6.8.2.1.19 pont szerint;
- R_{m0} = 370 (szakítószilárdság a referencia acélra, lásd a meghatározást az 1.2.1 szakaszban, MPa-ban);
- A_0 = 27 (szakadási nyúlás a referencia acélra %-ban);
- R_{m1} = a választott fém legkisebb szakítószilárdsága, MPA-ban; és
- A_1 = a választott fém legkisebb szakadási nyúlása %-ban.

burkolat a tartányhoz van erősítve, vagy
– olyan kialakítás, ahol a tartányt hossz- és keresztirányú szerkezeti elemekből álló váz támasztja alá, vagy
– kettős falú tartány.

Az olyan kettős falú tartányoknál, ahol a két fal között légüres tér van, a külső fémfal és a tartányfal együttes vastagságának meg kell felelnie a 6.8.2.1.18 pontban előírt falvastagságnak, a tartány favastagságának pedig legalább akkorának kell lennie, mint a 6.8.2.1.19 pontban előírt legkisebb falvastagság.

Az olyan kettős falú tartányoknál,ahol a két fal között legalább 50 mm vastag közbenső szilárd réteg van, a külső fal vagy legalább 0,5 mm vastag szerkezeti acél[20)], vagy legalább 2 mm vastag üvegszál-erősítésű műanyag. Közbenső szilárd rétegként olyan szilárd hab is használható, amelynek ütéselnyelő képessége olyan, mint pl. a kemény poliuretán-habé.

6.8.2.1.21 A tartányok e_0 névleges falvastagsága nem lehet kevesebb, mint a 6.8.2.1.17, 6.8.2.1.18 pont szerinti legkisebb falvastagság megnövelve a következőkkel:

– a lemezvastagság mínuszos tűrése;
– a beütés vagy kivágás miatti vastagítás;
– a korróziós és abráziós kopás a szállított anyag hatására a tartány élettartama alatt, figyelembe véve a korrózióvédő bevonatot.

6.8.2.1.22 (fenntartva)

Hegesztés és a hegesztések ellenőrzése

6.8.2.1.23 A gyártó alkalmasságát a hegesztési munka elvégzésére az illetékes hatóságnak kell elismernie. A hegesztést vizsgázott hegesztőnek olyan hegesztési eljárással kell végeznie, amelynek alkalmasságát (beleértve a szükséges hőkezelést is) vizsgálattal igazolták. Ultrahangos vagy radiográfiás (röntgen-) eljárással végrehajtott roncsolásmentes vizsgálatokkal kell igazolni a hegesztési varratoknak az igénybevételnek megfelelő minőségét.

Rozsdamentes ausztenites acélból és korrózióálló ausztenites acél bevonatú kétrétegű acélból készült hegesztett tartányok esetén a hegesztési varratok korróziós repedési hajlamát is vizsgálni kell.

A tartány falvastagságának a 6.8.2.1.17 pont szerinti méretezéséhez használt λ varrattényező (varratjósági fok) értékének függvényében a következő ellenőrzéseket kell elvégezni:

λ = 0,8: a hegesztési varratokat mindkét oldalon, amennyire csak lehet, vizuális vizsgálatnak kell alávetni, és szúrópróbaszerű roncsolásmentes vizsgálatot kell végezni. Minden „T” csatlakozást meg kell vizsgálni úgy, hogy a teljes vizsgált varrathossz nem lehet kisebb, mint az összes hossz- és körvarrat, ill. sugárirányú varrat (a tartányfenekeknél) együttes hosszának 10%-a.

λ = 0,9: roncsolásmentes vizsgálatnak kell alávetni teljes hosszúságban az összes hosszirányú varratot, az összes varratcsatlakozási pontot, a körvarratok 25%-át és a nagy átmérőjű szerelvények összeállításához szükséges hegesztéseket. A

varratokat, amennyire lehetséges, mindkét oldalon vizuálisan is ellenőrizni kell;

$\lambda = 1{,}0$: az összes varratot roncsolásmentes vizsgálatnak kell alávetni, és amennyire lehetséges, mindkét oldalon vizuálisan is ellenőrizni kell. Egyúttal hegesztési próbadarabot kell készíteni.

Ha az illetékes hatóságnak a hegesztési varratok minőségét illetően kételyei vannak, további kiegészítő vizsgálatokat követelhet meg.

Egyéb gyártási követelmények

6.8.2.1.24 A védőbevonatot úgy kell elkészíteni, hogy tömör maradjon a normális szállítási körülmények között (lásd a 6.8.2.1.2 pontot) előforduló bármilyen alakváltozás esetén.

6.8.2.1.25 A hőszigetelést úgy kell elkészíteni, hogy a töltő- és ürítőberendezésekhez, valamint a biztonsági szelepekhez való hozzáférést és működtetésüket ne akadályozza.

6.8.2.1.26 Ha a legfeljebb 60 °C lobbanáspontú gyúlékony folyékony anyagok szállítására szolgáló tartányok nemfémes védőbevonattal (béléssel) vannak ellátva, a tartányt és a védőbevonatot úgy kell kialakítani, hogy az elektrosztatikus feltöltődés ne okozhasson gyulladásveszélyt.

6.8.2.1.27

A 60 °C vagy annál alacsonyabb lobbanáspontú folyadékok, a gyúlékony gázok és a II csomagolási csoportba tartozó UN 1361 szén, ill. UN 1361 korom szállítására használt tartálykocsik minden részét az alvázzal vezetőképesen össze kell kötni és villamosan földelhetőnek kell lenniük. Elektrokémiai korróziót okozó fémes csatlakozást nem szabad létesíteni.	A 60 °C vagy annál alacsonyabb lobbanáspontú folyadékok, a gyúlékony gázok és a II csomagolási csoportba tartozó UN 1361 szén, ill. UN 1361 korom szállítására használt tankkonténerek minden részének villamosan földelhetőnek kell lenniük. Elektrokémiai korróziót okozó fémes csatlakozást nem szabad létesíteni.

6.8.2.1.28 (fenntartva)

6.8.2.2 ***Szerelvények***

6.8.2.2.1 Az üzemi és szerkezeti szerelvények és tartozékok gyártásához alkalmas, nemfémes anyagok is használhatók.

A szerelvényeket úgy kell elhelyezni, hogy a szállítás és a berakási-kirakási műveletek során leszakadás vagy sérülés ellen biztosítva legyenek. A szerelvényeknek ugyanolyan biztonságúaknak kell lenniük, mint a tartánynak, összeférhetőnek kell lenniük a szállított anyaggal, és meg kell felelniük a 6.8.2.1.1 pont követelményeinek.

A csővezetéket úgy kell tervezni, gyártani és felszerelni, hogy ne jöjjön létre sérülésveszély a hőtágulás és összehúzódás, a mechanikai ütések és rezgések következtében.

Az üzemi szerelvények tömítettségét még akkor is biztosítani kell, ha a tartálykocsi vagy a tankkonténer baleset esetén felborul.

A rá hegesztett szerkezeti részeket úgy kell kialakítani, hogy baleseti igénybevétel esetén a tartány felhasadása elkerülhető legyen. Az üzemi szerelvények rá hegesztett részeinek megfelelő követelményeit az illetékes hatóság állapítja meg	(fenntartva)

A tömítések anyagának a szállított anyaggal összeférhetőnek kell lennie, és ha hatékonyságuk csökkent, pl. öregedés miatt, azonnal ki kell cserélni.

A tartányok rendes használata folyamán kezelést igénylő szerelvények szivárgásmentességét

biztosító tömítéseket úgy kell megtervezni és felszerelni, hogy a szerelvények kezelésekor ne sérüljenek meg.

6.8.2.2.2 Azokon a tartányokon, amelyekre a 3.2 fejezet „A” táblázat 12 oszlopában feltüntetett tartánykód (lásd a 4.3.4.1.1 pontot) harmadik részében „A” betű szerepel, az alsó töltő-, ill. ürítőnyílást legalább két, egymás mögött elhelyezett, egymástól független zárószerkezettel kell ellátni, amely a következőkből áll:

– egy kovácsolható fémes anyagból készült, külső zárószelepből és ürítőcsőből; valamint
– minden cső végén egy zárószerkezetből, ami lehet csavarmenetes záródugó, vakkarima vagy más, egyenértékű szerkezet. A zárószerkezetnek annyira tömítettnek kell lennie, hogy az anyagot veszteség nélkül megtartsa.

Azokon a tartányokon, amelyekre a 3.2 fejezet „A” táblázat 12 oszlopában feltüntetett tartánykód (lásd a 4.3.3.1.1, ill. a 4.3.4.1.1 pontot) harmadik részében „B” betű szerepel, az alsó töltő-, ill. ürítőnyílást legalább három, egymás mögött elhelyezett, egymástól független zárószerkezettel kell ellátni, amely a következőkből áll:

– egy belső zárószelepből, azaz a tartány belsejébe vagy egy hegesztett karimába vagy ellenkarimába beépített zárószelepből;
– egy külső zárószelepből vagy más, azzal egyenértékű szerkezetből[23)], amely

minden cső végén el van helyezve; és	a tartányhoz a lehető legközelebb van elhelyezve; és

– minden cső végén egy zárószerkezetből, ami lehet csavarmenetes záródugó, vakkarima vagy más, egyenértékű szerkezet. A zárószerkezetnek annyira tömítettnek kell lennie, hogy az anyagot veszteség nélkül megtartsa. Meg kell hozni a szükséges intézkedéseket, hogy lehetővé váljon az ürítőcsőben a biztonságos nyomásmentesítés mielőtt a zárószerkezetet teljesen eltávolítják.

Bizonyos kristályosodó vagy nagy viszkozitású anyagok szállítására használt tartányoknál, ill. az ebonit vagy hőre lágyuló bevonatú tartányoknál azonban a belső zárószelep helyett külső zárószelep is alkalmazható, ha megfelelő kiegészítő védelemmel van ellátva.

A belső zárószelepnek felülről vagy alulról működtethetőnek kel lennie. Mindkét esetben a belső zárószelep nyitott vagy zárt helyzetének a talajszintről ellenőrizhetőnek kell lennie. A belső zárószelep működtető-szerkezetének olyannak kell lennie, hogy a szelep ütközésből vagy gondatlanságból bekövetkező, nem kívánt kinyílását megakadályozza.

A külső működtető-szerkezet megsérülése esetén a belső zárószerkezetnek továbbra is hatásosnak kell maradnia.

A külső töltő- vagy ürítőszerelvények (csőcsonkok, oldalsó zárószerkezetek) sérüléséből adódó elfolyás elkerülése érdekében a belső zárószelepet és fészkét (ülékét) úgy kell kialakítani, hogy a külső erőhatásra történő eltorzulás ellen védve legyen, vagy az ilyen erőhatásnak ellen tudjon állni. A töltő- és ürítőszerkezeteket (beleértve a karimákat és a menetes dugókat is), valamint az esetleges védőkupakokat a nem szándékos kinyitás ellen biztosítani kell.

A zárószerkezetek állásának és/vagy zárási irányának világosan láthatónak kell lennie.

Azokon a tartányokon, amelyekre a 3.2 fejezet „A” táblázat 12 oszlopában feltüntetett tartánykód (lásd a 4.3.3.1.1, ill. a 4.3.4.1.1 pontot) harmadik részében „C” vagy „D” betű szerepel, a tartány minden nyílásának a folyadékszint felett kell lennie. Ezen tartányoknál a folyadékszint alatt nem lehetnek csövek és csőcsatlakozások. Az olyan tartányok, amelyek tartánykódjának harmadik részében „C” betű szerepel a tartánytest alsó részén tisztítónyílással (kézi tisztítónyílással) láthatók el. Ezt úgy kell kialakítani, hogy karimával szivárgásmentesen zárható legyen, aminek gyártási

[23)] Az 1 m^3-nél kisebb befogadóképességű tankkonténereknél a külső zárószelep vagy a vele egyenértékű szerkezet vakkarimával helyettesíthető.

típusát az illetékes hatóságnak vagy az általa kijelölt szervezetnek kell jóváhagynia.

6.8.2.2.3 A nem légmentesen zárt tartányokat a nem megengedhető mértékű vákuum elkerülésére vákuumszelepekkel

vagy kényszervezérlésű szellőzőszelepekkel

lehet ellátni; a szelepeket úgy kell beállítani, hogy akkora (vagy annál kisebb) vákuumnál nyissanak ki, mint amekkorára a tartányt méretezték (lásd a 6.8.2.1.7 pontot).

A légmentesen zárt tartányokon nem lehetnek vákuumszelepek

vagy kényszervezérlésű, rugóterhelésű szellőzőszelepek.

Légmentesen zártnak tekintendők azok az SGAH, S4AH, ill. L4BH tartánykódú tartányok is, amelyeken csak 21 kPa (0,21 bar) vagy annál nagyobb vákuum esetén kinyitó vákuumszelepek vannak. Ez az érték 5 kPa-ig (0,05 bar-ig) csökkenthető azoknál a tartányoknál, amelyeket kizárólag olyan szilárd (porszerű vagy szemcsés) anyagok szállítására használnak, amelyek a II vagy a III csomagolási csoportba tartoznak és a szállítás alatt nem válnak folyékonnyá.

A 3 osztály kritériumainak megfelelő lobbanáspontú anyagok szállítására szolgáló tartányokon használt vákuumszelepeknek

és kényszervezérlésű szellőzőszelepeknek

meg kell akadályozni a lángnak a tartányba történő közvetlen behatolását, vagy a tartánynak magának alkalmasnak kell lennie arra, hogy szivárgás nélkül ellenálljon a lángnak a tartányba történő behatolása következtében fellépő robbanásnak.

A kényszervezérlésű szellőzőszeleppel ellátott tartányoknál a kényszervezérlésű szellőzőszelep és a fenékszelep közötti kapcsolatnak olyannak kell lennie, hogy a szelepek a tartány deformálódásánál ne nyíljanak ki, ill. a tartalom a kinyílás ellenére se szabaduljon ki.

(fenntartva)

6.8.2.2.4 Minden tartánynak, illetve minden tartánykamrának a belső vizsgálathoz megfelelő nagyságú vizsgálónyílással kell rendelkeznie.

Ezeket a nyílásokat olyan zárószerkezettel kell ellátni, amely legalább 0,4 MPa (4 bar) próbanyomásra van kialakítva. A 0,6 MPa-nál (6 bar-nál) nagyobb próbanyomású tartányoknál lehajtható dómfedél nem engedélyezett.

(fenntartva)

6.8.2.2.5 (fenntartva)

6.8.2.2.6 Az 50 °C-on legfeljebb 110 kPa (1,1 bar) (abszolút) gőznyomású folyadékok szállítására használt tartányokat szellőző-berendezéssel és feldőlés esetén tartalmának kiömlése ellen védőszerkezettel kell ellátni, ellenkező esetben a tartánynak a 6.8.2.2.7, ill. a 6.8.2.2.8 pont előírásainak kell megfelelnie.

6.8.2.2.7 Az 50 °C-on 110 kPa-nál (1,1 bar-nál) nagyobb gőznyomású és 35 °C-nál magasabb forráspontú folyadékok szállítására használt tartányokat olyan biztonsági szeleppel kell ellátni, amely legalább 150 kPa (1,5 bar) túlnyomásra van beállítva, és amely egy, a próbanyomást meg nem haladó nyomáson már teljesen kinyílik, ellenkező esetben a tartányoknak a 6.8.2.2.8 pont előírásainak kell megfelelniük.

6.8.2.2.8 A legfeljebb 35 °C-os forráspontú folyadékok szállítására használt tartányokat olyan biztonsági szeleppel kell ellátni, amely legalább 300 kPa (3 bar) túlnyomásra van beállítva, és amely egy, a próbanyomást meg nem haladó nyomáson már teljesen kinyílik, ellenkező

esetben a tartánynak légmentesen zárva[24)] kell lennie.

6.8.2.2.9 Ha a 60 °C vagy annál alacsonyabb lobbanáspontú gyúlékony folyadékok vagy gyúlékony gázok szállítására használt tartány alumíniumból készült, akkor semmiféle olyan mozgatható rész, amely az alumínium tartánnyal ütközhet vagy súrlódhat (pl. fedél, zárórész stb.) nem gyártható bevonat nélküli, rozsdásodó acélból.

6.8.2.2.10 Ha a tartányon, amelyet légmentesen kell zárni, biztonsági szelep van, a szelep elé hasadótárcsát kell szerelni és a következő feltételeket kell betartani:

A hasadótárcsa és a biztonsági szelep kialakításának meg kell felelnie az illetékes hatóság előírásainak. A hasadótárcsa és a biztonsági szelep közti térbe nyomásmérőt vagy más, alkalmas jelzőeszközt kell csatlakoztatni, ami lehetővé teszi, hogy észleljék a hasadótárcsa repedését, kilyukadását vagy szivárgását, ami a nyomáscsökkentő rendszer hibás működését okozhatja.

6.8.2.3 ***Típusjóváhagyás***

6.8.2.3.1 Minden új tartálykocsi, leszerelhető tartány, tankkonténer, tartányos cserefelépítmény, battériás kocsi, ill. MEG-konténer típus esetén az illetékes hatóságnak vagy az általa kijelölt szervnek bizonyítványt kell kiállítani annak tanúsítására, hogy az általa megvizsgált gyártási típus, beleértve a rögzítő eszközöket is, a kívánt célra alkalmas, és hogy a 6.8.2.1 bekezdés gyártási követelményeinek, a 6.8.2.2 bekezdés szerelvényekre vonatkozó követelményeinek és a szállított anyag osztályára vonatkozó különleges követelményeknek megfelel.

A bizonyítványban fel kell tüntetni:

- a vizsgálat eredményeit;
- a típus jóváhagyási számát;

  A jóváhagyási számnak annak az államnak megkülönböztető jeléből[25)], amelyben az engedélyt kiadták, és egy nyilvántartási számból kell állnia.
- a 4.3.3.1.1, ill. a 4.3.4.1.1 pont szerinti tartánykódot;
- 6.8.4 szakasz különleges előírásainak, amelyek a gyártásra (TC), szerelvényekre (TE) és típusjóváhagyásra (TA) vonatkoznak, a betűkkel kezdődő kódját, amely a 3.2 fejezet „A”táblázat 13 oszlopában fel van tüntetve azon anyag(ok)ra, amelyekre a tartányt jóváhagyták;
- szükség esetén azokat az anyagokat és/vagy anyagcsoportokat, amelyeknek szállítására a tartányt jóváhagyták. Az anyagokat kémiai elnevezéssel vagy a megfelelő gyűjtőmegnevezéssel (lásd a 2.1.1.2 bekezdést) kell feltüntetni, a besorolásukkal együtt (osztály, osztályozási kód és csomagolási csoport).

A 2 osztály anyagai és a 4.3.4.1.3 pontban felsorolt anyagok kivételével az engedélyezett anyagok felsorolásától el lehet tekinteni. Ilyen esetekben a 4.3.4.1.2 pontban szereplő csoportos hozzárendelés szerint a tartánykódhoz engedélyezett anyagokat lehet szállításra elfogadni, figyelembe véve az esetleges különleges előírásokat is.

A bizonyítványban feltüntetett anyagoknak, ill. a csoportos hozzárendelés alapján engedélyezett anyagcsoportoknak alapvetően összeférhetőnek kell lenniük a tartány jellemzőivel. Ha az összeférhetőség alapos vizsgálatára nem volt lehetőség a típus jóváhagyás kiadásakor, akkor a bizonyítványba ezt a fenntartást kell bejegyezni.

[24)] A „légmentesen zárt tartány” meghatározására lásd az 1.2.1 szakaszt.

[25)] A közúti közlekedésről szóló Bécsi Egyezmény (Bécs, 1968) által előírt államjelzés a nemzetközi forgalomban résztvevő gépjárművekre.

Minden egyes legyártott tartány, battériás kocsi, ill. MEG-konténer tartány-vizsgálati könyvéhez (gépkönyvéhez) csatolni kell a bizonyítvány másolatát (lásd a 4.3.2.1.7 pontot).

6.8.2.3.2 Ha a tartányokat, battériás kocsikat vagy MEG-konténereket a típusmintához képest kisebb konstrukciós módosítással gyártják, akkor ezekre az illetékes hatósággal történt egyeztetés szerint érvényes a típusminta engedély.

6.8.2.4 ***Vizsgálatok***

6.8.2.4.1 Üzembe helyezés előtt a tartányokat és szerelvényeiket együtt vagy külön-külön vizsgálatnak kell alávetni. A vizsgálatnak magában kell foglalnia:

- annak ellenőrzését, hogy a tartány megegyezik-e a jóváhagyott típussal;
- a szerkezeti jellemzők ellenőrzését[26)];
- a belső és a külső állapot vizsgálatát;
- a folyadéknyomás-próbát[27)] a 6.8.2.5.1 pontban előírt táblán feltüntetett próbanyomással végrehajtva; és
- tömörségi próbát és a szerelvények megfelelő működésének ellenőrzését.

Kiegészítésképpen statikus és dinamikus szilárdsági vizsgálatok is végezhetők. Az ilyen vizsgálatok szükségességét. Az ilyen vizsgálatok elvégzésének szükségességét, volumenüket, a vizsgálandó tankkonténerek mennyiségét a tételek közül és ennek a tételnek a nagyságát az illetékes hatóság állapítja meg.

A 2 osztály áruinak fuvarozására használt tartányok kivételével a tartányokat üzemeltetés előtti és időszakos vizsgálatnak kell alávetni, ahol a nyomás nagysága a tervezési nyomástól függ és legalább az alább feltüntetett értéknek felel meg:

Tervezési nyomás (bar)	Próbanyomás (bar)
G[28)]	G[28)]
1,5	1,5
2,65	2,65
4	4
10	4
15	4
21	10 (4[29)])

A 2 osztályhoz a legkisebb próbanyomás értéke a 4.3.3.2.5 pontban a gázokra és gázkeverékekre vonatkozó táblázatban található.

Bármely esetben a próbanyomás nem lehet kevesebb a 6.8.2.1.15 pont szerinti tervezési nyomás 1,25-szeresénél.

A folyadéknyomás-próbát az esetleg szükséges hőszigetelés felszerelése előtt kell elvégezni. Ha a

---

[26)] A szerkezeti jellemzők ellenőrzésekor 1 MPa (10 bar) vagy annál nagyobb próbanyomású tartányok esetén hegesztési mintadarabokat (üzemi mintákat) is kell vizsgálni, a 6.8.2.1.23 pont és a 6.8.5 szakaszban előírt vizsgálatok szerint.

[27)] Különleges esetekben az illetékes hatóság által elismert szakértő hozzájárulásával a folyadéknyomás-próba vízen kívül más folyadékkal vagy gázzal is elvégezhető, amennyiben ez az eljárás nem veszélyes.

[28)] G = legkisebb tervezési nyomás a 6.8.2.1.14 általános követelményei alapján (lásd a 4.3.4.1 bekezdést).

[29)] Legkisebb próbanyomás az UN 1744 bróm, ill. UN 1744 bróm oldatok esetén.

tartányt és szerelvényeit külön-külön vizsgálják, a 6.8.2.4.3 pont szerint tömörségi próbának összeszerelve kell alávetni.

A tömörségi próbát a kamrákra osztott tartányok minden kamrájára külön kell elvégezni.

6.8.2.4.2 A tartányokat és szerelvényeiket

legalább nyolc évenként | legalább öt évenként

időszakos vizsgálatnak kell alávetni.

Az időszakos vizsgálatnak magában kell foglalnia:

– a belső és külső állapot vizsgálatát;
– a tartány és a szerelvények együttes tömörségi vizsgálatát a 6.8.2.4.3 pont szerint, valamint az összes szerelvény megfelelő működésének ellenőrzését;
– a folyadéknyomás-próbát[9)] (a tartányok és az esetleges tartánykamrák próbanyomására lásd a 6.8.2.4.1 pontot).

A kőolajtermék fuvarozására szolgáló 1985-ig gyártott tartálykocsik folyadéknyomás-próbáját legalább 8 évenként; az 1985 után gyártottakét - legalább 13 évenként; az alkoholok fuvarozására szolgálókét – legalább 10 évenként.

Ennek során a folyékony áruval vagy gázzal töltött tartálykocsiknak Lengyelországba, Magyarországra, Romániába, Szlovákiába és ezen országokon át tranzitban az utolsó folyadéknyomás próbája, amelyet a 6.8.2.5.1 pont szerint táblán igazolnak, 8 évnél nem lehet régebbi.

A kőolajtermékek és az alkoholok fuvarozására szolgáló 1520 mm nyomközű, 1985 után gyártott, 8 évnél régebbi folyadéknyomás próbával rendelkező tartálykocsik közlekedési lehetőségéről Belorusszia, Irán, Kazahsztán, Magyarország, Lengyelország, az Oroszország Föderáció, Románia, Szlovákia, Üzbegisztán, Ukrajna illetékes szervei döntenek külön megállapodásban.

A hő- vagy egyéb szigetelőborításokat csak annyira kell eltávolítani, amennyire a tartány jellemzőinek biztonságos megítéléséhez feltétlenül szükséges.

Porszerű és szemcsés anyagok szállítására használt tartányoknál az illetékes hatóság által elismert szakértő egyetértésével az időszakos folyadéknyomás-próba elhagyható és a 6.8.2.4.3 pont szerinti, legalább a legnagyobb üzemi nyomásnak megfelelő belső nyomással végrehajtott tömörségi próbával helyettesíthető.

6.8.2.4.3 A tartányokat és szerelvényeiket az üzembe helyezés előtti és minden időszakos vizsgálatot követően

legalább négy évenként | legalább két és fél évenként

közbenső vizsgálatnak kell alávetni. A közbenső vizsgálat három hónappal a megadott időpont előtt, ill. után is elvégezhető.

Mindazonáltal a közbenső vizsgálat a megadott időpont előtt bármikor végezhető. Ha a közbenső vizsgálatot a megadott időpont előtt több mint három hónappal végzik, ezen időpont után

legkésőbb négy évvel	legkésőbb két és fél évvel

egy további közbenső vizsgálatot kell végezni.

A közbenső vizsgálatnak a tartány és a szerelvények együttes tömörségi vizsgálatát, valamint az összes szerelvény megfelelő működésének ellenőrzését kell tartalmaznia. Ebből a célból a tartányt olyan tényleges belső nyomásnak kell alávetni, amely a legnagyobb üzemi nyomással egyenlő. Folyadékok, ill. porszerű vagy szemcsés szilárd anyagok szállítására szolgáló tartánynál, ha a tömörségi próbához gázt használnak, a próbát olyan nyomással kell végrehajtani, ami legalább a legnagyobb üzemi nyomás 25%-ával egyenlő. A próbanyomás azonban semmilyen esetben sem lehet 20 kPa (0,2 bar) túlnyomásnál kisebb.

Szellőző-szerkezettel és a tartány felborulása esetén a tartalom kifolyását megakadályozó szerkezettel felszerelt tartányok esetén a tömörségi próba során alkalmazott nyomásnak a betöltött anyag statikus nyomásával kell megegyeznie.

A tömörségi vizsgálatot a kamrákra osztott tartányok minden kamrájára külön el kell végezni.

6.8.2.4.4 Ha a tartánynak vagy szerelvényeinek a biztonságát javítás, átalakítás vagy baleset kétségessé teszi, soron kívüli vizsgálatnak kell alávetni. Ha a soron kívüli vizsgálatot a 6.8.2.4.2 pont követelményei szerint végzik, akkor a soron kívüli vizsgálat időszakos vizsgálatnak tekinthető. Ha a soron kívüli vizsgálatot a 6.8.2.4.3 pont követelményei szerint végzik, akkor a soron kívüli vizsgálat közbenső vizsgálatnak tekinthető.

6.8.2.4.5 A 6.8.2.4.1 – 6.8.2.4.4 pont szerinti próbákat, ellenőrzéseket és vizsgálatokat az illetékes hatóság által elismert szakértőnek kell végeznie. E műveletek eredményéről tanúsítványt kell kiadnia, akkor is, ha a vizsgálat negatív eredménnyel járt.. A tanúsítványban – a 6.8.2.3 bekezdéssel összhangban – hivatkozni kell azon anyagok felsorolására, amelyek szállítására a tartányt jóváhagyták vagy a tartánykódra és a különleges előírások betűkből és álló kódjára. Minden egyes megvizsgált tartány, battériás kocsi, ill. MEG-konténer tartány-vizsgálati könyvéhez csatolni kell a tanúsítvány másolatát (ld. a 4.3.2.1.7 pontot).

A tartálykocsik tartányának vizsgálatát és ellenőrzését végző szakértő	(fenntartva)
6.8.2.4.6 A 6.8.2.4.5 pont alkalmazásában az tekinthető szakértőnek, akit az illetékes hatóság szakértőnek elismer és a következő követelményeknek megfelel. Ez a kölcsönös elismerés azonban nem vonatkozik azokra a tevékenységekre, amelyek a gyártási típusjóváhagyás módosításával kapcsolatosak. 1. A szakértőnek az érdekelt felektől függetlennek kell lennie. Nem lehet a vizsgálandó tartálykocsi tartányának tervezője, gyártója, szállítója, megrendelője, tulajdonosa, üzemeltetője, használója, sem pedig a felek meghatalmazott képviselője. 2. A szakértő nem végezhet olyan tevékenységet, amely befolyásolhatja a vizsgálattal kapcsolatos ítéletalkotása függetlenségét és megvesztegethetetlenségét. Különösen függetlennek kell lennie az olyan üzleti, pénzügyi és egyéb hatásoktól, amelyek	

ítéletalkotását befolyásolhatják, főleg a szervezeten kívüli azon személyek és vállalkozások hatásától, akik vagy amelyek az elvégzett vizsgálatok eredményében érdekeltek. Biztosítani kell a vizsgáló személyzet tárgyilagosságát.

3. A szakértő rendelkezésére kell állnia a vizsgálat, ill. az ellenőrzés műszaki és adminisztratív feladatainak szakszerű elvégzéséhez szükséges felszerelésnek. A különleges vizsgálatok elvégzéséhez szükséges eszközöknek is a rendelkezésére kell állniuk.

4. A szakértőnek megfelelő szakképzettséggel, alapos műszaki és szakmai képzettséggel, az elvégzendő vizsgálatokra vonatkozó előírások kielégítő ismeretével, és e téren megfelelő gyakorlati tapasztalattal kell rendelkeznie. A biztonság magas szintjének szavatolására a szakértőnek a tartálykocsi tartányának biztonsága terén kellő szakismerettel kell rendelkeznie. Képesnek kell lennie a vizsgálatok megtörténtének igazolásához szükséges bizonyítványok, jelentések és jegyzőkönyvek elkészítésére.

5. A szakértőnek kellően ismernie kell a vizsgálandó tartányok és tartozékaik gyártástechnológiáját, a vizsgálatra bocsátott berendezések használatát, ill. tervezett használatát, valamint azokat a meghibásodásokat, amelyek használat, ill. üzemeltetés során előfordulhatnak.

6. A szakértőnek a legnagyobb szakmai megbízhatósággal és műszaki hozzáértéssel kell végeznie a vizsgálatokat és ellenőrzéseket. A szakértő köteles a vizsgálati tevékenysége során szerzett értesüléseit bizalmasan kezelni. A tulajdonjogot védeni kell.

7. A vizsgálatot végző szakértő javadalmazása nem függhet közvetlenül az elvégzett vizsgálatok számától és semmiképpen sem a vizsgálatok eredményétől.

8. A szakértőnek megfelelő felelősségbiztosítással kell rendelkeznie, kivéve, ha a belföldi jogszabályok alapján az állam vagy a szakértőt alkalmazó vállalkozás vállalja a felelősséget.

Ezek a követelmények teljesítettnek tekinthetők a 1999/36/EK Irányelv vagy az EN 45004, ISO 17020, EN 45011 vagy

az ISO Guide 65:1996 szabványok közül bármelyik alkalmazása esetén..

A Tagállamoknak közölniük kell az SZMGSZ Főbizottsággal az egyes vizsgálatokra elismert szakértőik nevét, valamint a gumibélyegzőjük és az acél beütőbélyegzőjük lenyomatát. Az SZMGSZ Főbizottság nyilvánosságra hozza az SZMGSZ Tagállamok számára az elismert szakértők jegyzékét.

Megjegyzés: Ezen bekezdés előírásait csak akkor kell alkalmazni, ha azokat a nemzeti törvények megkövetelik.

6.8.2.5 ***Jelölés***

6.8.2.5.1 Ellenőrzés céljából könnyen elérhető helyre minden tartányra nem korrodálódó fémtáblát kell tartósan rögzíteni. A fémtáblán legalább a következőkben felsorolt adatokat kell feltüntetni beütéssel vagy más hasonló módon. Az adatokat közvetlenül a tartány falába is be lehet vésni, ha a falak úgy meg vannak erősítve, hogy a bevésés a tartány szilárdságát nem csökkenti:

- a jóváhagyás száma;
- a gyártó megnevezése vagy jele;
- a gyártási sorozat száma;
- a gyártás éve;
- a próbanyomás (túlnyomás)[30)];
- a külső tervezési nyomás (lásd a 6.8.2.1.7 pontot)[30)]
- a tartány űrtartalma[30)]
- több kamrára osztott tartányok esetén mindegyik kamra űrtartalma[30)], ami után az „S” szimbólumot kell feltüntetni, ha a tartány, ill. a tartánykamra hullámtörő lemezekkel legfeljebb 7500 liter űrtartalmú rekeszekre osztva;
- a tervezési hőmérséklet[30)] (csak akkor, ha nagyobb, mint +50 °C vagy kisebb, mint -20 °C);
- a legutóbbi vizsgálat időpontja és fajtája: „hónap, év”, ami után a 6.8.2.4.1 pont szerint végrehajtott első, üzembe helyezés előtti vizsgálat, ill. a 6.8.2.4.2 pont szerinti időszakos vizsgálat esetén „P” betűt kell feltüntetni; a 6.8.2.4.3 pont szerint végrehajtott tömörségi vizsgálat esetén a „hónap, év” után „L” betűt kell feltüntetni;
- a vizsgálatokat végző szakértő bélyegzőlenyomata;
- a tartány anyaga az esetleges anyagszabványok megjelölésével, és – ha van – a védőborítás (bélés) anyaga;

A nyomás alatt töltött vagy ürített tartányoknál az engedélyezett legnagyobb üzemi nyomást[13)] is fel kell tüntetni.

[30)] A mértékegységet a szám után fel kell tüntetni.

6.8.2.5.2	A következő adatokat a tartálykocsi mindkét oldalán (magán a tartányon vagy egy táblán) kell feltüntetni: – az üzemben tartó neve; – az űrtartalom[12)]; – a tartálykocsi saját tömege[12)] – a terhelési határok a vasúti kocsi, valamint az érintett vonalosztály alapján; – a 4.3.4.1.3 pont szerinti anyagok esetében a szállításra engedélyezett anyag(ok) helyes szállítási megnevezése; – a 4.3.4.1.1 pont szerinti tartánykód; – a nem a 4.3.4.1.3 pont szerinti anyagok esetében minden különleges előírás TC és TE betűkkel kezdődő kódja, amely a tartányban szállítandó anyag(ok)ra a 3.2 fejezet „A” táblázat 13 oszlopában fel van tüntetve. – a 6.8.2.4.2 és a 6.8.2.4.3 pont szerinti, ill. a szállításra engedélyezett anyagokra a 6.8.4 szakaszban található TT jelű különleges előírás szerinti következő vizsgálat időpontja (hónap, év). Ha a következő vizsgálat a 6.8.2.4.3 pont szerinti vizsgálat, a dátumot az „L” betűvel kell kiegészíteni.	A következő adatokat magán a tankkonténeren vagy egy táblán kell feltüntetni: – a tulajdonos vagy üzemben tartó neve; – a tartány űrtartalma[12)]; – saját tömeg[12)]; – a megengedett legnagyobb rakott tömeg[12)]; – a 4.3.4.1.3 pont szerinti anyagok esetében a szállításra engedélyezett anyag(ok) helyes szállítási megnevezése; – a 4.3.4.1.1 pont szerinti tartánykód; – a nem a 4.3.4.1.3 pont szerinti anyagok esetében minden különleges előírás TC és TE betűkkel kezdődő kódja, amely a tartányban szállítandó anyag(ok)ra a 3.2 fejezet „A” táblázat 13 oszlopában fel van tüntetve.
6.8.2.5.3	A 6.8.2.5.1 és 6.8.2.5.2 pontban előírt feliratozás az 1520 mm nyomközű tartálykocsikon orosz nyelven történik. A tulajdonos ország felhelyezhet dupla feliratokat saját hivatalos nyelvén is.	

6.8.2.6 ***A szabvány szerint tervezett, gyártott és vizsgált tartányokra vonatkozó követelmények***

Megjegyzés: *Ha a személyekre, ill. szervezetekre háruló felelősségre vonatkozó követelmények a szabványokban megtalálhatók, az SZMGSZ 2. számú melléklet hasonló követelményei elsőbbséget élveznek.*

A következő pontokban előírt követelmények az alábbi szabványok tartányokra vonatkozó követelményeinek betartása esetén teljesítettnek tekinthetők

A vonatkozó bekezdés	A szabvány száma	A dokumentum címe
6.8.2.4 6.8.3.4	EN 12972: 2007	Szállítótartályok veszélyes anyagok szállítására. A fém szállítótartályok vizsgálata, ellenőrzése és megjelölése

6.8.2.7 ***A nem szabvány szerint tervezett, gyártott és vizsgált tartányokra vonatkozó követelmények***

Azokat a tartányokat, amelyeket nem a 6.8.2.6 bekezdésben felsorolt szabványok szerint terveztek, gyártottak és vizsgáltak, ezekkel azonos biztonsági szintet eredményező és az illetékes hatóság által elismert műszaki szabályzat előírásai szerint kell tervezni, gyártani és vizsgálni. A 6.8.2 szakasz minimális követelményeinek azonban ezeknek a tartányoknak is meg kell felelniük. A vizsgálatokra

és a jelölésekre a 6.8.2.6 bekezdésben felsorolt, megfelelő szabványok is alkalmazhatók.

6.8.3 A 2 osztályra vonatkozó különleges előírások

6.8.3.1 ***A tartányok gyártása***

6.8.3.1.1 A sűrített, a cseppfolyósított, ill. az oldott gázok szállítására használt tartányokat acélból kell készíteni.

Hegesztés nélküli tartány esetén a 6.8.2.1.12 pontban előírtaktól eltérően 14%-os legkisebb szakadási nyúlás és az anyagtól függő, a következőkben megadott értékhatárokkal egyenlő vagy ezeknél kisebb σ feszültség elfogadható:

ha hőkezelés után a minimálisan szavatolt jellemzők R_e/R_m aránya 0,66-nál nagyobb, de nem haladja meg a 0,85-öt:

$\sigma \leq 0{,}75\ R_e$;

ha hőkezelés után a minimálisan szavatolt jellemzők R_e/R_m aránya nagyobb, mint 0,85:

$\sigma \leq 0{,}5\ R_m$.

6.8.3.1.2 A hegesztett tartányok gyártási anyagára és gyártására a 6.8.5 szakasz előírásait kell alkalmazni.

6.8.3.1.3 Kettős falú tartányoknál a belső fal minimális vastagsága a 6.8.2.1.17-6.8.2.1.21 pontok alapján kell meghatározni.

A szerkezeti acélból készült külső fal vastagsága nem lehet kisebb 6 mm-nél. Ha a külső és belső falak közötti légüres tér (vákuumszigetelés) van, a külső védő burkolatot 100 kPa-nál (1 bar) nem kisebb külső nyomásra kell méretezni. Ennél a számítási nyomásnál figyelembe kell venni a belső és külső erősítő elemeket.

(fenntartva)

A battériás kocsik és a MEG-konténerek gyártása

6.8.3.1.4 A battériás kocsi vagy MEG-konténer elemeit képező palackokat, nagypalackokat, gázhordókat és palackkötegeket a 6.2 fejezet szerint kell gyártani.

Megjegyzés: ***1.*** *Azokra a palackkötegekre, amelyek nem battériás kocsi vagy MEG-konténer elemei, a 6.2 fejezet követelményei vonatkoznak.*

2. *A battériás kocsi vagy MEG-konténer elemeit képező tartányokat a 6.8.2.1 és a 6.8.3.1 bekezdés szerint kell gyártani.*

3. *A leszerelhető tartányok*[31)] *nem tekinthetők battériás kocsi vagy MEG-konténer elemeinek.*

6.8.3.1.5 Az elemeknek és rögzítésüknek alkalmasnak kell lenniük a megengedett legnagyobb rakomány mellett a 6.8.2.1.2 pontban meghatározott erők felvételére. Bármelyik erő hatására a feszültség az elem és rögzítésének leginkább igénybevett részén nem lehet nagyobb a 6.2.5.3 bekezdésben meghatározott σ értéknél palackok, nagypalackok, gázhordók és palackkötegek esetén, illetve a 6.8.2.1.16 pontban meghatározott σ értéknél tartányok esetében.

[31)] A „leszerelhető tartány” meghatározására lásd az 1.2.1 szakaszt.

Egyéb előírások a tartálykocsik és a battériás kocsik gyártására

6.8.3.1.6 A tartálykocsikat és battériás kocsikat el kell látni 70 kJ minimális dinamikus energia felvételi képességgel rendelkező ütközőkkel. Ez az előírás nem vonatkozik azokra a tartálykocsikra és battériás kocsikra, amelyek a 6.8.4 szakasz TE22 különleges előírásának megfelelő energia elnyelő elemekkel vannak ellátva.

(fenntartva)

6.8.3.2 ***Szerelvények***

6.8.3.2.1 A tartányok kifolyócsöveinek vakkarimával vagy azzal egyenértékű megbízhatóságú szerkezettel elzárhatóknak kell lenniük. A mélyhűtött, cseppfolyósított gázok szállítására használt tartányoknál ezeket a vakkarimákat vagy az azzal egyenértékű szerkezeteket el lehet látni legfeljebb 1,5 mm átmérőjű nyomáscsökkentő furatokkal.

6.8.3.2.2 A cseppfolyósított gázok szállítására használt tartányokat a 6.8.2.2.2 és a 6.8.2.2.4 pontban előírt nyílásokon kívül el lehet látni folyadékszint-mutató, hőmérő vagy nyomásmérő behelyezésére alkalmas nyílásokkal, valamint légtelenítő nyílással, ha a normális üzemeltetéshez szükségesek.

6.8.3.2.3 A gyúlékony és/vagy mérgező cseppfolyósított gázok szállítására használt

1 m^3-nél nagyobb befogadóképességű

tartányok minden töltő- és ürítőnyílását el kell látni olyan, azonnal záródó belső biztonsági szerkezettel, amely a tartány véletlen elmozdulása vagy tűz esetén önműködően lezár. A zárószerkezetnek távolról is működtethetőnek kell lennie.

6.8.3.2.4 A gyúlékony és/vagy mérgező cseppfolyósított gázok szállítására használt tartányok minden 1,5 mm-nél nagyobb névleges átmérőjű nyílását – kivéve a biztonsági szelepek nyílásait és a zárt légtelenítő nyílásokat – fel kell szerelni belső zárószerkezettel.

6.8.3.2.5 A 6.8.2.2.2, a 6.8.3.2.3 és a 6.8.3.2.4 pont előírásaitól eltérően a mélyhűtött, cseppfolyósított gázok szállítására használt tartányoknál a belső zárószerkezet helyett külső zárószerkezet is alkalmazható, ha ez a külső szerkezet legalább a tartány falával egyenértékű védelmet nyújt a külső sérülésekkel szemben.

6.8.3.2.6 Ha a tartány mérőeszközzel (szintjelzővel) van felszerelve, ennek a szállított anyaggal közvetlenül érintkező része nem lehet áttetsző anyagból. Ha hőmérők vannak, ezek nem nyúlhatnak be közvetlenül a gázba vagy a folyadékba a tartány falán keresztül.

6.8.3.2.7 A tartány felső részén levő töltő- és ürítőnyílásokat a 6.8.3.2.3 pontban előírtakon kívül fel kell szerelni egy második, külső zárószerkezettel is. Ennek vakkarimával vagy más, egyenértékű biztonságot adó szerkezettel zárhatónak kell lennie.

6.8.3.2.8 A biztonsági szelepeknek meg kell felelniük a következő 6.8.3.2.9 – 6.8.3.2.12 pont követelményeinek.

6.8.3.2.9 A sűrített, a cseppfolyósított, ill. az oldott gázok szállítására használt tartányokat el lehet látni rugóterhelésű biztonsági szelepekkel. A biztonsági szelepeknek önműködően kell nyílniuk (lefújniuk) a tartány próbanyomásának 0,9…1,0-szeresénél. Ezeket úgy kell kialakítani, hogy ellenálljanak a dinamikus igénybevételeknek, beleértve a folyadék hullámzását is. Súlyterhelésű (ellensúlyos) szelepek alkalmazása tilos. A biztonsági szelepek szükséges teljesítményét a 6.7.3.8.1.1 pontban található képlettel kell meghatározni.

6.8.3.2.10 Ha a tartányt tengeri szállításra szánják, a 6.8.3.2.9 pont követelményei nem akadályozhatják az IMDG Kódexnek megfelelő biztonsági szelepek felszerelését.

6.8.3.2.11 A mélyhűtött, cseppfolyósított gázok szállítására használt tartányokat legalább két, egymástól független biztonsági szeleppel kell ellátni, amelyek a tartányon feltüntetett legnagyobb üzemi nyomáson képesek kinyílni. A biztonsági szelepek közül kettőt úgy kell méretezni, hogy egyenként képesek legyenek a normális üzemelés során a párolgással létrejövő gázokat kiengedni a tartányból oly módon, hogy a nyomás ne emelkedjen 10%-nál nagyobb mértékben a tartányon megjelölt üzemi nyomás fölé.

A biztonsági szelepek közül az egyik olyan hasadótárcsával helyettesíthető, amely a próbanyomásnál átszakad.

Kettős falú tartánynál a vákuum megszűnése, vagy egyszeres falú tartánynál a szigetelés 20%-ának tönkremenetele esetén a nyomáscsökkentő szerkezetek kombinációjának olyan kiömlési keresztmetszetet kell szabaddá tenni, hogy a tartányban a nyomás ne léphesse túl a próbanyomást.

A 6.8.2.1.7 pont előírásait a vákuumszigetelésű tartányokra nem kell alkalmazni.

6.8.3.2.12 A mélyhűtött, cseppfolyósított gázok szállítására használt tartányok nyomáscsökkentő szerkezeteit úgy kell kialakítani, hogy még a legkisebb üzemi hőmérsékleten is hibátlanul működjenek. Az e hőmérsékleten való hibátlan működést az egyes szerkezetek vizsgálatával vagy gyártási típus vizsgálattal kell megállapítani és igazolni.

6.8.3.2.13 A leszerelhető tartányokra a következő előírások érvényesek (fenntartva)

a) ha leszerelhető tartányok gördíthetők, a szelepeket védőkupakkal kell ellátni;

b) a leszerelhető tartányokat a kocsi alvázán úgy kell rögzíteni, hogy ne mozdulhassanak el.

Hőszigetelés

6.8.3.2.14 Ha a cseppfolyósított gázok szállítására használt tartány hőszigetelt, akkor ennek a szigetelésnek

– vagy napsugárzás elleni fényvédő tetőből kell állnia, amely a tartány felületének legalább a felső harmadát, de legfeljebb a felső felét takarja, és attól legalább 40 mm-es légréteg választja el;

– vagy szigetelőanyagból készült, elegendő vastagságú teljes burkolatból kell állnia. .

6.8.3.2.15 A mélyhűtött, cseppfolyósított gázok szállítására használt tartányokat hőszigeteléssel kell ellátni, amit teljes (folytonos) burkolattal kell védeni. Ha a tartány és a burkolat között légüres tér van (vákuumszigetelés), a védőburkolatot úgy kell méretezni, hogy alakváltozás nélkül legalább 100 kPa (1 bar) külső nyomást (túlnyomást) viseljen el. A „tervezési nyomás” 1.2.1 szakaszban adott meghatározásától eltérően a méretezés során a külső és a belső erősítő elemek figyelembe vehetők. Ha a burkolat gázzáró, külön szerkezettel meg kell akadályozni, hogy a szigetelőrétegben a tartány vagy a szerelvények tömítetlensége esetén veszélyes nyomás lépjen fel. Ezen a szerkezeten keresztül a nedvesség nem szivároghat be a hőszigetelő rétegbe.

6.8.3.2.16 Az atmoszferikus nyomáson –182 °C alatti forráspontú, cseppfolyósított gázok szállítására használt tartányokon sem a hőszigeteléshez, sem a tankkonténer rögzítéséhez, sem a tartány felerősítő elemekhez nem szabad gyúlékony anyagot felhasználni.

A vákuumszigetelt tartányoknál – az illetékes hatóság beleegyezésével – a burkolat és a tartányfal közötti rögzítőelemek tartalmazhatnak műanyagot.

6.8.3.2.17 A 6.8.2.2.4 pont követelményeitől eltérően a mélyhűtött, cseppfolyósított gázok szállítására használt tartányokat nem kell vizsgálónyílással ellátni.

Szerelvények battériás kocsikhoz és MEG-konténerekhez

6.8.3.2.18 Az üzemi és szerkezeti szerelvényeket úgy kell kialakítani vagy elrendezni, hogy normális szállítási és kezelési körülmények között ne sérülhessenek úgy meg, hogy a nyomástartó tartály tartalma a szabadba jusson. Amennyiben a battériás kocsi, ill. a MEG-konténer keretváza és az elemek közötti kapcsolat lehetővé teszi a szerkezeti részegységek egymáshoz képesti elmozdulását, a szerelvényeket úgy kell rögzíteni, hogy az ilyen elmozdulás a részegységek sérülésének veszélye nélkül lehetővé váljon. A zárószelepekhez vezető gyűjtőcső vezetéknek elegendően hajlékonynak kell lennie, hogy ne következhessen be a szelep, ill. a csővezeték nyíródása, ill. a nyomástartó tartály tartalma ne szabadulhasson ki. A töltő- és ürítőszerkezeteket (beleértve a karimákat és a menetes dugókat is), valamint az esetleges védőkupakokat a nem szándékos kinyitás ellen biztosítani kell.

6.8.3.2.19 A sérülésből adódó elfolyás elkerülése érdekében a gyűjtőcső rendszert, az ürítő szerelvényeket (csőcsonkokat, zárószerkezeteket) és a zárószelepeket úgy kell kialakítani, hogy a külső erőhatásra történő eltorzulás ellen védve legyenek, vagy az ilyen erőhatásnak ellen tudjanak állni.

6.8.3.2.20 A gyűjtőcső rendszert -50 °C…+50 °C hőmérséklet tartományban[32] történő üzemelésre kell tervezni.

A gyűjtőcső rendszert úgy kell tervezni, gyártani és felszerelni, hogy ne jöjjön létre sérülésveszély a hőtágulás és összehúzódás, a mechanikai ütések és rezgések következtében. Minden csővezetéket megfelelő fémes anyagból kell készíteni. Ahol csak lehetséges hegesztett csőkötéseket kell alkalmazni.

A rézcsövek csatlakozásait keményforrasztással kell készíteni vagy azzal azonos szilárdságú, fémes csőkötést kell alkalmazni. A forrasztófém olvadáspontja nem lehet 525 °C-nál alacsonyabb. A kötések nem csökkenthetik a csővezeték szilárdságát, mint az csavarmenetes kötéseknél előfordulhat.

6.8.3.2.21 Az UN 1001 oldott acetilén kivételével a gyűjtőcső rendszer legnagyobb megengedett σ feszültsége a tartány próbanyomásánál nem haladhatja meg az anyagra szavatolt folyáshatár 75%-át.

A gyűjtőcső rendszer szükséges falvastagságát az UN 1001 oldott acetilén esetében jóváhagyott műszaki szabályzat alapján kell kiszámítani.

Megjegyzés: *A folyáshatárra lásd a 6.8.2.1.11 pontot.*

Ezen bekezdés alapvető követelményei teljesítettnek tekinthetők, ha a következő szabványokat alkalmazzák: (fenntartva).

6.8.3.2.22 A 6.8.3.2.3, a 6.8.3.2.4 és a 6.8.3.2.7 pont követelményeitől eltérően a battériás jármű, ill. MEG-konténer elemeit képező palackoknál, nagypalackoknál, gázhordóknál és palackkötegeknél az előírt zárószerkezet a gyűjtőcső rendszeren belül is elhelyezhető.

6.8.3.2.23 Ha az egyik elemen biztonsági szelep van, és az elemek között zárószerkezetek vannak, akkor minden egyes elemet el kell látni ilyen biztonsági szeleppel.

6.8.3.2.24 A töltésre és ürítésre használt berendezések gyűjtőcsőre rögzíthetők.

---

[32]) Az 1435 mm nyomközű kocsik esetén a hőmérséklet tartomány –20 °C…+50 °C.

6.8.3.2.25 A mérgező gázok szállítására szolgáló minden elemnek, beleértve a palackkötegek minden egyes palackját, zárószeleppel elválaszthatónak kell lennie.

6.8.3.2.26 A mérgező gázok szállítására szolgáló battériás kocsikon és MEG-konténereken nem lehetnek biztonsági szelepek, kivéve, ha a biztonsági szelep előtt hasadótárcsa van. Ez utóbbi esetben a hasadótárcsa és a biztonsági szelep elrendezésének meg kell felelnie az illetékes hatóság követelményeinek.

6.8.3.2.27 Ha a battériás kocsit, ill. MEG-konténert tengeri szállításra szánják, a 6.8.3.2.26 pont követelményei nem akadályozhatják az IMDG Kódexnek megfelelő biztonsági szelep felszerelését.

6.8.3.2.28 Azokat a tartályokat, amelyek gyúlékony gázok szállítására használt battériás kocsi, ill. MEG-konténer elemei, legfeljebb 5000 liter űrtartalmú csoportokká kell egyesíteni, amelyeknek zárószeleppel elválaszthatónak kell lenniük.

Ha a gyúlékony gázok szállítására használt battériás kocsi, ill. MEG-konténer e fejezetnek megfelelő tartányokból áll, minden elemnek zárószeleppel elválaszthatónak kell lennie.

6.8.3.3 ***Típusjóváhagyás***

Nincs különleges előírás.

6.8.3.4 ***Vizsgálatok***

6.8.3.4.1 Minden hegesztett tartány anyagát, kivéve azokat a palackokat, nagypalackokat, gázhordókat és a palackkötegek palackjait, amelyek battériás kocsi, ill. MEG-konténer elemei, a 6.8.5 szakaszban előírt módszerrel kell megvizsgálni.

6.8.3.4.2 A próbanyomásra vonatkozó alapkövetelményeket a 4.3.3.2.1 – 4.3.3.2.4 pont tartalmazza, és a legkisebb próbanyomások a 4.3.3.2.5 pontban a gázok és gázkeverékek táblázatában találhatók.

A próbanyomás bármely esetben nem lehet kisebb a 6.8.2.1.15 pont szerinti tervezési nyomás 1,25-szeresénél

6.8.3.4.3 Az első folyadéknyomás-próbát a hőszigetelés felhelyezése előtt kell végrehajtani. Ha a tartányt, szerelvényeit, a csővezetéket és az egyéb szerelvényeket külön-külön vizsgálták, akkor a tartányt összeszerelés után kell a tömörségi próbának alávetni.

6.8.3.4.4 A tömegre töltött sűrített gázok, valamint a cseppfolyósított gázok és az oldott gázok szállítására használt minden egyes tartány űrtartalmát hatóság által elismert szakértő felügyelete mellett a víztöltet tömegének vagy térfogatának mérésével kell megállapítani; az űrtartalom-meghatározás mérési hibája legfeljebb 1% lehet. A tartány méretei alapján számítással való megállapítás tilos. A 4.1.4.1 bekezdés P200 és P203 csomagolási utasításában, valamint a 4.3.3.2.2 és a 4.3.3.2.3 pontban foglaltaknak megfelelő, legnagyobb megengedett töltést hatóság által elismert szakértőnek kell megállapítani.

6.8.3.4.5 A hegesztési varratokat a 6.8.2.1.23 pontban a λ = 1,0 tényezőhöz tartozó előírásoknak megfelelően kell vizsgálni.

6.8.3.4.6 A 6.8.2.4.2 pont szerinti időszakos vizsgálatot, beleértve a folyadéknyomás-próbát a 6.8.2.4 bekezdés eléírásaitól eltérően

a) az UN 1008 bór-trifluorid, az UN 1017 klór, az UN 1048 hidrogén-bromid, vízmentes, az UN 1050 hidrogén-klorid, vízmentes, az UN 1053 hidrogén-szulfid és az UN 1079 kén-dioxid szállítására használt tartányoknál

négy évenként	két és fél évenként

kell végrehajtani;

b) a mélyhűtött, cseppfolyósított gázok szállítására használt tartányoknál

6 évvel	8 évvel

az üzembe helyezés után és azt követően 12 évenként kell végrehajtani.

Minden időszakos vizsgálat után hat évvel el kell végezni a 6.8.2.4.3 pont szerinti közbenső vizsgálatot.	Két, egymást követő időszakos vizsgálat között az illetékes hatóság tömörségi próba vagy a 6.8.2.4.3 pont szerinti közbenső vizsgálat megtartását kívánhatja meg.

Ha a tartányt, szerelvényeit, a csővezetéket és az egyéb szerelvényeket külön-külön vizsgálták, akkor a tartányt összeszerelés után kell a tömörségi próbának alávetni.

6.8.3.4.7 Vákuumszigeteléssel ellátott tartányoknál a belső állapot ellenőrzését és a folyadéknyomás-próbát a hatóságilag elismert szakértő beleegyezésével tömörségi próbával és a vákuum mérésével lehet helyettesíteni.

6.8.3.4.8 Ha a mélyhűtött, cseppfolyósított gázok szállítására használt tartányokon az időszakos vizsgálat során nyílásokat vágnak, a használatbavétel előtt a tartány légmentes zárását biztosító visszahegesztés módját hatóság által elismert szakértőnek kell megállapítania és garantálni kell a tartány megfelelőségét..

6.8.3.4.9 A gázok szállítására használt tartányok tömörségi próbáját legalább a következő nyomással kell végezni:

– a sűrített, a cseppfolyósított, ill. az oldott gázoknál a próbanyomás 20%-a;
– a mélyhűtött, cseppfolyósított gázoknál a legnagyobb üzemi nyomás 90%-a.

Battériás kocsik és MEG-konténerek vizsgálata

6.8.3.4.10 A battériás kocsik és MEG-konténerek elemeit és szerelvényeit együtt vagy külön-külön az első üzembe helyezés előtt vizsgálatnak kell alávetni (üzembe helyezés előtti vizsgálat). Ezt követően az olyan battériás kocsikat , ill. MEG-konténereket, amelyek elemei tartályok, legalább ötévenként kell vizsgálatnak alávetni. Az olyan battériás kocsikat, ill. MEG-konténereket, amelyek elemei tartányok, a 6.8.3.4.6 pont szerint kell vizsgálatnak alávetni. Függetlenül az utolsó időszakos vizsgálat időpontjától, soron kívüli vizsgálatot kell végezni, ha a 6.8.3.4.14 pont szerint erre szükség van.

6.8.3.4.11 Az üzembe helyezés előtti vizsgálatnak magában kell foglalnia:

– annak ellenőrzését, hogy a tartány megfelel-e a jóváhagyott mintapéldánynak;
– a szerkezeti jellemzők ellenőrzését;
– a belső és a külső állapot vizsgálatát;
– a folyadéknyomás-próbát[33)] a 6.8.3.5.10 pontban előírt táblán feltüntetett próbanyomással végrehajtva;
– a tömörség vizsgálatát a legnagyobb üzemi nyomáson; és

[33)] Különleges esetekben az illetékes hatóság által elismert szakértő hozzájárulásával a folyadéknyomás-próba vízen kívül más folyadékkal vagy gázzal is elvégezhető, amennyiben ez az eljárás nem veszélyes.

– a szerelvények megfelelő működésének ellenőrzését.

Ha a nyomáspróbát az egyes elemeken és szerelvényeiken külön-külön végezték, a tömörségi próbát összeszerelt állapotban kell végrehajtani.

6.8.3.4.12 A palackokat, a nagypalackokat, a gázhordókat és a palackkötegeket alkotó palackokat a 4.1.4.1 bekezdés P200 és P203 csomagolási utasítása szerint kell vizsgálni.

A battériás kocsi, ill. MEG-konténer gyűjtőcső rendszere próbanyomásának ugyanakkorának kell lennie, mint a battériás kocsi, ill. MEG-konténer elemeinek a próbanyomása. A gyűjtőcső rendszer folyadéknyomás-próbája vízzel vagy az illetékes hatóság vagy az általa meghatalmazott szervezet hozzájárulásával más folyadékkal vagy gázzal is végezhető. E követelménytől eltérően az UN 1001 oldott acetilén szállítására használt battériás kocsi, ill. MEG-konténer gyűjtőcső rendszer próbanyomásának legalább 300 bar-nak kell lennie.

6.8.3.4.13 Az időszakos vizsgálatnak a legnagyobb üzemi nyomással végzett tömörségi próbából és a szerkezet, az elemek és az üzemi szerelvények szétszerelés nélküli külső szemrevételezéséből kell állnia. Az elemeket és a csővezetéket a 4.1.4.1 bekezdés P200 csomagolási utasításában meghatározott időszakonként a 6.2.1.6, ill. a 6.2.3.5 bekezdés követelményei szerint kell vizsgálni. Ha a nyomáspróbát az egyes elemeken és szerelvényeiken külön-külön végezték, a tömörségi próbát összeszerelt állapotban kell végrehajtani.

6.8.3.4.14 Soron kívüli vizsgálatot szükséges végezni, ha a battériás kocsi, ill. MEG-konténer sérült, rozsdás, szivárog, vagy bármely más körülmény a battériás kocsi, ill. MEG-konténer sértetlenségét befolyásolhatja. A soron kívüli vizsgálatnak, ill. az elemek esetleg szükséges szétszerelésének mértékét az határozza meg, hogy a battériás kocsi, ill. MEG-konténer mennyire sérült vagy hibás. A soron kívüli vizsgálatnak azonban legalább a 6.8.3.4.15 pont szerintiekre kell kiterjednie.

6.8.3.4.15 A vizsgálat során biztosítani kell, hogy:

a) külsőleg ellenőrizzék az elemeket, hogy nincs rajtuk rozsda, kipattogzás, kopás, horpadás, torzulás, hegesztési hiba vagy bármilyen más meghibásodás, ami miatt a battériás kocsi, ill. MEG-konténer szállítása nem lenne biztonságos;

b) ellenőrizzék a csővezetéket, a szelepeket és a tömítéseket, hogy nincs rajtuk rozsda, sérülés vagy bármi bármilyen más meghibásodás, ami miatt a battériás kocsi, ill. MEG-konténer töltése, ürítése vagy szállítása nem lenne biztonságos;

c) a csőkarima csatlakozásoknál és vakkarimáknál a hiányzó vagy laza csavarokat (csavaranyákat) pótolják, ill. meghúzzák;

d) minden biztonsági szerkezet és szelep mentes a korróziótól, deformációtól és minden olyan sérüléstől vagy meghibásodástól, ami megakadályozhatja normális működését. A távműködtetésű zárószerkezeteket és az önzáró szelepeket ki kell próbálni, hogy megfelelően működnek-e;

e) az előírt jelölések a battériás kocsin, ill. a MEG-konténeren olvashatóak, és a vonatkozó követelményeknek megfelelnek; és

f) a battériás kocsi, ill. MEG-konténer váz- és tartószerkezete, ill. emelésre szolgáló berendezései megfelelő állapotban vannak.

6.8.3.4.16 A 6.8.3.4.10 – 6.8.3.4.15 pont szerinti vizsgálatokat, ellenőrzéseket és próbákat az illetékes hatóság által elismert szakértőnek kell végeznie, és e műveletek eredményéről tanúsítványt kell kiadnia, még akkor is, ha a vizsgálat negatív eredménnyel járt. A tanúsítványban – a 6.8.2.3.1 ponttal összhangban – hivatkozni kell azon anyagok felsorolására, amelyek szállítására a battériás kocsit, ill. a MEG-konténert jóváhagyták.

Minden egyes megvizsgált tartány, battériás kocsi, ill. MEG-konténer tartány-vizsgálati könyvéhez (gépkönyvéhez) csatolni kell a tanúsítvány másolatát (lásd. a 4.3.2.1.7 pontot).

6.8.3.5 ***Jelölés***

6.8.3.5.1 A 6.8.2.5.1 pontban előírt fémtáblán vagy a tartány falán – ha a fal úgy van megerősítve, hogy a tartány szilárdságát nem csökkenti – a következő kiegészítő adatokat kell feltüntetni beütéssel vagy más hasonló módon.

6.8.3.5.2 Csak egyféle anyag szállítására használt tartányokon:

– a gáz helyes szállítási megnevezését, ezenkívül az m.n.n. tételek alá sorolt gázoknál a műszaki megnevezés[34)].

Ezt a jelölést ki kell egészíteni:

– térfogatra (nyomásra) töltött, sűrített gázok szállítására használt tartányok esetében a 15 °C-on a tartányra megengedett legnagyobb töltési nyomással; és
– a tömegre töltött, sűrített gázok, valamint a cseppfolyósított, a mélyhűtött, cseppfolyósított és az oldott gázok szállítására használt tartányok esetében a legnagyobb megengedett töltési tömeggel kg-ban és a töltési hőmérséklettel, ha az –20 °C alatt van.

6.8.3.5.3 Többféle anyag szállítására használható (többcélú) tartányokon:

– a tartányra engedélyezett gázok helyes szállítási megnevezését és ezenkívül az m.n.n. tételek alá tartozó gázok esetében a műszaki megnevezést[16)].

Ezen kívül minden gázra meg kell adni a legnagyobb megengedett töltési tömeget kg-ban.

6.8.3.5.4 A mélyhűtött, cseppfolyósított gázok szállításához használt tartányokon:

– a legnagyobb engedélyezett üzemi nyomást.

6.8.3.5.5 A hőszigeteléssel ellátott tartányokon:

– a „hőszigetelt” vagy „vákuummal hőszigetelt” feliratot.

6.8.3.5.6 A 6.8.2.5.2 pontban előírt adatokon kívül a következőket kell felírni

a tartálykocsi mindkét oldalára vagy táblára:	magára a tankkonténerre vagy egy táblára:

a) – a bizonyítvány szerinti (lásd a 6.8.2.3.1 pontot) tartánykódot a tartány tényleges próbanyomásával együtt;
– az „engedélyezett legalacsonyabb töltési hőmérséklet …” feliratot;

b) ha a tartányt csak egyetlen anyag szállítására használják:
– a gáz helyes szállítási megnevezését, ezenkívül az m.n.n. tételek alá sorolt gázoknál a műszaki megnevezést[16)];

[34)] A „helyes szállítási megnevezés”, ill. – adott esetben – az „m.n.n. tétel helyes szállítási megnevezése a műszaki névvel kiegészítve” helyett a következő megnevezések is engedélyezettek:
– az UN 1078 hűtőgáz, m.n.n. esetében: F1 keverék, F2 keverék, F3 keverék;
– az UN 1060 metil-acetilén és propadién keverék, stabilizált esetén: P1 keverék, P2 keverék;
– az UN 1965 szénhidrogén-gáz keverék, cseppfolyósított, m.n.n. esetén: A keverék, A01 keverék, A02 keverék, A0 keverék, A1 keverék, B1 keverék, B2 keverék, B keverék, C keverék. A 2.2.2.3 bekezdésben a 2F osztályozási kód alatt az UN 1965 anyaghoz fűzött 1. megjegyzésben felsorolt kereskedelmi nevek csak kiegészítésképpen használhatók;
– az UN 1010 butadiének, stabilizált esetén: 1,2-butadién, stabilizált, 1,3-butadién, stabilizált.

– a tömegre töltött, sűrített gázok esetében, valamint a cseppfolyósított gázok, a mélyhűtött, cseppfolyósított gázok és az oldott gázok esetében a legnagyobb megengedett töltési tömeget kg-ban;

c) ha a tartány többcélú:

– a tartányra engedélyezett gázok helyes szállítási megnevezését és ezenkívül az m.n.n. tételek alá tartozó gázok esetében a műszaki megnevezést[16)];

– ezen kívül minden gázra meg kell adni a legnagyobb megengedett töltési tömeget kg-ban;

d) ha a tartány hőszigetelt:

– a „hőszigetelt” (vagy „vákuummal hőszigetelt”) feliratot a nyilvántartásba vevő ország egyik hivatalos nyelvén, valamint, ha ez a nyelv nem az orosz, akkor oroszul is, kivéve, ha a fuvarozásban érintett országok közötti megállapodások mást írnak elő.

6.8.3.5.7 A 6.8.2.5.2 pont szerinti terhelési határokat

– a tömegre töltött, sűrített gázoknál
– a cseppfolyósított, ill. a mélyhűtött cseppfolyósított gázoknál, és
– az oldott gázoknál

a szállított anyagra vonatkozóan a tartány megengedett legnagyobb töltési tömegének figyelembevételével kell meghatározni. Váltakozó felhasználású tartálykocsi esetén ugyanazon a forgatható táblán a terhelési határon kívül az éppen szállított gáz helyes szállítási megnevezését is fel kell tüntetni. A forgatható táblát (kocsitáblát) úgy kell kialakítani és rögzíteni, hogy a fuvarozás során ne forduljon át és ne lazuljon meg (különösen ütközés vagy véletlen folytán).

(fenntartva)

6.8.3.5.8 A 6.8.3.2.13 pont szerinti leszerelhető tartányokat hordozó kocsik kocsitábláin a 6.8.2.5.2 és a 6.8.3.5.6 pont szerinti adatokat nem kell feltüntetni.

(fenntartva)

6.8.3.5.9 (fenntartva)

A battériás kocsik és MEG-konténerek jelölése

6.8.3.5.10 Ellenőrzés céljából könnyen elérhető helyre minden battériás kocsira és MEG-konténerre nem korrodálódó fémtáblát kell tartósan rögzíteni. A táblán beütéssel vagy bármilyen más, hasonló módon legalább a következő adatokat kell feltüntetni:

– a jóváhagyás száma;
– a gyártó megnevezése vagy jele;
– a gyártási sorozat száma;
– a gyártás éve;

– a próbanyomás (túlnyomás)[35];

– a tervezési hőmérséklet[17] (csak akkor, ha nagyobb, mint +50 °C vagy kisebb, mint -20 °C);

– a 6.8.3.4.10 – 6.8.3.4.13 pont szerint végrehajtott első, üzembe helyezés előtti vizsgálat és a legutóbbi időszakos vizsgálat időpontja (hónap, év);

– a vizsgálatokat végző szakértő bélyegzőlenyomata.

6.8.3.5.11 A következő adatokat a battériás kocsi mindkét oldalán egy táblán kell feltüntetni:

– az üzemben tartó neve;

– az elemek száma;

– az elemek összes űrtartalma[17];

– a terhelési határok a vasúti kocsi, valamint az érintett vonalosztály alapján;

– a jóváhagyási bizonyítvány szerinti tartánykód (lásd a 6.8.2.3.1 pontot) a battériás kocsi tényleges próbanyomásával[17] együtt;

– a battériás kocsiban szállított gáz helyes szállítási megnevezése, ezenkívül az m.n.n. tételek alá sorolt gázok esetében a műszaki megnevezés[18] is;

– a 6.8.2.4.3 és a 6.8.3.4.13 pont szerinti következő vizsgálat időpontja (hónap, év).

A következő adatokat magán a MEG-konténeren vagy egy táblán kell feltüntetni:

– a tulajdonos vagy az üzemben tartó neve;

– az elemek száma;

– az elemek összes űrtartalma[17];

– a megengedett legnagyobb rakott tömeg[17];

– a jóváhagyási bizonyítvány szerinti tartánykód (lásd a 6.8.2.3.1 pontot) a MEG-konténer tényleges próbanyomásával[17] együtt;

– azon gázok helyes szállítási megnevezése (m.n.n. tétel alá sorolt gázok esetén kiegészítve a műszaki megnevezéssel[18], amelyek szállítására a MEG-konténert használják;

és tömegre töltött MEG-konténereknél:

– a saját tömeg[17].

6.8.3.5.12 A battériás kocsi, ill. a MEG-konténer vázán a töltőhely közelében elhelyezett táblán a következőket kell feltüntetni:

– a sűrített gázok szállítására használt elemeknél a legnagyobb megengedett töltési nyomást[17] 15 °C-on;

– a gáz helyes szállítási megnevezését a 3.2 fejezet szerint és ezenkívül az m.n.n. tételek alá sorolt gázok esetében a műszaki megnevezést[36];

és ezenkívül cseppfolyósított gázok esetében:

– a legnagyobb megengedett töltési tömeget[17] elemenként.

6.8.3.5.13 A palackokat, a nagypalackokat, a gázhordókat, valamint a palackkötegek palackjait a 6.2.2.7 bekezdés szerint kell jelöléssel ellátni. Ezeket a tartályokat egyedileg nem kell az 5.2 fejezetben előírt veszélyességi bárcákkal ellátni. A battériás kocsikat és a MEG-konténereket az 5.3 fejezet szerint kell narancssárga jelöléssel és nagybárcával ellátni.

---

[35]) A mértékegységet a szám után fel kell tüntetni.

[36]) A „helyes szállítási megnevezés”, ill. – adott esetben – az „m.n.n. tétel helyes szállítási megnevezése a műszaki névvel kiegészítve” helyett a következő megnevezések is engedélyezettek:

– az UN 1078 hűtőgáz, m.n.n. esetében: F1 keverék, F2 keverék, F3 keverék;

– az UN 1060 metil-acetilén és propadién keverék, stabilizált esetén: P1 keverék, P2 keverék;

– az UN 1965 szénhidrogén-gáz keverék, cseppfolyósított, m.n.n. esetén: A keverék, A01 keverék, A02 keverék, A0 keverék, A1 keverék, B1 keverék, B2 keverék, B keverék, C keverék. A 2.2.2.3 bekezdésben a 2F osztályozási kód alatt az UN 1965 anyaghoz fűzött 1. megjegyzésben felsorolt kereskedelmi nevek csak kiegészítésképpen használhatók;

– az UN 1010 butadiének, stabilizált esetén: 1,2-butadién, stabilizált, 1,3-butadién, stabilizált.

6.8.3.6 ***A szabvány szerint tervezett, gyártott és vizsgált battériás kocsikra, ill. MEG-konténerekre vonatkozó követelmények***

(fenntartva)

6.8.3.7 ***A nem szabvány szerint tervezett, gyártott és vizsgált battériás kocsikra, ill. MEG-konténerekre vonatkozó követelmények***

Azokat a battériás kocsikat, ill. MEG-konténereket, amelyeket nem a 6.8.3.6 bekezdésben felsorolt szabványok szerint terveztek, gyártottak és vizsgáltak, az illetékes hatóság által elismert műszaki szabályzat előírásai szerint kell tervezni, gyártani és vizsgálni. A 6.8.3 szakasz minimális követelményeinek azonban meg kell felelni.

6.8.4 Különleges előírások

Megjegyzés: ***1.*** *A legfeljebb 60 °C lobbanáspontú folyadékokra és a gyúlékony gázokra lásd még a 6.8.2.1.26, a 6.8.2.1.27 és a 6.8.2.2.9 pontot is.*

2. *A legalább 1 MPa (10 bar) próbanyomású tartányokra és a mélyhűtött, cseppfolyósított gázok szállítására szolgáló tartányokra lásd a 6.8.5 szakaszt.*

Ha a 3.2 fejezet „A” táblázat 13 oszlopában fel vannak tüntetve, a következő különleges előírásokat kell alkalmazni:

a) Gyártás (TC)

TC1 A tartány anyagára és gyártására a 6.8.5 szakasz követelményei vonatkoznak.

TC2 A tartányt és szerelvényeit legalább 99,5%-os tisztaságú alumíniumból vagy olyan alkalmas acélból kell készíteni, ami nem hajlamos a hidrogén-peroxid elbontására. A falvastagságot a 6.8.2.1.17 és a 6.8.2.1.21 pont szerint kell meghatározni.

TC3 A tartányt ausztenites acélból kell gyártani.

TC4 A tartányt zománcból vagy azonos hatékonyságú anyagból készített béléssel kell ellátni, ha a tartány anyagát az UN 3250 klór-ecetsav megtámadja.

TC5 A tartányt legalább 5 mm vastag ólombéléssel vagy ezzel egyenértékű béléssel kell ellátni.

TC6 Ha a tartányhoz alumínium használatára van szükség, az ilyen tartányt legalább 99,5%-os tisztaságú alumíniumból kell gyártani. A tartányok falvastagságát a 6.8.2.1.17 és a 6.8.2.1.21 pont szerint kell meghatározni.

TC7 (fenntartva)

b) Szerelvények (TE)

TE1 (fenntartva)

TE2 (fenntartva)

TE3 A tartánynak a következő előírásoknak is meg kell felelnie. A melegítő berendezés nem nyúlhat be a tartány belsejébe, hanem azt a tartány külsejére kell felszerelni. A foszfor eltávolítására használt csövet azonban

fűtőköpennyel lehet ellátni. A köpeny fűtőkészülékét úgy kell beállítani, hogy a foszfor hőmérséklete ne emelkedjen a tartány töltési hőmérséklete fölé. A töltő- és ürítőcsőnek a tartány felső részébe kell csatlakoznia, nyílások a tartányban csak a foszfor legmagasabb megengedett szintje fölötti részén lehetnek, és reteszelhető kupakkal teljesen zárhatóknak kell lenniük.

A tartányt a foszforszint ellenőrzésére mérőberendezéssel kell ellátni, és ha védőfolyadékként vizet használnak, olyan rögzített szintjelzéssel kell ellátni, amely a megengedett legmagasabb vízszintet mutatja.

TE4 A tartányt nehezen gyulladó anyagból készített hőszigeteléssel kell ellátni.

TE5 Ha a tartány hőszigeteléssel van ellátva, az ilyen hőszigetelést nehezen gyulladó anyagból kell készíteni.

TE6 A tartány ellátható olyan szerkezettel, amely megakadályozza a túlzott nyomás vagy vákuum kialakulását a tartányban, és a kialakítása eleve kizárja, hogy szivárogjon vagy a szállított anyagtól eltömődjön.

TE7 A tartány ürítőberendezését két, egymástól függetlenül működő, egymás mögötti zárószerkezettel kell ellátni, amelyek közül az első jóváhagyott típusú, pillanatzáró szeleppel ellátott belső zárószelepből, a második az ürítőcsonk mindegyik végén külső tolózárból áll. Mindkét külső tolózár kibocsátónyílásán vakkarimát vagy más azonos biztonságot nyújtó szerkezetet kell alkalmazni. A belső zárószelepnek a tartányon akkor is rögzítve és zárva kell maradnia, ha az ürítőcső leszakad.

TE8 A tartány külső töltő-ürítőcső csatlakozásait olyan anyagból kell készíteni, amely nem hajlamos a hidrogén-peroxid bomlásának előidézésére.

TE9 A tartány felső részén olyan zárószerkezetet kell elhelyezni, amely megakadályozza a tartányban a szállított anyag bomlásából adódó túlnyomás kialakulását, a folyadék kiszivárgását és idegen anyagoknak a tartányba bejutását.

TE10 A tartány zárószerkezeteit úgy kell kialakítani, hogy a szállítás során a megszilárduló anyag ne akadályozza a szerkezet működését. Ha a tartány hőszigetelő anyaggal van borítva, az anyagnak szervetlennek és gyúlékony anyagoktól teljesen mentesnek kell lennie.

TE11 A tartányt és üzemi szerelvényeit úgy kell kialakítani, hogy megakadályozzák idegen anyagoknak a tartányba való bejutását, a folyadék kiszivárgását és a tartányban az anyag bomlásából adódó túlnyomás kialakulását. Olyan biztonsági szelep, amely megakadályozza idegen anyagoknak a tartányba való bejutását, kielégíti ezt az előírást.

TE12 A tartányt a 6.8.3.2.14 pont előírásainak megfelelő hőszigeteléssel kell ellátni. A fényvédő tetőt és a tartány általa nem fedett minden részét, illetve a teljes hőszigetelés külső felületét vagy fehérre kell festeni, vagy világos színű, metál fényezésűnek kell lennie. A festést minden szállítás előtt meg kell tisztítani és sárgulás vagy sérülés esetén fel kell újítani. A hőszigetelésnek nem szabad semmiféle gyúlékony anyagot tartalmaznia.

A tartányt hőmérséklet érzékelő szerkezettel kell ellátni.

A tartányt biztonsági szelepekkel és vészlefúvó szerkezetekkel kell ellátni. Vákuumszelepek is használhatók. A vészlefúvó szerkezeteknek a szerves

peroxid tulajdonságai és a tartány szerkezeti jellemzői alapján meghatározott nyomáson kell működésbe lépniük. A tartány testben olvadóbetétek nem engedélyezettek.

A tartányt rugóterhelésű biztonsági szelepekkel kell ellátni, ami megakadályozza a tartányban az 50 °C-on keletkező bomlástermékek és felszabaduló gőzök okozta lényeges nyomásnövekedést. A biztonsági szelep(ek) nyitónyomását és teljesítményét a TA2 különleges előírásban előírt vizsgálatok eredményei alapján kell meghatározni. A nyitónyomás azonban semmi esetre sem lehet akkora, hogy a tartány felborulása esetén a szelepen keresztül folyadék szabadulhasson ki.

A vészlefúvó szerkezetek rugóterhelésű vagy hasadótárcsás típusúak lehetnek, és lehetővé kell tenniük minden bomlástermék és gőz eltávolítását, amely az öngyorsuló bomlás alatt fejlődik, vagy akkor, ha legalább egy óráig olyan láng veszi körül, amely a következő képlettel jellemezhető:

$q = 70961 \cdot F \cdot A^{0,82}$,

ahol

q = hőfelvétel, W

A = nedvesített felület, m^2

F = szigetelési együttható,

– $F = 1$ nem szigetelt tartányokra, vagy

– $F = \dfrac{U(923 - T_{PO})}{47032}$ szigetelt tartányokra,

– Ahol

$U = K/L$ = a szigetelőréteg hőátadási együtthatója, $W \cdot m^{-2} \cdot K^{-1}$

K = a szigetelőréteg hővezetési együtthatója, $W \cdot m^{-1} \cdot K^{-1}$

L = a szigetelőréteg vastagsága, m

T_{PO} = a peroxid hőmérséklete lefúváskor, K

A vészlefúvó szerkezet(ek) nyitónyomásának nagyobbnak kell lennie, mint az előzőekben meghatározottak és azt a TA2 különleges előírásban előírt vizsgálatok eredményei alapján kell meghatározni. A vészlefúvó szerkezetet úgy kell méretezni, hogy a tartányban a legnagyobb nyomás soha ne haladja meg a tartány próbanyomását.

Megjegyzés: *A vészlefúvó szerkezet méretezésére a Vizsgálatok és kritériumok kézikönyv 5. Függelékben található példa.*

A teljes hőszigetelésű tartányoknál a vészlefúvó szerkezet(ek) teljesítményét és beállítását a felület 1%-át kitevő szigetelés veszteséget feltételezve kell meghatározni.

A tartányok vákuumszelepeit és rugóterhelésű biztonsági szelepeit lángzárral kell ellátni, kivéve, ha a szállítandó anyagok és azok bomlástermékei nem éghetőek. A lefúvási teljesítménynek a lángzár által okozott csökkenésére figyelemmel kell lenni.

TE13 A tartányt hőszigeteléssel kell ellátni és fel kell szerelni külső fűtőberendezéssel.

TE14 A tartányt hőszigeteléssel kell ellátni. A tartánnyal közvetlenül érintkezésben levő hőszigetelés gyulladási hőmérsékletének legalább 50 °C-kal magasabbnak kell lennie annál a legmagasabb hőmérsékletnél, amelyre a tartányt kialakították.

TE15 (fenntartva)

TE16 A tartálykocsi semmilyen része sem készülhet fából, kivéve, ha alkalmas bevonattal van ellátva.

(fenntartva)

TE17 A leszerelhető tartányokra a következő előírások vonatkoznak:

a) a kocsin úgy kell rögzíteni, hogy ne mozdulhassanak el;

b) nem köthetők össze gyűjtőcsővel;

c) ha a tartányok gördíthetők, a szelepeket védősapkával kell ellátni.

(fenntartva)

TE18 (fenntartva)

TE19 (fenntartva)

TE20 Függetlenül a 4.3.4.1.2 pontban szereplő csoportos hozzárendelés szerinti tartány rangsor által megengedett egyéb tartánykódoktól, a tartányt biztonsági szeleppel kell ellátni.

TE21 A zárószerkezeteket rögzíthető sapkával kell védeni.

TE22 A folyékony anyagok, ill. gázok szállítására használt tartálykocsikat, valamint a battériás kocsikat úgy kell kialakítani, hogy legyen lehetőség a fellépő dinamikus terhelés átvételére vagy az energia elnyelésére a tartálykocsi szerkezeti elemének rugalmas vagy maradó alakváltozása révén vagy más, hasonló megoldással (pl. törőelemek alkalmazásával). Az energia elnyelés egyenes sínszakaszon történő felütközésre vonatkozik.

Az energia elnyelése csak olyan esetben következhet be maradó alakváltozás révén, amely a normális vasútüzemi körülmények között nem fordul elő (12 km/h-nál nagyobb ütközési sebesség esetén) vagy ha az ütközőkön ébredő erő meghaladja az 1500 kN értéket.

A kocsik két végén a dinamikus terhelés átvétele (energia elnyelése) során nem érheti olyan erőhatás a

(fenntartva)

tartányt, amely annak látható, maradó alakváltozását okozná.
Ezen különleges előírás rendelkezései teljesítettnek tekinthetők, ha az UIC 573 Döntvény 1.4 és 1.1.6 pontját (Műszaki feltételek a tartálykocsik gyártásához, 2008.10.01-jei 7. kiadás) alkalmazzák.

Megjegyzés: *A konstrukció értékelési kritériumait és a vizsgálati módszereket az illetékes hatóság előírásai határozzák meg.*

TE23 A tartányt olyan szerkezettel kell ellátni, amely megakadályozza a túlzott nyomás vagy vákuum kialakulását a tartányban, és a kialakítása eleve kizárja, hogy szivárogjon vagy a szállított anyagtól eltömődjön.

TE24 (fenntartva)

TE25 A tartálykocsik tartányfenekeit a kocsik ütköző-vonó szerkezetei (automata kapcsolók, üköző tányérok, rugós csavaros vonóhorgok) okozta kár mérséklése érdekében védeni kell a következő intézkedések legalább egyikének az alkalmazásával.

(fenntartva)

a) A tartályfenekek védelme a kocsik vonószerkezetének káros hatásától.

Az ütközőfelugrás elleni védőeszköz

- felszerelése ne növelje annak kockázatát, hogy ütközéskor a tartányfeneket átszúródjanak;
- bírjon ki 150 kN függőlegesen (felfelé és lefelé) ható erőt ;
- legyen működőképes függetlenül attól, hogy a kocsi mennyire van megrakva, ill. elhasználódva;
- minden ütköző agy automatikus kapcsoló szerkezet felett legyen felszerelve;
- legyen elegendően széles, hogy megvédje a tartányfeneket a kocsi ütköző vagy az automatikus kapcsolószerkezet egyenes irányú ütésétől;
- tegye lehetővé a kocsi szabad beállását 80 méter vagy nagyobb sugarú ívben;
- tegye lehetővé az ütközők felszerelését az UIC 573 Döntvényben[20)] (Műszaki feltételek a tartálykocsik

gyártásához, 2008.10.01-jei 7. kiadás) foglaltak szerint;

– működjön hatékonyan függetlenül attól hogy van-e hasonló szerkezet a szomszédos kocsin;
– biztosítsa, hogy a vasúti kocsi alváza ugyanazon síkban maradjon.

az ütközőfelugrás elleni védőeszköz

– nem akadályozhatja a vasúti kocsi normál üzemelését (pl. ívben való haladás, szabad távolság megléte a kocsirendezők munkájához, stb.);
– nem akadályozhatja az ütköző normális működését (rugalmas vagy maradó alakváltozás) (lásd még a 6.8.4 szakasz b) pontjában lévő TE22 különleges előírást);
– tegye lehetővé az ütközők védőszerkezeteinek (a függőleges mozgás korlátozók) ütközőtengelyhez képest 20 mm-nél nagyobb vízszintes irányú elmozdulását.

b) A tartányfenekek megnövelt falvastagsága, nagyobb energia elnyelő képességű anyag alkalmazása

A tartányfenekek falvastagságának növelését, vagy más, nagyobb energia elnyelő képességű anyag alkalmazását az illetéke hatóság határozza meg.

c) A tartányfenekek szendvics burkolása

Ha a védelmet szendvics burkolat látja el, annak a tartányfenék teljes területét le kell fednie és a „Veszélyes anyagok szállítótartályai. Fémtartályok legfeljebb 0,5 bar üzemi nyomásra. Kialakítás és konstrukció” című EN 13094 szabvány „B” melléklete szerint mérve legalább 22 kJ energia elnyelő képességűnek kell lennie (ami 6 mm-es falvastagságnak felel meg). Ha szerkezeti kialakítással a korrózió veszélye nem küszöbölhető ki,

lehetőséget kell biztosítani a tartányfenék külső falának ellenőrzésére, pl. leszerelhető burkolat.

d) Védőpajzs a rugós menetes vonóhoroggal és ütközőkkel ellátott vasúti kocsi mindkét végén

Ha a kocsi mindkét végén védőpajzs van, a következő követelményeknek kell teljesülni:

- a védőpajzs mellgerenda felső szélétől mért magasságának le kell fedni vagy a tartány átmérőjének kétharmadát, vagy legalább 900 mm-t és ezenkívül a felső szélénél el kell látni a felemelkedő ütközőt lefogó eszközzel;
- a védőpajzsnak minden esetben le kell fednie a tartány szélességét a megfelelő magasságig, továbbá a védőpajzsnak teljes magasságában legalább olyan szélesnek kell lenni, mint az ütközőtányérok külső széle által meghatározott távolság;
- a védőpajzs falvastagságának legalább 6 mm-nek kell lennie;
- a védőpajzsot és a rögzítési pontjait úgy kell kiképezni, hogy minimális legyen annak a lehetősége, hogy a védőpajzs maga átszúrhassa tartányfeneket.

e) Védőpajzs a tartányfenekek védelmére automatikus kapcsoló szerkezet esetén

Ha a tartányfenekek védelmére védőpajzsot alkalmaznak, a következő követelményeknek kell teljesülni.

- a védőpajzsnak a tartányfeneket legalább 1100 mm-ig kell fednie (a mellgerenda felső szélétől mérve) az automatikus kapcsolókonzol szétkapcsolásvédő szükséges berendezésével együtt. A védőpajzs fen említett teljes magassága legalább 1200 mm kell legyen;
- a védőpajzs falvastagsága legalább 12 mm kell legyen;
- a védőpajzsok és azok kapcsolási zónái olyanok kell legyenek, hogy a tartányfenekek védőpajzsok általi

sérülésének veszélye minimális legyen.

A jelen utasításban említett falvastagságok referencia acélra vonatkoznak. Más anyag alkalmazása esetén – a szerkezeti acél kivételével – a megfelelő falvastagságot a 6.8.2.1.18 pontban lévő képlet alapján kell kiszámítani. Az R_m és az A értékeire az anyagszabványok által meghatározott legkisebb értékeket kell használni.

c) Típusjóváhagyás (TA)

TA1 A tartányt nem szabad szerves anyagok szállítására jóváhagyni.

TA2 Ez az anyag csak a származási ország illetékes hatósága által meghatározott feltételek mellett szállítható tartálykocsiban vagy tankkonténerben, ha a következőkben említett vizsgálatok alapján az illetékes hatóság úgy ítéli meg, hogy a szállítás biztonságosan végrehajtható.

Ha a származási ország nem valamely SZMGSZ Tagállam, ezeket a feltételeket a küldemény által érintett első SZMGSZ Tagállam illetékes hatóságának kell elismernie.

A tartány típusjóváhagyásához vizsgálatokat kell végezni:

– annak bizonyítására, hogy a szállított anyag összeférhető minden olyan anyaggal, amellyel normál esetben a szállítás során érintkezésbe kerül;

– hogy megfelelő adatok álljanak rendelkezésre ahhoz, hogy a tartány szerkezeti jellemzőit is figyelembe véve a vészlefúvó szerkezetek és a biztonsági szelepek tervezhetők legyenek; és

– az anyag biztonságos szállításához szükséges különleges követelmények meghatározásához.

A vizsgálatok eredményeit fel kell tüntetni a típusjóváhagyási bizonyítványban.

TA3 Ez az anyag csak LGAV vagy SGAV tartánykódú tartányokban szállítható; a 4.3.4.1.2 pont szerinti tartány rangsor nem alkalmazható.

TA4 Az 1.8.7 szakasz szerinti megfelelőség értékelési eljárást az illetékes hatóságnak, meghatalmazott képviselőjének, vagy az 1.8.6.4 bekezdés szerint az EN ISO/IEC 17020:2004 szabvány alapján akkreditált A típusú vizsgáló szervezetnek kell végrehajtania.

d) Vizsgálatok (TT)

TT1 A tiszta alumíniumból készült tartányokat üzembe helyezés előtt és időszakosan elegendő 250 kPa (2,5 bar) nyomással (túlnyomással) a folyadéknyomás-próbának alávetni.

TT2 A tartány belső bevonatát minden évben az illetékes hatóság által elismert szakértővel kell ellenőriztetni, akinek a tartány belsejét meg kell vizsgálni.

TT3	(fenntartva)	A tartányt 6.8.2.4.2 bekezdés előírásaitól eltérően legalább nyolc évenként kell időszakos vizsgálatnak alávetni, aminek ki kell terjednie a megfelelő készülékkel végzett falvastagság ellenőrzésre. Ilyen tartánynál a 6.8.2.4.3 pont szerinti tömörségi próbát és ellenőrzést legalább négy évenként el kell végezni.

TT4 A tartányt

négy évenként	két és fél évenként

alkalmas készülékkel (pl. ultrahanggal) a korrózióállóságra meg kell vizsgálni.

TT5 A tartányon a folyadéknyomás-próbát

négy évenként	két és fél évenként

meg kell ismételni.

TT6	A tartányt legalább négy évenként időszakos vizsgálatnak kell alávetni, ennek keretében folyadéknyomás-próbát is kell végezni.	(fenntartva)

TT7 A 6.8.2.4.2 pont előírásaitól eltérően a belső állapot időszakos vizsgálatát az illetékes hatóság által jóváhagyott programmal is lehet helyettesíteni.

TT8 Az UN 1005 vízmentes ammónia szállítására jóváhagyott tartányokat, amelyeket az anyagszabvány szerinti finom szemcseszerkezetű, 400 MPa-nál nagyobb folyáshatárú acélból gyártottak, a 6.8.2.4.2 pont szerinti minden időszakos vizsgálat alkalmával a felületi repedések észleléséhez mágneses repedésvizsgálatnak kell alávetni.

Minden tartány alsó részén minden kör- és hosszvarratot legalább hosszúságuk 20%-át kitevő mértékben, valamint minden csőcsonk hegesztést és a javított vagy csiszolt területeket meg kell vizsgálni.

TT9 A vizsgálatokhoz (beleértve a gyártás ellenőrzését) az 1.8.7 szakasz szerinti eljárásokat az illetékes hatóságnak, meghatalmazott képviselőjének vagy az 1.8.6.4 bekezdés szerint az EN ISO/IEC 17020:2004 szabvány alapján akkreditált A típusú vizsgáló szervezetnek kell végrehajtania.

e) Jelölés (TM)

Megjegyzés: *Ezeket a jelöléseket a jóváhagyó ország valamelyik hivatalos nyelvén, és ezenkívül, ha ez a nyelv nem az orosz, akkor orosz nyelven is meg kell szövegezni, kivéve, ha a fuvarozásban érintett országok közötti megállapodások másként rendelkeznek.*

TM1 A tartányt a 6.8.2.5.2 pontban előírtakon kívül el kell látni a "**Szállítás alatt tilos kinyitni. Öngyulladásra hajlamos anyag**" felirattal (lásd az előző megjegyzést is).

TM2 A tartányt a 6.8.2.5.2 pontban előírtakon kívül el kell látni a "**Szállítás alatt tilos kinyitni. Vízzel érintkezve gyúlékony gázokat fejleszt**" felirattal (lásd az előző megjegyzést is).

TM3 A tartányon a 6.8.2.5.1 pontban előírt táblán fel kell tüntetni az engedélyezett anyagok megnevezését és a tartány megengedett legnagyobb rakomány tömegét kg-ban.

A 6.8.2.5.2 pont szerinti terhelési határokat az adott anyagra a megengedett legnagyobb töltési tömeg figyelembevételével kell megállapítani.

TM4 A tartányon a 6.8.2.5.2 pontban előírt fémtáblán vagy a tartány falán – ha az úgy van megerősítve, hogy szilárdságát nem csökkenti – a következő kiegészítő adatot kell feltüntetni beütéssel vagy más hasonló módon: az anyag kémiai elnevezése engedélyezett koncentrációjával együtt.

TM5 A tartányra a 6.8.2.5.1 pontban előírt adatokon kívül fel kell írni a tartány legutóbbi belső vizsgálatának idejét (hónap, év).

TM6 A tartálykocsikra és battériás kocsikra az 5.3.5 szakasz szerinti narancssárga csíkot fel kell tüntetni. (fenntartva)

TM7 A 6.8.2.5.1 pontban előírt táblára beütéssel vagy más hasonló módon fel kell tüntetni az 5.2.1.7.6 pontban ábrázolt sugárveszély szimbólumot is. A stilizált lóherét közvetlenül a tartány falába is be lehet vésni, ha a falak úgy meg vannak erősítve, hogy a bevésés nem csökkenti a tartány szilárdságát.

6.8.5 A legalább 1 MPa (10 bar) próbanyomású tartálykocsik és tankkonténerek tartányai gyártási anyagaira és gyártására, valamint a 2 osztályba tartozó mélyhűtött, cseppfolyósított gázok szállítására használt tartálykocsik és tankkonténerek tartányai gyártási anyagaira és gyártására vonatkozó előírások

6.8.5.1 ***Anyagok és tartányok***

6.8.5.1.1 a) A következő anyagok szállítására szolgáló tartányokat acélból kell gyártani:

– a 2 osztály sűrített, cseppfolyósított és oldott gázai,

– a 4.2 osztály UN 1380, 2845, 2870, 3194 és 3391, 3392, 3393 és 3394 számú anyagai, valamint

– a 8 osztály anyagai közül az UN 1052 vízmentes hidrogén-fluorid és az UN 1790 fluor-hidrogénsav 85%-nál több hidrogén-fluorid tartalommal.

b) (fenntartva)

c) A 2 osztályba tartozó mélyhűtött, cseppfolyósított gázok szállítására használt tartányokat acélból, alumíniumból, alumíniumötvözetből, rézből vagy rézötvözetből (pl. sárgarézből) kell gyártani. A rézből vagy rézötvözetből gyártott tartányokat csak olyan gázokhoz szabad használni, amelyek nem tartalmaznak acetilént; az etilén azonban tartalmazhat 0,005% acetilént.

d) Csak olyan anyagok használhatók, amelyek a tartány és felszerelései legkisebb és legnagyobb üzemi hőmérsékletéhez megfelelőek.

6.8.5.1.2 A tartányok gyártásához használható anyagok a következők:

a) olyan acélok, amelyek a legkisebb üzemi hőmérsékleten sem hajlamosak a ridegtörésre (lásd a 6.8.5.2.1 pontot):

– szerkezeti acélok (kivéve a 2 osztály mélyhűtött, cseppfolyósított gázaihoz);

– finom szemcseszerkezetű acél -60 °C hőmérsékletig;

– nikkellel ötvözött acél (0,5…9% nikkeltartalommal) a nikkeltartalomtól függően -196 °C hőmérsékletig;

– ausztenites króm-nikkel acél - 270 °C hőmérsékletig;

b) legalább 99,5% tisztasági fokú alumínium vagy alumíniumötvözetek (lásd a 6.8.5.2.2 pontot);

c) legalább 99,9%-os tisztasági fokú, oxigénmentes réz vagy 56%-nál több rezet tartalmazó rézötvözetek (lásd a 6.8.5.2.3 pontot).

6.8.5.1.3 a) Az acélból, alumíniumból vagy alumíniumötvözetből gyártott tartányok csak hegesztettek vagy varrat nélküliek lehetnek.

b) Az ausztenites acélból, rézből vagy rézötvözetből gyártott tartányok keményforrasztással is készülhetnek.

6.8.5.1.4 A szerelvényeket és a tartozékokat vagy csavarozással, vagy a következő módon lehet a tartányokra rögzíteni:

a) acélból, alumíniumból és alumíniumötvözetből készült tartányokra hegesztéssel;

b) ausztenites acélból, vörösrézből vagy rézötvözetből készült tartányokra hegesztéssel vagy keményforrasztással.

6.8.5.1.5 A tartányokat úgy kell kialakítani, és úgy kell a kocsi alvázára vagy a konténerkeretbe rögzíteni, hogy eleve kizárt legyen a teherviselő elemek olyan lehűlése, amely ridegtörést okozhat. A tartányokat rögzítő szerkezeti részeket is oly módon kell kialakítani, hogy szükséges mechanikai szilárdságuk még akkor is megmaradjon, ha a tartány a legkisebb megengedett üzemi hőmérsékleten van.

6.8.5.2 ***Vizsgálati követelmények***

6.8.5.2.1 *Acéltartányok*

A tartányok gyártásához használt anyagoknak és a hegesztési varratoknak a 6.8.2.1.8, ill. a 6.8.2.1.10 pont szerinti legkisebb üzemi hőmérsékleten a fajlagos ütőmunka szempontjából legalább a következő feltételeknek kell megfelelniük

– A vizsgálatot V bemetszésű próbatestekkel (KCV) vagy az illetékes hatóság követelményeinek megfelelően U bemetszésű próbatestekkel (KCU) az általa elfogadott módszerrel kell végezni;

– Szerkezeti acél, finom szemcseszerkezetű acél, 5%-nál kevesebb Ni-tartalmú ferrites acélötvözet, 5…9% Ni-tartalmú ferrites acélötvözet és ausztenites króm-nikkel acél próbapálca esetén a legkisebb fajlagos ütőmunkának (lásd 6.8.5.3.1 – 6.8.5.3.3) 34 J/cm^2-nek kell lenni. A próbatest hossztengelyének a hengerlési irányra merőlegesnek, a V alakú bemetszésnek a lemez felületére merőlegesnek kell lennie (az ISO R148 szerint). (A szerkezeti acél próbapálca hossztengelye az érvényes ISO szabványok szerint a hengerlési iránnyal egybeeshet.;

– Ausztenites acéloknál csak a hegesztési varratokat kell a fajlagos ütőmunka-vizsgálatnak alávetni;

– A -196 °C-nál kisebb üzemi hőmérsékletek esetén a fajlagos ütőmunka-vizsgálatot nem a legkisebb üzemi hőmérsékleten, hanem -196 °C-on hajtják végre.

6.8.5.2.2 *Alumínium- vagy alumíniumötvözet-tartányok*

A tartányok hegesztési varratainak meg kell felelniük az illetékes hatóság által előírt követelményeknek.

6.8.5.2.3 *Réz vagy rézötvözet tartányok*

A fajlagos ütőmunka kielégítő voltának meghatározásához nem szükséges vizsgálatot végezni.

6.8.5.3 A fajlagos ütőmunka-vizsgálat KCV eljárással

6.8.5.3.1 10 mm-nél vékonyabb, de legalább 5 mm vastag lemezeknél 10 mm x *e* mm keresztmetszetű próbatestet kell használni, ahol *e* a lemez vastagsága. Szükség esetén megengedett a 7,5 mm-re vagy 5 mm-re történő megmunkálás. A legkisebb 34 J/cm^2 értéknek minden esetben meg kell lennie.

Megjegyzés: *5 mm-nél vékonyabb lemezeknél és hegesztési varrataiknál fajlagos ütőmunka-vizsgálatot nem kell végezni.*

6.8.5.3.2 a) Lemez vizsgálatakor a fajlagos ütőmunkát három próbatesten kell meghatározni. A próbatestet a hengerlés irányára merőlegesen kell kivágni, de szerkezeti acél esetén a hengerlés irányában is kivágható.

b) A hegesztési varratok vizsgálatakor a próbatestet a következőképpen kell kivágni:

***e* ≤ 10 mm esetén**

– három próbatestet a hegesztési varrat közepén levő bemetszéssel;

– három próbatestet a hőhatás által érintett övezet közepén levő bemetszéssel; a V alakú bemetszésnek a mintadarab közepén, a megolvadt övezet határán kell lennie;

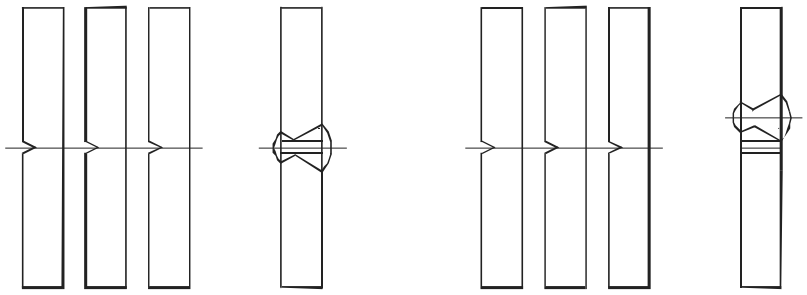

– A hegesztési varrat közepe Hőhatás által érintett övezet

10 mm < *e* ≤ 20 mm esetén

– három próbatestet a hegesztési varrat közepéről;

– három próbatestet a hőhatás által érintett övezetből; a V alakú bemetszésnek a mintadarab közepén, a megolvadt övezet határán kell lennie;

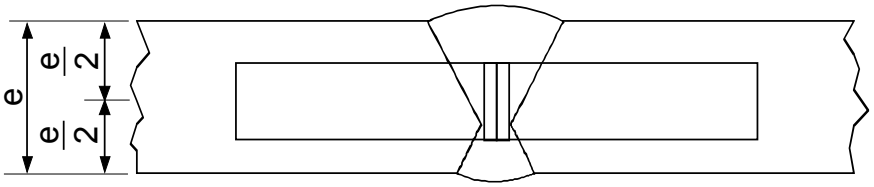

– A hegesztési varrat közepe

–

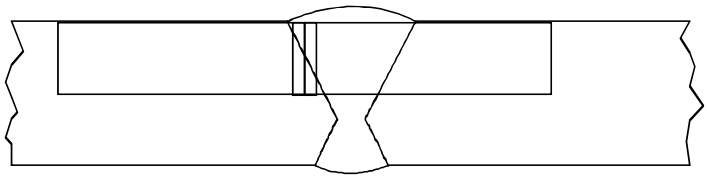

–

– Hőhatás által érintett övezet

***e* > 20 mm esetén**

– három-három próbatestből álló két készletet (egy készletet a lemez felső oldalán és egy készletet a lemez alsó oldalán) az ábrán megjelölt helyekről kivágva; ha a kivágás a hőhatás által érintett övezetből történik, a V alakú bemetszésnek a mintadarab közepén, a megolvadt övezet határán kell lennie.

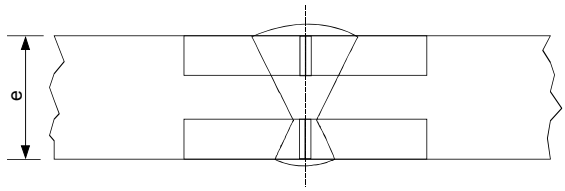

–

– A hegesztési varrat közepe

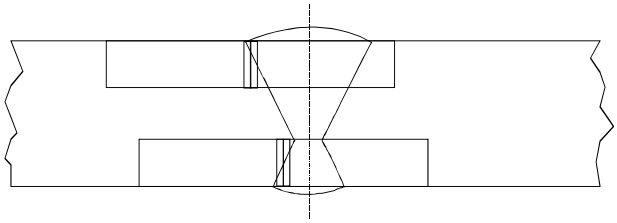

Hőhatás által érintett övezet

6.8.5.3.3 a) Lemezek esetében a három próba eredménye középértékének meg kell felelni a 6.8.5.2.1 pontban jelzett 34 J/cm^2 legkisebb értéknek. A három érték közül legfeljebb egy lehet kisebb, mint e legkisebb érték, de ez sem lehet kisebb, mint 24 J/cm^2.

b) Hegesztéseknél a hegesztési varrat közepéből vett három próbatest vizsgálatakor az eredmény középértéke nem lehet kisebb, mint a 34 J/cm^2 legkisebb érték. A három érték közül legfeljebb egy lehet kisebb, mint e legkisebb érték, de ez sem lehet kisebb, mint 24 J/cm^2.

c) A hőhatás által érintett övezet esetén (amikor a V alakú bemetszés a mintadarab közepén, a megolvadt övezet határán van) a három próbatest közül legfeljebb egynél lehet kisebb érték, mint a legkisebb 34 J/cm^2, de ez sem lehet kisebb, mint 24 J/cm^2.

6.8.5.3.4 Ha a 6.8.5.3.3 pontban előírt követelmények nem teljesülnek, a vizsgálatot egyszer meg lehet ismételni akkor, ha

a) az első három próba eredményének középértéke kisebb, mint a 34 J/cm^2 legkisebb érték, vagy

b) az egyedi értékek közül egynél többnek az értéke kisebb, mint a 34 J/cm^2 legkisebb érték, de legalább 24 J/cm^2.

6.8.5.3.5 A lemez vagy a hegesztés ismételt fajlagos ütőmunka-vizsgálatkor az egyedi értékek közül egyik sem lehet kisebb, mint a legkisebb 34 J/cm^2 érték. Az eredeti és az ismételt vizsgálati eredmények átlagának legalább 34 J/cm^2-nek kell lenni.

A hőhatás által érintett övezeten végzett ismételt fajlagos ütőmunka-vizsgálat esetében az egyedi értékek egyike sem lehet kisebb, mint 34 J/cm^2.

6.8.5.4 *Hivatkozás a szabványokra*

(fenntartva).

6.9 fejezet

A szálvázas műanyagból gyártott tankkonténerek, ill. tartányos cserefelépítmények tervezésére, gyártására, szerelvényeire, típusjóváhagyására, vizsgálatára és jelölésére vonatkozó követelmények

Megjegyzés: *A mobil tartányokra és az UN többelemes gázkonténerekre (UN MEG-konténerekre) lásd a 6.7 fejezetet; a fémből gyártott, tartálykocsikra, leszerelhető tartányokra, tankkonténerekre és tartányos cserefelépítményekre, valamint a battériás kocsikra és többelemes gázkonténerekre (MEG-konténerekre) – az UN MEG-konténerek kivételével – lásd a 6.8 fejezetet; a hulladékok szállítására szolgáló, vákuummal üzemelő tartányokra lásd a 6.10 fejezetet.*

6.9.1 Általános előírások

6.9.1.1 A szálvázas műanyag tankkonténereket, ill. tartányos cserefelépítményeket az illetékes hatóság által elismert minőségbiztosítási program szerint kell tervezni, gyártani és vizsgálni; a laminálási munkákat és a műanyag betétek hegesztését csak szakképzett személyzet végezheti az illetékes hatóság által elismert eljárással.

6.9.1.2 A szálvázas műanyag tankkonténerek, ill. tartányos cserefelépítmények tervezésére és vizsgálatára a 6.8.2.1.1, a 6.8.2.1.7, a 6.8.2.1.13, a 6.8.2.1.14 a) és b), a 6.8.2.1.25, a 6.8.2.1.27 és a 6.8.2.2.3 pont előírásait ugyancsak be kell tartani.

6.9.1.3 A szálvázas műanyag tankkonténerekhez, ill. tartányos cserefelépítményekhez fűtőelemek nem használhatók.

6.9.1.4 (fenntartva)

6.9.2 Gyártás

6.9.2.1 A tartányt alkalmas anyagból kell gyártani, amely a -40 °C és +50 °C közötti üzemi hőmérséklet-tartományban összeférhető a szállítandó anyaggal, kivéve, ha annak az országnak az illetékes hatósága, amelyben a szállítás történik, a különleges éghajlati viszonyok miatt más hőmérséklet-tartományt ír elő.

6.9.2.2 A tartány a következő három fő részből áll:

– belső betét,
– szerkezeti réteg,
– külső réteg.

6.9.2.2.1 A belső betét a tartányfal belső része, amely tartós vegyszerállósága révén elsődleges gátat képez a szállítandó anyaggal szemben, így megakadályoz minden veszélyes reakciót a tartány tartalmával, ill. megakadályozza a szerkezeti réteg minden olyan, lényeges gyengülését, amit a szállított anyagnak a belső betéten keresztüli diffúziója okozna.

A belső betét vagy szálvázas műanyagból vagy hőre lágyuló műanyagból készülhet.

6.9.2.2.2 A szálvázas műanyag betétnek a következőkből kell állnia:

a) egy fedőrétegből („gel-coat”): amely egy megfelelő, műgyantában dús felületi réteg, amely a műgyantával és a szállítandó anyaggal összeférhető fátyolszövettel van megerősítve. Ennek a rétegnek a száltömeg tartalma legfeljebb 30% lehet, a

vastagságának 0,25 és 0,60 mm között kell lennie;

b) erősítő réteg(ek)ből: amely egy vagy több, legalább 2 mm vastagságú réteg, amely legalább 900 g/m^2 üvegpaplant vagy vágott szálat tartalmaz, és amelynek üvegrost-tartalma legalább 30 tömeg%, kivéve, ha az egyenértékű biztonság kisebb üvegrost-tartalomnál bizonyított.

6.9.2.2.3 A hőre lágyuló műanyag betét a 6.9.2.3.4 pont szerinti hőre lágyuló műanyagból készült lemez, amelyet a kívánt alakúra hegesztenek össze és amelyhez a szerkezeti réteget ragasztják. A betét és a szerkezeti réteg között megfelelő ragasztóval tartós kötést kell kialakítani.

Megjegyzés: *Gyúlékony folyékony anyagok szállítása esetén a betétnél a 6.9.2.14 bekezdés szerinti kiegészítő intézkedésekre lehet szükség az elektrosztatikus töltés felhalmozódásának megelőzésére.*

6.9.2.2.4 A tartány szerkezeti rétege az a rész, amely a mechanikai igénybevételek elviselése céljából a 6.9.2.4 – 6.9.2.6 bekezdés szerint különlegesen van kialakítva. Ez a rész rendszerint meghatározott elrendezésű, több szálvázas rétegből áll.

6.9.2.2.5 A külső réteg a tartánynak az a része, amely a környezeti hatásoknak közvetlenül ki van téve. Legalább 0,2 mm vastag, műgyantában dús rétegből kell állnia. 0,5 mm-nél vastagabb réteg esetén üvegpaplant kell alkalmazni. Ennek a rétegnek az üvegrost-tartalma csak 30 tömeg%-nál kevesebb lehet, és alkalmasnak kell lennie a külső körülmények, különösen a szállítandó anyaggal való esetleges érintkezés elviselésére. A tartány szerkezeti rétegének az ultraibolya sugárzás okozta károsodással szembeni védelmére a műgyantának töltőanyagot vagy adalékanyagot kell tartalmaznia.

6.9.2.3 ***Nyersanyagok***

6.9.2.3.1 A szálvázas műanyag tankkonténereket, ill. tartányos cserefelépítmények gyártásához használt minden anyag eredetének és műszaki tulajdonságainak ismertnek kell lennie.

6.9.2.3.2 *Műgyanták*

A műgyanta keverék feldolgozását szigorúan a gyártó ajánlásai szerint kell végezni, ez elsősorban a térhálósítók, az iniciátorok és a gyorsítók használatára vonatkozik. A következő műgyanták használhatók:

- telítetlen poliésztergyanták;
- vinilgyanták;
- epoxigyanták;
- fenolgyanták.

A műgyanták ISO 75-1:1993 szabvány szerint meghatározott hőtorzulási hőmérsékletének (HDT) legalább 20 °C-kal magasabbnak kell lennie, mint a műanyag tankkonténerek, ill. tartányos cserefelépítmények legnagyobb üzemi hőmérséklete, de semmilyen esetben sem lehet 70 °C-nál alacsonyabb.

6.9.2.3.3 *Szálvázas erősítés*

A szerkezeti réteg erősítő anyagának megfelelő minőségű rostanyagból, pl. az ISO 2078:1993 szabvány szerinti E vagy ECR minőségű üvegszálakból kell állnia. A belső betét fedőrétegéhez az ISO 2078:1993 szabvány szerinti C minőségű üvegszál is használható. Hőre lágyuló műanyagból készült fátyolszövet a belső betéthez csak akkor használható, ha a szállítandó anyaggal való összeférhetősége bizonyított.

6.9.2.3.4 *A hőre lágyuló műanyag betét anyaga*

A betét anyagaként olyan hőre lágyuló műanyagok használhatók, mint pl. a kemény poli(vinil-klorid) (kemény PVC), a polipropilén (PP), a poli(vinilidén-fluorid) (PVDF), a poli(tetrafluor-etilén) (PTFE) stb.

6.9.2.3.5 *Adalékanyagok*

A műgyanta kezeléséhez szükséges adalékanyagok, pl. katalizátorok, gyorsítók, térhálósítók és tixotrop anyagok, valamint a tartány tulajdonságainak javítására használt anyagok, pl. töltőanyagok, színezékek, pigmentek stb. a tartány élettartama alatt a várható hőmérsékleti viszonyok között nem gyengíthetik az anyagot.

6.9.2.4 A tartányt, a tartozékait, az üzemi és szerkezeti szerelvényeit úgy kell kialakítani, hogy tervezett élettartamuk alatt a szállított anyag vesztesége nélkül (nem számítva az esetleges szelepeken keresztül kiszabaduló gázmennyiséget) ellenálljanak:

– a normális szállítási körülmények között fellépő statikus és dinamikus terheléseknek;

– a 6.9.2.5 – 6.9.2.10 bekezdésben előírt minimális terheléseknek.

6.9.2.5 A 6.8.2.1.14 a), ill. b) pontban előírt nyomáson és a tartányra meghatározott legnagyobb sűrűségű szállított anyag által a legnagyobb töltési foknál kifejtett statikus nehézségi erő hatására a tartány bármely rétegében hosszirányban és a kerület mentén a σ mértékadó feszültség nem haladhatja meg a következő értéket:

$$\sigma \leq \frac{R_m}{K},$$

ahol:

R_m = a szakítószilárdság értéke, azaz a vizsgálati eredmények átlagértéke mínusz a vizsgálati eredmények standard szórásának kétszerese. A vizsgálatokat legalább hat, a gyártási típust és a gyártási eljárást reprezentáló mintadarabon az EN ISO 61:1997 szabvány előírásai szerint kell végrehajtani;

K = $S \cdot K_0 \cdot K_1 \cdot K_2 \cdot K_3$, amikor is $K \geq 4$,

ahol

S = biztonsági tényező. Általában, ha a tartányhoz a 3.2 fejezet „A” táblázat 12 oszlopában olyan tartánykód tartozik, amely a második részében „G” betűt tartalmaz (lásd a 4.3.4.1.1 pontot), akkor S értékének legalább 1,5-nek kell lennie. Olyan anyagok szállítására szolgáló tartányoknál, amelyek fokozott biztonsági szintet igényelnek, azaz a tartányhoz a 3.2 fejezet „A” táblázat 12 oszlopában olyan tartánykód hivatkozik, amely a második részében a „4" számjegyet tartalmazza (lásd a 4.3.4.1.1 pontot), az S értékét 2-vel meg kell szorozni, kivéve, ha a tartány sérülés elleni védelemmel van ellátva, ami hossz- és keresztirányú szerkezeti elemeket is tartalmazó, teljes fémvázból áll;

K_0 = a kúszás, az öregedés, valamint a szállítandó anyagok kémiai hatásának eredményeként az anyag tulajdonságaiban bekövetkező romlást figyelembe vevő tényező. Ezt a következő képlettel kell meghatározni:

$$K_0 = \frac{1}{\alpha\beta},$$

ahol α a kúszási tényező, β az öregedési tényező, az EN 977:1997 szabvány szerinti vizsgálatok elvégzése után, az EN 978:1997 szabvány szerint meghatározva. Alternatívaként a $K_0 = 2$ biztonságos érték is alkalmazható. Az α és a β tényezőt 2σ értékhez tartozó kezdeti behajlásnál kell meghatározni;

K_1 = az üzemi hőmérsékletet és a műgyanta termikus tulajdonságait figyelembe vevő tényező, amit a következő egyenlettel kell meghatározni és amelynek legkisebb értéke 1;

$K_1 = 1{,}25 - 0{,}0125\,(HDT - 70)$,

ahol HDT a műgyanta hőtorzulási hőmérséklete °C-ban;

K_2 = az anyag kifáradására vonatkozó tényező;

$K_2 = 1{,}75$ értéket kell használni, kivéve, ha az illetékes hatóság mást hagyott jóvá. A 6.9.2.6 bekezdésben említett, dinamikai méretezéshez $K_2 = 1{,}1$ értéket kell használni;

K_3 = a keményedésre vonatkozó tényező, értékei a következők:

– ha a kikeményítés jóváhagyott és dokumentált eljárással történik: 1,1;

– minden más esetben: 1,5.

6.9.2.6 A 6.8.2.1.2 pontban jelzett dinamikus igénybevételeknél a mértékadó feszültség nem haladhatja meg a 6.9.2.5 bekezdésben előírt érték és az α tényező hányadosát.

6.9.2.7 A 6.9.2.5 és a 6.9.2.6 bekezdésben meghatározott feszültségeknél a bekövetkező nyúlás egyetlen irányban sem lehet nagyobb, mint a 0,2% és a műgyanta szakadási nyúlásának egytizede közül a kisebbik érték.

6.9.2.8 Az előírt próbanyomásnál, ami nem lehet kisebb, mint a 6.8.2.1.14 a), ill. b) pontban meghatározott tervezési nyomás, a tartányban fellépő legnagyobb nyúlás nem lehet nagyobb, mint a műgyanta szakadási nyúlása.

6.9.2.9 A tartánynak alkalmasnak kell lennie arra, hogy mindenféle, szemmel látható belső vagy külső sérülés nélkül elviselje a 6.9.4.3.3 pont szerinti golyó ejtési próbát.

6.9.2.10 Az egyesítéseknél (beleértve a végek, a hullámtörő lemezek és a válaszfalak egyesítését a tartányfallal) kialakított átlapoló laminálásoknak alkalmasnak kell lenniük az előzőekben említett statikus és dinamikus igénybevételek elviselésére. Az átlapoló laminálásokban a feszültség-koncentráció elkerülésére a ferde tekercselés menetemelkedése nem lehet 1:6-nál meredekebb.

Az átlapoló laminálás és az általa összekapcsolt tartány alkotórészek közötti nyírószilárdság nem lehet kisebb, mint:

$$\tau = \frac{Q}{l} \leq \frac{\tau_R}{K},$$

ahol:

Q = az egységnyi szélességére jutó terhelés, amelyet az egyesítésnek a statikus és dinamikus terhelések hatására el kell viselnie;

l = az átlapoló laminálás hossza;

τ_R = az EN ISO 14125:1998 (három pontos módszer) szabvány szerinti hajlítási

nyírószilárdság, amelynek legkisebb értéke τ_R = 10 N/mm^2, ha mért adat nem áll rendelkezésre; és

K = a statikus és dinamikus igénybevételekre a 6.9.2.5 bekezdés szerint számított tényező.

6.9.2.11 A tartányon levő nyílásokat úgy kell megerősíteni, hogy a 6.9.2.5 és a 6.9.2.6 bekezdésben meghatározott statikus és dinamikus igénybevételekkel szemben legalább akkora biztonsági tényezővel rendelkezzenek, mint maga a tartány. A nyílások száma a lehető legkisebb legyen. Az ovális alakú nyílások tengelyeinek aránya legfeljebb 2 lehet.

6.9.2.12 A tartányhoz csatlakozó csőkarimák és csővezetékek méretezése során a kezelésnél és a csavarok meghúzásánál fellépő erőket ugyancsak figyelembe kell venni.

6.9.2.13 A tankkonténert ill. tartányos cserefelépítményt úgy kell kialakítani, hogy a 6.9.4.3.4 pont szerinti vizsgálati követelményeknek megfelelő, 30 percen át tartó tűz hatására jelentősen nem szivároghat. Az illetékes hatóság hozzájárulása esetén a vizsgálattól el lehet tekinteni, amennyiben hasonló tartány típus vizsgálata elegendő bizonyítékot szolgáltat.

6.9.2.14 ***A legfeljebb 60 °C lobbanáspontú anyagok szállítására vonatkozó különleges követelmények***

A legfeljebb 60 °C lobbanáspontú folyékony anyagok szállítására használt szálvázas műanyag tankkonténereket, ill. tartányos cserefelépítményeket úgy kell kialakítani, hogy a különböző szerkezeti részek elektrosztatikus feltöltődését, és így az elektrosztatikus töltések veszélyes felhalmozódását elkerüljék.

6.9.2.14.1 A tartány belső és külső felületi ellenállásának mért értéke legfeljebb 10^9 ohm lehet. Ez elérhető a műgyantához adott adalékanyagokkal vagy közbenső vezetőképes rétegek, például fém- vagy szénszál háló beiktatásával.

6.9.2.14.2 A földelési ellenállás mért értéke legfeljebb 10^7 ohm lehet.

6.9.2.14.3 A tartány minden elemét egymással, valamint a tankkonténer, ill. tartányos cserefelépítmény üzemi és szerkezeti szerelvényei fém részeivel elektromosan össze kell kötni. Az egymással érintkező elemek és szerelvények között az elektromos ellenállás legfeljebb 10 ohm lehet.

6.9.2.14.4 A felületi ellenállást és a földelési ellenállást az üzembe helyezés előtt minden egyes műanyag tankkonténeren, ill. tartányos cserefelépítményen vagy a tartány mintadarabján az illetékes hatóság által elismert eljárással meg kell mérni.

6.9.2.14.5 Az egyes tankkonténerek, ill. tartányos cserefelépítmények földelési ellenállását az időszakos vizsgálat részeként az illetékes hatóság által elismert eljárással meg kell mérni.

6.9.3 Szerelvények

6.9.3.1 A 6.8.2.2.1, a 6.8.2.2.2 és a 6.8.2.2.4 – 6.8.2.2.8 pont követelményeit kell alkalmazni.

6.9.3.2 Ezenkívül, amennyiben egy tételnél a 3.2 fejezet „A” táblázat 13 oszlopában a 6.8.4 b) pont szerinti különleges előírás (TE) is fel van tüntetve, akkor azt is alkalmazni kell.

6.9.4 Típusvizsgálat és jóváhagyás

6.9.4.1 Minden szálvázas műanyag tankkonténer-, ill. tartányos cserefelépítmény-típus anyagait és gyártási mintapéldányát a következők szerinti gyártási típus vizsgálatnak kell alávetni.

6.9.4.2 ***Anyagvizsgálat***

6.9.4.2.1 A használandó műgyanta szakadási nyúlását az EN ISO 527-5:1997 szabvány szerint, a hőtorzulási hőmérsékletét az ISO 75-1:1993 szabvány szerint kell meghatározni.

6.9.4.2.2 A következő anyagjellemzőket a tartányból kivágott mintán kell meghatározni. A gyártással párhuzamosan készített minták csak akkor használhatók, ha a tartányból nem lehet mintát kivágni. Vizsgálat előtt a belső betétet el kell távolítani.

A következőket kell megvizsgálni:

- a tartány palástjának és fenekeinek réteg vastagságát;
- az üvegszál összetételét és tömegarányát, az erősítő rétegek irányát és felépítését;
- a szakítószilárdságot, a szakadási nyúlást és a rugalmassági modulust a igénybevételek irányában, az EN ISO 527-5:1997 szabvány szerint. Ezenkívül a műgyanta szakadási nyúlását ultrahangos módszerrel meg kell határozni;
- a hajlítószilárdságot és a behajlás mértékét az EN ISO 14125:1998 szabvány szerinti hajlítási kúszásvizsgálattal, amit legalább 50 mm széles próbatesten, a falvastagság legalább 20-szorosát kitevő alátámasztási távolsággal, 1000 órás időtartamig kell végezni. Ezenkívül ezzel a vizsgálattal az EN 978:1997 szabvány szerinti α kúszási tényezőt és β öregedési tényezőt is meg kell határozni.

6.9.4.2.3 Az egyesítések rétegek közötti nyírószilárdságát reprezentatív mintán kell meghatározni az EN ISO 14130:1997 szabvány szerinti szakítóvizsgálat keretében.

6.9.4.2.4 A tartány és a szállítandó anyag vegyi összeférhetőségét az illetékes hatóság egyetértésével a következő módszerek valamelyikével bizonyítani kell. Ennek során a tartány és a szerelvényei anyagainak a szállítandó anyagokkal való összeférhetőségét minden szempontból igazolni kell, beleértve a tartány kémiai roncsolódását, a szállítandó anyag kritikus reakciójának iniciálását és a kettő közötti veszélyes kölcsönhatást.

A tartány roncsolódásának megállapításához a tartányból és az esetleges belső betétek hegesztési tartományából mintát kell venni és az EN 977:1997 szabvány szerinti vegyi összeférhetőségi vizsgálatnak kell alávetni 50 °C-on, 1000 órás időtartamig. Az EN 978:1997 szabvány szerinti hajlítási vizsgálattal meghatározott szilárdság és rugalmassági modulus csökkenése az eredeti mintához képest legfeljebb 25% lehet. Repedések, hólyagok, kipattogzás, a rétegek és a betét szétválása és egyenetlenségek nem fogadhatók el.

A szállítandó anyagoknak a tartány azon anyagaival való összeférhetőségére, amelyekkel az adott hőmérsékleten, időtartamban és üzemi körülmények között érintkezésbe kerülhetnek, hiteles és dokumentált pozitív tapasztalatok vannak.

A szakirodalomban, szabványban vagy más forrásban az illetékes hatóság számára elfogadható műszaki adatok találhatók.

6.9.4.3 ***Típusvizsgálat***

A tartány mintadarabját a következőkben meghatározott vizsgálatoknak kell alávetni. E célból az üzemi szerelvények szükség esetén más szerelvényekre cserélhetők.

6.9.4.3.1 A mintadarabot meg kell vizsgálni, hogy megfelel-e a gyártási típusnak. Ennek ki kell terjednie a belső és külső szemrevételezésre és a fő méretek megmérésére.

6.9.4.3.2 A mintadarabon minden olyan helyre, ahol a méretezési számítással való összehasonlítás szükséges, nyúlásmérő bélyeget kell elhelyezni, a tartányt meg kell terhelni és a mérési eredményeket fel kell jegyezni. A terheléseknek a következőknek kell lenni:

– a tartányt a legnagyobb töltési fokig meg kell tölteni vízzel. Ezeket a mérési eredményeket kell felhasználni a 6.9.2.5 bekezdés szerinti méretezési számítások hitelesítéséhez;
– a tartányt a legnagyobb töltési fokig meg kell tölteni vízzel, kocsira kell erősíteni és vezetési és fékezési próbák végrehajtásával mindhárom irányban gyorsulásnak kell kitenni. A 6.9.2.6 bekezdés szerinti méretezési számítással való összehasonlítás céljából a mérési eredményeket a 6.8.2.1.2 pontban előírt és a ténylegesen mért gyorsulások arányában extrapolálni kell;
– a vízzel töltött tartányt az előírt próbanyomásnak kell kitenni. E terhelés hatására a tartányon nem lehet szemmel látható sérülés vagy szivárgás.

6.9.4.3.3 A mintadarabot az EN 976-1:1997 szabvány 6.6 pontja szerinti golyó ejtési próbának kell alávetni. A tartányon sem kívül, sem belül nem lehet szemmel látható sérülés.

6.9.4.3.4 A mintadarabot – felszerelt üzemi és szerkezeti szerelvényekkel – legnagyobb űrtartalmának 80%-áig meg kell tölteni vízzel, és 30 percen át úgy kell kitenni nyílt tüzelőolaj tűznek vagy ugyanilyen hatású más tűznek, hogy a láng teljesen körülvegye. A tüzelőanyag felületének minden irányban legalább 50 cm-rel nagyobbnak kell lennie, mint a tartány, a tüzelőanyag felszíne és a tartány közötti távolságnak pedig 50 és 80 cm között kell lennie. A tartány folyadékszint alatt lévő részeinek, a nyílásoknak és a zárószerkezeteknek is, a csepegéstől eltekintve, szivárgásmentesnek kell maradniuk.

6.9.4.4 ***Típusjóváhagyás***

6.9.4.4.1 Minden új tankkonténer,- ill. tartányos cserefelépítmény-típusra az illetékes hatóságnak vagy az általa kijelölt szervnek jóváhagyást kell kiadnia annak tanúsítására, hogy a típus a kívánt célra alkalmas, és e fejezetnek a gyártásra és a szerelvényekre vonatkozó követelményeinek, valamint a szállítandó anyagra vonatkozó különleges előírásoknak megfelel.

6.9.4.4.2 A jóváhagyásnak a számításokat és minden anyagvizsgálat eredményét és a mintadarab vizsgálatának az eredményeit is tartalmazó vizsgálati jegyzőkönyvet kell alapul venni, valamint a méretezési számítással való összehasonlítását, és utalnia kell a gyártási típus jellemzőire és a minőségbiztosítási programra.

6.9.4.4.3 A jóváhagyásban fel kell tüntetni azokat az anyagokat, ill. anyagcsoportokat, amelyekkel a tankkonténer, ill. tartányos cserefelépítmény összeférhető. Az anyagok kémiai elnevezését vagy a megfelelő gyűjtőmegnevezést (lásd a 2.1.1.2 bekezdést), valamint az osztályt és az osztályozási kódot meg kell adni.

6.9.4.4.4 Ezenkívül tartalmaznia kell a jóváhagyott típus alapján gyártott tankkonténerekre, ill. tartányos cserefelépítményekre a meghatározott tervezési és küszöbértékeket (élettartam, üzemi hőmérséklet-tartomány, üzemi és próbanyomás, anyagjellemzők) és a gyártásnál, vizsgálatnál, típusjóváhagyásnál, jelölésnél és használatnál betartandó minden óvintézkedést.

6.9.5 **Vizsgálat**

6.9.5.1 Minden, a jóváhagyott típus alapján gyártott tankkonténernél, ill. tartányos cserefelépítménynél a következő anyagvizsgálatokat és vizsgálatokat kell elvégezni.

6.9.5.1.1 A tartányból kivágott mintán – a szakítóvizsgálat kivételével – a 6.9.4.2.2 pont szerinti anyagvizsgálatokat kell végrehajtani azzal az eltéréssel, hogy a hajlítási kúszásvizsgálat időtartamát 100 órára lehet csökkenteni. A gyártással párhuzamosan készített minták csak akkor használhatók, ha a tartányból nem lehet mintát kivágni. A típusra jóváhagyott értékeknek meg kell felelni.

6.9.5.1.2 Üzembe helyezés előtt a tartányt és szerelvényeit együtt vagy külön-külön vizsgálatnak kell alávetni. A vizsgálatnak magában kell foglalnia:

- annak ellenőrzését, hogy a tartány megfelel-e a jóváhagyott típusnak;
- a szerkezeti jellemzők ellenőrzését;
- a belső és külső állapot vizsgálatát;
- a folyadéknyomás-próbát a 6.8.2.5.1 pontban előírt táblán feltüntetett próbanyomással végrehajtva;
- a szerelvények megfelelő működésének ellenőrzését;
- tömörségi próbát, ha a tartányt és szerelvényeit külön-külön vetették alá a nyomáspróbának.

6.9.5.2 A tankkonténerek, ill. tartányos cserefelépítmények időszakos vizsgálatára a 6.8.2.4.2 – 6.8.2.4.4 pont követelményeit kell alkalmazni. Ezenkívül a 6.8.2.4.3 pont szerinti vizsgálatnak a tartány belső állapotának vizsgálatára is ki kell terjednie.

6.9.5.3 A 6.9.5.1 és a 6.9.5.2 bekezdés szerinti vizsgálatokat az illetékes hatóság által elismert szakértőnek kell elvégeznie. A vizsgálatok eredményeiről bizonyítványt kell kiállítani. A bizonyítványban fel kell sorolni azokat az anyagokat, amelyek a 6.9.4.4 bekezdés szerint a műanyag tankkonténerben, ill. tartányos cserefelépítményben szállíthatók.

6.9.6 Jelölés

6.9.6.1 A szálvázas műanyag tankkonténerek, ill. tartányos cserefelépítmények jelölésére a 6.8.2.5 bekezdés előírásait kell alkalmazni a következő eltéréssel:

- a tartánytábla a tartányra laminálható vagy alkalmas műanyagból is készíthető;
- a tervezési hőmérséklet-tartományt mindig fel kell tüntetni.

6.9.6.2 Ezenkívül, amennyiben egy tételnél a 3.2 fejezet „A” táblázat 13 oszlopában a 6.8.4 e) pont szerinti különleges előírás (TM) is fel van tüntetve, akkor azt is alkalmazni kell.

6.10 fejezet

A hulladékok szállítására szolgáló, vákuummal üzemelő tartányok gyártására, szerelvényeire, típusjóváhagyására, vizsgálatára és jelölésére vonatkozó előírások

Megjegyzés: ***1.*** *A mobil tartányokra és az UN többelemes gázkonténerekre(UN MEG-konténerekre) lásd a 6.7 fejezetet; a fémből gyártott tartálykocsikra, leszerelhető tartányokra, tankkonténerekre és tartányos cserefelépítményekre, valamint a battériás kocsikra és többelemes gázkonténerekre (MEG- konténerekre) – az UN MEG-konténerek kivételével – lásd a 6.8 fejezetet; a szálvázas műanyag tankkonténerekre lásd a 6.9 fejezetet.*

2. *Ez a fejezet a tankkonténerekre és a tartányos cserefelépítményekre vonatkozik.*

6.10.1 Általános előírások

6.10.1.1 *Meghatározások*

Megjegyzés*:* *Az olyan tartány, amely mindenben megfelel a 6.8 fejezet előírásainak, nem minősül „hulladékok szállítására szolgáló, vákuummal üzemelő tartány”-nak.*

6.10.1.1.1 A „védett terület” a következőképpen elhelyezkedő területeket jelenti:

a) a tartány alsó részén, az alsó alkotó mindkét oldalán, 60°-os középponti szöghöz tartozó sávban;

b) a tartány felső részén, a felső alkotó mindkét oldalán, 30°-os középponti szöghöz tartozó sávban;

6.10.1.2 *Alkalmazási terület*

6.10.1.2.1 A 6.10.2 – 6.10.4 szakasz különleges előírásai a hulladékok szállítására szolgáló, vákuummal üzemelő tartányokra vonatkoznak, és kiegészítik vagy módosítják a 6.8 fejezet előírásait.

A hulladékok szállítására szolgáló, vákuummal üzemelő tartányokat nyitható fenékkel is el lehet látni, ha a 4.3 fejezet előírásai a szállítandó anyag alulról történő ürítését engedélyezik (amire a 3.2 fejezet „A” táblázat 12 oszlopában a 4.3.4.1.1 pont szerinti tartánykód harmadik részében „A” vagy „B” betű utal).

A hulladékok szállítására szolgáló, vákuummal üzemelő tartányoknak meg kell felelniük a 6.8 fejezet minden előírásának, kivéve a 6.8.2.1.19, a 6.8.2.1.20 és a 6.8.2.1.21 pontot, hacsak a 6.10 fejezett valamilyen különleges előírása nem tartalmaz mást..

6.10.2 Gyártás

6.10.2.1 A tartányokat a töltési vagy ürítési nyomás 1,3-szeresével egyenlő tervezési nyomásra, de legalább 400 kPa (4 bar) túlnyomásra kell méretezni. Amennyiben a szállítandó anyagra a 6.8 fejezetben nagyobb tervezési nyomást ír elő, úgy ezt a nagyobb nyomást kell alkalmazni.

6.10.2.2 A tartányokat 100 kPa (1 bar) vákuum elviselésére kell méretezni.

6.10.3 Szerelvények

6.10.3.1 A szerelvényeket úgy kell a tartányon elhelyezni, hogy a szállítás és a kezelés során leszakadás vagy sérülés ellen biztosítva legyenek. Ez az előírás teljesítettnek tekinthető, ha a szerelvényeket az ún. védett területen (lásd 6.10.1.1.1) helyezik el.

6.10.3.2 A tartányok alulról ürítése megoldható külső csővezetékkel és a tartányhoz a lehető legközelebb elhelyezett zárószeleppel, és egy második zárószerkezettel, amelyik vakkarima vagy más, ugyanennyire hatékony szerkezet lehet.

6.10.3.3 A tartányhoz, illetve több kamrás tartány esetén az egyes kamrákhoz tartozó zárószelepek állásának és zárási irányának egyértelműnek és a talajszintről ellenőrizhetőnek kell lennie.

6.10.3.4 A külső töltő- vagy ürítőszerelvények (csőcsonkok, oldalsó zárószerkezetek) sérüléséből adódó elfolyás elkerülése érdekében a belső főelzáró szelepet vagy – ha van – az első, külső főelzáró szelepet és fészküket (üléküket) úgy kell kialakítani, hogy a külső erőhatásra történő leszakadás ellen védve legyenek, vagy az ilyen erőhatásnak ellen tudjanak állni. A töltő- és ürítőszerkezeteket (beleértve a karimákat és menetes dugókat is), valamint az esetleges védőkupakokat a véletlen kinyílás ellen biztosítani kell.

6.10.3.5 A tartányokat nyitható fenékkel is el lehet látni, a nyitható fenéknek azonban meg kell felelnie a következő feltételeknek:

a) a feneket úgy kell kialakítani, hogy zárt állásban szivárgásmentesen rögzítve legyen;
b) a fenék véletlenül ne nyílhasson ki;
c) gépi működtetésű nyitó/záró szerkezet esetén energia kimaradáskor a fenéknek biztosan zárva kell maradnia;
d) megszakítót vagy egyéb biztonsági berendezést kell beépíteni, amely megakadályozza a fenék kinyitását akkor, ha a tartányban túlnyomás van. Ez az előírás nem vonatkozik azokra a fenekekre, amelyeknek gépi működtetésű nyitó/záró szerkezetük van, ahol a működtető szerkezet kényszervezérelt. Ez esetben viszont biztonsági berendezést kell alkalmazni, valamint azt úgy kell elhelyezni, hogy a kezelő mindvégig megfigyelhesse a fenék mozgását, és a fenék nyitása, zárása ne veszélyeztesse a kezelőt; és
e) gondoskodni kell arról, hogy ha a tankkonténer vagy a tartányos cserefelépítmény felborul, a fenék védve legyen és ne nyíljon ki.

6.10.3.6 Ha a hulladékok szállítására használt, vákuummal üzemelő tartányon a tisztítást vagy ürítést segítő dugattyú van, akkor a tartányt olyan határoló/rögzítő szerkezettel kell ellátni, amely minden üzemi helyzetben meggátolja a dugattyú kiengedését a tartányból, ha a dugattyúra a tartány legnagyobb üzemi nyomásával azonos erő hat. A pneumatikus dugattyúval ellátott tartányok és tartánykamrák legnagyobb üzemi nyomása legfeljebb 100 kPa (1 bar) lehet. A dugattyút olyan anyagból és oly módon kell kialakítani, hogy a dugattyú mozgása során ne keletkezzen szikra. A dugattyú válaszfalként is szolgálhat, ha helyzetében rögzítve van. Ha a dugattyú rögzítéséhez használt eszköz bármely része a tartányon kívülre esik, úgy kell elhelyezni, hogy véletlen sérüléseknek ne legyen kitéve.

6.10.3.7 A tartányt szívócsővel is fel lehet szerelni, ha

a) olyan, belső vagy külső zárószelepe van, amely közvetlenül a tartányra vagy a tartányra hegesztett csonkra van rögzítve; a tartány, ill. a csonk és a külső zárószelep közé forgatókoszorú helyezhető, ha a védett területre kerül és a külső zárószelep vezérlő szerkezete házzal vagy fedéllel védve van a külső erőhatásra történő leszakadás ellen;
b) az a) pontban említett zárószelep úgy van kialakítva, hogy menet közben nem maradhat nyitva; és

c) a szívócső úgy van kiképezve, hogy ha véletlenül a tartánynak ütközik, nem okozza annak szivárgását.

6.10.3.8 A tartányt a következő kiegészítő üzemi szerelvényekkel kell ellátni:

a) A vákuumszivattyú, illetve a kompresszor kivezetését úgy kell kialakítani, hogy a gyúlékony vagy mérgező gőzöket olyan helyre terelje, ahol nem okozhatnak veszélyt;

b) Ha a gyúlékony hulladékok szállítására szolgáló tartányokra szerelt vákuumszivattyú, ill. kompresszor szikraképződést okozhat, akkor a szívó- és a kipufogócsonkon is olyan eszközt kell alkalmazni, amely megakadályozza a láng közvetlen áthatolását;

c) Azokon a szivattyúkon, amelyek túlnyomást is elő tudnak állítani, a csővezetékre szerelve olyan biztonsági szelep szükséges, amely nyomás alatt tartható. A biztonsági szelepet úgy kell beállítani, hogy a tartány legnagyobb üzemi nyomásánál kisebb nyomáson nyíljon ki;

d) Zárószelepet kell elhelyezni a tartány vagy a tartányra szerelt túltöltés gátló kivezető nyílása és a tartányt a vákuumszivattyúval, illetve a kompresszorral összekötő csővezeték közé;

e) A tartányt megfelelő vákuum-, illetve nyomásmérővel kell felszerelni, amit úgy kell elhelyezni, hogy a vákuumszivattyút, illetve a kompresszort kezelő személy könnyen leolvashassa. A nyomásmérő skáláján a tartány legnagyobb üzemi nyomásának értékét megkülönböztető jellel kell ellátni;

f) A tartányt, illetve minden tartánykamrát szintjelzővel kell ellátni. Kémlelőablak akkor használható e célra, ha

- a kémlelőablak a tartány falában van és azzal azonos nyomásállóságú, vagy a tartány külsejére van erősítve;
- a tartányhoz való alsó és felső csatlakozásnál olyan zárószelep van, amely közvetlenül a tartányhoz van erősítve és úgy van kialakítva, hogy a menet közben a szelep nem lehet nyitva;
- a tartány legnagyobb üzemi nyomásán is megfelelően működik; és
- úgy van elhelyezve, hogy véletlen sérülésnek ne legyen kitéve.

6.10.3.9 A hulladékok szállítására szolgáló, vákuummal üzemelő tartányt el kell látni hasadótárcsával ellátott biztonsági szeleppel.

A szelepnek önműködően kell nyílnia (lefújnia) a tartány próbanyomásának 0,9…1,0-szeresénél. Súlyterhelésű (ellensúlyos) szelep alkalmazása tilos.

A hasadótárcsának legkorábban akkor kell felszakadnia, ha a nyomás eléri a szelep nyitónyomását és legkésőbben akkor, ha a nyomás eléri a tartány próbanyomását.

A biztonsági szerkezeteket úgy kell kialakítani, hogy ellenálljanak a dinamikus igénybevételeknek, beleértve a folyadék hullámzását is.

A hasadótárcsa és a biztonsági szelep közti térbe nyomásmérőt vagy más, alkalmas jelzőeszközt kell csatlakoztatni, ami lehetővé teszi, hogy észleljék a hasadótárcsa repedését, kilyukadását vagy szivárgását, ami a biztonsági szelep hibás működését okozhatja.

6.10.4 Vizsgálatok

A hulladékok szállítására szolgáló, vákuummal üzemelő tartányokat legalább kettő és fél évenként a 6.8.2.4.3 pontban előírt vizsgálatokon kívül a belső állapot vizsgálatának is alá kell vetni.

6.11 fejezet

Az ömlesztettáru-konténerek tervezésére, gyártására és vizsgálatára vonatkozó követelmények

6.11.1 Meghatározások

E szakasz alkalmazásában

a *zárt ömlesztettáru-konténer* olyan teljesen zárt ömlesztettáru-konténer, amelynek teteje, oldal- és homlokfalai, ill. padlója (beleértve a garatszerű fenék kialakítást is) merev. E fogalomba beletartoznak a nyitható tetejű, oldal- és homlokfalú ömlesztettáru-konténerek is, ha a szállítás alatt zárva tarthatók. A zárt ömlesztettáru-konténereken lehetnek olyan nyílások, amelyek lehetővé teszik a gőzök és gázok, ill. a szabad levegő kicserélődését, azonban normális szállítási körülmények között megakadályozzák a szilárd anyag tartalom kiszabadulását, valamint a csapadék és a fröccsenő víz bejutását;

a *ponyvás ömlesztettáru-konténer* olyan nyitott tetejű ömlesztettáru-konténer, amelynek fenékrésze (beleértve a garatszerű fenék kialakítást is), oldal- és homlokfalai merevek, és hajlékony „eszközzel” van lefedve;

6.11.2 Alkalmazás és általános követelmények

6.11.2.1 Az ömlesztettáru-konténereket és üzemi és szerkezeti szerelvényeiket úgy kell tervezni és gyártani, hogy a tartalom elvesztése nélkül ellenálljanak a tartalom által kifejtett belső nyomásnak és a normális kezelés és szállítás során fellépő feszültségeknek.

6.11.2.2 Ha a konténer ürítőszeleppel van ellátva, annak zárt állásban rögzíthetőnek kell lennie és a teljes ürítőrendszert alkalmas módon védeni kell a sérülésektől. A karos zárószerkezetű szelepnek a nem szándékos nyitással szemben biztosíthatónak kell lennie, és nyitott, ill. zárt állásának jól észlelhetőnek kell lennie.

6.11.2.3 ***Az ömlesztettáru-konténerek típusát jelölő kód***

A következő táblázat tartalmazza az ömlesztettáru-konténerek típusát jelölő kódokat:

Az ömlesztettáru-konténer típusa	Kód
Ponyvás ömlesztettáru-konténer	BK1
Zárt ömlesztettáru-konténer	BK2

6.11.2.4 A tudományos és műszaki haladás figyelembe vétele érdekében az illetékes hatóság elfogadhat olyan alternatív megoldásokat, amelyek legalább olyan biztonságosak, mintha e fejezet követelményeit teljesítették volna.

6.11.3 A CSC előírásainak megfelelő, ömlesztett áru szállításra használt konténerek tervezésére, gyártására és vizsgálatára vonatkozó előírások

6.11.3.1 ***Tervezési és gyártási követelmények***

6.11.3.1.1 E szakasz tervezési és gyártási követelményei teljesítettnek tekinthetők, ha az ömlesztettáru-konténer megfelel az ISO 1496-4:1991 „1 sorozatú teherkonténerek - Meghatározások és vizsgálat - 4 rész: Nem nyomástartó konténerek száraz áruhoz” szabványnak és a konténer portömör.

6.11.3.1.2 Az ISO 1496-4:1991 „1 sorozatú teherkonténerek - Meghatározások és vizsgálat - 1 rész: Általános rendeltetésű teherkonténerek” szabvány szerint tervezett és vizsgált konténereket olyan üzemi berendezéssel kell ellátni, amelyek – a konténerhez való csatlakozásukkal együtt – úgy vannak kialakítva, hogy annyira megerősítsék a homlokfalakat és a konténer hosszirányú teherbírását, ami ahhoz szükséges, hogy a konténer megfeleljen az ISO 1496-4:1991 szabvány megfelelő vizsgálati követelményeinek.

6.11.3.1.3 Az ömlesztettáru-konténernek portömörnek kell lennie. Ha a konténer portömörré tételéhez bélést használnak, azt megfelelő anyagból kell készíteni. A béléshez használt anyag szilárdságának és a bélés kialakításának meg kell felelnie a konténer befogadóképességének és szándékolt használatának. A bélés egyesítéseinek és zárásainak el kell viselniük a normális kezelés és szállítás során fellépő nyomásokat és ütéseket. A szellőztetett ömlesztettáru-konténereknél az esetleges bélés nem akadályozhatja a szellőző szerkezetek működését.

6.11.3.1.4 A billentéssel ürített ömlesztettáru-konténerek üzemi berendezéseinek alkalmasnak kell lenniük a teljes töltőtömeg megtartására a döntött helyzetben.

6.11.3.1.5 Minden eltolható tetőt (tetőszakaszt), ill. oldal- vagy homlokfal szakaszt olyan zárószerkezettel kell ellátni, amelynek rögzítőszerkezete úgy van kialakítva, hogy zárt helyzetét a talajon álló megfigyelő észlelhesse.

6.11.3.2 ***Üzemi szerelvények***

6.11.3.2.1 A töltő- és ürítőszerkezeteket úgy kell elhelyezni, hogy a szállítás és a kezelés során leszakadás vagy sérülés ellen biztosítva legyenek. A töltő- és ürítőszerkezeteket a nem szándékos kinyitás ellen biztosítani kell. A zárószerkezetek nyitott és zárt helyzetét és zárási irányát jól láthatóan fel kell tüntetni.

6.11.3.2.2 A nyílások tömítéseit úgy kell kialakítani, hogy az ömlesztettáru-konténer kezelése, töltése és ürítése ne okozza sérülésüket.

6.11.3.2.3 Ha szellőzésre van szükség, az ömlesztettáru-konténert légcserét biztosító eszközzel kell ellátni, akár természetes légáramlás biztosításával, pl. nyílásokkal, vagy aktív elemekkel, pl. ventilátorokkal. A szellőzést úgy kell biztosítani, hogy soha ne jöhessen létre vákuum a konténerben. A gyúlékony anyagok vagy gyúlékony gázokat vagy gőzöket kibocsátó anyagok szállítására szolgáló konténerek szellőző elemeit úgy kell kialakítani, hogy ne képezzenek gyújtóforrást.

6.11.3.3 ***Vizsgálat***

6.11.3.3.1 Az e szakasz követelményei szerint ömlesztettáru-konténerként használt, karbantartott és minősített konténereket a CSC előírásai szerint kell vizsgálni és jóváhagyni.

6.11.3.3.2 Az ömlesztettáru-konténerként használt és minősített konténereket a CSC szerint kell időszakos vizsgálatnak alávetni.

6.11.3.4 ***Jelölés***

6.11.3.4.1 Az ömlesztettáru-konténerként használt konténereket a CSC szerint „Biztonsági jóváhagyási táblá”-val kell megjelölni.

6.11.4 A nem a CSC előírásainak megfelelő, ömlesztett áru szállításra használt konténerek tervezésére, gyártására és vizsgálatára vonatkozó előírások

Megjegyzés: *Ha az e szakasz előírásainak megfelelő konténereket szilárd anyagok ömlesztett szállítására használják, a fuvarokmányba a következő bejegyzést kell tenni:*
*„**A ... illetékes hatósága által jóváhagyott BK(x) ömlesztettáru-konténer**” (lásd az (lásd az 5.4.1.1.17 pontot), ahol az (x)-et 1 vagy 2 számjeggyel kell helyettesíteni az ömlesztettáru-konténer kódjának megfelelően a 6.11.2.3. bekezdés szerint.*

6.11.4.1 Az e szakasz alkalmazásában az ömlesztettáru-konténer fogalom alá tartoznak az „offshore” ömlesztettáru-konténerek, a billenőputtonyok, az ömlesztettáru-silók, a cserefelépítmények, a konténerteknők, a görgős konténerek és a kocsik rakodótere.

Megjegyzés: *Ezen ömlesztettáru-konténerek közé tartoznak azok a 7.1.3 szakaszban említett UIC 591 és 592-2 – 592-4 Döntvénynek megfelelő konténerek is, amelyek nem felelnek meg a CSC előírásainak.*

6.11.4.2 Az ömlesztettáru-konténereket úgy kell tervezni és gyártani, hogy elég erősek legyenek a normális kezelés és szállítás során fellépő ütődések és igénybevételek elviselésére, beleértve a szállítási módok közötti átrakás során fellépő igénybevételeket is.

6.11.4.3 (fenntartva)

6.11.4.4 Az ömlesztettáru-konténereket az illetékes hatóságnak kell jóváhagynia és a jóváhagyásnak tartalmaznia kell a 6.11.2.3 bekezdés szerinti, az ömlesztettáru-konténer típusát jelölő kódot és adott esetben a vizsgálatra vonatkozó követelményeket.

6.11.4.5 Ha a veszélyes áru megtartásához bélésre van szükség, annak ki kell elégítenie a 6.11.3.1.3 pont előírásait.

7. RÉSZ
A SZÁLLÍTÁS FELTÉTELEIRE, A BERAKÁSRA, A KIRAKÁSRA ÉS AZ ÁRUKEZELÉSRE VONATKOZÓ ELŐÍRÁSOK

7.1 FEJEZET ÁLTALÁNOS ELŐÍRÁSOK

7.1.1 A veszélyes áruk fuvarozása során be kell tartani az adott áru fuvarozási feltételeire vonatkozó követelményeket, amelyek biztosítják az áruk, a kocsik és konténerek épségét figyelembe véve jelen fejezet és a küldeménydarabok fuvarozására vonatkozó 7.2. fejezet, az ömlesztett áruk fuvarozására vonatkozó 7.3 fejezet előírásai szerint meghatározott fuvareszközök alkalmazását. Ezen kívül a berakásra, kirakásra és az árukezelésre vonatkozó 7.5 fejezet előírásait is be kell tartani.

Jelen rész egyes veszélyes árukra vonatkozó különleges előírásai a 3.2 fejezet „A" táblázat 16, 17 és 18 oszlopában találhatók.

7.1.2 A huckepack fuvarozási módon feladott járműnek, valamint rakományának meg kell felelnie a Veszélyes Áruk Nemzetközi Közúti szállításáról szóló Európai Megállapodás (ADR[1)]) feltételeinek.

7.1.3 Ha egy nagykonténer, tankkonténer vagy mobil tartány a „Biztonságos Konténerekről szóló 1972. évi Nemzetközi Egyezmény" (CSC) meghatározása szerint szállítótartálynak (konténernek) minősül, csak akkor használható veszélyes áru szállítására, ha a nagykonténer, ill. a tankkonténer vagy a mobil tartány teherhordó váza megfelel ezeknek az előírásoknak.

7.1.4 A nagykonténer csak akkor adható fel szállításra, ha szerkezetileg megfelelő állapotú.

A „szerkezetileg megfelelő" azt jelenti, hogy a konténer szerkezeti részei, így az alsó és felső hossztartók, az alsó és felső kereszttartók (küszöbök és homlokgerendák), a padló kereszttartók, a sarokoszlopok és a sarokelemek mentesek a nagyobb hibáktól. Nagyobb hibának számít a szerkezeti elemek 19 mm-nél nagyobb mélységű görbülete vagy horpadása, a hosszúságtól függetlenül; a szerkezeti elemek repedése vagy törése; egynél több vagy helytelen toldás (pl. átlapolt illesztés) az alsó vagy felső kereszttartókon vagy homlokgerendákon; kettőnél több toldás bármelyik alsó és felső hossztartón; bármilyen toldás az alsó kereszttartón (küszöbön) vagy a sarokoszlopon; beszorult, elcsavarodott, törött, hiányzó vagy más okból használhatatlan ajtópántok és egyéb szerelvények; nem záró tömítések; általában a szerkezet olyan torzulása, ami a kezelőberendezés pontos csatlakoztatását, illetve a kocsin való elhelyezést és rögzítést akadályozza.

Ezenkívül elfogadhatatlan a konténer bármely elemének károsodása, pl. az oldalfalak fémrészeinek rozsdásodása, az üvegszövet szétválása, függetlenül a szerkezeti anyagtól. Megengedett viszont a normális mértékű elhasználódás, beleértve a rozsdásodást, enyhe ferdüléseket és a karcolásokat és olyan egyéb sérüléseket, amelyek nem befolyásolják a konténer használhatóságát és időjárásállóságát.

A megrakás előtt a konténert ellenőrizni kell annak biztosítására, hogy mentes legyen az előző rakomány maradványaitól, és hogy a belső padlón és falakon ne legyenek kiálló részek.

7.1.5 (fenntartva)

---

1) Ez a Megállapodás tartalmazza a külön megegyezéseket is, amelyeket a szállításban résztvevő országok aláírtak

7.1.6 (fenntartva)

7.1.7 (fenntartva)

7.2 FEJEZET
A KÜLDEMÉNYDARABOK SZÁLLÍTÁSÁRA VONATKOZÓ ELŐÍRÁSOK

7.2.1 Hacsak a 7.2.2 – 7.2.4 szakaszban nincs másként előírva, a veszélyes árut tartalmazó küldeménydarabok:

a) fedett kocsiba vagy zárt konténerbe; vagy

b) ponyvás kocsiba vagy ponyvás konténerbe[2)]

c) nyitott kocsira vagy nyitott konténerbe[2)]

rakhatók.

7.2.2 Az olyan küldeménydarabokat, amelyek csomagolása nedvességre érzékeny, fedett vagy ponyvás kocsiba, ill. zárt vagy ponyvás konténerbe[2)] kell rakni.

7.2.3 (fenntartva)

7.2.4 A következő különleges előírásokat kell betartani, ha a 3.2 fejezet „A" táblázat 16 oszlopában „W" betűvel kezdődő kódok vannak feltüntetve:

W1 A küldeménydarabokat fedett vagy ponyvás kocsiba, ill. zárt vagy ponyvás konténerbe[2)] kell rakni.

W2 Az 1 osztályba tartozó anyagokat és tárgyakat fedett kocsiba vagy zárt konténerbe kell rakni. Azok a tárgyak, amelyek méretüknél vagy tömegüknél fogva nem rakhatók fedett kocsiba vagy zárt konténerbe, nyitott kocsiban is fuvarozhatók, de ezeket kocsiponyvával le kell fedni. Az 1.1, 1.2, 1.3, 1.5 és 1.6 alosztály anyagainak és tárgyainak fuvarozásához, még ha azok nagykonténerbe vannak is rakva, szabályszerű szikravédő lemezzel ellátott teherkocsikat kell használni. Az éghető padlózattal rendelkező teherkocsiknál a szikravédő lemezeknek nem szabad közvetlenül a padlózathoz erősítve lenniük.

Azok a katonai küldemények, amelyek az 1 osztály anyagait és tárgyait tartalmazzák és felszerelésre vagy a katonai anyagok készletezésére szolgálnak, a következő feltételek mellett nyitott vasúti kocsikba is berakhatók:

– a küldeményeket az illetékes katonai hatóságnak vagy megbízottjának kell kísérnie;

– azokat a gyújtószerkezeteket, amelyek nincsenek legalább két hatékony biztonsági szerkezettel ellátva, el kell távolítani, hacsak az anyagok és tárgyak nincsenek zárt katonai szállítóeszközökben elhelyezve.

Az 1 osztály anyagainak és tárgyainak az SZMGSZ 8. sz. melléklet meghatározása szerint közepes konténernek minősülő konténerben nem megengedett.

W3 Könnyen folyó, porszerű anyagok és tűzijáték testek esetében a konténer padlózatának nemfémes anyagból készítettnek vagy nemfémes anyaggal bevontnak kell lennie.

W4 (fenntartva)

W5 A küldeménydarabok nem szállíthatók 3 m^3-nél kisebb térfogatú konténerekben.

W6 (fenntartva)

---

2) A fuvarozás nyitott kocsiban, ill. konténerben, ponyvás kocsiban ill. ponyvás konténerben az Oroszországi Föderációba, a Belorusz Köztársaságba, Ukrajnába történő rendeltetéssel illetve ezen országokon át tranzitban egyeztetéssel történik.

W7 A küldeménydarabok csak megfelelően szellőző, fedett kocsiban vagy zárt konténerben fuvarozhatók.

W8 Az olyan küldeménydarabok fuvarozásához, amelyek kiegészítésképpen 1 számú bárcával is el vannak látva, még ha azok nagykonténerbe vannak is rakva, szabályszerű szikravédő lemezzel ellátott teherkocsikat kell használni.

W9 A küldeménydarabokat fedett kocsiban, nyitható tetejű kocsiban vagy zárt konténerben kell fuvarozni.

W10 Az IBC-ket fedett vagy ponyvás kocsiban, ill. zárt vagy ponyvás konténerben[2)] kell fuvarozni.

W11 A fém és a merev falú műanyag IBC-k kivételével a többi IBC-t fedett vagy ponyvás kocsiban, ill. zárt vagy ponyvás konténerben[2)] kell fuvarozni.

W12 A 31HZ2 típusú IBC-ket fedett kocsiban, ill. zárt konténerben kell fuvarozni.

W13 Ha az anyag 5H1, 5L1 vagy 5M1 típusú zsákokba van csomagolva, fedett kocsiban vagy zárt konténerben kell fuvarozni.

W14 A 3.3 fejezet 327 különleges előírása szerint újrahasznosítás vagy ártalmatlanítás céljából szállított aeroszolok csak szellőztetett vagy nyitott kocsiban, ill. konténerben vihetők.

7.3 FEJEZET
AZ ÖMLESZTETT FUVAROZÁSRA VONATKOZÓ ELŐÍRÁSOK

7.3.1 Általános előírások

7.3.1.1 Valamely áru csak akkor fuvarozható ömlesztettáru-konténerben, konténerben vagy kocsiban ömlesztve, ha

a) a 3.2 fejezet „A” táblázat 10 oszlopában a BK betűkkel kezdődő kóddal jelölt különleges előírás (lásd a 7.3.2.1 bekezdést) van feltüntetve, amely ezt a fuvarozási módot kifejezetten megengedi, és ezen szakasz előírásain kívül a 7.3.2 szakasz vonatkozó feltételeit is betartják; vagy

b) a 3.2 fejezet „A” táblázat 17 oszlopában VW betűkkel kezdődő kóddal jelölt különleges előírás fel van tüntetve, amely ezt a fuvarozási módot kifejezetten megengedi, és ezen szakasz előírásain kívül a 7.3.3 szakaszban található, vonatkozó különleges előírás feltételeit is betartják.

Az üres, tisztítatlan csomagolóeszközök azonban fuvarozhatók ömlesztve, kivéve, ha ezt a fuvarozási módot az SZMGSZ 2. melléklet más előírásai kifejezetten tiltják.

Az anyagok ömlesztett állapotban történő fuvarozására szolgáló kiskonténerekre a küldeménydarabként fuvarozott tartályokra vonatkozó előírások érvényesek, hacsak a 7.3.3 szakasz különleges előírásai másként nem rendelkeznek.

Megjegyzés: *A tartányos fuvarozásra lásd a 4.2 és a 4.3 fejezetet.*

7.3.1.2 Azok az anyagok, amelyek a szállítás alatt valószínűleg előforduló hőmérsékleten folyékonnyá válnak, ömlesztve nem szállíthatók.

7.3.1.3 Az ömlesztettáru-konténereknek, konténereknek, ill. a kocsi felépítményeknek portömörnek kell lennie és úgy kell lezárni, hogy normális szállítás körülmények között (ideértve a rezgések, a hőmérséklet-, a páratartalom- vagy a nyomásváltozás hatását is) a tartalomból semmi ne szabadulhasson ki.

7.3.1.4 Az ömlesztett szilárd anyagot úgy kell berakni és egyenletesen eloszlatni, hogy minimális legyen az olyan elmozdulás, ami az ömlesztettáru-konténer, a konténer, ill. a kocsi sérülését vagy a veszélyes áru szabadba jutását okozhatná.

7.3.1.5 Ha szellőző-szerkezetek vannak felszerelve, azokat tisztán és üzemképes állapotban kell tartani.

7.3.1.6 Az ömlesztett szilárd anyag nem reagálhat veszélyesen az ömlesztettáru-konténer, a konténer, ill. a kocsi, a tömítések, a felszerelések – beleértve a tetőket és ponyvákat – azon részeivel, amelyekkel érintkezésbe kerülhet, ill. a védőbevonattal és lényegesen nem gyengítheti azokat. Az ömlesztettáru-konténert, a konténert, ill. a kocsit úgy kell gyártani vagy átalakítani, hogy az áru ne hatolhasson be a fa padlóburkolat hézagaiba, és ne érintkezhessen az ömlesztettáru-konténer, a konténer, ill. a kocsi olyan részeivel, amelyeket az anyag vagy annak maradéka megtámadhat.

7.3.1.7 B– erakás és szállításra történő átadás előtt minden ömlesztettáru-konténert, konténert, ill.
k–ocsit meg kell vizsgálni, ill. ki kell tisztítani, hogy ne tartalmazzon a belsejében vagy a külsején semmiféle olyan maradékot, amely:

– a szállítandó anyaggal veszélyes reakcióba léphet;
hátrányosan befolyásolhatja az ömlesztettáru-konténer, a konténer, ill. a kocsi szerkezeti épségét;

befolyásolhatja az ömlesztettáru-konténer, a konténer, ill. a kocsi veszélyes áru megtar- tó képességét.

7.3.1.8 Szállítás alatt semmiféle veszélyes maradék nem tapadhat az ömlesztettáru-konténer, a konténer, ill. a kocsi felépítmény külső felületére.

7.3.1.9 Amennyiben egymás mögött több zárószerkezet van beépítve, töltés előtt először a szállítandó anyaghoz legközelebb esőt kell elzárni.

7.3.1.10 Azokat az üres ömlesztettáru-konténereket, konténereket, ill. kocsikat, amelyek amelyekben szilárd anyagot ömlesztve szállítottak, a megrakott ömlesztettáru-konténerre, konténerre, ill. kocsira vonatkozó SZMGSZ 2. melléklet előírások szerint kell kezelni, kivéve, ha megtették a megfelelő intézkedéseket mindenfajta veszély kiküszöbölésére.

7.3.1.11 Ha az ömlesztettáru-konténert, a konténert vagy a kocsit olyan áru ömlesztett szállítására használják, amely hajlamos a porrobbanásra, vagy gyúlékony gőzök fejlesztésére (pl. bizonyos hulladékok), akkor intézkedéseket kell tenni az anyag töltése, szállítása, ill. ürítése során a gyújtóforrások kiküszöbölésére és az elektrosztatikus feltöltődés elkerülésére.

7.3.1.12 Azok az anyagok, pl. hulladékok, amelyek egymással veszélyes reakcióba léphetnek, valamint a különböző osztályok anyagai és az SZMGSZ 2. melléklet hatálya alá nem tartozó olyan anyagok, amelyek hajlamosak a veszélyes reakcióra, nem tehetők ugyanabba az ömlesztettáru-konténerbe, konténerbe, ill. kocsiba.

Veszélyes reakciók:

a) az égés és/vagy jelentős hőfejlődés;

b) gyúlékony és/vagy mérgező gázok fejlődése;

c) maró folyékony anyagok képződése;

d) vegyileg nem állandó anyagok képződése.

7.3.1.13 A megrakás előtt az ömlesztettáru-konténert, a konténert, ill. kocsit szemrevételezéssel ellenőrizni kell annak biztosítására, hogy az szerkezetileg megfelelő legyen, a belső falakon, a padlón és a mennyezeten ne legyenek kiálló részek vagy sérülések, ill. az esetleges bélésen és a szállított anyagot tartalmazó eszközön ne legyen olyan hasadás, szakadás vagy egyéb sérülés, ami veszélyeztetné a szállított anyag megtartását. A „szerkezetileg megfelelő” azt jelenti, hogy az ömlesztettáru-konténer, a konténer, ill. a kocsi szerkezeti elemei, pl. ömlesztettáru-konténernél, ill. konténernél az alsó és felső hossztartók, az alsó és felső kereszttartók (küszöbök és homlokgerendák), a padló kereszttartók, a sarokoszlopok és a sarokelemek mentesek a nagyobb hibáktól. Nagyobb hibának számít:

a) a szerkezeti vagy tartóelemek görbülése, repedése vagy törése, ami befolyásolja az ömlesztettáru-konténer, a konténer, ill. a kocsi felépítmény épségét;

b) egynél több vagy helytelen toldás (pl. átlapolt illesztés) az alsó vagy felső kereszttartókon vagy homlokgerendákon;

c) kettőnél több toldás bármelyik alsó és felső hossztartón;

d) bármilyen toldás az alsó kereszttartón (küszöbön) vagy a sarokoszlopon;

e) beszorult, elcsavarodott, törött, hiányzó vagy más okból használhatatlan ajtópántok és egyéb szerelvények;

f) nem záró tömítések;

g) általában az ömlesztettáru-konténer, ill. a konténer szerkezetének olyan torzulása, ami a kezelőberendezés pontos csatlakoztatását, a vasúti kocsin, a közúti járművön vagy az alvázon való elhelyezést és rögzítést, ill. hajórekeszekbe való berakást akadályozza;

h) az emelőszerkezet vagy kezelőberendezés bármilyen sérülése; és

i) az üzemi vagy szerkezeti berendezések bármilyen sérülése.

7.3.2 Az ömlesztett fuvarozásra vonatkozó kiegészítő előírások a 7.3.1.1 a) pont alkalmazása esetén

7.3.2.1 A 3.2 fejezet „A” táblázat 10 oszlopában szereplő BK1 és a BK2 kódok jelentése a következő:

BK1: Ömlesztett szállítás ponyvás ömlesztettáru-konténerben engedélyezett;

BK2: Ömlesztett szállítás zárt ömlesztettáru-konténerben engedélyezett.

7.3.2.2 Az alkalmazott ömlesztettáru-konténernek meg kell felelnie a 6.11 fejezet előírásainak.

7.3.2.3 ***A 4.2 osztályba tartozó áruk***

Az ömlesztettáru-konténerben szállított összes tömeget úgy kell korlátozni, hogy az öngyulladási hőmérséklet 55 °C-nál magasabb legyen.

7.3.2.4 ***A 4.3 osztályba tartozó áruk***

Ezeket az árukat olyan ömlesztettáru-konténerben kell szállítani, amely víz behatolásával szemben ellenálló.

7.3.2.5 ***Az 5.1 osztályba tartozó áruk***

Az ömlesztettáru-konténereket úgy kell gyártani, vagy átalakítani, hogy az áru ne kerülhessen érintkezésbe fával vagy más, összeférhetetlen anyaggal.

7.3.2.6 ***A 6.2 osztályba tartozó hulladékok***

7.3.2.6.1 A fertőző anyagokat tartalmazó állati eredetű anyagok (UN 2814, 2900 és 3373) szállítása ömlesztettáru-konténerben a következő feltételek teljesítése esetén engedélyezett:

a) A BK1 kódú, ponyvás ömlesztettáru-konténerek csak akkor használhatók, ha nincsenek legnagyobb befogadóképességükig megrakva, és ezáltal az anyag a ponyvával nem érintkezik. BK2 kódú, zárt ömlesztettáru-konténerek ugyancsak használhatók.

b) A zárt és a ponyvás ömlesztettáru-konténereket és nyílásaikat eleve szivárgásmentesre kell kialakítani vagy megfelelő béléssel kell ellátni

c) Az állati eredetű anyagokat a szállítást megelőző berakás előtt megfelelő szerrel alaposan fertőtleníteni kell.

d) A ponyvás ömlesztettáru-konténerben kiegészítésképpen takarót kell helyezni, amelyre nehezékként megfelelő fertőtlenítőszerrel kezelt abszorbeáló anyagot kell tenni.

e) A zárt vagy ponyvás ömlesztettáru-konténerek csak akkor használhatók ismételten, ha alaposan kitisztították és fertőtlenítették.

Megjegyzés: *Az illetékes nemzeti egészségügyi hatóságok kiegészítő előírások betartását írhatják elő.*

7.3.2.6.2 A 6.2 osztályba tartozó hulladékok (UN 3291)

a) (fenntartva)

b) A zárt ömlesztettáru-konténereket és nyílásaikat eleve szivárgásmentesre kell kialakítani, belső felületüknek hézagmentesnek/nem-porózusnak kell lennie és nem lehet rajta olyan repedés vagy egyéb hiba, ami a benne lévő csomagolóeszközöket megrongálná, a fertőtlenítő hatást csökkentené vagy az anyag nem szándékos kiszabadulását eredményezné.

c) Az UN 3291 tétel alá tartozó hulladékot a zárt ömlesztettáru-konténeren belül olyan, UN szerint vizsgált és jóváhagyott típusú, szivárgásmentes, lezárt műanyag

zsákba kell helyezni, amelyet szilárd anyaghoz, II csomagolási csoportra vizsgáltak és a 6.1.3.1 bekezdés szerinti jelöléssel van ellátva. A műanyag zsáknak ki kell állni az ISO 7765-1:1988 „Műanyag fólia és lemez – Az ütőszilárdság meghatározása szabadon eső dárda módszerével – 1. rész: Lépcsőzetes módszerek” szabvány, valamint az ISO 6383-2:1983 „Műanyagok – Fólia és lemez – A tépőszilárdság meghatározása. 2. rész: Elmendorf módszer” szabvány szerinti ütő- és tépőszilárdság vizsgálatot. Minden zsák ütőszilárdságának legalább 165 g-nak, tépőszilárdságának legalább 480 g-nak kell lennie a zsák hosszirányában, párhuzamos és merőleges síkban egyaránt. Egy zsák legnagyobb nettó tömege 30 kg lehet.

d) A 30 kg-nál nagyobb tömegű tárgyak (pl. szennyezett ágybetétek) az illetékes hatóság engedélyével műanyag zsákok nélkül is szállíthatók.

e) Az UN 3291 tétel alá tartozó, folyadékot tartalmazó hulladék csak olyan műanyag zsákban szállítható, amely elegendő nedvszívó anyagot tartalmaz a teljes folyadék mennyiség felszívására úgy, hogy az nem folyik ki az ömlesztettáru-konténerbe.

f) Az UN 3291 tétel alá tartozó, éles tárgyakat tartalmazó hulladék csak olyan, UN szerint vizsgált és jóváhagyott típusú, merev falú csomagolóeszközben szállítható, amely megfelel a P621, az IBC620, ill. az LP621 csomagolási utasítás előírásainak.

g) A P621, az IBC620, ill. az LP621 csomagolási utasítás előírásainak megfelelő, merev falú csomagolóeszközök is használhatók. A csomagolóeszközöket megfelelően rögzíteni kell, hogy normál szállítási körülmények között ne rongálódhassanak meg. Ha egyazon zárt ömlesztettáru-konténerben merev falú csomagolóeszközben és műanyag zsákban is szállítanak hulladékot, megfelelően el kell választani őket egymástól, pl. merev válaszfallal, osztófallal, hálóval vagy egyéb módon úgy, hogy normál szállítási körülmények között ne rongálódhassanak meg.

h) Az UN 3291 tétel alá tartozó hulladékot tartalmazó műanyag zsákokat nem szabad a zárt ömlesztettáru-konténerben annyira összenyomni, hogy tömítetlenné válhassanak.

i) A zárt ömlesztettáru-konténert minden szállítás után meg kell vizsgálni, hogy a rakomány nem folyt vagy nem szóródott ki benne. Ha az UN 3291 tétel alá tartozó hulladék kifolyt vagy kiszóródott a zárt ömlesztettáru-konténerbe, akkor nem szabad addig újrahasználni, amíg alaposan ki nem tisztították, és – ha szükséges – megfelelő vegyszerrel nem fertőtlenítették. Az UN 3291 tétel alá tartozó hulladékot – az ember-, ill. állatgyógyászati hulladékon kívül – más áruval együtt szállítani nem szabad. Az ugyanabban a zárt ömlesztettáru-konténerben szállított ilyen hulladékokat az esetleges szennyeződés szempontjából meg kell vizsgálni.

7.3.2.7 ***A 7 osztályba tartozó anyagok***

A csomagolatlan radioaktív anyagok szállítására lásd a 4.1.9.2.3 pontot.

7.3.2.8 ***A 8 osztályba tarozó áruk***

Ezeket az árukat olyan ömlesztettáru-konténerben kell szállítani, amely víz behatolásával szemben ellenálló.

7.3.3 Az ömlesztett szállításra vonatkozó különleges előírások a 7.3.1.1 b) pont alkalmazása esetén

A következő különleges előírásokat kell betartani, ha a 3.2 fejezet „A” táblázat 17 oszlopában „VW” betűkkel kezdődő kód van feltüntetve:

VW1 Ömlesztve fuvarozható fedett kocsiban, nyitható tetejű kocsiban, ponyvás kocsiban, zárt vagy ponyvás nagykonténerben[3,4)].

VW2 Ömlesztve fuvarozható fémből készült, nyitható tetejű kocsiban, zárt fém nagykonténerben, nem gyúlékony ponyvával fedett, fémből készült nyitott kocsiban vagy nagykonténerben[4)].

VW3 Ömlesztve fuvarozható ponyvás kocsiban vagy nagykonténerben[4)] kielégítő szellőzés mellett, vagy nyitható tetejű kocsiban. Megfelelő intézkedésekkel kell biztosítani, hogy az áru és különösen annak folyékony alkotórésze ne szabadulhasson ki.

VW4 Ömlesztve fuvarozható fémből készült, ponyvás kocsiban, fémből készült, nyitható tetejű kocsiban, zárt fém konténerben vagy ponyvás fém nagykonténerben[4)]. Az UN 2008, 2009, 2210, 2545, 2546, 2881, 3189 és 3190 számú anyagok esetében csak a szilárd hulladékok fuvarozhatók ömlesztve.

VW5 Ömlesztve fuvarozható különlegesen felszerelt kocsiban és konténerben. A különlegesen felszerelt kocsi, ill. konténer tartályainak és azok zárószerkezeteinek meg kell felelniük a 4.1.1.1, 4.1.1.2 és 4.1.1.8 bekezdés általános csomagolási előírásainak. A töltésre és ürítésre szolgáló nyílásoknak légmentesen zárhatónak kell lenniük.

VW6 Ömlesztve fuvarozható nyitható tetejű kocsiban vagy zárt nagykonténerben.

VW7 Ömlesztve fuvarozható fedett kocsiban, ponyvás kocsiban, nyitható tetejű kocsiban, zárt vagy ponyvás nagykonténerben[4)] akkor, ha az anyag darabos formában van.

VW8 Ömlesztve fuvarozható vízhatlan és lángmentesített ponyvával fedett kocsiban vagy nagykonténerben[4)], nyitható tetejű kocsiban vagy zárt konténerben.

A kocsit és a konténert úgy kell kialakítani, hogy a bennük levő anyag ne érintkezhessen fával vagy más gyúlékony anyaggal, vagy pedig – ha a falak és a padló fából vagy más gyúlékony anyagból készültek – ezek teljes felületét el kell látni lángmentesített, vízhatlan béléssel vagy nátrium-szilikátból vagy hasonló anyagból készült bevonattal.

VW9 Ömlesztve fuvarozható ponyvás kocsiban vagy ponyvás nagykonténerben[4)], nyitható tetejű kocsikban vagy zárt konténerekben. A 8 osztály anyagaihoz a kocsit és a konténert megfelelő, elég erős béléssel kell ellátni.

VW10 Ömlesztve fuvarozható ponyvás kocsiban, ponyvás nagykonténerben[4)], nyitható tetejű kocsiban vagy zárt konténerben. A kocsinak vagy konténernek szivárgásmenteseknek kell lennie, vagy pl. megfelelő, elég erős bélés alkalmazásával szivárgásmentessé kell tenni.

VW11 Ömlesztve fuvarozható különlegesen felszerelt kocsikban és konténerekben. A különlegesen felszerelt kocsi és konténer tartályait úgy kell kialakítani, hogy a berakásra és ürítésre szolgáló nyílások légmentesen zárhatók legyenek. Az anyagot ezekbe a tartályokba úgy kell betölteni, hogy az emberek, az állatok és a környezet veszélyeztetése elkerülhető legyen.

VW12 Azok az anyagok, amelyeknél a tartálykocsiban, mobil tartányban vagy tankkonténerben történő fuvarozás az anyag magas hőmérséklete és sűrűsége miatt

---

3) A fuvarozás ömlesztve fedett kocsiban, ill. konténerben, ponyvás kocsiban ill. ponyvás konténerben az Oroszországi Föderációból/ba, a Belorusz Köztársaságból/ba, Ukrajnából/ba csak magán kocsikban vagy bérelt kocsikban engedélyezett kivéve az ezen áruk fuvarozására szolgáló különleges kocsikat és konténereket.

4) A fuvarozás nyitott kocsiban, ill. konténerben, ponyvás kocsiban ill. ponyvás konténerben az Oroszországi Föderációba, a Belorusz Köztársaságba, Ukrajnába történő rendeltetéssel illetve ezen országokon át tranzitban egyeztetéssel történik.

nem alkalmazható, a származási ország illetékes hatósága által meghatározott szabályok szerint különleges kocsiban vagy konténerben fuvarozhatók. Ha a származási ország nem valamely SZMGSZ Tagállam, akkor a megállapított feltételeket a küldemény által érintett első SZMGSZ Tagállam illetékes hatóságának jóvá kell hagynia.

VW13 Ömlesztve fuvarozható a származási ország illetékes hatósága által meghatározott szabályok szerint különlegesen felszerelt kocsiban vagy konténerben. Ha a származási ország nem valamely SZMGSZ Tagállam, akkor a megállapított feltételeket a küldemény által érintett első SZMGSZ Tagállam illetékes hatóságának jóvá kell hagynia.

VW14 1) A használt akkumulátortelepek különlegesen felszerelt kocsikban vagy konténerekben fuvarozhatók ömlesztve. Műanyagból készült nagykonténerek nem használhatók. A műanyag kiskonténereknek törés nélkül el kell tudniuk viselni az olyan ejtőpróbát, amely során a tejesen megrakott konténert 0,8 m-ről, kemény felületre, a fenéklapjára ejtik -18 °C-on.

2) A kocsi vagy konténer rakterét a szállított akkumulátortelepben levő maró anyagnak ellenálló acélból kell kialakítani. Kevésbé ellenálló acél is használható, ha elég nagy a falvastagsága, vagy a maró anyagnak ellenálló műanyag bélése vagy belső borítása van. A kocsik vagy konténerek rakterének méretezésénél figyelembe kell venni a maradékáramokat és az akkumulátortelepek elmozdulása által keletkező dinamikus hatásokat.

Megjegyzés: *Ellenállónak minősül az acél akkor, ha a maró anyag hatására bekövetkező fokozatos vékonyodása évente 0,1 mm-nél kevesebb.*

3) Megfelelő konstrukcióval biztosítani kell, hogy a kocsi rakteréből a fuvarozás során maró anyag ne szivároghasson ki. A nyitott rakfelületet le kell fedni. A lefedésre használt eszközöknek a maró anyaggal szemben ellenállónak kell lenniük.

4) Berakodás előtt a kocsi vagy a konténer rakterét, beleértve a felszereléseket is, meg kell vizsgálni, hogy van-e rajtuk sérülés. Sérült rakterű kocsit vagy konténert nem szabad megrakni. A kocsik vagy konténerek rakterét csak a falak magasságáig szabad megrakni.

5) Nem szabad a kocsi vagy a konténer rakterébe sem más veszélyes árut, sem olyan különböző anyagokat tartalmazó akkumulátortelepet tenni, amelyek egymással veszélyes reakcióba (lásd a „veszélyes reakció” fogalmát az 1.2.1 szakaszban) léphetnek. A szállított akkumulátortelepek által tartalmazott maró anyagból a fuvarozás alatt semmilyen maradék nem tapadhat a kocsik vagy a konténerek rakterének a külsejére.

VW15 Ömlesztve szállítható fedett kocsiban, ponyvás kocsiban, nyitható tetejű kocsiban, zárt konténerben vagy teljes falú, ponyvás nagykonténerben, ha az anyag vagy a keverék (készítmény vagy hulladék) az ez alá az UN szám alá tartozó anyagokból legfeljebb 1000 mg mennyiséget tartalmaz kg-onként.

A kocsi felépítményének, ill. a konténernek szivárgásmentesnek kell lennie, vagy szivárgásmentessé kell tenni pl. alkalmas és elég erős bélés használatával.

VW16 Ömlesztve szállítható a 4.1.9.2.3 pont előírásai szerint.

VW17 Az SCO-I tárgyak ömlesztve szállíthatók a 4.1.9.2.3 pont előírásai szerint.

7.4 FEJEZET

A TARTÁNYOS FUVAROZÁSRA VONATKOZÓ ELŐÍRÁSOK

Valamely áru csak akkor fuvarozható tartányban, ha a 3.2 fejezet „A” táblázat 10 vagy 12 oszlopában tartánykód van feltüntetve, illetve akkor, ha az illetékes hatóság a 6.7.1.3 bekezdés szerint engedélyezte. A fuvarozást a 4.2, ill. a 4.3 fejezet előírásai szerint kell végezni.

7.5 FEJEZET
A BERAKÁSRA, A KIRAKÁSRA ÉS AZ ÁRUKEZELÉSRE VONATKOZÓ ELŐÍRÁSOK

7.5.1 Általános előírások

Megjegyzés: *E szakasz alkalmazásában egy konténer, ömlesztettáru-konténer, tankkonténer, mobil tartány vagy közúti jármű vasúti kocsira helyezése be- rakásnak, a vasúti kocsiról való levétele kirakásnak minősül.*

7.5.1.1 A veszélyes áruknak kocsikban és konténerekben valamint a veszélyes árukkal megrakott konténereknek nyitott kocsin történő elhelyezését és rögzítését az SZMGSZ áruknak vasúti kocsiba történő berakásáról és rögzítéséről szóló szabályzata és 2. számú melléklete követelményei szerint kell végezni, és biztosítani kell, hogy az áru stabilitása megmarad-

jon a kocsi vagy a konténer belsejében és az ne mozduljon el. Az áru rögzítéséhez használt anyagoknak a fuvarozott veszélyes áruval szemben inertnek kell lennie.

–

–

7.5.1.2 A berakás nem hajtható végre,

ha az okmányok vizsgálata, vagy

a kocsi, ill. a nagykonténer, ömlesztettáru-konténer, tankkonténer, mobil tartány, vagy közúti jármű, valamint ki- és berakáshoz használatos berendezéseik szemrevételezése

azt mutatja, hogy a kocsi, ill. a nagykonténer, ömlesztettáru-konténer, tankkonténer, mobil tartány, vagy közúti jármű, valamint berendezéseik nem felelnek meg az előírásoknak.

7.5.1.3 Berakás előtt a kocsi, ill. a konténer külső felületét és a belsejét is meg kell vizsgálni, hogy ne legyen rajta olyan sérülés, ami a kocsi, a konténer vagy a berakandó küldeménydarabok épségét befolyásolná. A berakás nem hajtható végre, ha fent említett értékelés során sérüléseket tapasztalnak, amelyek hátrányosak berakás végrehajtására vagy általános veszélytelenségére.

7.5.1.4 A 3.2 fejezet „A” táblázat 18 oszlopával összhangban a 7.5.11 szakasz különleges előírásai szerint bizonyos veszélyes áruk csak kocsirakományként szállíthatók.

7.5.1.5 Ha az 5.2.1.9 bekezdés szerinti álló helyzetet jelző nyilak elő vannak írva, akkor a küldeménydarabokat a jelölésnek megfelelően kell elhelyezni.

Megjegyzés: *Hacsak egy mód van rá, a folyékony veszélyes árukat a száraz veszélyes áruk alatt kell elhelyezni.*

7.5.2 Együvé rakási tilalom

7.5.2.1 A különböző veszélyességi bárcákkal ellátott küldeménydarabok csak akkor rakhatók együvé ugyanabba a kocsiba vagy konténerbe, ha az együvé rakás a rajtuk levő veszélyességi bárcák alapján a 7.5.2.1 táblázat szerint megengedett.

7.5.2.1 táblázat az egy kocsiban vagy konténerben együvé rakható veszélyes árukról

A bárca száma	1	1.4	1.5	1.6	2.1, 2.2, 2.3	3	4.1	4.1 +1	4.2	4.3	5.1	5.2	5.2 + 1	6.1	6.2	7A, 7B, 7C	8	9
1	Lásd 7.5.2.2																	
1.4																		
1.5																		
1.6																		
2.1,2.2,2.3					X					X				X	X		X	X
3						X	X			X				X	X	X	X	X
4.1						X	X		X	X				X	X	X	X	X
4.1 + 1								X										
4.2							X		X	X				X	X	X	X	X
4.3					X	X	X		X	X				X	X	X	X	X
5.1											X	X						
5.2											X	X						
5.2 + 1													X					
6.1					X	X	X		X	X				X	X	X	X	X
6.2					X	X	X		X	X				X	X	X	X	X
7A,7B,7C						X	X		X	X				X	X	X	X	X
8					X	X	X		X	X				X	X	X	X	X
9					X	X	X		X	X				X	X	X	X	X

X = Az együvé rakás megengedett

7.5.2.1.1 Ezenkívül a következőkben felsorolt anyagoknál és tárgyaknál az együvérakás más osztályok és az adott anyag osztályának veszélyes áruival, valamint az SZMGSZ 2. mell. előírásainak hatálya alá nem tartozó árukkal tilos.

4.1 osztály

a) Nedvesített robbanóanyagok

1310 AMMÓNIUM-PIKRÁT, legalább 10 tömeg% vízzel NEDVESÍTETT

1322 DINITRO-REZORCIN, legalább 15 tömeg% vízzel NEDVESÍTETT

1355 TRINITRO-BENZOÉSAV, legalább 30 tömeg% vízzel NEDVESÍTETT

1357 KARBAMID-NITRÁT, legalább 20 tömeg% vízzel NEDVESÍTETT

1349 NÁTRIUM-PIKRAMÁT, legalább 20 tömeg% vízzel NEDVESÍTETT

1336 NITRO-GUANIDIN (PIKRIT), legalább 20 tömeg% vízzel NEDVESÍTETT

1337 NITROKEMÉNYÍTŐ, legalább 20 tömeg% vízzel NEDVESÍTETT

1347 EZÜST-PIKRÁT, legalább 30 tömeg% vízzel NEDVESÍTETT

1354 TRINITRO-BENZOL, legalább 30 tömeg% vízzel NEDVESÍTETT

1356 TRINITRO-TOLUOL (TNT), legalább 30 tömeg% vízzel NEDVESÍTETT

1344 TRINITRO-FENOL, legalább 30 tömeg% vízzel NEDVESÍTETT

1517 CIRKÓNIUM-PIKRAMÁT, legalább 20 tömeg% vízzel NEDVESÍTETT

3317 2-AMINO-4,6-DINITRO-FENOL, legalább 20 tömeg% vízzel NEDVESÍTETT

b) legalább 10 tömeg% vízzel nedvesített robbanóanyagok, ha azokat küldeménydarabonként legfeljebb 500 g mennyiségben szállítják:

3364 TRINITRO-FENOL (PIKRINSAV), NEDVESÍTETT

3365 TRINITRO-KLÓR-BENZOL (PIKRIL-KLORID), NEDVESÍTETT

3366 TRINITRO-TOLUOL (TROTIL, TNT), NEDVESÍTETT

3367 TRINITRO-BENZOL, NEDVESÍTETT

3368 TRINITRO-BENZOESAV, NEDVESÍTETT

2852 DIPIKRIL-SZULFID, nedvesített

c) legalább 10 tömeg% vízzel nedvesített robbanóanyagok, ha azokat küldeménydarabonként legfeljebb 11,5 kg mennyiségben szállítják:

3370 KARBAMID-NITRÁT, NEDVESÍTETT

d) mérgező, nedvesített robbanóanyagok

1320 DINITRO-FENOL, legalább 15 tömeg% vízzel NEDVESÍTETT

1321 DINITRO-FENOLÁTOK, legalább 15 tömeg% vízzel NEDVESÍTETT

1348 NÁTRIUM-DINITRO-o-KREZOLÁT, legalább 15 tömeg% vízzel NEDVESÍTETT

e) mérgező, nedvesített robbanóanyagok, ha azokat csomagolásonként legfeljebb 500 kg mennyiségben szállítják:

3369 NÁTRIUM-DINITRO-o-KREZOLÁT, legalább 10 tömeg% vízzel NEDVESÍTETT

f) inertté tett robbanóanyagok

2907 IZOSZORBID-DINITRÁT KEVERÉK legalább 60% laktózzal, mannózzal, keményítővel vagy kalcium-hidrogén-foszfáttal

g) nitrocellulóz keverékek

2557 NITROCELLULÓZ KEVERÉK a szárazanyagra vetítve legfeljebb 12,6% nitrogéntartalommal, LÁGYÍTÓVAL vagy LÁGYÍTÓ NÉLKÜL, PIGMENTTEL vagy PIGMENT NÉLKÜL

2556 NITROCELLULÓZ legalább 25 tömeg% alkohollal és a szárazanyagra vetítve legfeljebb 12,6% nitrogéntartalommal

2555 NITROCELLULÓZ legalább 25 tömeg% vízzel

h) mérgező azidok

1571 BÁRIUM-AZID, legalább 50 tömeg% vízzel NEDVESÍTETT

i) trinitrovegyületek

3242 AZO-DIKARBONAMID

2956 5-terc-BUTIL-2,4,6-TRINITRO-m-XILOL (XILOLMÓSUSZ)

3251 IZOSZORBID-5-MONONITRÁT

3241 2-BRÓM-2-NITRO-1,3-PROPÁNDIOL

3221 B TÍPUSÚ ÖNREAKTÍV FOLYÉKONY ANYAG

3222 B TÍPUSÚ ÖNREAKTÍV SZILÁRD ANYAG

4.2 osztály

2845 PIROFOROS, SZERVES FOLYÉKONY ANYAG, M.N.N.

1381 FEHÉR- vagy SÁRGAFOSZFOR, VÍZ ALATT

1381 FEHÉR- vagy SÁRGAFOSZFOR, OLDATBAN

1381 FEHÉR- vagy SÁRGAFOSZFOR, SZÁRAZ

2870 ALUMÍNIUM-BÓR-HIDRID vagy

2870 ALUMÍNIUM-BÓR-HIDRID KÉSZÜLÉKEKBEN

3194 PIROFOROS, SZERVETLEN FOLYÉKONY ANYAG, M.N.N.

1380 PENTABORÁN

3393 PIROFOROS, VÍZZEL REAKTÍV, SZILÁRD, SZERVES FÉMVEGYÜLET,

3394 PIROFOROS, VÍZZEL REAKTÍV, FOLYÉKONY, SZERVES FÉMVEGYÜLET

8 osztály

1802 PERKLÓRSAV legfeljebb 50 tömeg% savtartalommal

1052 HIDROGÉN-FLUORID, VÍZMENTES

1790 FLUOR_HIDROGÉNSAV 85%-nál több hidrogén-fluorid tartalommal

1744 BRÓM, vagy

1744 BRÓM OLDAT

7.5.2.2 Azokat a küldeménydarabokat, amelyekben az 1 osztály anyagai vagy tárgyai vannak és az 1, az 1.4, az 1.5 vagy az 1.6 számú bárcával vannak ellátva, de különböző összeférhetőségi csoportokba tartoznak, nem szabad egy kocsiba vagy konténerbe rakni, kivéve, ha az együvé rakás a következő táblázat szerint ezekre az összeférhetőségi csoportokra megengedett.

Összeférhetőségi csoport	B	C	D	E	F	G	H	J	L	N	S
B	X		X[a)]								X
C		X	X	X		X				X[b), c)]	X
D	X[a)]	X	X	X		X				X[b), c)]	X
E		X	X	X		X				X[b), c)]	X
F					X						X
G		X	X	X		X					X
H							X				X
J								X			X
L									X[d)]		
N		X[b), c)]	X[b), c)]	X[b), c)]						X[b)]	X
S	X	X	X	X	X	X	X	X		X	X

X = Az együvé rakás megengedett.

a) A B összeférhetőségi csoport tárgyait és a D összeférhetőségi csoport anyagait és tárgyait tartalmazó küldeménydarabok ugyanazon kocsiba vagy konténerbe együvé rakhatók, ha azokat hatékonyan elkülönítik, úgy hogy ne álljon fenn a detonáció átvitelének veszélye a B összeférhetőségi csoport tárgyaitól a D összeférhetőségi csoport anyagaira, ill. tárgyaira. Az elkülönítést elválasztott rekeszek használatával vagy a két fajta robbanóanyag (robbanótárgy) egyikének különleges védőburkolat-rendszerbe helyezésével kell megvalósítani. Az illetékes hatóságnak az elkülönítés mindkét módját jóvá kell hagynia.

b) Az 1.6N osztályozási kód alá besorolt különböző típusú tárgyak csak akkor rakhatók együvé mint 1.6N tárgyak, ha vizsgálattal vagy analógia alapján bizonyított, hogy nem áll fenn a tárgyak közötti kapcsolt robbanás veszélye. Egyéb esetben úgy kell kezelni, mintha az 1.1 alosztályba tartoznának.

c) Ha az N összeférhetőségi csoport tárgyait a C, a D vagy az E összeférhetőségi csoport tárgyaival együtt szállítják, az N összeférhetőségi csoport tárgyait úgy kell tekinteni, mintha a D összeférhetőségi csoport jellemzőivel rendelkeznének.

d) Az L összeférhetőségi csoport anyagait és tárgyait tartalmazó küldeménydarabok ugyanezen összeférhetőségi csoport ugyanolyan típusú anyagait és tárgyait tartalmazó küldeménydarabokkal ugyanabba a kocsiba vagy konténerbe együvé rakhatók.

7.5.2.3 (fenntartva)

7.5.3 Védőkocsik alkalmazása és a nagykonténerek kocsira rakása

7.5.3.1 Az 1 osztály anyagait vagy tárgyait tartalmazó és 1, 1.5 vagy 1.6 számú nagybárcával ellátott kocsikat, ill. nagykonténereket és ugyanazon vonaton belül a 2.1, 3, 4.1, 4.2, 4.3, 5.1 vagy 5.2 számú nagybárcával ellátott kocsikat, ill. nagykonténereket védőtávolságnak kell elválasztania.

A védőtávolság követelmény akkor teljesül, ha a kocsi ütközőtányérja, ill. a nagykonténer fala és a másik kocsi ütközőtányérja, ill. a másik nagykonténer fala között a térköz:

a) legalább 18 méter; vagy

b) két kéttengelyű vagy egy négy- vagy többtengelyű kocsi hosszának felel meg.

7.5.3.2 A vonat összeállításánál és a veszélyes árut szállító kocsik rendezésénél be kell tartani a 3.2 fejezet „A" táblázat 21b oszlopában feltüntetett legkisebb védőtávolságokat.[5)]

7.5.3.2.1 Ha az adott oszlopban egy tört szerepel, akkor a számláló a veszélyes áru fedett kocsiban és konténerben történő szállításánál szükséges legkisebb védőtávolságokat tartalmazza, míg a nevező a tartálykocsiban, tankkonténerben, mobil tartányban történő szállításra vonatkozik. Ha a 21b oszlopban „–" jel található, ez azt jelenti, hogy az adott veszélyes áru szállításánál nem kell védőtávolságot (védőkocsit) alkalmazni. Ha a 21b oszlopban nincs bejegyzés, ezt azt jelenti, hogy az adott veszélyes árura még nincs kidolgozva a védőtávolság. Ha nincs legkisebb védőtávolság kidolgozva, akkor azt a belföldi előírások szerint kell meghatározni.

7.5.3.2.2 Védőtávolság – a veszélyes árut tartalmazó kocsit a mozdonytól, ill. a személykocsiktól elkülönítő fizikai kocsik minimális darabszáma:

– első számjegy – a vontatómozdonytól (ha tört szerepel, akkor a számláló a szilárd tüzelőanyaggal üzemelő gőzmozdonytól, a nevező a villamos mozdonytól, dízel-elektro-
– mos mozdonytól, nyersolajjal üzemelő mozdonytól);
– második számjegy – a szilárd tüzelőanyaggal üzemelő tolatómozdonytól, „*" esetén mindenfajta tolatómozdonytól;

harmadik számjegy – személykocsiktól;
negyedik számjegy – szilárd tüzelőanyaggal üzemelő mozdonytól kocsirendezésnél.

A számok helyén szereplő „0" esetén védőkocsi nem szükséges.

7.5.4 Élelmiszerekre, egyéb fogyasztási cikkekre és takarmányra vonatkozó óvintézkedések

Ha a 3.2 fejezet „A" táblázat 18 oszlopában egy anyagra vagy tárgyra a CW28 különleges előírás van megadva, akkor a 6.1 vagy a 6.2 számú bárcával ellátott küldeménydarabokat, és azokat a 9 számú bárcával ellátott küldeménydarabokat, amelyek az UN 2212, 2315, 2590, 3151, 3152 vagy 3245 számú anyagokat tartalmazzák, valamint az ilyen üres, tisztítatlan csomagolóeszközöket (beleértve a nagycsomagolásokat és az IBC-ket is), nem szabad a kocsikban, a konténerekben és a be-, ki- és átrakás helyén olyan küldeménydarabokra halmazolni vagy közvetlen közelükbe rakni, amelyekről ismert, hogy élelmiszereket, egyéb fogyasztási cikkeket vagy takarmányt tartalmaznak.

Ha az említett bárcákkal ellátott küldeménydarabokat mégis olyan küldeménydarabok közelébe rakják, amelyekről ismert, hogy élelmiszereket, egyéb fogyasztási cikkeket vagy takarmányt tartalmaznak, akkor a következőképpen kell elkülöníteni:

a) az említett bárcával ellátott küldeménydarabok halmazolási magasságát elérő teljes válaszfalakkal; vagy

---

5) Ez az előírás a Magyar Köztársaságban, a Lengyel Köztársaságban, a Szlovák Köztársaságban feladott áruk és az ezen országokon átmenő tranzit fuvarozás esetén nem kötelező.

b) olyan küldeménydarabokkal, amelyeken nincs 6.1, 6.2 vagy 9 számú bárca, illetve amelyeken 9 számú bárca van, de nem az UN 2212, 2315, 2590, 3151, 3152 vagy 3245 számú anyagokat tartalmazzák; vagy

c) legalább 0,8 m térközzel;

kivéve, ha az említett bárcákkal ellátott küldeménydarabok kiegészítő csomagolásban vannak vagy teljesen be vannak burkolva (pl. fóliával, papírlemez burkolattal vagy más módon).

7.5.5 (fenntartva)

7.5.6 Biztonsági előírások a kocsirendezésnél és gurítódombról történő legurításnál [4)]

Ha a 3.2 fejezet „A" táblázat 21c oszlopában „M" betűvel kezdődő kód található, akkor a következő előírásokat kell alkalmazni:

M1 – „Tilos gurítani"

Az 5.4.1.1.1 n) pontja szerint a feladónak a fuvarlevélbe a következő bejegyzést kell tennie: **„tilos gurítani**". A kocsirendezést ilyen kocsiknál tolatással vagy a gurítópark felőli oldalon a mozdony lekapcsolásával kell végezni a védőtávolságok betartásával kellő óvatossággal, ütköztetések és hirtelen megállások nélkül. A veszélyes árut tartalmazó kocsit más kocsikkal vagy a mozdonnyal történő összekapcsolásakor tilos 3 km/h-nál nagyobb sebességgel ütköztetni. Az ilyen kocsik a gurítódombról csak mozdonnyal együtt guríthatók.

M2 – „Óvatosan gurítani"

Az 5.4.1.1.1 n) pontja szerint a feladónak a fuvarlevélbe a következő bejegyzést kell tennie: „**óvatosan gurítani**". A veszélyes árut tartalmazó ilyen kocsikat csak úgy szabad a gurítódombról gurítani, ha kizárt az adott kocsi ütközésének veszélye a már a rendezővágányon álló kocsikkal és az ezt követően erre a rendezővágányra irányított leakasztott kocsikkal.

M3 – Üveg csomagolóeszközökben levő áru továbbításánál „Óvatosan gurítani"

Az 5.4.1.1.1 n) pontja szerint üveg csomagolóeszközökben levő áru esetén a feladónak a fuvarlevélbe a következő bejegyzést kell tennie: „**óvatosan gurítani**". A veszélyes árut tartalmazó ilyen kocsikat csak úgy szabad a gurítódombról gurítani, ha kizárt az adott kocsi ütközésének veszélye a már a rendezővágányon álló kocsikkal és az ezt követően erre a rendezővágányra irányított leakasztott kocsikkal.

Amennyiben a 21c) oszlopból hiányoznak az adatok, az adott veszélyes áru fuvarozása során a gurítódombról való leeresztés nem került kidolgozásra, ezért azokat a belső szabályok alapján állapítják meg.

7.5.7 Árukezelés és halmazolás

7.5.7.1 A kocsit, ill. a konténert – ahol szükséges – a veszélyes áru kezelésére és rögzítésére alkalmas eszközzel kell ellátni. A veszélyes árut tartalmazó küldeménydarabokat, ill. a csomagolatlan veszélyes tárgyakat a kocsiban, ill. a konténerben alkalmas eszközzel (pl. leszorító hevederekkel, csúszó és állítható kengyelekkel) úgy kell rögzíteni, hogy megakadályozzon a szállítás közben minden olyan elmozdulást, ami a küldeménydarab helyzetét megváltoztatná vagy sérülését okozná. Ha a veszélyes árut egyéb áruval (pl. nehéz gépekkel vagy rekeszekkel) együtt szállítják, minden árut úgy kell becsomagolni és rögzíteni a kocsiban, ill. a konténerben, hogy a veszélyes áru ne szabadulhasson ki. A küldeménydarabok elmozdulása kitámasztással vagy állványzattal is megakadályozható, vagy úgy is, hogy az üres tereket valamilyen arra alkalmas anyaggal töltik ki. Ha a rögzítés pánttal vagy hevederrel történik, nem szabad túlfeszíteni, nehogy a küldeménydarab megsérüljön vagy eldeformálódjon.

7.5.7.2 A küldeménydarabokat csak akkor szabad egymásra halmazolni, ha arra vannak kialakítva. Ha halmazolásra kialakított, de különböző típusú küldeménydarabokat rakodnak együvé, figyelembe kell venni, hogy halmazolás szempontjából összeillenek-e. Ahol szükséges, az alul lévő küldeménydarabokat teherelosztó eszközök segítségével kell védeni a rájuk halmazolt küldeménydarabok okozta sérüléstől.

7.5.7.3 A veszélyes árut tartalmazó küldeménydarabokat a be- és a kirakás során óvni kell a sérülésektől.

Megjegyzés: *Különös figyelmet kell szentelni a küldeménydarabok kezelésének, mozgatásának a szállításra való előkészítésük során, a kocsi, ill. konténer jellegének, amiben a küldeménydarabokat szállítani fogják, a be- és kirakás módjának, nehogy a helytelen kezelés vagy a talajon, padlózaton való csúsztatás folytán a küldeménydarabok esetleg megsérüljenek.*

7.5.8 Kirakás utáni tisztítás

7.5.8.1 ***A kocsik és konténerek kirakás utáni tisztítása küldeménydarabos fuvarozás után***

7.5.8.1.1 Ha az olyan kocsik vagy konténerek kirakása után, amelyekben veszélyes árut tartalmazó küldeménydarabok voltak, a magán illetve béreltek kivételével, elfolyást, kiömlést, sajátos szagot vagy a tartalom egy részének szóródását állapítják meg, a kocsit vagy konténert ki kell tisztítani, szükség esetén pedig ki kell mosni és fertőtleníteni az átvevő eszközeivel és számlájára.

7.5.8.1.2 Ha a kocsiban és konténerben - a magán illetve béreltek kivételével - a 6.1, 6.2, 8 veszélyességi bárcával ellátott veszélyes áruk valamint az UN 3245 géntechnológiával módosított mikroorganizmusokat tartalmazó küldeménydarab volt, kirakás után az átvevő köteles a vasútnak írásbeli igazolást adni, amelyben feltüntetik, hogy a kocsi vagy konténer kirakása során elfolyást, kiömlést, sajátos szagot és szóródást nem tapasztaltak illetve az áru elfolyása, kiömlése, sajátos szaga és szóródása esetén a kocsit vagy konténert a fuvarozott áru maradékától megtisztították és kezelték (az áru tulajdonságaitól függően kimosták vagy környezetvédelmi szempontból veszélytelen módon fertőtlenítették), és hogy a kocsi vagy konténer alkalmas a további használatra. Az írásbeli igazolást, ha ezt a belföldi jogszabályok előírják, hitelesíti a belföldi jogszabályok által meghatározott közegészségügyi felügyelet vagy más illetékes hatóság képviselője. Az átvevő felelős az írásbeli igazolásban szereplő adatok helyességéért.

7.5.8.1.3 Ha a kocsiban vagy konténerben 7 számú veszélyességi bárcával ellátott veszélyes áru volt, kirakás után az átvevőnek szükség esetén biztosítania kell a kocsi vagy konténer szennyezettség-mentesítését és a fuvarozónak igazolást kell adnia arról, hogy nincs a kocsin vagy konténeren „nem tapadó szennyezettség”.

7.5.8.1.4 Ha a kocsi vagy konténer 7.5.8.1.1 pont szerinti tisztítása és kezelése a kirakás helyén nem történt meg, a kocsit, ill. a konténert a korábban fuvarozott áru feltételei szerint kell fuvarozni.

7.5.8.1.5 Egyik nyomközű kocsiból másik nyomközű kocsiba történő átrakási művelet során a veszélyes áru elfolyása, kiömlése vagy kiszóródás esetén a kocsi tisztításának, fertőtlenítésének és visszaadásának rendjét a két szomszédos vasút közötti külön kétoldalú megállapodás alapján lehet megállapítani. Ebben az esetben a 7.5.8.1.2 pont előírásait nem kell alkalmazni.

7.5.8.2 Az olyan kocsikat vagy konténereket, amelyekben ömlesztett veszélyes áru volt, minden újra megrakás előtt kellőképpen ki kell tisztítani, hacsak az új rakomány nem ugyanolyan veszélyes áruból áll, mint az előző rakomány.

7.5.9 (fenntartva)

7.5.10 (fenntartva)

7.5.11 Egyes osztályokra vagy bizonyos árukra vonatkozó kiegészítő előírások

A 7.5.1 - 7.5.4 és a 7.5.7 - 7.5.8 szakasz előírásainak kiegészítéseképpen a következő előírásokat kell betartani, ha a 3.2 fejezet "A" táblázat 18 oszlopában „CW" betűkkel kezdődő kódok vannak feltüntetve.

CW1 Berakás előtt a kocsi vagy a konténer padlóját a feladónak gondosan meg kell tisztítania. A kocsi vagy a konténer belsejében semmiféle olyan fémtárgynak nem szabad kiállnia, amely nem a kocsihoz vagy a konténerhez tartozik. A kocsi vagy a konténer ajtóit és ablakait (szellőztető-nyílásait) zárva kell tartani. A küldeménydarabokat a kocsiban vagy a konténerben úgy kell elhelyezni, hogy ne mozdulhassanak vagy csúszhassanak el. A küldeménydarabokat mindenfajta dörzsölődéstől és ütődéstől védeni kell.

CW2 (fenntartva)

CW3 (fenntartva)

CW4 Az L összeférhetőségi csoport anyagai és tárgyai csak kocsirakományként vagy teljes nagykonténer rakományként fuvarozhatók.

CW5 – CW8 (fenntartva)

CW9 A küldeménydarabokat nem szabad dobálni és ütődésnek kitenni.

CW10 Az 1.2.1 szakasz meghatározása szerinti palackokat a kocsi vagy a konténer hossztengelyével párhuzamosan vagy arra merőlegesen kell fektetni, a homlokfal közelében levő palackokat azonban a hossztengelyekre merőlegesen (keresztirányban) kell elhelyezni. A rövid és nagy átmérőjű (kb. 30 cm és annál nagyobb) palackokat hosszirányban is el lehet helyezni, de a zárókupakokat a kocsi vagy a konténer közepe felé kell irányítani.

A kellően stabil és a felborulás ellen védő szerkezetben szállított palackokat állítva is el lehet helyezni. Az 1520 mm nyomközű kocsiknál állítva berakott palackok esetén az ajtónyílásokat legalább 40 mm vastag deszkával körül kell keríteni, nehogy a rakomány az ajtónak dőljön.

A fekvő palackokat biztonságosan és alkalmas módon ki kell ékelni, le kell rögzíteni vagy kötözni, hogy ne mozdulhassanak el.

CW11 A tartályokat mindig abban a helyzetben kell elhelyezni, amelyre azokat tervezték, és védeni kell minden sérülés lehetőségétől, amit más küldeménydarabok okozhatnak.

CW12 Ha a tárgyakkal megrakott rakodólapokat egymásra rakják, minden rakodólap réteget az alatta levőn egyenletesen kell elosztani, szükség esetén megfelelő szilárdságú anyagból készített köztes lapokat használva.

CW13 Ha az anyagból valamennyi kifolyt és a kocsiban vagy a konténerben szétterjedt, a kocsit, ill. a konténert csak azt követően szabad újra használni, ha alaposan kitisztították és – szükség esetén – fertőtlenítették. Az ugyanabban a kocsiban, ill. konténerben fuvarozott többi anyagot és tárgyat az esetleges szennyeződés miatt ellenőrizni kell.

CW14 (fenntartva)

CW15 (fenntartva)

CW16 Az UN 1749 klór-trifluorid küldemények 500 kg feletti bruttó tömeg esetén csak kocsirakományos formában vagy teljes rakományként és akkor is kocsinként vagy nagykonténerenként legfeljebb 5000 kg tömegig fuvarozhatók.

CW17 Azokat a küldeménydarabokat, amelyeknél meghatározott környezeti hőmérsékletet kell fenntartani, csak kocsirakományként vagy teljes rakományként szabad

fuvarozni. A fuvarozási feltételekben a feladónak és a fuvarozónak meg kell egyeznie.

CW18 A küldeménydarabokat úgy kell elhelyezni, hogy könnyen hozzáférhetők legyenek.

CW19 (fenntartva)

CW20 (fenntartva)

CW21 (fenntartva)

CW22 A kocsikat és a nagykonténereket berakás előtt alaposan ki kell tisztítani. A küldeménydarabokat úgy kell berakni, hogy a raktéren belüli szabad levegő áramlás biztosítsa a rakomány egyenletes hőmérsékletét. Ha egy kocsi vagy nagykonténer tartalma 5000 kg-nál több gyúlékony szilárd anyag és/vagy szerves peroxid, a rakományt legfeljebb 5000 kg tömegű halmazokra kell osztani, amelyeket legalább 0,05 m légréssel kell egymástól elválasztani. A küldemény-darabokat védeni kell a más küldemények okozta sérülések ellen.

CW23 A küldeménydarabok kezelése során különleges intézkedéseket kell tenni azok vízzel való érintkezésének megakadályozására.

CW24 A kocsikat és a konténereket berakás előtt alaposan ki kell tisztítani és különösen az éghető maradékoktól (széna, szalma, papír, stb.) kell megtisztítani. A küldeménydarabok elhelyezéséhez tilos könnyen gyúló anyagot használni.

CW25 (fenntartva)

CW26 A kocsi vagy konténer fából készült részeit, amelyek ezekkel az anyagokkal érintkezésbe kerültek, le kell szerelni és el kell égetni.

CW27 (fenntartva)

CV28 Lásd a 7.5.4 szakaszt.

CW29 A küldeménydarabokat állítva kell berakni.

CW30 A mélyhűtött, cseppfolyósított gázok biztonsági szeleppel ellátott tartálykocsiban, mobiltartányban vagy tankkonténerben történő fuvarozásánál a feladónak és a fuvarozónak a fuvarozási feltételekben a fuvarozásra történő feladás előtt meg kell egyeznie.

CW31 Azokat a kocsikat és nagykonténereket, amelyekben ezen osztály anyagait kocsirakományként, ill. teljes rakományként fuvarozták, és a kiskonténereket, amelyekben ezeket az anyagokat fuvarozták, kirakás után az esetleges rakomány-maradványok tekintetében ellenőrizni kell.

CW32 (fenntartva)

CW33 ***Megjegyzés:*** ***1.*** *A „kritikus csoport” a lakosság egyedeinek olyan csoportja, amely egy adott sugárforrás által és adott besugárzási módon bekövetkező sugárterhelését tekintve elfogadhatóan homogén és jellegzetesen olyan személyekből áll, akiket a legnagyobb tényleges dózis ér az adott besugárzási módon az adott sugárforrástól.*

2. *A „lakosság” kifejezés általános értelemben a népesség minden egyedét jelenti, kivéve a foglalkozásból vagy gyógykezelésből eredően sugárterhelésnek kitett személyeket.*

3. *A „dolgozók” olyan személyek, akik teljes vagy részmunkaidőben vagy időszakosan egy munkaadónál dolgoznak és akiknek a munkahelyi sugárvédelemmel kapcsolatosan jogaik és kötelességeik vannak.*

1) **Elkülönítés**

1.1) A radioaktív anyagot tartalmazó küldeménydarabokat, egyesítőcsomagolásokat, konténereket és tartányokat, ill. a csomagolatlan radioaktív anyagokat a szállítás során elkülönítve kell tartani:

a) a rendszeresen használt munkaterületeken tartózkodó dolgozóktól

i) a következő „A” táblázat szerint; vagy

ii) olyan távolságra, amelyet 5 mSv/év dózis kritérium és óvatos modell paraméterek alapján határoztak meg;

Megjegyzés: *Az elkülönítés tekintetében nem kell figyelembe venni azokat a dolgozókat, akikről egyéni sugárterhelési nyilvántartás készül.*

b) a lakosság kritikus csoportjának tagjaitól az olyan területeken, ahol a lakosság rendszeresen tartózkodhat:

i) a következő „A” táblázat szerint; vagy

ii) olyan távolságra, amelyet 1 mSv/év dózis kritérium és óvatos modell paraméterek alapján határoztak meg;

c) előhívatlan filmektől és fényképészeti lemezektől, valamint postazsákoktól

i) a következő „B” táblázat szerint; vagy

ii) olyan távolságra, amely úgy van meghatározva, hogy az előhívatlan filmeket és fényképészeti lemezeket a radioaktív anyag szállítása folytán érő besugárzása filmküldeményenként 0,1 mSv értékre korlátozódjon;

Megjegyzés: *A postazsákokat úgy kell kezelni, mintha előhívatlan filmeket és fényképészeti lemezeket tartalmaznának és ezért a radioaktív anyagoktól ugyanúgy elkülönítve kell tartani.*

d) egyéb veszélyes áruktól a 7.5.2 szakasz szerint.

„A” táblázat: A II-SÁRGA vagy a III-SÁRGA kategóriájú küldeménydarabok és személyek közötti legkisebb távolságok

A szállítási mutatószámok összege, legfeljebb	Besugárzási idő évente (órában)			
	Olyan területek, ahol a lakosság rendszeresen tartózkodhat		Rendszeresen használt munkaterületek	
	50	250	50	250
	Elkülönítési távolság m-ben, árnyékoló anyag használata nélkül, legalább:			
2	1	3	0,5	1
4	1,5	4	0,5	1,5
8	2,5	6	1,0	2,5
12	3	7,5	1,0	3
20	4	9,5	1,5	4
30	5	12	2	5
40	5,5	13,5	2,5	5,6
50	6,5	15,5	3	6,5

„B” táblázat: A II-SÁRGA vagy III-SÁRGA kategóriájú küldeménydarabok és „FOTO” feliratú küldemények vagy postazsákok közötti legkisebb távolságok

A küldeménydarabok száma legfeljebb		A szállítási mutató-számok összege legfeljebb	A szállítás vagy tárolás időtartama órában							
Kategória			1	2	4	10	24	48	120	240
III-SÁRGA	II-SÁRGA		Legkisebb távolság m-ben							
		0,2	0,5	0,5	0,5	0,5	1	1	2	3
		0,5	0,5	0,5	0,5	1	1	2	3	5
	1	1	0,5	0,5	1	1	2	3	5	7
	2	2	0,5	1	1	1,5	3	4	7	9
	4	4	1	1	1,5	3	4	6	9	13
	8	8	1	1,5	2	4	6	8	13	18
1	10	10	1	2	3	4	7	9	14	20
2	20	20	1,5	3	4	6	9	13	20	30
3	30	30	2	3	5	7	11	16	25	35
4	40	40	3	4	5	8	13	18	30	40
5	50	50	3	4	6	9	14	20	32	45

1.2) A II-SÁRGA és III-SÁRGA kategóriájú küldeménydarabok és egyesítőcsomagolások nem szállíthatók utasok által elfoglalt szakaszokban, kivéve az ilyen küldeménydarabok vagy egyesítőcsomagolások kísérésére felhatalmazott futárok számára fenntartott szakaszokat.

1.3) (fenntartva)

2) **Aktivitáshatárok**

LSA anyagok és *SCO* tárgyak *IP-1* típusú, *IP-2* típusú vagy *IP-3* típusú küldeménydarabokban vagy csomagolatlanul történő szállításánál az összes aktivitás a kocsin nem haladhatja meg a „C” táblázatban található határértékeket.

„C” táblázat: Aktivitáshatárok kocsinként ipari küldeménydarabokban vagy csomagolatlanul szállított *LSA* anyagokra és *SCO* tárgyakra

Az anyag vagy tárgy jellege	Aktivitás határ a kocsira
LSA-I	Korlátlan
LSA-II és *LSA-III* nem éghető szilárd anyagok	Korlátlan
LSA-II és *LSA-III* éghető szilárd anyagok és minden folyékony anyag és gáz	$100A_2$
SCO tárgyak	$100A_2$

3) **Az áru elhelyezése a szállítás és az átmeneti tárolás során**

3.1) A küldeményeket biztonságosan kell elhelyezni.

3.2) Feltéve, hogy a felületen a közepes hőáram nem haladja meg a 15 W/m^2 értéket, és a közvetlen környezetben nincs zsákokba csomagolt áru, a küldeménydarab vagy az egyesítőcsomagolás különleges rakodási előírás

nélkül más, közönséges darabáruval együtt szállítható, amennyiben az illetékes hatóság engedélye kifejezetten nem ír elő mást.

3.3) A konténerek berakásakor és a küldeménydarabok, egyesítőcsomagolások és konténerek rakodásakor a következő előírásokat kell betartani:

a) A kizárólagos használat esetét és az LSA-I anyagokat tartalmazó küldeményeket kivéve, a küldeménydarabok, egyesítőcsomagolások és konténerek számát egy járművön oly módon kell korlátozni, hogy a szállítási mutatószámok összege a járművön ne lépje túl a „D" táblázatban meghatározott értékeket.

„D" táblázat: Szállítási mutatószám határértékek konténerenként és kocsinként nem kizárólagos használat esetén

Konténer vagy kocsi típus	A szállítási mutatószámok összegének határértéke konténerenként, ill. kocsinként
Nagykonténer	50
Kocsi	50

b) A sugárzási szint normális szállítási feltételek esetén a kocsi külső felületén egyetlen ponton sem haladhatja meg a 2 mSv/h értéket, és 2 m távolságban egyetlen ponton sem haladhatja meg a 0,1 mSv/h értéket, kivéve a kizárólagos használat mellett szállított küldeményeket, amelyeknél a kocsi körüli sugárzási szint határokat a 3.5) b) és c) pont határozza meg;

c) A kritikussági biztonsági mutatószámok összege egy konténerben vagy kocsin nem haladhatja meg az „E" táblázatban megadott értékeket.

„E" táblázat: Kritikussági biztonsági mutatószámok hasadóanyagot tartalmazó konténerenként és kocsinként

Konténer vagy kocsi	A kritikussági biztonsági mutatószámok összegének határértéke	
	Nem kizárólagos használat esetén	Kizárólagos használat esetén
Nagykonténer	50	100
Kocsi	50	100

3.4) Minden küldeménydarab vagy egyesítőcsomagolás, amelynek szállítási mutatószáma 10-nél nagyobb, ill. minden küldemény, amelynek kritikussági biztonsági mutatószáma 50-nél nagyobb, csak kizárólagos használat mellett szállítható.

3.5) A sugárzási szint kizárólagos használat mellett szállított küldeményeknél nem haladhatja meg a következő értékeket:

a) 10 mSv/h-t a küldeménydarabok vagy egyesítőcsomagolások külső felületének bármely pontján; azonban a 2 mSv/h értéket is csak akkor haladhatja meg, ha:

i) a kocsi el van látva olyan burkolattal, amely a szállítás során illetéktelen személyek számára a rakományhoz való hozzáférést megakadályozza; és

ii) megtették a szükséges intézkedéseket ahhoz, hogy a küldeménydarabok vagy egyesítőcsomagolások úgy legyenek rögzítve, hogy azok helyzete a kocsin belül normális szállítás során változatlan maradjon; és

iii) a szállítás kezdete és befejezése között be- és kirakási műveleteket nem végeznek;

b) 2 mSv/h-t a kocsik külső felületének bármely pontján, beleértve a tető- és fenékfelületeket, vagy nyitott kocsinál bármely ponton, amely a kocsi külső éleitől kiindulva meghosszabbított függőleges síkban vagy a rakomány felületén, ill. a kocsi alsó felületén van; és

c) 0,1 mSv/h-t a kocsi külső oldalai által alkotott függőleges síkoktól 2 méter távolságban bármely pontban, vagy amennyiben a rakományt nyitott kocsin szállítják, a kocsi külső élei által meghatározott függőleges síkoktól 2 m távolságban bármely ponton.

4) **A hasadóanyagot tartalmazó küldeménydarabok elkülönítése a szállítás és az átmeneti tárolás során**

4.1) Az azonos tárolóhelyen átmenetileg tárolt, hasadóanyagot tartalmazó küldeménydarabok, egyesítőcsomagolások és konténerek számát egy csoportban oly módon kell korlátozni, hogy a CSI-k összege a csoportban ne haladja meg az 50-et. A csoportokat úgy kell tárolni, hogy a többi, hasonló csoporttól legalább 6 méterre legyenek.

4.2) Ha a kritikussági biztonsági mutatószámok összege egy kocsin vagy egy konténerben meghaladja az 50-et, mint azt az előző „E” táblázat megengedi, akkor úgy kell tárolni, hogy legalább 6 m távolság maradjon a hasadóanyagot tartalmazó küldeménydarabok, egyesítőcsomagolások és konténerek más csoportjaitól vagy a radioaktív anyagokat tartalmazó más kocsiktól.

5) **Sérült vagy szivárgó küldeménydarabok, szennyezett csomagolóeszközök**

5.1) Amennyiben egy küldeménydarab nyilvánvalóan sérült vagy tömítetlen, vagy feltételezhető, hogy a küldeménydarab megsérült vagy tömítetlenné vált, az ehhez a küldeménydarabhoz való hozzáférést korlátozni kell és a szennyezettség mértékét, valamint az ebből származó sugárzási szintet szakembernek kell a lehető leggyorsabban megbecsülni. A vizsgálatnak a küldeménydarabra, a kocsira, a környező ki- és berakási területre, valamint szükség esetén a kocsiban szállított minden más árura ki kell terjednie.

A személyek, javak és a környezet védelme céljából, szükség esetén az illetékes hatóságok által hozott intézkedésekkel összhangban további rendelkezéseket kell foganatosítani, hogy az ilyen szivárgás vagy sérülés következményeit leküzdjék és minimálisra csökkentsék.

5.2) A küldeménydarabokat, amelyekből a radioaktív tartalom a normális szállítási feltételekre engedélyezett határokat meghaladó mértékben kiszabadult, felügyelet mellett el szabad távolítani egy elfogadható átmeneti helyre, de csak helyreállítás vagy javítás és sugárszennyezettség-mentesítés után szállíthatók tovább.

5.3) A radioaktív anyagok szállítására rendszeresen használt kocsik és szerelvényeik szennyezettség szintjét időszakonként ellenőrizni kell. Az ilyen vizsgálatok gyakoriságát a szennyezettség valószínűsége és a radioaktív anyag szállított mennyisége szerint kell meghatározni.

5.4) Az 5.5) pontban előírtak kivételével, mindazon kocsikat, szerelvényeiket vagy más részüket, amelyek a szállítás során a 4.1.9.1.2 pontban meghatározott határokat meghaladó mértékben szennyeződtek radioaktív anyagokkal vagy amelyek 5 Sv/h értéket meghaladó sugárzási szintet mutatnak, szakembernek kell a lehető leghamarabb a szennyezettségtől mentesíteni; ezeket mindaddig nem szabad újra használni, amíg a nem tapadó

szennyezettség mértéke meghaladja a 4.1.9.1.2 pontban megállapított értékeket és amíg a szennyezettségtől való mentesítés után a felületen a tapadó radioaktív szennyezettségből eredő sugárzási szint nem kisebb mint 5 Sv/h.

5.5) A csomagolatlan radioaktív anyagok kizárólagos használat melletti szállítására alkalmazott konténert, tartányt, IBC-t vagy kocsit csak a belső felületének tekintetében és csak addig, amíg kifejezetten ezen kizárólagos használat alatt maradnak, mentesíteni kell az előző 5.4) pont és a 4.1.9.1.2 pont követelményei alól.

6) **Egyéb előírások**

Ha egy küldemény nem szolgáltatható ki, akkor a küldeményt biztonságos helyen kell tárolni, az illetékes hatóságokat a lehető leggyorsabban tájékoztatni kell, és a további eljárásra nézve utasítást kell kérni.

CW34 Nyomástartó tartályok szállítása előtt meg kell győződni arról, hogy a tartályokban a nyomás a lehetséges hidrogénfejlődés következtében nem növekedett.

CW35 Ha önálló csomagolásként zsákot alkalmaznak, a hőleadás lehetővé tételéhez a zsákokat megfelelően el kell különíteni.

CW36 A küldeménydarabokat célszerű nyitott vagy jól szellőző kocsiba, ill. nyitott vagy jól szellőző konténerbe rakni. Ha ez nem lehetséges és a küldeménydarabokat más fajta fedett kocsiban, ill. zárt konténerben szállítják, a kocsi, ill. a konténer rakománytér ajtaját a következő, legalább 25 mm magas betűkkel írt felirattal kell megjelölni:

„**FIGYELEM! NINCS SZELLŐZÉS, ÓVATOSAN NYITNI!**”

Ezt a feliratot a feladó által alkalmasnak tartott nyelven kell feltüntetni.

CW46 Az 1520 mm nyomközű vasutakon, beleértve az 1435 mm nyomközű vasutakról történő belépést is, a következő helyes szállítási megnevezés alá tartozó csomagolt áruk csak fedett magánkocsikban és olyan magánkonténerekben fuvarozhatók, amelyek az SZMGSZ 8. sz. melléklete alapján a nagykonténernek minősülnek.

Az alább felsorolt áruk fuvarozása csomagolva csak magán, fedett kocsikban engedélyezett.

UN szám	Az áru megnevezése
1076	FOSZGÉN
1613	HIDROGÉN-CIANID VIZES OLDAT (CIÁN-HIDROGÉNSAV VIZES OLDAT) legfeljebb 20% hidrogén-cianid tartalommal
1614	HIDROGÉN-CIANID, STABILIZÁLT, 3%-nál kevesebb víztartalommal és inert porózus anyagban abszorbeálva
1722	ALLIL-KLÓR-FORMIÁT
3221	B TÍPUSÚ ÖNREAKTÍV FOLYÉKONY ANYAG
3222	B TÍPUSÚ ÖNREAKTÍV SZILÁRD ANYAG
3223	C TÍPUSÚ ÖNREAKTÍV FOLYÉKONY ANYAG
3224	C TÍPUSÚ ÖNREAKTÍV SZILÁRD ANYAG
3225	D TÍPUSÚ ÖNREAKTÍV FOLYÉKONY ANYAG
3226	D TÍPUSÚ ÖNREAKTÍV SZILÁRD ANYAG
3227	E TÍPUSÚ ÖNREAKTÍV FOLYÉKONY ANYAG
3228	E TÍPUSÚ ÖNREAKTÍV SZILÁRD ANYAG

3229	F TÍPUSÚ ÖNREAKTÍV FOLYÉKONY ANYAG
3230	F TÍPUSÚ ÖNREAKTÍV SZILÁRD ANYAG

A másként meg nem nevezett (m.n.n.) tételek alá besorolt áruk a következő műszaki megnevezéssel a következő feltételekkel fuvarozhatók:

UN szám	Műszaki megnevezés	Feltétel
1544	Anabazin-szufát, szilárd	fedett magánkocsiban és magánkonténerben
1544	cinhonin	fedett magánkocsiban
1588	kadmium-cianid	fedett magánkocsiban és magánkonténerben
1588	Cianplav	fedett magánkocsiban
1953	Gázalakú monoszilán keverékei hidrogénnel	fedett magánkocsiban
1953	Gázalakú monoszilán keverékei argonnnal	fedett magánkocsiban
1992	Diran-A	fedett magánkocsiban és magánkonténerben
1993	T-185 keverék	fedett magánkocsiban és magánkonténerben
2025	Higany(II)-szulfid (természetes cinóber)	fedett magánkocsiban
2810	Pronit	fedett magánkocsiban és magánkonténerben
2810	Enit	fedett magánkocsiban és magánkonténerben
2813	CN katalizátor	fedett magánkocsiban és magánkonténerben
2927	Akvanit	fedett magánkocsiban és magánkonténerben
3077	Amidolok	fedett magánkocsiban és magánkonténerben
3140	Anabazin-szufát, oldat	fedett magánkocsiban és magánkonténerben

CW47 Az 1520 mm nyomközű vasutakon, beleértve az 1435 mm nyomközű vasutakról történő belépést is, az illető áru, valamint a másként meg nem nevezett tételek (m.n.n) alá besorolt áruk csomagolva a következő műszaki megnevezéssel csak szakértői csoport vagy a feladó (átvevő) képviselőjének kíséretével fuvarozhatók.

UN szám	Műszaki megnevezés
1544	cinhoxin
1588	Kadmium-cianid
1588	cianplav
1922	Diran-A
1922	Decilin oldat
1992	szamin
1992	Szintin
1993	T-185 termék
2025	Higany(II)-szulfid (természetes cinóber)
2810	Pronit
2810	Enit
2813	CN katalizátor
2927	Akvanit
3286	Luminal A
3286	Heptil

Megjegyzés: *Ez az előírás a Magyar Köztársaságban, a Lengyel Köztársaságban, a Szlovák Köztársaságban feladott áruk és az ezen országokon átmenő tranzit fuvarozás esetén nem kötelező.*

CW48 Az 1520 mm nyomközű vasutakon, beleértve az 1435 mm nyomközű vasutakról történő belépést is, a következő helyes szállítási megnevezés alá tartozó csomagolt áruk csak fedett magánkocsikban, olyan magánkonténerekben, amelyek az SZMGSZ 8. sz. melléklete alapján a nagykonténernek minősülnek, továbbá az adott vasút által bérbe adott kocsikban fuvarozhatók.

Ez a speciális előírás vonatkozik a következő műszaki megnevezéssel bíró másként meg nem nevezett tételek (m.n.n) alá besorolt áruk is:

UN szám	Műszaki megnevezés
1992	Szamin
1992	Szintin
1993	Dimetil-diklórszilán hidolizátum
1993	Etoxisziláno kompozíció „119-296T keverék”
2922	Szilánömledék
2923	Trifenilklórszilán
2924	Ddimetilklórszilán
2985	Dimetilklórmetilklórszilán
2985	Metilvinildiklórszilán
2985	Metilklórmetildiklórszilán
2985	Trietilklórszilán
2988	Fenilklórszilán
2988	Etilklórszián

Megjegyzés: *Ez az előírás a Magyar Köztársaságban, a Lengyel Köztársaságban, a Szlovák Köztársaságban feladott áruk és az ezen országokon átmenő tranzit fuvarozás esetén nem kötelező.*

CW49 Az 1520 mm nyomközű vasutakon ezek az áruk berakása előtt a nyitott kocsik padlóját 100 mm vastag száraz homokréteggel kell megtölteni. A kocsi belsejében a padló szélénél 150 mm magas palánkot kell a padlóhoz szögelni vagy más módon rögzíteni.

Megjegyzés: *Ez az előírás a Magyar Köztársaságban, a Lengyel Köztársaságban, a Szlovák Köztársaságban feladott áruk és az ezen országokon átmenő tranzit fuvarozás esetén nem kötelező.*

CW50-
CW53 (fennartva)

CW54 A kocsik és konténerek lángmentesítését a felsorolt veszélyes áruk, valamint az UN 1325 másként meg nem nevezett tétel alá besorolt alábbi műszaki megnevezésű áruk fuvarozásánál: kártolt rostok, gyapotszál, pamutrost a következő sorrendben kell elvégezni

Ez a speciális előírást az UN 1327 alá sorol széna vagy szalma vagy bhusa, valamint az UN 3360 alá tartozó nyersgyapot, jutaszál, kártolt len, száraz háncs, gyapotkóc, kóc esetében is alkalmazni kell, amelyek nem tartoznak az SZMGSZ 2. sz. melléklet alá.

Megjegyzés: *Ez az előírás a Magyar Köztársaságban, a Lengyel Köztársaságban, a Szlovák Köztársaságban feladott áruk és az ezen országokon átmenő tranzit fuvarozás esetén nem kötelező.*

A kocsik és konténerek lángmentesítésének sorrendje:

1. A fedett kocsikban a hézagok betömésének sorrendje vízüveggel átitatott nátronpapírral

1.1 A rések betömésének ehhez a módszeréhez legalább 60 g/m^2 felülettömegű zsákpapírt vagy nátronpapírt használnak.

A ragasztóként használt folyékony vízüveg – technikai nátrium-szilikát – egyúttal lángmentesítő anyagként is szolgál, amelyet a felragasztandó papír egyik oldalára visznek fel annak teljes felülete mentén.

Tilos a vízüveg felvitele a vasúti kocsiszekrény felületére közvetlenül vízüveggel nem bevont papír alkalmazásával.

Azokat a felületeket, amelyekre papír kerül felragasztásra, előzetesen meg kell tisztítani és portalanítani kell.

1.2 A kocsi falakban a nyílások és rések kiküszöbölésre a tetőburkolat és az oldalfalak egyesítési helyén, a falburkolatok ablakkereteinél és a kézifékkel ellátott kocsiknál a tetőburkolat és a falburkolat egyesítésnél a fékező fülkében 150 mm széles papírcsíkok felragasztásával történik. A csíkokat a résekhez képest szimmetrikusan, azok teljes hosszában kell felragasztani, a végeken legalább 50 mm túlnyúlással.

A nagyon hosszú hézagok több csíkkal történő befedésekor a csíkvégeknek az illesztéseknél 50- 100 cm-es részen kell egymáson lenniük.

1.3 Az ajtó/ablak nyílásokban lévő rések megszüntetése előtt a nyílásajtót szorosan be kell csukni és kallantyúval le kell zárni, amelyet huzallal erősítenek meg.

A nyílásajtó szorosabb illeszkedésének biztosítására a kerethez kiegészítésképpen egy gyűrűn át huzallal kell odahúzni, amely végeit a nyíláskeret felső lécébe szögelt szög köré kell tekerni.

Az 500 x 800 mm méretű papírlapra egyik oldalról egy vízüveg réteget kell felvinni úgy, hogy a papír teljes területe be legyen fedve, ami után ezt a lapot a nyílás hézagjára fektetik és a falak burkolatához ragasztják (1. ábra).

Tilos a papír felületét a nyílás oldala felől vízüveg borítás nélkül hagyni.

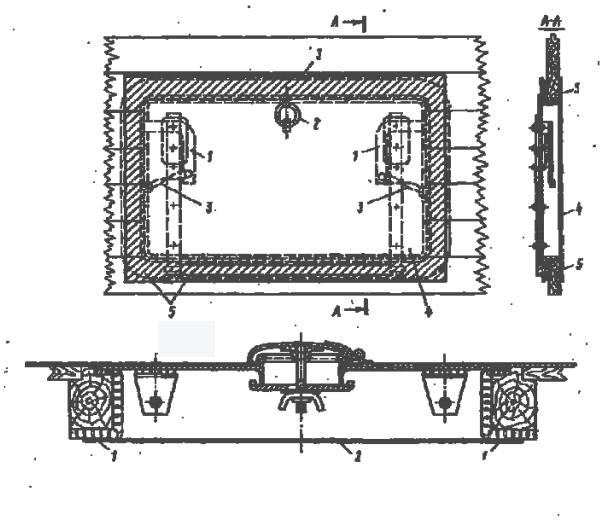

1. ábra Ablaknyílás befedése nátronpapírral

1 — ablakkallantyú
2 — gyűrű
3 — huzalkötés
4 — nátronpapír
5 — a papír felragasztásának helye (bevonalkázva)

2. ábra A fűtőnyílás befedése nátronpapírral:

1 – a felragasztás helye

2 – nátronpapír

1.4 A fűtőtér elválasztás befedése előtt ellenőrizni kell a tető és a gerendacsatlakozás tömítettségét/záródását.

A 700 x 700 mm-es méretű lapot egyik oldalról vízüveggel kell bevonni és hozzá kell ragasztani a fűtőtér elválasztás keretének izolációs filcéhez (2. ábra).

1.5. A kocsi üzemben lévő ajtajának tömítése a következő sorrendben történik: a kocsiajtót szorosan be kell zárni, ajtóhevederrel rögzíteni és kívülről faékekkel biztosítani. Az ajtó és az ajtónyílás külső kerete közötti hézagokat a kocsi belsejéből 150 mm széles csíkokkal kell beragasztani az ajtónyílás teljes kerületén.

1.6 Az üzemben lévő ajtónyílás hézagait (réseit) berakás előtt vagy után a következő módon kell megszüntetni: a 200 mm széles papírcsíkra egyik végéről a csík hosszában 50 mm szélesen vízüveget kell felhordani, ami után a csíkot duplán kell összeragasztani behajlítás és perem nélkül úgy, hogy a csík középső részében henger keletkezzen.

Ilyen ragasztott papírcsíkokat kell készíteni olyan mennyiségben, amely elég az ajtónyílás kerületének beragasztásához.

Az elkészített hengercsíkokat vízüveggel be kell kenni a ragasztott vég egyik oldaláról 50 mm szélességben és a függőleges ajtóállványhoz, a felső ajtógerendához és a kocsi padlójához kell erősíteni úgy, hogy a csíkok a henger teljes szélességében túlérjenek az ajtónyílás külső keretén (3. ábra). A hengerek illesztésének helyein nem lehet szakadás, ezért a hengerek széleinek 30-50 mm-en kell egymáson lenniük.

A hengerek ragasztása után vízüveget visznek fel rájuk.

A henger ragasztása a kocsi padlójához berakás után történik.

A berakás befejezése után az üzemben lévő ajtót pontosan be kell zárni, hogy ne sérüljenek meg (ne nyomódjanak meg) a hengerek, amelyeket szorosan kell illeszteni az ajtóhoz és ékekkel kell megerősíteni.

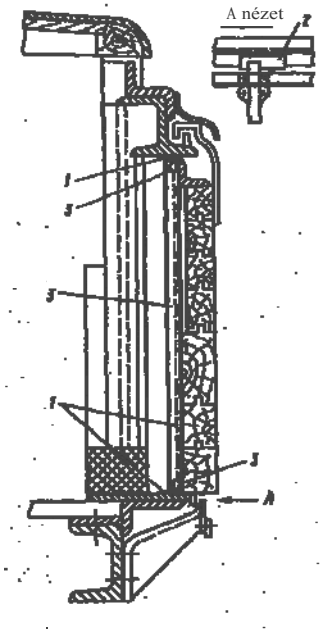

3. ábra A kocsi üzemben lévő ajtajának ajtónyílás-hézagainak befedése/tömítése nátronpapírral

1 – felragasztás helye

2 – faék

3 – nátronpapírból készült henger

2. A hézagok és tömítetlenségek bedolgozása fedett kocsikban üvegszövettel ragasztott alapon

2.1. A hézagok tömítésére tetszés szerinti márkájú nem ritkuló szerkezetű üvegszövetet kell használni és három fajta ragasztót az alábbi alapon elkészítve:

koagulátum benzolban és polimerben K-9 (20:80);

K-9 polimer és vízüveg (70:30);

koagulátum benzolban, K-9 polimer és vízüveg (10:70:20).

A ragasztó előállításához fel lehet használni más kötőanyagot, amely megfelel a tűzbiztonsági követelményeknek.

A felületet, amelyre az üvegszövetet felragasztják, előzetesen meg kell tisztítani a portól.

2.2 Az oldalfalak réseinek és a fűtőnyílások tömítése üvegszövettel úgyanúgy történik mint papírral.

2.3 Az ajtónyílás és az ajtónyílás-küszöb tömítetlenségeit 200-250 mm széles üvegszövet-csíkokkal kell tömíteni, amelyeket rá kell ragasztani

az ajtófélfa és az ajtó illesztékeinél gerendával az ajtószárnyakra (4. ábra).

a padló és az ajtószárnyak és az küszöb i lleszékeinél az ajtókeretre (5. ábra)

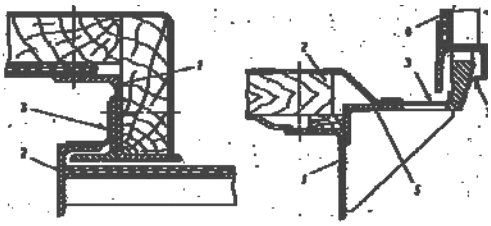

4. ábra Az ajtónyílás tömítése:

1 – ajtófélfa gerendával 2 – ajtószárny
3– üvegszövet

5. ábra Az ajtónyílás-küszöb tömítése:

1 – a kocsialváz hosszanti gerendája

2 – padló 3 – üvegszövet 4 – ajtószárny
5 – ajtónyílás-küszöb

2.4 Az oldalfal tömítését 100-120 mm széles üvegszövet-csíkok ragasztásával kell végezni a tető illesztékeinél az ajtószárnnyal és az oldalfallal a tömítetlenségek teljes hosszában, hogy legalább 30-50 mm-rel érjen túl a szélénél.

2.5 Az ajtónyílás felső részének tömítését berakás után üvegszövet felragasztásával (6. ábra) kell végezni a hosszanti tetőgerenda illesztékeinél a falgerendával az ajtónyíláson és az ajtószárnyak illesztékeinél sínnel.

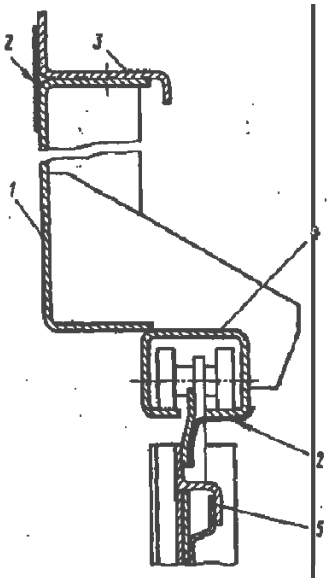

6. ábra Az ajtónyílás felső részének tömítése:

1 – oldalfal gerendatartója az ajtónyílás felett
2 – üvegszövet
3 – hosszanti tetőgerenda
4 – sín
5 – ajtószárny

2.6. Az ajtószárnyak közötti rések tömítését (7. ábra) 200 mm széles üvegszövet-csíkok felragasztásával kel végezni a rés teljes hosszában.

2..7 A tetőgerenda és a homlokfal közötti hézagok tömítését (8. ábra) 200 mm széles üvegszövet- csík felragasztásával kell végezni a rés teljes hosszában.

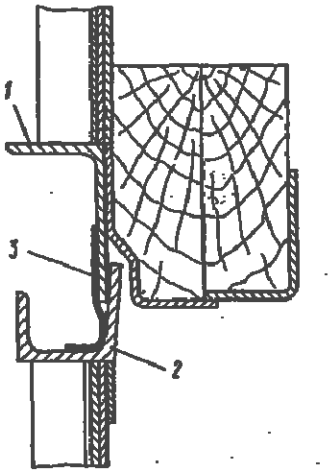

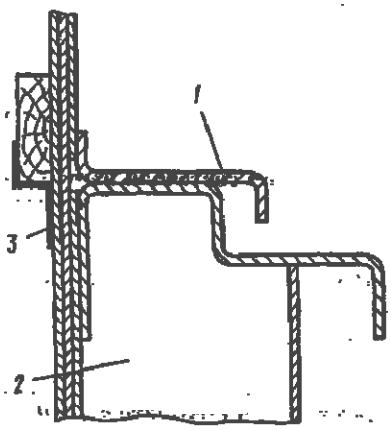

7.. ábra Az oldalfal befedése:

1 – ajtószárny gerendával bal oldali
2 – ajtószárny gerendával jobb oldali
3 – üvegszövet

8. ábra A tetőgerenda és a homlokfal közötti héza- gok tömítése:

1 – tetőgerenda kereszt
2 – homlokfal
3 – üvegszövet

3. A hézagok tömítésének sorrendje konténerekben

3.1 Az ajtónyílásokban és az ajtószárnyak közötti hézagokat papírhengerekkel kell tö- míteni, amely jelen sorrend 1.6 pontjában megállapított rendben történik.

A hengereket a konténerben belülről kell odaragasztani – a jobb és bal ajtófélfához, a tetőhöz és a padlóhoz.

Ezen kívül, a hengereket a konténer belsejéből a bal és jobb ajtószárny illesztékei- nél oda kell ragasztani a bal ajtószárny függőleges támfájához. (9 ábra), kivéve a nagykonténereket, amelyek tömítőbetétekkel vannak ellátva.

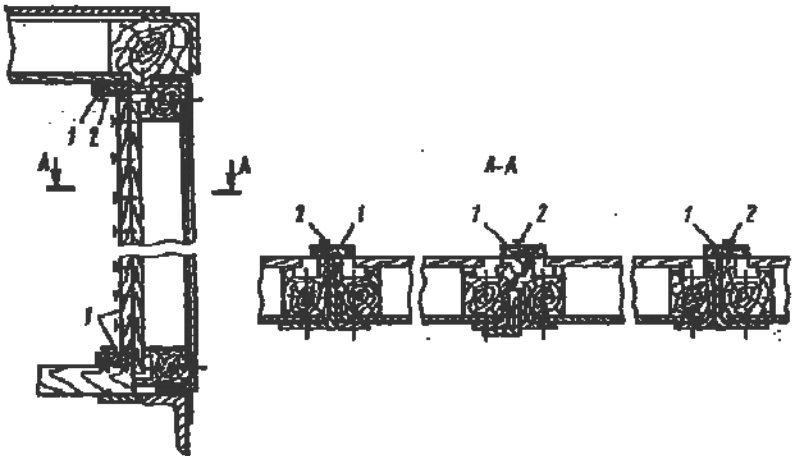

9. ábra A konténer ajtónyílás-hézagainak tömítése papírral

1 - papírhenger 2 — ragasztási hely

A szellőző nyílásokat 130 x 130 mm méretű papírlappal kell beragasztani, amelyet vízüveggel kell bekenni.

A konténerek réseinek tömítése üvegszövet felragasztásával a jelen sorrend 2. pontjában megállapított módon történik.

CW55 Az 1520 mm nyomközű vasutakon, beleértve az 1435 mm nyomközű vasutakról történő belépést is, ezeket az árukat, valamint a következő műszaki megnevezés alá tartotó másként nem nevezett (m.n.n.) árukat tartányban (beleérte a tartálykocsit, tankkonténert, leszerelhető tartányt, mobil tartányt, tartányos cserefelépítményt, battériás kocsi, ill. MEG-konténer elemeit) csak szakszemélyzet vagy a feladó (átvevő) által biztosított speciális személyzet kíséretében szabad fuvarozni.

UN szám	Műszaki megnevezés
1922	Decilin oldószer
1992	Szamin
1992	Szintin
1993	T-185 keverék
3161	Vinil
3286	Heptil

Az üres, tisztítatlan tartányokat csak a következő áruk kirakása után szakszemélyzet vagy a feladó (átvevő) által biztosított speciális személyzet kíséretében szabad fuvarozni:

UN szám	Az áru megnevezése
1381	FEHÉR- vagy SÁRGAFOSZFOR, VÍZ ALATT vagy OLDATBAN
1381	FEHÉR- vagy SÁRGAFOSZFOR, SZÁRAZ
2447	OLVASZTOTT FEHÉR- vagy SÁRGAFOSZFOR
3161	Vinil
3286	Heptil

Az Orosz Föderáció területén az üres, tisztítatlan tartányokat a következő áruk kirakása után ugyancsak szakszemélyzet vagy a feladó (átvevő) által biztosított speciális személyzet kíséretében szabad fuvarozni:

UN szám	Az áru megnevezése
1017	KLÓR
1038	ETILÉN, MÉLYHŰTÖTT, CSEPPFOLYÓSÍTOTT
1076	FOSZGÉN
1163	SZIMMETRIKUS DIMETILHIDRAZIN
1222	IZOPROPIL-NITRÁT
1230	METANOL
1589	KLÓRCIÁN, STABILIZÁLT
1992	Decilin oldószer
1992	Szamin
1992	Szintin

1993	T-185 keverék
2015	HIDROGÉN-PEROXID VIZES OLDAT, STABILIZÁLT, 60% vagy annál több hidrogén-peroxid tartalommal
2032	VÖRÖSEN FÜSTÖLGŐ SALÉTROMSAV

Megjegyzés: *Ez az előírás a Magyar Köztársaságban, a Lengyel Köztársaságban, a Szlovák Köztársaságban feladott áruk és az ezen országokon átmenő tranzit fuvarozás esetén nem kötelező.*

CW56 Az 1520 mm nyomközű vasutakon, beleértve az 1435 mm nyomközű vasutakról történő belépést is, ezek az árukat csak különleges technológiai szekció (kocsicsoport) formájában lehet fuvarozni, amely a következőkből áll:

– vízzel töltött hőszigetelő tartányok csoportja, ahol legalább egy tartány térfogat vízmennyiség jut minden három tartány áruval töltött tartányra;

– egy fedett kocsi a kísérő személyzet és a műszaki felszerelés és anyagok számára;

– árutartányok és hasonló üres tartányok a nyomás alatti áru szállításához szükséges mennyiségben.

A fuvarozás során a vízzel töltött és az üres tartányok védőtávolságként szolgálnak az ezen árut tartalmazó tartányok és az árut kísérő személyzet kocsijai között.

Ezt a technológiai szekciót a feladó állítja össze.

A technológiai szekcióba oda nem tartozó kocsik nem sorolhatók be. A fuvarokmányokba a következőket kell bélyegzővel bejegyezni: „Szekció. Tilos szétkapcsolni”.

Megjegyzés: *Ez az előírás a Magyar Köztársaságban, a Lengyel Köztársaságban, a Szlovák Köztársaságban feladott áruk és az ezen országokon átmenő tranzit fuvarozás esetén nem kötelező.*

CW57 Az 1520 mm nyomközű vasutakon, beleértve az 1435 mm nyomközű vasutakról történő belépést is, ezeket az árukat csomagolva csak hőszigetelt magánkocsikban és hőszigetelt magánkonténerekben lehet fuvarozni.

Megjegyzés: *Ez az előírás a Magyar Köztársaságban, a Lengyel Köztársaságban, a Szlovák Köztársaságban feladott áruk és az ezen országokon átmenő tranzit fuvarozás esetén nem kötelező.*

7.6 FEJEZET (fenntartva)

7.7 FEJEZET

KÉZIPOGGYÁSZ

A veszélyes áruk poggyászként történő fuvarozása csak az SZMPSZ 22. Cikk. 1.§ 4. pontjában említett árukra engedélyezett. Ezen áruk fuvarozási feltételeit azonban az SZMGSZ 2. számú melléklete határozza meg.

ПРАВИЛА ПЕРЕВОЗОК ОПАСНЫХ ГРУЗОВ

ПРИЛОЖЕНИЕ 2

К СОГЛАШЕНИЮ О МЕЖДУНАРОДНОМ ЖЕЛЕЗНОДОРОЖНОМ ГРУЗОВОМ СООБЩЕНИИ (СМГС)

По состоянию на 1 июля 2009 года

СОДЕРЖАНИЕ

Часть 1	Общие положения	
1.1	Область применения	
1.2	Термины, определения и единицы измерения	
1.3	Обучение работников, участвующих в процессе перевозки опасных грузов	
1.4	Обязанности участников перевозки в области безопасности	
1.5	Отступления	
1.6	Переходные меры	
1.7	Общие положения, касающиеся класса 7	
1.8	Проверки и прочие вспомогательные меры, направленные на обеспечение соблюдения требований, касающихся безопасности	
1.9	Ограничения, устанавливаемые компетентными органами в отношении перевозок	
1.10	Требования в отношении обеспечения безопасности	
1.11	Внутренние планы по обеспечению безопасности в случае возникновения аварийной ситуации на сортировочных станциях	
Часть 2	Классификация	
2.1	Общие положения	
2.2	Специальные положения, касающиеся отдельных классов	
2.3	Методы испытаний	
Часть 3	Перечень опасных грузов, специальные положения и исключения из правил, касающиеся опасных грузов, упакованных в ограниченных количествах	
3.1	Общие положения	
3.2	Перечень опасных грузов	
	Таблица А	
	Таблица Б	
3.3	Специальные положения, применяемые к некоторым изделиям или веществам	
3.4	Опасные грузов, упакованные в ограниченных количествах	
3.5	Опасные грузы, упакованные в освобожденных количествах	

Часть 4	Положения, касающиеся упаковки и цистерн	
4.1	Использование тары, включая контейнеры средней грузоподъемности для массовых грузов (КСМ) и крупногабаритную тару	
4.2	Использование переносных цистерн и многоэлементных газовых контейнеров ООН (МЭГК)	
4.3	Использование вагонов-цистерн, съемных цистерн, контейнеров-цистерн и съемных кузовов-цистерн, котлы которых изготовлены из металла, а также вагонов–батарей и многоэлементных газовых контейнеров (МЭГК)	
4.4	Использование контейнеров-цистерн из армированных волокном пластмасс (волокнита)	
4.5	Использование вакуумных цистерн для отходов (наполняемых методом вакуума)	
Часть 5	Процедуры отправления	
5.1	Общие положения	
5.2	Маркировка и знаки опасности	
5.3	Размещение знаков опасности и маркировки на вагонах, контейнерах, вагонах-цистернах, контейнерах-цистернах, МЭГК, переносных цистернах	
5.4	Оформление перевозочных документов	
5.5	Специальные положения	
Часть 6	Требования к изготовлению и испытаниям тары, контейнеров средней грузоподъемности для массовых грузов (КСМ), крупногабаритной тары и цистерн	
6.1	Требования к изготовлению и испытаниям тары	
6.2	Требования к изготовлению и испытаниям сосудов под давлением, аэрозольных распылителей и емкостей малых, содержащих газ (газовых баллончиков) и кассет топливных элементов, содержащих сжиженный воспламеняющийся газ	
6.3	Требования к изготовлению и испытаниям тары для инфекционных веществ категории А класса 6.2	
6.4	Требования к изготовлению, испытаниям и утверждению упаковок и материалов класса 7	
6.5	Требования к изготовлению и испытаниям контейнеров средней грузоподъемности для массовых грузов (КСМ)	
6.6	Требования к изготовлению и испытаниям крупногабаритной тары	
6.7	Требования к проектированию, изготовлению, проверке и испытаниям переносных цистерн и многоэлементных газовых контейнеров ООН (МЭГК ООН)	
6.8	Требования к изготовлению, оборудованию, официальному утверждению типа, проверкам, испытаниям и маркировке вагонов-цистерн, съемных цистерн, контейнеров-цистерн и съемных кузовов-	

	цистерн, котлы которых изготовлены из металла, а также вагонов – батарей и многоэлементных газовых контейнеров (МЭГК)	
6.9	Требования к проектированию, изготовлению, оборудованию, официальному утверждению типа, испытаниям и маркировке контейнеров – цистерн и съёмных кузовов-цистерн из армированных волокном пластмасс (волокнита)	
6.10	Требования к изготовлению, оборудованию, официальному утверждению типа, проверке и маркировке вакуумных цистерн для отходов	
6.11	Требования к проектированию, изготовлению, проверке и испытаниям контейнеров для перевозки навалом	
Часть 7	Положения, касающиеся условий перевозки, погрузки, выгрузки и обработки грузов	
7.1	Общие положения	
7.2	Положения, касающиеся перевозки грузовых мест (упаковок)	
7.3	Положения, касающиеся перевозки грузов навалом	
7.4	Положения, касающиеся перевозки в цистернах	
7.5	Положения, касающиеся погрузки, выгрузки и обработки грузов	
7.6	(зарезервировано)	
7.7	Товаробагаж	

ЧАСТЬ 1
ОБЩИЕ ПОЛОЖЕНИЯ

ГЛАВА 1.1
ОБЛАСТЬ ПРИМЕНЕНИЯ

1.1.1 СТРУКТУРА

Приложение 2 к СМГС состоит из семи частей. Каждая часть разделена на главы, разделы и подразделы.

1.1.2 ОБЛАСТЬ ПРИМЕНЕНИЯ

Настоящие Правила применяются при перевозке опасных грузов в международном железнодорожном грузовом сообщении.

В Прил. 2 к СМГС указаны:

а) опасные вещества и изделия, перевозка которых разрешается, включая относящиеся к ним условия:

- классификацию, классификационные критерии и методы испытаний;
- использование тары и ее маркировка, а также требования к совместной упаковке;
- использование цистерн, их наполнение и маркировка;
- процедуры отправления, оформление перевозочных документов;
- требования к изготовлению и испытаниям тары и цистерн;
- требования к использованию вагонов и контейнеров, включая их погрузку-выгрузку, запрещение совместной погрузки;

б) опасные грузы, перевозка которых запрещается.

1.1.3 ИСКЛЮЧЕНИЯ

1.1.3.1 Общие исключения

Положения Прил. 2 к СМГС не применяются:

а) (зарезервировано);

б) при перевозке машин или механизмов, не указанных в Прил. 2 к СМГС и содержащих опасные вещества и изделия в их внутреннем или эксплуатационном оборудовании, при условии, что приняты меры для предотвращения утечки содержимого при нормальных условиях перевозки;

в) (зарезервировано);

г) к перевозкам, осуществляемым аварийными службами или под их надзором, при проведении аварийно-спасательных работ, в частности к перевозкам, осуществляемым с целью локализации и сбора опасных грузов в случае инцидента или аварии и вывоз их в безопасное место;

д) к срочным перевозкам, осуществляемым спасательными или аварийными службами или под их надзором с целью спасения людей или защиты окружающей среды, при условии, что приняты меры для обеспечения их безопасности;

е) к перевозкам неочищенных порожних стационарных резервуаров, в которых содержались газы класса 2, группы A, O или F, вещества класса 3 или класса 9, относящиеся к группам упаковки II или III, или пестициды класса 6.1, относящиеся к группам упаковки II или III, при соблюдении следующих условий:

- все отверстия, за исключением отверстий устройств для сброса давления (если таковые имеются), герметично закрыты;
- приняты меры для предотвращения утечки содержимого при нормальных условиях перевозки;
- груз закреплен в рамах, обрешетках, других транспортно-загрузочных приспособлениях или закреплен в вагоне или контейнере таким образом, чтобы при нормальных условиях перевозки он не мог перемещаться.

Данное исключение не применяется к стационарным резервуарам, в которых содержались десенсибилизированные взрывчатые вещества или вещества, перевозка которых запрещена Прил. 2 к СМГС.

Примечание: *В отношении радиоактивных материалов см. п. 1.7.1.4*.

1.1.3.2 Исключения, связанные с перевозкой газов

Положения Прил. 2 к СМГС не применяются к перевозке:

а) газов, содержащихся в транспортных средствах и предназначенных для функционирования оборудования транспортного средства (например, холодильного);
б) газов, содержащихся в газовых баллонах перевозимых транспортных средств. Кран между топливным баком и двигателем должен быть закрыт, а электрический контакт аккумулятора разомкнут;
в) газов, относящихся согласно п. 2.2.2.1 к группам А и О, если давление газа в сосуде или цистерне при температуре 20 °С не превышает 200 кПа (2 бар) и если газ не является сжиженным либо охлаждённым сжиженным газом. Сюда включаются любые виды сосудов и цистерн, например являющиеся частью машин и приборов;
г) газов, содержащихся в оборудовании, используемом для эксплуатации транспортного средства (например, в огнетушителях), включая запасные части (например, накачанные шины); это исключение применяется также в отношении накачанных шин, перевозимых в качестве груза;
д) газов, содержащихся в специальном оборудовании вагонов и необходимых для функционирования этого специального оборудования во время перевозки (системы охлаждения, садки для рыбы, обогреватели и т. д.), а также в запасных емкостях для такого оборудования или неочищенных порожних сменных емкостях, перевозимых в одном и том же вагоне;
е) газов, содержащихся в пищевых продуктах или напитках.

1.1.3.3 Исключения, связанные с перевозкой жидкого топлива

Положения Прил. 2 к СМГС не применяются при перевозке топлива, содержащегося в топливных баках перевозимых автотранспортных средств, предназначенного для приведения их в действие или для работы их специальных устройств (например, холодильных установок). Затвор, расположенный между двигателем и топливным баком автотранспортных средств, в баках которых содержится горючее, при перевозке должен быть закрыт, а электрический контакт аккумулятора разомкнут. Мотоциклы и мопеды должны стоять вертикально на своих колесах и быть прочно закреплены во избежание опрокидывания.

1.1.3.4 Исключения, связанные со специальными положениями или опасными грузами, упакованными в ограниченных или освобождённых количествах

Примечание: *В отношении радиоактивных материалов см. п. 1.7.1.4*

1.1.3.4.1 Перевозка отдельных опасных изделий и веществ в соответствии с главой 3.3 может быть частично или полностью освобождаться от действия требований Прил. 2 к СМГС. Это исключение применяется в том случае, если в колонке 6 таблицы А главы 3.2, в графе для соответствующего опасного груза, имеется ссылка на специальное положение.

1.1.3.4.2 Перевозка отдельных опасных грузов может освобождаться от действия требований Прил.2 к СМГС, если соблюдены условия, изложенные в главе 3.4.

1.1.3.4.3 Перевозка отдельных опасных грузов может освобождаться от действия других требований Прил. 2 к СМГС, если соблюдены условия, изложенные в главе 3.5.

1.1.3.5 Исключения, связанные с перевозкой порожней неочищенной тары

Требования Прил. 2 к СМГС не распространяются на порожнюю неочищенную тару (включая КСМ и крупногабаритную тару), содержавшую вещества классов 2, 3, 4.1, 5.1, 6.1, 8 и 9, если приняты надлежащие меры для устранения всякой опасности. Опасность считается устраненной, если приняты надлежащие меры для нейтрализации всех видов опасности, присущих классам 1–9.

1.1.3.6 Количество груза в упаковках, перевозимого в одном вагоне или крупнотоннажном контейнере, на которое распространяются определенные требования или исключения Прил. 2 к СМГС

Примечание 1: *Этот пункт применяется только в тех случаях, когда на него имеется ссылка в других главах Прил.2 к СМГС (Например гл.1.8 и 1.10)*

Примечание 2: *Транспортная категория – категория, которая присваивается определенным грузам в зависимости от степени опасности.*

1.1.3.6.1 (зарезервировано)

1.1.3.6.2 (зарезервировано)

1.1.3.6.3 В колонке (3) приведенной ниже таблицы указано общее количество перевозимых в одном вагоне или крупнотоннажном контейнере опасных грузов, относящихся к одной транспортной категории, при превышении которого необходимо соблюдать определенные требования (например, положения раздела 1.8.3 и главы 1.10).

Транспортная категория (1)	Вещества или изделия (группа упаковки или классификационный код или номер ООН) (2)	Общее количество на вагон или крупнотоннажный контейнер (3)
0	Класс 1: 1.1L/1.2L/1.3L и № ООН 0190 Класс 3: № ООН 3343 Класс 4.2: Вещества, отнесенные к группе упаковки I Класс 4.3: № ООН 1183, 1242, 1295, 1340, 1390, 1403, 1928, 2813, 2965, 2968, 2988, 3129, 3130, 3131, 3134, 3148, 3396, 3398 и 3399 Класс 5.1: № ООН 2426 Класс 6.1: № ООН 1051, 1600, 1613, 1614, 2312, 3250 и 3294 Класс 6.2: № ООН 2814 и 2900 Класс 7: № ООН 2912 до 2919, 2977, 2978 и 3321 до 3333 Класс 8: № ООН 2215 АНГИДРИД МАЛЕИНОВЫЙ РАСПЛАВЛЕННЫЙ Класс 9: № ООН 2315, 3151, 3152, 3432 и оборудование, содержащее такие вещества или смеси, а также порожняя неочищенная тара, за исключением тары под № ООН 2908, содержавшая вещества, отнесенные к этой транспортной категории	0
1	Вещества и изделия, отнесенные к группе упаковки I и не входящие в транспортную категорию 0, а также вещества и изделия следующих классов: Класс 1: 1.1B до 1.1J[a)],1.2B до 1.2J, 1.3C, 1.3G, 1.3H, 1.3J и 1.5D[a)] Класс 2: группы T, TC[a)], TO, TF, TOC и TFC аэрозоли: группы C, CO, FC, T, TF, TC, TO, TFC и TOC Класс 4.1: № ООН 3221 до 3224 Класс 5.2: № ООН 3101 до 3104	20
2	Вещества и изделия, отнесенные к группе упаковки II и не входящие в транспортную категорию 0, 1 или 4, а также вещества и изделия следующих классов: Класс 1: 1.4B до 1.4G и 1.6N Класс 2: группа F аэрозоли: группа F Класс 4.1: № ООН 3225 до 3230 Класс 5.2: № ООН 3105 до 3110 Класс 6.1: вещества и изделия, отнесенные к группе упаковки III Класс 9: № ООН 3245	333
3	Вещества и изделия, отнесенные к группе упаковки III и не входящие в транспортную категорию 0, 2 или 4, а также вещества и изделия следующих классов: Класс 2: группы A и O аэрозоли: группы A и O Класс 3: № ООН 3473 Класс 4.3: № ООН 3476 Класс 8: № ООН 2794, 2795, 2800, 3028 и 3477 Класс 9: № ООН 2990 и 3072	1000
4	Класс 1: 1.4S Класс 4.1: № ООН 1331, 1345, 1944, 1945, 2254 и 2623 Класс 4.2: № ООН 1361 и 1362, группа упаковки III Класс 7: № ООН 2908 до 2911 Класс 9: № ООН 3268, а также неочищенная порожняя тара, содержавшая опасные грузы, за исключением грузов, отнесенных к транспортной категории 0	Не ограничено

[a)] Для номеров ООН 0081, 0082, 0084, 0241, 0331, 0332, 0482, 1005 и 1017 общее количество на вагон или крупнотоннажный контейнер составляет 50 кг.

В вышеприведенной таблице слова "общее количество на вагон или крупнотоннажный контейнер " означают:

– для изделий – массу брутто в килограммах (для изделий класса 1 – массу нетто взрывчатого вещества в килограммах; для опасных грузов в механизмах и оборудовании, упомянутых в Прил. 2 к СМГС, - общее количество содержащихся в них опасных грузов в килограммах или литрах в зависимости от конкретного случая);
– для твердых веществ, сжиженных газов, охлажденных жидких газов и газов, растворенных под давлением, – масса нетто в килограммах;
– для жидкостей и сжатых газов – номинальную вместимость сосудов в литрах (см. определение в разделе 1.2.1).

1.1.3.6.4 Если в одном и том же вагоне или крупнотоннажном контейнере перевозятся опасные грузы, относящиеся к разным транспортным категориям и сумма:

– количества веществ и изделий транспортной категории 1, умноженной на "50",
– количества веществ и изделий, упомянутых в сноске [a)] к таблице в п. 1.1.3.6, транспортной категории 1, умноженной на "20",
– количества веществ и изделий транспортной категории 2 умноженной на "3", и
– количества веществ и изделий транспортной категории 3

превышает "1000", то необходимо соблюдать определенные требования (например, положения раздела 1.8.3 и главы 1.10).

1.1.3.6.5 Для целей применения п. 1.1.3.6 не учитываются опасные грузы, освобожденные от действия положений Прил.2. к СМГС в соответствии с п.п. 1.1.3.2 до 1.1.3.5.

1.1.3.7 Исключения, связанные с перевозкой литиевых батарей

Положения Прил. 2 к СМГС не применяются:

а) к литиевым батареям, установленным в перевозочном средстве/транспортном средстве, осуществляющем перевозку, и предназначенным для обеспечения движения этого средства или функционирования любого его оборудования;

б) к литиевым батареям, содержащимся в оборудовании для обеспечения функционирования этого оборудования, которое используется или предназначено для использования в ходе перевозки (например, переносной компьютер)

1.1.4 ОСОБЕННОСТИ ПРИМЕНЕНИЯ ДРУГИХ ПРАВИЛ.

1.1.4.1 Общие положения

1.1.4.1.1 Запрещение ввоза, а также транзит опасных грузов через территорию какой-либо страны может регламентироваться национальным законодательством и правилами. Такие правила или запрещения должны быть опубликованы в установленном порядке.

1.1.4.1.2 (зарезервировано)

1.1.4.1.3 Отправитель обязан приложить к накладной сопроводительные документы, необходимые для выполнения таможенных и других правил.

1.1.4.2 Перевозка в транспортной цепи, включающей морскую или воздушную перевозку

1.1.4.2.1 Грузовые места, контейнеры, переносные цистерны и контейнеры-цистерны, а также вагоны, в которых перевозятся однородные упакованные грузы повагонными отправками, которые не в полной мере удовлетворяют требованиям Прил. 2 к СМГС в отношении упаковки, совместной упаковки, маркировки, размещения знаков опасности или табличек оранжевого цвета, но соответствуют требованиям МКМПОГ или Технических инструкций ИКАО, принимаются к перевозке в транспортной цепи, включающей морскую или воздушную перевозку, при соблюдении следующих условий:

а) если грузовые места не маркированы и не снабжены знаками опасности согласно Прил. 2 к СМГС, они должны быть маркированы и снабжены знаками опасности в соответствии с требованиями МКМПОГ или Технических инструкций ИКАО;

б) в случае совместной укладки в одно грузовое место применяются требования МКМПОГ или Технических инструкций ИКАО ;

в) в случае перевозки в транспортной цепи, включающей морскую перевозку, если контейнеры, переносные цистерны или контейнеры-цистерны, а также вагоны, загруженные одним упакованным грузом, не маркированы и не снабжены знаками опасности в соответствии с главой 5.3 Прил. 2 к СМГС, они должны быть маркированы и снабжены знаками опасности в соответствии с главой 5.3 МКМПОГ. В случае порожних неочищенных переносных цистерн и контейнеров-цистерн это требование распространяется также на их последующую доставку на станцию очистки.

Это отступление не применяется к грузам, отнесенным в качестве опасных к классам 1–9 Прил. 2 к СМГС и считающимися неопасными в соответствии с применяемыми требованиями МКМПОГ или Технических инструкций ИКАО.

1.1.4.2.2 (зарезервировано)

Примечание: *В отношении сведений, указываемой в накладной, см. п. 5.4.1.1.7; в отношении перевозки в контейнерах см. также раздел 5.4.2*.

1.1.4.2.3 (зарезервировано)

1.1.4.3 Использование переносных цистерн типа утвержденного ИМО, допущенных для морской перевозки

Переносные цистерны типа утвержденного ИМО (типы 1, 2, 5 и 7), которые не удовлетворяют требованиям главы 6.7 или 6.8, но были изготовлены и допущены до 1 января 2003 года в соответствии с положениями (в том числе переходными) МКМПОГ (поправка 29-98), могут использоваться до 31 декабря 2009 года при условии их соответствия применимым положениям МКМПОГ (поправка 29-98), касающихся проверки и испытаний, и полного соблюдения инструкций, указанных в колонках 12 и 14 главы 3.2 МКМПОГ (поправка 33-06). Они могут использоваться и после 31 декабря 2009 года, если они отвечают применимым положениям МКМПОГ, касающимся проверки и испытаний, и при условии соблюдения инструкций, указанных в колонках 10 и 11 главы 3.2 и изложенных в главе 4.2 Прил. 2 к СМГС.*

---

* *Циркуляр DSC1/Circ.12 (с исправлениями) Международной морской организации (ИМО) "Guidance on the Continued Use of Existing IMO Type Portable Tanks and Road Tank Vehicles for the Transport of Dangerous Goods" (Руководящие указания*

1.1.4.4 Контрейлерная перевозка

Транспортное средство и перевозимый в нем опасный груз при контрейлерной перевозке должны соответствовать положениям ДОПОГ.

К перевозке не допускаются следующие вещества:

– взрывчатые вещества класса 1 группы совместимости А (№ ООН 0074, 0113, 0114, 0129, 0130, 0135, 0224 и 0473);
– самореактивные вещества класса 4.1, требующие регулирования температуры (№ ООН 3231 – 3240);
– органические пероксиды класса 5.2, требующие регулирования температуры (№ ООН 3111 – 3120);
– серы триоксид с чистотой 99,95% или выше без добавления ингибитора (№ ООН 1829), перевозимой в цистернах.

Примечание: *В отношении размещения знаков опасности и маркировки в виде табличек оранжевого цвета на вагоне, используемом при контрейлерной перевозке, см. п.п. 5.3.1.3.2 и 5.3.2.1.6. В отношении сведений, указываемых в накладной, см. п. 5.4.1.1.9.*

1.1.4.5 Другие перевозки, кроме железнодорожных

1.1.4.5.1 Если вагон с опасным грузом на каком - либо участке пути перемещается водным транспортом, то на этом участке применяются национальные или международные правила, действующие на данном виде транспорта.

по дальнейшему использованию существующих переносных цистерн и автоцистерн, типа утвержденного ИМО, для перевозки опасных грузов). Текст руководящих указаний размещён на вебсайте ИМО: www.imo.org

1.1.4.5.2 Заинтересованные стороны СМГС могут заключать соглашения о применении требований Прил. 2 к СМГС при перевозке вагонов по водному участку пути, на котором перемещается вагон, а также дополнительных требований, если такие соглашения не будут противоречить положениям международных конвенций, регулирующих перевозку опасных грузов водным транспортом.

Указанные соглашения направляются стороной выступившей с инициативой в Комитет ОСЖД, который доводит их до сведения всех участников СМГС.

1.1.4.5.3 (зарезервировано)

ГЛАВА 1.2
ТЕРМИНЫ, ОПРЕДЕЛЕНИЯ И ЕДИНИЦЫ ИЗМЕРЕНИЯ

1.2.1 ТЕРМИНЫ И ОПРЕДЕЛЕНИЯ

В Прил. 2 к СМГС применяются следующие термины и определения:

А

Аэрозоль или аэрозольный распылитель: см. Упаковка аэрозольная.

АСГ (CGA) - Ассоциация по сжатым газам (CGA, 4221 Walney Road, 5th Floor, Chantilly VA 20151-2923, United States of America);

ASTM **-** Американское общество по испытаниям и материалам (ASTM International, 100 Barr Harbor Drive, PO Box C700, West Conshohocken, PA, 19428-2959, United States of America).

Б

Бобина: см. Катушка

Баллон – переносной сосуд под давлением, вместимостью (по воде) не более 150 л. (см. также “Связка баллонов”).

Баллончик газовый – емкость одноразового использования, содержащая газ или смесь газов под давлением. Он может быть оснащен выпускным устройством.

Баллончик газовый под давлением - см. Упаковка аэрозольная.

Барабан – тара цилиндрической формы с плоскими или выпуклыми днищами, изготовленная из металла, картона, пластмассы, фанеры или других материалов. Это определение включает также тару других форм, например, в форме сужающегося или расширяющегося конуса. Данное определение не охватывает бочки деревянные и канистры.

Барабан под давлением – сварной переносной сосуд под давлением вместимостью (по воде) от 150 л до 1000 л (например, цилиндрические сосуды, снабженные обручами катания и сосуды на салазках).

Бочка деревянная – тара из естественной древесины, с поперечным сечением в форме круга, с выпуклыми стенками, изготовленная клепкой с обручами и днищами.

В

Вагон – несамоходное железнодорожное транспортное средство, предназначенное для перевозки грузов.

Вагон-батарея – вагон с комплектом элементов, соединенных между собой коллектором и стационарно установленных на раме вагона. Элементами вагона-батареи считаются: баллоны, трубки, связки баллонов (клети), барабаны под давлением, а также цистерны, предназначенные для перевозки газов класса 2, вместимостью более 450 л.

Вагон крытый – вагон, имеющий жесткие боковые, торцевые стенки, жесткую крышу и пол. Этот термин включает в себя вагоны с раздвижной крышей и раздвижными стенками, которые закрыты во время перевозки.

Вагон с укрытием – открытый вагон, снабженный покрытием для предохранения груза.

Вагон открытый – вагон, не имеющий крыши

Вагон-цистерна – вагон с одним или несколькими котлами, которые стационарно установлены на раме вагона, и предназначенными для транспортировки газов, жидкостей, порошкообразных или гранулированных веществ.

Примечание: *Определение «вагон-цистерна» включает в себя встроенные цистерны, а также вагоны со съемными цистернами*.

Вещество твердое означает:

а) вещество, имеющее температуру плавления или начала плавления выше 20°С при давлении 101,3 кПа; или

б) вещество, которое не является жидким согласно испытанию по методу ASTM D 4359-90 или является пастообразным в соответствии с критериями, применяемыми при испытании для определения текучести (испытание с использованием пенетрометра), описываемом в разделе 2.3.4).

Вкладыш – труба или мешок, имеющие затворы их отверстий, вложенные в тару, включая крупногабаритную тару и КСМ, но не являющиеся их неотъемлемой частью.

Вместимость котла или отсека котла - применительно к цистернам означает общий внутренний объем котла или отсека котла, выраженный в литрах или кубических метрах. В тех случаях, когда невозможно полностью заполнить котел или отсек котла ввиду их формы или конструкции, для определения степени наполнения и маркировки цистерны должна использоваться указанная уменьшенная вместимость;

Вместимость максимальная – максимальный внутренний объем сосудов или тары, включая контейнеры средней грузоподъемности для массовых грузов (КСМ) и крупногабаритную тару, выраженный в м3 или л.

Вместимость сосуда номинальная – номинальный объем содержащегося в сосуде при его полной загрузке опасного вещества, выраженный в литрах. В случае баллонов для сжатого газа номинальной вместимостью баллона является его вместимость по воде.

ВОПОГ (ADN) - Европейское соглашение о международной перевозке опасных грузов по внутренним водным путям

Г

Газ – вещество, которое:
а) при температуре 50°С имеет давление пара более 300 кПа (3 бара); или
б) является полностью газообразным при температуре 20°С и нормальном давлении 101,3 кПа.

Груз – любая партия опасных веществ или изделий, в том числе упакованных, предъявленных отправителем для перевозки.

Грузовое место - см. упаковка.

Грузы опасные – вещества или изделия, которые при перевозке, погрузочно-разгрузочных работах и хранении могут служить причиной взрыва, пожара, повреждения технических устройств или других грузов, а также гибели, травмирования, отравления, ожогов, облучения или заболевания людей и животных. К опасным грузам относятся вещества или изделия, которые согласно Прил. 2 к СМГС не допускаются к перевозке или допускаются к ней только с соблюдением предписанных в Прил. 2 к СМГС условий.

Группа упаковки – группа, к которой для целей упаковывания могут быть отнесены некоторые вещества или изделия в зависимости от степени опасности, которой они характеризуются. Группы упаковки имеют следующие значения, более подробно излагаемые в части 2:
– группа упаковки I: вещества с высокой степенью опасности;
– группа упаковки II: вещества со средней степенью опасности;
– группа упаковки III вещества с низкой степенью опасности.

Д

Давление испытательное – требуемое давление, применяемое в ходе испытания под давлением при первоначальной или периодической проверке.

Примечание: *В отношении переносных цистерн см. главу 6.7*.

Давление наполнения – наибольшее давление, которое фактически достигается в цистерне во время ее наполнения под давлением.

Давление опорожнения – наибольшее давление, которое фактически достигается в цистерне во время опорожнения под давлением.

Давление рабочее - установившееся давление сжатого газа при эталонной температуре 15°С в заполненном сосуде под давлением.

Примечание: *В отношении цистерн, см. "Давление рабочее максимальное (давление манометрическое)"*.

Давление рабочее максимальное (давление манометрическое) – наибольшее из следующих трех значений давления:
а) наибольшее допустимое давление при наполнении цистерны (максимально допустимое давление наполнения);
б) наибольшее допустимое давление при опорожнении цистерны (максимально допустимое давление опорожнения);
в) наибольшее допустимое давление (манометрическое давление), которому подвергается цистерна под воздействием ее содержимого (включая посторонние газы, которые могут в ней находиться) при максимальной рабочей температуре.

Если специальные требования, изложенные в главе 4.3, не предусматривают иного, то числовое значение этого рабочего давления (манометрического давления) не должно быть ниже абсолютного давления паров перевозимого вещества при температуре 50°С.

Однако для цистерн, оборудованных предохранительным клапаном (с разрывной мембраной или без нее), за исключением цистерн для перевозки сжатых,

сжиженных или растворенных газов класса 2, максимальное рабочее давление (манометрическое давление) равно предписанному давлению срабатывания этого предохранительного клапана.

Примечание 1: *В отношении переносных цистерн см. главу 6.7*.

Примечание 2: *В отношении закрытых криогенных сосудов см. примечание к п.п. 6.2.1.3.6.5*.

Давление расчетное – условное значение давления, которое в зависимости от степени опасности перевозимого вещества может быть выше или ниже рабочего давления. Оно служит только для определения толщины стенок котла, при этом внутренние и внешние элементы жесткости в расчет не принимаются.

Примечание: *В отношении переносных цистерн см. главу 6.7*.

Давление установившееся - давление содержимого сосуда под давлением, находящегося в состоянии термического и диффузионного равновесия.

ДОПОГ (ADR) – Европейское соглашение о международной дорожной перевозке опасных грузов, включая все специальные соглашения, которые подписали страны участвующие в транспортных операциях.

Е

Емкость (класс 1) включает ящики, бутыли, банки, барабаны, канистры и трубки, включая любые средства укупорки, используемые во внутренней или промежуточной таре.

Емкость жесткая внутренняя (для составных КСМ) – емкость, которая сохраняет свою форму в порожнем состоянии без закрывающих устройств и без наружной оболочки. Любая внутренняя емкость, не являющаяся "жесткой", считается "мягкой".

Емкость малая, содержащая газ – см. Баллончик газовый

EN (стандарт) - европейский стандарт, опубликованный Европейским комитетом по стандартизации (ЕКС) (CEN - 36, rue de Stassart, B-1050 Brussels).

ЕЭК ООН (UNECE) - Европейская экономическая комиссия Организации Объединенных Наций (UNECE, Palais des Nations, 8-14 avenue de la Paix, CH-1211 Geneva 10, Switzerland).

Ж

Жидкость – вещество, которое при температуре 50°С имеет давление пара не более 300 кПа (3 бара), не является полностью газообразным при температуре 20°С и давлении 101,3 кПа и

а) имеет температуру плавления или начала плавления 20°С или меньше при давлении 101,3 кПа, или
б) является жидким согласно испытанию по методу ASTM D 4359-90, или
в) не является пастообразным в соответствии с критериями, применяемыми при испытании для определения текучести (испытание с использованием пенетрометра), описываемом в разделе 2.3.4.

Примечание: *Перевозка в жидком состоянии для целей требований, предъявляемых к цистернам, означает*:

- *перевозку жидкостей, отвечающих приведенному выше определению, или*

- *перевозку твердых веществ предъявляемых к транспортировке в расплавленном состоянии*.

З

Загрузка полная – партия груза, которая отправляется одним отправителем, для перевозки которой используется объем крупнотоннажного контейнера, и все операции по погрузке и выгрузке которого выполняются в соответствии с инструкциями отправителя или получателя.

Примечание: *Соответствующим термином для класса 7 является "исключительное использование"*.

Заказчик – лицо, которое делает запрос на проведение оценки соответствия или периодических испытаний и внеплановых проверок.
- В случае оценки соответствия - изготовитель или его уполномоченный представитель в стране-участнице СМГС.
- В случае периодических испытаний и внеплановых проверок **–** владелец, оператор или его уполномоченный представитель в стране-участнице СМГС, а также специализированное предприятие, на базе которого проводятся испытания.

Примечание: *В исключительных случаях запрос на проведение оценки соответствия может подаваться третьей стороной (например, оператором в соответствии с определением, содержащимся в разделе 1.2.1).*

Затвор – устройство, закрывающее отверстие в сосуде.

И

ИКАО (ICAO) - Международная организация гражданской авиации (ICAO, 999 University Street, Montreal, Quebec H3C 5H7, Canada);

ИМО (IMO) **-** Международная морская организация (IMO, 4 Albert Embankment, London SE1 7SR, United Kingdom);

Индекс безопасности по критичности ИБК (CSI*) для перевозки материала класса 7 - *установленное для упаковки, транспортного пакета или контейнера, содержащих делящийся материал,* - число, которое используется для контроля за общим количеством упаковок, транспортных пакетов или контейнеров, содержащих делящийся материал

Инфраструктура железнодорожная – это совокупность постоянных сооружений, зданий, систем, земельных участков, включая железнодорожную полосу отчуждения, необходимых для функционирования железной дороги.

Исключительное пользование для перевозки материала класса 7 - использование вагона или крупнотоннажного контейнера только одним отправителем. В случае исключительного пользования все начальные, промежуточные и окончательные погрузочные и разгрузочные операции осуществляются в соответствии с указаниями отправителя или получателя.

ИСО (ISO) - международный стандарт, опубликованный Международной организацией по стандартизации (ISO - 1, rue de Varembé, CH-1204 Geneva 20);

---

* *«CSI» является сокращением английского термина «Criticality Safety Index».*

Испытание на герметичность – испытание с целью определения герметичности цистерны, тары или КСМ, а также их оборудования и затворов.

Примечание: *В отношении переносных цистерн см. главу 6.7.*

К

Канистра – металлическая или пластмассовая тара, имеющая в поперечном сечении форму прямоугольника или многоугольника, с одним или несколькими отверстиями.

Катушка (класс 1) – изделие, изготовленное из пластмассы, дерева, картона, металла или другого материала и состоящее из центральной оси, которая с каждой из ее сторон снабжена или не снабжена фланцами. Изделия и вещества могут наматываться на ось и удерживатся фланцами.

КБК – Международная конвенция по безопасным контейнерам (Женева, 1972 год) с поправками, опубликованными Международной морской организацией (ИМО), Лондон.

Клапан вакуумный – подпружиненное устройство, автоматически срабатывающее под действием давления и служащее для защиты цистерны от недопустимого внутреннего разряжения.

Клапан вентиляционный с принудительным приводом – вентиляционное устройство котла с нижним сливом, которое приводится в действие совместно с внутренним запорным клапаном и во время наполнения или опорожнения для вентиляции котла находится только в открытом положении.

Клапан предохранительный – подпружиненное устройство, автоматически срабатывающее под действием давления и служащее для защиты цистерны от недопустимого избыточного внутреннего давления.

Клеть (класс 2): см. Связка баллонов.

Компетентный орган – орган (органы) власти либо другой орган (органы), назначенный(ые) в качестве такового(ых) в каждом государстве и в каждом отдельном случае в соответствии с внутренним законодательством.

Комплект технической документации на цистерну - означает техническую документацию на цистерну (на любом носителе информации), в которой содержится вся необходимая техническая информация о цистерне, вагоне-батарее или МЭГК, в том числе свидетельства и сертификаты, упомянутые в п.п. 6.8.2.3, 6.8.2.4 и 6.8.3.4;

Компонент легковоспламеняющийся (для аэрозольных упаковок) – легковоспламеняющаяся жидкость, легковоспламеняющееся твердое вещество или воспламеняющийся газ и смесь газов согласно определению в примечаниях 1- 3 подраздела 31.1.3 III части Руководства по испытаниям и критериям. Данное определение не охватывает пирофорные вещества, самореактивные вещества, а также вещества, реагирующие с водой. Теплота сгорания определяется согласно одному из следующих методов: ASTM D240, ISO/FDIS 13943:1999 (E/F) 86.1 до 86.3 или NFPA 30B.

Конструкция для перевозки материала класса 7 - описание радиоактивного материала особого вида, радиоактивного материала с низкой способностью к рассеянию, упаковки или упаковочного комплекта, которое позволяет полностью идентифицировать их. Описание может включать спецификации, инженерно-

техническую документацию (чертежи), отчеты, подтверждающие соблюдение регламентирующих требований, а также другую соответствующую документацию.

Контейнер – единица транспортного оборудования многократного использования:

- имеющая стандартные размеры и соответствующую прочность;
- конструктивно предназначенная для перевозки грузов различными видами транспорта без промежуточной перегрузки грузов;
- оборудованная приспособлениями для механизированной погрузки–выгрузки и крепления на транспортном средстве.
- снабженная устройствами для загрузки, разгрузки и прочим эксплуатационным оборудованием (см. также “Контейнер крупнотоннажный”, “Контейнер закрытый”, “Контейнер с укрытием”, “Контейнер малый”, “Контейнер открытый”);
- с внутренним объёмом не менее 1м^3, кроме контейнеров, предназначенных для перевозки радиоактивных материалов.

Примечание: *Термин "контейнер" не включает обычные типы тары, КСМ, контейнеры-цистерны или вагоны. Тем не менее, контейнер может использоваться в качестве тары для перевозки радиоактивных материалов.*

Контейнер крупнотоннажный - означает:

а) контейнер, который не соответствует определению «контейнер малый»;

б) контейнер (согласно КБК) такого размера, что площадь, заключенная между четырьмя внешними нижними углами составляет:

- не менее 14 м^2 (150 кв. ф.) или
- не менее 7 м^2 (75 кв. ф.) при наличии верхних угловых фитингов.

Примечание: *В рамках Прил. 2 к СМГС термин «Крупнотоннажный контейнер» включает также понятие «среднетоннажный контейнер», предусмотренное Приложением 8 к СМГС.*

Контейнер закрытый – контейнер со сплошной оболочкой, имеющий жесткую крышу, жесткие боковые стенки, жесткие торцевые стенки и настил основания. Этот термин включает в себя контейнеры с открывающейся крышей, которая закрыта во время перевозки.

Контейнер с укрытием – открытый контейнер, снабженный покрытием для предохранения груза.

Контейнер малый – контейнер, любой из наружных параметров (высота, ширина или длина) которого не превышает 1,5 м или внутренний объем, которого составляет не более 3 м^3. Любой другой контейнер считается контейнером крупнотоннажным.

Примечание: *В отношении радиоактивных материалов см. п. 2.2.7.2*.

Контейнер многоэлементный газовый (МЭГК) – контейнер, состоящий из элементов, соединенных между собой коллектором и установленных в рамной конструкции. Элементами многоэлементного газового контейнера считаются: баллоны, трубки, барабаны под давлением и связки баллонов, а также цистерны для перевозки газов класса 2, имеющие вместимость более 450 литров.

Примечание: *В отношении МЭГК ООН см. главу 6.7*.

Контейнер морской для перевозки навалом - специально сконструированный для многократного использования в целях перевозки опасных грузов на морские объекты, от них и между ними. Морской контейнер для перевозки навалом конструируется и изготавливается в соответствии с инструкциями по утверждению морских контейнеров, обрабатываемых в открытом море, которые сформулированы Международной морской организацией (ИМО) в документе MSC/Circ.860.

Контейнер открытый – контейнер, не имеющий крыши.

Контейнер средней грузоподъемности для массовых грузов (КСМ) – жесткая или мягкая переносная тара, которая отличается от тары, определенной в главе 6.1, и которая

а) имеет вместимость:

- не более 3 $м^3$ для твердых веществ и жидкостей групп упаковки II и III;
- не более 1,5 $м^3$ для твердых веществ группы упаковки I, когда используются мягкие, жесткие пластмассовые, составные, картонные или деревянные КСМ;
- не более 3 $м^3$ для твердых веществ группы упаковки I, когда используются металлические КСМ;
- не более 3 $м^3$ для радиоактивных материалов класса 7;

б) предназначена для механизированной погрузки и разгрузки;

в) выдерживает, как это определено испытаниями, предусмотренными в главе 6.5, нагрузки, возникающие при погрузочно-разгрузочных операциях и перевозке. (см. также „КСМ деревянный", „КСМ жесткий пластмассовый", „КСМ из картона", „КСМ металлический", „КСМ мягкий", „КСМ составной с пластмассовой внутренней емкостью")..

Примечание 1: *Переносные цистерны и контейнеры-цистерны, удовлетворяющие требованиям глав 6.7 или 6.8, не считаются контейнерами средней грузоподъемности для массовых грузов (КСМ)*.

Примечание 2: *Контейнеры средней грузоподъемности для массовых грузов (КСМ), удовлетворяющие требованиям главы 6.5, для целей Прил.2 к СМГС не считаются контейнерами*.

Контейнер-цистерна – предмет транспортного оборудования, соответствующий определению термина "контейнер", состоящий из котла и элементов оборудования, включая оборудование, обеспечивающее возможность перемещения контейнера-цистерны без значительного изменения его положения, используемый для перевозки газообразных, жидких, порошкообразных или гранулированных веществ и имеющий вместимость более 0,45 $м^3$ (450 л), когда он используется для перевозки веществ класса 2.

Примечание: *КСМ, отвечающие требованиям главы 6.5, не считаются контейнерами-цистернами*.

Контейнер для перевозки навалом – система удержания (включая любой вкладыш или любое покрытие), предназначенная для перевозки твердых веществ, находящихся в непосредственном контакте с системой удержания. Это определение не охватывает тару, контейнеры средней грузоподъемности для массовых грузов (КСМ), крупногабаритную тару и цистерны.

Контейнеры для перевозки навалом:

- имеют постоянный характер и в силу этого достаточно прочны, чтобы служить для многократного использования;

- специально сконструированы для облегчения перевозки грузов одним или несколькими видами транспорта без промежуточной перегрузки грузов;
- снабжены приспособлениями, облегчающими погрузочно-разгрузочные операции с ними;
- имеют вместимость не менее 1,0 $м^3$.

Примерами контейнеров для перевозки навалом являются контейнеры, морские контейнеры для перевозки навалом, бункеры для перевозки грузов навалом/насыпью, съемные кузова, корытообразные контейнеры, контейнеры на опоре каткового типа, грузовые отделения вагонов.

Корпус (для всех категорий КСМ, кроме составных) – собственно емкость, включая отверстия и их затворы, за исключением эксплуатационного оборудования.

Котел – ёмкость, для помещения и удержания в ней веществ (включая отверстия и их затворы).

Примечание 1: *В отношении сосудов см. Сосуд*.

Примечание 2: *В отношении переносных цистерн см. главу 6.7*.

Степень наполнения - отношение массы газа к массе воды при температуре 15°С, которая полностью заполнила бы сосуд под давлением, готовый к эксплуатации.

КСМ: см. Контейнер средней грузоподъемности для массовых грузов.

КСМ деревянный – жесткий или разборный деревянный корпус с внутренним вкладышем (но без внутренней тары) и соответствующим эксплуатационным и конструктивным оборудованием.

КСМ жесткий пластмассовый – жесткий пластмассовый корпус, который может быть оснащен конструктивным, а также соответствующим эксплуатационным оборудованием.

КСМ защищенный (для металлических КСМ) – КСМ, обеспеченный дополнительной защитой от удара, например, в виде многослойной конструкции (типа "сэндвич"), конструкции с двойными стенками или металлической обрешеткой.

КСМ из картона – корпус, изготовленный из картона со съемными верхней и нижней крышками или без них, при необходимости с внутренним вкладышем (но без внутренней тары), а также с соответствующим эксплуатационным и конструктивным оборудованием.

КСМ металлический – металлический корпус с соответствующим эксплуатационным и конструктивным оборудованием.

КСМ мягкий – корпус, изготовленный из пленки, тканого материала или любого другого мягкого материала или их комбинации и имеющий, при необходимости, внутреннее покрытие или вкладыш, вместе с соответствующим эксплуатационным оборудованием и грузозахватными приспособлениями.

КСМ отремонтированный - металлический, жесткий пластмассовый или составной КСМ, который по причине ударного воздействия или любой иной причине (например, коррозии, охрупчивания или наличия любых других признаков уменьшения прочности по сравнению с типом конструкции)

восстанавливается, с тем чтобы отвечать требованиям, предъявляемым к типу конструкции, и быть в состоянии пройти испытания типа конструкции. Замена жесткой внутренней емкости составного КСМ емкостью, отвечающей установленным изготовителем исходным техническим требованиям, считается ремонтом. Однако текущее техническое обслуживание жестких КСМ ремонтом не считается. Корпуса жестких пластмассовых КСМ и внутренние емкости составных КСМ ремонту не подлежат. Мягкие КСМ подлежат ремонту только с разрешения компетентного органа.

КСМ реконструированный - металлический, жесткий пластмассовый или составной КСМ, который:

а) производится как тип, соответствующий рекомендациям ООН, из типа, не соответствующего рекомендациям ООН; или
б) преобразуется из одного типа конструкции, соответствующего рекомендациям ООН, в другой тип конструкции, соответствующий рекомендациям ООН.

На реконструированные КСМ распространяются те же требования, что и требования, предъявляемые к новым КСМ того же типа (см. также определение типа конструкции в п.п. 6.5.6.1.1)

КСМ составной с пластмассовой внутренней емкостью – КСМ, состоящий из конструктивного оборудования в виде жесткой наружной оболочки, в которую помещена пластмассовая внутренняя емкость вместе с эксплуатационным или другим конструктивным оборудованием. Он изготовлен таким образом, что в собранном виде внутренняя емкость и наружная оболочка составляют изделие, которое наполняется, хранится, перевозится и опорожняется как единое целое.

Примечание*: «Пластмасса», когда данный термин используется в отношении внутренних емкостей составных КСМ, означает также другие полимерные материалы, например резину.*

Кузов съемный – контейнер, который в соответствии с европейским стандартом EN 283:91 имеет следующие характеристики:

– предназначен только для перевозки на железнодорожной платформе, автотранспортном средстве или судах типа Po-Po;
– не подлежит штабелированию;
– может погружаться (выгружаться) на транспортное средство при помощи оборудования, находящегося на транспортном средстве.

Кузов-цистерна съемный – считается контейнером-цистерной.

Л

Лоток (класс 1) – лист из металла, пластмассы, картона или другого материала, который помещается во внутреннюю, промежуточную или наружную тару с точной посадкой. Поверхности лотка может быть придана такая форма, чтобы тара или изделия могли быть вставлены, надежно закреплены и отделены друг от друга.

М

МАГАТЭ - Международное агентство по атомной энергии (IAEA) (IAEA, P.O. Box 100, A-1400 Vienna)

Максимальное нормальное рабочее давление для перевозки материала класса 7 - максимальное давление, превышающее атмосферное давление на уровне моря, которое может возникнуть в системе защитной оболочки (герметизации) в течение одного года в условиях температурного режима и

солнечной радиации, соответствующих окружающим условиям без вентилирования или сброса избыточного давления, без внешнего охлаждения посредством дополнительной системы или без мер эксплуатационного контроля во время перевозки.

Масса брутто максимально допустимая означает:

а) для всех категорий КСМ, кроме мягких – масса КСМ и любого эксплуатационного или конструкционного оборудования, вместе с максимальной массой нетто ;

б) для цистерн – масса порожней цистерны и максимально допустимая масса груза.

Примечание: *В отношении переносных цистерн см. главу 6.7*.

Масса нетто максимальная – максимальная масса нетто содержимого в единичной таре или максимальная общая масса внутренней тары и ее содержимого, выраженная в кг.

Масса грузового места (масса упаковки) – масса брутто грузового места, если не указано иное.

Материал животного происхождения - туши животных, части тела животных или корма животного происхождения.

Мешок – мягкая тара, изготовленная из бумаги, полимерной пленки, текстиля, тканых или других соответствующих материалов.

МКМПОГ (IMDG-Code) – Международный кодекс морской перевозки опасных грузов для применения части А главы VII Международной конвенции по охране человеческой жизни на море 1974 года (Конвенция СОЛАС), опубликованный Международной морской организацией (ИМО) в Лондоне.

МПОГ (RID) – Правила международной перевозки опасных грузов по железным дорогам добавление С к Конвенции о международной перевозке грузов железнодорожным транспортом (КОТИФ).

МСЖД (UIC) - Международный союз железных дорог (UIC, 16 rue Jean Rey, 75015 Paris, France).

МЭГК: см. Контейнер многоэлементный газовый.

Н

Нагрузка максимально допустимая (для мягких КСМ) – максимальная масса груза нетто, на которую рассчитан КСМ и которая разрешена для перевозки в нем.

Наименование техническое означает признанное химическое название, биологическое название, или другое название, употребляемое в настоящее время в научно-технических справочниках, периодических изданиях или публикациях (см. п.п. 3.1.2.8.1.1).

Номер ООН (Организации Объединенных Наций) – четырехзначный идентификационный номер вещества или изделия, указанный в Типовых правилах перевозки опасных грузов ООН.

Н.У.К - см. позиция н.у.к.

О

Обеспечение качества – программа систематических мер контроля и инспекций, которая осуществляется любой организацией или органом и направлена на обеспечение достаточной уверенности в том, что предписанные нормы безопасности в Прил 2 к СМГС соблюдаются на практике.

Обеспечение соблюдения (радиоактивные материалы) – программа систематических мер, осуществляемых компетентным органом с целью обеспечения выполнения требований Прил. 2 к СМГС на практике.

Оборудование конструкционное :

а) цистерн вагона-цистерны – элементы жесткости, установленные внутри или снаружи котла, элементы для крепления и защиты;
б) цистерн контейнеров-цистерн – элементы жесткости, установленные внутри или снаружи котла, элементы для крепления, защиты и устойчивости;

Примечание: *В отношении переносных цистерн см. главу 6.7*.

в) элементов вагона-батареи или МЭГК – усиливающие, крепящие, защитные или стабилизирующие наружные или внутренние элементы котла или сосуда;
г) КСМ (кроме мягких) – усиливающие, крепящие, грузозахватные, защитные или стабилизирующие элементы корпуса (включая поддон основания составных КСМ с внутренней емкостью из пластмассы).

Оборудование эксплуатационное:

а) цистерны – устройства для наполнения, опорожнения, вентилирования, предохранительные, нагревательные и теплоизоляционные устройства, а также контрольно-измерительные приборы;

Примечание: *В отношении переносных цистерн см. главу 6.7*.

б) элементов вагона-батареи или МЭГК – устройства для наполнения и опорожнения, включая коллектор, а также предохранительные устройства и контрольно-измерительные приборы;
в) КСМ – устройства для наполнения и опорожнения, устройства для сброса давления или вентиляции, предохранительные, нагревательные и теплоизоляционные устройства и контрольно-измерительные приборы.

Обрешетка – наружная тара с не сплошными поверхностями.

Оператор контейнера-цистерны/переносной цистерны/вагона-цистерны – предприятие, на имя которого зарегистрирован контейнер-цистерна, или переносная цистерна, или вагон-цистерна.

Ответственный за наполнение – любое предприятие, загружающее опасный груз в цистерну (контейнер-цистерну, цистерну переносную, цистерну съемную), вагон-батарею или МЭГК , и/или грузы навалом в вагон или контейнер.

Ответственный за погрузку – любое предприятие, осуществляющее погрузку опасных грузов в вагон или крупнотоннажный контейнер.

Отправитель – физическое или юридическое лицо (или их уполномоченный представитель), которое выступает от своего имени, либо от имени собственника груза и осуществляет отправку грузов согласно договору перевозки.

Отправка мелкая - предъявляемый по одной накладной груз, общая масса брутто которого не должна превышать 5000 кг и под перевозку которого по его

объему или роду груза не требуется отдельного вагона. По согласованию между перевозчиками, участвующими в перевозке, груз общей массой брутто более 5000 кг допускается к перевозке на условиях мелкой отправки, если под его перевозку по объему не требуется отдельного вагона.

Отправка повагонная – предъявляемый по одной накладной груз, для перевозки которого по его объему, массе или роду требуется отдельный вагон.

Примечание: *Соответствующим термином для класса 7 является "исключительное пользование".*

Отходы – вещества, растворы, смеси или изделия, которые не предназначены для непосредственного использования, но которые перевозятся с целью их переработки, захоронения или уничтожения.

Оценка соответствия - процедура проверки соответствия изделия согласно положениям разделов 1.8.6 и 1.8.7, касающимся утверждения типа конструкции, контроля изготовления, первоначальной проверки и испытания

П

Пакет (транспортный) – оболочка, используемая отправителями (для грузов класса 7 - одним отправителем) для объединения одной или нескольких упаковок в отдельную единицу с целью облегчения погрузочно-разгрузочных операций и укладки во время перевозки. Примерами пакета являются:

а) приспособления для пакетной загрузки, как, например, поддон, на котором штабелируются несколько упаковок, закрепляемых при помощи пластмассовой ленты, термоусадочного материала, растягивающейся пленки или других средств;
б) защитная наружная тара, например ящик или обрешетка.

Перевозка – изменение местонахождения опасных грузов, включая остановки, требующиеся в соответствии с условиями перевозки, и любое время нахождения опасных грузов в вагонах, цистернах и контейнерах, требующееся в соответствии с условиями перевозки до, во время и после изменения их местонахождения.
Данное определение включает в себя также промежуточное временное складирование груза с целью смены вида транспорта или перевозочных средств (перегрузка, сортировка). Это положение применяется при условии, что по требованию должны представляться документы, в которых указано место отправления и место получения, и что во время промежуточного складирования упаковки и цистерны не должны открываться, кроме как для целей проверки компетентными органами.

Перевозка контрейлерная – перевозка железнодорожными вагонами автотранспортных средств с опасным грузом.

Перевозка навалом – перевозка без счета мест неупакованных твердых веществ или изделий в вагонах или контейнерах. Этот термин не применяется к упакованным грузам и к веществам, перевозимым в цистернах.

Перевозчик – предприятие, осуществляющее транспортную операцию по договору перевозки.

Пластмасса – полимерный материал, который подлежит формованию.

Пластмасса повторно используемая – материал, переработанный из использованной промышленной тары, очищенный и подготовленный для изготовления новой тары.

Позиция сводная – позиция для четко определенной группы веществ или изделий (см. п. 2.1.1.2, Б, В и Г)..

Позиция Н.У.К. (не указанные конкретно) – сводная позиция, к которой могут быть отнесены вещества, смеси, растворы или изделия, если они:
а) не поименованы конкретно в таблице А главы 3.2 , и
б) имеют химические, физические и/или опасные свойства, соответствующие классу, классификационному коду, группе упаковки и описанию позиции "н.у.к.".

Получатель – физическое или юридическое лицо, уполномоченное на получение груза согласно договору перевозки.

Предприятие – любое физическое лицо, любое юридическое лицо, осуществляющее коммерческую или некоммерческую деятельность, любая ассоциация или любая группа лиц, не обладающая правосубъектностью и осуществляющая коммерческую или некоммерческую деятельность, а также любая официальная организация, которая сама обладает правосубъектностью или зависит от какого-либо органа, обладающего правосубъектностью.

Приспособление грузозахватное (для мягких КСМ) – петля, проушина, скоба или рама, прикрепленная к корпусу КСМ или образованная продолжением материала корпуса КСМ.

Проверяющий орган - независимый проверяющий и проводящий испытания орган или организация, утвержденные компетентным органом.

Р

Радиоактивное содержимое для перевозки материала класса 7 - радиоактивный материал вместе с любыми находящимися в упаковочном комплекте радиоактивно загрязненными или активированными твердыми веществами, жидкостями и газами.

Реакция опасная означает:
а) возгорание и/или выделение значительного количества тепла;
б) выделение воспламеняющихся, удушающих, окисляющих и/или токсичных газов;
в) образование коррозионных веществ;
г) образование нестабильных веществ; или
д) опасное повышение давления (только для цистерн).

Руководство по испытаниям и критериям (четвертое пересмотренное издание) – Руководство по испытаниям и критериям Рекомендаций Организации Объединенных Наций по перевозке опасных грузов, опубликованное Организацией Объединенных Наций (ST/SG/AC.10/11/Rev.4 с поправками, изложенными в документе ST/SG/AC.10/11/Rev.4/Amend.1 и ST/SG/AC.10/11/Rev.4/Amend.2).

С

Связка баллонов – комплект баллонов, прочно скрепленных между собой и соединенных коллектором и перевозимых как единое целое. Общая вместимость связки не должна превышать 3 000 л (по воде), тогда как вместимость связок, предназначенных для перевозки токсичных газов класса 2

(группы, начинающиеся с буквы "Т", согласно п. 2.2.2.1.3), ограничивается 1 000 л (по воде).

СГС (GHS) - согласованная на глобальном уровне система классификации и маркировки химических веществ, опубликованная Организацией Объединенных Наций в качестве документа ST/SG/AC.10/30/ Rev.2;

Система локализации для перевозки материала класса 7 - система размещения делящегося материала и элементов упаковочного комплекта, определенная проектировщиком и одобренная компетентным органом в качестве системы, предназначенной обеспечивать безопасность по критичности.

Система защитной оболочки (герметизации) для перевозки материала класса 7 - система элементов упаковочного комплекта, определенная проектировщиком в качестве системы, предназначенной для удержания радиоактивного материала во время перевозки

Сосуд – емкость для помещения и удержания в ней веществ или изделий включая любые средства укупорки. В отношении котлов см. Котёл. См. также "Сосуд криогенный ", "Сосуд внутренний", "Сосуд под давлением", "Емкость жесткая внутренняя" и "Баллончик газовый".

Сосуд под давлением - общий термин, охватывающий баллоны, трубки, барабаны под давлением, закрытые криогенные сосуды и связки баллонов.

Сосуд внутренний – сосуд, требующий наличия наружной тары для выполнения функции удержания вещества.

Сосуд криогенный – переносной сосуд под давлением с теплоизоляцией для охлажденных жидких газов вместимостью (по воде) не более 1000 литров.

Сталь мягкая – сталь с минимальной прочностью на разрыв от 360 до 440 Н/мм^2.

Примечание: *В отношении переносных цистерн см. главу 6.7.*

Сталь стандартная – сталь с прочностью на разрыв 370 Н/мм^2 и удлинением при разрыве 27%.

Т

Тара – один или несколько сосудов или емкостей, и любые другие компоненты или материалы, необходимые для удержания груза и выполнения функций по обеспечению безопасности и сохранности груза.

Примечание: *В отношении радиоактивных материалов см. п.2.2.7.2* .

Тара аварийная – тара, в которую помещаются поврежденные, имеющие дефекты или дающие течь упаковки с опасными грузами либо просочившиеся или просыпавшиеся опасные грузы для перевозки в целях переработки или удаления.

Тара внутренняя – тара, которую при перевозке необходимо укладывать в наружную тару.

Тара восстановленная включает:
а) металлические барабаны, которые:

- очищены до их исходных конструктивных материалов с удалением всего прежнего содержимого, внутренней и наружной коррозии, внешних покрытий и знаков;
- восстановлены до первоначальной формы и профиля, причем должны быть выпрямлены и заделаны закраины (если таковые имеются) и заменены все съемные прокладки; и
- проверены после очистки, но до окраски, причем отбраковывается тара с видимой точечной коррозией, заметным уменьшением толщины материала, усталостью металла, с поврежденной резьбой или затворами или с другими значительными дефектами;

б) пластмассовые барабаны и канистры:
- которые очищены до их исходных конструктивных материалов с удалением всего прежнего содержимого, внешних покрытий и знаков;
- у которых заменены все съемные прокладки; и
- которые проверены после очистки, причем отбраковывается тара с видимыми повреждениями (разрывы, перегибы, трещины), либо с поврежденной резьбой или затворами, либо с другими значительными дефектами.

Тара комбинированная – тара, состоящая из наружной (транспортной) тары и вложенных в нее в соответствии с п. 4.1.1.5 одной или нескольких единиц внутренней тары.

Примечание: *"Внутренние составляющие комбинированной тары" всегда определяются как "внутренняя тара", а не "внутренние сосуды". Одним из примеров такой "внутренней тары" является стеклянная бутыль*.

Тара крупногабаритная - тара, которая состоит из наружной тары, содержащей изделия или внутреннюю тару, и которая

а) предназначена для механизированной обработки; и
б) имеет массу нетто более 400 кг или вместимость более 0,45 м^3, но ее объем не превышает 3 м^3.

Тара легкая металлическая – тара, изготовленная из металла, с толщиной стенки менее 0,5 мм (например, из листовой жести), имеющая в поперечном сечении форму круга, эллипса, прямоугольника или многоугольника (также конуса), а также тара, сужающаяся или расширяющаяся (в форме ведра), с плоским или выпуклым днищем, с одним или несколькими отверстиями, которая не подпадает под определения "Барабан" или "Канистра".

Тара многоразового использования – тара, которая используется для повторного наполнения и, которая была проверена и признана не имеющей дефектов, могущих повлиять на ее способность выдержать эксплуатационные испытания. Этот термин включает тару, заполняемую тем же содержимым или содержимым аналогичной совместимости и перевозимую по пунктам распределения, которые контролирует отправитель.

Тара наружная – наружная часть составной или комбинированной тары с любым абсорбирующим и прокладочным материалом и любыми другими компонентами, необходимыми для удержания и защиты внутренних сосудов или внутренней тары.

Тара плотная – тара, непроницаемая для сухих веществ, включая твердые материалы, измельчающиеся во время перевозки.

Тара промежуточная – тара, помещенная между внутренней тарой или изделиями и наружной тарой.

Тара реконструированная включает:

а) металлические барабаны:
- которые производятся как тип тары ООН, соответствующий требованиям главы 6.1, из типа тары, который не соответствует требованиям Рекомендаций ООН;
- которые переделываются из одного типа тары ООН, соответствующего требованиям главы 6.1, в другой тип тары ООН; или
- у которых заменяются неотъемлемые конструктивные элементы (например, несъемные днища);

б) пластмассовые барабаны:
- которые преобразуются из одного типа тары ООН в другой тип тары ООН (например, из 1Н1 в 1Н2); или
- у которых заменяются неотъемлемые конструктивные элементы.

На реконструированные барабаны распространяются те же требования главы 6.1, что и требования, предъявляемые к новым барабанам того же типа.

Тара составная (из пластмассы) – тара, состоящая из внутреннего сосуда из пластмассы и наружной тары из металла, картона, фанеры и т.д. В собранном виде такая тара наполняется, хранится, перевозится и опорожняется как неделимая единица.

Примечание: *см. также Примечание к термину "Тара составная (из стекла, фарфора или керамики)".*

Тара составная (из стекла, фарфора или керамики) – тара, состоящая из внутреннего сосуда из стекла, фарфора или керамики и наружной тары из металла, дерева, картона, пластмассы, пенопласта и т.д. В собранном виде такая тара наполняется, хранится, перевозится и опорожняется как неделимая единица.

Примечание: *“Внутренние составляющие” “составной тары” определяются как “внутренние сосуды”. Например, “внутренний сосуд” является “внутренней составляющей” составной тары типа 6НА1 (из пластмассы), поскольку он обычно не предназначен для выполнения функции удержания продукта без его “наружной тары” и поэтому не является “внутренней тарой”.*

Текущее техническое обслуживание жестких КСМ - текущее выполнение на металлических, жестких пластмассовых или составных КСМ таких операций, как:

а) очистка;

б) демонтаж и последующая установка или замена затворов корпуса (в том числе соответствующих уплотнений) или эксплуатационного оборудования в соответствии с исходными техническими требованиями изготовителя при условии проверки герметичности КСМ; или

в) восстановление конструкционного оборудования, не предназначенного непосредственно для выполнения функции удержания опасных грузов или сохранения давления опорожнения, в целях обеспечения соответствия типу конструкции (например, выпрямление стоек или подъемных приспособлений) при условии, что выполняемая КСМ функция удержания продукта не затрагивается ".

Текущее техническое обслуживание мягких КСМ - текущее выполнение на мягких КСМ из пластмассы или текстиля таких операций, как:

а) очистка; или

б) замена съемных элементов, таких, как вкладыши и запорная арматура, элементами, соответствующими исходным техническим требованиям изготовителя;

при условии, что эти операции не сказываются негативно на выполнении мягким КСМ функции удержания продукта и не изменяют типа его конструкции.

Температура вспышки – самая низкая температура жидкости, при которой ее пары образуют воспламеняющуюся смесь с воздухом.

Температура контрольная – максимальная температура, при которой может осуществляться безопасная перевозка органического пероксида или самореактивного вещества.

Температура критическая (для органических пероксидов и самореактивных веществ) – температура, при которой, в случае утраты возможности регулировать температуру должна быть инициирована соответствующая аварийная процедура, позволяющая предотвратить возникновение опасной реакции во время перевозки органического пероксида или самореактивного вещества.

Температура критическая (для газов) - температура, при превышении которой, вещество не может находиться в жидком состоянии.

Температура самоускоряющегося разложения (ТСУР) – наиболее низкая температура, при которой может происходить самоускоряющееся разложение вещества в таре, используемой во время перевозки. Положения, касающиеся определения ТСУР и эффектов нагревания в замкнутом пространстве, содержатся в части II Руководства по испытаниям и критериям.

Технические инструкции ИКАО (ICAO) – Технические инструкции по безопасной перевозке опасных грузов по воздуху, дополняющие приложение 18 к Чикагской конвенции о международной гражданской авиации (Чикаго, 1944 год), опубликованные Международной организацией гражданской авиации (ИКАО) в Монреале.

Типовые правила ООН – правила перевозки опасных грузов, прилагаемые к пятнадцатому пересмотренному изданию Рекомендаций по перевозке опасных грузов, опубликованному Организацией Объединенных Наций (ST/SG/AC.10/1/ Rev.15).

Ткань полимерная (для мягких КСМ) – материал, изготовленный из ленты или нитей соответствующего полимерного материала.

Транспортный индекс ТИ (TI*) для перевозки материала класса 7 - присвоенное упаковке, транспортному пакету или контейнеру либо неупакованным НУА-I (LSA-I) или ОПРЗ-I (SCO-I) число, которое используется для обеспечения контроля за радиоактивным облучением.

Трубка (класс 2) – бесшовный переносной сосуд под давлением вместимостью (по воде) от 150 л до 3000 л.

ТСУР: см. Температура самоускоряющегося разложения.

У

Упаковка – завершенный продукт операции упаковывания, состоящий из тары, крупногабаритной тары или КСМ и их содержимого, подготовленный для

---

* *«TI» является сокращением английского термина «Transport Index».*

отправки (за исключением перевозки радиоактивных материалов). Этот термин включает сосуды под давлением для газов согласно определению в настоящем разделе, а также изделия, которые вследствие их размера, массы или конфигурации могут перевозиться неупакованными или перевозиться в рамах, обрешетках или транспортно-загрузочных приспособлениях. Этот термин не применяется к грузам, перевозимым навалом, насыпью или в цистернах.

Примечание: *В отношении радиоактивных материалов см. п.п. 2.2.7.2, 4.1.9.1.1 и главу 6.4.*

Упаковка аэрозольная – сосуд одноразового использования, отвечающий требованиям раздела 6.2.6, изготовленный из металла, стекла или пластмассы и содержащий сжатый, сжиженный или растворенный под давлением газ, с жидкостью, пастой или порошком или без них, и снабженный выпускным устройством, позволяющим производить выброс содержимого в качестве взвешенных в газе твердых или жидких частиц в виде пены, пасты или порошка либо в жидком состоянии или в газообразном состоянии.

Упаковщик - любое предприятие, которое заполняет опасными грузами тару, включая крупногабаритную тару и контейнеры КСМ, и, в случае необходимости, подготавливает грузовые места для перевозки.

Управляющий железнодорожной инфраструктурой - предприятие, которое является ответственным за обслуживание и развитие железнодорожной инфраструктуры, а также руководит системами контроля и обеспечения безопасности.

Уровень излучения для перевозки материала класса 7 - соответствующая мощность дозы, выраженная в миллизивертах в час.

Утверждение

Утверждение многостороннее для перевозки материала класса 7 - утверждение соответствующим компетентным органом страны происхождения конструкции или происхождения перевозки в зависимости от случая, а также компетентным органом каждой страны, через территорию или на территории которой осуществляется перевозка. В термины "через территорию или на территории" специально не включается понятие "над территорией", т.е. требования об утверждении и уведомлении не должны распространяться на страну, над территорией которой перевозится радиоактивный материал на борту воздушного судна, при условии, что в этой стране не предусматривается запланированная посадка.

Утверждение одностороннее для перевозки материала класса 7 - утверждение конструкции, которое требуется от компетентного органа только страны происхождения данной конструкции. Если страна происхождения не является участницей СМГС, то утверждение требуется от компетентного органа первой страны – участницы СМГС по маршруту перевозки груза (см. п. 6.4.22.6)

Ц

Цистерна – котел, включая его эксплуатационное и конструкционное оборудование. Когда термин “цистерна” используется отдельно, он означает вагон-цистерну, контейнер-цистерну, цистерну встроенную, цистерну переносную или цистерну съемную, определения которых приведены в этой части, включая цистерны, являющиеся элементами вагонов-батарей или МЭГК.

Примечание: *В отношении переносных цистерн см. также п. 6.7.4.1*.

Цистерна вакуумная для отходов - контейнер-цистерна или съемный кузов-цистерна, используемые главным образом для перевозки опасных отходов и имеющие особые конструкционные характеристики и/или оборудование для облегчения загрузки и выгрузки отходов, как это указано в главе 6.10. Цистерна, полностью удовлетворяющая требованиям главы 6.7 или 6.8, не считается вакуумной цистерной для отходов.

Цистерна встроенная – цистерна вместимостью более 1000 л, стационарно установленная на раме вагона и/или составляющая его неотъемлемую часть, (тогда вагон считается вагоном-цистерной).

Цистерна герметически закрытая – цистерна, предназначенная для перевозки жидких веществ и имеющая расчетное давление не менее 4 бар, или цистерна, предназначенная для перевозки твердых (порошкообразных или гранулированных) веществ независимо от ее расчетного давления, отверстия которой герметически закрыты и которая:

- не оборудована предохранительными клапанами, разрывными мембранами, другими аналогичными предохранительными устройствами или вакуумными клапанами или вентиляционными клапанами с принудительным приводом; или
- не оборудована предохранительными клапанами, разрывными мембранами или другими аналогичными предохранительными устройствами, но оборудована вакуумными клапанами или вентиляционными клапанами с принудительным приводом, в соответствии с требованиями п. 6.8.2.2.3; или
- оборудована предохранительными клапанами, перед которыми установлена разрывная мембрана в соответствии с п. 6.8.2.2.10, но не оборудована вакуумными клапанами или вентиляционными клапанами с принудительным приводом; или
- оборудована предохранительными клапанами, перед которыми установлена разрывная мембрана в соответствии с п. 6.8.2.2.10, и вакуумными клапанами или вентиляционными клапанами с принудительным приводом, в соответствии с требованиями п. 6.8.2.2.3.

Цистерна переносная - цистерна для смешанных перевозок, когда она используется для перевозки веществ класса 2 вместимостью более 450 л, соответствующая определениям, содержащимся в главе 6.7 или МКМПОГ, и указанную посредством инструкции по переносным цистернам (код Т) в колонке 10 таблицы А главы 3.2.

Цистерна съемная – цистерна, соответствующая специальной конструкции вагона и перегружаемая только после снятия средств крепления.

Я

Ящик – тара прямоугольной или многоугольной формы со сплошными стенками, изготовленная из металла, древесины, фанеры, древесноволокнистых материалов, картона, пластмассы или других материалов. Наличие небольших отверстий, предназначенных для удобства обработки или открытия, либо необходимых в связи с классификационными предписаниями, допускается в том случае, если эти отверстия не влияют на целостность тары во время перевозки.

1.2.2. ЕДИНИЦЫ ИЗМЕРЕНИЯ

1.2.2.1 В Прил. 2 к СМГС применяются следующие единицы измерения [a)]:

Наименование величины	Единица СИ [б)]	Единица, допускаемая к применению наравне с единицами СИ	Соотношение между единицами
Длина	м (метр)	–	–
Площадь	$м^2$ (кв. метр)	–	–
Объем	$м^3$ (куб. метр)	л (литр)	1 л = 10^{-3} $м^3$
Время	с (секунда)	мин (минута) ч (час) сут (сутки)	1 мин = 60 с 1 ч = 3600 с 1 сут = 86 400 с
Масса	кг (килограмм)	г (грамм) т (тонна)	1 г = 10^{-3} кг 1 т = 10^3 кг
Плотность	$кг/м^3$	кг/л	1 кг/л = 103 $кг/м^3$
Температура	К (Кельвин)	°С (градус Цельсия)	0°С = 273,15 К
Разность температур	К (Кельвин)	°С (градус Цельсия)	+/-1°С = +/-1 К
Сила	Н (Ньютон)	–	1 Н = 1 кг·м/$с^2$
Давление	Па (Паскаль)	бар (бар)	1 Па = 1 $Н/м^2$ 1 бар = 105 Па
Напряжение (механическое)	$Н/м^2$	$Н/мм^2$	1 $Н/мм^2$ = 1 МПа
Работа Энергия Количество тепла	Дж (Джоуль)	кВт·ч (киловатт-час) эВ (электрон-вольт)	1 Дж = 1Н·м = 1 Вт·с 1 эВ = 0,1602·10^{-18} Дж
Мощность	Вт (ватт)	–	1 Вт = 1 Дж/с = 1Н·м/с
Кинематическая вязкость	$М^2/с$	$мм^2/с$	1 $мм^2/с$ = 10^{-6} $м^2/с$
Динамическая вязкость	Па·с	мПа·с	1 мПа·с = 10^{-3} Па·с
Активность	Бк (Беккерель)		
Эквивалентная доза облучения	Зв (Зиверт)		

[а)] Для пересчета ранее применявшихся единиц измерения в единицы СИ применяются следующие округленные значения:

Сила
1 кгс = 9,807 Н
1 Н = 0,102 кгс

Напряжение (механическое)
$кг/мм^2$ = 9,807 $Н/мм^2$
1 $Н/мм^2$ = 0,102 $кг/мм^2$
1 $Н/мм^2$ = 1 МПа=10^6Па

Давление
1 Па = 1 $Н/м^2$ = 10^{-5} бар = 1,02 · 10-5 $кг/см^2$ = 0,75 · 10^{-2} торр
1 бар = 10^5 Па = 1,02 $кг/см^2$ = 750 торр
1 $кг/см^2$ = 9,807 · 10^4 Па = 0,9807 бара = 736 торр
1 торр = 1,33 · 10^2 Па = 1,33 · 10^{-3} бар = 1,36 · 10^{-3} $кг/см^2$

Энергия, работа, количество тепла
1 Дж = 1 Нм = 0,278 · 10^{-6} кВт · ч = 1,102 кгм = 0,239 · 10^{-3} ккал
1 кВт · ч = 3,6 · 10^6 Дж = 367 · 10^3 кгм = 860 ккал
1 кгм = 9,807 Дж = 2,72 · 10^{-6} кВт · ч = 2,34 · 10^{-3} ккал
1 ккал = 4,19 · 10^3 Дж = 1,16 · 10^{-3} кВт · ч = 427 кгм

Мощность
1 Вт = 0,102 кгм/с = 0,86 ккал/ч
1 кгм/с = 9,807 Вт = 8,43 ккал/ч
1 ккал/ч = 1,16 Вт = 0,119 кгм/с

Кинематическая вязкость
1 $м^2/с$ = 10^4 Ст (Стокс)
1 Ст = 10-4 $м^2/с$

Динамическая вязкость
1 Па · с = 1 Нс/м^2 = 10 П (пуаз) = 0,102 кгс/м^2
1 П = 0,1 Па · с = 0,1 Нс/м^2 = 1,02 · 10^{-2} кгс/м^2
1 кгс/м^2 = 9,807 Па · с = 9,807 Нс/м^2 = 98,07 П

[б)] Международная система единиц (СИ) принята Генеральной конференцией по мерам и весам (адрес: Pavillon de Breteuil, Parc de St-Cloud, F-92 310 Sèvres).

Десятичные кратные и дольные единицы могут быть образованы путем помещения перед наименованием или обозначением единицы приставок или их обозначений, имеющих следующее значение:

Множитель		**Приставка**	**Обозначение приставки**
1 000 000 000 000 000 000= 10^{18}	Квинтиллион	экса	Э
1 000 000 000 000 000= 10^{15}	Квадриллион	пета	П
1 000 000 000 000= 10^{12}	Триллион	тера	Т
1 000 000 000= 10^{9}	Миллиард	гига	Г
1 000 000= 10^{6}	Миллион	мега	М
1 000= 10^{3}	Тысяча	кило	к
100= 10^{2}	Сто	гекто	г
10= 10^{1}	Десять	дека	да
0,1= 10^{-1}	Десятая	деци	д
0,01= 10^{-2}	Сотая	санти	с
0,001= 10^{-3}	Тысячная	милли	м
0,000 001= 10^{-6}	Миллионная	микро	мк
0,000 000 001= 10^{-9}	Миллиардная	нано	н
0,000 000 000 001= 10^{-12}	Триллионная	пико	п
0,000 000 000 000 001= 10^{-15}	Квадриллионная	фемто	ф
0,000 000 000 000 000 001= 10^{-18}	Квинтиллионная	атто	а

1.2.2.2 Если конкретно не указано иное, то знак "%" в Прил. 2 к СМГС означает:

а) для смесей твердых веществ или жидкостей, а также для растворов и для твердых веществ, смоченных жидкостью: процентную долю массы, рассчитанную на основе общей массы смеси, раствора или увлажненного твердого вещества;

б) для смесей сжатых газов: при загрузке под давлением – процентную долю объема, рассчитанную на основе общего объема газовой смеси; или при загрузке по массе – процентную долю массы, рассчитанную на основе общей массы смеси;

в) для смесей сжиженных газов и газов, растворенных под давлением: процентную долю массы, рассчитанную на основе общей массы смеси.

1.2.2.3 Все виды давления, относящиеся к сосудам (например, испытательное давление, внутреннее давление, давление срабатывания предохранительных клапанов), всегда указываются как манометрическое давление, т.е. давление, избыточное по отношению к атмосферному давлению; однако давление пара вещества всегда выражается как абсолютное давление.

1.2.2.4 В тех случаях, когда в Прил. 2 к СМГС указывается степень наполнения сосудов, то имеется в виду степень наполнения при температуре веществ 15°C, если только не указана какая-либо другая температура.

ГЛАВА 1.3
ОБУЧЕНИЕ РАБОТНИКОВ, УЧАСТВУЮЩИХ В ПРОЦЕССЕ ПЕРЕВОЗКИ ОПАСНЫХ ГРУЗОВ

1.3.1 ОБЛАСТЬ ПРИМЕНЕНИЯ.

Работники, связанные с перевозкой опасных грузов должны получить подготовку в области требований, регулирующих перевозку таких грузов, в соответствии с их обязанностями и функциями. Программа обучения должна включать в себя также особые предписания, указанные в главе 1.10[1].

Примечание 1: *Во всех случаях подготовка работников, участвующих в перевозке, осуществляется в соответствии с требованиями национального законодательства и правил.*

Примечание 2: *Относительно обучения советников по безопасности перевозки опасных грузов - смотри раздел 1.8.3.*

Примечание 3*: В отношении подготовки работников, связанных с перевозкой груза класса 7 см. также п. 1.7.2.5.*

Примечание 4*: Подготовка работников должна осуществляться до начала выполнения ими обязанностей и функций, связанных с перевозкой опасных грузов.*

1.3.2 ХАРАКТЕР ОБУЧЕНИЯ

В зависимости от функций и обязанностей соответствующих лиц обучение должно включать в себя:

---

[1] *Положения главы 1.10 применяются лишь в том случае, если это предусмотрено национальным законодательством*

1.3.2.1 Общее ознакомление

Работники должны быть ознакомлены с общими требованиями положений, касающихся перевозки опасных грузов.

1.3.2.2 Специализированное обучение

Работники должны изучить требования правил, касающихся перевозки опасных грузов, в соответствии с выполняемыми ими функциями и обязанностями.

В случаях, когда перевозка опасных грузов осуществляется в транспортной цепи, работники должны быть ознакомлены с требованиями правил, касающихся других видов транспорта.

Работники перевозчика и работники управляющего железнодорожной инфраструктурой должны быть обучены требованиям соответствующих правил и инструкций. Подготовка работников должна включать общее обучение и специальное обучение:

а) Общее обучение всех работников:
Все работники должны быть обучены значению знаков опасности, табличек оранжевого цвета и отличительных полос. Кроме того, работники должны ознакомиться с процедурой уведомления в случае возникновения нештатной ситуации.

б) Специальным обучением эксплуатационных работников является:
Дополнительная, по отношению к общему ознакомлению, указанному положениями подпункта а), подготовка, обусловленная диапазоном служебных обязанностей эксплуатационных работников.

В зависимости от категорий персонала, указанных в положениях п. 1.3.2.2.1., соответствующий персонал должен дополнительно получить специальное обучение по вопросам которые приведены в п. 1.3.2.2.2.

1.3.2.2.1 Категории персонала:

Категория	Описание категории	Персонал
1	эксплуатационный персонал, непосредственно участвующий в перевозках опасных грузов	машинисты, работники маневровых бригад или персонал, выполняющий подобные функции
2	персонал, ответственный за технический осмотр вагонов, используемых для перевозки опасных грузов	осмотрщики вагонов или персонал, выполняющий подобные функции
3	персонал по движению поездов и сортировке вагонов, руководящий персонал управляющего инфраструктурой	диспетчера, дежурные по станции, стрелочники, дежурные блок-постов или персонал, выполняющий подобные функции

1.3.2.2.2 Специальное обучение должно включать в себя, как минимум, следующие вопросы:

а) Машинисты или персонал, выполняющий подобные функции, категория 1:
- получение необходимых сведений о порядке формирования поездов, о наличии вагонов с опасными грузами и месте их постановки в поезде;

- действия в случае критической ситуации, меры, принимаемые для ограждения поезда и продолжения движения по соседним путям.

Работники маневровых бригад или персонал, выполняющий подобные функции, категория 1:

- значение знаков по маневровой работе, касающихся сортировки вагонов, см. образцы 13 и 15 Прил. 2 к СМГС (п. 5.3.4.2), а также раздел 7.5.6;
- минимальные нормы прикрытия для вагонов с грузами согласно разделу 7.5.3 Прил. 2 к СМГС;
- нештатные ситуации.

б) Осмотрщики вагонов или персонал, выполняющий подобные функции, категория 2:

- осмотр вагонов согласно приложению XII (Условия технического осмотра грузовых вагонов) ППВ;
- проверка согласно п. 1.4.2.2.1;
- нештатные ситуации.

в) Диспетчера, дежурные по станции, стрелочники, дежурные блок-постов или персонал, выполняющий подобные функции, категория 3:

- действия в нештатных ситуациях;
- внутренние планы по обеспечению безопасности в случае возникновения аварийной ситуации на сортировочных станциях, согласно главе 1.11.

1.3.2.3 Обучение в области безопасности

Работники, связанные с перевозкой опасных грузов, должны быть ознакомлены с опасными свойствами грузов, условиями их перевозки, обучены процедурам безопасного обращения с такими грузами, а также мерам по ликвидации аварийных ситуаций.

1.3.2.4 (зарезервировано)

1.3.2.5 Переподготовка

Работники должны периодически проходить переподготовку с целью ознакомления с изменениями в правилах.

1.3.3 ДОКУМЕНТАЦИЯ

Сведения об обучении работника в области перевозок опасных грузов должны храниться в соответствии с требованиями национального законодательства и правилами.

ГЛАВА 1.4
ОБЯЗАННОСТИ УЧАСТНИКОВ ПЕРЕВОЗКИ В ОБЛАСТИ БЕЗОПАСНОСТИ

1.4.1 ОБЩИЕ МЕРЫ БЕЗОПАСНОСТИ

1.4.1.1 Участники перевозки опасных грузов должны принимать надлежащие меры безопасности с целью избежания возникновения аварийной ситуации, которая может привести к материальному ущербу, травмированию людей и загрязнению окружающей среды. В любом случае они должны соблюдать требования Прил. 2 к СМГС.

1.4.1.2 При возникновении аварийной ситуации, в зависимости от ее характера и масштаба, участники должны незамедлительно уведомить об этом соответствующие аварийно-спасательные службы и предоставить им необходимую информацию для принятия надлежащих мер по ликвидации аварийной ситуации.

1.4.1.3 При приеме опасных грузов к перевозке, погрузке, выгрузке, а также при формировании поездов и осмотре вагонов и контейнеров, должны применяться меры безопасности согласно национальным законам и предписаниям.
В остальном, при перевозке опасных грузов действуют положения СМГС.

1.4.2 ОБЯЗАННОСТИ УЧАСТНИКОВ ПЕРЕВОЗКИ

Примечание: *В отношении радиоактивных материалов см. также раздел 1.7.6.*

1.4.2.1 Отправитель

1.4.2.1.1 Отправитель опасных грузов обязан предъявлять к перевозке только грузы, которые соответствуют требованиям Прил. 2 к СМГС. В части соблюдения общих мер безопасности он должен:

а) убедиться в том, что опасные грузы классифицированы и допущены к перевозке в соответствии с требованиями Прил. 2 к СМГС;
б) соблюдать требования, касающиеся упаковки грузовых мест и условия совместной упаковки;
в) соблюдать требования, касающиеся нанесения на грузовые места знаков опасности и маркировки;
г) предъявить станции отправления (перевозчику) на каждую отправку опасного груза накладную, заполненную в соответствии с требованиями СМГС, а также сопроводительные документы (разрешения, допущения, уведомления, свидетельства и т.д.);
д) использовать тару, крупногабаритную тару, контейнеры средней грузоподъемности (КСМ) и цистерны (цистерны-вагоны, съемные цистерны, вагоны-батареи, МЭГК, переносные цистерны и контейнеры-цистерны), которые допущены и пригодны для перевозки соответствующих веществ и изделий и имеет маркировку, предписанную Прил.2 к СМГС;
е) соблюдать требования, касающиеся способа отправки и ограничений на отправку;
ж) в определенных случаях очистить порожние вагоны-цистерны, съемные цистерны, вагоны-батареи, переносные цистерны и контейнеры-цистерны от остатков груза и после очистки удалить (закрыть) с котлов цистерн знаки опасности и таблички оранжевого цвета;
з) при погрузке в один вагон или контейнер опасных грузов разных наименований должны соблюдаться требования запрещения совместной погрузки раздела 7.5.2, а также требования, касающиеся отделения опасных

грузов от продуктов питания, других предметов потребления или кормов для животных раздела 7.5.4;

и) определить пригодность цистерн в техническом и коммерческом отношении под перевозку данного груза, а также подготовить под погрузку приватные или сданные в аренду цистерны собственными средствами;

к) убедиться в том, что дата очередного испытания вагонов-цистерн, съемных цистерн, вагонов-батарей, переносных цистерн и контейнеров-цистерн и МЭГК не просрочена;

л) производить налив вагонов-цистерн, съемных цистерн, вагонов-батарей, переносных цистерн и контейнеров-цистерн опасными грузами, которые допущены к перевозке в этих цистернах, а при необходимости с соблюдением требований, касающихся размещения опасных грузов в смежных отсеках;

м) соблюдать максимально минимально допустимые степени наполнения вагонов-цистерн, съемных цистерн, вагонов-батарей, переносных цистерн и контейнеров-цистерн;

н) удостовериться в герметичности запорных устройств после налива вагонов-цистерн, съемных цистерн, вагонов-батарей, переносных цистерн и контейнеров-цистерн;

о) обеспечить, чтобы на наружной поверхности цистерн не было следов наливаемого груза;

п) нанести на вагоны, вагоны-цистерны, съемные цистерны, вагоны-батареи, переносные цистерны и контейнера-цистерны знаки опасности и таблички оранжевого цвета в соответствии с требованиями главы 5.3;

р) соблюдать требования технических условий погрузки и крепления грузов при погрузке опасных грузов в вагон или контейнер;

с) при следовании грузов с перегрузкой в пути следования из вагонов железных дорог шириной колеи 1435 мм в вагоны железных дорог с шириной колеи 1520 мм обеспечить (в т.ч. по согласованию с получателем) выполнение требований дополнительных специальных положений с кодом, начинающихся с букв «CW», предусмотренных в разделе 7.5.11.

1.4.2.1.2 В случае, если отправитель пользуется услугами других предприятий (ответственный за погрузку, упаковщик и т.п.), то он должен убедиться в том, что они соблюдают требования Прил.2 к СМГС.

1.4.2.1.3 В случае, когда от имени отправителя выступает третье лицо, отправитель обязан предоставить ему письменные данные о свойствах опасного груза и необходимые документы для выполнения своих обязанностей.

1.4.2.1.4 Отправитель обязан соблюдать предписания по перевозке опасных грузов в части указания наименования груза, правильности и полноты сведений, вносимых в накладную, максимально допустимой массы грузового места и массе груза.

1.4.2.1.5 При несоблюдении указанных предписаний отправитель несет ответственность за все вытекающие из этого последствия.

1.4.2.2 Перевозчик

1.4.2.2.1 В части соблюдения общих мер безопасности перевозчик, при приеме опасного груза к перевозке и в процессе перевозки, должен:

а) удостовериться в том, что предъявляемые к перевозке опасные грузы соответствуют Прил. 2 к СМГС;

б) удостовериться в том, что перевозочные документы оформлены отправителем в соответствии с требованиями СМГС;

в) удостовериться в том, что вагон или контейнер не имеет явных дефектов, не протекает и не имеет трещин, а также надлежащим образом оборудован и т. д.;

г) удостовериться в том, что дата очередного испытания вагонов-цистерн, вагонов-батарей, встроенных цистерн, съемных цистерн, переносных цистерн, контейнеров-цистерн и МЭГК не просрочена;

***Примечание**: В исключительных случаях цистерны, вагоны-батареи и МЭГК могут перевозиться после истечения данной даты, если выполнены условия, изложенные в п.п. 4.1.6.10 (при перевозке вагонов-батарей и МЭГК, элементами которых являются сосуды под давлением), 4.2.4.4, 4.3.2.4.4, 6.7.2.19.6, 6.7.3.15.6 или 6.7.4.14.6.*

д) удостовериться в том, что на вагоны, контейнера нанесены соответствующие знаки опасности и маркировка, предусмотренные главой 5.3;

1.4.2.2.2 (зарезервировано)

1.4.2.2.3 Если, перевозчик обнаруживает какое-либо нарушение требований, изложенных в п. 1.4.2.2.1., он не должен принимать такой груз к перевозке.

1.4.2.2.4 Если в процессе перевозки обнаружится нарушение, которое может поставить под угрозу безопасность перевозки, транспортировка груза должна быть прекращена.
В этом случае перевозчик поступает с грузом в соответствии с требованиями СМГС и внутренним законодательством.

1.4.2.2.5 Перевозчик должен обеспечить управляющему используемой железнодорожной инфраструктурой возможность в любой момент времени получение незамедлительного и неограниченного доступа к информации, которая необходима управляющему железнодорожной инфраструктурой согласно п. 1.4.3.6 б).

1.4.2.3 Получатель

1.4.2.3.1 Получатель обязан своевременно принять груз, если не существует непреодолимых причин, и убедиться после разгрузки в том, что касающиеся его требования Прил.2 к СМГС выполнены.
В части соблюдения общих мер безопасности он обязан, в частности:

а) принять предписанные меры по очистке и обеззараживанию вагонов и контейнеров в случаях, предусмотренных Прил. 2 к СМГС;

б) обеспечить, чтобы на вагонах и контейнерах после их выгрузки, очистки и обеззараживания были удалены либо закрыты знаки опасности и маркировка, указывающая на опасность.

1.4.2.3.2 Если получатель пользуется услугами других предприятий (разгрузчик, предприятия по очистке, станция обеззараживания и т. д.), он должен принять надлежащие меры для, обеспечения соблюдения ими требований Прил. 2 к СМГС.

1.4.2.3.3 (зарезервировано)

1.4.2.3.4 Получатель при следовании грузов с перегрузкой в пути следования из вагонов железных дорог шириной колеи 1435 мм в вагоны железных дорог с шириной колеи 1520 мм обязан обеспечить (в т.ч. по согласованию с отправителем) выполнение требований дополнительных специальных положений с кодом, начинающихся с букв «CW», предусмотренных в разделе 7.5.11

1.4.3 ОБЯЗАННОСТИ ДРУГИХ ЛИЦ, ПРИЧАСТНЫХ К ПЕРЕВОЗКЕ

Ниже перечисляются остальные участники перевозки и их обязанности, причем этот перечень не является исчерпывающим. Обязанности этих участников

перевозки вытекают из раздела 1.4.1, в той мере, в которой им известно или должно быть известно, что свои функции они выполняют в рамках перевозки, регламентируемой Прил.2 к СМГС.

Примечание: *Обязанности участников перевозки, которые указаны в пп. 1.4.3.1 – 1.4.3.3 и 1.4.3.6 применяются в Венгерской Республике, Латвийской Республике, Литовской Республике, Польше, Словацкой Республике и Эстонской Республике*.

1.4.3.1 Ответственный за погрузку

1.4.3.1.1 В части соблюдения общих мер безопасности ответственный за погрузку выполняет, в частности, следующие обязанности:

а) он должен передавать опасные грузы перевозчику только в том случае, если они допущены к перевозке в соответствии с Прил.2 к СМГС;

б) при передаче к перевозке упакованных опасных грузов или порожней неочищенной тары он должен проверить, не имеет ли тара повреждений. Он не должен передавать к перевозке упаковку с поврежденной тарой, в частности с негерметичной тарой, из которой происходит или может произойти утечка опасного вещества, до тех пор пока повреждение не будет устранено; эта же обязанность касается и порожней неочищенной тары;

в) при погрузке опасных грузов в вагон или контейнер он должен соблюдать специальные требования, касающиеся погрузки и обработки грузов;

г) после загрузки опасных грузов в контейнер он должен выполнить требования в отношении нанесения на вагон или контейнер знаков опасности и табличек оранжевого цвета в соответствии с главой 5.3;

д) при погрузке упаковок он должен соблюдать запрещения в отношении совместной погрузки (учитывая также опасные грузы, уже находящиеся в вагоне или крупнотоннажном контейнере), а также требования, касающиеся отделения продуктов питания, других предметов потребления или кормов для животных.

1.4.3.1.2 В случае подпунктов а), г) и д) пункта 1.4.3.1.1 ответственный за погрузку может, однако, полагаться на информацию и данные, переданные в его распоряжение другими участниками перевозки.

1.4.3.2 Упаковщик

В части соблюдения общих мер безопасности упаковщик должен, в частности, соблюдать:

а) требования, касающиеся условий упаковки или условий совместной упаковки, и,

б) когда он готовит упаковки для перевозки, – требования, касающиеся маркировки и знаков опасности на упаковках.

1.4.3.3 Ответственный за наполнение

В части соблюдения общих мер безопасности ответственный за наполнение должен выполнять, в частности, следующие обязанности:

а) прежде чем наполнять цистерны, он должен удостовериться в том, что сами цистерны и их оборудование находятся в исправном техническом состоянии;

б) он должен убедиться в том, что дата следующего испытания вагонов-цистерн, вагонов-батарей, съемных цистерн, переносных цистерн, контейнеров-цистерн и МЭГК не просрочена;

в) он должен наполнять цистерны лишь опасными грузами, допущенными к перевозке в этих цистернах;

г) при наполнении цистерны он должен соблюдать требования, касающиеся размещения опасных грузов в смежных отсеках;
д) при наполнении цистерны он должен соблюдать максимально допустимую степень наполнения или максимально допустимую массу содержимого на литр вместимости для загружаемого вещества;
е) после наполнения цистерны он должен удостовериться в герметичности запорных устройств;
ж) он должен обеспечить, чтобы на наружных поверхностях цистерн не оставались остатки загруженного вещества;
з) при подготовке опасных грузов для перевозки он должен обеспечить, чтобы на цистернах, вагонах и контейнерах в соответствии с требованиями были размещены предписанные таблички оранжевого цвета и знаки опасности
и) перед и после наполнении вагонов-цистерн для сжиженных газов он должен произвести специальную проверку процедур наполнения.
к) при загрузке вагонов или контейнеров грузами навалом он должен убедиться в том, что соответствующие положения главы 7.3 соблюдены.

1.4.3.4 Оператор переносных цистерн и контейнеров-цистерн

В части соблюдения общих мер безопасности оператор переносных цистерн и контейнеров-цистерн обязан:
а) следить за соблюдением требований, касающихся конструкции, оборудования, испытаний и маркировки;
б) следить за техническим обслуживанием цистерн и их оборудования чтобы при нормальных условиях эксплуатации контейнер-цистерна или переносная цистерна удовлетворяли требованиям Прил.2 к СМГС;
в) проводить внеплановую проверку их технического состояния в соответствии с п.6.8.2.4.4 или соответствующих положений главы 6.7.

1.4.3.5 Оператор вагонов-цистерн

В части соблюдения общих мер безопасности оператор вагонов- цистерн обязан:
а) следить за соблюдением требований, касающихся конструкции, оборудования, испытаний и маркировки;
б) следить за техническим обслуживанием цистерн и их оборудования, чтобы при нормальных условиях эксплуатации вагон-цистерна удовлетворял требованиям Прил.2 к СМГС;
в) проводить внеплановую проверку их технического состояния в соответствии с п.6.8.2.4.4.

1.4.3.6. Управляющий железнодорожной инфраструктурой

В части соблюдения общих мер безопасности управляющий железнодорожной инфраструктурой обязан:

а) обеспечить составление внутренних планов по обеспечению безопасности в случае возникновения аварийной ситуации на сортировочных станциях согласно главе 1.11;

б) обеспечить в любой момент времени получение незамедлительного и неограниченного доступа к следующей информации:
- состав поезда;
- номера ООН перевозимых опасных грузов;
- местонахождение данных вагонов в поезде;
- массу груза.

Данная информация должна быть доступна только для тех лиц (организаций), которым она необходима для обеспечения безопасности, физической защиты и аварийно-спасательных действий.

Примечание: *Условия передачи данной информации должны указываться в правилах использования железнодорожной инфраструктуры.*

ГЛАВА 1.5
ОТСТУПЛЕНИЯ

1.5.1 ВРЕМЕННЫЕ ОТСТУПЛЕНИЯ

1.5.1.1 В отличие от требований, установленных в Прил.2 к СМГС, при условии сохранения надлежащего уровня безопасности к перевозке могут допускаться опасные грузы, которые не в полной мере отвечают требованиям Прил.2 к СМГС, если такая перевозка одобрена сторонами, участвующими в перевозке.

Отправитель должен ходатайствовать перед перевозчиком страны отправления о заключении специального договора и сообщить при этом необходимые данные.

Перевозчик страны отправления сообщает эти данные по заключению специального договора перевозчикам стран, участвующих в перевозке с целью согласования. Перевозчики причастных стран в кратчайший срок сообщают о своем решении.

Перевозчики также осуществляют необходимые согласования с компетентными органами своих стран.

Перевозчик страны отправления, перед которым ходатайствовали о заключении специального договора, сообщает отправителю о согласовании такой перевозки и передает ему регистрационный номер специального договора (например, РЖД I/2005). Отправитель должен указать в накладной в графе "Наименование груза" дополнительно к данным, предписанным в п. 5.4.1.1: "Согласовано СМГС, Прил. 2 РЖД I/2005 ".

Примечание: *"Специальные условия", предусмотренные в разделе 1.7.4, не считаются временным отступлением по смыслу настоящего раздела*.

1.5.1.2 Срок действия временного отступления должен составлять не более пяти лет с даты его вступления в силу. Действие временного отступления прекращается автоматически с даты вступления в силу соответствующей поправки к Прил. 2 к СМГС.

1.5.1.3 Перевозки, осуществляемые на основе временных отступлений, являются перевозками в соответствии с требованиями Прил. 2 к СМГС.

1.5.2 ВОИНСКИЕ ПЕРЕВОЗКИ

Для веществ и изделий класса 1, принадлежащих вооруженным силам, перевозимые как воинские грузы, действуют иные положения (см. п.п. 5.2.1.5, 5.2.2.1.8, 5.3.1.1.2, 5.4.1.2.1 e) и W2 раздела 7.2.4).

ГЛАВА 1.6
ПЕРЕХОДНЫЕ МЕРЫ

1.6.1 ОБЩИЕ ПОЛОЖЕНИЯ

1.6.1.1 Если не предписано иное, до 31 декабря 2009 года, вещества и изделия, на которые распространяется действие Прил. 2 к СМГС, могут перевозиться в соответствии с требованиями Прил. 2 к СМГС, применявшимися до 1 июля 2009 года.

Примечание: В части оформления накладной см. п. 5.4.1.1.12.

1.6.1.2 а) Знаки опасности, которые до 1 июля 2006 года соответствовали образцам № 7A, 7B, 7C, 7D или 7E, предписывавшимся до данной даты, могут использоваться до 31 декабря 2010 года".

б) Знаки опасности, которые до 1 июля 2007 года соответствовали образцу № 5.2, предписывавшемуся до данной даты, могут использоваться до 31 декабря 2009 года".

1.6.1.3 – 1.6.1.5 (зарезервировано)

1.6.1.6 Контейнеры средней грузоподъемности для массовых грузов (КСМ), изготовленные до 1 июля 2005 года в соответствии с требованиями, действующими до 1 июля 2005 года, но не отвечающие требованиям применяемым с 1 июля 2005 года, могут по-прежнему эксплуатироваться.

1.6.1.7 Официальные утверждения типа барабанов, канистр и составной тары из полиэтилена с высокой или средней молекулярной массой, выданные до 1 июля 2006 года в соответствии с требованиями п. 6.1.5.2.6, действующими до 1 июля 2006 года, но не отвечающие требованиям п. 4.1.1.19, остаются действительными до 1 января 2010 года. Любая такая тара, изготовленная и маркированная на основе этих официальных утверждений типа, может использоваться до истечения ее срока службы, определенного в п. 4.1.1.15.

1.6.1.8 Имеющиеся таблички оранжевого цвета, отвечающие требованиям п. 5.3.2.2, действительным до 1 июля 2006 года, могут по-прежнему использоваться.

1.6.1.9 (зарезервировано)

1.6.1.10 Литиевые элементы и батареи, которые были изготовлены до 1 июля 2005 года и которые были испытаны в соответствии с требованиями, применявшимися до 1 июля 2005 года, но которые не были испытаны в соответствии с требованиями, применяемыми с 1 июля 2005 года, а также приборы, содержащие такие литиевые элементы или батареи, могут по-прежнему перевозиться до 1 июля 2013 года при условии выполнения всех остальных применяемых требований.

1.6.1.11 Официальные утверждения типа барабанов, канистр и составной тары из полиэтилена с высокой или средней молекулярной массой и КСМ из полиэтилена с высокой молекулярной массой, выданные до 1 июля 2007 года в соответствии с требованиями п. 6.1.6 а), действующими до 1 июля 2007 года, но не отвечающие требованиям п. 6.1.6.1 а), действующим с 1 июля 2007 года, остаются действительными.

1.6.1.12 (зарезервировано)

1.6.1.13 Для вагонов, которые первый раз зарегистрированы или введены в эксплуатацию до 1 июля 2009 года, положения п.п. 5.3.2.2.1 и 5.3.2.2.2 в отношении того, что во время перевозки таблички, буквы и цифры должны оставаться на своем месте независимо от положения вагона (в том числе при опрокидывании), могут не применяться до 31 декабря 2009 года.

1.6.1.14 КСМ, изготовленные до 1 января 2011 года согласно требованиям, действующим до 31 декабря 2010 года, и соответствующие типу конструкции, который не прошел испытание на виброустойчивость, предусмотренное в п.6.5.6.13, могут по-прежнему эксплуатироваться.

1.6.1.15 На КСМ, которые изготовлены, восстановлены или отремонтированы до 1 января 2011 года, разрешается не наносить маркировку в соответствии с п. 6.5.2.2.2 с указанием максимально допустимой нагрузки при штабелировании. КСМ, не маркированные в соответствии с п. 6.5.2.2.2, могут по-прежнему эксплуатироваться после 31 декабря 2010 года, но если они восстановлены или отремонтированы после указанной даты, то они должны быть маркированы в соответствии с п. 6.5.2.2.2.

1.6.1.16 Материалы животного происхождения, зараженные патогенными организмами, которые относятся к категории B, кроме тех, которые относились бы к категории A в виде культур (см. п. 2.2.62.1.12.2), до 31 декабря 2014 года могут перевозиться в соответствии с положениями, определенными компетентным органом .*

---

* *Правила, касающиеся трупов зараженных животных, содержатся, например, в Правилах № 1774/2002 Европейского парламента и Совета от 3 октября 2002 года, в которых изложены санитарные нормы, касающиеся побочных продуктов животного происхождения, не предназначенных для потребления человеком (Official Journal of the European Communities, No. L 273 of 10.10.2002, p. 1).*

1.6.1.17 Вещества классов 1-9, кроме веществ, отнесенных к № ООН 3077 или 3082, к которым не были применены критерии классификации, предусмотренные в п. 2.2.9.1.10, и которые не маркированы в соответствии с п. 5.2.1.8 и разделом 5.3.6, могут по-прежнему перевозиться до 31 декабря 2010 года без применения положений, касающихся перевозки веществ, опасных для окружающей среды.

1.6.1.18 Положения разделов 3.4.9 - 3.4.13 обязательны к применению только с 1 января 2011 года

1.6.2 СОСУДЫ ПОД ДАВЛЕНИЕМ ДЛЯ КЛАССА 2

1.6.2.1 Сосуды, изготовленные до 1 июля 2000 года и не удовлетворяющие требованиям Прил. 2 к СМГС, применяемым с 1 июля 2000 года, но допущенные к перевозке согласно требованиям Прил. 2 к СМГС, применявшимся до 30 июня 2000 года, могут по-прежнему перевозиться после этой даты при условии выполнения требований в отношении периодических испытаний, предусмотренных в инструкциях по упаковке P200 и P203.

1.6.2.2 Использованные баллоны, соответствующие определению в разделе 1.2.1, прошедшие первоначальную или периодическую проверку до 1 июля 2005 года, могут перевозиться порожними, неочищенными и без знаков опасности, с устаревшими или поврежденными знаками опасности до места их следующего наполнения или следующей периодической проверки.

1.6.2.3 Сосуды для веществ класса 2, которые изготовлены до 1 июля 2005 года, и с 1 июля 2005 года могут иметь маркировку согласно требованиям Прил. 2 к СМГС, действовавшим до 1 июля 2005 года.

1.6.2.4 Сосуды под давлением, сконструированные и изготовленные в соответствии с техническими правилами, которые более не признаются согласно разделу 6.2.5, могут по-прежнему эксплуатироваться.

1.6.2.5. Сосуды под давлением и их затворы, спроектированные и изготовленные в соответствии со стандартами, согласно положениям Прил. 2 к СМГС, применявшимися на момент их изготовления (см. раздел 6.2.4) могут по-прежнему эксплуатироваться.

1.6.2.6 Сосуды под давлением для веществ, не относящихся к классу 2, изготовленные до 1 июля 2010 года в соответствии с требованиями п. 4.1.4.4, действующими до 1 июля 2009 года, но не отвечающие требованиям п. 4.1.3.6, применяемым с 1 июля 2009 года, могут по-прежнему использоваться при условии соблюдения требований п. 4.1.4.4, действующих до 1 июля 2009 года.

1.6.2.7 Требования разделов 1.8.6 и 1.8.7 и п.п. 6.2.2.9 и 6.2.3.6, касающиеся сосудов под давлением, разрешается применять, начиная с 1 июля 2011 года. До этой даты страны должны продолжать применять требования п.п. 6.2.1.4.1 - 6.2.1.4.4, действующие до 1 июля 2009 года.

1.6.3 ВАГОНЫ-ЦИСТЕРНЫ И ВАГОНЫ-БАТАРЕИ

1.6.3.1 Вагоны-цистерны, изготовленные до 1 января 2005 года в соответствии с требованиями Прил. 2 к СМГС , действовавшими в период до 31 декабря 2004 года, но не отвечающие требованиям, применяемым с 1 января 2005 года, могут по-прежнему эксплуатироваться после этой даты с учетом переходных предписаний пп.1.6.3.4 – 1.6.3.7.

1.6.3.2 Периодические испытания вагонов-цистерн по-прежнему эксплуатируемых в соответствии с настоящими переходными положениями, должны осуществляться согласно требованиям пп. 6.8.2.4 и 6.8.3.4 и соответствующим специальным требованиям в отношении различных грузов.

1.6.3.3 Вагоны-цистерны, изготовленные до 1 июля 2005 года в соответствии с требованиями Прил. 2 к СМГС , действовавшими до 1 июля 2005 года, но не отвечающие требованиям, применяемым с 1 июля 2005 года, могут по-прежнему эксплуатироваться после этой даты.

1.6.3.4 Вагоны-цистерны с нижним сливом для перевозки жидких веществ класса 3, которые были изготовлены до 1 января 2005 года, могут иметь два последовательных, независимых между собой затвора: внутренний (основной) и заглушка, закрепленная на сливном приборе, при условии, что все элементы сливного прибора обеспечивают безопасную эксплуатацию и защиту окружающей среды.

1.6.3.5 Вагоны-цистерны колеи 1520 мм для нефтепродуктов и спиртов, постройки до 1 января 2005 года, разрешается эксплуатировать без табличек до 1 января 2011 года. При этом перевозка таких вагонов-цистерн в Болгарию, Венгрию, Польшу, Румынию, Словакию на указанный срок должна решаться по отдельному согласованию.

1.6.3.6 На вагонах-цистернах колеи 1520 мм постройки до 1 января 2005 года разрешается прикреплять табличку на торце шкворневой балки.

1.6.3.7 Находящиеся в эксплуатации вагоны-цистерны разрешается использовать без клапанов и запорных устройств, предусмотренных в пп. 6.8.3.2.3 и 6.8.3.2.4, до 1 января 2014 года с обеспечением безопасности и защиты окружающей среды.

1.6.3.8 В тех случаях, когда вследствие внесения в Прил. 2 к СМГС поправок были изменены некоторые надлежащие наименования газов, нет необходимости изменять наименования на табличке или на самом котле (см. пп. 6.8.3.5.2 или 6.8.3.5.3) при условии, что наименования газов, указанные на вагонах-цистернах, съемных цистернах и вагонах-батареях или на табличках [см. пп. 6.8.3.5.6 б) или в)], будут соответствующим образом скорректированы при проведении очередного периодического испытания.

1.6.3.9 – 1.6.3.14 (зарезервировано)

1.6.3.15 Вагоны-цистерны, которые изготовлены до 1 июля 2007 года в соответствии с требованиями, действующими до 1 июля 2007 года, но которые не отвечают требованиям п. 6.8.2.2.3, действующим с 1 июля 2007 года, могут эксплуатироваться до следующей периодической проверки.

1.6.3.16 Комплект технической документации на цистерну для вагонов-цистерн и вагонов-батарей, изготовленных до 1 июля 2007 года и не отвечающих требованиям раздела 4.3.2 и п.п. 6.8.2.3, 6.8.2.4 и 6.8.3.4. касающимся указанного комплекта, должен вестись в полном объёме со следующей периодической проверки.

1.6.3.17 Вагоны-цистерны, предназначенные для перевозки веществ класса 3, группы упаковки I, имеющих давление паров при 50ºС не более 175 кПа (1,75 бар) (абсолютное давление), которые изготовлены до 1 июля 2007 года в соответствии с требованиями, действующими до 1 июля 2007 года, и которым присвоен код цистерны L1,5BN в соответствии с требованиями, действующими до 1 июля 2007 года, могут по-прежнему эксплуатироваться для перевозки вышеуказанных веществ до 31 декабря 2022 года.

1.6.3.18 Эксплуатация вагонов-цистерн без присвоения кода по международной классификации и нанесения соответствующей маркировки разрешается до 1 января 2011 года.
Нанесение маркировки в виде буквенно-цифровых кодов специальных положений TC и TE в соответствии с разделом 6.8.4 должно производиться при назначении кодов цистерн или при одном из испытаний в соответствии с п. 6.8.2.4 после назначения кодов цистерн, до 1 января 2011 года.
Дату испытания котла, наносимую в соответствии с п. 6.8.2.5.2, не обязательно указывать до проведения следующей проверки в соответствии с п. 6.8.2.4 после 1 января 2012 года.

1.6.3.19 (зарезервировано)

1.6.3.20 Вагоны-цистерны, изготовленные до 1 июля 2006 года в соответствии с требованиями, действующими до 1 июля 2006 года, но не отвечающие требованиям п. 6.8.2.1.7, применяемым с 1 июля 2006 года, и специального положения TE15, изложенного в разделе 6.8.4 б), применяемым с 1 июля 2006 года до 1 июля 2007 года, могут по-прежнему эксплуатироваться.

1.6.3.21 Вагоны-цистерны, изготовленные до 1 июля 2006 года в соответствии с требованиями, действовавшими до 1 июля 2006 года, и отвечающие требованиям п. 6.8.2.2.10, но не оборудованные манометром или другим подходящим измерительным прибором, считаются герметически закрытыми до следующей периодической проверки в соответствии с п. 6.8.2.4.2, но не позднее 31 декабря 2010 года.

1.6.3.22 – 1.6.3.24 (зарезервировано)

1.6.3.25 Дату испытания на герметичность, требуемую в соответствии с п. 6.8.2.4.3, не обязательно указывать на прикрепленной к цистерне табличке, предусмотренной в п. 6.8.2.5.1, до проведения первого испытания на герметичность после 1 июля 2007 года.
Тип испытания ("P" или "L"), требуемого в соответствии с п. 6.8.2.5.1, не обязательно указывать на прикрепленной к цистерне табличке до проведения первого испытания после 1 июля 2007 года. Буква «L», требуемая в соответствии с требованиями п. 6.8.2.5.2, может не наноситься до проведения первого соответствующего испытания после 1 июля 2009 года.

1.6.3.26 Вагоны-цистерны, изготовленные до 1 января 2008 года в соответствии с требованиями, действующими до 1 июля 2007 года, но не отвечающие требованиям в отношении маркировки внешнего расчетного давления в соответствии с п. 6.8.2.5.1, применяемым с 1 июля 2007 года, могут по-прежнему эксплуатироваться.

На вагонах-цистернах, изготовленных с 1 января 2008 года до 1 января 2009 года, сведения о величине внешнего расчетного давления могут наноситься на котёл в виде трафарета.

1.6.3.27 (а) Вагоны-цистерны и вагоны-батареи:
- для газов класса 2 с классификационными кодами T, TF, TC, TO, TFC или TOC,
- для веществ классов 3 - 8, которые перевозятся в жидком состоянии и на которые в колонке (12) таблицы A главы 3.2 указаны коды цистерн L15CH, L15DH или L21DH,

изготовленные до 1 июля 2006 года, но которые не отвечают требованиям специального положения TE22 (см. раздел 6.8.4 (б)), применяемого с 1 июля 2006 года, могут по-прежнему эксплуатироваться, если не позднее 1 января 2014 года

будут оснащены устройствами поглощения энергии в соответствии с требованиями компетентного органа.

(б) Вагоны-цистерны и вагоны-батареи:
- для газов класса 2 с классификационным кодом F,
- для жидкостей классов 3 - 8, которые перевозятся в жидком состоянии и на которые в колонке (12) таблицы A главы 3.2 указаны коды цистерн L10BH, L10CH или L10DH,

изготовленные до 1 января 2007 года, но которые не отвечают требованиям специального положения TE22 (см. раздел 6.8.4 (б)), применяемого с 1 января 2007 года, могут по-прежнему эксплуатироваться.

1.6.3.28 Вагоны-цистерны, изготовленные до 1 июля 2006 года в соответствии с требованиями, применимыми до 1 июля 2006 года и которые не соответствуют требованиям четвертого абзаца п. 6.8.2.2.1, должны быть переоборудованы во время следующего капитального ремонта или другого ремонта, где это переоборудование реально возможно выполнить.

1.6.3.29 Вагоны-цистерны, изготовленные до 1 июля 2006 года, но которые не отвечают требованиям п. 6.8.2.2.4 применяемым с 1 июля 2006 года, могут по-прежнему эксплуатироваться.

1.6.3.30-
1.6.3.31 (зарезервировано)

1.6.3.32 Вагоны-цистерны
- для перевозки грузов класса 2 с классификационными кодами T, TF, TC, TO, TFC и TOC;
- для перевозки грузов классов 3-8 для которых в колонке (12) таблицы A главы 3.2 указан код цистерны L15CH, L15DH и L21DH,

которые изготовлены до 1 июля 2007 года, и которые не отвечают требованиям специального положения TE25 раздела 6.8.4, действующим с 1 июля 2007 года, могут по-прежнему эксплуатироваться. "

1.6.3.33 Вагоны-цистерны и вагоны-батареи для перевозки газов класса 2, изготовленные до 1 января 1986 года, которые не отвечают требованиям п. 6.8.3.1.6 в отношении оборудования буферами или другими элементами поглощения энергии, могут по-прежнему эксплуатироваться.

1.6.3.34 (зарезервировано)

1.6.3.35 Требования разделов 1.8.6 и 1.8.7, а также специальные положения TA 4 и TT 9 раздела 6.8.4 разрешается применять, начиная с 1 июля 2011 года

1.6.3.36 –
1.6.3.39 (зарезервировано)

1.6.3.40 Вагоны-цистерны, которые изготовлены до 1 июля 2007 года в соответствии с требованиями, действующими до 1 июля 2007 года, но которые не отвечают требованиям п.п. 6.8.2.1.8 и 6.8.2.1.10 в отношении диапазона температуры окружающей среды, действующим с 1 июля 2007 года, могут по-прежнему эксплуатироваться.

1.6.3.41 **Если котел вагона-цистерны разделен с помощью перегородок или волноуспокоителей на отсеки вместимостью не более 7 500 литров до 1 июля 2009 года, в сведениях, требуемых согласно п. 6.8.2.5.1, до проведения следующей периодической проверки в соответствии с п. 6.8.2.4.2, вместимость котла может не дополняться символом «S».**

1.6.3.42 Несмотря на положения п. 4.3.2.2.4, вагоны-цистерны, предназначенные для перевозки сжиженных газов или охлажденных жидких газов, которые отвечают применимым требованиям Прил. 2 к СМГС в отношении конструкции, но которые до 1 июля 2009 года с помощью перегородок или волноуспокоителей не разделены на отсеки вместимостью менее 7 500 литров, могут по-прежнему наполняться более чем на 20% и менее чем на 80% их вместимости.

1.6.4 КОНТЕЙНЕРЫ-ЦИСТЕРНЫ, ПЕРЕНОСНЫЕ ЦИСТЕРНЫ И МЭГК

1.6.4.1 Контейнеры-цистерны и МЭГК, изготовленные до 31 декабря 2004 года, и конструкция которых не в полной мере соответствует требованиям Приложения 2 к СМГС, действующего с 1 января 2005 года, могут быть использованы в дальнейшей эксплуатации при условии соответствия положениям пп. 6.8.2.4.2 и 6.8.2.4.3.

1.6.4.2 Контейнеры-цистерны и МЭГК, изготовленные до 1 июля 2005 года, и конструкция которых не в полной мере соответствует требованиям Приложения 2 к СМГС, действующего с 1 июля 2005 года, могут быть использованы в дальнейшей эксплуатации.

1.6.4.3 (зарезервировано)

1.6.4.4 (зарезервировано)

1.6.4.5 В тех случаях, когда вследствие внесения в Прил. 2 к СМГС поправок были изменены некоторые надлежащие наименования газов, нет необходимости изменять наименования на табличке или на самом котле (см. пп. 6.8.3.5.2 или 6.8.3.5.3) при условии, что наименования газов, указанные на контейнерах-цистернах и МЭГК или на табличках [см. пп. 6.8.3.5.6 б) или в)], будут соответствующим образом скорректированы при проведении очередного периодического испытания.

1.6.4.6 Контейнеры-цистерны, изготовленные до 1 января 2007 года в соответствии с требованиями, действующими до 1 июля 2007 года, но не отвечающие требованиям в отношении маркировки внешнего расчетного давления в соответствии с п. 6.8.2.5.1, применяемым с 1 июля 2007 года, могут по-прежнему эксплуатироваться.

1.6.4.7 – 1.6.4.12 (зарезервировано)

1.6.4.13 Контейнеры-цистерны, изготовленные до 1 июля 2006 года в соответствии с требованиями, действующими до 1 июля 2006 года, но не отвечающие требованиям п. 6.8.2.1.7, применяемым с 1 июля 2006 года, и специального положения TE15, изложенного в разделе 6.8.4 б), применяемого с 1 июля 2006 года до 1 июля 2007 года, могут по-прежнему эксплуатироваться.

1.6.4.14 (зарезервировано)

1.6.4.15 Тип испытания ("P" или "L"), требуемого в соответствии с п. 6.8.2.5.1, не обязательно указывать на прикрепленной к цистерне табличке до проведения первого испытания после 1 июля 2007 года

1.6.4.16 (зарезервировано)

1.6.4.17 Контейнеры-цистерны, изготовленные до 1 июля 2007 года в соответствии с требованиями, действующими до 1 июля 2007 года, но не отвечающие

требованиям п. 6.8.2.2.3, применяемым с 1 июля 2007 года, могут эксплуатироваться до следующей периодической проверки

1.6.4.18 Комплект технической документации на цистерну для контейнеров-цистерн и МЭГК, изготовленных до 1 июля 2007 года и не отвечающих требованиям раздела 4.3.2 и п.п. 6.8.2.3, 6.8.2.4 и 6.8.3.4., касающимся указанного комплекта, должен вестись в полном объёме со следующей периодической проверки.

1.6.4.19 Контейнеры-цистерны, предназначенные для перевозки веществ класса 3, группы упаковки I, имеющих давление паров при 50ºC не более 175 кПа (1,75 бар) (абсолютное давление), которые изготовлены до 1 июля 2007 года в соответствии с требованиями, действующими до 1 июля 2007 года, и которым присвоен код цистерны L1,5BN в соответствии с требованиями, действующими до 1 июля 2007 года, могут эксплуатироваться для перевозки вышеуказанных веществ до 31 декабря 2016 года.

1.6.4.20 Вакуумные контейнеры-цистерны для отходов, изготовленные до 1 июля 2006 года, но не соответствующие требованиям п. 6.10.3.9, применяемым с 1 июля 2006 года, могут по-прежнему эксплуатироваться.

1.6.4.21 – 1.6.4.29 (зарезервировано)

1.6.4.30 Переносные цистерны и МЭГК ООН, которые не отвечают требованиям к конструкции, применяемым с 1 июля 2007 года, но которые были изготовлены в соответствии со свидетельством об официальном утверждении типа, выданным до 1 января 2008 года, могут по-прежнему эксплуатироваться.

1.6.4.31 При перевозке веществ, у которых в колонке 11 таблицы А главы 3.2 указано специальное положение TP35, до 31 декабря 2014 года может по-прежнему применяться инструкция по переносным цистернам T14, предписанная в Прил. 2 к СМГС согласно требованиям, которые применялись до 1 июля 2009 года.

1.6.4.32 Если котел контейнера-цистерны разделен с помощью перегородок или волноуспокоителей на отсеки вместимостью не более 7 500 литров до 1 июля 2009 года, в сведениях, требуемых согласно п. 6.8.2.5.1, до проведения следующей периодической проверки в соответствии с п. 6.8.2.4.2, вместимость котла может не дополняться символом «S».

1.6.4.33 Несмотря на положения п. 4.3.2.2.4, контейнеры-цистерны, предназначенные для перевозки сжиженных газов или охлажденных жидких газов, которые отвечают применимым требованиям Прил. 2 к СМГС в отношении конструкции, но которые до 1 июля 2009 года с помощью перегородок или волноуспокоителей не разделены на отсеки вместимостью менее 7 500 литров, могут по-прежнему наполняться более чем на 20% и менее чем на 80% их вместимости.

1.6.4.34 Требования разделов 1.8.6 и 1.8.7, а также специальные положения TA 4 и TT 9 раздела 6.8.4 разрешается применять, начиная с 1 июля 2011 года.

1.6.5 (зарезервировано)

1.6.6 КЛАСС 7

1.6.6.1 Упаковки, для которых не требуется утверждения конструкции компетентным органом в соответствии с положениями издания 1985 года и издания 1985 года (исправленного в 1990 году) выпуска № 6 из Серии изданий по безопасности МАГАТЭ

Освобожденные упаковки, упаковки типа ПУ-1, типа ПУ-2 и типа ПУ-3, а также упаковки типа А, для которых не требовалось утверждения конструкции компетентным органом и которые удовлетворяют требованиям издания 1985 года или издания 1985 года (исправленного в 1990 году) Правил безопасной перевозки радиоактивных материалов МАГАТЭ (Серия изданий по безопасности, № 6), могут продолжать использоваться при условии принятия в отношении них обязательной программы обеспечения качества в соответствии с требованиями раздела 1.7.3 и соблюдения указанных в п.п. 2.2.7.2.2, 2.2.7.2.4.1, 2.2.7.2.4.4, 2.2.7.2.4.5, 2.2.7.2.4.6, специальном положении 336 главы 3.3 и п. 4.1.9.3 пределов активности и ограничений в отношении материалов.

Любой упаковочный комплект, который модифицирован, если только это не было сделано в целях повышения безопасности, или изготовлен после 30 июня 2005 года, должен отвечать требованиям Прил. 2 к СМГС. Упаковки, подготовленные для перевозки не позднее 30 июня 2005 года согласно требованиям издания 1985 года или издания 1985 года (исправленного в 1990 году) выпуска № 6 из Серии изданий по безопасности МАГАТЭ, могут и далее использоваться для перевозки. Упаковки, подготовленные для перевозки после этой даты, должны удовлетворять требованиям Прил. 2 к СМГС .

1.6.6.2 ***Упаковки, утвержденные в соответствии с положениями изданий 1973 года, 1973 года (исправленного), 1985 года и 1985 года (исправленного в 1990 году) выпуска № 6 из Серии изданий по безопасности МАГАТЭ***

1.6.6.2.1 Упаковочные комплекты, изготовленные согласно конструкции упаковки, утвержденной компетентным органом в соответствии с положениями издания 1973 года или издания 1973 года (исправленного) выпуска № 6 из Серии изданий по безопасности МАГАТЭ, могут оставаться в эксплуатации при условии: многостороннего утверждения конструкции упаковки, принятия в отношении них обязательной программы обеспечения качества в соответствии с применимыми требованиями раздела 1.7.3 и соблюдения указанных в п.п. 2.2.7.2.2, 2.2.7.2.4.1, 2.2.7.2.4.4, 2.2.7.2.4.5, 2.2.7.2.4.6, специальном положении 337 главы 3.3 и п. 4.1.9.3 пределов активности и ограничений в отношении материалов. Изготовление новых упаковочных комплектов такого рода недопустимо. При таком изменении конструкции упаковочного комплекта или свойств и количества разрешенного радиоактивного содержимого, которое, по мнению компетентного органа, могло бы оказать существенное воздействие на безопасность, должны выполняться действующие требования Прил. 2 к СМГС. Каждому упаковочному комплекту должен быть присвоен серийный номер в соответствии с требованиями п. 5.2.1.7.5, который наносится на внешнюю поверхность каждого упаковочного комплекта.

1.6.6.2.2 Упаковочные комплекты, изготовленные согласно конструкции упаковки, утвержденной компетентным органом в соответствии с положениями издания 1985 года или издания 1985 года (исправленного в 1990 году) выпуска № 6 из Серии изданий по безопасности МАГАТЭ, могут оставаться в эксплуатации при условии: многостороннего утверждения конструкции упаковки, принятия в отношении них обязательной программы обеспечения качества в соответствии с требованиями раздела 1.7.3 и соблюдения указанных в п.п. 2.2.7.2.2, 2.2.7.2.4.1, 2.2.7.2.4.4, 2.2.7.2.4.5, 2.2.7.2.4.6, специальном положении 337 главы 3.3 и п. 4.1.9.3 пределов активности и ограничений в отношении материалов. При таком изменении конструкции упаковочного комплекта или свойств и количества разрешенного радиоактивного содержимого, которое, по мнению компетентного органа, могло бы оказать существенное воздействие на безопасность, должны полностью выполняться требования настоящих Правил. Упаковочные комплекты, изготовленые после 31 декабря 2006 года, должны удовлетворять требованиям Прил. 2 к СМГС .

1.6.6.3 ***Радиоактивный материал особого вида, утвержденный в соответствии с положениями изданий 1973 года, 1973 года (исправленного), 1985 года и 1985 года (исправленного в 1990 году) выпуска № 6 из Серии изданий по безопасности МАГАТЭ***

Радиоактивный материал особого вида, изготовленный согласно конструкции, для которой было получено одностороннее утверждение компетентного органа в соответствии с положениями издания 1973 года, издания 1973 года (исправленного), издания 1985 года или издания 1985 года (исправленного в 1990 году) выпуска № 6 из Серии изданий по безопасности МАГАТЭ, может продолжать использоваться при условии принятия в отношении него обязательной программы обеспечения качества в соответствии с применимыми требованиями раздела 1.7.3. Любой радиоактивный материал особого вида, изготовленный после 31 декабря 2005 года, должен удовлетворять требованиям Прил. 2 к СМГС.

ГЛАВА 1.7
ОБЩИЕ ПОЛОЖЕНИЯ, КАСАЮЩИЕСЯ КЛАССА 7

1.7.1 СФЕРА ПРИМЕНЕНИЯ

***Примечание 1**: В случае аварий или инцидентов во время перевозки радиоактивных материалов должны соблюдаться установленные на случай аварий положения соответствующих национальных и/или международных организаций с целью обеспечения защиты людей, имущества и окружающей среды. Соответствующие указания относительно таких положений содержатся в публикации «Планирование и готовность к аварийному реагированию при транспортных авариях, связанных с радиоактивными материалами», Серия норм МАГАТЭ по безопасности TS-G-1.2 (ST-3), МАГАТЭ, Вена (2002 год).*

***Примечание 2**: В случае аварий или инцидентов во время перевозки радиоактивных материалов, предпринимаемые действия должны учитывать возможность образования других опасных веществ, которые могут явиться результатом взаимодействия перевозимого груза с окружающей средой.*

1.7.1.1 Прил. 2 к СМГС устанавливает нормы безопасности, обеспечивающие требуемый уровень контроля за радиационной, а также связанной с критичностью и тепловыделением опасностью для людей, имущества и окружающей среды при перевозке радиоактивных материалов. Эти нормы основаны на Правилах безопасной перевозки радиоактивных материалов, издание 2005 года, серии норм безопасности, № TS-R-1, МАГАТЭ, Вена (2005 год). Пояснительный материал к Серии норм безопасности № TS-R-1 издания 1996 года находится в "Справочном материале к Правилам МАГАТЭ по безопасной перевозке радиоактивных веществ", Серия норм безопасности, № TS-G-1.1(ST-2), МАГАТЭ, Вена (2002).

1.7.1.2 Цель Прил. 2 к СМГС – обеспечить защиту людей, имущества и окружающей среды от воздействия излучения во время перевозки радиоактивных материалов. Эта защита достигается путем обязательного применения:

а) защитной оболочки (герметизации) для радиоактивного содержимого;
б) контроля за внешними уровнями излучения;
в) мер по предотвращению критичности;
г) мер по предотвращению повреждения в результате теплового воздействия.

Выполнение этих требований обеспечивается:
- применением ступенчатого подхода к пределам содержимого упаковок и вагонов, а также к нормативным характеристикам конструкций упаковок в зависимости от опасности, которую представляет радиоактивное содержимое;
- установлением требований в отношении конструкции и эксплуатации упаковок, а также обслуживания упаковочных комплектов, в том числе с учетом характера радиоактивного содержимого;
- применением мер административного контроля, включая, когда это необходимо, процедуры утверждения компетентным органом.

1.7.1.3 Прил. 2 к СМГС применяется к перевозке радиоактивного материала железнодорожным транспортом и включает все операции и условия, которые связаны с перемещением радиоактивного материала, в частности проектирование, изготовление, обслуживание и ремонт упаковочного комплекта, а

также подготовку, загрузку, отправку, перевозку, включая транзитное хранение, разгрузку и приемку радиоактивных материалов и упаковок в пункте назначения. К условиям перевозок радиоактивных материалов применяется ступенчатый подход, три общих уровня которого можно охарактеризовать следующим образом:

а) обычные условия перевозки (без каких-либо инцидентов);

б) нормальные условия перевозки (с незначительными происшествиями);

в) аварийные условия перевозки.

1.7.1.4 Положения Прил. 2 к СМГС не распространяются на перевозку:

а) радиоактивных материалов, являющихся неотъемлемой частью транспортных средств;

б) радиоактивных материалов, перемещаемых в пределах какого-либо учреждения, и к которым применяются соответствующие правила безопасности, действующие в данном учреждении, когда перемещение не предполагает использования автомобильных или железных дорог общего пользования;

в) радиоактивных материалов, имплантированных или введенных в организм человека или животного с целью диагностики или лечения;

г) радиоактивных материалов, находящихся в потребительских товарах, допущенных регулирующим органом к использованию, после их продажи конечному пользователю;

д) природных материалов и руды, содержащих природные радионуклиды, которые либо находятся в их естественном состоянии, либо только были обработаны для других целей, помимо экстракции радионуклидов, и которые не предполагается перерабатывать с целью использования этих радионуклидов, при условии, что удельная активность такого вещества не превышает более чем в 10 раз значения, указанные в п. 2.2.7.2.2.1 б) или рассчитанные в соответствии с п.п. 2.2.7.2.2.2-2.2.7.2.2.6;

е) нерадиоактивных твердых предметов с радиоактивными веществами, присутствующими на любых поверхностях в количествах, не превышающих предел, указанный в определении термина «радиоактивное загрязнение» в п. 2.2.7.1.2.

1.7.1.5 Особые положения, касающиеся перевозки освобожденных упаковок

Освобожденные упаковки, указанные в п. 2.2.7.2.4.1, подпадают под действие только следующих положений частей 5-7 Прил. 2 к СМГС:

а) применимых требований, предусмотренных в разделе 5.1.2, п. 5.1.3.2, разделе 5.1.4, 5.2.1.2, 5.2.1.7.1-5.2.1.7.3, 5.2.1.9, 5.4.1.1.1 а), ж) и з) и специальном положении CW33 (5.2) раздела 7.5.11;

б) требований к освобожденным упаковкам, указанным в разделе 6.4.4;

в) если освобожденная упаковка содержит делящийся материал, то должно применяться одно из предусмотренных в п. 2.2.7.2.3.5 освобождений для делящихся материалов и должны выполняться требования п. 6.4.7.2.

Освобожденные упаковки подпадают под действие соответствующих положений всех других частей Прил. 2 к СМГС

1.7.2 ПРОГРАММА РАДИАЦИОННОЙ ЗАЩИТЫ

1.7.2.1 Перевозка радиоактивных материалов должна производиться с учетом Программы радиационной защиты, состоящей из систематических мероприятий, целью которых является обеспечение надлежащего планирования и учета мер радиационной защиты.

1.7.2.2 Дозы индивидуального облучения должны быть ниже соответствующих предельных доз. Защита и безопасность должны быть оптимизированы таким образом, чтобы величина индивидуальных доз, число лиц, подвергающихся облучению, и вероятность облучения с учетом экономических и социальных факторов удерживались на разумно достижимом низком уровне. Должен применяться структурированный и систематический подход, в котором учитывается взаимосвязь перевозки с другими видами деятельности.

1.7.2.3 Характер и масштабы мер, предусматриваемых в программе, должны зависеть от величины и вероятности облучения. Программа должна учитывать требования, изложенные в пунктах 1.7.2.2, 1.7.2.4 и 1.7.2.5. Документы программы должны предоставляться по запросу для инспекции, проводимой соответствующим компетентным органом.

1.7.2.4 В случае профессионального облучения в результате выполнения работ, связанных с перевозкой, когда, согласно оценке, получение эффективной дозы в размере:

а) 1–6 мЗв в год является вполне вероятным, – должны осуществляться программы оценки доз посредством дозиметрического контроля рабочих мест или индивидуального дозиметрического контроля;

б) свыше 6 мЗв в год является вполне вероятным, – должен проводиться индивидуальный дозиметрический контроль.

Индивидуальный дозиметрический контроль или дозиметрический контроль рабочих мест должен соответствующим образом документально оформляться.

***Примечание**: В случае профессионального облучения в результате выполнения работ, связанных с перевозкой, когда, согласно оценке, получение эффективной дозы в размере свыше 1 мЗв в год является маловероятным, применения специальных режимов работы, проведения детального дозиметрического контроля, осуществления программ оценки доз или документального оформления индивидуального дозиметрического контроля не требуются.*

1.7.2.5 Работники (см. примечание 3 специального положения CW33 раздела 7.5.11) должны получить соответствующую подготовку по радиационной защите, включая меры предосторожности, которые необходимо соблюдать, с тем, чтобы ограничить уровень профессионального облучения, которому они подвергаются, и уровень облучения других лиц, которые могли бы пострадать в результате их действий

1.7.3 ОБЕСПЕЧЕНИЕ КАЧЕСТВА

Программа обеспечения качества, в основе которой лежат приемлемые для компетентного органа международные, национальные и другие нормы, должна разрабатываться и осуществляться применительно к проектированию, изготовлению, испытаниям, составлению, документации, использованию, обслуживанию и инспекциям в отношении всех радиоактивных материалов особого вида, радиоактивных материалов с низкой способностью к рассеянию и упаковок, а также в отношении транспортных операций и транзитного хранения с целью обеспечения выполнения соответствующих положений Прил. 2 к СМГС. Компетентный орган должен иметь возможность получить подтверждение о

полном соответствии конструкции техническим условиям. Изготовитель, отправитель или пользователь должны быть в состоянии предоставить компетентному органу возможность инспекции во время изготовления или использования и продемонстрировать любому уполномоченному компетентному органу, что:

а) применяемые методы изготовления и материалы соответствуют техническим условиям для утвержденной конструкции; и
б) все упаковочные комплекты периодически инспектируются, а при необходимости ремонтируются, и удовлетворяют всем соответствующим требованиям и техническим условиям даже после многократного использования.

В случае, когда требуется утверждение компетентным органом, такое утверждение должно учитывать наличие программы обеспечения качества и ее адекватность.

1.7.4 СПЕЦИАЛЬНЫЕ УСЛОВИЯ

1.7.4.1 Специальные условия – условия, утвержденные компетентным органом, по которым может перевозиться груз, не удовлетворяющий требованиям Прил. 2 к СМГС в отношении перевозки радиоактивных материалов.

Примечание: *Специальные условия не считаются временным отступлением согласно разделу 1.5.1.*

1.7.4.2 Грузы, в отношении которых нельзя выполнить хотя бы одно из положений, применяемых к классу 7, должны перевозиться только по специальным условиям. Если компетентным органом признано, что соответствие положениям класса 7 Прил. 2 к СМГС является практически неосуществимым и что установленные обязательные нормы безопасности соблюдены за счет применения альтернативных средств, компетентный орган может утвердить операции по перевозке по специальным условиям единичной партии или запланированной серии нескольких грузов. Общий уровень безопасности при перевозке должен быть по меньшей мере эквивалентен уровню, который обеспечивался бы при выполнении требований Прил. 2 к СМГС. Для перевозок таких грузов в международном сообщении требуется многостороннее утверждение.

1.7.5 РАДИОАКТИВНЫЕ МАТЕРИАЛЫ, ОБЛАДАЮЩИЕ ДРУГИМИ ОПАСНЫМИ СВОЙСТВАМИ

Помимо радиоактивности и деления, любая дополнительная опасность содержимого упаковки, например взрывоопасность, горючесть, воспламеняемость, химическая токсичность и коррозионная активность, также должна приниматься в расчет в связи с документацией, упаковкой, знаками опасности, маркировкой, складированием, разделением и перевозкой, с тем чтобы удовлетворять соответствующим положениям Прил. 2 к СМГС, касающимся опасных грузов.

1.7.6 НЕСОБЛЮДЕНИЕ

1.7.6.1 В случае несоблюдения любого из предельных значений, установленных в Прил. 2 к СМГС в отношении уровня излучения или радиоактивного загрязнения,

а) отправитель должен быть проинформирован о данном несоблюдении:
   1) перевозчиком, если данное несоблюдение выявлено во время перевозки; или
   2) получателем, если данное несоблюдение выявлено при получении груза;

б) перевозчик, отправитель или получатель, в зависимости от конкретного случая, должен:
   1) срочно принять меры, направленные на смягчение последствий данного несоблюдения;
   2) провести расследование в отношении данного несоблюдения, его причин, обстоятельств и последствий;
   3) принять надлежащие меры для устранения причин и обстоятельств, приведших к данному несоблюдению, и для предотвращения повторения обстоятельств, аналогичных тем, которые привели к данному несоблюдению; и
   4) сообщить соответствующему(им) компетентному(ым) органу(ам) о причинах данного несоблюдения и о корректирующих или превентивных мерах, которые были или будут приняты; и

в) данное несоблюдение должно быть доведено до сведения как отправителя, так и соответствующего(их) компетентного(ых) органа(ов) как можно скорее, а если возникла или возникает аварийная ситуация облучения, - незамедлительно.

ГЛАВА 1.8

ПРОВЕРКИ И ПРОЧИЕ ВСПОМОГАТЕЛЬНЫЕ МЕРЫ, НАПРАВЛЕННЫЕ НА ОБЕСПЕЧЕНИЕ СОБЛЮДЕНИЯ ТРЕБОВАНИЙ, КАСАЮЩИХСЯ БЕЗОПАСНОСТИ [1]

1.8.1 АДМИНИСТРАТИВНЫЙ КОНТРОЛЬ ЗА ОПАСНЫМИ ГРУЗАМИ

1.8.1.1 Компетентные органы могут в любой момент и в любом месте на своей национальной территории проверять соблюдение требований, в том числе требования п. 1.10.1.5, касающихся перевозки опасных грузов.

Эти проверки должны осуществляться таким образом, чтобы не создавать опасности для людей, имущества и окружающей среды, а также не должны создавать значительных помех в работе железнодорожного транспорта.

1.8.1.2 Участники перевозки опасных грузов (глава 1.4) должны в рамках своих обязанностей незамедлительно сообщать компетентным органам и уполномоченным ими лицам сведения, требуемые для проведения проверок.

1.8.1.3 В целях контроля компетентные органы могут также проводить инспекции на предприятиях, участвующих в перевозке опасных грузов (глава 1.4), изучать необходимые документы и отбирать любые образцы опасных грузов или тары для анализа при условии, что это не поставит под угрозу безопасность. В целях контроля участники перевозки опасных грузов (глава 1.4) должны также обеспечивать доступ представителя компетентного органа к вагонам или к их

---

[1] *Положения главы 1.8 применяются лишь в том случае, если это предусмотрено национальным законодательством*

частям, а также к оборудованию и установкам. Они могут, если сочтут это необходимым, для сопровождения представителя компетентного органа назначить специальное лицо, работающее на предприятии.

1.8.1.4 Если компетентные органы установят, что требования Прил. 2 к СМГС не соблюдены, они могут запретить отправку или приостановить перевозку до тех пор, пока не будут устранены выявленные нарушения, или же предписать применение других надлежащих мер. Перевозка может быть приостановлена непосредственно на месте или же в любом другом месте, выбранном компетентным органом с учетом соображений безопасности. Эти меры не должны создавать значительных помех для эксплуатационной работы железнодорожного транспорта.

1.8.2 ВЗАИМНАЯ АДМИНИСТРАТИВНАЯ ПОМОЩЬ

1.8.2.1 Участники СМГС оказывают друг другу административную помощь в целях выполнения требований Прил. 2 к СМГС.

1.8.2.2 Если один из участников СМГС имеет основания считать, что уровень безопасности перевозок опасных грузов по ее территории снизился в результате серьезных и неоднократных нарушений, допущенных предприятием, администрация которого находится на территории другого участника СМГС, он должен уведомить об этих нарушениях компетентные органы этого другого участника СМГС. Компетентные органы страны, на территории которой были выявлены эти серьезные или неоднократные нарушения, могут попросить компетентные органы страны, на территории которой находится администрация предприятия, принять надлежащие меры по отношению к нарушителю (нарушителям). Передача данных, касающаяся конкретных лиц, допускается лишь в том случае, если это необходимо для привлечения к ответственности за серьезные или неоднократные нарушения.

1.8.2.3 Органы, которые были уведомлены, сообщают компетентным органам страны, на территории которой выявлены нарушения, о мерах, принятых в отношении соответствующего предприятия.

1.8.3 СОВЕТНИК ПО ВОПРОСАМ БЕЗОПАСНОСТИ

1.8.3.1 Каждое предприятие, деятельность которого включает перевозку опасных грузов железнодорожным транспортом или погрузочно-разгрузочные операции, а также другие действия (например, оформление документов, классификация и упаковка опасных грузов, экспедиторские услуги и.т.д.), связанные с такой перевозкой, назначает одного или нескольких советников по вопросам безопасности перевозок опасных грузов, задача которых состоит в содействии предотвращению опасности для людей, имущества и окружающей среды от присущей такого рода деятельности

1.8.3.2 Компетентные органы могут предусмотреть, что эти требования не применяются к таким предприятиям, как:

а) предприятия, которые перевозят воинские опасные грузы, которые принадлежат или за которые несут ответственность вооруженные силы;

б) предприятия, которые осуществляют перевозку опасных грузов, общее количество которых в одном вагоне или контейнере, меньше, чем указанное в п.п. 1.1.3.6, 1.7.1.4 и в главах 3.3, 3.4 и 3.5.

1.8.3.3 Главная задача советника, подотчетного в своей работе руководителю предприятия, состоит в том, чтобы с помощью всех надлежащих средств и мер, в рамках соответствующей деятельности предприятия, стремиться облегчить

осуществление им этой деятельности с соблюдением применимых требований и в условиях максимальной безопасности.

В связи с деятельностью предприятия советник выполняет следующие обязанности:

– наблюдение за выполнением требований нормативных актов, регулирующих перевозку опасных грузов;
– консультирование предприятия по вопросам, связанным с перевозкой опасных грузов;
– подготовка ежегодного отчета для администрации предприятия или, в случае необходимости, для местных органов власти по вопросам деятельности данного предприятия, связанной с перевозкой опасных грузов. Ежегодный отчет хранится в делах предприятия в течение 5 лет и предоставляется национальным компетентным органам по их требованию.

В функции советника входит контроль за деятельностью предприятия в части:

– выполнение процедуры, обеспечивающие соблюдение требований в отношении идентификации перевозимых опасных грузов;
– учета предприятием при закупке или аренде перевозочных средств особых требований, обусловленных характером перевозимых опасных грузов;
– выполнения процедуры проверки пригодности оборудования, используемого для перевозки опасных грузов или погрузочно-разгрузочных операций;
– обеспечения надлежащей подготовки работников предприятия и ведение учета такой подготовки;
– применение надлежащих мер при ликвидации аварийных ситуаций или происшествия с опасными грузами, которые могут угрожать безопасности во время перевозки или при погрузочно-разгрузочных операциях;
– расследования обстоятельств серьезных аварий, происшествий или нарушений, выявленных во время перевозки опасных грузов или в процессе погрузочно-разгрузочных операций, и, при необходимости, подготовка соответствующих отчетов;
– принятия профилактических мер по предотвращению повторения аварий, происшествий или серьезных нарушений;
– учета нормативных предписаний и особых требований, связанных с перевозкой опасных грузов, при выборе и использовании услуг субподрядчиков или других участников операций;
– проверки наличия у работников, занимающихся перевозкой опасных грузов, их погрузкой или разгрузкой, документов и инструкций, регламентирующих безопасное выполнение этих операций;
– принятия мер по информированию работников о видах опасности, связанных с перевозкой опасных грузов, их погрузкой и разгрузкой;
- выполнения процедур проверки с целью обеспечения соблюдения требований, касающихся перевозочных операций ;
- выполнения процедур проверки с целью обеспечения соблюдения требований, касающихся погрузочно-разгрузочных операций;
- наличия плана обеспечения безопасности, указанного в п. 1.10.3.2.

1.8.3.4 Функции советника могут выполняться руководителем предприятия, работником предприятия, выполняющим иные обязанности, или лицом, не работающим непосредственно на данном предприятии, при условии, что это лицо способно выполнять обязанности советника.

1.8.3.5 Каждое предприятие сообщает сведения о своем советнике национальному компетентному органу.

1.8.3.6 Если в процессе перевозки или погрузочно-разгрузочных операций, осуществляемых соответствующим предприятием, произошла аварийная ситуация, причинившая, или, которая могла причинить, ущерб людям, имуществу или окружающей среде, советник этого предприятия, собрав все необходимые сведения, составляет отчет об аварии для администрации предприятия или, в случае необходимости, для местных органов власти. Этот отчет не может заменять отчет администрации предприятия, который может требоваться в соответствии с иным международным или национальным нормативно-правовым актом.

1.8.3.7 Советник должен иметь свидетельство (сертификат) о профессиональной подготовке, действительное для железнодорожных перевозок. Это свидетельство (сертификат) выдается компетентным органом или органом, назначенным для этой цели.

1.8.3.8 Для получения свидетельства (сертификата) кандидат должен пройти курс подготовки и успешно сдать экзамен, утвержденный компетентным органом.

1.8.3.9 Основная цель подготовки заключается в предоставлении кандидату достаточных знаний о видах опасности, связанных с перевозкой опасных грузов, достаточных знаний в области законодательства, правил и административных положений, применимых к соответствующим видам перевозок, а также достаточных знаний о функциях, перечисленных в п. 1.8.3.3.

1.8.3.10 Экзамен организуется компетентным органом или назначенной им экзаменующей организацией. Экзаменующая организация не должна быть обучающей организацией.
Назначение экзаменующей организации производится в письменной форме. Это назначение может иметь ограниченный срок и должно основываться на следующих критериях:

– компетентность экзаменующей организации;
– описание формы проведения экзаменов, предлагаемых экзаменующей организацией;
– меры, направленные на обеспечение объективности экзаменов;
– независимость организации по отношению к любым физическим или юридическим лицам, являющимся нанимателем советников.

1.8.3.11 Экзамен имеет целью проверку наличия у кандидатов в необходимом объеме знаний для выполнения функций советника по вопросам безопасности, перечисленных в п. 1.8.3.3, для получения свидетельства (сертификата), предусмотренного в п. 1.8.3.7, и должен охватывать, по крайней мере, следующие темы:

а) знание видов последствий, к которым может привести авария, связанная с опасными грузами, и знание главных причин аварий;
б) положения национального законодательства, а также международных соглашений, в частности по следующим вопросам:
   – классификация опасных грузов (процедура классификации растворов и смесей, структура перечня веществ, классы опасных грузов и принципы их классификации, характер перевозимых опасных веществ и изделий, физические, химические и токсикологические свойства опасных грузов);
   – общие требования к упаковке, требования к цистернам и контейнерам-цистернам (типы, коды, маркировка, изготовление, первоначальные и периодические проверки и испытания);
   - маркировочные надписи, знаки опасности и таблички оранжевого цвета (нанесение маркировки и знаков опасности на упаковке, размещение и снятие знаков опасности и табличек оранжевого цвета);
   – записи в накладной (требуемые сведения);

– способ отправки и ограничения на отправку (повагонные отправки, перевозка навалом/насыпью, перевозка в контейнерах средней грузоподъемностью для массовых грузов, контейнерные перевозки, перевозка во встроенных и съемных цистернах);
– запрещение совместной погрузки и меры предосторожности, связанные с совместной погрузкой;
– отделение от других грузов;
– ограничение перевозимых количеств и исключения в отношении количества;
– обработка и укладка грузов (погрузка и разгрузка – степень наполнения, укладка и разделение);
– очистка и/или дегазация перед погрузкой и после разгрузки;
– обслуживающий персонал, профессиональная подготовка;
– сопроводительные документы (накладная, копии любых документов об отступлениях, прочие документы);
– эксплуатационный выброс и случайная утечка загрязняющих веществ;
– требования к перевозочным средствам.

1.8.3.12 Экзамен

1.8.3.12.1 Экзамен включает выполнение письменного задания (теста), которое может дополняться устным опросом.

1.8.3.12.2 При выполнении письменного задания не допускается использование другой документации, кроме международных или национальных правил.

1.8.3.12.3 Электронные средства могут использоваться лишь в том случае, если они предоставлены экзаменующей организацией. Кандидат не должен вводить какие-либо дополнительные данные в предоставленные ему электронные средства; он только должен отвечать на заданные вопросы.

1.8.3.12.4 Письменный экзамен состоит из двух частей:

а) Кандидату выдается вопросник, включающий не менее 20 открытых вопросов, касающихся тем, которые перечислены в п. 1.8.3.11. В него также могут быть включены вопросы с несколькими вариантами ответа, из которых надлежит сделать выбор. В этом случае два таких вопроса приравниваются к одному открытому вопросу. Среди указанных тем особое внимание должно быть уделено следующим темам:
   – общие меры по профилактике и обеспечению безопасности;
   – классификация опасных грузов;
   – общие требования к упаковке, цистернам, контейнерам-цистернам, вагонам-цистернам и т. д.;
   – маркировочные надписи и знаки опасности;
   – записи в накладной;
   – обработка и крепление грузов;
   – профессиональная подготовка обслуживающего персонала;
   – сопроводительные документы;
   – требования к перевозочным средствам.

б) Кандидаты должны выполнить практическое задание, связанное с функциями советника, предусмотренными в п. 1.8.3.3, для подтверждения требуемой квалификации.

1.8.3.13 Компетентные органы могут принять решение о том, чтобы кандидаты, имеющие намерение работать на предприятиях, специализирующихся в области перевозки определенных видов опасных грузов, экзаменовались только по веществам, связанным с их работой.

К таким видам специализации относятся:
– класс 1,
– класс 2,
– класс 7,

– классы 3, 4.1, 4.2, 4.3, 5.1, 5.2, 6.1, 6.2, 8 и 9;
– номера ООН 1202, 1203, 1223, 3475 и топливо авиационное, которое классифицировано как №№ ООН 1268 или 1863.

В свидетельстве (сертификате), предусмотренном в п. 1.8.3.7, должно быть четко указано, что оно действительно только для тех видов опасных грузов, которые перечислены в настоящем пункте и по которым советник был экзаменован в соответствии с требованиями, изложенными в п. 1.8.3.12.
Свидетельства (сертификаты) советников по вопросам безопасности, выданные до 1 июля 2009 года в отношении грузов с №№ ООН 1202, 1203 и 1223, действительны также в отношении грузов с № ООН 3475 и топлива авиационного, классифицированного как №№ ООН 1268 или 1863.

1.8.3.14 Компетентный орган или экзаменующая организация составляют пополняемый список вопросов, задававшихся в ходе экзаменов.

1.8.3.15 Свидетельство(сертификат), предусмотренное в п. 1.8.3.7, составляется в соответствии с образцом, приведенным в п. 1.8.3.18, и признается всеми участниками СМГС.

1.8.3.16 Срок действия и продление свидетельств (сертификата)

1.8.3.16.1 Срок действия свидетельства (сертификата), составляет 5 лет. Срок действия свидетельства (сертификата), продлевается с даты его истечения каждый раз на 5 лет, если его владелец в течение года, предшествовавшего дате истечения срока действия его свидетельства (сертификате), прошел переподготовку и успешно сдал экзамен. Экзамен должен быть утвержден компетентным органом.

1.8.3.16.2 Цель экзамена состоит в том, чтобы удостовериться, что владелец свидетельства (сертификата), обладает необходимыми знаниями для выполнения функций, изложенных в п. 1.8.3.3. Требуемые знания установлены в п. 1.8.3.11 б) и должны включать знания поправок, внесенных в правила со времени выдачи последнего свидетельства (сертификата). Экзамен должен проводиться и контролироваться на основе тех же требований, что и требования п.п. 1.8.3.10 и 1.8.3.12 - 1.8.3.14. При этом владельцам свидетельств (сертификатов) не нужно выполнять практическое задание, указанное в п. 1.8.3.12.4 б).

1.8.3.17 (зарезервировано)

1.8.3.18 Образец свидетельства (сертификата)

Свидетельство (сертификат) о подготовке советника по вопросам безопасности перевозок опасных грузов

Свидетельство (Сертификат) №: .....

Отличительный знак государства, выдавшего свидетельство(сертификат):

Фамилия: .....

Имя: .....

Дата и место рождения: .....

Гражданство: .....

Подпись владельца: .....

Действительно до ..... (дата) для предприятий, перевозящих опасные грузы, а также предприятий, осуществляющих погрузочно-разгрузочные операции, связанные с такой перевозкой:

☐ автомобильным транспортом
☐ железнодорожным транспортом
☐ по внутренним водным путям

(Ненужное вычеркнуть)

Выдано (кем): .....

Дата: ..... Подпись: .....

Продлено до: ..... Кем: .....

Дата: ..... Подпись: .....

1.8.4 ПЕРЕЧЕНЬ КОМПЕТЕНТНЫХ ОРГАНОВ И НАЗНАЧЕННЫХ ИМИ ОРГАНИЗАЦИЙ

Участники СМГС сообщают Комитету ОСЖД наименование и адрес органа или организации, которые согласно внутригосударственному законодательству обладают компетенцией в вопросах перевозки опасных грузов (в том числе в вопросах, связанных с действием компетентных органов или назначенных ими организаций) в своем государстве.

Участники СМГС также сообщают Комитету ОСЖД наименования и адреса органов и организаций, которые согласно внутригосударственному законодательству обладают компетенцией в конкретных вопросах применения Прил. 2 к СМГС, указывая в каждом случае соответствующее положение Прил. 2 к СМГС.
Комитет ОСЖД, на основе полученной информации, составляет перечень, который он обновляет и препровождает участникам СМГС.

***Примечание*:** *Для целей применения Прил. 2 к СМГС в каждом государстве определяются компетентные органы или организации, обладающие компетенцией в конкретных вопросах применения Прил. 2 к СМГС, например:*

- *по общим вопросам условий перевозки;*
- *по надзору и проверке соблюдения требований Прил. 2 к СМГС (раздел 1.8.1);*
- *по вопросам, касающимся советников по безопасности (раздел 1.8.3);*
- *по статистике происшествий (раздел 1.8.5);*
- *по требованиям классификации, упаковки, утверждения и перевозки радиоактивных материалов (класс 7);*
- *по вопросам классификации опасных грузов, в том числе:*
  - *взрывчатых материалов класса 1;*
- *самореактивных веществ класса 4.1 и органических пероксидов класса 5.2;*
  - *инфекционных веществ класса 6.2;*
- *по требованиям к изготовлению и испытаниям тары (глава 6.1);*
- *по требованиям к изготовлению и испытаниям сосудов под давлением, аэрозольных распылителей и емкостей малых, содержащих газ (глава 6.2);*
- *по требованиям к изготовлению и испытаниям тары для веществ класса 6.2 (глава 6.3);*
- *по требованиям к изготовлению и испытаниям контейнеров средней грузоподъемности для массовых грузов (КСМ) (глава 6.5);*
- *по требованиям к изготовлению и испытаниям крупногабаритной тары (глава 6.6);*
- *по требованиям к проектированию, изготовлению, проверке и испытаниям переносных цистерн и многоэлементных газовых контейнеров ООН (МЭГК ООН) (глава 6.7);*
- *по требованиям к изготовлению, оборудованию, официальному утверждению типа, проверкам, испытаниям и маркировке вагонов-цистерн, съемных цистерн, контейнеров-цистерн и съемных кузовов-цистерн, а также вагонов – батарей и многоэлементных газовых контейнеров (МЭГК) (глава 6.8);*
- *по требованиям к проектированию, изготовлению, проверке и испытаниям контейнеров для перевозки навалом (глава 6.11);*

а также проверяющие органы или эксперты по проверке:

- *сосудов под давлением (глава 6.2);*
- *контейнеров средней грузоподъемности для массовых грузов (КСМ) (глава 6.5);*
- *переносных цистерн и многоэлементных газовых контейнеров ООН (МЭГК ООН) (глава 6.7);*

- вагонов-цистерн, съемных цистерн, контейнеров-цистерн и съемных кузовов-цистерн, а также вагонов – батарей и многоэлементных газовых контейнеров (МЭГК) (глава 6.8).

1.8.5 ОТЧЁТЫ ОБ АВАРИЯХ ИЛИ ПРОИСШЕСТВИЯХ

1.8.5.1 Если в ходе погрузки, наполнения, перевозки или разгрузки опасных грузов на территории страны-участницы СМГС происходит авария или серьезное происшествие, то соответственно ответственный за погрузку, ответственный за наполнение, железная дорога (перевозчик или управляющий инфраструктурой) или получатель должен удостовериться в том, что компетентному органу соответствующего участника СМГС представлен отчет, соответствующий образцу, предписанному в п. 1.8.5.4.

1.8.5.2 (зарезервировано)

1.8.5.3 Отчет в соответствии с п. 1.8.5.1 составляется в случае, если происшествие отвечает одному или нескольким из нижеследующих критериев:

- произошла утечка (потеря) опасных грузов или если существует неминуемая опасность потери продукта;
- был причинен физический вред, имущественный или экологический ущерб;
- имело место вмешательство властей.

Физический вред означает происшествие, при котором наступила смерть или было причинено телесное повреждение, непосредственно связанное с перевозимыми опасными грузами, и полученное телесное повреждение требует:

а) интенсивного медицинского лечения,
б) пребывания в больнице в течение не менее 1суток,
в) привело к нетрудоспособности в течение не менее 3 суток подряд.

Потеря продукта означает утечку опасного груза, в зависимости от транспортной категории, в количестве:

а) транспортной категории (см. п.1.1.3.6) 0 или 1 - 50 кг/50 л или более,
б) транспортной категории (см. п.1.1.3.6) 2 - 333 кг/333 л или более, или
в) транспортной категории (см. п.1.1.3.6) 3 или 4 - 1 000 кг/1 000 л или более.

Критерий потери продукта применяется также, если существует неминуемая опасность потери продукта в вышеупомянутых количествах. Как правило, такую опасность следует предполагать в случае, если из-за получения повреждения средство удержания груза уже непригодно для дальнейшей перевозки или если по какой-либо другой причине уже не обеспечивается достаточный уровень безопасности (например, из-за повреждения тары, деформации цистерн или контейнеров, опрокидывания цистерны или пожара, возникшего в непосредственной близости).

Если происшествие связано с опасными грузами класса 6.2, то отчет представляется независимо от потери количества груза.

В случае происшествия, связанного с грузами класса 7, критерии потери продукта являются следующими:

а) любое высвобождение радиоактивного материала из упаковок;
б) облучение, ведущее к превышению пределов, установленных в правилах защиты работников и населения от ионизирующего излучения (карточка II Серии изданий МАГАТЭ по безопасности № 115 - "Международные

основные нормы безопасности для защиты от ионизирующих излучений и безопасного обращения с источниками излучения"); или

в) когда имеются основания считать, что произошло значительное ухудшение какой-либо функции безопасности данной тары (удержание груза, защитная оболочка, теплоизоляция или критичность), которое могло сделать упаковку непригодной для продолжения перевозки без принятия дополнительных мер безопасности.

Примечание: *См. требования специального положения CW33(6), содержащегося в разделе 7.5.11, в отношении не доставленных грузов*.

Имущественный или экологический ущерб означает - утечку опасных грузов, независимо от количества, при котором оцениваемая сумма ущерба превышает 80 000 швейцарских франков. Ущерб, причиненный перевозочным средствам и транспортной инфраструктуре, которые пострадали при происшествии, в данном случае в расчет не принимается.

Вмешательство властей означает - непосредственное вмешательство властей или аварийных служб в ходе происшествия, связанного с опасными грузами, и эвакуацию людей или закрытие дорог общественного пользования (автомобильных дорог/железных дорог) не менее чем на 3 часа ввиду угрозы, представляемой опасными грузами.

В случае необходимости компетентный орган может запросить соответствующую дополнительную информацию.

1.8.5.4 Образец отчета о происшествиях, происшедших во время перевозки опасных грузов

Отчет о происшествиях, связанных с перевозкой опасных грузов, в соответствии с разделом 1.8.5 Прил. 2 к СМГС

Железная дорога (Перевозчик или управляющий железнодорожной инфраструктуры): …… Адрес:…… Ответственное лицо:……..……Телефон: …… Факс: ……

1. Вид транспорта	
□ Железнодорожный транспорт Номер вагона …….	
2. Дата и место происшествия	
Год: …….. Месяц: …….. День: …….. Час: ……..	
Страна/наименование места: …… □ Станция □ Сортировочная станция □ Место погрузки/разгрузки/перегрузки или □ Перегон Описание перегона: …….. Километр: ……...	
3. Топография	
□ Спуск/подъем □ Тоннель □ Мост/путепровод □ Переезд	
4. Особые погодные условия	
□ Дождь □ Снег □ Гололед □ Туман □ Гроза □ Буря Температура: …..°C	
5. Описание происшествия	
□ Сход с рельсов □ Столкновение □ Опрокидывание/Переворачивание □ Пожар □ Взрыв □ Утечка (россыпь) продукта □ Техническая неисправность Дополнительное описание происшествия	

6. Перевозившиеся опасные грузы						
Номер ООН[1]	Класс	Группа упаковки	Предположительное количество потерянного груза (кг или л)[2]	Средство удержания[3]	Материал средства удержания	Тип повреждения средства удержания[4]

[1] Для опасных грузов, отнесенных к сводным позициям, к которым применяется специальное положение 274, указать также техническое наименование.

[2] Для класса 7 указать значения в соответствии с критериями, предусмотренными в подразделе 1.8.5.3.

[3] Указать соответствующий номер
- 1 Тара
- 2 КСМ
- 3 Крупногабаритная тара
- 4 Малый контейнер
- 5 Вагон
- 7 Вагон-цистерна
- 9 Вагон-батарея
- 11 Вагон со съемными цистернами
- 12 Съемная цистерна
- 13 Крупнотоннажный контейнер
- 14 Контейнер-цистерна
- 15 МЭГК
- 16 Переносная цистерна

[4] Указать соответствующий номер
- 1 Утечка\ россыпь
- 2 Пожар
- 3 Взрыв
- 4 Повреждение конструкции

7. Причина происшествия (указать конкретно)

□ Техническая неисправность……

□ Нарушение крепление груза:……...

□ Эксплуатационная причина …….

□ Прочее:

8. Последствия происшествия

<u>Физический вред, связанный с перевозившимися опасными грузами</u>:

□ Смерть (число: ……)

□ Телесные повреждения (число: ……..)

<u>Потеря груза</u>:

□ Да

□ Нет

□ Неминуемая опасность потери продукта

<u>Имущественный/экологический ущерб</u>

□ Предположительный размер ущерба ≤ 80 000 швейцарских франков

□ Предположительный размер ущерба > 80 000 швейцарских франков

<u>Вмешательство властей</u>:

□ Да

□ Эвакуация людей на период не менее 3 часов по причине характера перевозившихся опасных грузов

□ Закрытие на период не менее 3 часов дорог общественного пользования, по причине характера перевозившихся опасных грузов

□ Нет

В случае необходимости компетентный орган может запросить соответствующую дополнительную информацию.

1.8.6 Меры административного контроля над проведением оценки соответствия, периодических проверок и внеплановых проверок, описываемых в разделе 1.8.7

1.8.6.1 Компетентный орган подтверждает правомочность проверяющего органа на проведение оценки соответствия, периодических проверок, внеплановых проверок и контроля над внутренней инспекционной службой, указанных в разделе 1.8.7.

1.8.6.2 Компетентный орган должен обеспечивать надзор за проверяющими органами и отменять, ограничивать действие предоставленных полномочий и констатировать, что проверяющий орган более не соответствует утверждению и требованиям п. 1.8.6.4 или не применяет процедуры, предусмотренные положениями Прил. 2 к СМГС.

1.8.6.3 Если утверждение отменено, действие полномочий ограничено, или проверяющий орган прекратил свою деятельность, компетентный орган должен принять соответствующие меры к тому, чтобы существующая документация обрабатывалась другим проверяющим органом или оставалась доступной.

1.8.6.4 Проверяющий орган должен:

а) располагать объединенным в организационную структуру, подготовленным, компетентным и квалифицированным персоналом, способным выполнять свои технические функции;
б) иметь доступ к пригодным и соответствующим средствам, оборудованию и помещениям;
в) действовать беспристрастно и быть свободным от любого влияния, которое могло бы помешать выполнять свои функции;
г) обеспечивать конфиденциальность полученной коммерческой и обусловленной правами собственности информации о деятельности изготовителя и других органов;
д) обеспечивать четкое разграничение между функциями проверяющего органа и функциями, не связанными с ними;
е) располагать системой качества, подтверждаемой соответствующими документами;
ж) обеспечивать проведение испытаний и проверок, указанных в соответствующих стандартах и в Прил. 2 к СМГС;
з) обеспечивать функционирование эффективной и надлежащей системы отчётности и документирования в соответствии с положениями раздела 1.8.7.

Кроме того, проверяющий орган должен быть аккредитован в соответствии со стандартом EN ISO/IEC 17020:2004, как указанно в п. 6.2.3.6 и в специальных положениях TA4 и TT9 раздела 6.8.4.

Проверяющий орган, начинающий осуществлять деятельность, может быть утвержден временно. Перед временным утверждением компетентный орган должен удостовериться в том, что данный проверяющий орган удовлетворяет требованиям стандарта EN ISO/IEC 17020:2004. Проверяющий орган должен быть аккредитован в течение первого года его деятельности.

1.8.7 Процедуры оценки соответствия и периодической проверки

Примечание: *В настоящем разделе термин «соответствующий орган» означает орган, указанный в п. 6.2.2.9 для целей сертификации сосудов ООН под давлением, в п. 6.2.3.6 для целей утверждения*

сосудов под давлением, кроме сосудов ООН, и в специальных положениях ТА4 и ТТ9 раздела 6.8.4.

1.8.7.1 ***Общие положения***

1.8.7.1.1 Процедуры, предусмотренные в разделе 1.8.7, применяются в соответствии с таблицей, содержащейся в п. 6.2.3.6, при утверждении сосудов под давлением, кроме сосудов ООН, и в соответствии со специальными положениями ТА4 и ТТ9, содержащимися в разделе 6.8.4, при утверждении цистерн, вагонов-батарей и МЭГК.
При оценке соответствия сосудов ООН под давлением процедуры, предусмотренные в разделе 1.8.7, могут применяться в соответствии с таблицей, содержащейся в п. 6.2.2.9.

1.8.7.1.2 Каждый запрос на:

а) утверждение типа конструкции в соответствии с п. 1.8.7.2;
б) осуществление контроля изготовления в соответствии с п. 1.8.7.3 и проведение первоначальной проверки и испытаний в соответствии с п. 1.8.7.4;
в) проведение периодической проверки и внеплановых проверок в соответствии с п. 1.8.7.5

должен подаваться заказчиком в один компетентный орган, его представителю или в утвержденный проверяющий орган по его выбору.

1.8.7.1.3 Запрос должен содержать:

а) наименование и адрес заказчика;
б) для оценки соответствия - наименование и адрес изготовителя, когда заказчик не является изготовителем;
в) письменное заявление о том, что такая же заявка не была подана в другой компетентный орган, его представителю или в проверяющий орган;
г) техническую документацию, указанную в п. 1.8.7.7;
д) подтверждение, предоставляющее компетентному органу, его представителю или проверяющему органу разрешение на доступ для целей проверки в места изготовления, проведения проверок, испытаний и хранения, а также на всю необходимую ему информацию.

1.8.7.1.4 Заказчик имеет право создать внутреннюю инспекционную службу для проведения проверок, указанных в п.п. 6.2.2.9 или 6.2.3.6, когда может доказать её соответствие требованиям п. 1.8.7.6 компетентному органу или уполномоченному им проверяющему органу.

1.8.7.2 ***Утверждение типа конструкции***

1.8.7.2.1 Заказчик должен:

а) для сосудов под давлением - передать в распоряжение соответствующего органа опытные образцы продукции, которую предполагается производить. Соответствующий орган может запросить дополнительные образцы, если они требуются для осуществления программы испытаний;
б) для цистерн, вагонов-батарей или МЭГК - предоставить доступ к опытному образцу для проведения испытания по типу конструкции.

1.8.7.2.2 Соответствующий орган должен:

а) изучить техническую документацию, указанную в п. 1.8.7.7.1, с тем чтобы сверить, что конструкция отвечает соответствующим положениям Прил. 2 к СМГС и что опытный образец или опытная партия изготовлены в соответствии с технической документацией и отражают особенности конструкции;

б) провести проверки и проконтролировать испытания, указанные в Прил. 2 к СМГС, с целью определить, что соответствующие положения применялись и соблюдены и что применяемые изготовителем процедуры отвечают требованиям;

в) проверить свидетельство (свидетельства), выданное (выданные) изготовителем (изготовителями) материалов, на предмет соответствия применимым положениям Прил. 2 к СМГС;

г) утвердить методы постоянного соединения деталей (например, сварки) или проверить, были ли они утверждены ранее, а также удостовериться в том, что работники, выполняющие постоянное соединение деталей и проводящие неразрушающие испытания, обладают соответствующей квалификацией или утверждены для этой цели;

д) договориться с заказчиком об испытательных центрах и месте проведения проверки и необходимых испытаний.

Соответствующий орган выдает заказчику протокол о проверках и испытаниях типа конструкции.

1.8.7.2.3 Если тип конструкции удовлетворяет применимым положениям, компетентный орган, его представитель или проверяющий орган выдает свидетельство об утверждении типа конструкции.

Указанное свидетельство должно содержать:

а) наименование и адрес выдавшего его органа;

б) наименование и адрес изготовителя;

в) ссылку на Прил. 2 к СМГС с указанием даты вступления его в действие и стандарты, применявшиеся при проведении проверок и испытаний типа конструкции;

г) требования, вытекающие из результатов проверок и испытаний;

д) данные необходимые для идентификации типа конструкции и ее вариантов, как это предусмотрено соответствующим стандартом;

е) ссылку на протокол (протоколы) о проверках и испытаниях типа конструкции.

К свидетельству должен прилагаться перечень соответствующей технической документации (см. п. 1.8.7.7.1).

1.8.7.3 ***Контроль изготовления изделия***

1.8.7.3.1 Производственный процесс должен контролироваться соответствующим органом с целью обеспечения того, чтобы изделие изготавливалось в соответствии с положениями об утверждении типа конструкции.

1.8.7.3.2 Заказчик должен принять необходимые меры для обеспечения того, чтобы производственный процесс соответствовал применимым положениям Прил. 2 к СМГС, а также свидетельству об утверждении типа конструкции и приложениям данного свидетельства.

1.8.7.3.3 Соответствующий орган должен:

а) проверить производственный процесс на соответствие технической документации, указанной в п. 1.8.7.7.2;
б) если применяются документы, не предусмотренные подпунктом а), то необходимо проверить производственный процесс изготовления изделий на соответствие требованиям, указанным в данной документации;
в) проверить свидетельства на материалы на предмет соответствия требуемым техническим характеристикам, а также проверить систему их контроля на протяжении всего технологического процесса;
г) проверить, что работники, выполняющие неразъёмное соединение деталей (например, сварку) и проводящие испытания неразрушающим методом контроля, обладают соответствующей квалификацией и утверждены для этой цели;
д) согласовать с заказчиком место проведения проверки и необходимых испытаний;
е) составить протокол по результатам проведенного контроля.

1.8.7.4 ***Первоначальная проверка и испытания***

1.8.7.4.1 Заказчик должен:

а) наносить маркировку , указанную в Прил. 2 к СМГС;
б) передавать соответствующему органу техническую документацию, указанную в п. 1.8.7.7.

1.8.7.4.2 Соответствующий орган должен:

а) проводить необходимые проверки и испытания с целью определения того, что изделие изготовлено в соответствии с утверждением типа конструкции и соответствующими требованиями;
б) проверять свидетельства, предъявленные изготовителями эксплуатационного оборудования, на предмет соответствия оборудования данным, указанным в свидетельстве;
в) оформлять и передавать заказчику протокол о первоначальной проверке и испытаниях с подробным описанием проведенных проверок, испытаний, а также сверки технической документации;
г) оформлять письменное свидетельство о соответствии изготовленного изделия и наносить свой идентификационный знак, если изготовленное изделие удовлетворяет соответствующим требованиям.

Свидетельство и протокол могут касаться ряда изделий одного и того же типа конструкции (групповое свидетельство или групповой протокол).

1.8.7.4.3 Свидетельство должно как минимум содержать:

а) наименование и адрес соответствующего органа;
б) наименование и адрес изготовителя, а также и адрес заказчика, если он не является изготовителем;
в) ссылку на Прил. 2 к СМГС с указанием даты вступления его в действие и стандарты, применявшиеся при проведении первоначальных проверок и испытаний;
г) результаты проверок и испытаний;
д) данные для идентификации проверенного изделия (проверенных изделий) - серийный номер, для баллонов одноразового использования - номер партии;
е) номер утверждения типа конструкции.

1.8.7.5 ***Периодическая проверка и внеплановые проверки***

Соответствующий орган должен:

а) произвести идентификацию изделий и сверить их соответствие технической документации;
б) провести проверки и проконтролировать испытания изделий с целью установления выполнения соответствующих требований;
в) оформить протокол о результатах проверок и испытаний (испытания могут касаться нескольких изделий);
г) убедиться в наличии на изделии требуемой маркировки.

1.8.7.6 ***Контроль за внутренней инспекционной службой заказчика***

1.8.7.6.1 Заказчик должен:

а) создать подлежащую надзору внутреннюю инспекционную службу для проведения проверок и испытаний с системой качества, оформленной в соответствии с требованиями п. 1.8.7.7.5;
б) выполнять обязательства, связанные с утвержденной системой качества, и обеспечивать ее надлежащее функционирование;
в) укомплектовать внутреннюю инспекционную службу квалифицированным и компетентным персоналом;
г) наносить идентификационный знак проверяющего органа на проверяемые изделия.

1.8.7.6.2 Проверяющий орган должен проводить первоначальную ревизию. Если результаты ревизии являются удовлетворительными, проверяющий орган выдает разрешение на срок не более 3 лет.
При проведении ревизии должны выполняться следующие требования:

а) ревизия должна подтвердить, что проверки и испытания, которым подвергаются изделия, проводятся в соответствии с требованиями Прил. 2 к СМГС;
б) проверяющий орган может разрешить внутренней инспекционной службе заказчика наносить идентификационный знак проверяющего органа на каждое утвержденное изделие;
в) срок действия разрешения может продлеваться по положительным результатам ревизии, проведенной в течение последнего года перед истечением срока действия разрешения. Новый срок действия начинается со дня истечения срока действия предыдущего разрешения;
г) представители проверяющего органа, осуществляющие ревизию, должны быть компетентны в сфере проведения оценки соответствия изделия, к которому применяется система качества.

1.8.7.6.3 Проверяющий орган должен проводить периодические ревизии, с целью обеспечения поддержания и применения заказчиком системы качества. При этом должны выполняться следующие требования:

а) в течение года должно проводиться не менее двух ревизий;
б) проверяющий орган может потребовать:
- проведения дополнительной проверки,
- дополнительной подготовки (повышения квалификации) персонала,
- изменения технологического процесса и изменений в системе качества,
- ограничения или запрета проведения заказчиком проверок и испытаний;
в) проверяющий орган должен оценивать любые изменения системы качества и принимать решение о том, будут ли измененная система качества по-прежнему удовлетворять требованиям первоначальной ревизии или же потребуется ее полная переоценка;

г) представители проверяющего органа, осуществляющие ревизию, должны быть компетентны в сфере проведения оценки соответствия изделия, к которому применяется система качества;
д) проверяющий орган должен предоставлять заказчику протокол о проведении ревизии или дополнительной проверки и, если проводилось испытание, протокол об испытании.

1.8.7.6.4 В случае несоответствия требованиям проверяющий орган должен убедиться в принятии мер по устранению недостатков. Если меры по устранению недостатков не приняты в установленные проверяющим органом сроки, то проверяющий орган должен приостановить действие или отозвать разрешение на осуществление деятельности внутренней инспекционной службы. Уведомление о приостановлении действия или отзыве разрешения должно направляться компетентному органу. Заказчику должен представляться протокол с подробным изложением причин, на основании которых проверяющий орган принял указанные решения.

1.8.7.7 ***Документы***

Техническая документация должна позволять проводить оценку соответствия предусмотренным требованиям.

1.8.7.7.1 Документы для утверждения типа конструкции изделия

Заказчик должен представить:

а) перечень стандартов, применяемых при проектировании и изготовлении изделия;
б) описание типа конструкции изделия, включая возможные модификации;
в) инструкции, указанные в соответствующей колонке таблицы А главы 3.2, или перечень опасных грузов, для перевозки которых предназначено соответствующее изделие;
г) сборочный чертеж (чертежи);
д) чертежи входящих узлов и деталей (включая размеры, используемые для расчетов) изделия, эксплуатационного оборудования, конструкционного оборудования, маркировки и/или знаков, необходимые для проверки соответствия;
е) комплект технических расчетов с полученными результатами и выводами;

ж) перечень эксплуатационного оборудования с соответствующими данными и информацией о предохранительных устройствах, включая необходимые расчеты пропускной способности;
з) перечень материалов, требуемых в соответствии со стандартом на изготовление, который используется для каждой детали, элементов детали, облицовки, эксплуатационного и конструкционного оборудования, а также соответствующие технические характеристики материалов или соответствующую декларацию о соответствии требованиям Прил. 2 к СМГС;
и) утвержденные требования к квалификации персонала осуществляющего неразъёмное соединение деталей (например, сварка);
к) описание процесса (процессов) термической обработки;
л) процедуру, описание и протоколы испытаний, перечисленных в Прил. 2 к СМГС или в стандартах для утверждения типа конструкции, а также изготовления.

1.8.7.7.2 Документы для контроля изготовления

Заказчик должен представить:

а) документы, перечисленные в п. 1.8.7.7.1;
б) документы по производственным процессам, включая процедуру испытаний;
в) производственную документацию;
г) комплект документов, подтверждающих аттестацию работников, выполняющих работы по неразъемному соединению деталей (например, сварщиков);
д) комплект документов, подтверждающих аттестацию работников, проводящих испытания методами неразрушающего контроля;
е) протоколы об испытаниях изделия методами разрушающего и неразрушающего контроля;
ж) документацию по термической обработке;
з) документацию по калибровке.

1.8.7.7.3 Документы для первоначальной проверки и испытаний

Заказчик должен представить:

а) документы, перечисленные в п.п. 1.8.7.7.1 и 1.8.7.7.2;
б) свидетельства на материалы, используемые для изготовления изделия и его деталей;
в) декларации о соответствии эксплуатационного оборудования и свидетельства на материалы, используемые для изготовления эксплуатационного оборудования;
г) декларацию о соответствии, включая описание изделия и возможных модификаций, включенных в утверждение типа конструкции.

1.8.7.7.4 Документы для периодических проверок и внеплановых проверок

Заказчик должен представить:

а) для сосудов под давлением - документы с указанием особых требований, предусмотренных стандартами на изготовление и периодические проверки и испытания;

б) для цистерн:
- комплект технической документации на цистерну (см. определение в разделе 1.2.1.);
- документы, упомянутые в п.п. 1.8.7.7.1-1.8.7.7.3.

1.8.7.7.5 Документы для оценки внутренней инспекционной службы

В случае запроса в отношении внутренней инспекционной службы заказчик должен представить документацию по системе качества с описанием:

а) организационной структуры и служебных обязанностей работников;
б) инструкции по проведению проверок и испытаний, обеспечения и контроля качества, и соблюдения производственных процессов;
в) сведений о качестве, оформленных в виде протоколов проверок, данных об испытаниях, данных и свидетельствах о калибровке;
г) системы управления, призванной обеспечивать надлежащее функционирование системы качества, с учетом результатов ревизий, проводимых в соответствии с положениями п. 1.8.7.6;
д) процесса, обеспечивающего соблюдение требований заказчиков и правил;
е) процесса контроля документации и ее пересмотра;
ж) процедур в отношении изделий, которые не соответствуют установленным требованиям;

з) программ профессиональной подготовки и процедур аттестации соответствующего персонала.

1.8.7.8 ***Изделия, изготовленные, утвержденные, проверенные и испытанные в соответствии со стандартами***

Требования п. 1.8.7.7 считаются выполненными, если в соответствующих случаях применены следующие стандарты:

Применимые подразделы и пункты	Обозначение стандарта	Наименование стандарта
1.8.7.7.1 – 1.8.7.7.4	EN 12972 : 2007	*Tanks for transport of dangerous goods - Testing, inspection and marking of metallic tanks* (Цистерны для перевозки опасных грузов – испытания, проверки и маркировка металлических цистерн).

ГЛАВА 1.9

ОГРАНИЧЕНИЯ, УСТАНАВЛИВАЕМЫЕ КОМПЕТЕНТНЫМИ ОРГАНАМИ В ОТНОШЕНИИ ПЕРЕВОЗОК

1.9.1 При осуществлении международных железнодорожных перевозок опасных грузов по своей территории компетентные органы государств могут устанавливать определенные дополнительные требования, которые не предусмотрены положениями Прил. 2 к СМГС, учитывая, что эти требования:

- соответствуют разделу 1.9.2;
- не противоречат положениям раздела 1.1.2 а)
- содержатся в ее национальном законодательстве, и они обязательны во внутреннем железнодорожном сообщении при перевозках опасных грузов по территории данного государства;
- не вызывают запрета перевозки опасных грузов, охваченных этими требованиями на территории данного государства.

1.9.2 К дополнительным требованиям, подпадающим под действие раздела 1.9.1 относятся:

а) дополнительные требования или ограничения, служащие обеспечению безопасности перевозок,
- осуществляемых при использовании некоторых сооружений, таких как мосты или туннели
- при которых будут использованы устройства комбинированного транспорта, например перегрузочные устройства или
- которые начинаются в портах, на железнодорожных станциях или других транспортных терминалах или оканчиваются в них.

б) требования, при которых запрещены перевозки некоторых опасных грузов или они подпадают под особые эксплуатационные условия (например, ограничение скорости, ограничение времени проезда, запрет скрещения поездов и другие), маршруты, на которых могут возникнуть риски общего или местного характера, которые проходят через коммерческие и жилые районы, экологически чувствительные районы или промышленные зоны с опасными установками.

1.9.3 (зарезервировано)

1.9.4 (зарезервировано)

1.9.5 Независимо от вышеизложенных условий при осуществлении международных железнодорожных перевозок опасных грузов компетентные органы государств могут устанавливать определенные дополнительные требования в отношении перевозки, если данные требования не охвачены сферой применения Прил. 2 к СМГС. В особенности это касается:
- движения поездов;
- требований в отношении обслуживания подвижного состава, операций сортировки вагонов и стоянки поездов;
- использования информации о перевозимых опасных грузах.

Данные требования не могут относиться к вопросам, которые в Прил. 2 к СМГС охвачены разделами 1.1.2 а) и 1.1.2 б).

ГЛАВА 1.10

ТРЕБОВАНИЯ В ОТНОШЕНИИ ОБЕСПЕЧЕНИЯ БЕЗОПАСНОСТИ[1]

***Примечание**: Определение "безопасность" в этой главе рассматривается как безопасность в отношении угрозы жизни и здоровью людей, окружающей среды от злоумышленных действий, в том числе террористических актов.*

1.10.1 ОБЩИЕ ПОЛОЖЕНИЯ

1.10.1.1 Все участники перевозки опасных грузов должны учитывать требования в отношении обеспечения безопасности при перевозке опасных грузов, установленные в настоящей главе, соразмерно со своими обязанностями.

1.10.1.2 Опасные грузы должны предлагаться для перевозки лишь тем перевозчикам, которые соответствующим образом удостоверили свою личность.

1.10.1.3 Зоны, расположенные на территории терминалов временного хранения, участков временного хранения, стоянок транспортных средств и сортировочных станций и используемые для временного хранения опасных грузов в процессе их перевозки, должны надлежащим образом охраняться, быть хорошо освещены и, когда это возможно и необходимо, быть недоступны для посторонних лиц.

---

[1] *Положения главы 1.10 применяются лишь в том случае, если это предусмотрено национальным законодательством*

1.10.1.4 Члены локомотивной бригады, ведущей поезд, в котором перевозятся опасные грузы, а также лица, сопровождающие груз, должны иметь при себе во время перевозки удостоверение личности с фотографией.

1.10.1.5 Проверки транспортных средств в соответствии с разделом 1.8.1 должны также включать проверку применения соответствующих мер безопасности.

1.10.2 ОБУЧЕНИЕ МЕРАМ БЕЗОПАСНОСТИ

1.10.2.1 Подготовка и переподготовка, предусмотренные в главе 1.3, должна также включать обучение по повышению информированности в области безопасности. Переподготовка в области безопасности должна быть связана не только с изменениями в правилах.

1.10.2.2 В ходе подготовки по повышению информированности в области безопасности должны изучаться такие вопросы, как характер рисков безопасности, распознавание рисков безопасности, способы уменьшения этих рисков и действия, которые необходимо предпринимать в случае нарушения безопасности. Эта подготовка в соответствующих случаях должна включать занятия по изучению планов обеспечения безопасности соразмерно с обязанностями и ролью каждого участника перевозки в применении этих планов.

1.10.3 ПОЛОЖЕНИЯ, КАСАЮЩИЕСЯ ПЕРЕВОЗКИ ГРУЗОВ ПОВЫШЕННОГО РИСКА

1.10.3.1 "Грузами повышенного риска" являются грузы, которые могут быть использованы в террористических целях и, следовательно, привести к серьезным последствиям, таким, как многочисленные людские потери или массовые разрушения. Перечень грузов повышенного риска приводится в таблице 1.10.5.

1.10.3.2 Планы обеспечения безопасности

1.10.3.2.1 Перевозчики, отправители и другие участники перевозки грузов повышенного риска, указанные в разделах 1.4.2 и 1.4.3 (см. также таблицу 1.10.5), должны принимать, применять и соблюдать планы обеспечения безопасности, включающие, по меньшей мере, элементы, указанные в пункте 1.10.3.2.2.

1.10.3.2.2 План обеспечения безопасности должен включать, по меньшей мере, следующие элементы:

а) конкретное распределение обязанностей по обеспечению безопасности среди лиц, имеющих соответствующую компетенцию, квалификацию и полномочия;
б) список соответствующих опасных грузов или типов опасных грузов;
в) оценку текущих операций и связанных с ними рисков безопасности, включая любые остановки, требуемые в соответствии с условиями перевозки, нахождение опасных грузов в вагоне, цистерне или контейнере до, во время и после перевозки и временное складирование опасных грузов в процессе смены вида транспорта или перегрузки;
г) четкое изложение мер, которые должны применяться для уменьшения рисков безопасности соразмерно с обязанностями и функциями участника перевозки, в том числе касающихся:
- обучения;

- политики по обеспечению безопасности (например, реагирование на условия повышенного риска, проверка при найме новых работников или их назначении на некоторые должности и т.д.);
- эксплуатационной практики (например, выбор или использование известных маршрутов, доступ к опасным грузам, находящимся на временном хранении (в соответствии с подпунктом в)), близость уязвимых объектов инфраструктуры и т.д.);
- оборудования и средств, которые должны использоваться для уменьшения рисков безопасности;

д) эффективные и современные методы информирования об опасностях, нарушениях безопасности или связанных с ними происшествиях и их устранения;

е) методы оценки и опробования планов безопасности, а также методы периодической проверки и обновления этих планов;

ж) меры по обеспечению физической безопасности информации о перевозке, содержащейся в плане обеспечения безопасности; и

з) меры по обеспечению того, чтобы информация о перевозке, содержащаяся в плане обеспечения безопасности, распространялась только среди тех лиц, кому она необходима. Такие меры не должны препятствовать предоставлению информации в соответствии с другими положениями Прил.2 к СМГС.

Примечание: Перевозчики, отправители, получатели должны сотрудничать друг с другом и с компетентными органами в обмене информацией об угрозах, в применении соответствующих мер безопасности и в реагировании на происшествия, ставящие под угрозу безопасность.

1.10.3.3 Должны применяться устройства, оборудование или системы защиты от угона железнодорожного состава, перевозящего груз повышенного риска (см. таблицу 1.10.5), или хищения груза, и должны приниматься меры для обеспечения того, чтобы эти устройства, оборудование или системы всегда находились в исправном и рабочем состоянии. Применение этих мер защиты не должно ставить под угрозу проведение аварийных мероприятий.

***Примечание**: Если эта мера уместна и если уже установлено необходимое оборудование, должны использоваться системы телеметрии или другие методы или устройства, позволяющие отслеживать движение грузов повышенного риска (см. таблицу 1.10.5).*

1.10.4 Положения разделов 1.10.1, 1.10.2 и 1.10.3 не применяются в тех случаях, когда количество перевозимого вещества, за исключением взрывчатых веществ и изделий подкласса 1.4 класса 1 с №№ ООН 0104, 0237, 0255, 0267, 0289, 0361, 0365, 0366, 0440, 0441, 0455, 0456 и 0500, в одном вагоне или крупнотоннажном контейнере, не превышают значений, указанных в п. 1.1.3.6. Кроме того, требования разделов 1.10.1, 1.10.2, 1.10.3 не применяются в тех случаях, когда количества, перевозимые в цистернах или навалом в одном вагоне или контейнере, не превышает значений, указанных в п. 1.1.3.6.3.

1.10.5 Если ниже перечисленные грузы перевозятся в количествах, превышающих значения, указанные в Таблице 1.10.5, то они являются грузами повышенного риска.

Таблица 1.10.5: Перечень грузов повышенного риска

Класс	Под-класс	Вещество или изделие	Количество в видах перевозки		
			Цистерна (л)*	Навалом (кг) **	Упаковки (кг)
1	1.1	Взрывчатые вещества и изделия	*Не перевозятся*	*Не перевозятся*	0
	1.2	Взрывчатые вещества и изделия	*Не перевозятся*	*Не перевозятся*	0
1	1.3	Взрывчатые вещества и изделия, группа совместимости С	*Не перевозятся*	*Не перевозятся*	0
	1.4	Взрывчатые вещества и изделия с №№ ООН 0104, 0237, 0255, 0267, 0289, 0361, 0365, 0366, 0440, 0441, 0455, 0456 и 0500	*Не перевозятся*	*Не перевозятся*	0
	1.5	Взрывчатые вещества и изделия	*0*	*Не перевозятся*	0
2		Воспламеняющиеся газы (классификационный код включает только букву F)	3 000	*Не перевозятся*	*Не ограничено*
		Ядовитые газы (классификационные коды T, TF, TC, TO, TFC или TOC) (за исключением аэрозолей)	0	*Не перевозятся*	0
3		Легковоспламеняющие-ся жидкости группы упаковки I и II	3 000	*Не перевозятся*	*Не ограничено*
		Десенсибилизирован-ные взрывчатые вещества	*0*	*Не перевозятся*	0
4.1		Десенсибилизирован-ные взрывчатые вещества	*Не перевозятся*	*Не перевозятся*	0
4.2		Вещества группы упаковки I	3 000	*Не перевозятся*	*Не ограничено*
4.3		Вещества группы упаковки I	3 000	*Не перевозятся*	*Не ограничено*
5.1		Окисляющие вещества жидкие группы упаковки I	3 000	*Не перевозятся*	*Не ограничено*
		Перхлораты, аммония нитрат, удобрения на основе аммония нитрата и аммония нитрата эмульсии, суспензии или гели	3 000	3 000	*Не ограничено*

Класс	Под-класс	Вещество или изделие	Количество в видах перевозки		
			Цистерна (л)*	**Навалом (кг)** **	**Упаковки (кг)**
6.1		Ядовитые вещества группы упаковки I	0	*Не перевозятся*	0
6.2		Инфекционные вещества категории А (№ №ООН 2814 и 2900)	*Не перевозятся*	*0*	0
7		Радиоактивные материалы	3 000 A_1 (особого вида) или 3 000 A_2, в зависимости от конкретного случая в упаковках типа В или типа С		
8		Коррозионные вещества группы упаковки I	3 000	*Не перевозятся*	*Не ограничено*

где:

«0» – при любом количестве груза перевозимого должны соблюдаться требования раздела 1.10.3;

«3000» - при объёме 3000 и более при указанном виде перевозке должны соблюдаться требования раздела 1.10.3;

«Не перевозится» – перевозка грузов данным видом перевозки не предусмотрена;

«Не ограничено» - при указанном виде перевозки в любом количестве требования п.1.10.3 не применяются;

«» - значение, указанное в данной колонке, применяется только в том случае, если перевозка в цистернах разрешена в соответствии с колонками 10 или 12 таблицы А главы 3.2. Для веществ, которые не допускаются к перевозке в цистернах, указание в данной колонке не имеет значения (перевозка такого груза в любом случае запрещена);*

*«**» - значение, указанное в данной колонке, применяется только в том случае, если перевозка навалом/насыпью разрешена в соответствии с колонками 10 или 17 таблицы А главы 3.2. Для веществ, которые не допускаются к перевозке навалом/насыпью, указание в данной колонке не имеет значения (перевозка такого груза в любом случае запрещена).».*

1.10.6 В отношении радиоактивных материалов положения настоящей главы считаются выполненными, если применяются положения Конвенции о физической защите ядерного материала и положения информационного циркуляра МАГАТЭ INFCIRC/225 (Rev.4).

ГЛАВА 1.11
ВНУТРЕННИЕ ПЛАНЫ ПО ОБЕСПЕЧЕНИЮ БЕЗОПАСНОСТИ В СЛУЧАЕ ВОЗНИКНОВЕНИЯ АВАРИЙНОЙ СИТУАЦИИ НА СОРТИРОВОЧНЫХ СТАНЦИЯХ

На сортировочных станциях должны быть составлены внутренние планы по обеспечению безопасности в случае возникновения аварийной ситуации при перевозке опасных грузов.

Внутренние планы обеспечения безопасности должны координировать действия всех причастных лиц в случае возникновения аварийной ситуации или другого происшествия для недопущения или снижения вредного воздействия на здоровье людей и окружающую среду.

ЧАСТЬ 2
КЛАССИФИКАЦИЯ

ГЛАВА 2.1
ОБЩИЕ ПОЛОЖЕНИЯ

2.1.1 ВВЕДЕНИЕ

2.1.1.1 В соответствии с требованиями Прил. 2 к СМГС вещества и изделия по характеру опасных свойств подразделяются на следующие классы:

Класс 1	Взрывчатые вещества и изделия
Класс 2	Газы
Класс 3	Легковоспламеняющиеся жидкости
Класс 4.1	Легковоспламеняющиеся твердые вещества, самореактивные вещества и твердые десенсибилизированные взрывчатые вещества
Класс 4.2	Самовозгорающиеся вещества
Класс 4.3	Вещества, выделяющие воспламеняющиеся газы при взаимодействии с водой
Класс 5.1	Окисляющие вещества
Класс 5.2	Органические пероксиды
Класс 6.1	Ядовитые[1] (токсичные) вещества
Класс 6.2	Инфекционные вещества
Класс 7	Радиоактивные материалы
Класс 8	Едкие [1] (коррозионные) вещества
Класс 9	Прочие опасные вещества и изделия

2.1.1.2 Каждой позиции (веществу, изделию или группе веществ и изделий) в различных классах присвоен номер ООН. Используются следующие типы позиций:

А. Одиночные позиции для точно указанных веществ или изделий, включая позиции для веществ, охватывающие несколько изомеров, например:

№ ООН 1090 АЦЕТОН

№ ООН 1104 АМИЛАЦЕТАТЫ

№ ООН 1194 ЭТИЛНИТРИТА РАСТВОР

Б. Обобщенные позиции для точно указанной группы веществ или изделий, которые не являются позициями "Н.У.К.", например:

№ ООН 1133 КЛЕИ

№ ООН 1266 ПРОДУКТЫ ПАРФЮМЕРНЫЕ

№ ООН 2757 ПЕСТИЦИД НА ОСНОВЕ КАРБАМАТОВ ТВЕРДЫЙ ЯДОВИТЫЙ

№ ООН 3101 ПЕРОКСИД ОРГАНИЧЕСКИЙ ТИП В ЖИДКИЙ

---

[1] В тексте правил наряду с терминами “ядовитые “ и “едкие” применяются термины соответственно “токсичные” и “коррозионные”.

В. Конкретные позиции "Н.У.К.", охватывающие какую-либо группу веществ или изделий, обладающих характерными химическими или физическими свойствами и не указанных конкретно, например:

№ ООН 1477 НИТРАТЫ НЕОРГАНИЧЕСКИЕ, Н.У.К.

№ ООН 1987 СПИРТЫ, Н.У.К.

Г. Общие позиции "Н.У.К.", охватывающие какую-либо группу веществ или изделий, обладающих одним или несколькими опасными свойствами и не указанных конкретно, например:

№ ООН 1325 ВЕЩЕСТВО ТВЕРДОЕ ОРГАНИЧЕСКОЕ ЛЕГКОВОСПЛАМЕНЯЮЩЕЕСЯ, Н.У.К.

№ ООН 1993 ЖИДКОСТЬ ЛЕГКОВОСПЛАМЕНЯЮЩАЯСЯ, Н.У.К.

Позиции, определенные в пунктах Б, В и Г, представляют собой сводные позиции.

2.1.1.3 В соответствии с требованиями по упаковке некоторые вещества и изделия, кроме веществ, отнесенных к классам 1, 2, 5.2, 6.2 и 7, и самореактивных веществ класса 4.1, отнесены к группам упаковки в зависимости от степени опасности, которой они характеризуются. Группы упаковки имеют следующие значения:

- группа упаковки I: вещества с высокой степенью опасности
- группа упаковки II: вещества со средней степенью опасности
- группа упаковки III: вещества с низкой степенью опасности.

Группа упаковки, к которой относится вещество, указана в колонке 4 таблицы А главы 3.2

2.1.2 ПРИНЦИПЫ КЛАССИФИКАЦИИ

2.1.2.1 Опасные грузы классифицируются на основе их свойств в соответствии с п. 2.2.x.1 соответствующего класса. Отнесение опасных грузов к тому или иному классу или группе упаковки производится в соответствии с критериями, указанными в п. 2.2.x.1. Отнесение одного или нескольких видов дополнительной опасности к какому-либо опасному веществу или изделию производится на основе критериев класса или классов, соответствующих этим видам опасности, как указано в соответствующем п. 2.2.x.1.

2.1.2.2 Все позиции опасных грузов перечислены в таблице А главы 3.2 по порядку присвоенных им номеров ООН. В этой таблице содержится соответствующая информация о перечисленных в ней грузах, такая как наименование, класс, группа (группы) упаковки, соответствующий знак (знаки) опасности, положения, касающиеся упаковки и перевозки[1].

2.1.2.3 Опасные грузы, которые перечислены или определены в п. 2.2.x.2 каждого класса, к перевозке не допускаются.

2.1.2.4 Грузы, не указанные по наименованию, т. е. грузы, не перечисленные в качестве одиночных позиций в таблице “А” главы 3.2 и не перечисленные или не определенные в п. 2.2.x.2, относят к соответствующему классу согласно процедуре, предусмотренной в разделе 2.1.3. Кроме того, для них определяется вид дополнительной опасности (при наличии таковой) и группа упаковки (при необходимости). После определения класса, вида дополнительной опасности (при наличии таковой) и группы упаковки (при необходимости) определяется соответствующий номер ООН. В схемах принятия решения, приведенных в п. 2.2.x.3 (перечень сводных позиций) в конце каждого класса, указаны необходимые параметры для выбора соответствующей сводной позиции (номера ООН). Во всех случаях на основе иерархии позиций, обозначенных в п. 2.1.1.2 буквами Б, В и Г, выбирается наиболее конкретная сводная позиция, охватывающая свойства данного вещества или изделия. Если в соответствии с п. 2.1.1.2 данное вещество или изделие

[1] Алфавитный перечень позиций опасных грузов приведен в таблице Б главы 3.2.

нельзя отнести к позициям типа Б или В, то лишь в этом случае оно должно быть отнесено к позиции типа Г.

2.1.2.5 Если на основе процедур испытаний, предусмотренных в главе 2.3, и критериев, изложенных в п. 2.2.x.1 различных классов установлено, что вещество, раствор или смесь определенного класса, указанные по наименованию в таблице А главы 3.2, не отвечают критериям этого класса, тогда данное вещество, раствор или смесь не относятся к этому классу.

2.1.2.6 Для классификации вещества, имеющие температуру плавления или начала плавления 20°С или ниже при давлении 101,3 кПа, рассматриваются в качестве жидкостей. Вязкое вещество, для которого конкретную температуру плавления определить невозможно, подвергается испытанию ASTM D 4359-90 или испытанию для определения текучести (испытание с использованием пенетрометра), в соответствии с разделом 2.3.4.

2.1.3 КЛАССИФИКАЦИЯ ВЕЩЕСТВ, ВКЛЮЧАЯ РАСТВОРЫ И СМЕСИ (ТАКИЕ, КАК ПРЕПАРАТЫ И ОТХОДЫ), НЕ УКАЗАННЫХ ПО НАИМЕНОВАНИЮ В ТАБЛИЦЕ А ГЛАВЫ 3.2

2.1.3.1 Вещества, включая растворы и смеси, не указанные по наименованию в таблице А, классифицируются в соответствии с их степенью опасности на основе критериев, упомянутых в п. 2.2.x.1 различных классов. Опасность, которую представляет то или иное вещество, определяется на основе его физико-химических и физиологических свойств. Такие свойства также принимаются во внимание, когда имеющийся опыт обусловливает необходимость отнесения вещества к категории, отвечающей более жестким требованиям.

2.1.3.2 Вещество, не указанное конкретно по наименованию в таблице А главы 3.2, которое представляет какой-либо один вид опасности, должно быть отнесено к соответствующему классу и включено в одну из сводных позиций, перечисленных в п. 2.2.x.3 этого класса.

2.1.3.3 Раствор или смесь, содержащие только одно опасное вещество, указанное по наименованию в таблице А главы 3.2, а также одно или несколько неопасных веществ, рассматриваются как данное опасное вещество, указанное по наименованию, за исключением следующих случаев:

а) раствор или смесь конкретно указаны по наименованию в таблице А главы 3.2;

б) из позиции, в которую включено данное опасное вещество, ясно следует, что она применяется только в отношении химически чистого вещества;

в) класс, физическое состояние или группа упаковки раствора или смеси являются иными, чем у данного опасного вещества.

В случаях, упомянутых в подпунктах б) или в), раствор или смесь должны быть отнесены в качестве веществ, не указанных по наименованию, к соответствующему классу и включены в одну из сводных позиций, перечисленных в п. 2.2.x.3 этого класса, с учетом видов дополнительной опасности, которую представляют данный раствор или данная смесь (если таковые имеются), кроме случаев, когда данный раствор или данная смесь не отвечают критериям ни одного класса и тем самым не подпадают под действие требований Прил. 2 к СМГС.

2.1.3.4 Растворы и смеси, содержащие вещество, принадлежащее к одной из позиций, упомянутых в п.п. 2.1.3.4.1 или 2.1.3.4.2, должны классифицироваться в соответствии с положениями этих пунктов.

2.1.3.4.1 Растворы и смеси, содержащие одно из нижеследующих веществ, указанных по наименованию, относят к той же позиции, что и содержащееся в них вещество, при условии, что они не обладают опасными свойствами, указанными в п. 2.1.3.5.3:

– Класс 3

№ ООН 1921 ПРОПИЛЕНИМИН СТАБИЛИЗИРОВАННЫЙ;

№ ООН 2481 ЭТИЛИЗОЦИАНАТ;
№ ООН 3064 НИТРОГЛИЦЕРИНА СПИРТОВЫЙ РАСТВОР, содержащий более 1%, но не более 5% нитроглицерина.

– Класс 6.1

№ ООН 1051 ВОДОРОДА ЦИАНИД СТАБИЛИЗИРОВАННЫЙ, содержащий менее 3% воды;
№ ООН 1185 ЭТИЛЕНИМИН СТАБИЛИЗИРОВАННЫЙ;
№ ООН 1259 НИКЕЛЯ КАРБОНИЛ;
№ ООН 1613 КИСЛОТЫ ЦИАНИСТОВОДОРОДНОЙ ВОДНЫЙ РАСТВОР (ВОДОРОДА ЦИАНИДА ВОДНЫЙ РАСТВОР), содержащий не более 20% водорода цианида;
№ ООН 1614 ВОДОРОДА ЦИАНИД СТАБИЛИЗИРОВАННЫЙ, содержащий не более 3% воды и абсорбированный пористым инертным материалом;
№ ООН 1994 ЖЕЛЕЗА ПЕНТАКАРБОНИЛ;
№ ООН 2480 МЕТИЛИЗОЦИАНАТ;
№ ООН 3294 ВОДОРОДА ЦИАНИДА СПИРТОВЫЙ РАСТВОР, содержащий не более 45% водорода цианида.

– Класс 8

№ ООН 1052 ВОДОРОДА ФТОРИД БЕЗВОДНЫЙ;

№ ООН 1744 БРОМ или

№ ООН 1744 БРОМА РАСТВОР;

№ ООН 1790 КИСЛОТА ФТОРИСТОВОДОРОДНАЯ, содержащая более 85% водорода фторида;

№ ООН 2576 ФОСФОРА ОКСИБРОМИД РАСПЛАВЛЕННЫЙ.

2.1.3.4.2 Растворы и смеси, содержащие вещество, относящееся к одной из нижеследующих позиций класса 9:

№ ООН 2315 ПОЛИХЛОРДИФЕНИЛЫ, ЖИДКИЕ;
№ ООН 3151 ДИФЕНИЛЫ ПОЛИГАЛОГЕНИРОВАННЫЕ, ЖИДКИЕ;
№ ООН 3151 ТЕРФЕНИЛЫ ПОЛИГАЛОГЕНИРОВАННЫЕ, ЖИДКИЕ;
№ ООН 3152 ДИФЕНИЛЫ ПОЛИГАЛОГЕНИРОВАННЫЕ, ТВЕРДЫЕ;
№ ООН 3152 ТЕРФЕНИЛЫ ПОЛИГАЛОГЕНИРОВАННЫЕ, ТВЕРДЫЕ;
№ ООН 3432 ПОЛИХЛОРДИФЕНИЛЫ, ТВЕРДЫЕ;

должны всегда относиться к той же позиции класса 9 при условии, что:

- они не содержат дополнительного опасного компонента, помимо компонентов, относящихся к группе упаковки III классов 3, 4.1, 4.2, 4.3, 5.1, 6.1 или 8; и
- они не обладают опасными свойствами, указанными в п. 2.1.3.5.3.

2.1.3.5 Вещества, не указанные по наименованию в таблице А главы 3.2, обладающие более чем одним опасным свойством, и растворы или смеси, содержащие несколько опасных веществ, должны быть отнесены к соответствующей сводной позиции (см. п. 2.1.2.4) и к группе упаковки соответствующего класса в зависимости от их опасных свойств. Такие вещества на основании опасных свойств классифицируются по принципу, изложенному в п.п. 2.1.3.5.1-2.1.3.5.4.

2.1.3.5.1 Определение физико-химических и физиологических свойств осуществляется посредством измерения или расчета, и классификация вещества, раствора или смеси производится согласно критериям, изложенным в п. 2.2.x.1 различных классов.

2.1.3.5.2 Если определение опасных свойств связано со значительными затратами или усилиями (например, в отношении некоторых видов отходов), то данное вещество, раствор или смесь должны быть отнесены к классу того компонента, который представляет наибольшую опасность.

2.1.3.5.3 Если в силу своих опасных свойств вещество, раствор или смесь могут быть включены в более чем один класс или в более чем одну группу веществ, перечисленных ниже, то в этом случае данное вещество, данный раствор или данную

смесь надлежит отнести к классу или группе веществ, соответствующим наибольшей опасности, в следующем порядке приоритета:

а) материалы класса 7 (кроме радиоактивного материала в освобожденных упаковках, когда приоритет имеют остальные опасные свойства);
б) вещества класса 1;
в) вещества класса 2;
г) жидкие десенсибилизированные взрывчатые вещества класса 3;
д) самореактивные вещества и твердые десенсибилизированные взрывчатые вещества класса 4.1;
е) пирофорные вещества класса 4.2;
ж) вещества класса 5.2;
з) вещества класса 6.1 или класса 3, которые на основании их ингаляционной токсичности надлежит относить к группе упаковки I. Вещества, которые удовлетворяют классификационным критериям класса 8 и характеризуются ингаляционной токсичностью пыли и взвесей ($ЛК_{50}$) в диапазоне группы упаковки I и пероральной или чрескожной токсичностью лишь в диапазоне группы упаковки III или ниже, следует относить к классу 8;
и) инфекционные вещества класса 6.2.

2.1.3.5.4 Если в силу своих опасных свойств вещество относится более чем к одному классу или более чем к одной группе веществ, не перечисленных в п. 2.1.3.5.3, то данное вещество классифицируют на основе той же процедуры, однако соответствующий класс выбирается с помощью таблицы приоритета опасных свойств, содержащейся в п. 2.1.3.10.

2.1.3.5.5 Если вещество перевозится как отходы, состав которых точно не известен, отнесение вещества к номеру ООН и группе упаковки в соответствии с п. 2.1.3.5.2 должно производится на основании информации, которая имеется у отправителя, в том числе всей доступной научно-технической информации и сведениях о безопасности, которые требуются согласно действующему законодательству об охране и безопасности окружающей среды.*

В случае сомнений должна рассматриваться вероятность самой высокой опасности.

Если на основании информации о составе отходов, физико-химических свойствах идентифицированных компонентов вещество не соответствует свойствам I группы упаковки, то отходы должны быть отнесены к наиболее подходящей позиции н.у.к. и II группе упаковки.

Данную процедуру классификации нельзя использовать, если отходы содержат вещества указанные в п. 2.1.3.5.3, вещества класса 4.3, вещества с указанными в п. 2.1.3.7 свойствами или вещества, перевозка которых запрещена согласно п. 2.2.x.2.

2.1.3.6 Во всех случаях следует применять наиболее конкретную сводную позицию (см. п. 2.1.2.4), т.е. общая позиция "Н.У.К." должна использоваться только в том случае, если неприменима какая-либо обобщенная позиция или конкретная позиция "Н.У.К".

2.1.3.7 Растворы и смеси окисляющих веществ или веществ, представляющих дополнительную опасность окисления, могут обладать взрывчатыми свойствами. В этом случае они допускаются к перевозке только при условии, если они удовлетворяют требованиям, касающимся класса 1.

---

* *Такими законодательными актами являются, например, Решение Европейской Комиссии № 2000/532/ЕС от 03.05.2000, заменяющее собой решение 94/3/ЕС, содержащее перечень отходов в соответствии со статьей 1 а) Директивы Европейского Совета № 75/442/ЕЕС, касающейся отходов (которую заменяет Директива 2006/12/ЕС Европейского Парламента и Совета (Official Journal of the European Communities No. L 114 от 27.04.2006, стр. 9)), и решение Европейского Совета № 94/904/ЕС, содержащее перечень опасных отходов в соответствии со статьей 1 (4) Директивы Европейского Совета № 91/689/ЕЕС, касающейся опасных отходов (Official Journal of the European Communities No. L 226 of 6.9.2000, page 3).*

2.1.3.8 Вещества классов 1-9, за исключением отнесенных к №№ ООН 3077 или 3082, соответствующие критериям п. 2.2.9.1.10, в дополнение к видам опасности, предусмотренным в классах 1-9, считаются опасными для окружающей среды. Вещества, которые не относятся к классам 1-9, но соответствуют критериям, указанным в п. 2.2.9.1.10, в зависимости от конкретного случая должны быть отнесены к №№ ООН 3077 или 3082.

2.1.3.9 Отходы, не отвечающие критериям отнесения к классам 1-9, но охваченные *Базельской конвенцией о контроле за трансграничной перевозкой опасных отходов и их удалением,* могут перевозиться под № ООН 3077 или 3082.

2.1.3.10 Таблица приоритета опасных свойств

КЛАСС И ГРУППА УПАКОВКИ	4.1 (II)	4.1 (III)	4.2 (II)	4.2 (III)	4.3 (I)	4.3 (II)	4.3 (III)	5.1 (I)	5.1 (II)	5.1 (III)	6.1 (I) DERMAL	6.1 (I) ORAL	6.1 (II)	6.1 (III)	8 (I)	8 (II)	8 (III)	9
3 (I)	SOL LIQ 4.1 3 (I)	SOL LIQ 4.1 3 (I)	SOL LIQ 4.2 3 (I)	SOL LIQ 4.2 3 (I)	4.3 (I)	4.3 (I)	4.3 (I)	SOL LIQ 5.1(I) 3 (I)	SOL LIQ 5.1(I) 3 (I)	SOL LIQ 5.1(I) 3 (I)	3 (I)	3 (I)	3 (I)	3 (I)	3 (I)	3 (I)	3 (I)	3 (I)
3 (II)	SOL LIQ 4.1 3 (II)	SOL LIQ 4.1 3 (II)	SOL LIQ 4.2 3 (II)	SOL LIQ 4.2 3 (II)	4.3 (I)	4.3 (II)	4.3 (II)	SOL LIQ 5.1(I) 3 (I)	SOL LIQ 5.1(II) 3 (II)	SOL LIQ 5.1(II) 3 (II)	3 (I)	3 (I)	3 (II)	3 (II)	8 (I)	3 (II)	3 (II)	3 (II)
3 (III)	SOL LIQ 4.1 3 (II)	SOL LIQ 4.1 3 (III)	SOL LIQ 4.2 3 (II)	SOL LIQ 4.2 3 (III)	4.3 (I)	4.3 (II)	4.3 (III)	SOL LIQ 5.1(I) 3 (I)	SOL LIQ 5.1(II) 3 (II)	SOL LIQ 5.1(III) 3 (III)	6.1 (I)	6.1 (I)	6.1 (II)	3 (III) */	8 (I)	8 (II)	3 (III)	3 (III)
4.1 (II)			4.2 (II)	4.2 (II)	4.3 (I)	4.3 (II)	4.3 (II)	5.1 (I)	4.1 (II)	4.1 (II)	6.1 (I)	6.1 (I)	SOL LIQ 4.1(II) 6.1(II)	SOL LIQ 4.1(II) 6.1(II)	8 (I)	SOL LIQ 4.1(II) 8 (II)	SOL LIQ 4.1(II) 8 (II)	4.1 (II)
4.1 (III)			4.2 (II)	4.2 (III)	4.3 (I)	4.3 (II)	4.3 (III)	5.1 (I)	4.1 (II)	4.1 (III)	6.1 (I)	6.1 (I)	6.1 (II)	SOL LIQ 4.1(III) 6.1(III)	8 (I)	8 (II)	SOL LIQ 4.1(III) 8 (III)	4.1 (III)
4.2 (II)					4.3 (I)	4.3 (II)	4.3 (II)	5.1 (I)	4.2 (II)	4.2 (II)	6.1 (I)	6.1 (I)	4.2 (II)	4.2 (II)	8 (I)	4.2 (II)	4.2 (II)	4.2 (II)
4.2 (III)					4.3 (I)	4.3 (II)	4.3 (III)	5.1 (I)	5.1 (II)	4.2 (III)	6.1 (I)	6.1 (I)	6.1 (II)	4.2 (III)	8 (I)	8 (II)	4.2 (III)	4.2 (III)
4.3 (I)								5.1 (I)	4.3 (I)	4.3 (I)	6.1 (I)	4.3 (I)	4.3 (I)	4.3 (I)	4.3 (I)	4.3 (I)	4.3 (I)	4.3 (I)
4.3 (II)								5.1 (I)	4.3 (II)	4.3 (II)	6.1 (I)	4.3 (I)	4.3 (II)	4.3 (II)	8 (I)	4.3 (II)	4.3 (II)	4.3 (II)
4.3 (III)								5.1 (I)	5.1 (II)	4.3 (III)	6.1 (I)	6.1 (I)	6.1 (II)	4.3 (III)	8 (I)	8 (II)	4.3 (III)	4.3 (III)
5.1 (I)											5.1 (I)	5.1 (I)	5.1 (I)	5.1 (I)	5.1 (I)	5.1 (I)	5.1 (I)	5.1 (I)
5.1 (II)											6.1 (I)	5.1 (I)	5.1 (II)	5.1 (II)	8 (I)	5.1 (II)	5.1 (II)	5.1 (II)
5.1 (III)											6.1 (I)	6.1 (I)	6.1 (II)	5.1 (III)	8 (I)	8 (II)	5.1 (III)	5.1 (III)
6.1 (I) DERMAL															SOL LIQ 6.1(I) 8 (I)	6.1 (I)	6.1 (I)	6.1 (I)
6.1 (I) ORAL															SOL LIQ 6.1(I) 8 (I)	6.1 (I)	6.1 (I)	6.1 (I)
6.1 (II) INHAL															SOL LIQ 6.1(I) 8 (I)	6.1 (II)	6.1 (II)	6.1 (II)
6.1 (II) DERMAL															SOL LIQ 6.1(I) 8 (I)	SOL LIQ 6.1(II) 8 (II)	6.1 (II)	6.1 (II)
6.1 (II) ORAL															8 (I)	SOL LIQ 6.1(II) 8 (II)	6.1 (II)	6.1 (II)
6.1 (III)															8 (I)	8 (II)	8 (III)	6.1 (III)
8 (I)																		8 (I)
8 (II)																		8 (II)
8 (III)																		8 (III)

SOL = ТВЕРДЫЕ ВЕЩЕСТВА И СМЕСИ
LIQ = ЖИДКИЕ ВЕЩЕСТВА, СМЕСИ И РАСТВОРЫ
DERMAL = ЧРЕСКОЖНАЯ ТОКСИЧНОСТЬ – ТОКСИЧНОЕ ДЕЙСТВИЕ ЧЕРЕЗ НЕПОВРЕЖДЕННУЮ КОЖУ;
ORAL = ПЕРОРАЛЬНАЯ ТОКСИЧНОСТЬ – ТОКСИЧНОЕ ДЕЙСТВИЕ ПРИ ПРИЕМЕ ВНУТРЬ;
INHAL = ИНГАЛЯЦИОННАЯ ТОКСИЧНОСТЬ – ТОКСИЧНОЕ ДЕЙСТВИЕ ПРИ ВДЫХАНИИ
*/ КЛАСС 6.1 ДЛЯ ПЕСТИЦИДОВ

***Примечание 1**:Примеры, поясняющие порядок пользования таблицей*

Классификация одиночного вещества

Описание вещества, подлежащего классификации:
Амин, не указанный по наименованию, соответствующий критериям класса 3, группа упаковки II, а также критериям класса 8, группа упаковки I.

Процедура:

На пересечении строки 3, (II) с колонкой 8, (I) указано 8, (I). Поэтому амин должен быть отнесен к классу 8 и к позиции: № ООН 2734 АМИНЫ ЖИДКИЕ КОРРОЗИОННЫЕ ЛЕГКОВОСПЛАМЕНЯЮЩИЕСЯ, Н.У.К., или № ООН 2734 ПОЛИАМИНЫ ЖИДКИЕ КОРРОЗИОННЫЕ ЛЕГКОВОСПЛАМЕНЯЮЩИЕСЯ, Н.У.К. группа упаковки I

Классификация смеси

Описание смеси, подлежащей классификации:
Смесь, состоящая из легковоспламеняющейся жидкости, отнесенной к классу 3, группа упаковки III, токсичного вещества, отнесенного к классу 6.1, группа упаковки II, и коррозионного вещества, отнесенного к классу 8, группа упаковки I.

Процедура:

На пересечении строки 3, (III) с колонкой 6.1, (II) указано 6.1, (II).
На пересечении строки 6.1, (II) с колонкой 8, (I) указано LIQ 8, (I) .
Поэтому данная смесь должна быть отнесена к классу 8 и к позиции: № ООН 2922 ЖИДКОСТЬ КОРРОЗИОННАЯ ЯДОВИТАЯ, Н.У.К. группа упаковки I.

***Примечание 2:** Примеры отнесения смесей и растворов к соответствующим классам и группам упаковки:*
Раствор фенола, отнесенного к классу 6.1 (II), в бензоле, отнесенном к классу 3 (II), должен быть отнесен к классу 3 (II); ввиду токсичности фенола этот раствор должен быть отнесен к позиции № ООН 1992 ЖИДКОСТЬ ЛЕГКОВОСПЛАМЕНЯЮЩАЯСЯ ЯДОВИТАЯ, Н.У.К., класс 3 (II).

Твердая смесь натрия арсената, отнесенного к классу 6.1 (II), и натрия гидроксида, отнесенного к классу 8 (II), должна быть отнесена к позиции № ООН 3290 ВЕЩЕСТВО ТВЕРДОЕ ЯДОВИТОЕ КОРРОЗИОННОЕ НЕОРГАНИЧЕСКОЕ, Н.У.К., класс 6.1 (II).

Раствор нафталина сырого или очищенного, отнесенного к классу 4.1 (III), в бензине, отнесенном к классу 3 (II), должен быть отнесен к позиции № ООН 3295 УГЛЕВОДОРОДЫ ЖИДКИЕ, Н.У.К., класс 3 (II).

Смесь из углеводородов, отнесенных к классу 3 (III), и полихлордифенилов (ПХД), отнесенных к классу 9 (II), должна быть отнесена к позиции № ООН 2315 ПОЛИХЛОРДИФЕНИЛЫ, ЖИДКИЕ или № ООН 3442 ПОЛИХЛОРДИФЕНИЛЫ, ТВЕРДЫЕ класс 9, (II).

Смесь пропиленимина, отнесенного к классу 3, и полихлордифенилов (ПХД) отнесенных к классу 9 (II), должна быть отнесена к позиции № ООН 1921 ПРОПИЛЕНИМИН СТАБИЛИЗИРОВАННЫЙ, класс 3.

2.1.4 КЛАССИФИКАЦИЯ ОБРАЗЦОВ

2.1.4.1 Если вещество перевозится с целью проведения дополнительных испытаний, а его класс и номер ООН точно не определены, то ему назначаются временно класс, номер ООН и надлежащее наименование на основе имеющихся у отправителя сведений об этом веществе с учетом:

а) классификационных критериев, предусмотренных в главе 2.2; и

б) требований настоящей главы.

Для выбранного надлежащего наименования должна использоваться по возможности наиболее ограничительная группа упаковки.

В случае применения этого положения наименование груза дополняется словом "образец" (например: "ЖИДКОСТЬ ЛЕГКОВОСПЛАМЕНЯЮЩАЯСЯ, Н.У.К. ОБРАЗЕЦ"). В некоторых случаях, когда для образца вещества, которое, как считается, удовлетворяет определенным классификационным критериям, предусмотрено конкретное надлежащее наименование (например, № ООН 3167 ГАЗ, ОБРАЗЕЦ, НЕ ПОД ДАВЛЕНИЕМ, ВОСПЛАМЕНЯЮЩИЙСЯ), должно использоваться это надлежащее наименование. Если для перевозки образца используется позиция "Н.У.К.", то в соответствии с требованием специального положения 274 главы 3.3 надлежащее наименование должно быть дополнено техническим наименованием.

2.1.4.2 Образцы вещества должны перевозиться в соответствии с требованиями, применяемыми к временно назначенному наименованию груза, при условии, что:

а) данное вещество не является веществом, перевозка которого запрещена на основании положений п. 2.2.x.2 главы 2.2 или положений главы 3.2;
б) вещество не является веществом, удовлетворяющим критериям классов 1, 6.2 или 7;
в) вещество соответствует положениям п. 2.2.41.1.15 или п. 2.2.52.1.9, если оно является самореактивным веществом или органическим пероксидом, соответственно;
г) образец перевозится только в комбинированной таре с массой нетто на одно грузовое место не более 2,5 кг;
д) образец не упакован вместе с другими грузами.

ГЛАВА 2.2
СПЕЦИАЛЬНЫЕ ПОЛОЖЕНИЯ, КАСАЮЩИЕСЯ ОТДЕЛЬНЫХ КЛАССОВ

2.2.1 КЛАСС 1 ВЗВРЫВЧАТЫЕ ВЕЩЕСТВА И ИЗДЕЛИЯ

2.2.1.1 Критерии

2.2.1.1.1 Наименование класса 1 охватывает:

а) Взрывчатые вещества: твердые или жидкие вещества (или смеси веществ), которые способны к химической реакции с выделением газов такой температуры и давления и с такой скоростью, что это может вызвать повреждение окружающих предметов.

Пиротехнические вещества: вещества или смеси веществ, предназначенные для производства эффекта в виде тепла, света, звука, газа или дыма или их комбинации в результате самоподдерживающихся экзотермических химических реакций, протекающих без детонации.

Примечание 1: *Вещества, которые сами по себе не являются взрывчатыми, но которые могут образовывать взрывчатую смесь в виде газа, пара или пыли, не являются веществами класса 1.*

Примечание 2: *Исключенными из класса 1 также являются:*

- *увлажненное водой или пропитанное спиртом взрывчатые вещества, в которых содержание воды или спирта превышает указанные пределы,*
- *вещества взрывчатые, содержащие пластификаторы, которые включены в класс 3 или класс 4.1,*
- *а также взрывчатые вещества, которые с учетом их преобладающей опасности отнесены к классу 5.2.*

б) Взрывчатые изделия: изделия, содержащие одно или несколько взрывчатых или пиротехнических веществ.

Примечание: *Устройства, содержащие взрывчатые или пиротехнические вещества в таком незначительном количестве или такого характера, что их случайное или неумышленное воспламенение или инициирование во время перевозки не вызовут никаких внешних проявлений за пределами устройства в виде разбрасывания элементов, огня, дыма, тепла или громкого звука, не подпадают под предписания класса 1.*

в) Не упомянутые выше вещества и изделия, которые изготовляются с целью производства взрывных работ или создания пиротехнического эффекта.

2.2.1.1.2 Вещество или изделие, обладающее или предположительно обладающее взрывчатыми свойствами, должно рассматриваться на предмет его отнесения к классу 1 на основании испытаний, процедур и критериев, предписанных в части I Руководства по испытаниям и критериям.

Вещество или изделие, включенное в класс 1, может быть допущено к перевозке только в том случае, если оно отнесено к какому-либо наименованию или какой-либо позиции "н.у.к.", указанным в таблице А главы 3.2, и удовлетворяет критериям, предусмотренным в Руководстве по испытаниям и критериям.

2.2.1.1.3 Вещества и изделия класса 1 должны быть отнесены к одному из номеров ООН и к одному из наименований или одной из позиций "н.у.к.", перечисленных в таблице А главы 3.2. Толкование наименований веществ и изделий, перечисленных в таблице А главы 3.2, должно основываться на глоссарии, содержащимся в п. 2.2.1.1.8.

Образцы новых или существующих взрывчатых веществ или изделий, перевозимых для целей испытаний, классификации, исследований и конструкторских разработок, контроля качества или в виде коммерческих образцов, за исключением инициирующих взрывчатых веществ, могут быть отнесены к № ООН 0190 ВЕЩЕСТВ ВЗРЫВЧАТЫХ ОБРАЗЦЫ.

Отнесение взрывчатых веществ и изделий, не указанных по наименованию в таблице А главы 3.2, к одной из позиций "н.у.к." класса 1 или к № ООН 0190 ВЕЩЕСТВ ВЗРЫВЧАТЫХ ОБРАЗЦЫ, а также отнесение к той или иной позиции некоторых веществ, для перевозки которых требуется особое разрешение компетентного органа в соответствии со специальными положениями, указанными в колонке 6 таблицы А главы 3.2, осуществляется компетентным органом страны происхождения. Компетентный орган должен утвердить в письменном виде условия перевозки этих веществ и изделий. Если страна происхождения не является участницей СМГС, то классификация и условия перевозки должны быть признаны компетентным органом первой страны-участницы СМГС по пути следования груза.

2.2.1.1.4 Вещества и изделия класса 1 должны быть отнесены к одному из подклассов в соответствии с п. 2.2.1.1.5 и к одной из групп совместимости в соответствии с п. 2.2.1.1.6. Подкласс определяется на основе результатов испытаний, которые приведены в разделах 2.3.0 и 2.3.1, с использованием определений, содержащихся в п. 2.2.1.1.5. Группа совместимости устанавливается на основе определений, содержащихся в п. 2.2.1.1.6. Классификационный код состоит из номера подкласса и буквы группы совместимости.

2.2.1.1.5 Определение подклассов

Подкласс 1.1 Вещества и изделия, которые характеризуются опасностью взрыва массой (взрыв массой – взрыв, который практически мгновенно распространяется на весь груз).

Подкласс 1.2 Вещества и изделия, которые характеризуются опасностью разбрасывания, но не создают опасности взрыва массой.

Подкласс 1.3 Вещества и изделия, которые характеризуются пожарной опасностью, а также незначительной опасностью взрыва, незначительной опасностью разбрасывания, либо тем и другим, но не характеризуются опасностью взрыва массой:

а) при горении которых выделяется значительное тепловое излучение, или
б) которые, загораясь одно за другим, характеризуются незначительным взрывчатым эффектом, разбрасыванием, либо тем и другим.

Подкласс 1.4 Вещества и изделия, представляющие лишь незначительную опасность взрыва в случае воспламенения или инициирования при перевозке. Действие взрыва ограничивается грузовым местом, при этом не ожидается выброса осколков значительных размеров или на значительное расстояние. Внешний пожар не должен служить причиной практически мгновенного взрыва почти всего содержимого упаковки.

Подкласс 1.5 Вещества очень низкой чувствительности, которые характеризуются опасностью взрыва массой, но обладают настолько низкой чувствительностью, что существует очень малая вероятность их инициирования или перехода от горения к детонации при нормальных условиях перевозки. Минимальное требование для этих веществ - они не должны взрываться при испытании на внешнее воздействие огня.

Подкласс 1.6 Изделия чрезвычайно низкой чувствительности, которые не характеризуются опасностью взрыва массой. Эти изделия содержат только крайне нечувствительные к детонации вещества и характеризуются ничтожной вероятностью случайного инициирования или распространения взрыва.

Примечание: *Опасность, характерная для изделий подкласса 1.6, ограничена взрывом лишь одного изделия*.

2.2.1.1.6 Определение групп совместимости веществ и изделий:

A - первичное взрывчатое вещество.

B - изделие, содержащее первичное взрывчатое вещество и не имеющее двух или более эффективных предохранительных устройств. В эту группу включаются некоторые изделия, такие как детонаторы для взрывных работ, сборки детонаторов для взрывных работ и капсюли-воспламенители, даже если они не содержат первичных взрывчатых веществ.

C - метательное взрывчатое вещество или другое дефлагрирующее взрывчатое вещество или изделие, содержащее такое взрывчатое вещество.

D - вторичное детонирующее взрывчатое вещество или черный порох, или изделие, содержащее вторичное детонирующее вещество, не имеющее в любом случае средств инициирования и метательного заряда, или изделие, содержащее первичное взрывчатое вещество и имеющее 2 или более эффективных предохранительных устройств.

E - изделие, содержащее вторичное детонирующее взрывчатое вещество, без средств инициирования, но с метательным зарядом (кроме заряда, содержащего легковоспламеняющиеся жидкость, гель или самовоспламеняющуюся жидкость).

F - изделие, содержащее вторичное детонирующее взрывчатое вещество, с собственными средствами инициирования, с метательным зарядом (кроме заряда, содержащего легковоспламеняющиеся жидкость, гель, или самовоспламеняющуюся жидкость) или без метательного заряда.

G - пиротехническое вещество или изделие, содержащее пиротехническое вещество, или изделие, содержащее как взрывчатое вещество, так и осветительное, зажигательное, слезоточивое или дымообразующее вещество (кроме водоактивируемого изделия или изделия, содержащего белый фосфор, фосфиды, пирофорное вещество, легковоспламеняющиеся жидкость, гель, или самовоспламеняющуюся жидкость).

H - изделие, содержащее как взрывчатое вещество, так и белый фосфор.

J - изделие, содержащее взрывчатое вещество а также легковоспламеняющуюся жидкость или гель.

K - изделие, содержащее взрывчатое вещество и ядовитый химический компонент.

L - взрывчатое вещество или изделие, содержащее взрывчатое вещество и представляющее особую опасность (например, в связи с водоактивируемостью или ввиду присутствия самовоспламеняющейся жидкости, фосфидов или пирофорного вещества), требующую изоляции каждого вида.

N - изделия, содержащие только чрезвычайно нечувствительные детонирующие вещества.

S - вещество или изделие, упакованное или сконструированное таким образом, что любые опасные последствия случайного срабатывания не выходят за пределы грузового места, а в случае повреждения упаковки огнем все эффекты взрыва или разбрасывания ограничены настолько, что существенно не препятствуют принятию противопожарных или других аварийных мер в непосредственной близости от грузового места.

Примечание 1*: Вещество или изделие, упакованное в конкретную тару, может относиться только к одной группе совместимости. Поскольку критерий, применяемый к группе совместимости S, основан на практическом опыте, отнесение веществ и изделий к этой группе предусматривает проведение испытаний с целью назначения классификационного кода*.

Примечание 2: *Изделия группы совместимости D и E могут включать собственные средства инициирования или упаковываться вместе с ними, при условии, что эти средства имеют не менее 2 эффективных предохранительных устройств, предназначенных для предотвращения взрыва при случайном срабатывании средств инициирования. Такие грузовые места относятся к группе совместимости D или E.*

Примечание 3: *Изделия группы совместимости D и E можно упаковывать вместе с собственными средствами инициирования, которые не имеют 2 эффективных предохранительных устройств (т. е. средствами инициирования, отнесенными к группе совместимости B), при условии соответствия положению MP21, приведенному в разделе 4.1.10. Такие грузовые места относятся к группе совместимости D или E.*

Примечание 4: *Изделия могут снабжаться собственными средствами воспламенения или упаковываться вместе с ними при условии, что срабатывание средств воспламенения при нормальных условиях перевозки исключено.*

Примечание 5: *Изделия групп совместимости C, D и E могут упаковываться совместно. Такие грузовые места относятся к группе совместимости E.*

2.2.1.1.7 ***Отнесение пиротехнических изделий к подклассам опасности***

2.2.1.1.7.1 Пиротехнические изделия, относят к подклассам опасности 1.1, 1.2, 1.3 и 1.4 на основе результатов испытаний серии 6 Руководства по испытаниям и критериям. Кроме того, отнесение к подклассам опасности может также осуществляться в соответствии с процедурой, приведенной в п. 2.2.1.1.7.2.

2.2.1.1.7.2 Отнесение пиротехнических изделий к № ООН 0333, 0334, 0335 или 0336 может осуществляться без проведения испытаний серии 6 по принципу аналогии (приравнивания) в соответствии с таблицей классификации пиротехнических изделий, приведенной в п. 2.2.1.1.7.5. Отнесение к № ООН должно производиться с согласия компетентного органа. Классификация изделий, не указанных в таблице, должна осуществляться на основе результатов испытаний серии 6.

Примечание 1: *Включение дополнительных типов пиротехнических изделий в колонку 1 таблицы п. 2.2.1.1.7.5, должно осуществляться только на основе результатов полных испытаний, представленных для рассмотрения Подкомитету экспертов по перевозке опасных грузов ООН.*

Примечание 2: *Результаты испытаний, полученные компетентными органами, которые подтверждают или не подтверждают правильность присвоения подклассов опасности, указанных в колонке 4 таблицы п. 2.2.1.1.7.5, типам пиротехнических изделий и/или их подклассам в соответствии с техническими характеристиками, указанными в колонке 5, должны представляться Подкомитету экспертов по перевозке опасных грузов ООН.*

2.2.1.1.7.3 Если пиротехнические изделия, отнесенные к нескольким подклассам опасности, упаковываются в одну тару, они должны классифицироваться на основе подкласса наибольшей опасности, если только результаты испытаний серии 6 не предписывают иного.

2.2.1.1.7.4 Указанная в таблице п. 2.2.1.1.7.5 классификация применяется только к изделиям, упакованным в ящики из картона (4G).

2.2.1.1.7.5 Таблица классификации пиротехнических изделий (по принципу приравнивания)*.

Примечание 1: *Процентные доли являются процентными долями массы всего пиротехнического состава (например, ракетные двигатели, вышибной заряд, разрывной заряд и заряд для получения соответствующего эффекта), если не указанно иное.*

Примечание 2: *«Вспышечный состав» в нижеследующей таблице относится к пиротехническим составам, в виде пороха или пиротехнических компонентов, содержащихся в пиротехнических изделиях, которые используются для создания шлагового эффекта или в качестве разрывного заряда либо подъёмного заряда, если только в ходе испытания 2 c) i) «Испытание „время-давление“», указанного в Руководстве по испытаниям и критериям не доказано, что время повышения давления для образца пиротехнического состава весом 0,5 г превышает 8 мсек.*

Примечание 3: *Размеры в миллиметрах (мм) означают:*

- *для сферических высотных шаров и высотных шаров с множественным разрывом - диаметр сферы шара;*
- *для цилиндрических высотных шаров - длину оболочки;*
- *для сборки из пусковой мортиры и высотного шара, римской свечи, одиночного салюта или бурака** - внутренний диаметр трубки (гильзы), включающей или содержащей пиротехническое средство;*
- *для бумажного бурака или цилиндрического бурака - внутренний диаметр пусковой мортиры.*

** В таблице содержится перечень классификационных кодов пиротехнических изделий, которые допускается использовать в случае отсутствия результатов испытаний серии 6 (см. п. 2.2.1.1.7.2).*

*** Бурак – толстостенная бумажная, пластиковая или металлическая гильза, снизу прочно закрытая поддоном, на котором находится вышибной заряд. На разделяющей мембране укладывается начинка из пиротехнических элементов, закрытых картонной крышкой. После воспламенения вышибного заряда происходит выброс начинки бурака.*

Тип	Включает/Синоним:	Определение	Технические характеристики	Классификаци-онный код
Высотный шар, сферической или цилиндрической формы	Сферический высотный шар для зрелищных мероприятий: высотный шар, цветной шар, цветные огни, мультиразрыв, многоэффектный высотный шар, водный салют, салют-парашют, дымовая завеса, цветные звёздки; шлаг*: салют, тандер, комплект высотных шаров	Устройство с метательным зарядом или без такового, с замедлителем и разрывным зарядом, пиротехническим(ими) элементом(ами) или сыпучим пиротехническим составом, предназначенное для выстреливания из пусковой мортиры	Все высотные шары со шлаговым эффектом	1.1G
			Цветной шар: ≥ 180 мм	1.1G
			Цветной шар: < 180 мм с > 25% вспышечного пороха и/или шлаговым эффектом	1.1G
			Цветной шар: < 180 мм с ≤ 25% вспышечного пороха и/или шлаговым эффектом	1.3G
			Цветной шар: ≤ 50 мм, или ≤ 60 г пиротехнического состава, с ≤ 2% вспышечного пороха и/или шлаговым эффектом	1.4G
	Высотный шар с множественным разрывом (высотный шар-арахис)	Устройство с двумя или несколькими сферическими высотными шарами в общей гильзе, выстреливаемой с помощью одного и того же метательного заряда, с отдельными внешними замедлителями	Классификация осуществляется с учетом наиболее опасного сферического высотного шара	
	Сборка из пусковой мортиры и высотного шара, заряженная пусковая мортира	Сборка в виде сферического или цилиндрического высотного шара внутри пусковой мортиры, из которой выстреливается шар	Все высотные шары со шлаговым эффектом	1.1G
			Цветной шар: ≥ 180 мм	1.1G
			Цветной шар: с > 25% вспышечного пороха и/или шлаговым эффектом	1.1 G
			Цветной шар: > 50 мм и < 180 мм	1.2G
			Цветной шар: ≤ 50 мм, или ≤ 60 г пиротехнического состава, с ≤ 25% вспышечного пороха и/или шлаговым эффектом	1.3G

* пиротехническое изделие, производящее очень громкий хлопок (взрыв)

Тип	Включает/Синоним:	Определение	Технические характеристики	Классификаци-онный код
Высотный шар, сферической или цилиндрической формы (*продолжение*)	Сфера сфер (указанные процентные доли относятся к массе брутто пиротехнического изделия)	Устройство без метательного заряда, с замедлителем и разрывным зарядом, содержащее шлаги и инертные материалы и предназначенное для выстреливания из пусковой мортиры	> 120 мм	1.1G
		Устройство без метательного заряда, с замедлителем и разрывным зарядом, содержащее шлаги с ≤ 25 г вспышечного состава на шлаговый элемент, с ≤ 33% вспышечного состава и ≥ 60% инертных материалов и предназначенное для выстреливания из пусковой мортиры	≤ 120 мм	1.3G
		Устройство без метательного заряда, с замедлителем и разрывным зарядом, содержащее цветные шары и/или пиротехнические элементы и предназначенное для выстреливания из пусковой мортиры	> 300 мм	1.1G
		Устройство без метательного заряда, с замедлителем и разрывным зарядом, содержащее цветные шары ≤ 70 мм и/или пиротехнические элементы, с ≤ 25% вспышечного состава и ≤ 60% пиротехнического состава и предназначенное для выстреливания из пусковой мортиры	> 200 мм и ≤ 300 мм	1.3G
		Устройство с метательным зарядом, с замедлителем и разрывным зарядом, содержащее цветные шары ≤ 70 мм и/или пиротехнические элементы, с ≤ 25% вспышечного состава и ≤ 60% пиротехнического состава и предназначенное для выстреливания из пусковой мортиры	≤ 200 мм	1.3G

Тип	Включает/Синоним:	Определение	Технические характеристики	Классификаци-онный код
Батарея салютов/ комбинация высотных фейерверков	Огневой вал, бомбочки, тортики, финальный букет, цветочное ложе, гибрид, множественные трубки, батарея петард, батарея петард со вспышкой	Сборка, включающая несколько элементов одного типа или различных типов, соответствующих одному типу пиротехнических изделий, перечисленных в настоящей таблице, с одной или двумя точками зажигания	Классификация осуществляется с учетом наиболее опасного типа пиротехнического изделия	
Римская свеча	Фестивальная свеча, свеча, кометы	Трубка, содержащая набор пиротехнических элементов, состоящих из чередующихся пиротехнического состава, метательных зарядов и пиротехнического запала	внутренний диаметр ≥ 50 мм со вспышечным составом или > 50 мм с > 25% вспышечного состава	1.1G
			внутренний диаметр ≥ 50 мм без вспышечного состава	1.2G
			внутренний диаметр ≥ 50 мм и ≤ 25% вспышечного состава	1.3G
			внутренний диаметр ≤ 30 мм, каждый пиротехнический элемент ≤ 25 г и ≤ 5% вспышечного состава	1.4G
Одиночный салют	Одиночная римская свеча, небольшая заряженная мортира	Трубка, содержащая пиротехнический элемент, состоящий из пиротехнического состава, метательного заряда с пиротехническим запалом или без него	внутренний диаметр ≤ 30 мм и пиротехнический элемент > 25 г или > 5% и ≤ 25% вспышечного состава	1.3G
			внутренний диаметр ≤ 30 мм, пиротехнический элемент ≤ 25 г и ≤ 5% вспышечного состава	1.4G
Ракета	Звуковая ракета, сигнальная ракета, свистящая ракета, бутылочная ракета, небесная ракета, настольная ракета	Трубка, содержащая пиротехнический состав и/или пиротехнические элементы, оснащенная стабилизатором(ами) полета и предназначенная для запуска в воздух	Только эффекты вспышечного состава	1.1G
			Вспышечный состав > 25% пиротехнического состава	1.1G
			> 20 г пиротехнического состава и вспышечный состав ≤ 25%	1.3G
			≤ 20 г пиротехнического состава, разрывной заряд в виде дымного пороха и ≤ 0,13 г вспышечного состава на один шлаг и ≤ 1 г во всем изделии	1.4G

Тип	Включает/Синоним:	Определение	Технические характеристики	Классификаци-онный код
Бурак	Парковый фейерверк, наземный бурак, бумажный бурак, цилиндрический бурак	Трубка, содержащая метательный заряд и пиротехнические элементы и предназначенная для размещения или закрепления на грунте. Главный эффект состоит в одноразовом выбросе всех пиротехнических элементов со значительным визуальным и/или акустическим эффектом в воздухе, или:	> 25% вспышечного пороха и/или шлаговых эффектов	1.1G
			≥ 180 мм и ≤ 25% вспышечного пороха и/или шлаговых эффектов	1.1G
			< 180 мм и ≤ 25% вспышечного пороха и/или шлаговых эффектов	1.3G
		Матерчатый или бумажный мешок или матерчатый или бумажный цилиндр, содержащий метательный заряд и пиротехнические элементы и предназначенный для выстреливания из пусковой мортиры в качестве фугаса	≤ 150 г пиротехнического состава, содержащего ≤ 5% вспышечного пороха и/или шлаговых эффектов. Каждый пиротехнический элемент ≤ 25 г, каждый шлаговый эффект < 2 г; каждый свисток, если они имеются, ≤ 3 г	1.4G
Фонтан	Вулкан, венок, водный фонтан, бенгальский огонь, водопад, фонтан-пирог, цилиндрический фонтан, конический фонтан, факел	Неметаллическая оболочка, содержащая искро- и пламеобразующий пиротехнический состав в сжатом или уплотненном виде	≥ 1 кг пиротехнического состава	1.3G
			< 1 кг пиротехнического состава	1.4G
Спарклер	Ручной бенгальский огонь, неручной бенгальский огонь, бенгальский огонь-провод	Жесткая проволока, частично покрытая (с одного конца) медленно горящим пиротехническим составом с запалом или без запала	Спарклеры на основе перхлората: > 5 г на изделие или > 10 изделий на упаковку	1.3G
			Спарклеры на основе перхлората: ≤ 5 г на изделие и ≤ 10 изделий на упаковку; спарклеры на основе нитрата: ≤ 30 г на изделие	1.4G
Бенгальская свеча	Бенгальский огонь	Неметаллическая палочка, частично покрытая (с одного конца) медленно горящим пиротехническим составом, предназначена для удержания в руке	Изделия на основе перхлората: > 5 г на изделие или > 10 изделий на упаковку	1.3G
			Изделия на основе перхлората: ≤ 5 г на изделие и ≤ 10 изделий на упаковку; изделия на основе нитрата: ≤ 30 г на изделие	1.4G

Тип	Включает/Синоним:	Определение	Технические характеристики	Классификаци-онный код
Малоопасные фейерверочные изделия и небольшие фейерверки	Настольная бомбочка, гремучий горох, трещотка, дымок, туман, змейка, светлячок, пчелка, хлопушка	Устройство, предназначенное для создания очень ограниченного визуального и/или акустического эффекта, содержащее небольшие количества пиротехнического и/или взрывчатого состава	Трещотки и гремучий горох могут содержать до 1,6 мг фульмината серебра; хлопушки могут содержать до 16 мг смеси хлората калия с красным фосфором; остальные изделия могут содержать до 5 г пиротехнического состава, но не вспышечный состав	1.4G
Вертушка	Высотная вертушка, вертолет, истребитель, волчок	Неметаллическая(ие) трубка(и), содержащая(ие) газо- или искрообразующий пиротехнический состав, с составом для шумового эффекта или без такового, с крылышками или без них	Пиротехнический состав на изделие > 20 г, содержащий ≤ 3% вспышечного состава для создания шлагового эффекта или ≤ 5 г свистящего состава	1.3G
			Пиротехнический состав на изделие ≤ 20 г, содержащий ≤ 3% вспышечного состава для создания шлагового эффекта или ≤ 5 г свистящего состава	1.4G
Вертящееся колесо	Саксонское солнце, огненное колесо	Сборка, включающая метательные устройства, содержащие пиротехнический состав, и способная крепиться к оси для вращательного движения	≥ 1 кг общего количества пиротехнического состава, без шлагового эффекта, каждый свисток (если они имеются) ≤ 25 г и ≤ 50 г свистящего состава на колесо	1.3G
			< 1 кг общего количества пиротехнического состава, без шлагового эффекта, каждый свисток (если они имеются) ≤ 5 г и ≤ 10 г свистящего состава на колесо	1.4G
Воздушное колесо	Летучий саксонец, НЛО, поднимающаяся корона	Трубки, содержащие метательные заряд и искро- и пламеобразующие пиротехнические составы и/или составы с шумовым эффектом и закрепленные на обруче	> 200 г общего количества пиротехнического состава или > 60 г пиротехнического состава на метательное устройство, ≤ 3% вспышечного состава со шлаговым эффектом, каждый свисток (если они имеются) ≤ 25 г и ≤ 50 г свистящего состава на колесо	1.3G

Тип	Включает/Синоним:	Определение	Технические характеристики	Классификаци-онный код
			≤ 200 г общего количества пиротехнического состава и ≤ 60 г пиротехнического состава на метательное устройство, ≤ 3% вспышечного состава со шлаговым эффектом, каждый свисток (если они имеются) ≤ 5 г и ≤ 10 г свистящего состава на колесо	1.4G
Набор фейерверочных изделий	Набор фейерверочных изделий для зрелищных мероприятий и набор фейерверочных изделий для частных лиц (для использования на улице и внутри помещений)	Упаковка нескольких типов праздничных фейерверков, каждый из которых соответствует одному из типов пиротехнических изделий, перечисленных в настоящей таблице	Классификация осуществляется с учетом наиболее опасного типа пиротехнического изделия	
Петарда (файер крекер)	Праздничная петарда, праздничный рулон, шутиха	Связка трубок (бумажных или картонных), соединенных пиротехническим запалом, причем каждая трубка предназначена для создания звукового эффекта	Каждая трубка ≤ 140 мг вспышечного состава или ≤ 1 г дымного пороха	1.4G
Аэростат (бэнгер)	Салют, петарда со вспышкой, дамский крекер	Неметаллическая трубка, содержащая состав, предназначенный для создания звукового эффекта	> 2 г вспышечного состава на изделие	1.1G
			≤ 2 г вспышечного состава на изделие и ≤ 10 г на внутреннюю упаковку	1.3G
			≤ 1 г вспышечного состава на изделие и ≤ 10 г на внутреннюю упаковку или ≤ 10 г дымного пороха на изделие	1.4G

2.2.1.1.8 Глоссарий наименований

***Примечание 1**: Описания, содержащиеся в глоссарии, не могут быть использованы для замены процедур испытаний и классификации веществ или изделий класса 1. Отнесение к соответствующему подклассу и принятие решения о том, что данное вещество или изделие принадлежит к группе совместимости S, должны быть основаны на испытаниях веществ и изделий в соответствии с частью I Руководства по испытаниям и критериям, или осуществляться по аналогии с подобными веществами и изделиями, которые были испытаны и классифицированы в соответствии с процедурами, предусмотренными в указанном Руководстве.*

***Примечание 2**: Цифры, стоящие после наименования, означают соответствующие номера ООН (колонка 1 таблицы А главы 3.2). Классификационный код см. в п. 2.2.1.1.4.*

БОЕГОЛОВКИ РАКЕТ с разрывным зарядом: № ООН 0286, 0287

Изделия, содержащие детонирующее взрывчатое вещество (далее ВВ) без средств инициирования или со средствами инициирования, снабженными 2 или более эффективными предохранительными устройствами. Предназначены для установки в ракету. Термин охватывает боеголовки для управляемых ракетных снарядов.

БОЕГОЛОВКИ РАКЕТ с разрывным зарядом: № ООН 0369

Изделия, содержащие детонирующее ВВ с собственными средствами инициирования, не снабженными 2 или более эффективными предохранительными устройствами. Предназначены для установки в ракету. Термин охватывает боеголовки для управляемых ракетных снарядов.

БОЕГОЛОВКИ РАКЕТ с разрывным или вышибным зарядом: № ООН 0370

Изделия, содержащие инертную боевую часть и небольшой заряд детонирующего или дефлагрирующего ВВ без собственных средств инициирования или с собственными средствами инициирования, снабженными 2 или более эффективными предохранительными устройствами. Предназначены для установки в ракетный двигатель для отделения инертного элемента. Термин охватывает боеголовки для управляемых ракетных снарядов.

БОЕГОЛОВКИ РАКЕТ с разрывным или вышибным зарядом: № ООН 0371

Изделия, содержащие инертную боевую часть и небольшой заряд детонирующего или дефлагрирующего ВВ, с собственными средствами инициирования, не снабженными 2 или более эффективными предохранительными устройствами. Предназначены для установки в ракетный двигатель для отделения инертного элемента. Термин охватывает боеголовки для управляемых ракетных снарядов.

БОЕГОЛОВКИ ТОРПЕД с разрывным зарядом: № ООН 0221

Изделия, содержащие детонирующее ВВ без собственных средств инициирования или с собственными средствами инициирования, снабженными 2 или более эффективными предохранительными устройствами. Предназначены для установки в торпеды.

БОЕПРИПАСЫ ДЫМОВЫЕ, снаряженные или не снаряженные разрывным, вышибным или метательным зарядом: № ООН 0015, 0016, 0303

Боеприпасы, содержащие дымопроизводящее вещество, такое как смесь кислоты хлорсульфоновой или титана тетрахлорид; или дымопроизводящий пиротехнический состав, основанный на гексахлорэтане или фосфоре красном. Если вещество само по себе не является взрывчатым, эти боеприпасы содержат также один или более из следующих компонентов: метательный заряд с капсюлем и воспламенительным зарядом; взрыватель с разрывным или вышибным зарядом. Термин охватывает дымовые гранаты.

Примечание: *Данное определение не охватывает СИГНАЛЫ ДЫМОВЫЕ, указанные отдельно*.

БОЕПРИПАСЫ ДЫМОВЫЕ С БЕЛЫМ ФОСФОРОМ, с разрывным, вышибным или метательным зарядом: № ООН 0245, 0246

Боеприпасы, содержащие белый фосфор в качестве дымопроизводящего вещества, а также один или более из следующих компонентов: метательный заряд с капсюлем и воспламенительным зарядом; взрыватель с разрывным или вышибным зарядом. Термин охватывает дымовые гранаты.

БОЕПРИПАСЫ ЗАЖИГАТЕЛЬНЫЕ, снаряженные или не снаряженные разрывным, вышибным или метательным зарядом: № ООН 0009, 0010, 0300

Боеприпасы, содержащие зажигательный состав. Если данный состав сам по себе не является взрывчатым, эти боеприпасы содержат также один или более из следующих компонентов: метательный заряд с капсюлем и воспламенительным зарядом; взрыватель с разрывным или вышибным зарядом.

БОЕПРИПАСЫ ЗАЖИГАТЕЛЬНЫЕ С БЕЛЫМ ФОСФОРОМ с разрывным, вышибным или метательным зарядом: № ООН 0243, 0244

Боеприпасы, содержащие белый фосфор в качестве зажигательного вещества, а также один или более из следующих компонентов: метательный заряд с капсюлем и воспламенительным зарядом; взрыватель с разрывным или вышибным зарядом.

БОЕПРИПАСЫ ЗАЖИГАТЕЛЬНЫЕ, снаряженные жидкостью или гелем, с разрывным, вышибным или метательным зарядом: № ООН 0247

Боеприпасы, содержащие жидкое или гелеобразное зажигательное вещество. Если зажигательное вещество само по себе не является взрывчатым, эти боеприпасы также содержат один или более из следующих компонентов: метательный заряд с капсюлем и воспламенительным зарядом; взрыватель с разрывным или вышибным зарядом.

БОЕПРИПАСЫ ИСПЫТАТЕЛЬНЫЕ: № ООН 0363

Боеприпасы, содержащие пиротехнические вещества и используемые для проверки действия или эффективности новых боеприпасов, узлов или компонентов оружия.

БОЕПРИПАСЫ ОСВЕТИТЕЛЬНЫЕ, снаряженные или не снаряженные разрывным, вышибным или метательным зарядом: № ООН 0171, 0254, 0297

Боеприпасы, предназначенные для освещения местности одиночным интенсивным источником света. Термин охватывает осветительные патроны, гранаты и снаряды, а также осветительные бомбы и бомбы для опознавания целей.

Примечание: *Термин не охватывает изделия: ПАТРОНЫ СИГНАЛЬНЫЕ; УСТРОЙСТВА СИГНАЛЬНЫЕ РУЧНЫЕ; СИГНАЛЫ БЕДСТВИЯ; РАКЕТЫ ОСВЕТИТЕЛЬНЫЕ АВИАЦИОННЫЕ; РАКЕТЫ ОСВЕТИТЕЛЬНЫЕ, ЗАПУСКАЕМЫЕ С ЗЕМЛИ, указанные отдельно*.

БОЕПРИПАСЫ ПРАКТИЧЕСКИЕ: № ООН 0362, 0488

Боеприпасы без основного разрывного заряда, но снабженные разрывным или вышибным зарядом. Обычно содержат также взрыватель и метательный заряд.

Примечание: *Термин не охватывает ГРАНАТЫ ПРАКТИЧЕСКИЕ, указанные отдельно*.

БОЕПРИПАСЫ СЛЕЗОТОЧИВЫЕ с разрывным, вышибным или метательным зарядом: № ООН 0018, 0019, 0301

Боеприпасы, содержащие слезоточивое вещество, а также один или более из следующих компонентов: пиротехническое вещество; метательный заряд с капсюлем и воспламенительным зарядом; взрыватель с разрывным или вышибным зарядом.

БОМБЫ ГЛУБИННЫЕ: № ООН 0056

Изделия, состоящие из заряда детонирующего ВВ, помещенного в цилиндр или снаряд, без средств инициирования или со средствами инициирования, снабженными 2 или более эффективными предохранительными устройствами. Предназначены для детонирования под водой.

БОМБЫ С ЛЕГКОВОСПЛАМЕНЯЮЩЕЙСЯ ЖИДКОСТЬЮ, с разрывным зарядом: № ООН 0399, 0400

Изделия, сбрасываемые с летательного аппарата и состоящие из резервуара, наполненного легковоспламеняющейся жидкостью, и разрывного заряда.

БОМБЫ с разрывным зарядом: № ООН 0034, 0035

Взрывчатые изделия, сбрасываемые с летательного аппарата, без собственных средств инициирования или с собственными средствами инициирования, снабженными 2 или более эффективными предохранительными устройствами.

БОМБЫ с разрывным зарядом: № ООН 0033, 0291

Взрывчатые изделия, сбрасываемые с летательного аппарата, с собственными средствами инициирования не снабженными 2 или более эффективными предохранительными устройствами.

ВЗРЫВАТЕЛЬ НЕДЕТОНИРУЮЩИЙ: № ООН 0101

Изделие, состоящее из хлопковых нитей, пропитанных мелкозернистым черным порохом (быстрогорящий огнепроводный шнур). Его горение сопровождается открытым пламенем, и он используется в огневых цепях для воспламенения пиротехнических средств и т.п.

ВЕЩЕСТВО ВЗРЫВЧАТОЕ БРИЗАНТНОЕ, ТИП А: № ООН 0081

Вещества, состоящие из жидких органических нитратов, таких как нитроглицерин, или смеси таких компонентов с одним или более из следующих веществ: нитроцеллюлоза; нитрат аммония или другие неорганические нитраты; нитросоединения ароматического ряда или горючие материалы, такие как древесная мука и алюминиевый порошок. Могут содержать инертные компоненты, такие как кизельгур, и примеси красителей и стабилизаторов. Эти ВВ должны быть в виде порошка, геля или эластичного материала. Термин охватывает динамит, бризантный динамит и желатин-динамит.

ВЕЩЕСТВО ВЗРЫВЧАТОЕ БРИЗАНТНОЕ, ТИП В: № ООН 0082, 0331

Вещества, включающие:

а) смесь аммония нитрата или других неорганических нитратов с ВВ типа тринитротолуола, содержащую или не содержащую другие вещества типа древесной муки и алюминиевого порошка,
б) смесь аммония нитрата или других неорганических нитратов с другими горючими веществами, не содержащими взрывчатых ингредиентов.

В обоих случаях могут содержать инертные компоненты, такие как кизельгур, и примеси красителей и стабилизаторов. Эти ВВ не должны содержать нитроглицерина, подобных ему жидких органических нитратов и хлоратов.

ВЕЩЕСТВО ВЗРЫВЧАТОЕ БРИЗАНТНОЕ, ТИП С: № ООН 0083

Вещества, состоящие из смеси калия или натрия хлората, либо калия, натрия или аммония перхлората с органическими нитросоединениями или такими горючими материалами, как древесная мука, алюминиевый порошок или углеводород. Могут содержать инертные компоненты, такие как кизельгур, примеси красителей и стабилизаторов. Эти ВВ не должны содержать нитроглицерин или подобные ему жидкие органические нитраты.

ВЕЩЕСТВО ВЗРЫВЧАТОЕ БРИЗАНТНОЕ, ТИП D: № ООН 0084

Вещества, состоящие из смеси органических нитросоединений и горючих материалов, таких как углеводороды и алюминиевый порошок. Могут содержать инертные компоненты, такие как кизельгур, и примеси красителей и стабилизаторов. Эти ВВ не должны содержать нитроглицерин, подобных ему жидких органических нитратов, аммония хлоратов и нитрата. Термин обычно охватывает пластичные ВВ.

ВЕЩЕСТВО ВЗРЫВЧАТОЕ БРИЗАНТНОЕ, ТИП Е: № ООН 0241, 0332

Вещества, состоящие из воды в качестве основного компонента и большей части аммония нитрата или других окислителей, которые могут находиться в растворе. Другие составляющие могут включать нитропроизводные например тринитротолуол, углеводороды или алюминиевый порошок. Могут содержать инертные компоненты, такие как кизельгур, и примеси красителей и стабилизаторов. Термин охватывает эмульсионные ВВ, суспензированные ВВ и водногелевые ВВ.

ВЕЩЕСТВА ВЗРЫВЧАТЫЕ ОЧЕНЬ НИЗКОЙ ЧУВСТВИТЕЛЬНОСТИ (ВВ ОНЧ), Н.У.К.: № ООН 0482

Вещества, представляющие опасность взрыва массой, но обладающие столь низкой чувствительностью, что имеется весьма малая вероятность инициирования или перехода от горения к детонации при нормальных условиях перевозки, а также прошедшие испытания серии 5.

ИЗДЕЛИЯ ВЗРЫВЧАТЫЕ ЧРЕЗВЫЧАЙНО НИЗКОЙ ЧУВСТВИТЕЛЬНОСТИ (ИЗДЕЛИЯ ЧНЧ): № ООН 0486

Изделия, содержащие только детонирующие вещества чрезвычайно низкой чувствительности, которые демонстрируют ничтожно малую вероятность случайного инициирования или распространения взрыва при нормальных условиях перевозки и прошедшие испытания серии 7.

ВЕЩЕСТВ ВЗРЫВЧАТЫХ ОБРАЗЦЫ, кроме инициирующих ВВ: № ООН 0190

Новые или существующие взрывчатые вещества или изделия, еще не отнесенные к какому-либо наименованию в таблице А главы 3.2 и перевозимые в соответствии с

инструкциями компетентного органа и, как правило, в небольших количествах, в частности для целей испытаний, классификации, исследований и конструкторских разработок или контроля качества, либо в качестве коммерческих образцов.

Примечание: *Термин не охватывает взрывчатых веществ и изделий, которые уже отнесены к другому наименованию в таблице А главы 3.2.*

ВЕЩЕСТВО ВЗРЫВЧАТОЕ МЕТАТЕЛЬНОЕ, ЖИДКОЕ: № ООН 0495, 0497

Вещество, состоящее из дефлагрирующего жидкого ВВ, используемое для вышибания.

ВЕЩЕСТВО ВЗРЫВЧАТОЕ МЕТАТЕЛЬНОЕ, ТВЕРДОЕ: № ООН 0498, 0499, 0501

Вещество, состоящее из дефлагрирующего твердого ВВ, используемое для вышибания.

ВОСПЛАМЕНИТЕЛИ: № ООН 0121, 0314, 0315, 0325, 0454

Изделия, содержащие одно или более ВВ и предназначенные для возбуждения дефлаграции в цепи взрывания. Могут приводиться в действие химическим, электрическим или механическим способами.

Примечание*:* *Термин не охватывает следующие изделия, указанные отдельно: ШНУР ОГНЕПРОВОДНЫЙ; ЗАПАЛ ТРУБЧАТЫЙ; ЗАПАЛ МГНОВЕННОГО ДЕЙСТВИЯ, НЕДЕТОНИРУЮЩИЙ; ТРУБКИ ЗАЖИГАТЕЛЬНЫЕ; ВОСПЛАМЕНИТЕЛИ ОГНЕПРОВОДНОГО ШНУРА; КАПСЮЛИ-ВОСПЛАМЕНИТЕЛИ; ВТУЛКИ КАПСЮЛЬНЫЕ, указанные отдельно.*

ВОСПЛАМЕНИТЕЛИ ОГНЕПРОВОДНОГО ШНУРА: № ООН 0131

Изделия различной конструкции, приводимые в действие трением, ударом или электрическим способом. Используются для воспламенения безопасного огнепроводного шнура.

ВТУЛКИ КАПСЮЛЬНЫЕ: № ООН 0319, 0320, 0376

Изделия, состоящие из первичного средства воспламенения и вспомогательного заряда дефлагрирующего ВВ, такого как черный порох. Используются для воспламенения метательного заряда в артиллерийской гильзе и т.д.

ГЕКСАТОНАЛ: № ООН 0393

Вещество, состоящее из однородной смеси циклотриметилентринитрамина (RDX), тринитротолуола (ТНТ) и алюминия.

ГЕКСОЛИТ (ГЕКСОТОЛ) сухой или увлажненный с массовой долей воды менее 15%: № ООН 0118

Вещество, состоящее из однородной смеси циклотриметилентринитрамина (RDX) и тринитротолуола (ТНТ). Термин охватывает "Состав В".

ГИЛЬЗЫ ПАТРОННЫЕ ПУСТЫЕ С КАПСЮЛЕМ: № ООН 0379, 0055

Изделия, состоящие из патронной гильзы из металла, пластмассы или другого не воспламеняющегося материала, в которых единственным взрывчатым компонентом является капсюль.

ГИЛЬЗЫ СГОРАЕМЫЕ ПУСТЫЕ БЕЗ КАПСЮЛЯ: № ООН 0447, 0446

Изделия, состоящие из патронной гильзы, изготовленной частично или полностью из нитроцеллюлозы.

ГРАНАТЫ ПРАКТИЧЕСКИЕ ручные или ружейные: № ООН 0110, 0372, 0318, 0452

Изделия без основного разрывного заряда, предназначенные для метания вручную или с помощью ружейного гранатомета. Содержат капсюльное устройство и могут иметь пристрелочный разрывной заряд.

ГРАНАТЫ ручные или ружейные с разрывным зарядом: № ООН 0284, 0285

Изделия, предназначенные для метания вручную или с помощью ружейного гранатомета. Не имеют средств инициирования или имеют средства инициирования, снабженные 2 или более эффективными предохранительными устройствами.

ГРАНАТЫ ручные или ружейные с разрывным зарядом: № ООН 0292, 0293

Изделия, предназначенные для метания вручную или с помощью ружейного гранатомета. Имеют средства инициирования, не снабженные 2 или более эффективными предохранительными устройствами.

ДВИГАТЕЛИ РАКЕТНЫЕ: № ООН 0186, 0280, 0281

Изделия, состоящие из заряда ВВ обычно в форме твердого метательного вещества, помещенного в цилиндр с одним или более соплами. Предназначены для приведения в движение ракет и управляемых ракетных снарядов.

ДВИГАТЕЛИ РАКЕТНЫЕ ЖИДКОСТНЫЕ, ЗАПРАВЛЕННЫЕ ТОПЛИВОМ: № ООН 0395, 0396

Изделия, состоящие из цилиндра с одним или более соплами, заправленного жидким топливом. Предназначены для приведения в движение ракет или управляемых ракетных снарядов.

ДВИГАТЕЛИ РАКЕТНЫЕ С ГИПЕРГОЛИЧЕСКОЙ ЖИДКОСТЬЮ с вышибным зарядом или без него: № ООН 0322, 0250

Изделия, содержащие гиперголическое топливо, помещенное в цилиндре с одним или несколькими соплами. Предназначены для приведения в движение ракет или управляемых ракетных снарядов.

ДЕТОНАТОРЫ ВТОРИЧНЫЕ без первичного детонатора: № ООН 0042, 0283

Изделия, состоящие из заряда детонирующего ВВ без средств инициирования. Используются для усиления инициирующего воздействия детонаторов или детонирующего шнура.

ДЕТОНАТОРЫ ВТОРИЧНЫЕ С ПЕРВИЧНЫМ ДЕТОНАТОРОМ: № ООН 0225, 0268

Изделия, состоящие из заряда детонирующего ВВ со средствами инициирования. Используются для усиления инициирующего воздействия детонаторов или детонирующего шнура.

ДЕТОНАТОРЫ ДЛЯ БОЕПРИПАСОВ: № ООН 0073, 0364, 0365, 0366

Изделия, состоящие из небольшой металлической или пластиковой трубки, содержащей ВВ, такие как свинца азид, ПЭТН или комбинации ВВ. Предназначены для возбуждения цепи детонации.

ДЕТОНАТОРЫ НЕЭЛЕКТРИЧЕСКИЕ для взрывных работ: № ООН 0029, 0267, 0455

Изделия, специально предназначенные для инициирования бризантных ВВ. Эти детонаторы могут быть сконструированы для мгновенной детонации или могут содержать замедлители. Неэлектрические детонаторы приводятся в действие такими средствами, как детонационная трубка, запальная трубка, безопасный огнепроводный шнур, другие воспламеняющие устройства или гибкий детонирующий шнур. Сюда относятся детонационные реле без детонирующего шнура.

ДЕТОНАТОРОВ СБОРКИ НЕЭЛЕКТРИЧЕСКИЕ для взрывных работ: № ООН 0360, 0361, 0500

Неэлектрические детонаторы, собранные вместе и инициируемые такими средствами, как безопасный огнепроводный шнур, детонационная трубка, запальная трубка или детонирующий шнур. Могут быть мгновенного действия или включать замедлители. Сюда относятся детонационные реле, включающие в себя детонирующий шнур.

ДЕТОНАТОРЫ ЭЛЕКТРИЧЕСКИЕ для взрывных работ: № ООН 0030, 0255, 0456

Изделия, специально предназначенные для инициирования бризантных ВВ. Эти детонаторы могут быть сконструированы для мгновенной детонации или могут содержать замедлители. Электрические детонаторы приводятся в действие электрическим током.

ЗАКЛЕПКИ ВЗРЫВЧАТЫЕ: № ООН 0174

Изделия, состоящие из небольшого заряда ВВ внутри металлической заклепки.

ЗАПАЛ трубчатый в металлической оболочке: № ООН 0103

Изделие, состоящее из металлической трубки с сердцевиной в виде дефлагрирующего ВВ.

ЗАРЯДЫ ВЗРЫВЧАТЫЕ ПРОМЫШЛЕННЫЕ без детонатора: № ООН 0442, 0443, 0444, 0445

Изделия, состоящие из заряда детонирующего ВВ без средств инициирования. Используются для сварки, соединения и штамповки взрывом и в других технологических процессах.

ЗАРЯДЫ ДОПОЛНИТЕЛЬНЫЕ ВЗРЫВЧАТЫЕ: № ООН 0060

Изделия, состоящие из небольшого съемного детонатора вторичного, помещенного в полости снаряда между взрывателем и разрывным зарядом.

ЗАРЯДЫ КУМУЛЯТИВНЫЕ ГИБКИЕ, УДЛИНЕННЫЕ: № ООН 0237, 0288

Изделия, включающие сердечник из детонирующего ВВ V-образного сечения, покрытый гибкой оболочкой.

ЗАРЯДЫ КУМУЛЯТИВНЫЕ без детонатора: № ООН 0059, 0439, 0440, 0441

Изделия, состоящие из оболочки, заключающей в себе заряд детонирующего ВВ, с вогнутой полостью, покрытой твердым материалом, без средств инициирования. Предназначены для получения сильного пробивного кумулятивного эффекта.

ЗАРЯДЫ МЕТАТЕЛЬНЫЕ: № ООН 0271, 0272, 0415, 0491

Изделия, состоящие из метательного заряда в любой физической форме, в корпусе или без корпуса, используемые в качестве компонента ракетных двигателей или для уменьшения лобового сопротивления снаряда.

ЗАРЯДЫ МЕТАТЕЛЬНЫЕ ДЛЯ ОРУДИЙ: № ООН 0242, 0279, 0414

Заряды метательных ВВ любой физической формы для орудийных боеприпасов раздельного заряжания.

ЗАРЯДЫ ПОДРЫВНЫЕ: № ООН 0048

Изделия, содержащие заряд детонирующего ВВ в корпусе из картона, пластмассы, металла или другого материала. Изделия без средств инициирования или со средствами инициирования, снабженными 2 или более эффективными предохранительными устройствами.

Примечание: *Термин не охватывает следующие изделия: БОМБЫ, МИНЫ, СНАРЯДЫ, указанные отдельно*.

ЗАРЯДЫ РАЗРЫВНЫЕ взрывчатые: № ООН 0043

Изделия, состоящие из небольшого заряда ВВ и предназначенные для разрыва оболочки снарядов и других боеприпасов с целью рассеивания их содержимого.

ЗАРЯДЫ РАЗРЫВНЫЕ ПЛАСТИФИЦИРОВАННЫЕ: № ООН 0457, 0458, 0459, 0460

Изделия, содержащие пластифицированный заряд детонирующего ВВ и имеющие специальную форму, без оболочки и без средств инициирования. Предназначены для использования в качестве компонентов боеприпасов, таких как боеголовки.

ИЗДЕЛИЯ ПИРОТЕХНИЧЕСКИЕ для технических целей: № ООН 0428, 0429, 0430, 0431, 0432

Изделия, содержащие пиротехнические вещества и используемые в технических целях: для выделения тепла и газов, производства сценических эффектов и т.д.

Примечание: *Термин не охватывает следующие изделия: все виды боеприпасов; ПАТРОНЫ СИГНАЛЬНЫЕ; РЕЗАКИ КАБЕЛЬНЫЕ ВЗРЫВЧАТЫЕ; СРЕДСТВА ПИРОТЕХНИЧЕСКИЕ; РАКЕТЫ ОСВЕТИТЕЛЬНЫЕ АВИАЦИОННЫЕ; РАКЕТЫ ОСВЕТИТЕЛЬНЫЕ, ЗАПУСКАЕМЫЕ С ЗЕМЛИ; УСТРОЙСТВА РАСЦЕПЛЕНИЯ ВЗРЫВЧАТЫЕ; ЗАКЛЕПКИ ВЗРЫВЧАТЫЕ; УСТРОЙСТВА СИГНАЛЬНЫЕ РУЧНЫЕ; СИГНАЛЫ БЕДСТВИЯ; ПЕТАРДЫ ЖЕЛЕЗНОДОРОЖНЫЕ ВЗРЫВЧАТЫЕ; СИГНАЛЫ ДЫМОВЫЕ, указанные отдельно*.

ИЗДЕЛИЯ ПИРОФОРНЫЕ: № ООН 0380

Изделия, содержащие пирофорное вещество (способное к самовоспламенению на воздухе) и взрывчатое вещество или компонент. Термин не охватывает изделия, содержащие фосфор белый.

КАПСЮЛИ-ВОСПЛАМЕНИТЕЛИ: № ООН 0044, 0377, 0378

Изделия, состоящие из металлического или пластмассового колпачка, содержащего небольшое количество смеси, легковоспламеняющейся при ударе. Используются как воспламеняющие элементы в патронах для стрелкового оружия и в ударных средствах воспламенения метательных зарядов.

МИНЫ с разрывным зарядом: № ООН 0137, 0138

Изделия, обычно состоящие из металлической или композиционной емкости, заполненной детонирующим ВВ, без средств инициирования или со средствами инициирования, снабженными 2 или более эффективными предохранительными устройствами. Предназначены для срабатывания при проходе судов, транспортных средств или людей. Термин охватывает " Торпеды бангалорские ".

МИНЫ с разрывным зарядом: № ООН 0136, 0294

Изделия, обычно состоящие из металлической или композиционной емкости, заполненной детонирующим ВВ, со средствами инициирования, не снабженными 2 или более эффективными предохранительными устройствами. Предназначены для срабатывания при проходе судов, транспортных средств или людей. Термин охватывает "бангалорские торпеды".

ОКТОЛИТ (ОКТОЛ) сухой или увлажненный с массовой долей воды менее 15%: № ООН 0266

Вещество, состоящее из однородной смеси циклотетраметилентетранитрамина (HMX) и тринитротолуола (ТНТ).

ОКТОНАЛ: № ООН 0496

Вещество, состоящее из однородной смеси циклотетраметилентетранитрамина (HMX), тринитротолуола (ТНТ) и алюминия.

ПАТРОНЫ ДЛЯ ЗАПУСКА МЕХАНИЗМОВ: № ООН 0275, 0276, 0323, 0381

Изделия, предназначенные для производства механического действия. Состоят из гильзы, содержащей заряд дефлагрирующего ВВ, и средств воспламенения.
Газовые продукты дефлаграции вызывают линейное или вращательное движение либо функционирование диафрагм, клапанов или переключателей, либо выталкивание сцепных устройств или выбрасывание тушащих агентов.

ПАТРОНЫ ДЛЯ НЕФТЕСКВАЖИН: № ООН 0277, 0278

Изделия с оболочкой из тонкого картона, металла или других материалов, содержащие только метательное взрывчатое вещество, которое выталкивает твердый снаряд для перфорации обсадных труб нефтескважин.

Примечание: *Термин не охватывает ЗАРЯДЫ КУМУЛЯТИВНЫЕ, указанные отдельно*.

ПАТРОНЫ ДЛЯ ОРУЖИЯ С ИНЕРТНЫМ СНАРЯДОМ: № ООН 0012, 0328, 0339, 0417.

Боеприпасы, состоящие из снаряда без разрывного заряда, но с метательным зарядом с капсюлем или без него. Изделия могут включать трассер при условии, что преобладающую опасность представляет метательный заряд.

ПАТРОНЫ ДЛЯ ОРУЖИЯ с разрывным зарядом: № ООН 0006, 0321, 0412

Боеприпасы, состоящие из снаряда с разрывным зарядом без средств инициирования или со средствами инициирования, не снабженными 2 или более эффективными предохранительными устройствами, и метательного заряда с капсюлем или без него. Термин охватывает окончательно или неокончательно снаряженные боеприпасы и боеприпасы раздельного заряжания, если компоненты упакованы совместно.

ПАТРОНЫ ДЛЯ ОРУЖИЯ с разрывным зарядом: № ООН 0005, 0007, 0348

Боеприпасы, состоящие из снаряда с разрывным зарядом со средствами инициирования, не снабженными 2 или более эффективными предохранительными устройствами, и метательного заряда с капсюлем или без него. Термин охватывает окончательно или неокончательно снаряженные боеприпасы и боеприпасы раздельного заряжания, если компоненты упакованы совместно.

ПАТРОНЫ ДЛЯ ОРУЖИЯ ХОЛОСТЫЕ: № ООН 0326, 0413, 0327, 0338, 0014

Боеприпасы, состоящие из закрытой гильзы с центральным или кольцевым капсюлем и зарядом бездымного или черного пороха, но без пули или снаряда. Издают сильный звук и используются для учений, салютов, в качестве метательного заряда, в стартовых пистолетах и т.д. Термин охватывает холостые боеприпасы.

ПАТРОНЫ ДЛЯ СТРЕЛКОВОГО ОРУЖИЯ: № ООН 0417, 0339, 0012

Боеприпасы, состоящие из гильзы с центральным или кольцевым капсюлем и содержащие как метательный заряд, так и твердый снаряд. Предназначены для стрельбы из оружия калибром не более 19,1 мм. Это определение включает ружейные патроны любого калибра.

Примечание: *Термин не охватывает изделий ПАТРОНЫ ДЛЯ СТРЕЛКОВОГО ОРУЖИЯ ХОЛОСТЫЕ, указанных отдельно, а также некоторых патронов для стрелкового оружия, указанных в рубрике ПАТРОНЫ ДЛЯ ОРУЖИЯ С ИНЕРТНЫМ СНАРЯДОМ.*

ПАТРОНЫ ДЛЯ СТРЕЛКОВОГО ОРУЖИЯ ХОЛОСТЫЕ: № ООН 0014, 0327, 0338

Боеприпасы, состоящие из закрытой гильзы с центральным или кольцевым капсюлем и зарядом бездымного или черного пороха. Гильзы не содержат пули или снаряда. Предназначены для стрельбы из оружия калибром не более 19,1 мм, служат для издания сильного звука и используются для учений, салютов, в качестве метательного заряда, в стартовых пистолетах и т.д.

ПАТРОНЫ ОСВЕТИТЕЛЬНЫЕ: № ООН 0049, 0050

Изделия, состоящие из гильзы, капсюля и осветительного состава в едином комплекте, готовом для выстрела.

ПАТРОНЫ СИГНАЛЬНЫЕ: № ООН 0054, 0312, 0405

Изделия, предназначенные для стрельбы цветными сигнальными ракетами или другими сигнальными средствами из сигнальных пистолетов и т.п.

ПЕНТОЛИТ сухой или увлажненный с массовой долей воды менее 15%: № ООН 0151
Вещество, состоящее из однородной смеси пентаэритриттетранитрата (ПЭТН) с тринитротолуолом (ТНТ).

ПЕТАРДЫ ЖЕЛЕЗНОДОРОЖНЫЕ ВЗРЫВЧАТЫЕ: № ООН 0192, 0193, 0492, 0493

Изделия, содержащие пиротехническое вещество, которое взрывается с сильным звуком при раздавливании изделия. Предназначены для установки на рельсы.

ПОРОХ БЕЗДЫМНЫЙ: № ООН 0160, 0161

Вещество на нитроцеллюлозной основе, используемое как метательное ВВ. Термин охватывает метательные ВВ однокомпонентные (только нитроцеллюлоза), двухкомпонентные (нитроцеллюлоза и нитроглицерин) и трехкомпонентные (нитроцеллюлоза, нитроглицерин, нитрогуанидин).

Примечание: *Литые, прессованные или картузные заряды бездымного пороха указаны в рубрике ЗАРЯДЫ МЕТАТЕЛЬНЫЕ или ЗАРЯДЫ МЕТАТЕЛЬНЫЕ ДЛЯ ОРУДИЙ.*

ПОРОХ В БРИКЕТАХ (ПАСТА ПОРОХОВАЯ) ПРОПИТАННЫЙ не менее 17% спирта по массе, или **ПОРОХ В БРИКЕТАХ (ПАСТА ПОРОХОВАЯ) УВЛАЖНЕННЫЙ** с массовой долей воды не менее 25%: № ООН 0433, 0159

Вещество, состоящее из нитроцеллюлозы, пропитанной не более 60% нитроглицерина или других жидких органических нитратов или их смесей.

ПОРОХ ДЛЯ ПИРОТЕХНИЧЕСКИХ ИЗДЕЛИЙ: № ООН 0094, 0305

Пиротехническое вещество, которое при воспламенении дает яркий свет.

ПОРОХ ДЫМНЫЙ (ПОРОХ ЧЕРНЫЙ), гранулированный или в порошке: № ООН 0027

Вещество, состоящее из однородной смеси древесного угля или другого углерода и калия нитрата или натрия нитрата с добавлением или без добавления серы.

ПОРОХ ДЫМНЫЙ (ПОРОХ ЧЕРНЫЙ) ПРЕССОВАННЫЙ или ПОРОХ ДЫМНЫЙ (ПОРОХ ЧЕРНЫЙ) В ШАШКАХ: № ООН 0028

Вещество, состоящее из дымного пороха в шашках.

РАКЕТЫ, ЗАПРАВЛЕННЫЕ ЖИДКИМ ТОПЛИВОМ, с разрывным зарядом: № ООН 0397, 0398

Изделия, состоящие из цилиндра с одним или более соплами, заполненного жидким топливом, и боеголовки. Термин охватывает управляемые ракетные снаряды.

РАКЕТЫ ОСВЕТИТЕЛЬНЫЕ АВИАЦИОННЫЕ: № ООН 0093, 0403, 0404, 0420, 0421

Изделия, содержащие пиротехнические вещества, сбрасываемые с летательного аппарата и предназначенные для освещения, опознавания, сигнализации или предупреждения.

РАКЕТЫ ОСВЕТИТЕЛЬНЫЕ, ЗАПУСКАЕМЫЕ С ЗЕМЛИ: № ООН 0092, 0418, 0419

Изделия, содержащие пиротехнические вещества и предназначенные для использования в наземных условиях для освещения, опознавания, сигнализации или предупреждения.

РАКЕТЫ с вышибным зарядом: № ООН 0436, 0437, 0438

Изделия, состоящие из ракетного двигателя и заряда для выброса полезной нагрузки из головной части ракеты. Термин охватывает управляемые ракетные снаряды.

РАКЕТЫ с инертной головкой: № ООН 0183, 0502

Изделия, состоящие из ракетного двигателя и инертной головки. Термин охватывает управляемые ракетные снаряды.

РАКЕТЫ с разрывным зарядом: № ООН 0181, 0182

Изделия, состоящие из ракетного двигателя и боеголовки без средств инициирования или со средствами инициирования, снабженными 2 или более эффективными предохранительными устройствами. Термин охватывает управляемые ракетные снаряды.

РАКЕТЫ с разрывным зарядом: № ООН 0180, 0295

Изделия, состоящие из ракетного двигателя и боеголовки со средствами инициирования, не снабженными 2 или более эффективными предохранительными устройствами. Термин охватывает управляемые ракетные снаряды.

РАКЕТЫ ТРОСОМЕТАТЕЛЬНЫЕ: № ООН 0238, 0240, 0453

Изделия, состоящие из ракетного двигателя и предназначенные для метания троса.

РЕЗАКИ КАБЕЛЬНЫЕ ВЗРЫВЧАТЫЕ: № ООН 0070

Изделия, состоящие из режущего устройства, ударяющего о наковальню в результате взрыва небольшого заряда дефлагрирующего ВВ.

СИГНАЛЫ БЕДСТВИЯ судовые: № ООН 0194, 0195, 0505, 0506

Изделия, содержащие пиротехническое вещество и предназначенные для подачи сигналов посредством звука, огня, дыма или их комбинации.

СИГНАЛЫ ДЫМОВЫЕ: № ООН 0196, 0197, 0313, 0487, 0507

Изделия, содержащие пиротехнические вещества, которые выделяют дым. Кроме того, могут содержать устройства для издания звуковых сигналов.

СИГНАЛЫ ЗВУКОВЫЕ ВЗРЫВЧАТЫЕ: № ООН 0374, 0375

Изделия, состоящие из заряда детонирующего ВВ без средств инициирования или со средствами инициирования, снабженными 2 или более эффективными предохранительными устройствами. Сбрасываются с судов и приводятся в действие, когда достигают определенной глубины или морского дна.

СИГНАЛЫ ЗВУКОВЫЕ ВЗРЫВЧАТЫЕ: № ООН 0204, 0296

Изделия, состоящие из заряда детонирующего ВВ со средствами инициирования, не снабженными 2 или более эффективными предохранительными устройствами. Сбрасываются с судов и приводятся в действие, когда достигают определенной глубины или морского дна.

СНАРЯДЫ инертные с трассером: № ООН 0345, 0424, 0425

Изделия, такие как снаряды, пули, гранаты или мины, которые выстреливаются из пушки или другого орудия, винтовки или другого стрелкового оружия.

СНАРЯДЫ ПЕРФОРАТОРНЫЕ для нефтескважин без детонатора: № ООН 0124, 0494

Изделия, состоящие из стальной трубки или металлической ленты с включенными в них кумулятивными зарядами, соединенными детонирующим шнуром, без собственных средств инициирования.

СНАРЯДЫ с разрывным зарядом: № ООН 0168, 0169, 0344

Изделия, такие как снаряды, пули, гранаты или мины, которые выстреливаются из пушки или другого орудия. Не имеют средств инициирования или имеют средства инициирования, снабженные 2 или более эффективными предохранительными устройствами.

СНАРЯДЫ с разрывным зарядом: № ООН 0167, 0324

Изделия, такие как снаряды, пули, гранаты или мины, которые выстреливаются из пушки или другого орудия. Имеют средства инициирования, не снабженные 2 или более эффективными предохранительными устройствами.

СНАРЯДЫ с разрывным или вышибным зарядом: № ООН 0346, 0347

Изделия, такие как снаряды, пули, гранаты, которые выстреливаются из пушки или другого орудия. Не имеют собственных средств инициирования или имеют собственные средства инициирования, снабженные 2 или более эффективными предохранительными устройствами. Используются для выброса красящих элементов с целью коррекции стрельбы или для разбрасывания других инертных материалов.

СНАРЯДЫ с разрывным или вышибным зарядом: № ООН 0426, 0427

Изделия, такие как пули или гранаты, которые выстреливаются из пушки или другого орудия. Имеют средства инициирования, не снабженные 2 или более эффективными предохранительными устройствами. Используются для выброса красящих элементов с целью коррекции стрельбы или для разбрасывания других инертных материалов.

СНАРЯДЫ с разрывным или вышибным зарядом: № ООН 0434, 0435

Изделия, такие как снаряды, пули или гранаты, которые выстреливаются из пушки или другого орудия, винтовки или другого стрелкового оружия. Используются для выброса красящих элементов с целью коррекции стрельбы или для разбрасывания других инертных материалов.

СРЕДСТВА ПИРОТЕХНИЧЕСКИЕ: № ООН 0333, 0334, 0335, 0336, 0337

Пиротехнические изделия, предназначенные для устройства фейерверков.

ТОРПЕДЫ ВЗРЫВЧАТЫЕ для нефтескважин без детонатора: № ООН 0099

Изделия, состоящие из заряда детонирующего ВВ, помещенного в гильзу, без средств инициирования. Используются для разрушения скальной породы вокруг бурового ствола для облегчения выхода нефти на поверхность.

ТОРПЕДЫ С ЖИДКИМ ТОПЛИВОМ с инертной головкой: № ООН 0450

Изделия, снабженные жидкостной взрывчатой приводной системой для движения торпеды в воде, и инертной головкой.

ТОРПЕДЫ С ЖИДКИМ ТОПЛИВОМ, снаряженные или не снаряженные разрывным зарядом: № ООН 0449

Изделия, снабженные жидкостной взрывчатой приводной системой для движения торпеды в воде, с боеголовкой или без нее; или снабженные жидкостной невзрывчатой приводной системой для движения торпеды в воде, с боеголовкой.

ТОРПЕДЫ с разрывным зарядом: № ООН 0451

Изделия, снабженные невзрывчатой приводной системой для движения торпеды под водой, с боеголовкой без собственных средств инициирования или с собственными средствами инициирования, снабженными 2 или более эффективными предохранительными устройствами.

ТОРПЕДЫ с разрывным зарядом: № ООН 0329

Изделия, снабженные взрывчатой приводной системой для движения торпеды под водой, с боеголовкой без средств инициирования или со средствами инициирования, снабженными 2 или более эффективными предохранительными устройствами.

ТОРПЕДЫ с разрывным зарядом: № ООН 0330

Изделия, снабженные взрывчатой или невзрывчатой приводной системой для движения торпеды под водой, с боеголовкой, имеющей средства инициирования, не снабженные 2 или более эффективными предохранительными устройствами.

ТРАССЕРЫ ДЛЯ БОЕПРИПАСОВ: № ООН 0212, 0306

Герметичные изделия, содержащие пиротехнические вещества и предназначенные для обозначения траектории снаряда (пули).

ТРИТОНАЛ: № ООН 0390

Вещество, состоящее из смеси тринитротолуола (ТНТ) и алюминия.

ТРУБКИ ДЕТОНАЦИОННЫЕ: № ООН 0106, 0107, 0257, 0367

Изделия, содержащие взрывчатые компоненты, предназначенные для возбуждения детонации в боеприпасах. Содержат механические, электрические, химические или гидростатические компоненты для инициирования детонации. Обычно имеют защитные элементы.

ТРУБКИ ДЕТОНАЦИОННЫЕ с защитными элементами: № ООН 0408, 0409, 0410

Изделия, содержащие взрывчатые компоненты, предназначенные для возбуждения детонации в боеприпасах. Содержат механические, электрические, химические или гидростатические компоненты для инициирования детонации. Детонационные трубки должны иметь 2 или более эффективных защитных элементов.

ТРУБКИ ЗАЖИГАТЕЛЬНЫЕ: № ООН 0316, 0317, 0368

Изделия, содержащие первичные ВВ, предназначенные для возбуждения дефлаграции в боеприпасах. Содержат механические, электрические, химические или гидростатические компоненты для возбуждения дефлаграции. Обычно имеют защитные элементы.

УСТРОЙСТВА ВОДОАКТИВИРУЕМЫЕ с разрывным, вышибным или метательным зарядом: № ООН 0248, 0249

Изделия, которые приводятся в действие в результате химической реакции содержимого с водой.

УСТРОЙСТВА ГАЗОНАПОЛНИТЕЛЬНЫЕ НАДУВНЫХ ПОДУШЕК или МОДУЛИ НАДУВНЫХ ПОДУШЕК или **УСТРОЙСТВА ПРЕДВАРИТЕЛЬНОГО НАТЯЖЕНИЯ РЕМНЕЙ БЕЗОПАСНОСТИ**: № ОНН 0503

Изделия, содержащие пиротехнические вещества и используемые в качестве аварийных надувных подушек или ремней безопасности на транспортных средствах.

УСТРОЙСТВА СИГНАЛЬНЫЕ РУЧНЫЕ: № ООН 0191, 0373

Портативные устройства, содержащие пиротехнические вещества для подачи визуальных или предупреждающих сигналов. Термин охватывает небольшие осветительные ракеты, запускаемые с земли, такие как автодорожные сигнальные факелы или железнодорожные пиропатроны, а также портативные сигналы бедствия.

УСТРОЙСТВА РАСЦЕПЛЕНИЯ ВЗРЫВЧАТЫЕ: № ООН 0173

Изделия, состоящие из небольшого заряда ВВ со средствами инициирования, а также стержней или звеньев. Разрывают стержни или звенья для быстрого расцепления оборудования.

ФОТОАВИАБОМБЫ: № ООН 0038

Изделия, сбрасываемые с летательного аппарата для обеспечения короткого интенсивного освещения объектов фотографирования. Содержат заряд детонирующего ВВ без собственных средств инициирования или со средствами инициирования, снабженными 2 или более эффективными предохранительными устройствами.

ФОТОАВИАБОМБЫ: № ООН 0037

Взрывчатые изделия, сбрасываемые с летательного аппарата для обеспечения короткого интенсивного освещения объектов фотографирования. Содержат заряд детонирующего ВВ с собственными средствами инициирования, не снабженными 2 или более эффективными предохранительными устройствами.

ФОТОАВИАБОМБЫ: № ООН 0039, 0299

Взрывчатые изделия, сбрасываемые с летательного аппарата для обеспечения короткого интенсивного освещения объектов фотографирования. Содержат фотоосветительный состав.

ШНУР ДЕТОНИРУЮЩИЙ гибкий: № ООН 0065, 0289

Изделие, состоящее из сердечника в виде детонирующего ВВ в оболочке из штапельной ткани с полимерным или иным покрытием. Если штапельная ткань защищена от просеивания, покрытия не требуется.

ШНУР (ЗАПАЛ) ДЕТОНИРУЮЩИЙ в металлической оболочке: № ООН 0102, 0290

Изделие, состоящее из сердечника в виде детонирующего ВВ в трубчатой оболочке из мягкого металла, с полимерным покрытием или без него.

ШНУР (ЗАПАЛ) ДЕТОНИРУЮЩИЙ СЛАБОГО ДЕЙСТВИЯ в металлической оболочке: № ООН 0104

Изделие, состоящее из сердечника в виде детонирующего ВВ в трубчатой оболочке из мягкого металла, с защитным покрытием или без него. Сердечник содержит достаточно малое количество ВВ, что обеспечивает незначительное внешнее проявление при его воспламенении.

ШНУР ОГНЕПРОВОДНЫЙ: № ООН 0066

Изделие, состоящее из текстильных нитей, покрытых черным порохом или другим быстрогорящим пиротехническим составом, и гибкой защитной оболочки; или сердечника в виде черного пороха, покрытого мягким тканым материалом. Горение распространяется постепенно по длине шнура с наружным пламенем. Изделие используется для передачи воспламенения от устройства к заряду или капсюлю.

ШНУР ОГНЕПРОВОДНЫЙ БЕЗОПАСНЫЙ: № ООН 0105

Изделие, состоящее из сердечника в виде мелкозернистого дымного пороха, помещенного в оболочку из мягкого тканого материала, с одним или более наружным защитным покрытием. При воспламенении горит с установленной скоростью без внешнего взрывного эффекта.

ЭЛЕМЕНТЫ ЦЕПИ ВЗРЫВАНИЯ Н.У.К.: № ООН 0382, 0383, 0384, 0461

Изделия, содержащие взрывчатое вещество и предназначенные для передачи детонации или дефлаграции по цепи взрывания.

2.2.1.2 Вещества и изделия, не допускаемые к перевозке

2.2.1.2.1 Взрывчатые вещества, обладающие чрезмерной чувствительностью в соответствии с критериями, указанными в части I Руководства по испытаниям и критериям, или способные к самопроизвольной реакции, а также взрывчатые вещества и изделия, которые нельзя отнести к какому-либо наименованию или к какой-либо позиции "н.у.к.", перечисленным в таблице А главы 3.2, к перевозке не допускаются.

2.2.1.2.2 Вещества группы совместимости А к перевозке железнодорожным транспортом не допускаются (1.1 А, № ООН 0074, 0113, 0114, 0129, 0130, 0135, 0224 и 0473).

Изделия группы совместимости К к перевозке не допускаются (1.2К, № ООН 0020, и 1.3К, № ООН 0021).

2.2.1.3 Перечень сводных позиций

Классификационный код (см. п. 2.2.1.1.4)	Номер ООН	Наименование вещества или изделия
1.1A	0473	ВЕЩЕСТВА ВЗРЫВЧАТЫЕ, Н.У.К. (к перевозке железнодорожным транспортом не допускаются, см. п. 2.2.1.2.2)
1.1B	0461	ЭЛЕМЕНТЫ ЦЕПИ ВЗРЫВАНИЯ, Н.У.К.
1.1C	0474	ВЕЩЕСТВА ВЗРЫВЧАТЫЕ, Н.У.К.
	0497	ВЕЩЕСТВО ВЗРЫВЧАТОЕ МЕТАТЕЛЬНОЕ ЖИДКОЕ
	0498	ВЕЩЕСТВО ВЗРЫВЧАТОЕ МЕТАТЕЛЬНОЕ ТВЕРДОЕ
	0462	ИЗДЕЛИЯ ВЗРЫВЧАТЫЕ, Н.У.К.
1.1D	0475	ВЕЩЕСТВА ВЗРЫВЧАТЫЕ, Н.У.К.
	0463	ИЗДЕЛИЯ ВЗРЫВЧАТЫЕ, Н.У.К.
1.1E	0464	ИЗДЕЛИЯ ВЗРЫВЧАТЫЕ, Н.У.К.
1.1F	0465	ИЗДЕЛИЯ ВЗРЫВЧАТЫЕ, Н.У.К.
1.1G	0476	ВЕЩЕСТВА ВЗРЫВЧАТЫЕ, Н.У.К.
1.1L	0357	ВЕЩЕСТВА ВЗРЫВЧАТЫЕ, Н.У.К.
	0354	ИЗДЕЛИЯ ВЗРЫВЧАТЫЕ, Н.У.К.
1.2B	0382	ЭЛЕМЕНТЫ ЦЕПИ ВЗРЫВАНИЯ, Н.У.К.
1.2C	0466	ИЗДЕЛИЯ ВЗРЫВЧАТЫЕ, Н.У.К.
1.2D	0467	ИЗДЕЛИЯ ВЗРЫВЧАТЫЕ, Н.У.К.
1.2E	0468	ИЗДЕЛИЯ ВЗРЫВЧАТЫЕ, Н.У.К.
1.2F	0469	ИЗДЕЛИЯ ВЗРЫВЧАТЫЕ, Н.У.К.
1.2L	0358	ВЕЩЕСТВА ВЗРЫВЧАТЫЕ, Н.У.К.
	0248	УСТРОЙСТВА ВОДОАКТИВИРУЕМЫЕ с разрывным, вышибным или метательным зарядом
	0355	ИЗДЕЛИЯ ВЗРЫВЧАТЫЕ, Н.У.К.
1.3C	0132	СОЛИ МЕТАЛЛОВ ДЕФЛАГРИРУЮЩИЕ, НИТРОПРОИЗВОДНЫЕ АРОМАТИЧЕСКОГО РЯДА, Н.У.К.
	0447	ВЕЩЕСТВА ВЗРЫВЧАТЫЕ, Н.У.К.
	0495	ВЕЩЕСТВО ВЗРЫВЧАТОЕ МЕТАТЕЛЬНОЕ ЖИДКОЕ
	0499	ВЕЩЕСТВО ВЗРЫВЧАТОЕ МЕТАТЕЛЬНОЕ ТВЕРДОЕ
	0470	ИЗДЕЛИЯ ВЗРЫВЧАТЫЕ, Н.У.К.
1.3G	0478	ВЕЩЕСТВА ВЗРЫВЧАТЫЕ, Н.У.К.
1.3L	0359.	ВЕЩЕСТВА ВЗРЫВЧАТЫЕ, Н.У.К
	0249	УСТРОЙСТВА ВОДОАКТИВИРУЕМЫЕ с разрывным, вышибным или метательным зарядом
	0356	ИЗДЕЛИЯ ВЗРЫВЧАТЫЕ, Н.У.К.

Классифика-ционный код (см. п. 2.2.1.1.4)	Номер ООН	Наименование вещества или изделия
1.4B	0350	ИЗДЕЛИЯ ВЗРЫВЧАТЫЕ, Н.У.К.
	0383	ЭЛЕМЕНТЫ ЦЕПИ ВЗРЫВАНИЯ, Н.У.К.
1.4C	0479	ВЕЩЕСТВА ВЗРЫВЧАТЫЕ, Н.У.К.
	0501	ВЕЩЕСТВО ВЗРЫВЧАТОЕ МЕТАТЕЛЬНОЕ ТВЕРДОЕ
	0351	ИЗДЕЛИЯ ВЗРЫВЧАТЫЕ, Н.У.К.
1.4D	0480	ВЕЩЕСТВА ВЗРЫВЧАТЫЕ, Н.У.К.
	0352	ИЗДЕЛИЯ ВЗРЫВЧАТЫЕ, Н.У.К.
1.4E	0471	ИЗДЕЛИЯ ВЗРЫВЧАТЫЕ, Н.У.К.
1.4F	0472	ИЗДЕЛИЯ ВЗРЫВЧАТЫЕ, Н.У.К.
1.4G	0485	ВЕЩЕСТВА ВЗРЫВЧАТЫЕ, Н.У.К.
	0353	ИЗДЕЛИЯ ВЗРЫВЧАТЫЕ, Н.У.К.
1.4S	0481	ВЕЩЕСТВА ВЗРЫВЧАТЫЕ, Н.У.К.
	0349	ИЗДЕЛИЯ ВЗРЫВЧАТЫЕ, Н.У.К.
	0384	ЭЛЕМЕНТЫ ЦЕПИ ВЗРЫВАНИЯ, Н.У.К.
1.5D	0482	ВЕЩЕСТВА ВЗРЫВЧАТЫЕ ОЧЕНЬ НИЗКОЙ ЧУВСТВИТЕЛЬНОСТИ (ВЕЩЕСТВА ВЗРЫВЧАТЫЕ ОНЧ), Н.У.К.
1.6N	0486	ИЗДЕЛИЯ ВЗРЫВЧАТЫЕ ЧРЕЗВЫЧАЙНО НИЗКОЙ ЧУВСТВИТЕЛЬНОСТИ (ИЗДЕЛИЯ ВЗРЫВЧАТЫЕ ЧНЧ)
	0190	ВЕЩЕСТВ ВЗРЫВЧАТЫХ ОБРАЗЦЫ, кроме инициирующих ВВ **Примечание:** Подкласс и группа совместимости определяются по указанию компетентного органа и в соответствии с принципами, изложенными в п. 2.2.1.1.4.

2.2.2 КЛАСС 2 ГАЗЫ

2.2.2.1 Критерии

2.2.2.1.1 К классу 2 относятся чистые газы, смеси газов, смеси одного или нескольких газов с одним или несколькими другими веществами, а также изделия, содержащие такие вещества.

Газом является вещество, которое:
а) при температуре 50°C имеет давление паров более 300 кПа (3 бара); или
б) является полностью газообразным при температуре 20°C и нормальном давлении 101,3 кПа.

Примечание 1. *№ ООН 1052 ВОДОРОДА ФТОРИД БЕЗВОДНЫЙ относится к классу 8.*

Примечание 2. *Чистый газ может содержать другие компоненты, являющиеся побочными продуктами его производства или добавленные для сохранения устойчивости вещества, при условии, что их концентрация не изменяет классификацию газа и условия его перевозки, такие как степень наполнения, давление наполнения, испытательное давление.*

Примечание 3. *Позиции "Н.У.К.", указанные в п. 2.2.2.3, могут включать чистые газы, а также смеси газов.*

Примечание 4. *Положения Прил. 2 к СМГС не распространяются на газированные напитки.*

2.2.2.1.2 Вещества и изделия класса 2 подразделяются на:

1. Сжатые газы – газы с критической температурой минус 50°C или ниже.
2. Сжиженные газы – газы с критической температурой выше минус 50°C. Надлежит различать:
   - *сжиженные газы высокого давления* – газы с критической температурой от минус 50°C до +65°C;
   - *сжиженные газы низкого давления* – газы с критической температурой выше +65°C.
3. Охлажденные жидкие газы – газы, которые находятся в жидком состоянии из-за низкой температуры.
4. Газы, растворенные под давлением – газы, которые растворены в жидком растворителе.
5. Аэрозольные упаковки и емкости малые, содержащие газ (газовые баллончики);
6. Другие изделия, содержащие газ под давлением.
7. Образцы газов – газы не находящиеся под давлением, подпадающие под действие специальных требований.

2.2.2.1.3 Вещества и изделия класса 2, за исключением аэрозолей (аэрозольных упаковок), относят к одной из следующих групп в зависимости от их опасных свойств:

A - удушающие
O - окисляющие
F - воспламеняющиеся

T - ядовитые[1]

TF - ядовитые[1], воспламеняющиеся

TC - ядовитые[1], коррозионные

TO - ядовитые[1], окисляющие

TFC- ядовитые[1], воспламеняющиеся, коррозионные

TOC- ядовитые[1], окисляющие, коррозионные

Если газы и смеси газов обладают опасными свойствами, относящимися более чем к одной группе, то группы, обозначенные буквой T, превалируют по степени опасности над всеми другими группами. Группы, обозначенные буквой F, превалируют над группами, обозначенными буквами A или O.

Примечание 1. *В Типовых правилах ООН, МКМПОГ и Технических инструкциях ИКАО газы отнесены к одному из следующих трех подклассов в соответствии с основным видом опасности*:

Подкласс 2.1: воспламеняющиеся газы (соответствующие группам, обозначенным буквой F);

Подкласс 2.2: не воспламеняющиеся, неядовитые газы (соответствующие группам, обозначенным буквами A или O);

Подкласс 2.3: ядовитые газы (соответствующие группам, обозначенным буквой T; т.е. T, TF, TC, TO, TFC и TOC).

Примечание 2. *№ ООН 2037 Емкости малые, содержащие газ (газовые баллончики), должны быть отнесены, в зависимости от вида опасности содержимого, к группам A - TOC. В отношении № ООН 1950 Аэрозолей (аэрозольных упаковок) см. п. 2.2.2.1.6*.

Примечание 3. *Коррозионные газы считаются ядовитыми и поэтому относятся к группам TC, TFC или TOC*.

Примечание 4. *Смеси, содержащие по объему более 21% кислорода, должны быть классифицированы как окисляющие*.

2.2.2.1.4 Если смесь класса 2, указанная по наименованию в таблице A главы 3.2, удовлетворяет различным критериям, упомянутым в п.п. 2.2.2.1.2 и 2.2.2.1.5, то эта смесь должна классифицироваться согласно данным критериям и должна быть отнесена к соответствующей позиции "Н.У.К.".

2.2.2.1.5 Вещества и изделия класса 2, за исключением аэрозолей (аэрозольных упаковок), не указанные по наименованию в таблице A главы 3.2, должны быть отнесены к одной из сводных позиций, перечисленных в п. 2.2.2.3, в соответствии с п.п. 2.2.2.1.2 и 2.2.2.1.3. В этом случае применяются следующие критерии:

Удушающие газы

Газы, которые не являются окисляющими, воспламеняющимися и ядовитыми, и которые растворяют или замещают содержащийся в атмосфере кислород.

Воспламеняющиеся газы

Газы, которые при температуре 20°C и нормальном давлении 101,3 кПа:

---

[1] В тексте правил наряду с термином “ядовитые“ может применяться термин “токсичные”.

а) являются воспламеняющимися в смеси с воздухом при их концентрации не более 13% по объему; или

б) имеют диапазон концентрационных пределов воспламеняемости в смеси с воздухом не менее 12%, независимо от величины нижнего концентрационного предела воспламеняемости. Воспламеняемость должна определяться путем испытаний или расчетов в соответствии с методами, принятыми в стандарте ISO 10156:1996.

Если для использования этих методов имеющихся данных недостаточно, может быть использован сопоставимый метод испытаний, признанный компетентным органом страны происхождения. Если страна происхождения не является участницей СМГС, то эти методы должны быть признаны компетентным органом первой страны-участницы СМГС по пути следования груза.

Окисляющие газы

Газы, которые вследствие выделения кислорода могут вызвать воспламенение или поддерживать горение других материалов в большей степени, чем воздух. Окисляющая способность определятся путем испытаний или расчетов в соответствии с методами, принятыми в стандартах ISO 10156:1996 и ISO 10156-2:2005.

Ядовитые газы

Примечание. *Газы, частично или полностью отвечающие критериям токсичности в силу своих коррозионных свойств, должны классифицироваться как ядовитые. В отношении возможной дополнительной опасности коррозионного воздействия см. также критерии в рубрике "Коррозионные газы".*

Газы, которые:

а) представляют опасность для здоровья людей вследствие сильного токсичного или коррозионного воздействия; или

б) считаются ядовитыми для людей или оказывающими на них коррозионное воздействие, поскольку они имеют значение $ЛК_{50}$ для острой токсичности не более 5000 мл/м^3 (частей на млн.) при испытании в соответствии с п. 2.2.61.1.

В случае смесей газов (включая пары веществ других классов) может использоваться следующая формула:

$$ЛК_{50} \text{ токсичной (смеси)} = \frac{1}{\sum_{i=1}^{n} \frac{f_i}{T_i}},$$

где f_i - молярная доля *i*-го компонента смеси;

T_i - показатель токсичности *i*-го компонента смеси. T_i равен величине $ЛК_{50}$, указанной в инструкции по упаковке Р200 (см. п. 4.1.4.1). Если величина $ЛК_{50}$ не указана в инструкции по упаковке Р200, надлежит использовать величину $ЛК_{50}$, взятую из научной литературы. Если величина $ЛК_{50}$ не известна, то показатель токсичности определяется при помощи наименьшего значения $ЛК_{50}$ веществ с аналогичным физиологическим и химическим воздействием или при помощи испытания.

Коррозионные газы

Газы или смеси газов, полностью отвечающие критериям токсичности в силу их коррозионных свойств, должны классифицироваться как ядовитые с дополнительной опасностью коррозионного воздействия.

Смесь газов, считающаяся ядовитой вследствие комбинированного коррозионного и токсичного воздействия, представляет дополнительную опасность коррозионного воздействия, если по опыту известно, что она оказывает разрушающее воздействие на кожу, глаза или слизистые оболочки, или если значение $ЛК_{50}$ коррозионных компонентов смеси не превышает 5000 мл/м^3 (частей на млн.) при расчете $ЛК_{50}$ по следующей формуле:

$$ЛК_{50}\ \text{коррозионной (смеси)} = \frac{1}{\sum_{i=1}^{n} \frac{fCi}{Tc_i}},$$

где fc_i - молярная доля коррозионного *i*-го компонента смеси;

Tc_i - показатель токсичности коррозионного *i*-го компонента смеси. Tc_i равен величине $ЛК_{50}$, указанной в инструкции по упаковке Р200 (см. п. 4.1.4.1). Если величина $ЛК_{50}$ не указана в инструкции по упаковке Р200, надлежит использовать величину $ЛК_{50}$, взятую из научной литературы. Если величина $ЛК_{50}$ не известна, то показатель токсичности определяется при помощи наименьшего значения $ЛК_{50}$ веществ с аналогичным физиологическим и химическим воздействием или при помощи испытания.

2.2.2.1.6 Аэрозоли (аэрозольные упаковки)

№ ООН 1950 Аэрозоли (аэрозольные упаковки) относят к одной из следующих групп в зависимости от опасных свойств их содержимого:

A: - удушающие;
O: - окисляющие;
F: - легковоспламеняющиеся;
T: - ядовитые;
C: - коррозионные;
CO: - коррозионные, окисляющие;
FC: - легковоспламеняющиеся, коррозионные;
TF: - ядовитые, легковоспламеняющиеся;
TC: - ядовитые, коррозионные;
TO: - ядовитые, окисляющие;
TFC: - ядовитые, легковоспламеняющиеся, коррозионные;
TOC: - ядовитые, окисляющие, коррозионные.

Примечание. *Газы, отвечающие определению ядовитых газов в соответствии с п. 2.2.2.1.5 или пирофорных газов в соответствии с инструкцией по упаковке Р200, содержащейся в п. 4.1.4.1, не должны использоваться в качестве газа-вытеснителя в аэрозольной упаковке. Аэрозольные упаковки, содержимое которых удовлетворяет критериям группы упаковки I в отношении токсичности или коррозионности, не должны приниматься к перевозке (см. также п. 2.2.2.2.2).*

Должны применяться следующие критерии:

а) группа A назначается, если содержимое не удовлетворяет критериям никакой другой группы в соответствии с нижеследующими подпунктами б) - е);

б) группа O назначается, если аэрозольная упаковка содержит окисляющий газ в соответствии с п. 2.2.2.1.5;

в)группа F назначается, в том случае, если содержимое аэрозольной упаковки включает по массе 85% или более легковоспламеняющихся компонентов и если их теплота сгорания равна 30 кДж/г или более.

Группа F не назначается, если содержимое включает 1% по массе или менее легковоспламеняющихся компонентов и если их теплота сгорания составляет менее 20 кДж/г.

В противном случае аэрозоль подвергается испытанию на воспламеняемость в соответствии с методами испытания, описанными в *Руководстве по испытаниям и критериям*, часть III, раздел 31. Чрезвычайно легковоспламеняющимся и легковоспламеняющимся аэрозолям присваивается группа F.

Примечание: *Легковоспламеняющимися компонентами являются легковоспламеняющиеся жидкости, легковоспламеняющиеся твердые вещества или воспламеняющиеся газы и смеси газов, которые определяются в примечаниях 1-3 подраздела 31.1.3 части III Руководства по испытаниям и критериям. Это наименование не охватывает пирофорные вещества, самонагревающиеся вещества или вещества, реагирующие с водой. Теплота сгорания определяется по одному из следующих методов, изложенных в стандартах:: ASTM D 240, ISO /FDIS 13943: 1999 (E/F) 86.1-86.3 или NFPA 30B.*,

г) группа T назначается, если содержимое, за исключением газа-вытеснителя в аэрозольных упаковках, относится к классу 6.1, группы упаковки II или III;

д) группа C назначается, если содержимое, за исключением газа-вытеснителя в аэрозольных упаковках, удовлетворяет критериям класса 8, группы упаковки II или III;

е) если удовлетворены более одного критерия из групп O, F, T или C, назначаются соответственно группы CO, FC, TF, TC, TO, TFC или TOC.

2.2.2.2 Газы, которые не допускаются к перевозке

2.2.2.2.1 Химически неустойчивые вещества класса 2 допускаются к перевозке лишь в том случае, если приняты необходимые меры для предотвращения любой возможности возникновения опасной реакции (например, разложения, полимеризации или образования нестабильных веществ) при нормальных условиях перевозки. Для этого надлежит обеспечить, чтобы в сосудах и цистернах не содержалось веществ, способных активировать такие реакции.

2.2.2.2.2 К перевозке не допускаются следующие вещества и смеси:

– № ООН 2186 ВОДОРОДА ХЛОРИД ОХЛАЖДЕННЫЙ ЖИДКИЙ;
– № ООН 2421 АЗОТА ТРИОКСИД;
– № ООН 2455 МЕТИЛНИТРИТ;
- охлажденные жидкие газы, которые не могут быть отнесены к классификационным кодам 3A, 3O или 3F;
- газы, растворенные под давлением, которые не могут быть отнесены к номерам ООН 1001, 2073 и 3318.
- аэрозольные упаковки, в которых в качестве газов-вытеснителей используются газы, являющиеся ядовитыми в соответствии с п. 2.2.2.1.5 или пирофорными в соответствии с инструкцией по упаковке P200 (см. п. 4.1.4.1);
- аэрозольные упаковки, содержимое которых удовлетворяет критериям группы упаковки I в отношении токсичности или коррозионности (см. п.п. 2.2.61 и 2.2.8);
- емкости малые, содержащие газы, являющиеся сильноядовитыми ($ЛК_{50}$ менее 200 частей на млн.) или пирофорными в соответствии с инструкцией по упаковке P200 (см. п. 4.1.4.1).

2.2.2.3 Перечень сводных позиций

Классификационный код	Номер ООН	Наименование вещества или изделия
Сжатые газы		
1A	1956	ГАЗ СЖАТЫЙ, Н.У.К.
1O	3156	ГАЗ СЖАТЫЙ ОКИСЛЯЮЩИЙ, Н.У.К.
1F	1964	ГАЗОВ УГЛЕВОДОРОДНЫХ СМЕСЬ СЖАТАЯ, Н.У.К.
	1954	ГАЗ СЖАТЫЙ ВОСПЛАМЕНЯЮЩИЙСЯ, Н.У.К.
1T	1955	ГАЗ СЖАТЫЙ ЯДОВИТЫЙ, Н.У.К.
1TF	1953	ГАЗ СЖАТЫЙ ЯДОВИТЫЙ ВОСПЛАМЕНЯЮЩИЙСЯ, Н.У.К.
1TC	3304	ГАЗ СЖАТЫЙ ЯДОВИТЫЙ КОРРОЗИОННЫЙ, Н.У.К.
1TO	3303	ГАЗ СЖАТЫЙ ЯДОВИТЫЙ ОКИСЛЯЮЩИЙ, Н.У.К.
1TFC	3305	ГАЗ СЖАТЫЙ ЯДОВИТЫЙ ВОСПЛАМЕНЯЮЩИЙСЯ КОРРОЗИОННЫЙ, Н.У.К.
1TOC	3306	ГАЗ СЖАТЫЙ ЯДОВИТЫЙ ОКИСЛЯЮЩИЙ КОРРОЗИОННЫЙ, Н.У.К.
Сжиженные газы		
2A	1058	ГАЗЫ СЖИЖЕННЫЕ невоспламеняющиеся, содержащие азот, углерода диоксид или воздух
	1078	ГАЗ РЕФРИЖЕРАТОРНЫЙ, Н.У.К., такой как смеси газов, обозначенных буквой R, которые: СМЕСЬ F1 – имеют при 70°C давление паров, не превышающее 1,3 МПа (13 бар), и имеют при 50°C плотность не ниже плотности дихлорфторметана (1,30 кг/л); СМЕСЬ F2 – имеют при 70°C давление паров, не превышающее 1,9 МПа (19 бар), и имеют при 50°C плотность не ниже плотности дихлордифторметана (1,21 кг/л); СМЕСЬ F3 – имеют при 70°C давление паров, не превышающее 3 МПа (30 бар), и имеют при 50°C плотность не ниже плотности хлордифторметана (1,09 кг/л); **Примечание:** Трихлорфторметан (газ рефрижераторный R 11), 1,1,2-трихлор-1,2,2-трифторэтан (газ рефрижераторный R 113), 1,1,1-трихлор-2,2,2-трифторэтан (газ рефрижераторный R 113a), 1-хлор-1,2,2-трифторэтан (газ рефрижераторный R 133) и 1-хлор-1,1,2-трифторэтан (газ рефрижераторный R 133b) не являются веществами класса 2. Однако они могут входить в состав смесей F1–F3.
	1968	ГАЗ ИНСЕКТИЦИДНЫЙ, Н.У.К
	3163	ГАЗ СЖИЖЕННЫЙ, Н.У.К.
2O	3157	ГАЗ СЖИЖЕННЫЙ ОКИСЛЯЮЩИЙ, Н.У.К.
2F	1010	БУТАДИЕНОВ И УГЛЕВОДОРОДОВ СМЕСЬ СТАБИЛИЗИРОВАННАЯ, имеющая при температуре 70°C давление пара, не превышающее 1,1 МПа (11 бар), и при температуре 50°C имеющая плотность не менее 0,525 кг/л. **Примечание:** Бутадиены стабилизированные также отнесены к № ООН 1010, см. таблицу A главы 3.2.
	1060	МЕТИЛАЦЕТИЛЕНА И ПРОПАДИЕНА СМЕСЬ СТАБИЛИЗИРОВАННАЯ, такая как смеси метилацетилена и пропадиена с углеводородами, которые: СМЕСЬ P1 – содержат по объему не более 63% метилацетилена и пропадиена и не более 24% пропана и пропилена, причем доля углеводородов, насыщенных C_4 должна составлять по объему не менее 14%; и СМЕСЬ P2 – содержат по объему не более 48% метилацетилена и пропадиена и не более 50% пропана и пропилена, причем доля углеводородов, насыщенных C_4, должна составлять по объему не менее 5%, а также смеси пропадиена, содержащие 1–4% метилацетилена.
	1965	ГАЗОВ УГЛЕВОДОРОДНЫХ СМЕСЬ СЖИЖЕННАЯ, Н.У.К., такая, как смеси, которые: СМЕСЬ A – имеют при 70°C давление паров, не превышающее 1,1 МПа (11 бар), и имеют при 50°C плотность не менее 0,525 кг/л; СМЕСЬ A01 – имеют при 70°C давление паров, не превышающее 1,6 МПа (16 бар), и имеют при 50°C плотность не менее 0,516 кг/л; СМЕСЬ A02 – имеют при 70°C давление паров, не превышающее 1,6 МПа (16 бар), и имеют при 50°C плотность не менее 0,505 кг/л;, СМЕСЬ A0 – имеют при 70°C давление паров, не превышающее 1,6 МПа (16 бар), и имеют при 50°C плотность не менее 0,495 кг/л;, СМЕСЬ A1 – имеют при 70°C давление паров, не превышающее 2,1 МПа (21 бар), и имеют при 50°C плотность не менее 0,485 кг/л; СМЕСЬ B1 – имеют при 70°C давление паров, не превышающее 2,6 МПа (26 бар), и имеют при 50°C плотность не менее 0,474 кг/л; СМЕСЬ B2 – имеют при 70°C давление паров, не превышающее 2,6 МПа (26 бар), и имеют при 50°C плотность не менее 0,463 кг/л; СМЕСЬ B – имеют при 70°C давление паров, не превышающее 2,6 МПа (26 бар), и имеют при 50°C плотность не менее 0,450 кг/л; СМЕСЬ C – имеют при 70°C давление паров, не превышающее 3,1 МПа (31 бар), и имеют при 50°C плотность не ниже 0,440 кг/л. **Примечание 1**. Для описания вышеуказанных смесей допускается также использование следующих наименований, принятых в торговле: для смесей A, A01, A02 и A0 – БУТАН, для смесей C – ПРОПАН **Примечание 2**. № ООН 1075 ГАЗЫ НЕФТЯНЫЕ СЖИЖЕННЫЕ может использоваться в качестве альтернативной позиции вместо № ООН 1965 ГАЗОВ УГЛЕВОДОРОДНЫХ СМЕСЬ СЖИЖЕННАЯ, Н.У.К., при перевозке, предшествующей морской или воздушной перевозке, или следующей за ней
	3354	ГАЗ ИНСЕКТИЦИДНЫЙ ВОСПЛАМЕНЯЮЩИЙСЯ, Н.У.К.
	3161	ГАЗ СЖИЖЕННЫЙ ВОСПЛАМЕНЯЮЩИЙСЯ, Н.У.К.
2T	1967	ГАЗ ИНСЕКТИЦИДНЫЙ ЯДОВИТЫЙ, Н.У.К.
	3162	ГАЗ СЖИЖЕННЫЙ ЯДОВИТЫЙ, Н.У.К.

Классификационный код	Номер ООН	Наименование вещества или изделия
2TF	3355 3160	ГАЗ ИНСЕКТИЦИДНЫЙ ЯДОВИТЫЙ ВОСПЛАМЕНЯЮЩИЙСЯ, Н.У.К. ГАЗ СЖИЖЕННЫЙ ЯДОВИТЫЙ ВОСПЛАМЕНЯЮЩИЙСЯ, Н.У.К.
2TC	3308	ГАЗ СЖИЖЕННЫЙ ЯДОВИТЫЙ КОРРОЗИОННЫЙ, Н.У.К.
2TO	3307	ГАЗ СЖИЖЕННЫЙ ЯДОВИТЫЙ ОКИСЛЯЮЩИЙ, Н.У.К.
2TFC	3309	ГАЗ СЖИЖЕННЫЙ ЯДОВИТЫЙВ ВОСПЛАМЕНЯЮЩИЙСЯ КОРРОЗИОННЫЙ, Н.У.К.
2TOC	3310	ГАЗ СЖИЖЕННЫЙ ЯДОВИТЫЙ ОКИСЛЯЮЩИЙ КОРРОЗИОННЫЙ, Н.У.К.
Охлажденные жидкие газы		
3A	3158	ГАЗ ОХЛАЖДЕННЫЙ ЖИДКИЙ, Н.У.К.
3O	3311	ГАЗ ОХЛАЖДЕННЫЙ ЖИДКИЙ ОКИСЛЯЮЩИЙ, Н.У.К.
3F	3312	ГАЗ ОХЛАЖДЕННЫЙ ЖИДКИЙ ВОСПЛАМЕНЯЮЩИЙСЯ, Н.У.К.
Газы, растворенные под давлением		
4		К перевозке допускаются только вещества, перечисленные в таблице А главы 3.2.
Аэрозольные упаковки и емкости малые, содержащие газ		
5	1950 2037	АЭРОЗОЛИ (аэрозольные упаковки) ЕМКОСТИ МАЛЫЕ, СОДЕРЖАЩИЕ ГАЗ (ГАЗОВЫЕ БАЛЛОНЧИКИ), не снабженные выпускным устройством, не пригодные для повторного использования
Другие изделия, содержащие газ под давлением		
6A	2857 3164 3164	РЕФРИЖЕРАТОРНЫЕ УСТАНОВКИ, содержащие невоспламеняющиеся неядовитые газы или растворы аммиака (№ ООН 2672) ИЗДЕЛИЯ ПОД ПНЕВМАТИЧЕСКИМ ДАВЛЕНИЕМ (содержащие невоспламеняющийся газ) или ИЗДЕЛИЯ ПОД ГИДРАВЛИЧЕСКИМ ДАВЛЕНИЕМ (содержащие невоспламеняющийся газ)
6F	3150 3150 3478 3478 3478 3479 3479 3479	УСТРОЙСТВА МАЛЫЕ, ПРИВОДИМЫЕ В ДЕЙСТВИЕ УГЛЕВОДОРОДНЫМ ГАЗОМ, или БАЛЛОНЫ С УГЛЕВОДОРОДНЫМ ГАЗОМ ДЛЯ МАЛЫХ УСТРОЙСТВ с выпускным приспособлением КАССЕТЫ ТОПЛИВНЫХ ЭЛЕМЕНТОВ, содержащие сжиженный воспламеняющийся газ, или КАССЕТЫ ТОПЛИВНЫХ ЭЛЕМЕНТОВ, В СОСТАВЕ ОБОРУДОВАНИЯ, содержащие сжиженный вомпламеняющийся газ, или КАССЕТЫ ТОПЛИВНЫХ ЭЛЕМЕНТОВ, УПАКОВАННЫЕ С ОБОРУДОВАНИЕМ и содержащие сжиженный воспламеняющийся газ КАССЕТЫ ТОПЛИВНЫХ ЭЛЕМЕНТОВ, содержащие водород в металлгидриде, или КАССЕТЫ ТОПЛИВНЫХ ЭЛЕМЕНТОВ, В СОСТАВЕ ОБОРУДОВАНИЯ, содержащие водород в металлгидриде, или КАССЕТЫ ТОПЛИВНЫХ ЭЛЕМЕНТОВ, УПАКОВАННЫЕ С ОБОРУДОВАНИЕМ и содержащие водород в металлгидриде
Образцы газов		
7F	3167	ГАЗ, ОБРАЗЕЦ, НЕ ПОД ДАВЛЕНИЕМ, ВОСПЛАМЕНЯЮЩИЙСЯ, Н.У.К., не охлажденный до жидкого состояния
7T	3169	ГАЗ, ОБРАЗЕЦ, НЕ ПОД ДАВЛЕНИЕМ, ЯДОВИТЫЙ Н.У.К., не охлажденный до жидкого состояния
7TF	3168	ГАЗ, ОБРАЗЕЦ, НЕ ПОД ДАВЛЕНИЕМ, ЯДОВИТЫЙ ВОСПЛАМЕНЯЮЩИЙСЯ, Н.У.К., не охлажденный до жидкого состояния

2.2.3 КЛАСС 3 ЛЕГКОВОСПЛАМЕНЯЮЩИЕСЯ ЖИДКОСТИ

2.2.3.1 Критерии

2.2.3.1.1 К классу 3 относятся вещества и изделия, содержащие вещества этого класса, которые:

– являются жидкостями в соответствии с подпунктом а) определения, содержащегося в разделе 1.2.1;
– имеют давление паров при температуре 50°C не более 300 кПа (3 бар) и не являются полностью газообразными при температуре 20°C и нормальном давлении 101,3 кПа;
– имеют температуру вспышки не выше 60°C (соответствующее испытание см. в п. 2.3.3.1).

Наименование класса 3 охватывает также жидкие и твердые вещества в расплавленном состоянии с температурой вспышки выше 60°C, которые предъявляются к перевозке или перевозятся в горячем состоянии при температуре, равной их температуре вспышки или превышающей ее. Эти вещества относятся к № ООН 3256.
Наименование класса 3 охватывает также жидкие десенсибилизированные взрывчатые вещества. Жидкие десенсибилизированные взрывчатые вещества – это взрывчатые вещества, растворенные или суспензированные в воде или других жидких веществах до образования однородной жидкой смеси с целью подавления их взрывчатых свойств. В таблице А главы 3.2 такие вещества отнесены к № ООН 1204, 2059, 3064, 3343, 3357 и 3379.

Примечание 1: *Неядовитые и некоррозионные вещества с температурой вспышки выше 35°C, которые в условиях испытания на устойчивое горение, описанных в подразделе 32.2.5 части III Руководства по испытаниям и критериям, не поддерживают горение, не относятся к веществам класса 3; однако если эти вещества предъявляются к перевозке или перевозятся в горячем состоянии при температуре, равной их температуре вспышки или превышающей ее, они являются веществами класса 3.*

Примечание 2: *В отличие от требований от п. 2.2.3.1.1 газойль, топливо дизельное и топливо печное легкое, с температурой вспышки выше 60°C, но не выше 100°C считаются веществами класса 3, № ООН 1202.*

Примечание 3: *Жидкости, характеризующиеся высокой ингаляционной токсичностью и имеющие температуру вспышки ниже 23°C, и ядовитые вещества, имеющие температуру вспышки 23°C или выше, являются веществами класса 6.1 (см. п. 2.2.61.1).*

Примечание 4: *Легковоспламеняющиеся жидкие вещества и препараты, используемые в качестве пестицидов, являющиеся сильно ядовитыми, ядовитыми или слабоядовитыми и имеющие температуру вспышки 23°C или выше, являются веществами класса 6.1 (см. п. 2.2.61.1).*

2.2.3.1.2 Вещества и изделия класса 3 подразделяются на:

F Легковоспламеняющиеся жидкости без дополнительной опасности:

F1 Легковоспламеняющиеся жидкости с температурой вспышки не выше 60°C;

F2 Легковоспламеняющиеся жидкости с температурой вспышки выше 60°C, перевозимые или предъявляемые к перевозке при температуре, равной их

температуре вспышки или превышающей ее (вещества при повышенной температуре);

FT Легковоспламеняющиеся жидкости, ядовитые [1]:

FT1 Легковоспламеняющиеся жидкости ядовитые ;

FT2 Пестициды;

FC Легковоспламеняющиеся жидкости, коррозионные;

FTC Легковоспламеняющиеся жидкости, ядовитые, коррозионные;

D Жидкие десенсибилизированные взрывчатые вещества.

2.2.3.1.3 Вещества и изделия, включенные в класс 3, перечислены в таблице А главы 3.2. Вещества, не указанные по наименованию в таблице А главы 3.2, должны быть отнесены к соответствующей позиции, приведенной в п. 2.2.3.3, и к соответствующей группе упаковки согласно положениям настоящего раздела. Легковоспламеняющиеся жидкости должны быть отнесены к одной из следующих групп упаковки в зависимости от степени опасности, представляемой ими во время перевозки:

Группа упаковки	Температура вспышки (в закрытом сосуде), °C	Температура начала кипения, °C
I	--	≤35
II[a]	<23	>35
III[a]	≥23 и ≤60	>35

[a] См. также п. 2.2.3.1.4.

Для жидкости, характеризующейся дополнительной(ыми) опасностью(ями), должна учитываться группа упаковки, определенная в соответствии с вышеприведенной таблицей, и группа упаковки, определенная в соответствии с дополнительной опасностью; затем классификация и группа упаковки должны определяться в соответствии с таблицей приоритета опасных свойств, содержащейся в п. 2.1.3.10.

2.2.3.1.4 Жидкие или вязкие смеси и препараты, включая смеси и препараты, содержащие не более 20% нитроцеллюлозы с содержанием азота не более 12,6% (по массе сухого вещества), относятся к группе упаковки III только при следующих условиях:

а) при испытании на отслоение растворителя высота отделившегося слоя растворителя составляет менее 3% от общей высоты образца (см. Руководство по испытаниям и критериям, часть III, подраздел 32.5.1);

б) вязкость[2] и температура вспышки соответствуют значениям, указанным в нижеприведенной таблице:

---

[1] В тексте правил наряду с терминами “ядовитые “ и “едкие” применяются термины “токсичные” и “коррозионные”

[2] Определение вязкости. В случае, когда рассматриваемое вещество не подчиняется законам Ньютона, или когда метод определения вязкости с использованием воронки не пригоден, для определения динамической вязкости вещества при температуре 23°C следует использовать вискозиметр с переменной скоростью сдвига. Строится график зависимости полученных значений от скорости сдвига, после чего исследуется поведение функции в области нулевой скорости сдвига. Рассчитанная таким образом динамическая вязкость, деленная на плотность, дает значение кинематической вязкости при скорости сдвига, близкой к нулевой.

Кинематическая вязкость (экстра-полированная) ν (при скорости сдвига, близкой к нулевой) при 23°C, мм^2/с	Время истечения t по стандарту ISO 2431:1993, сек	Диаметр отверстия воронки, мм	Температура вспышки, °C
$20 < \nu \leq 80$	$20 < t \leq 60$	4	выше 17
$80 < \nu \leq 135$	$60 < t \leq 100$	4	выше 10
$135 < \nu \leq 220$	$20 < t \leq 32$	6	выше 5
$220 < \nu \leq 300$	$32 < t \leq 44$	6	выше –1
$300 < \nu \leq 700$	$44 < t \leq 100$	6	выше –5
$700 < \nu$	$100 < t$	6	–5 и ниже

***Примечание**: Смеси, содержащие более 20%, но не более 55% нитроцеллюлозы с содержанием азота не более 12,6% (по массе сухого вещества), являются веществами, относящимися к № ООН 2059.*
Смеси с температурой вспышки ниже 23°C, содержащие:
– более 55% нитроцеллюлозы, независимо от содержания в них азота;
– не более 55% нитроцеллюлозы с содержанием азота более 12,6% (по массе сухого вещества),
являются веществами класса 1 (№ ООН 0340 или № ООН 0342) или класса 4.1 (№ ООН 2555, 2556 или 2557).

2.2.3.1.5 Неядовитые, некоррозионные и неопасные для окружающей среды растворы и однородные смеси с температурой вспышки 23 °C или выше (вязкие вещества, такие как краски и лаки, за исключением веществ, содержащих более 20% нитроцеллюлозы), помещенные в сосуды вместимостью менее 450 л, не подпадают под действие Прил. 2 к СМГС, если в результате испытания на отслоение растворителя (см. Руководство по испытаниям и критериям, часть III, подраздел 32.5.1) высота отделившегося слоя растворителя составляет менее 3% от общей высоты образца и если время истечения веществ из сосуда, соответствующего стандарту ISO 2431:1993, с диаметром отверстия 6 мм составляет при температуре 23°C:

а) не менее 60 сек,
б) не менее 40 сек при содержании в них веществ класса 3 не более чем 60 %.

2.2.3.1.6 Если в результате внесения добавок, вещества класса 3 попадают в категории опасности, отличные от категорий опасности, к которым относятся вещества, указанные по наименованию в таблице А главы 3.2, то эти смеси или растворы должны быть отнесены к тем позициям, к которым они относятся в силу их фактической степени опасности.

***Примечание:** В отношении классификации растворов и смесей (таких, как препараты и отходы) см. также раздел 2.1.3.*

2.2.3.1.7 На основе процедур испытаний, предусмотренных в п. 2.3.3.1 и разделе 2.3.4, и критериев, изложенных в п. 2.2.3.1.1, можно также определить, является ли характер раствора или смеси, указанных по наименованию или содержащих поименованное вещество, таким, что этот раствор или эта смесь не подпадают под действие положений для данного класса (см. также раздел 2.1.3).

2.2.3.2 Вещества, не допускаемые к перевозке

2.2.3.2.1 Вещества класса 3, легко окисляющиеся с образованием пероксидов (например, эфиры или некоторые гетероциклические вещества, содержащие кислород), не допускаются к перевозке, если содержание в них пероксида в пересчете на водорода пероксид (H_2O_2) превышает 0,3%. Содержание пероксида должно определяться в соответствии с п. 2.3.3.2.

2.2.3.2.2 Химически неустойчивые вещества класса 3 допускаются к перевозке лишь в том случае, если приняты необходимые меры для предотвращения их опасного разложения или полимеризации во время перевозки. Для этого надлежит обеспечить, чтобы в сосудах и цистернах не содержалось веществ, способных активировать указанные реакции.

2.2.3.2.3 Жидкие десенсибилизированные взрывчатые вещества, не перечисленные в таблице А главы 3.2, не допускаются к перевозке в качестве веществ класса 3.

2.2.3.3 Перечень сводных позиций

Дополнительная опасность	Классификационный код	Номер ООН	Наименование вещества или изделия
Легковоспламеняющиеся жидкости			
без дополнительной опасности F	**F1**	1133	КЛЕИ, содержащие легковоспламеняющуюся жидкость
		1136	ДИСТИЛЛЯТЫ КАМЕННОУГОЛЬНОЙ СМОЛЫ ЛЕГКОВОСПЛАМЕНЯЮЩИЕСЯ
		1139	РАСТВОР ДЛЯ НАНЕСЕНИЯ ПОКРЫТИЯ (включая растворы для обработки или покрытия поверхностей, используемые в промышленности или иных целях, например для нанесения грунтовочного покрытия на корпус автомобилей, футеровки барабанов или бочек)
		1169	ЭКСТРАКТЫ АРОМАТИЧЕСКИЕ ЖИДКИЕ
		1197	ЭКСТРАКТЫ АРОМАТНЫЕ ЖИДКИЕ
		1210	КРАСКА ТИПОГРАФСКАЯ легковоспламеняющаяся или
		1210	МАТЕРИАЛ, ИСПОЛЬЗУЕМЫЙ С ТИПОГРАФСКОЙ КРАСКОЙ (включая разбавитель или растворитель типографской краски), легковоспламеняющийся
		1263	КРАСКА (включая краску, лак, эмаль, краситель, шеллак, олифу, политуру, жидкий наполнитель и жидкую лаковую основу) или
		1263	МАТЕРИАЛ ЛАКОКРАСОЧНЫЙ (включая растворитель или разбавитель краски)
		1266	ПРОДУКТЫ ПАРФЮМЕРНЫЕ, содержащие легковоспламеняющиеся растворители
		1293	НАСТОЙКИ МЕДИЦИНСКИЕ
		1306	АНТИСЕПТИКИ ДЛЯ ДРЕВЕСИНЫ ЖИДКИЕ
		1866	СМОЛЫ РАСТВОР легковоспламеняющийся
		1999	ГУДРОНЫ ЖИДКИЕ, включая дорожный асфальт и масла, битум и разбавленные нефтепродукты
		3065	НАПИТКИ АЛКОГОЛЬНЫЕ
		3269	СМОЛ ПОЛИЭФИРНЫХ КОМПЛЕКТ
		1224	КЕТОНЫ ЖИДКИЕ, Н.У.К.
		1268	НЕФТИ ДИСТИЛЛЯТЫ, Н.У.К., или
		1268	НЕФТЕПРОДУКТЫ, Н.У.К.
		1987	СПИРТЫ ЛЕГКОВОСПЛАМЕНЯЮЩИЕСЯ, Н.У.К.
		1989	АЛЬДЕГИДЫ ЛЕГКОВОСПЛАМЕНЯЮЩИЕСЯ, Н.У.К.
		2319	УГЛЕВОДОРОДЫ ТЕРПЕНОВЫЕ, Н.У.К.
		3271	ЭФИРЫ, Н.У.К.
		3272	ЭФИРЫ СЛОЖНЫЕ, Н.У.К.
		3295	УГЛЕВОДОРОДЫ ЖИДКИЕ, Н.У.К.
		3336	МЕРКАПТАНЫ ЖИДКИЕ ЛЕГКОВОСПЛАМЕНЯЮЩИЕСЯ, Н.У.К., или
		3336	МЕРКАПТАНОВ СМЕСЬ ЖИДКАЯ ЛЕГКОВОСПЛАМЕНЯЮЩАЯСЯ, Н.У.К.
		1993	ЖИДКОСТЬ ЛЕГКОВОСПЛАМЕНЯЮЩАЯСЯ, Н.У.К.
	F2 при повышенной температуре	3256	ЖИДКОСТЬ ПРИ ПОВЫШЕННОЙ ТЕМПЕРАТУРЕ ЛЕГКОВОСПЛАМЕНЯЮЩАЯСЯ, Н.У.К., с температурой вспышки более 60°C, перевозимая при температуре не ниже ее температуры вспышки
ядовитые, FT	**FT1**	1228	МЕРКАПТАНЫ ЖИДКИЕ ЛЕГКОВОСПЛАМЕНЯЮЩИЕСЯ ЯДОВИТЫЕ, Н.У.К., или
		1228	МЕРКАПТАНОВ СМЕСЬ ЖИДКАЯ ЛЕГКОВОСПЛАМЕНЯЮЩАЯСЯ ЯДОВИТАЯ, Н.У.К.
		1986	СПИРТЫ ЛЕГКОВОСПЛАМЕНЯЮЩИЕСЯ ЯДОВИТЫЕ, Н.У.К.
		1988	АЛЬДЕГИДЫ ЛЕГКОВОСПЛАМЕНЯЮЩИЕСЯ ЯДОВИТЫЕ, Н.У.К.
		2478	ИЗОЦИАНАТЫ ЛЕГКОВОСПЛАМЕНЯЮЩИЕСЯ ЯДОВИТЫЕ, Н.У.К., или
		2478	ИЗОЦИАНАТА РАСТВОР ЛЕГКОВОСПЛАМЕНЯЮЩИЙСЯ ЯДОВИТЫЙ, Н.У.К.
		3248	ПРЕПАРАТ ЛЕКАРСТВЕННЫЙ ЖИДКИЙ ЛЕГКОВОСПЛАМЕНЯЮЩИЙСЯ ЯДОВИТЫЙ, Н.У.К.
		3273	НИТРИЛЫ ЛЕГКОВОСПЛАМЕНЯЮЩИЕСЯ ЯДОВИТЫЕ, Н.У.К.
		1992	ЖИДКОСТЬ ЛЕГКОВОСПЛАМЕНЯЮЩАЯСЯ ЯДОВИТАЯ, Н.У.К.
		2758	ПЕСТИЦИД НА ОСНОВЕ КАРБАМАТОВ ЖИДКИЙ ЛЕГКОВОСПЛАМЕНЯЮЩИЙСЯ ЯДОВИТЫЙ
		2760	ПЕСТИЦИД МЫШЬЯКСОДЕРЖАЩИЙ ЖИДКИЙ ЛЕГКОВОСПЛАМЕНЯЮЩИЙСЯ ЯДОВИТЫЙ
		2762	ПЕСТИЦИД ХЛОРОРГАНИЧЕСКИЙ ЖИДКИЙ ЛЕГКОВОСПЛАМЕНЯЮЩИЙСЯ ЯДОВИТЫЙ

	Пестициды (температура вспышки <23°C) FT2	2764 ПЕСТИЦИД НА ОСНОВЕ ТРИАЗИНОВ ЖИДКИЙ ЛЕГКОВОСПЛАМЕНЯЮЩИЙСЯ ЯДОВИТЫЙ 2772 ПЕСТИЦИД НА ОСНОВЕ ДИТИОКАРБАМАТОВ ЖИДКИЙ ЛЕГКОВОСПЛАМЕНЯЮЩИЙСЯ ЯДОВИТЫЙ 2776 ПЕСТИЦИД МЕДЬСОДЕРЖАЩИЙ ЖИДКИЙ ЛЕГКОВОСПЛАМЕНЯЮЩИЙСЯ ЯДОВИТЫЙ 2778 ПЕСТИЦИД РТУТЬСОДЕРЖАЩИЙ ЖИДКИЙ ЛЕГКОВОСПЛАМЕНЯЮЩИЙСЯ ЯДОВИТЫЙ 2780 ПЕСТИЦИД – ПРОИЗВОДНЫЙ НИТРОФЕНОЛА ЖИДКИЙ ЛЕГКОВОСПЛАМЕНЯЮЩИЙСЯ ЯДОВИТЫЙ 2782 ПЕСТИЦИД – ПРОИЗВОДНЫЙ ДИПИРИДИЛА ЖИДКИЙ ЛЕГКОВОСПЛАМЕНЯЮЩИЙСЯ ЯДОВИТЫЙ 2784 ПЕСТИЦИД ФОСФОРОРГАНИЧЕСКИЙ ЖИДКИЙ ЛЕГКОВОСПЛАМЕНЯЮЩИЙСЯ ЯДОВИТЫЙ 2787 ПЕСТИЦИД ОЛОВООРГАНИЧЕСКИЙ ЖИДКИЙ ЛЕГКОВОСПЛАМЕНЯЮЩИЙСЯ ЯДОВИТЫЙ 3024 ПЕСТИЦИД – ПРОИЗВОДНЫЙ КУМАРИНА ЖИДКИЙ ЛЕГКОВОСПЛАМЕНЯЮЩИЙСЯ ЯДОВИТЫЙ 3346 ПЕСТИЦИД – ПРОИЗВОДНЫЙ ФЕНОКСИУКСУСНОЙ КИСЛОТЫ ЖИДКИЙ ЛЕГКОВОСПЛАМЕНЯЮЩИЙСЯ ЯДОВИТЫЙ 3350 ПЕСТИЦИД НА ОСНОВЕ ПИРЕТРОИДОВ ЖИДКИЙ ЛЕГКОВОСПЛАМЕНЯЮЩИЙСЯ ЯДОВИТЫЙ 3021 ПЕСТИЦИД ЖИДКИЙ ЛЕГКОВОСПЛАМЕНЯЮЩИЙСЯ ЯДОВИТЫЙ, Н.У.К. ***Примечание:*** *Отнесение пестицида к одной из позиций осуществляется на основе активного компонента, физического состояния пестицида и любой дополнительной опасности, которую он может представлять*.
коррозионные	**FC**	3469 КРАСКА ЛЕГКОВОСПЛАМЕНЯЮЩАЯСЯ КОРРОЗИОННАЯ (включая краску, лак, эмаль, краситель, шеллак, олифу, политуру, жидкий наполнитель и жидкую лаковую основу) или 3469 МАТЕРИАЛ ЛАКОКРАСОЧНЫЙ ЛЕГКОВОСПЛАМЕНЯЮЩИЙСЯ КОРРОЗИОННЫЙ (включая растворитель и разбавитель краски) 2733 АМИНЫ ЛЕГКОВОСПЛАМЕНЯЮЩИЕСЯ КОРРОЗИОННЫЕ, Н.У.К., или 2733 ПОЛИАМИНЫ ЛЕГКОВОСПЛАМЕНЯЮЩИЕСЯ КОРРОЗИОННЫЕ, Н.У.К., 2985 ХЛОРСИЛАНЫ ЛЕГКОВОСПЛАМЕНЯЮЩИЕСЯ КОРРОЗИОННЫЕ, Н.У.К. 3274 АЛКОГОЛЯТОВ РАСТВОР, Н.У.К., в спирте Н.У.К. 2924 ЖИДКОСТЬ ЛЕГКОВОСПЛАМЕНЯЮЩАЯСЯ КОРРОЗИОННАЯ, Н.У.К.
Коррозионные, ядовитые	**FTC**	3286 ЖИДКОСТЬ ЛЕГКОВОСПЛАМЕНЯЮЩАЯСЯ ЯДОВИТАЯ КОРРОЗИОННАЯ, Н.У.К.
жидкие десенсибилизи-рованные вещества взрывчатые	**D**	3343 НИТРОГЛИЦЕРИНА СМЕСЬ ДЕСЕНСИБИЛИЗИРОВАННАЯ ЖИДКАЯ ЛЕГКОВОСПЛАМЕНЯЮЩАЯСЯ, Н.У.К., с массовой долей нитроглицерина не более 30% 3357 НИТРОГЛИЦЕРИНА СМЕСЬ ДЕСЕНСИБИЛИЗИРОВАННАЯ ЖИДКАЯ, Н.У.К., с массовой долей нитроглицерина не более 30% 3379 ВЕЩЕСТВО ВЗРЫВЧАТОЕ ДЕСЕНСИБИЛИЗИРОВАННОЕ ЖИДКОЕ, Н.У.К.

2.2.41 КЛАСС 4.1 ЛЕГКОВОСПЛАМЕНЯЮЩИЕСЯ ТВЕРДЫЕ ВЕЩЕСТВА, САМОРЕАКТИВНЫЕ ВЕЩЕСТВА И ТВЕРДЫЕ ДЕСЕНСИБИЛИЗИРОВАННЫЕ ВЗРЫВЧАТЫЕ ВЕЩЕСТВА

2.2.41.1 Критерии

2.2.41.1.1 К классу 4.1 относятся легковоспламеняющиеся вещества и изделия, десенсибилизированные взрывчатые вещества, являющиеся твердыми веществами в соответствии с подпунктом а) определения термина "твердое вещество", содержащегося в разделе 1.2.1, и самореактивные жидкости или твердые вещества.

Класс 4.1 включает:

– легковоспламеняющиеся твердые вещества и изделия (см. п.п. 2.2.41.1.3– 2.2.41.1.8);

– самореактивные твердые вещества или жидкости (см. п.п. 2.2.41.1.9– 2.2.41.1.16);

– твердые десенсибилизированные взрывчатые вещества (см.п. 2.2.41.1.18);

– вещества, подобные самореактивным веществам (см. п. 2.2.41.1.19).

2.2.41.1.2 Вещества и изделия класса 4.1 подразделяются на:

F Легковоспламеняющиеся твердые вещества без дополнительной опасности

- **F1** Органические
- **F2** Органические расплавленные
- **F3** Неорганические

FO Легковоспламеняющиеся твердые вещества окисляющие

FT Легковоспламеняющиеся твердые вещества ядовитые[11]

- **FT1** Органические ядовитые
- **FT2** Неорганические ядовитые

FC Легковоспламеняющиеся твердые вещества коррозионные

- **FC1** Органические коррозионные
- **FC2** Неорганические коррозионные

D Твердые десенсибилизированные взрывчатые вещества без дополнительной опасности

DT Твердые десенсибилизированные взрывчатые вещества ядовитые

SR Самореактивные вещества

- **SR1** Не требующие регулирования температуры
- **SR2** Требующие регулирования температуры.

Легковоспламеняющиеся твердые вещества

Определение и свойства

2.2.41.1.3 *Легковоспламеняющимися твердыми веществами* являются твердые вещества, способные легко загораться, и твердые вещества, способные вызвать возгорание при трении.

Твердыми веществами, способными легко загораться, являются порошкообразные, гранулированные или пастообразные вещества, которые могут легко загораться при кратковременном контакте с источником зажигания, таким, как горящая спичка, и если пламя распространяется быстро. Опасность может исходить не только от пламени, но и от токсичных продуктов горения. Особенно опасны в этом отношении порошки

---

[1] В тексте правил наряду с терминами “ядовитые“ и “едкие” применяются термины “токсичные” и “коррозионные”

металлов, так как погасить пламя в этом случае трудно из-за того, что обычные огнетушащие вещества, такие, как углерода диоксид или вода, могут усугубить опасность.

Классификация

2.2.41.1.4 Вещества и изделия, классифицированные как легковоспламеняющиеся твердые вещества класса 4.1, перечислены в таблице А главы 3.2. Отнесение органических веществ и изделий, не указанных по наименованию в таблице А главы 3.2, к соответствующей позиции п. 2.2.41.3 согласно положениям главы 2.1 может осуществляться на основе имеющегося опыта или на основе процедур испытания в соответствии с Руководством по испытаниям и критериям, часть III, подраздел 33.2.1.

Отнесение неорганических веществ, не указанных по наименованию, осуществляется на основе процедур испытания в соответствии с Руководством по испытаниям и критериям, часть III, подраздел 33.2.1; следует также учитывать практический опыт, если он обеспечивает более строгую классификацию.

2.2.41.1.5 При отнесении веществ, не указанных по наименованию, к одной из позиций, перечисленных в п. 2.2.41.3, на основе процедур испытания в соответствии с Руководством по испытаниям и критериям, часть III, раздел 33.2.1, применяются следующие критерии:

а) Порошкообразные, гранулированные или пастообразные вещества, за исключением порошков металлов или порошков сплавов металлов, должны быть классифицированы как легковоспламеняющиеся вещества класса 4.1, если они могут легко загораться при кратковременном контакте с источником зажигания (например, с горящей спичкой) при условии, что пламя распространяется быстро; время сгорания образца длиной 100 мм составляет менее 45 сек или скорость горения превышает 2,2 мм/с.

б) Порошки металлов или порошки сплавов металлов должны быть отнесены к классу 4.1, если они могут загораться при контакте с пламенем и возгорание распространяется на всю длину образца за 10 мин или быстрее.

Твердые вещества, способные вызвать возгорание при трении, должны быть отнесены к классу 4.1 по аналогии с существующими позициями (например, спички) или согласно соответствующему специальному положению.

2.2.41.1.6 На основе процедуры испытания в соответствии с Руководством по испытаниям и критериям, часть III, подраздел 33.2.1, и критериев, изложенных в п.п. 2.2.41.1.4 и 2.2.41.1.5, можно также определить, являются ли свойства какого-либо вещества, указанного по наименованию, такими, что данное вещество не подпадает под действие положений класса 4.1.

2.2.41.1.7 При внесении добавок в вещества класса 4.1, в результате чего они попадают в категории опасности, отличные от категорий опасности, к которым относятся вещества, поименованные в таблице А главы 3.2, эти смеси должны быть отнесены к тем позициям, к которым они относятся в силу их фактической степени опасности.

Примечание: *В отношении классификации растворов и смесей (таких, как препараты и отходы) см. также раздел 2.1.3.*

Назначение групп упаковки

2.2.41.1.8 Легковоспламеняющимся твердым веществам, отнесенным к различным позициям в таблице А главы 3.2, назначается группа упаковки II или III на основе процедур испытания в соответствии с Руководством по испытаниям и критериям, часть III, подраздел 33.2.1, с применением следующих критериев:

а) легковоспламеняющимся твердым веществам, время горения которых при испытании составляет менее 45 сек для образца длиной 100 мм, назначается: группа упаковки II: если пламя проходит через увлажненную зону;

группа упаковки III: если увлажненная зона сдерживает распространение пламени по крайней мере в течение 4 мин;

б) порошкам металлов или порошкам сплавов металлов назначается:
группа упаковки II: если при испытании реакция распространяется на всю длину образца в течение 5 мин или менее;
группа упаковки III: если при испытании реакция распространяется на всю длину образца в течение более, чем 5 мин.

Твердым веществам, способным вызвать возгорание при трении, группа упаковки должна назначаться по аналогии с существующими позициями или согласно соответствующему специальному положению.

Самореактивные вещества

Определения

2.2.41.1.9 В соответствии с Прил. 2 к СМГС *самореактивными веществами* являются термически неустойчивые вещества, способные подвергаться бурному экзотермическому разложению без участия кислорода (воздуха). Вещества не рассматриваются как самореактивные вещества класса 4.1, если:

а) они являются взрывчатыми в соответствии с критериями класса 1;
б) они являются окисляющими веществами в соответствии с процедурой отнесения к классу 5.1 (см. п. 2.2.51.1). Смеси окисляющих веществ, содержащие 5% или более горючих органических веществ, классифицируются в соответствии с процедурой, установленной в примечании 2;
в) они являются органическими пероксидами в соответствии с критериями класса 5.2 (см. п. 2.2.52.1);
г) их теплота разложения составляет менее 300 Дж/г;
д) их температура самоускоряющегося разложения (ТСУР) (см. Примечание 2, ниже) превышает 75°С для грузового места массой 50 кг.

***Примечание 1**: Теплота разложения может быть определена любым международно-признанным методом, например, с помощью дифференциальной сканирующей калориметрии или адиабатической калориметрии.*

***Примечание 2**: Смеси окисляющих веществ, соответствующие критериям класса 5.1, содержащие горючих органических веществ 5% или более, но не отвечают критериям, подпунктов а), в), г) или д), классифицируются в соответствии с процедурой классификации самореактивных веществ.*
Смесь, проявляющая свойства самореактивного вещества типа B – F, классифицируется как самореактивное вещество класса 4.1.
Смесь, проявляющая свойства самореактивного вещества типа G, в соответствии с принципом, изложенным в подразделе 20.4.3 g) части II Руководства по испытаниям и критериям, классифицируется как вещество класса 5.1 (см. п. 2.2.51.1).

***Примечание 3**: Температура самоускоряющегося разложения (ТСУР) – это наиболее низкая температура, при которой может происходить самоускоряющееся разложение вещества в таре, используемой во время перевозки. Предписания, касающиеся определения ТСУР, приводятся в Руководстве по испытаниям и критериям, часть II, разделы 20 и 28.4.*

***Примечание 4**: Любое вещество, проявляющее свойства самореактивного вещества, должно быть классифицировано как таковое, даже если испытание этого вещества в соответствии с п. 2.2.42.1.5 на предмет включения в класс 4.2 дает положительный результат.*

Свойства

2.2.41.1.10 Разложение самореактивных веществ может быть инициировано в результате воздействия тепла, контакта с катализирующими примесями (например, кислотами, соединениями тяжелых металлов, основаниями), трения или удара. Скорость разложения возрастает с повышением температуры и зависит от свойств вещества. Разложение, особенно если не происходит возгорания, может привести к выделению ядовитых газов или паров. Температуру некоторых самореактивных веществ надлежит регулировать. Некоторые самореактивные вещества могут разлагаться со взрывом, особенно если они помещены в закрытую емкость. Это свойство может быть изменено путем добавления разбавителей или использования соответствующей тары. Горение некоторых самореактивных веществ проходит интенсивно. Самореактивными веществами являются, например, некоторые соединения ниже перечисленных типов:

алифатические азосоединения (-C-N=N-C-);
органические азиды ($-C-N_3$);
соли диазония ($-CN_2^+Z^-$);
N-нитрозосоединения (-N-N=O);
ароматические сульфогидразиды ($-SO_2-NH-NH_2$).

Данный список не является исчерпывающим, и вещества с другими реакционно-активными группами и некоторые смеси веществ могут иметь схожие свойства.

Классификация

2.2.41.1.11 Самореактивные вещества подразделяются на семь типов в зависимости от степени опасности от веществ типа A, которые не допускаются к перевозке в таре, в которой они испытываются, до веществ типа G, на которые не распространяются положения, применяющиеся к самореактивным веществам класса 4.1. Отнесение к типам B, C, D, E, F прямо зависит от максимально допустимого количества вещества на единицу тары. Принципы классификации, а также применимые процедуры классификации, методы испытаний, критерии и пример соответствующего протокола испытаний приведены в части II Руководства по испытаниям и критериям.

2.2.41.1.12 Самореактивные вещества, классифицированные и разрешенные к перевозке в таре, перечислены в п. 2.2.41.4, разрешенные к перевозке в КСМ, - в п. 4.1.4.2 (инструкция по упаковке IBC520), разрешенные к перевозке в переносных цистернах в соответствии с главой 4.2, - в п. 4.2.5.2 (инструкция по переносным цистернам T23). Для каждого из перечисленных веществ, разрешенных к перевозке, указана соответствующая обобщенная позиция в таблице A главы 3.2 (№ ООН 3221-3240), а также приведены соответствующие виды дополнительной опасности и примечания, содержащие соответствующую информацию о перевозке.

В сводных позициях указаны:
– типы B, C, D, E, F самореактивных веществ, см. п. 2.2.41.1.11;
– физическое состояние (жидкость/твердое вещество).

Классификация самореактивных веществ, перечисленных в п. 2.2.41.4, осуществлена на основе технически чистого вещества (за исключением тех случаев, когда указана концентрация менее 100%).

2.2.41.1.13 Классификация самореактивных веществ, не перечисленных в п.п. 2.2.41.4, 4.1.4.2 (инструкция по упаковке IBC 520) или п. 4.2.5.2 (инструкция по переносным цистернам T23) и их отнесение к какой-либо сводной позиции должны осуществляться компетентным органом страны происхождения на основании протокола испытаний. В решении об утверждении должны быть указаны результаты классификации и соответствующие условия перевозки. Если страна происхождения не является участницей СМГС, то классификация и условия перевозки должны быть признаны компетентным органом страны-участницы СМГС первой по пути следования груза.

2.2.41.1.14 С целью изменения реакционной способности самореактивных веществ к некоторым из них могут добавляться активаторы, такие, как соединения цинка. В зависимости от типа и концентрации активатора это может привести к снижению термостабильности и изменению взрывчатых свойств. Если любое из этих свойств будет изменено, то оценка нового состава должна осуществляться в соответствии с процедурой классификации.

2.2.41.1.15 Образцы самореактивных веществ или составов самореактивных веществ не перечисленных в п. 2.2.41.4, в отношении которых не имеется полных данных о результатах испытаний и которые должны перевозиться для проведения дальнейших испытаний или оценки, должны быть отнесены к одной из позиций, предусмотренных для самореактивных веществ типа С, если выполнены следующие условия:

– имеющиеся данные указывают на то, что образец не может быть более опасен, чем самореактивные вещества типа В;
– образец упакован в соответствии с методом упаковки ОР2, и его количество на вагон не превышает 10 кг;

Образцы, требующие регулирования температуры, к перевозкам железнодорожным транспортом не допускаются.

Десенсибилизация

2.2.41.1.16 Для обеспечения безопасности во время перевозки самореактивные вещества во многих случаях десенсибилизируются путем использования разбавителя. Если указано процентное содержание вещества, то имеется в виду процентное содержание по массе, округленное до ближайшего целого числа. Если используется разбавитель, то самореактивное вещество должно испытываться с разбавителем в той концентрации и в том виде, в каких он используется при перевозке. Не должны использоваться разбавители, которые в случае утечки из упаковки могут привести к образованию опасной концентрации самореактивного вещества. Любой разбавитель должен быть совместим с самореактивным веществом. В этом отношении совместимыми разбавителями являются такие твердые или жидкие вещества, которые не оказывают негативного воздействия на термическую устойчивость и вид опасности самореактивного вещества.

2.2.41.1.17 (зарезервировано)

Твердые десенсибилизированные взрывчатые вещества

2.2.41.1.18 Твердые десенсибилизированные взрывчатые вещества – вещества, которые для подавления их взрывчатых свойств смочены водой, спиртом или разбавлены другими веществами. Такими позициями в таблице А главы 3.2 являются: № ООН 1310, 1320, 1321, 1322, 1336, 1337, 1344, 1347, 1348, 1349, 1354, 1355, 1356, 1357, 1517, 1571, 2555, 2556, 2557, 2852, 2907, 3317, 3319, 3344, 3364, 3365, 3366, 3367, 3368, 3369, 3370, 3376, 3380 и 3474.

Вещества, подобные самореактивным веществам

2.2.41.1.19 Вещества, которые:

а) были временно включены в класс 1 на основании результатов испытаний серии 1 и 2, но исключены из класса 1 на основании результатов испытаний серии 6;
б) не являются самореактивными веществами класса 4.1;
в) не являются веществами классов 5.1 или 5.2,

также относятся к классу 4.1. Позициями для них являются: № ООН 2956, 3241, 3242 и 3251.

2.2.41.2 Вещества, которые не допускаются к перевозке

2.2.41.2.1 Химически неустойчивые вещества класса 4.1 допускаются к перевозке только в том случае, если приняты необходимые меры для предотвращения их опасного разложения или полимеризации во время перевозки. Для этого надлежит обеспечить, чтобы в сосудах и цистернах не содержалось веществ, способных активировать эти реакции.

2.2.41.2.2 Легковоспламеняющиеся твердые вещества, окисляющие, отнесенные к № ООН 3097, не допускаются к перевозке, если они не удовлетворяют требованиям, установленным для класса 1 (см. также п. 2.1.3.7).

2.2.41.2.3 К перевозкам не допускаются следующие вещества:

– самореактивные вещества типа А [см. Руководство по испытаниям и критериям, часть II, пункт 20.4.2 а)];
– фосфора сульфиды, содержащие белый и (или) желтый фосфор;
– твердые десенсибилизированные взрывчатые вещества, не поименованные в таблице А главы 3.2;
– легковоспламеняющиеся вещества в расплавленном состоянии, неорганические, за исключением № ООН 2448 СЕРА РАСПЛАВЛЕННАЯ.

Следующие самореактивные вещества, требующие регулирования температуры к перевозкам железнодорожным транспортом не допускаются:

– бария азид с массовой долей воды менее 50%;
– вещества самореактивные с температурой самоускоряющегося разложения (ТСУР) ниже 55 °С:

№ООН 3231 ЖИДКОСТЬ САМОРЕАКТИВНАЯ ТИПА В С РЕГУЛИРУЕМОЙ ТЕМПЕРАТУРОЙ;
№ООН 3232 ВЕЩЕСТВО ТВЕРДОЕ САМОРЕАКТИВНОЕ ТИПА В С РЕГУЛИРУЕМОЙ ТЕМПЕРАТУРОЙ;
№ООН 3233 ЖИДКОСТЬ САМОРЕАКТИВНАЯ ТИПА С С РЕГУЛИРУЕМОЙ ТЕМПЕРАТУРОЙ;
№ООН 3234 ВЕЩЕСТВО ТВЕРДОЕ САМОРЕАКТИВНОЕ ТИПА С С РЕГУЛИРУЕМОЙ ТЕМПЕРАТУРОЙ;
№ООН 3235 ЖИДКОСТЬ САМОРЕАКТИВНАЯ ТИПА D С РЕГУЛИРУЕМОЙ ТЕМПЕРАТУРОЙ;
№ООН 3236 ВЕЩЕСТВО ТВЕРДОЕ САМОРЕАКТИВНОЕ ТИПА D С РЕГУЛИРУЕМОЙ ТЕМПЕРАТУРОЙ;
№ООН 3237 ЖИДКОСТЬ САМОРЕАКТИВНАЯ ТИПА Е С РЕГУЛИРУЕМОЙ ТЕМПЕРАТУРОЙ;
№ООН 3238 ВЕЩЕСТВО ТВЕРДОЕ САМОРЕАКТИВНОЕ ТИПА Е С РЕГУЛИРУЕМОЙ ТЕМПЕРАТУРОЙ;
№ООН 3239 ЖИДКОСТЬ САМОРЕАКТИВНАЯ ТИПА F С РЕГУЛИРУЕМОЙ ТЕМПЕРАТУРОЙ;
№ООН 3240 ВЕЩЕСТВО ТВЕРДОЕ САМОРЕАКТИВНОЕ ТИПА F С РЕГУЛИРУЕМОЙ ТЕМПЕРАТУРОЙ.

2.2.41.3 Перечень сводных позиций

Дополнительная опасность			Классификационный код	Номер ООН	Наименование вещества или изделия
Легковоспламеняющиеся твердые вещества	без дополнительной опасности	органические	F1	3175	ВЕЩЕСТВА ТВЕРДЫЕ, СОДЕРЖАЩИЕ ЛЕГКОВОСПЛАМЕНЯЮЩУЮСЯ ЖИДКОСТЬ, Н.У.К.
				1353	ВОЛОКНА, ПРОПИТАННЫЕ НИТРОЦЕЛЛЮЛОЗОЙ С НИЗКИМ СОДЕРЖАНИЕМ НИТРАТОВ, Н.У.К. или
				1353	ТКАНИ, ПРОПИТАННЫЕ НИТРОЦЕЛЛЮЛОЗОЙ С НИЗКИМ СОДЕРЖАНИЕМ НИТРАТОВ, Н.У.К.
				1325	ВЕЩЕСТВО ТВЕРДОЕ ЛЕГКОВОСПЛАМЕНЯЮЩЕЕСЯ ОРГАНИЧЕСКОЕ, Н.У.К.
		органические расплавленные	F2	3176	ВЕЩЕСТВО ТВЕРДОЕ ЛЕГКОВОСПЛАМЕНЯЮЩЕЕСЯ ОРГАНИЧЕСКОЕ РАСПЛАВЛЕННОЕ, Н.У.К.
		неорганические	F3	3089	ПОРОШОК МЕТАЛЛИЧЕСКИЙ ЛЕГКОВОСПЛАМЕНЯЮЩИЙСЯ, Н.У.К.[а) б)]
				3181	СОЛИ МЕТАЛЛОВ ОРГАНИЧЕСКИХ СОЕДИНЕНИЙ ЛЕГКОВОСПЛАМЕНЯЮЩИЕСЯ, Н.У.К.
				3182	ГИДРИДЫ МЕТАЛЛОВ ЛЕГКОВОСПЛАМЕНЯЮЩИЕСЯ, Н.У.К [в)]
				3178	ВЕЩЕСТВО ТВЕРДОЕ ЛЕГКОВОСПЛАМЕНЯЮЩЕЕСЯ НЕОРГАНИЧЕСКОЕ, Н.У.К.
	окисляющиеся		F0	3097	ВЕЩЕСТВО ТВЕРДОЕ ЛЕГКОВОСПЛАМЕНЯЮЩЕЕСЯ ОКИСЛЯЮЩЕЕ, Н.У.К. (к перевозке не допускается, см. п. 2.2.41.2.2)
	ядовитые FT	органические	FT1	2926	ВЕЩЕСТВО ТВЕРДОЕ ЛЕГКОВОСПЛАМЕНЯЮЩЕЕСЯ ЯДОВИТОЕ ОРГАНИЧЕСКОЕ, Н.У.К.
		неорганические	FT2	3179	ВЕЩЕСТВО ТВЕРДОЕ ЛЕГКОВОСПЛАМЕНЯЮЩЕЕСЯ ЯДОВИТОЕ НЕОРГАНИЧЕСКОЕ, Н.У.К.
	коррозионные FC	органические	FC1	2925	ВЕЩЕСТВО ТВЕРДОЕ ЛЕГКОВОСПЛАМЕНЯЮЩЕЕСЯ КОРРОЗИОННОЕ ОРГАНИЧЕСКОЕ, Н.У.К.
		неорганические	FC2	3180	ВЕЩЕСТВО ТВЕРДОЕ ЛЕГКОВОСПЛАМЕНЯЮЩЕЕСЯ КОРРОЗИОННОЕ НЕОРГАНИЧЕСКОЕ, Н.У.К.
Твердые десенсибилизированные взрывчатые вещества	без дополнительной опасности		D	3319	НИТРОГЛИЦЕРИНА СМЕСЬ ДЕСЕНСИБИЛИЗИРОВАННАЯ ТВЕРДАЯ, Н.У.К., с массовой долей нитроглицерина более 2%, но не более 10%
				3344	ПЕНТАЭРИТРИТТЕТРАНИТРАТА, (ПЕНТАЭРИТРИТОЛТЕТРАНИТРАТА, ПЭТН) СМЕСЬ ДЕСЕНСИБИЛИЗИРОВАННАЯ ТВЕРДАЯ, Н.У.К., с массовой долей ПЭТН более 10%, но не более 20%
				3380	ВЗРЫВЧАТОЕ ВЕЩЕСТВО ДЕСЕНСИБИЛИЗИРОВАННОЕ , ТВЕРДОЕ, Н.У.К.
	ядовитые		DT	В качестве веществ класса 4.1 к перевозке допускаются только вещества, перечисленные в таблице А главы 3.2	

Самореактивные вещества SR	**без регулирования температуры SR1**		ЖИДКОСТЬ САМОРЕАКТИВНАЯ ТИПА А. Не допускается к перевозке, см. п .2.2.41.2.3 ВЕЩЕСТВО ТВЕРДОЕ САМОРЕАКТИВНОЕ ТИПА А. Не допускается к перевозке, см. п. 2.2.41.2.3
		3221	ЖИДКОСТЬ САМОРЕАКТИВНАЯ ТИПА В
		3222	ВЕЩЕСТВО ТВЕРДОЕ САМОРЕАКТИВНОЕ ТИПА В
		3223	ЖИДКОСТЬ САМОРЕАКТИВНАЯ ТИПА С
		3224	ВЕЩЕСТВО ТВЕРДОЕ САМОРЕАКТИВНОЕ ТИПА С
		3225	ЖИДКОСТЬ САМОРЕАКТИВНАЯ ТИПА D
		3226	ВЕЩЕСТВО ТВЕРДОЕ САМОРЕАКТИВНОЕ ТИПА D
		3227	ЖИДКОСТЬ САМОРЕАКТИВНАЯ ТИПА Е
		3228	ВЕЩЕСТВО ТВЕРДОЕ САМОРЕАКТИВНОЕ ТИПА Е
		3229	ЖИДКОСТЬ САМОРЕАКТИВНАЯ ТИПА F
		3230	ВЕЩЕСТВО ТВЕРДОЕ САМОРЕАКТИВНОЕ ТИПА F
			ЖИДКОСТЬ САМОРЕАКТИВНАЯ ТИПА G Не подпадает под действие положений, применяемых к классу 4.1, см. п. 2.2.41.1.11
			ВЕЩЕСТВО ТВЕРДОЕ САМОРЕАКТИВНОЕ ТИПА G Не подпадает под действие положений, применяемых к классу 4.1, см. п. 2.2.41.1.11
	с регулируемой температурой SR2	3231	ЖИДКОСТЬ САМОРЕАКТИВНАЯ ТИПА В С РЕГУЛИРУЕМОЙ ТЕМПЕРАТУРОЙ (к перевозке железнодорожным транспортом не допускается, см. 2.2.41.2.3)
		3232	ВЕЩЕСТВО ТВЕРДОЕ САМОРЕАКТИВНОЕ ТИПА В С РЕГУЛИРУЕМОЙ (к перевозке железнодорожным транспортом не допускается, см. п. 2.2.41.2.3)
		3233	ЖИДКОСТЬ САМОРЕАКТИВНАЯ ТИПА С С РЕГУЛИРУЕМОЙ ТЕМПЕРАТУРОЙ (к перевозке железнодорожным транспортом не допускается, см. 2.2.41.2.3)
		3234	ВЕЩЕСТВО ТВЕРДОЕ САМОРЕАКТИВНОЕ ТИПА С С РЕГУЛИРУЕМОЙ ТЕМПЕРАТУРОЙ (к перевозке железнодорожным транспортом не допускается, см. п.2.2.41.2.3)
		3235	ЖИДКОСТЬ САМОРЕАКТИВНАЯ ТИПА D С РЕГУЛИРУЕМОЙ ТЕМПЕРАТУРОЙ (к перевозке железнодорожным транспортом не допускается, см.п. 2.2.41.2.3)
		3236	ВЕЩЕСТВО ТВЕРДОЕ САМОРЕАКТИВНОЕ ТИПА D С РЕГУЛИРУЕМОЙ ТЕМПЕРАТУРОЙ к перевозке железнодорожным транспортом не допускается, см. п. 2.2.41.2.3)
		3237	ЖИДКОСТЬ САМОРЕАКТИВНАЯ ТИПА Е С РЕГУЛИРУЕМОЙ ТЕМПЕРАТУРОЙ (к перевозке железнодорожным транспортом не допускается, см. п. 2.2.41.2.3)
		3238	ВЕЩЕСТВО ТВЕРДОЕ САМОРЕАКТИВНОЕ ТИПА Е С РЕГУЛИРУЕМОЙ ТЕМПЕРАТУРОЙ (к перевозке железнодорожным транспортом не допускается, см. 2.2.41.2.3)
		3239	ЖИДКОСТЬ САМОРЕАКТИВНАЯ ТИПА F С РЕГУЛИРУЕМОЙ ТЕМПЕРАТУРОЙ к перевозке железнодорожным транспортом не допускается, см. п. 2.2.41.2.3)
		3240	ВЕЩЕСТВО ТВЕРДОЕ САМОРЕАКТИВНОЕ ТИПА F С РЕГУЛИРУЕМОЙ ТЕМПЕРАТУРОЙ к перевозке железнодорожным транспортом не допускается, см. п.2.2.41.2.3)

а) Металлы и сплавы металлов в порошке или в другом легковоспламеняющемся виде, способные к самовозгоранию, являются веществами класса 4.2.

б) Металлы и сплавы металлов в порошке или в другом легковоспламеняющемся виде, которые при взаимодействии с водой выделяют воспламеняющиеся газы, являются веществами класса 4.3.

в) Гидриды металлов, которые при взаимодействии с водой выделяют воспламеняющиеся газы, являются веществами класса 4.3. Алюминия боргидрид или алюминия боргидрид в устройствах являются веществами класса 4.2, № ООН 2870.

2.2.41.4 Перечень классифицированных самореактивных веществ, отнесенных к определенным номерам ООН, перевозимых в таре

В колонке "Метод упаковки" коды OP1 - OP8 относятся к методам упаковки, указанным в п. 4.1.4.1 (инструкция по упаковке P520), см. также п. 4.1.7.1. Самореактивные вещества, подлежащие перевозке, должны отвечать перечисленным требованиям в отношении классификации. В отношении веществ, разрешенных к перевозке в КСМ, см. п. 4.1.4.2 (инструкция по упаковке IBC520), в отношении веществ, разрешенных к перевозке в переносных цистернах в соответствии с главой 4.2, см. п. 4.2.5.2 (инструкция по переносным цистернам T23).

Примечание: *Приведенная в настоящей таблице классификация основана на свойствах технически чистого вещества (за исключением случаев, когда указана концентрация менее 100%). Вещества в других концентрациях могут классифицироваться по иному в соответствии с процедурами, изложенными в части II Руководства по испытаниям и критериям.*

НАИМЕНОВАНИЕ ВЕЩЕСТВА	Концентрация (%)	Метод упаковки	Номер ООН	Примечание
АЗОДИКАРБОНАМИД, СОСТАВ ТИПА B, С РЕГУЛИРУЕМОЙ ТЕМПЕРАТУРОЙ	< 100		3232	Перевозка запрещена
АЗОДИКАРБОНАМИД, СОСТАВ ТИПА C	< 100	OP6	3224	(3)
АЗОДИКАРБОНАМИД, СОСТАВ ТИПА C, С РЕГУЛИРУЕМОЙ ТЕМПЕРАТУРОЙ	< 100		3234	Перевозка запрещена
АЗОДИКАРБОНАМИД, СОСТАВ ТИПА D	< 100	OP7	3226	(5)
АЗОДИКАРБОНАМИД, СОСТАВ ТИПА D, С РЕГУЛИРУЕМОЙ ТЕМПЕРАТУРОЙ	< 100		3236	Перевозка запрещена
2,2'-АЗОДИ (2,4-ДИМЕТИЛ-4-МЕТОКСИВАЛЕРОНИТРИЛ)	100		3236	Перевозка запрещена
2.2'-АЗОДИ(2,4-ДИМЕТИЛВАЛЕРОНИТРИЛ)	100		3236	Перевозка запрещена
2,2'-АЗОДИ(ЭТИЛ-2-МЕТИЛПРОПИОНАТ)	100		3235	Перевозка запрещена
1.1-АЗОДИ(ГЕКСАГИДРОБЕЗОНИТРИЛ)	100	OP7	3226	
2,2'-АЗОДИ(ИЗОБУТИРОНИТРИЛ)	100		3234	Перевозка запрещена
2,2'-АЗОДИ(ИЗОБУТИРОНИТРИЛ), в виде пасты на основе воды	≤50%	OP6	3224	
2,2'-АЗОДИ(2-МЕТИЛБУТИРОНИТРИЛ)	100		3236	Перевозка запрещена
БЕНЗОЛ-1,3-ДИСУЛЬФОНИЛГИДРАЗИД, в виде пасты	52	OP7	3226	
БЕНЗОЛА СУЛЬФОНИЛГИДРАЗИД	100	OP7	3226	
4-(БЕНЗИЛ(ЭТИЛ) АМИНО)-3-ЭТОКСИ-БЕНЗОЛДИАЗОНИЙЦИНКА ХЛОРИД	100	OP7	3226	
4-(БЕНЗИЛ(МЕТИЛ) АМИНО)-3-ЭТОКСИ-БЕНЗОЛДИАЗОНИЙЦИНКА ХЛОРИД	100		3236	Перевозка запрещена
3-ХЛОР-4-ДИЭТИЛАМИНБЕНЗОЛДИАЗОНИЙЦИНКА ХЛОРИД	100	OP7	3226	
2-ДИАЗО-1-НАФТОЛ-4-СУЛЬФОНИЛХЛОРИД	100	OP5	3222	(2)
2-ДИАЗО-1-НАФТОЛ-5-СУЛЬФОНИЛХЛОРИД	100	0P5	3222	(2)
2,5-ДИБУТОКСИ-4-(4-МОРФОЛИНИЛ) БЕНЗОЛДИАЗОНИЙТЕТРАХЛОРЦИНКАТ (2:1)	100	OP8	3228	
4-(ДИМЕТИЛАМИН)БЕНЗОЛДИАЗОНИЙ ТРИХЛОРЦИНКАТ(-1)	100	OP8	3228	
2,5-ДИЭТОКСИ-4-МОРФОЛИНБЕНЗОЛДИАЗОНИЙЦИНКА ХЛОРИД	67-100		3236	Перевозка запрещена
2,5-ДИЭТОКСИ-4-МОРФОЛИНБЕНЗОЛДИАЗОНИЙЦИНКА ХЛОРИД	66		3236	Перевозка запрещена

НАИМЕНОВАНИЕ ВЕЩЕСТВА	Концентрация (%)	Метод упаковки	Номер ООН	Примечание
2,5-ДИЭТОКСИ-4-МОРФОЛИН-БЕНЗОЛДИАЗОНИЙТЕТРАФТОРОБОРАТ	100		3236	Перевозка запрещена
2,5-ДИЭТОКСИ-4-(4-МОРФОЛИНИЛ)-БЕНЗОЛДИАЗОНИЙ СУЛЬФАТ	100	0P7		
2,5-ДИЭТОКСИ-4-(ФЕНИЛСУЛЬФОНИЛ) БЕНЗОЛДИАЗОНИЙЦИНКА ХЛОРИД	67		3236	Перевозка запрещена
ДИЭТИЛЕНГЛИКОЛЬ-бис-(АЛЛИЛКАРБОНАТ) + ДИИЗО-ПРОПИЛПЕРОКСИДИКАРБОНАТ	≥88 + ≤ 12		3237	Перевозка запрещена
2,5-ДИМЕТОКСИ-4-(4-МЕТИЛФЕНИЛСУЛЬФОНИЛ) БЕНЗОЛДИАЗОНИЙЦИНКА ХЛОРИД	79		3236	Перевозка запрещена
4-ДИМЕТИЛАМИН-6-(2-ДИМЕТИЛ-АМИНЭТОКСИ)ТОЛУОЛ-2-ДИАЗОНИЙЦИНКА ХЛОРИД	100		3236	Перевозка запрещена
N,N'-ДИНИТРОЗО- N,N'-ДИМЕТИЛТЕРЕФТАЛАМИД, в виде пасты	72	OP6	3224	
N,N'-ДИНИТРОЗОПЕНТАМЕТИЛЕНТЕТРАМИН	82	OP6	3224	(7)
2-ДИАЗО-1-НАФТОЛ СУЛЬФОНОВОЙ КИСЛОТЫ ЭФИР, СОСТАВ ТИПА D	< 100	OP7	3226	(9)
ДИФЕНИЛОКСИД-4,4'-ДИСУЛЬФОНИЛГИДРАЗИД	100	OP7	3226	
4-ДИПРОПИЛАМИНБЕНЗОЛДИАЗОНИЙЦИНКА ХЛОРИД	100	OP7	3226	
2-(N,N-ЭТОКСИКАРБОНИЛФЕНИЛАМИН)-3-МЕТОКСИ-4-(N-МЕТИЛ-N-ЦИКЛОГЕКСИЛАМИН)БЕНЗОЛДИАЗО-НИЙЦИНКА ХЛОРИД	63-92		3236	Перевозка запрещена
2-(N,N-ЭТОКСИКАРБОНИЛ-ФЕНИЛАМИН)-3-МЕТОКСИ-4- (N-МЕТИЛ-N-ЦИКЛОГЕКСИЛАМИН)БЕНЗОЛ-ДИАЗОНИЙЦИНКА ХЛОРИД	62		3236	Перевозка запрещена
N-ФОРМИЛ-2-(НИТРОМЕТИЛЕН)-1,3-ПЕРГИДРОТИАЗИН	100		3236	Перевозка запрещена
2-(2-ГИДРОКСИЭТОКСИ)-1-(ПИРРОЛИДИНИЛ-1)БЕНЗОЛ-4-ДИАЗОНИЙЦИНКА ХЛОРИД	100		3236	Перевозка запрещена
3-(2-ГИДРОКСИЭТОКСИ)-4-(ПИРРОЛИДИНИЛ-1)БЕН-ЗОЛДИАЗОНИЙЦИНКА ХЛОРИД	100		3236	Перевозка запрещена
2-(N,N-МЕТИЛАМИНЭТИЛКАРБОНИЛ)-4-(3.4-ДИМЕТИЛ- ФЕНИЛСУЛЬФОНИЛ) БЕНЗОЛДИАЗОНИЙ-ВОДОРОДСУЛЬФАТ	96		3236	Перевозка запрещена
4-МЕТИЛБЕНЗОЛСУЛЬФОНИЛГИДРАЗИД	100	OP7	3226	
3-МЕТИЛ-4-(ПИРРОЛИДИНИЛ-1) БЕНЗОЛДИАЗОНИЙТЕТРАФТОРОБОРАТ	95		3234	Перевозка запрещена
НАТРИЯ 2-ДИАЗО-1-НАФТОЛ-4-СУЛЬФОНАТ	100	OP7	3226	
НАТРИЯ 2-ДИАЗО-1-НАФТОЛ-5-СУЛЬФОНАТ	100	OP7	3226	
4-НИТРОЗОФЕНОЛ	100		3236	Перевозка запрещена
ЖИДКОСТЬ САМОРЕАКТИВНАЯ, ОБРАЗЕЦ		OP2	3223	(8)
ЖИДКОСТЬ САМОРЕАКТИВНАЯ, ОБРАЗЕЦ, С РЕГУЛИРУЕМОЙ ТЕМПЕРАТУРОЙ			3233	Перевозка запрещена
ВЕЩЕСТВО ТВЕРДОЕ САМОРЕАКТИВНОЕ, ОБРАЗЕЦ		OP2	3224	(8)
ВЕЩЕСТВО ТВЕРДОЕ САМОРЕАКТИВНОЕ, ОБРАЗЕЦ, С РЕГУЛИРУЕМОЙ ТЕМПЕРАТУРОЙ			3234	Перевозка запрещена
СОПОЛИМЕРА АЦЕТОН-ПИРОГАЛЛОЛ 2-ДИАЗО-1-НАФТОЛ-5-СУЛЬФОНАТ	100	OP8	3228	
ТЕТРАМИНПАЛЛАДИЙ (II) НИТРАТ	100		3234	Перевозка запрещена

Примечания: *(1) Зарезервировано*

(2) Требуется знак дополнительной опасности "ВЗРЫВЧАТОЕ ВЕЩЕСТВО" (см. п. 5.2.2.2.2, образец № 1).

(3) Составы азодикарбонамида, соответствующие критериям п. 20.4.2 c) Руководства по испытаниям и критериям.

(4) Зарезервировано

(5) Составы азодикарбонамида, соответствующие критериям п. 20.4.2 d) Руководства по испытаниям и критериям.

(6) Зарезервировано

(7) С совместимым разбавителем, имеющим температуру кипения не ниже 150°C .

(8) См. п. 2.2.41.1.15.

(9) Позиция применяется для смесей эфиров 2-диазо-1-нафтол-4-сульфоновой кислоты и 2-диазо-1-нафтол-5-сульфоновой кислоты, соответствующая критериям п. 20.4.2 d) Руководства по испытаниям и критериям.

2.2.42 КЛАСС 4.2. САМОВОЗГОРАЮЩИЕСЯ ВЕЩЕСТВА

2.2.42.1 Критерии

2.2.42.1.1 К классу 4.2 относятся:

–*пирофорные вещества* – вещества, включая смеси и растворы (жидкие или твердые), которые даже в малых количествах воспламеняются при контакте с воздухом в течение 5 мин. Данные вещества наиболее подвержены самовозгоранию;

– *самонагревающиеся вещества и изделия* – вещества и изделия, включая смеси и растворы, которые при контакте с воздухом без подвода энергии извне способны к самонагреванию. Данные вещества воспламеняются только в больших количествах (килограммы) и лишь через длительные периоды времени (часы или дни).

2.2.42.1.2 Вещества и изделия класса 4.2 подразделяются на:

S Самовозгорающиеся вещества без дополнительной опасности

S1	Органические жидкие
S2	Органические твердые
S3	Неорганические жидкие
S4	Неорганические твердые
S5	Металлоорганические

SW Самовозгорающиеся вещества, выделяющие при взаимодействии с водой воспламеняющиеся газы

SO Самовозгорающиеся вещества, окисляющие

ST Самовозгорающиеся вещества, ядовитые[1]

ST1	Органические ядовитые жидкие
ST2	Органические ядовитые твердые
ST3	Неорганические ядовитые жидкие
ST4	Неорганические ядовитые твердые

SC Самовозгорающиеся вещества, коррозионные [1]

SC1	Органические коррозионные жидкие
SC2	Органические коррозионные твердые
SC3	Неорганические коррозионные жидкие
SC4	Неорганические коррозионные твердые

Свойства

2.2.42.1.3 Причиной самонагревания этих веществ, приводящей к самовозгоранию, является реакция вещества с кислородом (содержащимся в воздухе), при которой выделяемое тепло не отводится достаточно быстро в окружающую среду. Самовозгорание происходит тогда, когда скорость образования тепла превышает скорость теплоотдачи и достигается температура самовоспламенения.

Классификация

2.2.42.1.4 Вещества и изделия, отнесенные к классу 4.2, перечислены в таблице А главы 3.2. Отнесение веществ и изделий, не указанных по наименованию в таблице А главы 3.2, к соответствующим конкретным позициям "Н.У.К." п.2.2.42.3 согласно положениям

---

[1] В тексте правил наряду с терминами “ядовитые “ и “едкие” применяются термины “токсичные” и “коррозионные”.

главы 2.1 может осуществляться на основе имеющегося опыта или результатов испытания в соответствии с Руководством по испытаниям и критериям, часть III, раздел 33.3. Отнесение к общим позициям "Н.У.К." класса 4.2 осуществляется на основе результатов испытания в соответствии с Руководством по испытаниям и критериям, часть III, раздел 33.3. Следует также учитывать практический опыт, если он обеспечивает более строгую классификацию.

2.2.42.1.5 При отнесении веществ или изделий, не указанных по наименованию, к одной из позиций, перечисленных в п. 2.2.42.3, на основе испытания в соответствии с Руководством по испытаниям и критериям, часть III, раздел 33.3, применяются следующие критерии:

а) твердые вещества, самовозгорающиеся (пирофорные), должны быть отнесены к классу 4.2, если они воспламеняются при падении с высоты 1 м или в течение последующих 5 мин. после высыпания;

б) жидкости, самовозгорающиеся (пирофорные), должны быть отнесены к классу 4.2, если:

1) если при смачивании инертного носителя, они воспламеняются в течение 5 мин., или

2) при смачивании сухой смятой ватманской фильтровальной бумаги № 3, она воспламеняется или обугливается в течение 5 мин.;

в) вещества должны быть отнесены к классу 4.2, если в образцах кубический формы со стороной 10 см при температуре испытания 140°С в течение 24 часов наблюдается самовозгорание или повышение температуры свыше 200°С. За основу этого критерия взята температура самовозгорания кубического образца древесного угля объемом 27 м^3, которая составляет 50°С. Вещества с температурой самовозгорания, превышающей 50°С при объеме 27 м^3, не должны относиться к классу 4.2.

Примечание 1: *Вещества, перевозимые в упаковках объемом не более 3 м^3, освобождаются от действия требований для класса 4.2, если в ходе испытания, проводимого при температуре 120°С на кубическом образце со стороной 10 см, в течение 24 часов не наблюдается самовозгорания или повышения температуры образца свыше 180°С.*

Примечание 2: *Вещества, перевозимые в упаковках объемом не более 450 л, освобождаются от действия требований для класса 4.2, если в ходе испытания, проводимого при температуре 100°С на кубическом образце со стороной 10 см, в течение 24 часов не наблюдается самовозгорания или повышения температуры свыше 160°С .*

Примечание 3*: Поскольку металлоорганические вещества могут быть отнесены к классам 4.2 или 4.3 с видами дополнительной опасности в зависимости от их свойств, в разделе 2.3.5 приведена блок-схема классификации этих веществ.*

2.2.42.1.6 При внесении добавок в вещества класса 4.2, в результате чего они попадают в категории опасности, отличные от категорий опасности, к которым относятся вещества, указанные по наименованию в таблице А главы 3.2, то эти смеси должны быть отнесены к тем позициям, к которым они относятся в силу их фактической степени опасности.

Примечание: *В отношении классификации растворов и смесей (таких, как препараты и отходы) см. также раздел 2.1.3.*

2.2.42.1.7 На основе процедуры испытания в соответствии с Руководством по испытаниям и критериям, часть III, раздел 33.3, и критериев, изложенных в п. 2.2.42.1.5, можно также определить, являются ли свойства какого-либо вещества, указанного по

наименованию, такими, что положения данного класса не распространяются на указанное вещество.

Назначение групп упаковки

2.2.42.1.8 Веществам и изделиям, отнесенным к различным позициям в таблице А главы 3.2, назначается группа упаковки I, II или III на основе процедур испытания в соответствии с Руководством по испытаниям и критериям, часть III, раздел 33.3, с применением следующих критериев:

а) самовозгорающимся веществам (пирофорным) назначается группа упаковки I;
б) самонагревающимся веществам и изделиям, в кубическом образце которых со стороной 2,5 см при температуре испытания 140°C в течение 24 часов наблюдается самовозгорание или повышение температуры свыше 200°C, назначается группа упаковки II; веществам с температурой самовозгорания выше 50°C при объеме 450 л не должна назначаться группа упаковки II;
в) веществам с малой степенью самонагревания, кубический образец которых со стороной 2,5 см при заданных условиях не проявляет свойств, упомянутых в подпункте б), но в кубическом образце которых со стороной 10 см при температуре испытания 140°C в течение 24 часов наблюдается самовозгорание или повышение температуры свыше 200°C , назначается группа упаковки III.

2.2.42.2 Вещества, которые не допускаются к перевозке

К перевозке не допускаются следующие вещества:

- № ООН 3255 трет-БУТИЛГИПОХЛОРИТ;
- вещества твердые, окисляющие, самонагревающиеся, отнесенные к № ООН 3127, если они не удовлетворяют требованиям, установленным для класса 1 (см. п. 2.1.3.7).

2.2.42.3 Перечень сводных позиций

Дополнительная опасность			Классификационный код	Номер ООН	Наименование вещества или изделия
САМОВОЗГОРАЮЩИЕ ВЕЩЕСТВА					
без дополнительной опасности S	**органические**	**жидкие**	**S1**	2845	ЖИДКОСТЬ ПИРОФОРНАЯ ОРГАНИЧЕСКАЯ, Н.У.К
				3183	ЖИДКОСТЬ САМОНАГРЕВАЮЩАЯСЯ ОРГАНИЧЕСКАЯ, Н.У.К.
		твердые	**S2**	1373	ВОЛОКНА или ТКАНИ ЖИВОТНОГО, РАСТИТЕЛЬНОГО или СИНТЕТИЧЕСКОГО ПРОИСХОЖДЕНИЯ, Н.У.К., пропитанные маслом
				2006	ПЛАСТМАССА НА НИТРОЦЕЛЛЮЛОЗНОЙ ОСНОВЕ САМОНАГРЕВАЮЩАЯСЯ, Н.У.К.
				3313	ПИГМЕНТЫ ОРГАНИЧЕСКИЕ САМОНАГРЕВАЮЩИЕСЯ
				2846	ВЕЩЕСТВО ТВЕРДОЕ ПИРОФОРНОЕ ОРГАНИЧЕСКОЕ, Н.У.К.
				3088	ВЕЩЕСТВО ТВЕРДОЕ САМОНАГРЕВАЮЩЕЕСЯ ОРГАНИЧЕСКОЕ, Н.У.К
	неорганические	**жидкие**	**S3**	3194	ЖИДКОСТЬ ПИРОФОРНАЯ НЕОРГАНИЧЕСКАЯ, Н.У.К.
				3186	ЖИДКОСТЬ САМОНАГРЕВАЮЩАЯСЯ НЕОРГАНИЧЕСКАЯ, Н.У.К.
		твердые	**S4**	1383	МЕТАЛЛ ПИРОФОРНЫЙ, Н.У.К., или
				1383	СПЛАВ ПИРОФОРНЫЙ, Н.У.К.
				1378	КАТАЛИЗАТОР МЕТАЛЛИЧЕСКИЙ УВЛАЖНЕННЫЙ с видимым избытком жидкости
				2881	КАТАЛИЗАТОР МЕТАЛЛИЧЕСКИЙ СУХОЙ
				3189	ПОРОШОК МЕТАЛЛИЧЕСКИЙ САМОНАГРЕВАЮЩИЙСЯ, Н.У.К. [a)]
				3205	АЛКОГОЛЯТЫ ЩЕЛОЧНОЗЕМЕЛЬНЫХ МЕТАЛЛОВ, Н.У.К.
				3200	ВЕЩЕСТВО ТВЕРДОЕ ПИРОФОРНОЕ НЕОРГАНИЧЕСКОЕ, Н.У.К.
				3190	ВЕЩЕСТВО ТВЕРДОЕ САМОНАГРЕВАЮЩЕЕСЯ НЕОРГАНИЧЕСКОЕ, Н.У.К.
	металлоорганические		**S5**	3391	ВЕЩЕСТВО МЕТАЛЛООРГАНИЧЕСКОЕ, ПИРОФОРНОЕ, ТВЕРДОЕ
				3392	ВЕЩЕСТВО МЕТАЛЛООРГАНИЧЕСКОЕ, ПИРОФОРНОЕ, ЖИДКОЕ
				3400	ВЕЩЕСТВО МЕТАЛЛООРГАНИЧЕСКОЕ, САМОНАГРЕВАЮЩЕЕСЯ, ТВЕРДОЕ
реагирующие с водой			**SW**	3393	ВЕЩЕСТВО МЕТАЛЛООРГАНИЧЕСКОЕ, ПИРОФОРНОЕ, РЕАГИРУЕЩЕЕ С ВОДОЙ, ТВЕРДОЕ
				3394	ВЕЩЕСТВО МЕТАЛЛООРГАНИЧЕСКОЕ, ПИРОФОРНОЕ, РЕАГИРУЕЩЕЕ С ВОДОЙ, ЖИДКОЕ
окисляющие			**SO**	3127	ВЕЩЕСТВО ТВЕРДОЕ САМОНАГРЕВАЮЩЕЕСЯ ОКИСЛЯЮЩЕЕ, Н.У.К. (к перевозке не допускается, см. п. 2.2.42.2)
ядовитые ST	**органические**	**жидкие**	**ST1**	3184	ЖИДКОСТЬ САМОНАГРЕВАЮЩАЯСЯ ЯДОВИТАЯ ОРГАНИЧЕСКАЯ, Н.У.К.
		твердые	**ST2**	3128	ВЕЩЕСТВО ТВЕРДОЕ САМОНАГРЕВАЮЩЕЕСЯ ЯДОВИТОЕ ОРГАНИЧЕСКОЕ, Н.У.К
	неорганические	**жидкие**	**ST3**	3187	ЖИДКОСТЬ САМОНАГРЕВАЮЩАЯСЯ ЯДОВИТАЯ НЕОРГАНИЧЕСКАЯ, Н.У.К
		твердые	**ST4**	3191	ВЕЩЕСТВО ТВЕРДОЕ САМОНАГРЕВАЮЩЕЕСЯ ЯДОВИТОЕ НЕОРГАНИЧЕСКОЕ, Н.У.К.

коррозио-нные SC	**органические**	**жидкие SC1**	3185 ЖИДКОСТЬ САМОНАГРЕВАЮЩАЯСЯ КОРРОЗИОННАЯ ОРГАНИЧЕСКАЯ, Н.У.К.
		твердые SC2	3126 ВЕЩЕСТВО ТВЕРДОЕ САМОНАГРЕВАЮЩЕЕСЯ КОРРОЗИОННОЕ ОРГАНИЧЕСКОЕ, Н.У.К.
	неоргани-ческие	**жидкие SC3**	3188 ЖИДКОСТЬ САМОНАГРЕВАЮЩАЯСЯ КОРРОЗИОННАЯ НЕОРГАНИЧЕСКАЯ, Н.У.К
		твердые SC4	3206 АЛКОГОЛЯТЫ ЩЕЛОЧНЫХ МЕТАЛЛОВ САМОНАГРЕВАЮЩИЕСЯ КОРРОЗИОННЫЕ, Н.У.К. 3192 ВЕЩЕСТВО ТВЕРДОЕ САМОНАГРЕВАЮЩЕЕСЯ КОРРОЗИОННОЕ НЕОРГАНИЧЕСКОЕ, Н.У.К.

***Примечание**:*

а) Пыль и порошок металлов, неядовитые, в неподверженном самовозгоранию виде, которые выделяют при взаимодействии с водой воспламеняющиеся газы, являются веществами класса 4.3.

2.2.43 КЛАСС 4.3. ВЕЩЕСТВА, ВЫДЕЛЯЮЩИЕ ВОСПЛАМЕНЯЮЩИЕСЯ ГАЗЫ ПРИ ВЗАИМОДЕЙСТВИИ С ВОДОЙ

2.2.43.1 Критерии

2.2.43.1.1 К классу 4.3 относятся вещества, которые при взаимодействии с водой выделяют воспламеняющиеся газы, способные образовывать с воздухом взрывчатые смеси, а также изделия, содержащие такие вещества.

2.2.43.1.2 Вещества и изделия класса 4.3 подразделяются на:

W Вещества, которые выделяют воспламеняющиеся газы при взаимодействии с водой, без дополнительной опасности, а также изделия, содержащие такие вещества:
W1 Жидкие
W2 Твердые
W3 Изделия

WF1 Вещества, которые выделяют воспламеняющиеся газы при взаимодействии с водой, жидкие, легковоспламеняющиеся
WF2 Вещества, которые выделяют воспламеняющиеся газы при взаимодействии с водой, твердые, легковоспламеняющиеся
WS Вещества, которые выделяют воспламеняющиеся газы при взаимодействии с водой, твердые, самонагревающиеся
WO Вещества, которые выделяют воспламеняющиеся газы при взаимодействии с водой, окисляющие, твердые
WT Вещества, которые выделяют воспламеняющиеся газы при взаимодействии с водой, ядовитые[1]
WT1 Жидкие
WT2 Твердые

WC Вещества, которые выделяют воспламеняющиеся газы при взаимодействии с водой, легковоспламеняющиеся, коррозионные [1]
WC1 Жидкие
WC2 Твердые

WFC Вещества, которые выделяют воспламеняющиеся газы при взаимодействии с водой, легковоспламеняющиеся, коррозионные

Свойства

2.2.43.1.3 Некоторые вещества при взаимодействии с водой могут выделять воспламеняющиеся газы, способные образовывать взрывчатые смеси с воздухом. Такие смеси легко воспламеняются от обычных источников зажигания, например открытого огня, искр слесарных инструментов или незащищенных электрических ламп. Образующиеся в результате этого взрывная волна и пламя могут создать опасность для людей и окружающей среды. Для определения того, приводит ли реакция вещества с водой к выделению опасного количества газов, которые могут воспламеняться, должен использоваться метод испытания согласно п. 2.2.43.1.4. Данный метод испытания не должен применяться к пирофорным веществам.

Классификация

2.2.43.1.4 Вещества и изделия, отнесенные к классу 4.3, указаны в таблице А главы 3.2.

---

[1] В тексте правил наряду с терминами “ядовитые “ и “едкие” применяются термины “токсичные” и “коррозионные”.

Отнесение веществ и изделий, не указанных по наименованию в таблице А главы 3.2, к соответствующей позиции п. 2.2.43.3 согласно положениям главы 2.1 должно осуществляться на основе процедуры испытания в соответствии с Руководством по испытаниям и критериям, часть III, раздел 33.4; надлежит также учитывать практический опыт, если он обеспечивает более строгую классификацию.

2.2.43.1.5 При отнесении веществ, не указанных по наименованию, к одной из позиций, перечисленных в п. 2.2.43.3, на основе процедур испытания в соответствии с Руководством по испытаниям и критериям, часть III, раздел 33.4, применяются следующие критерии:

Вещество должно быть отнесено к классу 4.3, если:

а) на какой-либо стадии испытания происходит самопроизвольное воспламенение выделяемого газа; или
б) происходит выделение воспламеняющегося газа со скоростью более 1 л на килограмм испытываемого вещества в час.

***Примечание**: Поскольку металлоорганические вещества могут быть отнесены к классам 4.2 или 4.3 с видами дополнительной опасности в зависимости от их свойств, в разделе 2.3.5 приведена блок-схема классификации этих веществ.*

2.2.43.1.6 При внесении добавок в вещества класса 4.3, в результате чего вещества класса 4.3 попадают в категории опасности, отличные от категорий опасности, к которым относятся вещества, указанные по наименованию в таблице А главы 3.2, эти смеси должны быть отнесены к тем позициям, к которым они относятся в силу их фактической степени опасности.

***Примечание:** В отношении классификации растворов и смесей (таких, как препараты и отходы) см. также раздел 2.1.3.*

2.2.43.1.7 На основе процедур испытания в соответствии с Руководством по испытаниям и критериям, часть III, раздел 33.4, и критериев, изложенных в п. 2.2.43.1.5, можно также определить, являются ли свойства какого-либо вещества, указанного по наименованию, такими, что положения класса 4.3 не распространяются на указанное вещество.

Назначение групп упаковки

2.2.43.1.8 Веществам и изделиям, отнесенным к различным позициям таблицы А главы 3.2, назначается группа упаковки I, II или III на основе испытания в соответствии с Руководством по испытаниям и критериям, часть III, раздел 33.4, с применением следующих критериев:

а) группа упаковки I назначается веществу, которое бурно реагирует с водой при температурах окружающей среды и в целом обнаруживает тенденцию к выделению газа, подверженного самовоспламенению, или которое легко реагирует с водой при температурах окружающей среды, выделяя при этом воспламеняющийся газ со скоростью, равной или превышающей 10 л на килограмм вещества в минуту;
б) группа упаковки II назначается веществу, которое легко реагирует с водой при температурах окружающей среды, выделяя при этом воспламеняющийся газ с максимальной скоростью, равной или превышающей 20 л на килограмм вещества в час, и которое не удовлетворяет критериям, установленным для группы упаковки I;
в) группа упаковки III назначается веществу, которое медленно реагирует с водой при температурах окружающей среды, выделяя при этом воспламеняющийся газ с максимальной скоростью, превышающей 1 л на килограмм вещества в час, и которое не удовлетворяет критериям, установленным для групп упаковки I или II.

2.2.43.2 Вещества, которые не допускаются к перевозке

Вещества твердые воспламеняющиеся, реагирующие с водой, отнесенные к № ООН 3133, если они не удовлетворяют требованиям, установленным для класса 1 (см. также п. 2.1.3.7), к перевозке не допускаются.

2.2.43.3 Перечень сводных позиций

Дополнительная опасность		Классификационный код	Номер ООН	Наименование вещества или изделия
Вещества, выделяющие воспламеняющиеся газы при взаимодействии с водой				
без дополнительной опасности W	**Жидкие**	**W1**	1389	АМАЛЬГАМА ЩЕЛОЧНЫХ МЕТАЛЛОВ, ЖИДКАЯ
			1391	МЕТАЛЛ ЩЕЛОЧНОЙ ДИСПЕРГИРОВАННЫЙ с температурой вспышки выше 60^0 С или
			1391	МЕТАЛЛ ЩЕЛОЧНОЗЕМЕЛЬНЫЙ ДИСПЕРГИРОВАННЫЙ с температурой вспышки выше 60^0 С
			1392	АМАЛЬГАМА ЩЕЛОЧНОЗЕМЕЛЬНЫХ МЕТАЛЛОВ, ЖИДКАЯ
			1420	КАЛИЯ МЕТАЛЛИЧЕСКИЕ СПЛАВЫ, ЖИДКИЕ
			1422	КАЛИЯ-НАТРИЯ СПЛАВЫ, ЖИДКИЕ
			3398	ВЕЩЕСТВО ЖИДКОЕ, МЕТАЛЛОРГАНИЧЕСКОЕ, РЕАГИРУЮЩЕЕ С ВОДОЙ
			1421	МЕТАЛЛОВ ЩЕЛОЧНЫХ СПЛАВ ЖИДКИЙ, Н.У.К.
			3148	ЖИДКОСТЬ РЕАГИРУЮЩАЯ С ВОДОЙ, Н.У.К
	твердые	**W2**[а)]	1390	АМИДЫ ЩЕЛОЧНЫХ МЕТАЛЛОВ
			3170	АЛЮМИНИЯ ПОБОЧНЫЕ ПРОДУКТЫ ПЛАВКИ или
			3170	АЛЮМИНИЯ ПОБОЧНЫЕ ПРОДУКТЫ ПЕРЕПЛАВКИ
			3401	АМАЛЬГАМА ЩЕЛОЧНЫХ МЕТАЛЛОВ, ТВЕРДАЯ
			3402	АМАЛЬГАМА ЩЕЛОЧНОЗЕМЕЛЬНЫХ МЕТАЛЛОВ, ТВЕРДАЯ
			3403	КАЛИЯ МЕТАЛЛИЧЕСКИЕ СПЛАВЫ, ТВЕРДЫЕ
			3404	КАЛИЯ-НАТРИЯ СПЛАВЫ, ТВЕРДЫЕ
			3395	ВЕЩЕСТВО ТВЕРДОЕ, МЕТАЛЛОРГАНИЧЕСКОЕ, РЕАГИРУЮЩЕЕ С ВОДОЙ
			1393	МЕТАЛЛОВ ЩЕЛОЧНОЗЕМЕЛЬНЫХ СПЛАВ, Н.У.К.
			1409	МЕТАЛЛОВ ГИДРИДЫ, РЕАГИРУЮЩИЕ С ВОДОЙ, Н.У.К.
			3208	ВЕЩЕСТВО МЕТАЛЛИЧЕСКОЕ, РЕАГИРУЮЩЕЕ С ВОДОЙ, Н.У.К.
			2813	ВЕЩЕСТВО ТВЕРДОЕ, РЕАГИРУЮЩЕЕ С ВОДОЙ, Н.У.К.
	изделия	**W3**	3292	БАТАРЕИ НАТРИЙСОДЕРЖАЩИЕ или
			3292	ЭЛЕМЕНТЫ НАТРИЙСОДЕРЖАЩИЕ
жидкие, легковоспламеняющиеся		**WF1**	1391	МЕТАЛЛ ЩЕЛОЧНОЙ ДИСПЕРГИРОВАННЫЙ с температурой вспышки не выше 60^0 С или
			1391	МЕТАЛЛ ЩЕЛОЧНОЗЕМЕЛЬНЫЙ ДИСПЕРГИРОВАННЫЙ с температурой вспышки не выше 60^0 С
			3399	ВЕЩЕСТВО ЖИДКОЕ, МЕТАЛЛООРГАНИЧЕСКОЕ, РЕАГИРУЮЩЕЕ С ВОДОЙ, ЛЕГКОВОСПЛАМЕНЯЮЩЕЕСЯ
твердые, легковоспламеняющиеся		**WF2**	3396	ВЕЩЕСТВО ЖИДКОЕ, МЕТАЛЛООРГАНИЧЕСКОЕ, РЕАГИРУЮЩЕЕ С ВОДОЙ, ЛЕГКОВОСПЛАМЕНЯЮЩЕЕСЯ
			3132	ВЕЩЕСТВО ТВЕРДОЕ РЕАГИРУЮЩЕЕ С ВОДОЙ ЛЕГКО-ВОСПЛАМЕНЯЮЩЕЕСЯ, Н.У.К.
твердые, самонагревающиеся		**WS** [б]	3397	ВЕЩЕСТВО ТВЕРДОЕ, МЕТАЛЛООРГАНИЧЕСКОЕ, РЕАГИРУЮЩЕЕ С ВОДОЙ, САМОНАГРЕВАЮЩЕЕСЯ
			3209	ВЕЩЕСТВО МЕТАЛЛИЧЕСКОЕ, РЕАГИРУЮЩЕЕ С ВОДОЙ, САМО-НАГРЕВАЮЩЕЕСЯ, Н.У.К.
			3135	ВЕЩЕСТВО ТВЕРДОЕ, РЕАГИРУЮЩЕЕ С ВОДОЙ, САМОНАГРЕВАЮЩЕЕСЯ, Н.У.К.
твердые, окисляющие		**WO**	3133	ВЕЩЕСТВО ТВЕРДОЕ, РЕАГИРУЮЩЕЕ С ВОДОЙ, ОКИСЛЯЮЩЕЕ, Н.У.К. (к перевозке не допускается, см. п. 2.2.43.2)
ядовитые	**жидкие**	**WT1**	3130	ЖИДКОСТЬ, РЕАГИРУЮЩАЯ С ВОДОЙ ЯДОВИТАЯ, Н.У.К.

WT	**твердые**	**WT2**	3134	ВЕЩЕСТВО ТВЕРДОЕ, РЕАГИРУЮЩЕЕ С ВОДОЙ, ЯДОВИТОЕ, Н.У.К.
коррозионные	**жидкие**	**WC1**	3129	ЖИДКОСТЬ, РЕАГИРУЮЩАЯ С ВОДОЙ, КОРРОЗИОННАЯ, Н.У.К.
WC	**твердые**	**WC2**	3131	ВЕЩЕСТВО ТВЕРДОЕ, РЕАГИРУЮЩЕЕ С ВОДОЙ, КОРРОЗИОННОЕ, Н.У.К.
легко воспламеня-ющиеся коррозионные		**WFC** [в]	2988	ХЛОРСИЛАНЫ, РЕАГИРУЮЩИЕ С ВОДОЙ, ЛЕГКОВОСПЛАМЕНЯЮЩИЕСЯ КОРРОЗИОННЫЕ, Н.У.К. (Никаких других сводных позиций с этим классификационным кодом не имеется; при необходимости, отнесение к той или иной сводной позиции с тем или иным классификационным кодом осуществляется в соответствии с таблицей приоритета опасных свойств, приведенной в п. 2.1.3.10.)

Примечания:

а) Металлы и сплавы металлов, которые при взаимодействии с водой не выделяют воспламеняющиеся газы и не являются пирофорными или самонагревающимися, но легко воспламеняются, являются веществами класса 4.1. Металлы щелочноземельные и металлов щелочноземельных сплавы в пирофорном виде являются веществами класса 4.2. Пыль и порошки металлов в пирофорном виде являются веществами класса 4.2. Металлы и металлов сплавы в пирофорном виде являются веществами класса 4.2. Соединения фосфора с тяжелыми металлами, такими, как железо, медь и т.д., не подпадают под действие положений Прил. 2 к СМГС.

б) Металлы и металлов сплавы в пирофорном виде являются веществами класса 4.2.

в) Хлорсиланы с температурой вспышки ниже 23°С, которые при взаимодействии с водой не выделяют воспламеняющиеся газы, являются веществами класса 3. Хлорсиланы с температурой вспышки выше 23°С, которые при взаимодействии с водой не выделяют воспламеняющиеся газы, являются веществами класса 8.

2.2.51 КЛАСС 5.1 ОКИСЛЯЮЩИЕ ВЕЩЕСТВА

2.2.51.1 Критерии

2.2.51.1.1 К классу 5.1 относятся вещества, которые, сами по себе необязательно являясь горючими, могут, путем выделения кислорода, вызывать или поддерживать горение других материалов, а также изделия, содержащие такие вещества.

2.2.51.1.2 Вещества класса 5.1 и изделия, содержащие такие вещества, подразделяются на:

O Окисляющие вещества без дополнительной опасности или изделия, содержащие такие вещества
- **O1** Жидкие
- **O2** Твердые
- **O3** Изделия

OF Окисляющие вещества твердые легковоспламеняющиеся
OS Окисляющие вещества твердые, самонагревающиеся
OW Окисляющие вещества твердые, выделяющие воспламеняющиеся газы при взаимодействии с водой
OT Окисляющие вещества ядовитые[1]
- **OT1** Жидкие
- **OT2** Твердые

OC Окисляющие вещества коррозионные [1]
- **OC1** Жидкие
- **OC2** Твердые

OTC Окисляющие вещества ядовитые, коррозионные.

2.2.51.1.3 Вещества и изделия, отнесенные к классу 5.1, указаны в таблице А главы 3.2. Отнесение веществ и изделий, не указанных по наименованию в таблице А главы 3.2, к соответствующей позиции п. 2.2.51.3 согласно положениям главы 2.1 может осуществляться на основе испытаний, методов и критериев, предусмотренных в п.п. 2.2.51.1.6–2.2.51.1.9, и в Руководстве по испытаниям и критериям, часть III, раздел 34.4. В случае несоответствия результатов испытаний практическому опыту при принятии решения в первую очередь учитывается практический опыт.

2.2.51.1.4 Если в результате внесения в них добавок вещества класса 5.1 попадают в категории опасности, отличные от категорий опасности, к которым они относятся, по наименованию в таблице А главы 3.2, то указанные смеси или растворы должны быть отнесены к тем позициям, к которым они относятся согласно фактической степени опасности.

Примечание: *В отношении классификации растворов и смесей (таких, как препараты и отходы) см. также раздел 2.1.3*.

2.2.51.1.5 На основе процедур испытания в соответствии с Руководством по испытаниям и критериям, часть III, раздел 34.4, и критериев, изложенных в п.п. 2.2.51.1.6– 2.2.51.1.9, можно также определить, являются ли свойства какого-либо вещества, указанного по наименованию в таблице А главы 3.2, такими, что положения класса 5.1 не распространяются на данное вещество.

Окисляющие вещества твердые

Классификация

2.2.51.1.6 При отнесении веществ, не указанных по наименованию в таблице А главы 3.2, к одной из позиций, перечисленных в п. 2.2.51.3, на основе процедуры испытания в

---

[1] В тексте правил наряду с терминами “ядовитые “ и “едкие” применяются термины “токсичные” и “коррозионные”.

соответствии с Руководством по испытаниям и критериям, часть III, подраздел 34.4.1, применяются следующие критерии:

Вещество твердое должно быть отнесено к классу 5.1, если оно, будучи смешанным с целлюлозой в пропорции 4:1 или 1:1 (по массе), воспламеняется и горит или имеет среднюю продолжительность горения, не превышающую среднюю продолжительность горения калия бромата с целлюлозой, смешанными в пропорции 3:7 (по массе).

Назначение групп упаковки

2.2.51.1.7 Окисляющим веществам твердым, отнесенным к различным позициям в таблице А главы 3.2, назначается группа упаковки I, II или III на основе процедур испытания в соответствии с Руководством по испытаниям и критериям, часть III, раздел 34.4.1, с применением следующих критериев:

а) группа упаковки I: вещество, которое, будучи смешанным с целлюлозой в пропорции 4:1 или 1:1 (по массе), имеет среднюю продолжительность горения, которая меньше средней продолжительности горения бромата калия с целлюлозой, смешанными в пропорции 3:2 (по массе);

б) группа упаковки II: вещество, которое, будучи смешанным с целлюлозой в пропорции 4:1 или 1:1 (по массе), имеет среднюю продолжительность горения, равную или меньше средней продолжительности горения калия бромата с целлюлозой, смешанными в пропорции 2:3 (по массе), и не удовлетворяет критериям отнесения к группе упаковки I;

в) группа упаковки III: вещество, которое, будучи смешанным с целлюлозой в пропорции 4:1 или 1:1 (по массе), имеет среднюю продолжительность горения, равную или меньше средней продолжительности горения калия бромата с целлюлозой, смешанными в пропорции 3:7 (по массе), и не удовлетворяет критериям отнесения к группам упаковки I и II.

Окисляющие вещества жидкие

Классификация

2.2.51.1.8 При отнесении окисляющих жидких веществ, не указанных по наименованию в таблице А главы 3.2, к одной из позиций, перечисленных в п. 2.2.51.3, на основе процедуры испытания в соответствии с Руководством по испытаниям и критериям, часть III, подраздел 34.4.2, применяются следующие критерии:

Вещество жидкое должно быть отнесено к классу 5.1, если оно, будучи смешанным с целлюлозой в пропорции 1:1 (по массе), имеет давление 2070 кПа (манометрическое давление) или выше и имеет среднее время повышения давления, которое меньше или равно среднему времени повышения давления 65% водного раствора кислоты азотной с целлюлозой, смешанными в пропорции 1:1 (по массе).

Назначение групп упаковки

2.2.51.1.9 Окисляющим веществам жидким, отнесенным к различным позициям в таблице А главы 3.2, назначается группа упаковки I, II или III на основе процедур испытания в соответствии с Руководством по испытаниям и критериям, часть III, раздел 34.4.2, с применением следующих критериев:

а) группа упаковки I: вещество, которое, будучи смешанным с целлюлозой в пропорции 1:1 (по массе), самопроизвольно воспламеняется или имеет среднее время повышения давления, которое меньше среднего времени повышения давления 50% раствора кислоты хлорной с целлюлозой, смешанными в пропорции 1:1 (по массе);

б) группа упаковки II: вещество, которое, будучи смешанным с целлюлозой в пропорции 1:1 (по массе), имеет среднее время повышения давления, которое меньше или равно среднему ремени повышения давления 40% водного раствора натрия хлората с целлюлозой, смешанными в пропорции 1:1 (по массе), и не удовлетворяет критериям отнесения к группе упаковки I;

в) группа упаковки III: вещество, которое, будучи смешанным с целлюлозой в пропорции 1:1 (по массе), имеет среднее время повышения давления, которое

меньше или равно среднему времени повышения давления 65% водного раствора кислоты азотной с целлюлозой, смешанными в пропорции 1:1 (по массе), и не удовлетворяет критериям отнесения к группам упаковки I и II.

2.2.51.2 Вещества, не допускаемые к перевозке

2.2.51.2.1 Химически неустойчивые вещества класса 5.1 допускаются к перевозке только в том случае, если приняты необходимые меры для предотвращения их опасного разложения или полимеризации в ходе перевозки. Для этого надлежит, обеспечить, чтобы в сосудах или цистернах не было веществ, способных активировать эти реакции.

2.2.51.2.2 К перевозке не допускаются следующие вещества и смеси:

– окисляющие вещества твердые, самонагревающиеся, отнесенные к № ООН 3100; окисляющие вещества твердые, реагирующие с водой, отнесенные к № ООН 3121; и окисляющие вещества твердые, легковоспламеняющиеся, отнесенные к № ООН 3137, если они не удовлетворяют требованиям, установленным для класса 1 (см. также п. 2.1.3.7);
– водорода пероксид нестабилизированный или водорода пероксида водный раствор нестабилизированный, содержащий более 60% водорода пероксида;
– тетранитрометан, содержащий горючие примеси;
– кислоты хлорной растворы , содержащие более 72% кислоты (по массе), или кислоты хлорной смеси с любой жидкостью, кроме воды;
– кислоты хлорноватой раствор, содержащий более 10% кислоты хлорноватой, или смеси кислоты хлорноватой с любой жидкостью, кроме воды;
– фтора соединения, галогенсодержащие, кроме таких, как № ООН 1745 БРОМА ПЕНТАФТОРИД, 1746 БРОМА ТРИФТОРИД и 2495 ЙОДА ПЕНТАФТОРИД отнесенных к классу 5.1, а также № ООН 1749 ХЛОРА ТРИФТОРИД и 2548 ХЛОРА ПЕНТАФТОРИД отнесенных к классу 2;
– аммония хлорат и его водные растворы, а также смеси хлората с солью аммония;
– аммония хлорит и его водные растворы, а также смеси хлорита с солью аммония;
– гипохлорита смеси с солью аммония;
– аммония бромат и его водные растворы, а также смеси бромата с солью аммония;
– аммония перманганат и его водные растворы, а также смеси перманганата с солью аммония;
– аммония нитрат, содержащий более 0,2% горючих веществ (включая любое органическое вещество, рассчитанное по углероду), если он не является компонентом вещества или изделия класса 1;
– удобрения с аммония нитратом (для определения содержания аммония нитрата все ионы нитрата, для которых в смеси присутствует молекулярный эквивалент ионов аммония, должны быть рассчитаны по аммония нитрату) или с горючими веществами, содержание которых превышает величины, указанные в специальном положении 307, кроме случаев, когда они допускаются к перевозке с соблюдением условий, применимых к классу 1;
– аммония нитрит и его водные растворы, а также смеси нитрита неорганического с солью аммония;
– смеси калия нитрата, натрия нитрита и аммония соли.

2.2.51.3 Перечень сводных позиций

Дополнительная опасность		Классификационный код	Номер ООН	Наименование вещества или изделия
Окисляющие вещества				
без дополнительной опасности O	**Жидкие**	**O1**	3210	ХЛОРАТОВ НЕОРГАНИЧЕСКИХ ВОДНЫЙ РАСТВОР, Н.У.К.
			3211	ПЕРХЛОРАТОВ НЕОРГАНИЧЕСКИХ ВОДНЫЙ РАСТВОР, Н.У.К.
			3213	БРОМАТОВ НЕОРГАНИЧЕСКИХ ВОДНЫЙ РАСТВОР, Н.У.К.
			3214	ПЕРМАНГАНАТОВ НЕОРГАНИЧЕСКИХ ВОДНЫЙ РАСТВОР, Н.У.К.
			3216	ПЕРСУЛЬФАТОВ НЕОРГАНИЧЕСКИХ ВОДНЫЙ РАСТВОР, Н.У.К.
			3218	НИТРАТОВ НЕОРГАНИЧЕСКИХ ВОДНЫЙ РАСТВОР, Н.У.К.
			3219	НИТРИТОВ НЕОРГАНИЧЕСКИХ ВОДНЫЙ РАСТВОР, Н.У.К.
			3139	ЖИДКОСТЬ ОКИСЛЯЮЩАЯ, Н.У.К.
	твердые	**O2**	1450	БРОМАТЫ НЕОРГАНИЧЕСКИЕ, Н.У.К.
			1461	ХЛОРАТЫ НЕОРГАНИЧЕСКИЕ, Н.У.К.
			1462	ХЛОРИТЫ НЕОРГАНИЧЕСКИЕ, Н.У.К.
			1477	НИТРАТЫ НЕОРГАНИЧЕСКИЕ, Н.У.К.
			1481	ПЕРХЛОРАТЫ НЕОРГАНИЧЕСКИЕ, Н.У.К.
			1482	ПЕРМАНГАНАТЫ НЕОРГАНИЧЕСКИЕ, Н.У.К.
			1483	ПЕРОКСИДЫ НЕОРГАНИЧЕСКИЕ, Н.У.К.
			2627	НИТРИТЫ НЕОРГАНИЧЕСКИЕ, Н.У.К.
			3212	ГИПОХЛОРИТЫ НЕОРГАНИЧЕСКИЕ, Н.У.К.
			3215	ПЕРСУЛЬФАТЫ НЕОРГАНИЧЕСКИЕ, Н.У.К.
			1479	ВЕЩЕСТВО ТВЕРДОЕ, ОКИСЛЯЮЩЕЕ, Н.У.К.
	изделия	**O3**	3356	ГЕНЕРАТОР КИСЛОРОДА ХИМИЧЕСКИЙ
твердые легковоспламеняющ		**OF**	3137	ВЕЩЕСТВО ТВЕРДОЕ, ОКИСЛЯЮЩЕЕ, ЛЕГКОВОСПЛАМЕНЯЮЩЕЕСЯ, Н.У.К. (к перевозке не допускается п. 2.2.51.2)
твердые самонагревающиеся		**OS**	3100	ВЕЩЕСТВО ТВЕРДОЕ, ОКИСЛЯЮЩЕЕ САМОНАГРЕВАЮЩЕЕСЯ, Н.У.К. (к перевозке не допускается, см. п. 2.2.51.2)
твердые, реагирующие с водой		**OW**	3121	ВЕЩЕСТВО ТВЕРДОЕ, ОКИСЛЯЮЩЕЕ, РЕАГИРУЮЩЕЕ С ВОДОЙ, Н.У.К. (к перевозке не допускается, см. п. 2.2.51.2)
ядовитые OT	**жидкие**	**OT1**	3099	ЖИДКОСТЬ ОКИСЛЯЮЩАЯ, ЯДОВИТАЯ, Н.У.К.
	твердые	**OT2**	3087	ВЕЩЕСТВО ТВЕРДОЕ, ОКИСЛЯЮЩЕЕ, ЯДОВИТОЕ, Н.У.К.
коррозионные OC	**жидкие**	**OC1**	3098	ЖИДКОСТЬ ОКИСЛЯЮЩАЯ, КОРРОЗИОННАЯ, Н.У.К.
	твердые	**OC2**	3085	ВЕЩЕСТВО ТВЕРДОЕ, ОКИСЛЯЮЩЕЕ, КОРРОЗИОННОЕ, Н.У.К.
ядовитые коррозионные		**OTC**	(Сводных позиций с данным классификационным кодом не имеется; при необходимости отнесение к той или иной сводной позиции с тем или иным классификационным кодом осуществляется в соответствии с таблицей приор опасных свойств, приведенной в п. 2.1.3.10.)	

2.2.52 КЛАСС 5.2 ОРГАНИЧЕСКИЕ ПЕРОКСИДЫ

2.2.52.1 Критерии

2.2.52.1.1 К классу 5.2 относятся органические пероксиды и препараты органических пероксидов.

2.2.52.1.2 Вещества класса 5.2 подразделяются на:

P1 Органические пероксиды, без регулирования температуры;

P2 Органические пероксиды, с регулированием температуры (перевозка железнодорожным транспортом не допускается).

Определение

2.2.52.1.3 *Органические пероксиды* – это органические вещества, которые содержат двухвалентную структуру -O-O- и могут рассматриваться в качестве производных продуктов водорода пероксида, в котором один или оба атома водорода замещены органическими радикалами.

Свойства

2.2.52.1.4 Органические пероксиды склонны к экзотермическому разложению при нормальной или повышенной температуре. Разложение может начаться под воздействием тепла, контакта с примесями (например, кислотами, соединениями тяжелых металлов, аминами), трения или удара. Скорость разложения возрастает с температурой и зависит от состава органического пероксида. Разложение может приводить к образованию вредных или воспламеняющихся газов или паров. Некоторые из органических пероксидов могут разлагаться со взрывом, особенно в замкнутом пространстве. Данное свойство можно изменить путем добавления растворителей или использования соответствующей тары. Многие органические пероксиды интенсивно горят. Следует избегать попадания органических пероксидов в глаза. Некоторые органические пероксиды даже при непродолжительном контакте приводят к серьезной травме роговой оболочки глаз или разъедают кожу.

Примечание: *Методы испытаний для определения воспламеняемости органических пероксидов изложены в Руководстве по испытаниям и критериям, часть III, раздел 32.4. Поскольку при нагревании органических пероксидов может начаться бурная реакция, рекомендуется определять их температуру вспышки с использованием небольшого количества образца согласно стандарту ISO 3679: 1983.*

Классификация

2.2.52.1.5 Любой органический пероксид должен рассматриваться на предмет отнесения к классу 5.2, за исключением таких препаратов органических пероксидов, которые содержат:

а) не более 1,0% активного кислорода, когда содержание водорода пероксида не превышает 1,0%;

б) не более 0,5% активного кислорода, когда содержание водорода пероксида составляет более 1,0%, но не более 7,0%.

Примечание: *Содержание (%) активного кислорода в препарате органических пероксидов определяется по формуле*:

$16 \times \sum (n_i \times c_i / m_i)$,

где:

n_i *– число пероксидных групп на молекулу i-го органического пероксида;*

c_i *– концентрация (% по массе) i-го органического пероксида;*

m_i – молекулярная масса i-го органического пероксида.

2.2.52.1.6 Органические пероксиды подразделяются на 7 типов, согласно степени опасности, которую они представляют. Органические пероксиды ранжированы от типа A – пероксиды, которые не допускаются к перевозке в таре, в которой они испытываются, до типа G – пероксиды, на которые не распространяются положения класса 5.2.

Классификация пероксидов типов B, C, D, E, F связана с их максимальным допустимым количеством на единицу тары. Принципы классификации веществ, не перечисленных в п. 2.2.52.4, изложены в Руководстве по испытаниям и критериям, часть II.

2.2.52.1.7 Органические пероксиды, классифицированные и разрешенные к перевозке в таре, перечислены в п. 2.2.52.4, разрешенные к перевозке в КСМ, – в п. 4.1.4.2 (инструкция по упаковке IBC520), разрешенные к перевозке в цистернах в соответствии с главами 4.2 и 4.3, – в п. 4.2.5.2 (инструкция по переносным цистернам T23). Для каждого из разрешенных к перевозке перечисленных веществ указана соответствующая обобщенная позиция в таблице A главы 3.2 (№ ООН 3101–3120), а также приведены соответствующие виды дополнительной опасности и примечания, содержащие соответствующую информацию о перевозке.

В сводных позициях указаны:

– тип (B, C, D, E, F) органического пероксида (см. п. 2.2.52.1.6);
– физическое состояние (жидкость/твердое вещество).

Смеси этих препаратов могут быть отнесены к типу органического пероксида, к которому относится наиболее опасный компонент, и могут перевозиться в соответствии с условиями перевозки, предусмотренными для данного типа. Однако, поскольку два устойчивых компонента могут образовывать менее термически устойчивую смесь, должна быть определена температура самоускоряющегося разложения (ТСУР) смеси.

2.2.52.1.8 Классификация органических пероксидов, препаратов или смесей органических пероксидов, не перечисленных в п.2.2.52.4, в п.4.1.4.2 (инструкция по упаковке IBC520), или в п.4.2.5.2 (инструкция по переносным цистернам T23), и их отнесение к какой-либо сводной позиции должны осуществляться компетентным органом страны происхождения. В решении об утверждении должны быть указаны результаты классификации и соответствующие условия перевозки. Если страна происхождения не является участницей СМГС, то классификация и условия перевозки должны быть признаны компетентным органом страны-участницы СМГС первой по пути следования груза.

2.2.52.1.9 Образцы органических пероксидов или препаратов органических пероксидов, не перечисленных в п. 2.2.52.4, в отношении которых не имеется полных данных о результатах испытаний и которые должны перевозиться для проведения испытаний или дополнительной оценки, должны быть отнесены к одной из позиций, предусмотренных для органических пероксидов типа C, при условии:

– имеющиеся данные указывают на то, что образец не может быть более опасен, чем органический пероксид типа B;
– образец упакован в соответствии с методом упаковки OP2, и его количество на вагон не превышает 10 кг;

Образцы, требующие регулирования температуры к перевозке железнодорожным транспортом не допускаются.

Десенсибилизация органических пероксидов

2.2.52.1.10 Для обеспечения безопасности во время перевозки органические пероксиды в необходимых случаях десенсибилизируются путем добавления жидких или твердых органических веществ, твердых неорганических веществ или воды. Если указано процентное содержание веществ, то имеется в виду процентное содержание по массе, округленное до ближайшего целого числа. Десенсибилизация осуществляется таким

образом, чтобы в случае утечки концентрация органического пероксида не достигла опасной степени.

2.2.52.1.11 Если в отношении конкретного препарата органического пероксида не указано иное, то к разбавителям, используемым для десенсибилизации, применяются следующие определения:

– разбавители типа А – органические жидкости, совместимые с данным органическим пероксидом и имеющие температуру кипения не ниже 150°С. Разбавители типа А могут использоваться для десенсибилизации всех органических пероксидов;
– разбавители типа В – органические жидкости, совместимые с данным органическим пероксидом и имеющие температуру кипения ниже 150°С, но не ниже 60°С и температуру вспышки не ниже 5°С.

Разбавители типа В могут использоваться для десенсибилизации всех органических пероксидов, если температура кипения жидкости по меньшей мере на 60°С выше ТСУР в грузовом месте массой 50 кг.

2.2.52.1.12 Кроме разбавителей типа А или В разрешается добавлять в препараты органических пероксидов, перечисленных в п. 2.2.52.4, другие разбавители при условии, что они совместимы с этими препаратами. Однако полная или частичная замена разбавителя типа А или типа В другим разбавителем с отличающимися свойствами требует повторной оценки состава органического пероксида в соответствии с процедурой классификации, предусмотренной для класса 5.2.

2.2.52.1.13 Воду можно использовать для десенсибилизации только тех органических пероксидов, которые указаны в п. 2.2.52.4 или в решении компетентного органа, принятом согласно п. 2.2.52.1.8, с указанием "с водой" или "устойчивая дисперсия в воде". Образцы органических пероксидов или препаратов органических пероксидов, не перечисленных в п. 2.2.52.4, могут также десенсибилизироваться водой при условии соблюдения требований п. 2.2.52.1.9.

2.2.52.1.14 Органические и неорганические твердые вещества разрешается использовать для десенсибилизации органических пероксидов при условии их совместимости. Совместимыми являются такие жидкости и твердые вещества, которые не оказывают негативного воздействия на термическую устойчивость и тип состава органического пероксида.

2.2.52.1.15 -
2.2.52.1.18 (зарезервировано)

2.2.52.2 Вещества, не допускаемые к перевозке

Следующие органические пероксиды не допускаются к перевозке на условиях класса 5.2:
- органические пероксиды типа А [см. Руководство по испытаниям и критериям, часть II, пункт 20.4.3 а)].

Следующие органические пероксиды, требующие регулирования температуры к перевозке железнодорожным транспортом не допускаются:
- органические пероксиды типа В и С с температурой самоускоряющегося разложения (ТСУР) ниже 50°С:
№ ООН 3111 ПЕРОКСИД ОРГАНИЧЕСКИЙ ТИПА В ЖИДКИЙ С РЕГУЛИРУЕМОЙ ТЕМПЕРАТУРОЙ;
№ ООН 3112 ПЕРОКСИД ОРГАНИЧЕСКИЙ ТИПА В ТВЕРДЫЙ С РЕГУЛИРУЕМОЙ ТЕМПЕРАТУРОЙ;
№ ООН 3113 ПЕРОКСИД ОРГАНИЧЕСКИЙ ТИПА С ЖИДКИЙ С РЕГУЛИРУЕМОЙ ТЕМПЕРАТУРОЙ;
№ ООН 3114 ПЕРОКСИД ОРГАНИЧЕСКИЙ ТИПА С ТВЕРДЫЙ С РЕГУЛИРУЕМОЙ ТЕМПЕРАТУРОЙ;

- пероксиды органические типа D которые реагируют средне при нагревании в замкнутом пространстве с ТСУР ≤ 50°С или слабо реагируют или не реагируют при нагревании в замкнутом пространстве с ТСУР ≤ 45°С:
  № ООН 3115 ПЕРОКСИД ОРГАНИЧЕСКИЙ ТИПА D ЖИДКИЙ С РЕГУЛИРУЕМОЙ ТЕМПЕРАТУРОЙ;
  № ООН 3116 ПЕРОКСИД ОРГАНИЧЕСКИЙ ТИПА D ТВЕРДЫЙ С РЕГУЛИРУЕМОЙ ТЕМПЕРАТУРОЙ;
- органические пероксиды типа E и F с ТСУР ≤ 45°С:
  № ООН 3117 ПЕРОКСИД ОРГАНИЧЕСКИЙ ТИПА E ЖИДКИЙ С РЕГУЛИРУЕМОЙ ТЕМПЕРАТУРОЙ;
  № ООН 3118 ПЕРОКСИД ОРГАНИЧЕСКИЙ ТИПА E ТВЕРДЫЙ С РЕГУЛИРУЕМОЙ ТЕМПЕРАТУРОЙ;
  № ООН 3119 ПЕРОКСИД ОРГАНИЧЕСКИЙ ТИПА F ЖИДКИЙ С РЕГУЛИРУЕМОЙ ТЕМПЕРАТУРОЙ;
  № ООН 3120 ПЕРОКСИД ОРГАНИЧЕСКИЙ ТИПА F ТВЕРДЫЙ С РЕГУЛИРУЕМОЙ ТЕМПЕРАТУРОЙ.

2.2.52.3 Перечень сводных позиций

Дополнительная опасность	Классификационный код	Номер ООН	Наименование вещества или изделия
Органические пероксиды			
без регулирования температуры	**P1**		ПЕРОКСИД ОРГАНИЧЕСКИЙ ТИПА A ЖИДКИЙ не допускается к перевозке, см. п. 2.2.52.2
			ПЕРОКСИД ОРГАНИЧЕСКИЙ ТИПА A ТВЕРДЫЙ не допускается к перевозке, см. п. 2.2.52.2
		3101	ПЕРОКСИД ОРГАНИЧЕСКИЙ ТИПА B ЖИДКИЙ
		3102	ПЕРОКСИД ОРГАНИЧЕСКИЙ ТИПА B ТВЕРДЫЙ
		3103	ПЕРОКСИД ОРГАНИЧЕСКИЙ ТИПА C ЖИДКИЙ
		3104	ПЕРОКСИД ОРГАНИЧЕСКИЙ ТИПА C ТВЕРДЫЙ
		3105	ПЕРОКСИД ОРГАНИЧЕСКИЙ ТИПА D ЖИДКИЙ
		3106	ПЕРОКСИД ОРГАНИЧЕСКИЙ ТИПА D ТВЕРДЫЙ
		3107	ПЕРОКСИД ОРГАНИЧЕСКИЙ ТИПА E ЖИДКИЙ
		3108	ПЕРОКСИД ОРГАНИЧЕСКИЙ ТИПА E ТВЕРДЫЙ
		3109	ПЕРОКСИД ОРГАНИЧЕСКИЙ ТИПА F ЖИДКИЙ
		3110	ПЕРОКСИД ОРГАНИЧЕСКИЙ ТИПА F ТВЕРДЫЙ
			ПЕРОКСИД ОРГАНИЧЕСКИЙ ТИПА G ЖИДКИЙ не подпадает под действие положений, применяемых к классу 5.2, см. п. 2.2.52.1.6
			ПЕРОКСИД ОРГАНИЧЕСКИЙ ТИПА G ТВЕРДЫЙ не подпадает под действие положений, применяемых к классу 5.2, см. п. 2.2.52.1.6
с регулированием температуры	**P2**	3111	ПЕРОКСИД ОРГАНИЧЕСКИЙ ТИПА B ЖИДКИЙ С РЕГУЛИРУЕМОЙ ТЕМПЕРАТУРОЙ (к перевозке железнодорожным транспортом не допускается, см. п. 2.2.52.2)
		3112	ПЕРОКСИД ОРГАНИЧЕСКИЙ ТИПА B ТВЕРДЫЙ С РЕГУЛИРУЕМОЙ ТЕМПЕРАТУРОЙ (к перевозке железнодорожным транспортом не допускается, см. п. 2.2.52.2)
		3113	ПЕРОКСИД ОРГАНИЧЕСКИЙ ТИПА C ЖИДКИЙ С РЕГУЛИРУЕМОЙ ТЕМПЕРАТУРОЙ (к перевозке железнодорожным транспортом не допускается, см. п. 2.2.52.2)
		3114	ПЕРОКСИД ОРГАНИЧЕСКИЙ ТИПА C ТВЕРДЫЙ С РЕГУЛИРУЕМОЙ ТЕМПЕРАТУРОЙ (к перевозке железнодорожным транспортом не допускается, см. п. 2.2.52.2)
		3115	ПЕРОКСИД ОРГАНИЧЕСКИЙ ТИПА D ЖИДКИЙ С РЕГУЛИРУЕМОЙ ТЕМПЕРАТУРОЙ (к перевозке железнодорожным транспортом не допускается, см. п. 2.2.52.2)
		3116	ПЕРОКСИД ОРГАНИЧЕСКИЙ ТИПА D ТВЕРДЫЙ С РЕГУЛИРУЕМОЙ ТЕМПЕРАТУРОЙ (к перевозке железнодорожным транспортом не допускается, см. п. 2.2.52.2)
		3117	ПЕРОКСИД ОРГАНИЧЕСКИЙ ТИПА E ЖИДКИЙ С РЕГУЛИРУЕМОЙ ТЕМПЕРАТУРОЙ (к перевозке железнодорожным транспортом не допускается, см. п. 2.2.52.2)
		3118	ПЕРОКСИД ОРГАНИЧЕСКИЙ ТИПА E ТВЕРДЫЙ С РЕГУЛИРУЕМОЙ ТЕМПЕРАТУРОЙ (к перевозке железнодорожным транспортом не допускается, см. п. 2.2.52.2)
		3119	ПЕРОКСИД ОРГАНИЧЕСКИЙ ТИПА F ЖИДКИЙ С РЕГУЛИРУЕМОЙ ТЕМПЕРАТУРОЙ (к перевозке железнодорожным транспортом не допускается, см. п. 2.2.52.2)
		3120	ПЕРОКСИД ОРГАНИЧЕСКИЙ ТИПА F ТВЕРДЫЙ С РЕГУЛИРУЕМОЙ ТЕМПЕРАТУРОЙ (к перевозке железнодорожным транспортом не допускается, см. п. 2.2.52.2)

2.2.52.4 Перечень перевозимых в таре органических пероксидов, отнесенных в настоящее время к определенным позициям (номерам ООН)

Примечания: *В колонке "Метод упаковки" коды OP1–OP8 относятся к методам упаковки, указанным в п. 4.1.4.1 (инструкция по упаковке P520), см. также п. 4.1.7.1. Пероксиды органические, подлежащие перевозке, должны отвечать перечисленным требованиям в отношении классификации. В отношении веществ, разрешенных к перевозке в КСМ, см. п. 4.1.4.2 (инструкция по упаковке IBC520), разрешенных к перевозке в цистернах в соответствии с главами 4.2 и 4.3, см. п. 4.2.5.2 (инструкция по переносным цистернам T23).*

ОРГАНИЧЕСКИЙ ПЕРОКСИД	Концентрация (%)	Разбавитель типа А (%)	Разбавитель типа В (%) 1)	Инертное твердое вещество (%)	Вода (%)	Метод упаковки	Номер ООН (сводная позиция)	Виды дополнительной опасности и примечания
(1)	(2)	(3)	(4)	(5)	(6)	(7)	(8)	(9)
АЦЕТИЛАЦЕТОНА ПЕРОКСИД	≤42	≥48			≥8	OP7	3105	2)
"	≤ 32 паста					OP7	3106	20)
АЦЕТИЛЦИКЛОГЕКСАН-СУЛЬФОНИЛА ПЕРОКСИД	≤ 82				≥12		3112	перевозка запрещена
"	≤ 32		≥ 68				3115	перевозка запрещена
трет-АМИЛА ГИДРОПЕРОКСИД	≤ 88	≥ 6			≥ 6	OP8	3107	
трет-АМИЛПЕРОКСИАЦЕТАТ	≤ 62	≥ 38				OP7	3105	
трет-АМИЛПЕРОКСИБЕНЗОАТ	≤ 100					OP5	3103	
трет-АМИЛПЕРОКСИ-2-ЭТИЛГЕКСАНОАТ	≤100						3115	перевозка запрещена
трет-АМИЛПЕРОКСИ-2-ЭТИЛГЕКСИЛКАРБОНАТ	≤100					OP7	3105	
трет-АМИЛПЕРОКСИНЕОДЕКАНОАТ	≤ 77		≥ 23				3115	перевозка запрещена
трет-АМИЛПЕРОКСИНЕОДЕКАНОАТ	≤ 47	≥ 53					3119	Перевозка запрещена
трет-АМИЛПЕРОКСИПИВАЛАТ	≤ 77		≥ 23				3113	перевозка запрещена
трет-АМИЛПЕРОКСИ-3,5,5-ТРИМЕТИЛГЕКСАНОАТ	≤100					OP7	3105	3)
трет-БУТИЛКУМИЛА ПЕРОКСИД	> 42 - 100					OP8	3107	
"	≤52			≥ 48		OP8	3108	
н-БУТИЛ-4,4-ДИ-(трет-БУТИЛПЕРОКСИ)-ВАЛЕРАТ	> 52 - 100					OP5	3103	
"	≤ 52			≥ 48		OP8	3108	
трет-БУТИЛА ГИДРОПЕРОКСИД	> 79 - 90				≥ 10	OP5	3103	13)
"	≤ 80	≥ 20				OP7	3105	4) 13)
"	≤ 79				> 14	OP8	3107	13) 23)
"	≤ 72				≥ 28	OP8	3109	13)
трет-БУТИЛА ГИДРОПЕРОКСИД+ Ди-трет-БУТИЛА ПЕРОКСИД	< 82 + > 9				≥ 7	OP5	3103	13)
трет-БУТИЛМОНОПЕРОКСИМАЛЕАТ	> 52 - 100					OP5	3102	3)
"	≤ 52	≥ 48				OP6	3103	
"	≤ 52			≥ 48		OP8	3108	
"	≤ 52 - паста					OP8	3108	
трет-БУТИЛПЕРОКСИАЦЕТАТ	> 52 - 77	≥ 23				OP5	3101	3)
"	> 32 - 52	≥ 48				OP6	3103	
"	≤ 32		≥ 68			OP8	3109	
трет-БУТИЛПЕРОКСИБЕНЗОАТ	> 77 - 100					OP5	3103	
"	> 52 - 77	≥ 23				OP7	3105	
"	≤ 52			≥ 48		OP7	3106	
трет-БУТИЛПЕРОКСИБУТИЛФУМАРАТ	≤ 52	≥ 48				OP7	3105	
трет-БУТИЛПЕРОКСИКРОТОНАТ	≤ 77	≥ 23				OP7	3105	
трет-БУТИЛПЕРОКСИДИЭТИЛАЦЕТАТ	≤100						3113	перевозка запрещена
трет-БУТИЛПЕРОКСИ-2-ЭТИЛГЕКСАНОАТ	> 52 - 100						3113	перевозка запрещена

ОРГАНИЧЕСКИЙ ПЕРОКСИД	Концентрация (%)	Разбавитель типа А (%)	Разбавитель типа В (%) 1)	Инертное твердое вещество (%)	Вода (%)	Метод упаковки	Номер ООН (сводная позиция)	Виды дополнительной опасности и примечания
(1)	(2)	(3)	(4)	(5)	(6)	(7)	(8)	(9)
"	> 32 - 52		≥ 48				3117	перевозка запрещена
"	≤52			≥ 48			3118	перевозка запрещена
"	≤ 32		≥ 68				3119	перевозка запрещена
трет-БУТИЛПЕРОКСИ-2-ЭТИЛГЕКСАНОАТ + 2,2-ДИ-(трет-БУТИЛПЕРОКСИ)-БУТАН	≤ 12 + ≤ 14	≥14		≥ 60		OP7	3106	
"	≤ 31 + ≤ 36		≥ 33				3115	перевозка запрещена
трет-БУТИЛПЕРОКСИ-2-ЭТИЛГЕКСИЛКАРБОНАТ	≤ 100					OP7	3105	
трет-БУТИЛПЕРОКСИИЗОБУТИРАТ	> 52 - 77		≥ 23				3111	перевозка запрещена
"	≤ 52		≥ 48				3115	перевозка запрещена
трет-БУТИЛПЕРОКСИИЗОПРОПИЛ-КАРБОНАТ	≤ 77	≥ 23				OP5	3103	
1-(2-трет-БУТИЛПЕРОКСИИЗОПРОПИЛ)-3-ИЗОПРОПЕНИЛБЕНЗОЛ	≤ 77	≥ 23				OP7	3105	
"	≤ 42			≥ 58		OP8	3108	
трет-БУТИЛПЕРОКСИ-2-МЕТИЛБЕНЗОАТ	≤ 100					OP5	3103	
трет-БУТИЛПЕРОКСИНЕОДЕКАНОА	> 77 - 100					OP7	3115	перевозка запрещена
"	≤ 77		≥23				3115	перевозка запрещена
"	≤ 52 (устойчивая дисперсия в воде						3119	перевозка запрещена
"	≤ 42 устойчивая дисперсия в воде (замороженная).						3118	перевозка запрещена
"	≤ 32	≥ 68					3119	перевозка запрещена
трет-БУТИЛА ПЕРОКСИНЕОГЕПТАНОАТ	≤ 77	≥ 23					3115	перевозка запрещена
	≤ 42 устойчивая дисперсия в воде						3117	
трет-БУТИЛПЕРОКСИПИВАЛАТ	> 67 - 77	≥ 23					3113	перевозка запрещена
"	> 27 - 67		≥33				3115	перевозка запрещена
"	≤ 27		≥ 73				3119	перевозка запрещена
трет-БУТИЛПЕРОКСИСТЕАРИЛ-КАРБОНАТ	≤100					OP7	3106	
трет-БУТИЛПЕРОКСИ-3,5,5-ТРИМЕТИЛГЕКСАНОАТ	> 32 - 100					OP7	3105	
"	≤ 42			≥58		OP7	3106	
"	≤ 32		≥ 68			OP8	3109	
КИСЛОТА 3-ХЛОРПЕРОКСИБЕНЗОЙНАЯ	> 57 - 86			≥ 14		OP1	3102	3)
"	≤ 57			≥ 3	≥ 40	OP7	3106	
"	≤ 77			≥ 6	≥ 17	OP7	3106	
КУМИЛА ГИДРОПЕРОКСИД	> 90 - 98	≥ 10				OP8	3107	13)
"	≤ 90	≥ 10				OP8	3109	13) 18)
КУМИЛПЕРОКСИНЕОДЕКАНОАТ	≤87	≥13					3115	перевозка запрещена
"	≤ 77		≥ 23				3115	перевозка запрещена
"	≤ 52 устойчивая дисперсия в воде						3119	перевозка запрещена
КУМИЛА ПЕРОКСИНЕОГЕПТАНОАТ	≤ 77	≥ 23					3115	перевозка запрещена
КУМИЛПЕРОКСИПИВАЛАТ	≤ 77		≥ 23				3115	перевозка запрещена
ЦИКЛОГЕКСАНОНА ПЕРОКСИД(Ы)	≤ 91				≥ 9	OP6	3104	13)
"	≤ 72	≥ 28				OP7	3105	5)

ОРГАНИЧЕСКИЙ ПЕРОКСИД	Концентрация (%)	Разбавитель типа А (%)	Разбавитель типа В (%) 1)	Инертное твердое вещество (%)	Вода (%)	Метод упаковки	Номер ООН (сводная позиция)	Виды дополнительной опасности и примечания
(1)	(2)	(3)	(4)	(5)	(6)	(7)	(8)	(9)
"	≤ 72 паста					OP7	3106	5) 20)
"	≤ 32			≥ 68			нет	29)
СПИРТА ДИАЦЕТОНОВОГО ПЕРОКСИДЫ	≤ 57		≥ 26		≥ 8		3115	перевозка запрещена
ДИАЦЕТИЛА ПЕРОКСИД	≤ 27		≥ 73				3115	перевозка запрещена
ДИ-трет-АМИЛА ПЕРОКСИД	≤ 100					OP8	3107	
2,2-ДИ-(трет-АМИЛПЕРОКСИ)-БУТАН	≤57	≥43				OP7	3105	
1,1-ДИ(трет-АМИЛПЕРОКСИ)-ЦИКЛОГЕКСАН	≤ 82	≥ 18				OP6	3103	
ДИБЕНЗОИЛА ПЕРОКСИД	> 51 - 100			≤ 48		OP2	3102	3)
"	> 77 - 94				≥ 6	OP4	3102	3)
"	≤ 77				≥ 23	OP6	3104	
"	≤ 62			≥ 28	≥ 10	OP7	3106	
"	> 52 - 62 - паста					OP7	3106	20)
"	> 35 – 52			≥ 48		OP7	3106	
"	> 36 – 42	≥ 18			≤ 40	OP8	3107	
"	≤ 56,5 - паста				≥15	OP8	3108	
"	≤ 52 – паста					OP8	3108	20)
"	≤ 42 устойчивая дисперсия в воде					OP8	3109	
"	≤ 35			≥ 65			нет	29)
ДИ-трет-БУТИЛА ПЕРОКСИД	> 52 - 100					OP8	3107	
"	≤ 52		≥ 48			OP8	3109	25)
ДИ-трет-БУТИЛПЕРОКСИАЗЕЛАТ	≤ 52	≥48				OP7	3105	
2,2-ДИ-(трет-БУТИЛПЕРОКСИ)-БУТАН	≤ 52	≥ 48				OP6	3103	
1,1-ДИ-(трет-БУТИЛПЕРОКСИ)-ЦИКЛОГЕКСАН	≤72		≥28			OP5	3103	30)
1,1-ДИ-(трет-БУТИЛПЕКОКСИ)-ЦИКЛОГЕКСАН + трет- БУТИЛ-ПЕРОКСИ-2- ЭТИЛГЕКСАНОАТ	≤ 43 + ≤ 16	≥ 41				OP7	3105	
1,1-ДИ-(трет-БУТИЛПЕРОКСИ)-ЦИКЛОГЕКСАН	> 80 - 100					OP5	3101	3)
"	> 52 - 80	≥ 20				OP5	3103	
"	> 42 - 52	≥ 48				OP7	3105	
"	≤ 42	≥ 13		≥ 45		OP7	3106	
"	≤ 27	≥ 25				OP8	3107	21)
"	≤ 42	≥ 58				OP8	3109	
"	≤ 13	≥ 13	≥ 74			OP8	3109	
ДИ-н-БУТИЛПЕРОКСИДИКАРБОНАТ	> 27 -52		≥ 48				3115	перевозка запрещена
"	≤ 27		≥ 73				3117	перевозка запрещена
"	≤ 42 устойчивая дисперсия в воде						3118	перевозка запрещена
ДИ-(втор-БУТИЛПЕРОКСИ)-ДИКАРБОНАТ	> 52 - 100						3113	перевозка запрещена
"	≤ 52	≥ 48					3115	перевозка запрещена
ДИ-(4-трет-БУТИЛЦИКЛОГЕКСИЛ)-ПЕРОКСИДИКАРБОНАТ	≤100						3114	перевозка запрещена
"	≤ 42 устойчивая дисперсия в воде						3119	перевозка запрещена
ДИ-(2-трет-БУТИЛПЕРОКСИ-ИЗОПРОПИЛ)-БЕНЗОЛ(Ы)	> 42 - 100			≤ 57		OP7	3106	
"	≤ 42			≥ 58			нет	29)
ДИ-(трет-БУТИЛПЕРОКСИ)-ФТАЛАТ	> 42 - 52	≥ 48				OP7	3105	
"	≤ 52 паста					OP7	3106	20)
"	≤ 42	≥ 58				OP8	3107	
2,2-ДИ-(трет-БУТИЛПЕРОКСИ)-ПРОПАН	≤ 52	≥ 48				OP7	3105	
"	≤ 42	≥ 13		≥ 45		OP7	3106	
1,1-ДИ-(трет-БУТИЛПЕРОКСИ)-3,3,5-ТРИМЕТИЛЦИКЛОГЕКСАН	> 90 - 100					OP5	3101	3)
"	≤ 90		≥10			OP5	3103	30)
"	> 57 - 90	≥ 10				OP5	3103	
"	≤ 77		≥23			OP5	3103	

ОРГАНИЧЕСКИЙ ПЕРОКСИД	Концентрация (%)	Разбавитель типа А (%)	Разбавитель типа В (%) 1)	Инертное твердое вещество (%)	Вода (%)	Метод упаковки	Номер ООН (сводная позиция)	Виды дополнительной опасности и примечания
(1)	(2)	(3)	(4)	(5)	(6)	(7)	(8)	(9)
"	≤ 57			≥43		OP8	3110	
"	≤ 57	≥ 43				OP8	3107	
"	≤ 32	≥ 26	≥ 42			OP8	3107	
ДИЦЕТИЛПЕРОКСИДИКАРБОНАТ	≤ 100						3116	перевозка запрещена
"	≤ 42 устойчивая дисперсия в воде.						3119	перевозка запрещена
ДИДЕКАНОИЛА ПЕРОКСИД	≤ 100						3114	перевозка запрещена
ДИ-(4-ДИХЛОРБЕНЗОИЛА) ПЕРОКСИД	≤ 77				≥ 23	OP5	3102	3)
"	≤52 – паста					OP7	3106	20)
"	≤ 32			≥ 68			нет	29)
ДИКУМИЛА ПЕРОКСИД	> 52 - 100					OP8	3110	12)
"	≤ 52			≥ 48			нет	29)
2,2-ДИ-(4,4-ДИ(трет-БУТИЛПЕРОКСИ) ЦИКЛОГЕКСИЛ)-ПРОПАН	≤ 42			≥ 58		OP7	3106	
"	≤ 22		≥ 78			OP8	3107	
ДИ-2,4-ДИХЛОРБЕНЗОИЛА ПЕРОКСИД	≤ 52 - паста						3118	перевозка запрещена
ДИ-4-ХЛОРБЕЗОИЛА ПЕРОКСИД	≤77				≥ 23	OP5	3102	3)
"	≤ 52 – паста с силикогелевым маслом					OP7	3106	
ДИ-(2-ЭТОКСИЭТИЛ)-ПЕРОКСИДИКАРБОНАТ	≤52		≥ 48				3115	перевозка запрещена
ДИ-(2-ЭТИЛГЕКСИЛ)-ПЕРОКСИДИКАРБОНАТ	> 77 - 100						3113	перевозка запрещена
"	≤ 77		≥ 23				3115	перевозка запрещена
"	≤ 62 устойчивая дисперсия в воде.						3119	перевозка запрещена
"	≤52 устойчивая дисперсия в воде						3120	перевозка запрещена
2,2-ДИГИДРОПЕРОКСИПРОПАН	≤ 27			≥ 73		OP5	3102	3)
ДИ-(1-ГИДРОКСИЦИКЛОГЕКСИЛ)-ПЕРОКСИД	≤100					OP7	3106	
ДИИЗОБУТИРИЛА ПЕРОКСИД	> 32 - 52		≥ 48				3111	перевозка запрещена
"	≤ 32		≥ 68				3115	перевозка запрещена
ДИИЗОПРОПИЛБЕНЗОЛА ДИГИДРОПЕРОКСИД	≤ 82	≥ 5			≥ 5	OP7	3106	24)
ДИИЗОПРОПИЛ-ПЕРОКСИДИКАРБОНАТ	> 52 - 100						3112	перевозка запрещена
"	≤ 52		≥ 48				3115	перевозка запрещена
„	≤ 28	≥ 72					3115	перевозка запрещена
ДИЛАУРОИЛПЕРОКСИД	≤100					OP7	3106	
"	≤ 42 устойчивая дисперсия в воде					OP8	3109	
ДИ-(3-МЕТОКСИБУТИЛ)-ПЕРОКСИДИКАРБОНАТ	≤ 52		≥ 48				3115	перевозка запрещена
ДИ-(2-МЕТИЛБЕНЗОИЛА) ПЕРОКСИД	≤ 87				≥ 13		3112	перевозка запрещена
ДИ-(3-МЕТИЛБЕНЗОИЛА) ПЕРОКСИД + БЕНЗОИЛА(3-МЕТИЛБЕНЗОИЛА) ПЕРОКСИД + ДИБЕНЗОИЛА ПЕРОКСИД	≤ 20 + ≤ 18 + ≤ 4		≥ 58				3115	перевозка запрещена
2,5-ДИМЕТИЛ-2,5-ДИ-(БЕНЗОИЛПЕРОКСИ)-ГЕКСАН	> 82 - 100					OP5	3102	3)
"	≤ 82			≥ 18		OP7	3106	
"	≤ 82				≥ 18	OP5	3104	
2,5-ДИМЕТИЛ-2,5-ДИ-(трет-БУТИЛПЕРОКСИ)-ГЕКСАН	> 52 - 100					OP7	3105	
"	≤47 паста					OP8	3108	
"	≤ 52	≥ 48				OP8	3109	
"	≤ 77			≥ 23		OP8	3108	
2,5-ДИМЕТИЛ-2,5-ДИ-(трет-БУТИЛПЕРОКСИ)-ГЕКСИН-3	> 52 - 86	≥ 14				OP5	3103	26)

ОРГАНИЧЕСКИЙ ПЕРОКСИД	Концентрация (%)	Разбавитель типа А (%)	Разбавитель типа В (%) 1)	Инертное твердое вещество (%)	Вода (%)	Метод упаковки	Номер ООН (сводная позиция)	Виды дополнительной опасности и примечания
(1)	(2)	(3)	(4)	(5)	(6)	(7)	(8)	(9)
"	≤ 52			≥ 48		OP7	3106	
"	> 86 - 100					OP5	3101	3)
2,5-ДИМЕТИЛ-2,5-ДИ-(2-ЭТИЛГЕКСАНОИЛ-ПЕРОКСИ) ГЕКСАН	≤100						3113	перевозка запрещена
2,5-ДИМЕТИЛ-2,5-ДИГИДРО-ПЕРОКСИ-ГЕКСАН	≤ 82				≥ 18	OP6	3104	
2,5-ДИМЕТИЛ-2,5-ДИ-(3,5,5-ТРИМЕТИЛГЕКСАНОИЛПЕРОКСИ)-ГЕКСАН	≤ 77	≥ 23				OP7	3105	
1,1-ДИМЕТИЛ-3-ГИДРОКСИБУТИЛ-ПЕРОКСИНЕОГЕПТАНОАТ	≤ 52	≥ 48					3117	перевозка запрещена
ДИМИРИСТИЛПЕРОКСИДИКАР-БО	≤100						3116	перевозка запрещена
"	≤ 42 устойчивая дисперсия в воде						3119	перевозка запрещена
ДИ-(2-НЕОДЕКАНОИЛ-ПЕРОКСИИЗОПРОПИЛ)-БЕНЗОЛ	≤ 52	≥ 48					3115	перевозка запрещена
ДИ-н-НОНАНОИЛА ПЕРОКСИД	≤100						3116	перевозка запрещена
ДИ-н-ОКТАНОИЛА ПЕРОКСИД	≤100						3114	перевозка запрещена
КИСЛОТА ДИПЕРОКСИДОДЕКАИНОВАЯ	≤13			≥ 87	-		нет	29)
ДИ-(2-ФЕНОКСИЭТИЛ)-ПЕРОКСИДИКАРБОНАТ	> 85 - 100					OP5	3102	3)
"	≤ 85				≥ 15	OP7	3106	
ДИПРОПИОНИЛА ПЕРОКСИД	≤ 27		≥ 73				3117	перевозка запрещена
ДИ-н-ПРОПИЛПЕРОКСИДИКАРБОНАТ	≤100						3113	перевозка запрещена
"	≤77		≥ 23				3113	перевозка запрещена
КИСЛОТЫ ЯНТАРНОЙ ПЕРОКСИД	> 72 - 100					OP4	3102	3) 17)
"	≤ 72				≥ 28		3116	перевозка запрещена
ДИ-(3,5,5-ТРИМЕТИЛГЕКСАНОИЛА) ПЕРОКСИД	> 38 - 82	≥ 18					3115	перевозка запрещена
"	≤ 52 устойчивая дисперсия в воде						3119	перевозка запрещена
"	≤ 38	≥ 62					3119	перевозка запрещена
ЭТИЛ-3,3-ДИ-(трет-АМИЛПЕРОКСИ)-БУТИРАТ	≤ 67	≥ 33				OP7	3105	
ЭТИЛ-3,3-ДИ-(трет-БУТИЛПЕРОКСИ)-БУТИРАТ	> 77 - 100					OP5	3103	
"	≤ 77	≥ 23				OP7	3105	
"	≤ 52			≥ 48		OP7	3106	
трет-ГЕКСИЛПЕРОКСИНЕОДЕКАНОАТ	≤ 71	≥ 29					3115	перевозка запрещена
трет-ГЕКСИЛПЕРОКСИПИВАЛАТ	≤ 72		≥ 28				3115	перевозка запрещена
ИЗОПРОПИЛ-втор-БУТИЛПЕРОКСИ-ДИКАРБОНАТ + ДИ-втор-БУТИЛ-ПЕРОКСИДИКАРБОНАТ + ИИЗОПРОПИЛ-ПЕРОКСИДИКАРБОНАТ	≤ 32 + ≤ 15–18 + ≤ 12 - 15	≥ 38					3115	перевозка запрещена
ИЗОПРОПИЛ-втор-БУТИЛПЕРОКСИ-ДИКАРБОНАТ + ДИ-втор-БУТИЛ-ПЕРОКСИДИКАРБОНАТ + ДИИЗОПРОПИЛ-ПЕРОКСИДИКАРБОНАТ	≤ 52 + ≤ 28 + ≤ 22						3111	перевозка запрещена
ИЗОПРОПИЛКУМИЛА ГИДРОПЕРОКСИД	≤ 72	≥ 28				OP8	3109	13)
п-МЕНТИЛА ГИДРОПЕРОКСИД	> 72 - 100					OP7	3105	13)
"	≤ 72	≥ 28				OP8	3109	27)

ОРГАНИЧЕСКИЙ ПЕРОКСИД	Концентрация (%)	Разбавитель типа А (%)	Разбавитель типа В (%) 1)	Инертное твердое вещество (%)	Вода (%)	Метод упаковки	Номер ООН (сводная позиция)	Виды дополнительной опасности и примечания
(1)	(2)	(3)	(4)	(5)	(6)	(7)	(8)	(9)
МЕТИЛЦИКЛОГЕКСАНОНА ПЕРОКСИД(Ы)	≤ 67		≥ 33				3115	перевозка запрещена
МЕТИЛЭТИЛКЕТОНА ПЕРОКСИД(Ы)	см. примечание 8	≥ 48				OP5	3101	3) 8) 13)
"	см. примечание 9	≥ 55				OP7	3105	9)
"	см. примечание 10	≥ 60				OP8	3107	10)
МЕТИЛИЗОБУТИЛКЕТОНА ПЕРОКСИД(Ы)	≤ 62	≥ 19				OP7	3105	22)
ОРГАНИЧЕСКИЙ ПЕРОКСИД, ОБРАЗЕЦ, ЖИДКИЙ						OP2	3103	11)
ОРГАНИЧЕСКИЙ ПЕРОКСИД, ОБРАЗЕЦ, ЖИДКИЙ, С РЕГУЛИРУЕМОЙ ТЕМПЕРАТУРОЙ							3113	перевозка запрещена
ОРГАНИЧЕСКИЙ ПЕРОКСИД, ОБРАЗЕЦ, ТВЕРДЫЙ						OP2	3104	11)
ОРГАНИЧЕСКИЙ ПЕРОКСИД, ОБРАЗЕЦ, ТВЕРДЫЙ, С РЕГУЛИРУЕМОЙ ТЕМПЕРАТУРОЙ							3114	перевозка запрещена
КИСЛОТА НАДУКСУСНАЯ ТИПА D стабилизированная	≤ 43					OP7	3105	13) 14) 19)
КИСЛОТА НАДУКСУСНАЯ ТИПА E стабилизированная	≤ 43					OP8	3107	13) 15) 19)
КИСЛОТА НАДУКСУСНАЯ ТИПА F стабилизированная	≤ 43					OP8	3109	13) 16) 19)
ПИНАНИЛА ГИДРОПЕРОКСИД	> 56 - 100					OP7	3105	13)
"	≤ 56	≥ 44				OP8	3109	
1,1,3,3-ТЕТРАМЕТИЛБУТИЛА ГИДРОПЕРОКСИД	≤100					OP7	3105	
1,1,3,3-ТЕТРАМЕТИЛБУТИЛПЕРОКСИ-2-ЭТИЛГЕКСАНОАТ	≤100						3115	перевозка запрещена
1,1,3,3-ТЕТРАМЕТИЛБУТИЛ-ПЕРОКСИНЕОДЕКАНОАТ	≤ 72		≥ 28				3115	перевозка запрещена
"	≤ 52 устойчивая дисперсия в воде						3119	перевозка запрещена
1,1,3,3-ТЕТРАМЕТИЛБУТИЛ-ПЕРОКСИФЕНОКСИАЦЕТАТ	≤ 37		≥ 63				3115	перевозка запрещена
3,6,9-ТРИЭТИЛ-3,6,9-ТРИМЕТИЛ-1,4,7-ТРИПЕРОКСОНАН	≤ 42	≥ 58				OP7	3105	28)
трет-АМИЛПЕРОКСИ-ИЗОПРОПИЛКАРБОНАТ	≤ 77	≥ 23				OP5	3103	
1,6-ДИ-(трет-БУТИЛПЕРОКСИ-КАРБОНИЛОКСИ)ГЕКСАН	≤ 72	≥ 28				OP5	3103	
ДИЦИКЛОГЕКСИЛПЕРО-КСИКАРБОНАТ	≤ 42 устойчивая дисперсия в вод						3119	перевозка запрещена
1-(2-ЭТИЛГЕКСАНОИЛПЕР-ОКСИ)-1,3-ДИМЕТИЛБУТИЛПЕР-ОКСИПИВАЛАТ	≤ 52	≥ 45	≥ 10			OP7	3115	
КИСЛОТА НАДЛАУРИНОВАЯ	≤ 100					OP8	3118	
ПОЛИ-трет-БУТИЛА И ПРОСТОГО ПОЛИЭФИРА ПЕРОКСИКАРБОНАТ	≤ 52		≥ 48			OP8	3107	
1,1,3,3-ТЕТРАМЕТИЛБУТИЛ-ПЕРОКСИПИВАЛАТ	≤ 77	≥ 23					3315	
3-ГИДРОКСИ-1,1- ДИМЕТИЛБУТИЛ ПЕРОКСИНЕОДЕКАНОАТ	≤ 77	≥ 23					3315	перевозка запрещена
3-ГИДРОКСИ-1,1- ДИМЕТИЛБУТИЛ ПЕРОКСИНЕОДЕКАНОАТ	≤ 52-устойчивая дисперсия в воде						3119	перевозка запрещена
3-ГИДРОКСИ-1,1-ДИМЕТИЛБУТИЛА ПЕРОКСИНЕОДЕКАНОАТ	≤ 52	≥ 48					3117	перевозка запрещена
МЕТИЛИЗОПРПИЛКЕТОНА ПЕРОКСИД(Ы)	См. примеч. 31)	≥ 70				OP8	3109	31)
3,3,5,7,7-ПЕНТАМЕТИЛ- 1,2,4-ТРИОКСЕПАН	≤ 100					~~OP8~~	3107	

Примечания:

1) Разбавитель типа B может быть заменен разбавителем типа A. Температура кипения разбавителя типа B должна быть по меньшей мере на 60°C выше ТСУР органического пероксида.
2) Свободный кислород ≤4,7%.
3) Требуется дополнительный знак опасности "ВЗРЫВЧАТОЕ ВЕЩЕСТВО" (образец № 1, см. п. 5.2.2.2.2).
4) Разбавитель может быть заменен пероксидом ди-трет-бутила.
5) Свободный кислород ≤9%.
6) зарезервировано;
7) зарезервировано;
8) Свободный кислород >10% и ≤10,7%, с водой или без воды.
9) Свободный кислород ≤10%, с водой или без воды.
10) Свободный кислород ≤8,2%, с водой или без воды.
11) См. п. 2.2.52.1.9.
12) При массе вещества на один сосуд до 2000 кг следует относить к ОРГАНИЧЕСКОМУ ПЕРОКСИДУ ТИПА F.
13) Требуется знак дополнительной опасности по образцу № 8 "КОРРОЗИОННОЕ ВЕЩЕСТВО" (см. п. 5.2.2.2.2).
14) Препараты надуксусной кислоты, отвечающие критериям Руководства по испытаниям и критериям, п. 20.4.3 d).
15) Препараты надуксусной кислоты, отвечающие критериям Руководства по испытаниям и критериям, п. 20.4.3 e).
16) Препараты надуксусной кислоты, отвечающие критериям Руководства по испытаниям и критериям, п. 20.4.3 f).
17) Добавление воды снижает термическую устойчивость органического пероксида.
18) При концентрации менее 80% знак дополнительной опасности по образцу № 8 "КОРРОЗИОННОЕ ВЕЩЕСТВО" (см. п. 5.2.2.2.2) не требуется,.
19) Смесь с пероксидом водорода, водой и кислотой(ами).
20) С разбавителем типа A, с водой или без воды.
21) С содержанием разбавителя типа A ≥25% по массе и, кроме того, этилбензола.
22) С содержанием разбавителя типа A ≥19% по массе и, кроме того, метилизобутилкетона.
23) С содержанием пероксида ди-трет-бутила < 6%.
24) С содержанием 1-изопропилгидроперокси-4-изопропилгидроксибензола ≤8%.
25) Разбавитель типа B с температурой кипения > 110°C.
26) С содержанием гидропероксидов < 0,5%.
27) При концентрации более 56%, требуется знак дополнительной опасности по образцу № 8 "КОРРОЗИОННОЕ ВЕЩЕСТВО"(см. п. 5.2.2.2.2).
28) Свободный активный кислород ≤7,6% в разбавителе типа A с испарением в диапазоне 220–260°C.
29) Не подпадает под действие требований Прил.2 к СМГС, установленных для класса 5.2 .
30) Разбавитель типа B с температурой кипения > 130° C.
31) Активный кислород ≤ 6,7%.

2.2.61 КЛАСС 6.1 ЯДОВИТЫЕ (ТОКСИЧНЫЕ) ВЕЩЕСТВА

2.2.61.1 Критерии

2.2.61.1.1 К классу 6.1 относятся вещества, о которых известно по опыту или в отношении которых результаты экспериментов, проведенных на животных, дают основания предположить, что при однократном или непродолжительном воздействии и в относительно малых количествах они могут причинить вред здоровью человека или явиться причиной смерти в случае их вдыхания, проникновения через кожу или проглатывания.

2.2.61.1.2 Вещества класса 6.1 подразделяются на:

T Ядовитые вещества без дополнительной опасности
- **T1** Органические, жидкие
- **T2** Органические, твердые
- **T3** Металлоорганические вещества
- **T4** Неорганические, жидкие
- **T5** Неорганические, твердые
- **T6** Жидкие, используемые в качестве пестицидов
- **T7** Твердые, используемые в качестве пестицидов
- **T8** Образцы
- **T9** Прочие ядовитые вещества

TF Ядовитые вещества легковоспламеняющиеся
- **TF1** Жидкие
- **TF2** Жидкие, используемые в качестве пестицидов
- **TF3** Твердые

TS Ядовитые вещества самонагревающиеся, твердые

TW Ядовитые вещества, выделяющие воспламеняющиеся газы при взамодействии с водой
- **TW1** Жидкие
- **TW2** Твердые

TO Ядовитые вещества окисляющие
- **TO1** Жидкие
- **TO2** Твердые

TC Ядовитые вещества коррозионные
- **TC1** Органические, жидкие
- **TC2** Органические, твердые
- **TC3** Неорганические, жидкие
- **TC4** Неорганические, твердые

TFC Ядовитые вещества легковоспламеняющиеся, коррозионные.

Определения

2.2.61.1.3 *Доза острого отравления при приеме внутрь ЛД$_{50}$* – статистически полученная однократная доза вещества, которая, как предполагается, при приеме внутрь может вызвать в течение 14 суток смерть у 50% мололдых особей взрослых белых крыс. Значение ЛД$_{50}$ выражается как отношение массы испытуемого вещества к массе подопытного животного (мг/кг).

Доза острого отравления при проникновении через кожу ЛД$_{50}$ – такое количество вещества, которое при непрерывном контакте в течение 24 час с обнаженной кожей кроликов-альбиносов может с наибольшей вероятностью вызвать смерть у половины подопытных животных в течение 14 суток. Число подопытных животных должно быть достаточным, чтобы дать статистически достоверный результат, и должно соответствовать принятой фармакологической практике. Результат выражается в миллиграммах на килограмм массы животного (мг/кг).

Доза острого отравления при вдыхании ЛК$_{50}$ – такая концентрация пара, взвеси или пыли, которая при непрерывном вдыхании в течение 60 мин молодыми взрослыми самцами и самками крыс-альбиносов может с наибольшей вероятностью вызвать смерть у половины подопытных животных в течение 14 суток. Твердое вещество должно подвергаться испытанию в том случае, если по меньшей мере 10% его общей массы может состоять из пыли, способной попасть в органы дыхания, например, если

частицы имеют аэродинамический диаметр не более 10 мкм. Жидкое вещество должно подвергаться испытанию в том случае, если существует вероятность образования взвеси при его утечке из герметичной упаковки, используемой для перевозки. При испытаниях как твердых, так и жидких веществ более 90% (по массе) образца, приготовленного для испытания на ингаляционную токсичность, должны состоять из частиц, способных проникнуть в органы дыхания, как это определено выше. Результат выражается в миллиграммах на литр воздуха (мг/л) для пыли или взвесей и в миллилитрах на кубический метр воздуха (мл/м^3) для паров.

Классификация и назначение групп упаковки

2.2.61.1.4 Вещества класса 6.1 относятся к следующим трем группам упаковки в зависимости от степени опасности, которую они представляют при перевозке:
– группа упаковки I: сильноядовитые вещества,
– группа упаковки II: ядовитые вещества,
– группа упаковки III: слабоядовитые вещества.

2.2.61.1.5 Вещества, смеси, растворы и изделия, отнесенные к классу 6.1, указаны по наименованию в таблице А главы 3.2. Отнесение веществ, смесей и растворов, не указанных по наименованию в таблице А главы 3.2, к соответствующей позиции п. 2.2.61.3 и к соответствующей группе упаковки согласно положениям главы 2.1 должно осуществляться на основе критериев, изложенных в п.п. 2.2.61.1.6–2.2.61.1.11.

2.2.61.1.6 При определении степени токсичности того или иного вещества надлежит учитывать имеющиеся данные об отравлении людей при нечастных случаях, а также такие специфические свойства конкретного вещества, как жидкое состояние, высокая летучесть, особая способность проникать через кожу и выраженное биологическое воздействие.

2.2.61.1.7 При отсутствии данных о воздействии на людей степень токсичности вещества определяется на основании данных, полученных в результате опытов на животных, и приведенных в нижеследующей таблице:

	Группа упаковки	**Токсичность при приеме внутрь ЛД$_{50}$, мг/кг**	**Токсичность при воздействии через кожу ЛД$_{50}$, мг/кг**	**Токсичность при вдыхании пыли и взвесей ЛК$_{50}$, кг/л**
Сильно-ядовитые	I	≤ 5	≤ 50	≤ 0,2
Ядовитые	II	> 5-50	> 50 - 200	> 0,2-2
Слабо-ядовитые	III [a)]	> 50-300	> 200 – 1000	> 2-4

[a)] Вещества для производства слезоточивых газов включаются в группу упаковки II даже в том случае, если данные об их токсичности соответствуют критериям отнесения к группе упаковки III.

2.2.61.1.7.1 Если вещество проявляет различные степени токсичности для двух или нескольких видов воздействия, его надлежит классифицировать с учетом наиболее высокой степени токсичности.

2.2.61.1.7.2 Вещества, отвечающие критериям класса 8 и характеризующиеся токсичностью при вдыхании пыли и взвесей (ЛК$_{50}$), обусловливающей их отнесение к группе упаковки I, должны классифицироваться как вещества класса 6.1 только в том случае, если их токсичность при приеме внутрь или воздействии через кожу находится по меньшей мере в диапазоне значений группы упаковки I или II. В противном случае вещество должно быть отнесено к классу 8 (см. п. 2.2.8.1.5).

2.2.61.1.7.3 Критерии токсичности при вдыхании пыли и взвесей основаны на данных о ЛК$_{50}$ при вдыхании в течение 60 мин, и, если такие данные имеются, их надлежит использовать. Однако если известна только величина ЛК$_{50}$ при вдыхании в течение 4 часов, то соответствующие значения можно умножить на 4 и полученный результат

использовать в приведенных выше критериях, т.е. величина $ЛК_{50}$, умноженная на 4 (4 часа), считается эквивалентной величине $ЛК_{50}$ (1 час).

Токсичность при вдыхании паров

2.2.61.1.8 Жидкости, выделяющие ядовитые пары, должны быть отнесены к следующим группам в зависимости от величины "V", означающей концентрацию насыщенного пара в воздухе (в мл/м^3 воздуха) (летучесть) при температуре 20 °C и нормальном атмосферном давлении:

2.2.61.1.9

	Группа упаковки	**Концентрация паров**
Сильноядовитые	I	Если $V \geq 10$ $ЛК_{50}$ и $ЛК_{50} \leq 1\,000$ мл/м^3
Ядовитые	II	Если $V \geq ЛК_{50}$ и $ЛК_{50} \leq 3\,000$ мл/м^3 и жидкость не отвечает критериям отнесения к группе упаковки I
Слабоядовитые	III[a)]	Если $V \geq 1/5$ $ЛК_{50}$ и $ЛК_{50} \leq 5\,000$ мл/м^3 и жидкость не отвечает критериям отнесения к группам упаковки I и II

a) Вещества для производства слезоточивых газов включаются в группу упаковки II даже в том случае, если данные об их токсичности соответствуют критериям отнесения к группе упаковки III.

Критерии токсичности при вдыхании паров основаны на данных о $ЛК_{50}$ при вдыхании в течение 60 мин, и, если такие данные имеются, их надлежит использовать.

Однако, если известна только величина $ЛК_{50}$ при вдыхании паров в течение 4 часов, то соответствующие значения можно умножить на 2 и полученный результат использовать в приведенных выше критериях, т.е. удвоенная величина $ЛК_{50}$ (4 часа), считается эквивалентной величине $ЛК_{50}$ (1 час).

Ингаляционная токсичность паров – границы групп упаковки

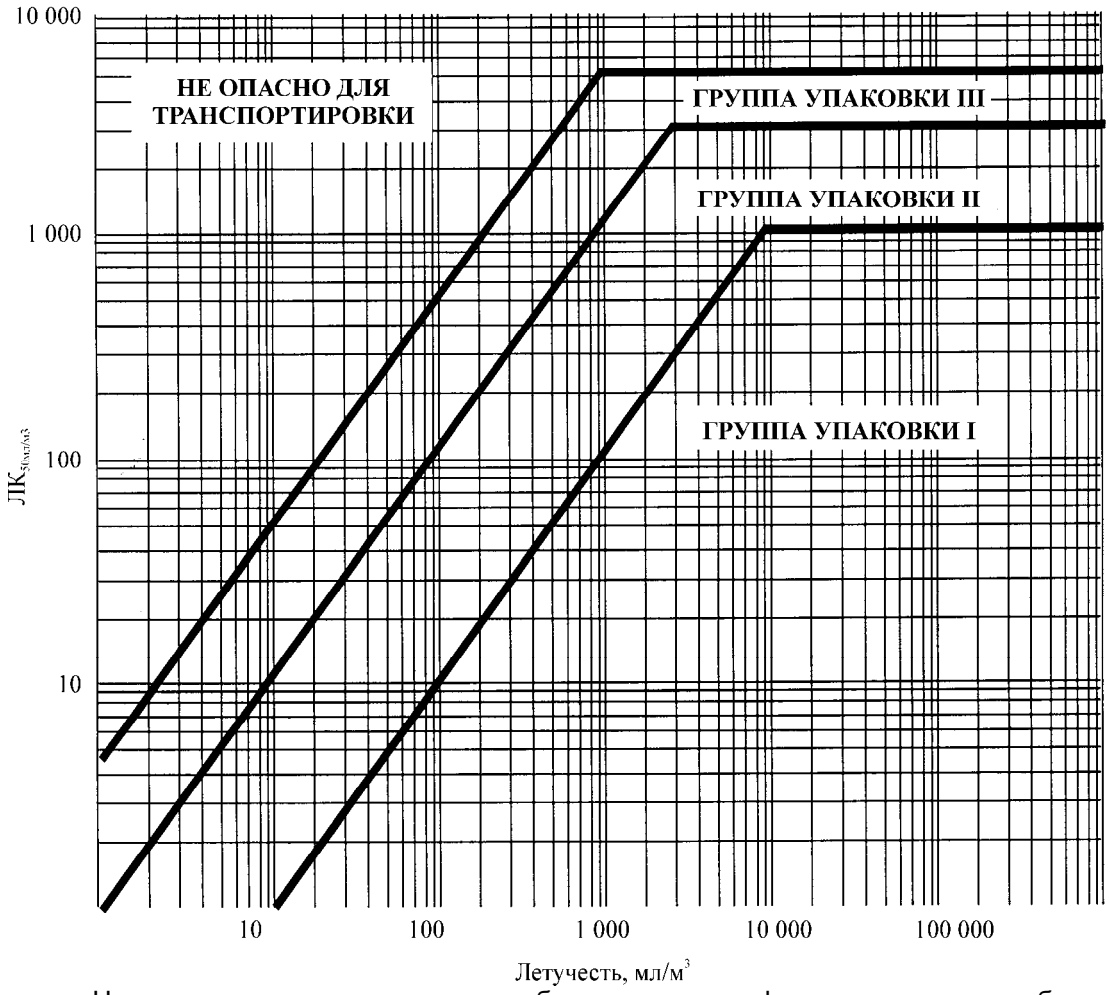

На приведенном рисунке в целях облегчения классификации критерии изображены в графической форме. Однако, из-за аппроксимации, неизбежной при использовании графиков, вещества, находящиеся на границах групп упаковки или вблизи них, должны проверяться с помощью численных значений критериев.

Смеси жидкостей

2.2.61.1.9 Смеси жидкостей, являющихся токсичными при вдыхании, должны быть отнесены к группам упаковки на основе следующих критериев:

2.2.61.1.9.1 Если $ЛК_{50}$ известна для каждого токсичного компонента смеси, группу упаковки можно определить следующим образом:

а) рассчитать значение $ЛК_{50}$ смеси по формуле:

$$ЛК_{50(смесь)} = \frac{1}{\sum_{i=1}^{n} \frac{f_i}{ЛК_{50i}}}, \quad где$$

f_i – молярная доля i-го компонента смеси,

$ЛК_{50i}$ – средняя летальная концентрация i-го компонента, мл/м^3;

б) рассчитать летучесть каждого компонента смеси по формуле:

$$V_i = \frac{P_i \times 10^6}{101{,}3}, \quad мл\ /\ м^3,$$

где P_i – парциальное давление насыщенного пара i-го компонента в кПа при температуре 20°C и нормальном атмосферном давлении;

в) рассчитать отношение летучести к $ЛК_{50}$ по формуле:

$$R = \sum_{i=1}^{n} \frac{V_i}{ЛК_{50i}}$$

г) полученные значения $ЛК_{50}$ (смесь) и R используются для определения группы упаковки смеси:

группа упаковки I R $\geq$ 10 и $ЛК_{50}$ (смесь) $\leq$ 1000 мл/м^3;

группа упаковки II R $\geq$ 1 и $ЛК_{50}$ (смесь) $\leq$ 3000 мл/м^3, если смесь не отвечает критериям отнесения к группе упаковки I;

группа упаковки III R $\geq$ 1/5 и $ЛК_{50}$ (смесь) $\leq$ 5000 мл/м^3, если смесь не отвечает критериям отнесения к группе упаковки I или II.

2.2.61.1.9.2 При отсутствии данных о $ЛК_{50}$ смесь ядовитых компонентов может быть отнесена к одной из групп на основе нижеизложенных упрощенных пороговых испытаний на токсичность. Если проводятся такие пороговые испытания, то для перевозки смеси должна определяться и использоваться наиболее ограничительная группа упаковки.

2.2.61.1.9.3 Смесь относится к группе упаковки I лишь в том случае, если она отвечает следующим критериям:

а) образец жидкой смеси доводится до парообразного состояния и рассеивается в воздухе таким образом, чтобы создать испытательную среду с концентрацией пара этой смеси в воздухе 1000 мл/м^3. 10 крыс-альбиносов (5 самцов и 5 самок) помещаются в испытательную среду на один час и подвергаются наблюдению в течение 14 суток. Если за 14 суток наблюдения погибнут 5 или более животных, то предполагается, что значение $ЛК_{50}$ данной смеси составляет 1000 мл/м^3 или меньше;

б) образец пара, находящийся в равновесии с жидкой смесью, смешивается с девятью равными объемами воздуха для создания испытательной среды. 10 крыс-альбиносов (5 самцов и 5 самок) помещаются в испытательную среду на один час и подвергаются наблюдению в течение 14 суток. Если за 14 суток наблюдения погибнут 5 или более животных, то предполагается, что летучесть данной смеси в 10 или более раз превышает значение $ЛК_{50}$ смеси.

2.2.61.1.9.4 Смесь относится к группе упаковки II лишь в том случае, если она отвечает следующим критериям и не отвечает критериям группы упаковки I:

а) образец жидкой смеси доводится до парообразного состояния и рассеивается в воздухе таким образом, чтобы создать испытательную среду с концентрацией пара этой смеси в воздухе 3000 мл/м^3. 10 крыс-альбиносов (5 самцов и 5 самок) помещаются в испытательную среду на один час и подвергаются наблюдению в течение 14 суток. Если за 14 суток наблюдения погибнут 5 или более животных, то предполагается, что значение $ЛК_{50}$ данной смеси составляет 3000 мл/м^3 или меньше;

б) образец пара, находящийся в равновесии с жидкой смесью, используется для создания испытательной среды. 10 крыс-альбиносов (5 самцов и 5 самок) помещаются в эту испытательную среду на один час и подвергаются наблюдению в течение 14 суток. Если за 14 суток наблюдения погибнут 5 или более животных, то предполагается, что летучесть данной смеси равна значению ее $ЛК_{50}$ или превышает его.

2.2.61.1.9.5 Смесь относится к группе упаковки III лишь в том случае, если она отвечает следующим двум критериям и не отвечает критериям групп упаковки I или II:

а) образец жидкой смеси доводится до парообразного состояния и рассеивается в воздухе таким образом, чтобы создать испытательную среду с концентрацией пара этой смеси в воздухе 5000 мл/м^3. 10 крыс-альбиносов (5 самцов и 5 самок) помещаются в испытательную среду на один час и подвергаются наблюдению в течение 14 суток. Если за 14 суток наблюдения погибнут 5 или более животных, то предполагается, что значение $ЛК_{50}$ данной смеси составляет 5000 мл/м^3 или меньше;

б) замеряется концентрация паров (летучесть) жидкой смеси, и если она равна или превышает 1000 мл/м^3, то предполагается, что летучесть данной смеси равна 1/5 значения ее $ЛК_{50}$ или превышает эту величину.

Методы определения токсичности смесей при приеме внутрь и воздействии через кожу

2.2.61.1.10 Для включения смесей в класс 6.1 и их отнесения к соответствующей группе упаковки согласно критериям токсичности при приеме внутрь и воздействии через кожу (см. п. 2.2.61.1.3) необходимо определить $ЛД_{50}$ смеси для острого отравления.

2.2.61.1.10.1 Если смесь содержит толькоодно активное вещество, $ЛД_{50}$ которого известна, то при отсутствии надежных данных об острой токсичности при приеме внутрь и воздействии через кожу смеси, подлежащей перевозке, значение $ЛД_{50}$ при приеме внутрь и воздействии через кожу можно рассчитать следующим способом:

$$ЛД_{50}\ \text{препарата} = \frac{ЛД_{50}\ \text{активного вещества} \times 100}{\text{процентное содержание активного вещества (по массе)}}\ \%.$$

2.2.61.1.10.2 Если смесь содержит более одного активного компонента, то для расчета ее $ЛД_{50}$ при приеме внутрь и воздействии через кожу можно использовать три возможных подхода. Предпочтительно получить надежные данные об остром отравлении смесью при приеме внутрь и воздействии через кожу. Если точных данных не имеется, то используется один из следующих методов:

а) классифицировать препарат в зависимости от наиболее опасного компонента смеси, как если бы он присутствовал в концентрации, равной совокупной концентрации всех активных компонентов; или

б) применить формулу:

$$\frac{C_A}{T_A} + \frac{C_B}{T_B} + \ldots + \frac{C_Z}{T_Z} = \frac{100}{T_M}$$

где:

C – процентное содержание компонентов A, B, ... Z в смеси;

T – $ЛД_{50}$ компонентов A, B, ... Z при приеме внутрь;

T_M – $ЛД_{50}$ смеси при приеме внутрь.

Примечание: *Формула может также использоваться для расчета токсичности при воздействии через кожу при условии, что имеются сведения для одних и тех же видов по всем компонентам. При использовании формулы не учитываются такие возможные явления, как потенцирование или защита.*

Классификация пестицидов

2.2.61.1.11 Все активные пестицидные вещества и их препараты, значения $ЛК_{50}$ и/или $ЛД_{50}$ которых известны и которые включены в класс 6.1, должны быть отнесены к соответствующим группам упаковки согласно критериям, приведенным в п.п. 2.2.61.1.6 –2.2.61.1.9. Вещества и препараты, которые характеризуются дополнительными видами опасности, должны быть классифицированы в соответствии с таблицей приоритета опасных свойств, приведенной в п. 2.1.3.10, и отнесены к соответствующей группе упаковки.

2.2.61.1.11.1 Если $ЛД_{50}$ пестицида при приеме внутрь и воздействии через кожу не известна, но известна $ЛД_{50}$ его активного компонента (активных компонентов), то значение $ЛД_{50}$ препарата можно получить с помощью методов, изложенных в п. 2.2.61.1.10.

Примечание*: Данные о $ЛД_{50}$, для большинства распространенных пестицидов, можно найти в документе Всемирной организации здравоохранения (ВОЗ) "The WHO Recommended Classification of Pesticides by Hazard and Guidelines to Classification", который можно получить в секретариате Международной программы по химической безопасности по адресу: 1211 Geneva 27, Switzerland. Хотя данный документ можно использовать в качестве источника данных о $ЛД_{50}$ пестицидов,*

изложенная в нем система классификации не должна применяться при классификации пестицидов для целей перевозки или при назначении им групп упаковки; для этих целей следует руководствоваться требованиями Прил. 2 к СМГС.

2.2.61.1.11.2 Надлежащее наименование пестицида в целях перевозки следует выбирать в зависимости от активного компонента, физического состояния пестицида и любой дополнительной опасности, которую может представлять этот пестицид (см. раздел 3.1.2).

2.2.61.1.12 Если в результате внесения добавок вещества класса 6.1 попадают в категории опасности, отличные от категорий опасности, к которым относятся вещества, поименованные в таблице А главы 3.2, то эти смеси или растворы должны быть отнесены к позициям, к которым они относятся в силу их фактической степени опасности.

***Примечание**: В отношении классификации растворов и смесей (таких, как препараты и отходы) см. также раздел 2.1.3.*

2.2.61.1.13 На основе критериев, приведенных в п.п. 2.2.61.1.4 – 2.2.61.1.10, можно также определить, являются ли свойства раствора или смеси, указанные по наименованию или содержащие указанное вещество, такими, что на этот раствор или эту смесь не распространяются требования, установленные для класса 6.1.

2.2.61.1.14 Вещества, растворы и смеси, за исключением веществ и препаратов, используемых в качестве пестицидов, которые не соответствуют критериям директив 67/548/ЕЕС[1] или 1999/45/ЕС[2] (с внесенными в них изменениями) и поэтому не классифицированы как сильноядовитые, ядовитые или вредные для здоровья в соответствии с этими директивами (с внесенными в них изменениями), могут рассматриваться как вещества, не принадлежащие к классу 6.1.

2.2.61.2 Вещества, которые не допускаются к перевозке

2.2.61.2.1 Химически нестабильные вещества класса 6.1 допускаются к перевозке лишь в том случае, если приняты необходимые меры для предотвращения их опасного разложения или полимеризации во время перевозки. Для этого необходимо обеспечить, чтобы в сосудах и цистернах не содержалось никаких веществ, способных активизировать эти реакции.

2.2.61.2.2 К перевозке не допускаются следующие вещества и смеси:

– водорода цианид безводный или в растворе, не соответствующий описаниям позиций с № ООН 1051, 1613, 1614 и 3294;
– металлов карбонилы с температурой вспышки ниже 23 °С, за исключением № ООН 1259 НИКЕЛЯ КАРБОНИЛА и № ООН 1994 ЖЕЛЕЗА ПЕНТАКАРБОНИЛА;
– 2,3,7,8–ТЕТРАХЛОРДИБЕНЗО–ПАРА–ДИОКСИН (ТХДД) в концентрациях, которые считаются сильноядовитыми в соответствии с критериями, приведенными в п. 2.2.61.1.7;
– № ООН 2249 ЭФИР ДИХЛОРМЕТИЛОВЫЙ, СИММЕТРИЧНЫЙ;
– препараты фосфидов без добавок, ингибирующих выделение ядовитых воспламеняющихся газов.

Следующие вещества к перевозке железнодорожным транспортом не допускаются:

---

[1] Директива 67/548/ЕЕС Совета от 27 июня 1967 года о сближении законов, правил и административных положений, касающихся классификации, упаковки и маркирования опасных веществ *(Official Journal of the European Communities No. L 196 от 16.08.1967,стр 1).*

[2] Директива 1999/45/ЕС Европейского Парламента и Совета от 31 мая 1999 года о сближении законов, правил и административных положений, касающихся классификации, упаковки и маркирования опасных препаратов *(Official Journal of the European Communities No. L 200 от 30.07.1999, стр. 1-68).*

– Бария азид, в сухом виде или растворы, содержащие менее 50% воды или спирта;
– № ООН 0135 РТУТЬ ГРЕМУЧАЯ УВЛАЖНЕННАЯ

2.2.61.3 Перечень сводных позиций

Дополнительная опасность		Классификационный код	Номер ООН	Наименование вещества или изделия
Ядовитые вещества				
без дополнительной опасности	**Органические**	**жидкие** [а] **T1**	1583	ХЛОРПИКРИНА СМЕСЬ, Н.У.К.
			1602	КРАСИТЕЛЬ ЖИДКИЙ ЯДОВИТЫЙ, Н.У.К., или
			1602	ПОЛУПРОДУКТ СИНТЕЗА КРАСИТЕЛЕЙ, ЖИДКИЙ, ЯДОВИТЫЙ, Н.У.К.
			1693	ВЕЩЕСТВО СЛЕЗОТОЧИВОЕ ЖИДКОЕ, Н.У.К.
			1851	ПРЕПАРАТ ЛЕКАРСТВЕННЫЙ ЖИДКИЙ ЯДОВИТЫЙ, Н.У.К.
			2206	ИЗОЦИОНАТЫ ЯДОВИТЫЕ, Н.У.К., или
			2206	ИЗОЦИОНАТА РАСТВОР ЯДОВИТЫЙ, Н.У.К.
			3140	АЛКАЛОИДЫ ЖИДКИЕ, Н.У.К., или
			3140	АЛКАЛОИДОВ СОЛИ ЖИДКИЕ, Н.У.К.
			3142	ЖИДКОСТЬ ДЕЗИНФИЦИРУЮЩАЯ ЯДОВИТАЯ, Н.У.К
			3144	НИКОТИНА СОЕДИНЕНИЕ ЖИДКОЕ, Н.У.К., или
			3144	НИКОТИНА ПРЕПАРАТ ЖИДКИЙ, Н.У.К.
			3172	ТОКСИНЫ, ИЗВЛЕЧЕННЫЕ ИЗ ЖИВЫХ ОРГАНИЗМОВ, ЖИДКИЕ, Н.У.К.
			3276	НИТРИЛЫ ЯДОВИТЫЕ, ЖИДКИЕ, Н.У.К.
			3278	СОЕДИНЕНИЕ ФОСФОРОРГАНИЧЕСКОЕ ЯДОВИТОЕ, ЖИДКОЕ, Н.У.К.,
			3381	ЖИДКОСТЬ ЯДОВИТАЯ ПРИ ВДЫХАНИИ, Н.У.К., с ингаляционной токсичностью не более 200 мл/м^3 и концентрацией насыщенных паров не менее 500 ЛК$_{50}$
			3382	ЖИДКОСТЬ ЯДОВИТАЯ ПРИ ВДЫХАНИИ, Н.У.К., с ингаляционной токсичностью не более 1000 мл/м^3 и концентрацией насыщенных паров не менее 10 ЛК$_{50}$
			2810	ЖИДКОСТЬ ЯДОВИТАЯ ОРГАНИЧЕСКАЯ, Н.У.К.
		Твердые [а,б] **T2**	1544	АЛКАЛОИДЫ ТВЕРДЫЕ, Н.У.К., или
			1544	АЛКАЛОИДОВ СОЛИ ТВЕРДЫЕ, Н.У.К.
			1601	СРЕДСТВО ДЕЗИНФИЦИРУЮЩЕЕ ТВЕРДОЕ ЯДОВИТОЕ, Н.У.К.
			1655	НИКОТИНА СОЕДИНЕНИЕ ТВЕРДОЕ, Н.У.К., или
			1655	НИКОТИНА ПРЕПАРАТ ТВЕРДЫЙ, Н.У.К.
			3143	КРАСИТЕЛЬ ТВЕРДЫЙ ЯДОВИТЫЙ, Н.У.К., или
			3143	ПОЛУПРОДУКТ СИНТЕЗА КРАСИТЕЛЕЙ ТВЕРДЫЙ ЯДОВИТЫЙ, Н.У.К.
			3249	ПРЕПАРАТ ЛЕКАРСТВЕННЫЙ ТВЕРДЫЙ ЯДОВИТЫЙ, Н.У.К.
			3439	НИТРИЛЫ ЯДОВИТЫЕ, ТВЕРДЫЕ, Н.У.К.
			3448	ВЕЩЕСТВО СЛЕЗОТОЧИВОЕ ТВЕРДОЕ, Н.У.К.
			3462	ТОКСИНЫ, ИЗВЛЕЧЕННЫЕ ИЗ ЖИВЫХ ОРГАНИЗМОВ, ТВЕРДЫЕ, Н.У.К.
			3464	СОЕДИНЕНИЕ ФОСФОРОРГАНИЧЕСКОЕ ЯДОВИТОЕ, ТВЕРДОЕ, Н.У.К.
			2811	ВЕЩЕСТВО ТВЕРДОЕ ЯДОВИТОЕ ОРГАНИЧЕСКОЕ, Н.У.К.
	Металлоорганические [г,д]	**T3**	2026	РТУТИ ФЕНИЛА СОЕДИНЕНИЕ, Н.У.К.
			2788	СОЕДИНЕНИЕ ОЛОВООРГАНИЧЕСКОЕ ЖИДКОЕ, Н.У.К.
			3146	СОЕДИНЕНИЕ ОЛОВООРГАНИЧЕСКОЕ ТВЕРДОЕ, Н.У.К.
			3280	СОЕДИНЕНИЕ МЫШЬЯКОРГАНИЧЕСКОЕ, ЖИДКОЕ, Н.У.К.
			3281	КАРБОНИЛЫ МЕТАЛЛОВ, ЖИДКИЕ, Н.У.К.
			3465	СОЕДИНЕНИЕ МЫШЬЯКОРГАНИЧЕСКОЕ, ТВЕРДОЕ, Н.У.К.
			3466	КАРБОНИЛЫ МЕТАЛЛОВ, ТВЕРДЫЕ, Н.У.К.
			3282	СОЕДИНЕНИЕ МЕТАЛЛООРГАНИЧЕСКОЕ ЯДОВИТОЕ, ЖИДКОЕ, Н.У.К.
			3467	СОЕДИНЕНИЕ МЕТАЛЛООРГАНИЧЕСКОЕ ЯДОВИТОЕ, ТВЕРДОЕ, Н.У.К.
		жидкие [е] **T4**	1556	МЫШЬЯКА СОЕДИНЕНИЕ ЖИДКОЕ, Н.У.К., неорганическое, включая: Арсенаты, н.у.к.; Арсениты, н.у.к.; и Мышьяка сульфиды, н.у.к.
			1935	ЦИАНИДА РАСТВОР, Н.У.К.
			2024	РТУТИ СОЕДИНЕНИЕ ЖИДКОЕ, Н.У.К.
			3141	СУРЬМЫ СОЕДИНЕНИЕ НЕОРГАНИЧЕСКОЕ ЖИДКОЕ, Н.У.К.
			3287	ЖИДКОСТЬ ЯДОВИТАЯ НЕОРГАНИЧЕСКАЯ, Н.У.К.
			3440	СЕЛЕНА СОЕДИНЕНИЕ, ЖИДКОЕ, Н.У.К.
			3381	ЖИДКОСТЬ ЯДОВИТАЯ ПРИ ВДЫХАНИИ, Н.У.К., с ингаляционной токсичностью не более 200 мл/м^3 и концентрацией насыщенных паров не менее 500 ЛК$_{50}$
			3382	ЖИДКОСТЬ ЯДОВИТАЯ ПРИ ВДЫХАНИИ , Н.У.К., с ингаляционной токсичностью не более 1000 мл/м^3 и концентрацией насыщенных паров не менее 10 ЛК$_{50}$

	Неоргани-ческ	**Твер-дые**[Е,Ж] **T5**	1549 СУРЬМЫ СОЕДИНЕНИЕ НЕОРГАНИЧЕСКОЕ ТВЕРДОЕ, Н.У.К. 1557 МЫШЬЯКА СОЕДИНЕНИЕ, ТВЕРДОЕ, Н.У.К., включая: Арсенаты, н.у.к.; Арсениты, н.у.к.; и Мышьяка сульфиды, н.у.к. 1564 БАРИЯ СОЕДИНЕНИЕ, Н.У.К. 1566 БЕРИЛЛИЯ СОЕДИНЕНИЕ, Н.У.К. 1588 ЦИАНИДЫ НЕОРГАНИЧЕСКИЕ ТВЕРДЫЕ, Н.У.К. 1707 ТАЛЛИЯ СОЕДИНЕНИЕ, Н.У.К. 2025 РТУТИ СОЕДИНЕНИЕ ТВЕРДОЕ, Н.У.К. 2291 СВИНЦА СОЕДИНЕНИЕ РАСТВОРИМОЕ, Н.У.К. 2570 КАДМИЯ СОЕДИНЕНИЕ 2630 СЕЛЕНАТЫ или 2630 СЕЛЕНИТЫ 2856 ФТОРОСИЛИКАТЫ, Н.У.К. 3283 СЕЛЕНА СОЕДИНЕНИЕ, ТВЕРДОЕ, Н.У.К. 3284 ТЕЛЛУРА СОЕДИНЕНИЕ, Н.У.К. 3285 ВАНАДИЯ СОЕДИНЕНИЕ, Н.У.К. 3288 ВЕЩЕСТВО ТВЕРДОЕ ЯДОВИТОЕ НЕОРГАНИЧЕСКОЕ, Н.У.К.
	Пестициды	**Жидкие T6**[3]	2992 ПЕСТИЦИД НА ОСНОВЕ КАРБАМАТОВ ЖИДКИЙ ЯДОВИТЫЙ 2994 ПЕСТИЦИД МЫШЬЯКСОДЕРЖАЩИЙ ЖИДКИЙ ЯДОВИТЫЙ 2996 ПЕСТИЦИД ХЛОРОРГАНИЧЕСКИЙ ЖИДКИЙ ЯДОВИТЫЙ 2998 ПЕСТИЦИД НА ОСНОВЕ ТРИАЗИНОВ ЖИДКИЙ ЯДОВИТЫЙ 3006 ПЕСТИЦИД НА ОСНОВЕ ТИОКАРБАМАТОВ ЖИДКИЙ ЯДОВИТЫЙ 3010 ПЕСТИЦИД МЕДЬСОДЕРЖАЩИЙ ЖИДКИЙ ЯДОВИТЫЙ 3012 ПЕСТИЦИД РТУТЬСОДЕРЖАЩИЙ ЖИДКИЙ ЯДОВИТЫЙ 3014 ПЕСТИЦИД–ПРОИЗВОДНЫЙ НИТРОФЕНОЛА ЖИДКИЙ ЯДОВИТЫЙ 3016 ПЕСТИЦИД–ПРОИЗВОДНЫЙ ДИПИРИДИЛА ЖИДКИЙ ЯДОВИТЫЙ 3018 ПЕСТИЦИД ФОСФОРОРГАНИЧЕСКИЙ ЖИДКИЙ ЯДОВИТЫЙ 3020 ПЕСТИЦИД ОЛОВООРГАНИЧЕСКИЙ ЖИДКИЙ ЯДОВИТЫЙ 3026 ПЕСТИЦИД–ПРОИЗВОДНЫЙ КУМАРИНА ЖИДКИЙ ЯДОВИТЫЙ 3348 ПЕСТИЦИД–ПРОИЗВОДНЫЙ ФЕНОКСИУКСУСНОЙ КИСЛОТЫ ЖИДКИЙ ЯДОВИТЫЙ 3352 ПЕСТИЦИД НА ОСНОВЕ ПИРЕТРОИДОВ ЖИДКИЙ ЯДОВИТЫЙ 2902 ПЕСТИЦИД ЖИДКИЙ ЯДОВИТЫЙ, Н.У.К.
		твердые T7[3]	2757 ПЕСТИЦИД НА ОСНОВЕ КАРБАМАТОВ ТВЕРДЫЙ ЯДОВИТЫЙ 2759 ПЕСТИЦИД МЫШЬЯКСОДЕРЖАЩИЙ ТВЕРДЫЙ ЯДОВИТЫЙ 2761 ПЕСТИЦИД ХЛОРОРГАНИЧЕСКИЙ ТВЕРДЫЙ ЯДОВИТЫЙ 2763 ПЕСТИЦИД НА ОСНОВЕ ТРИАЗИНОВ ТВЕРДЫЙ ЯДОВИТЫЙ 2771 ПЕСТИЦИД НА ОСНОВЕ ТИОКАРБАМАТОВ ТВЕРДЫЙ ЯДОВИТЫЙ 2775 ПЕСТИЦИД МЕДЬСОДЕРЖАЩИЙ ТВЕРДЫЙ ЯДОВИТЫЙ 2777 ПЕСТИЦИД РТУТЬСОДЕРЖАЩИЙ ТВЕРДЫЙ ЯДОВИТЫЙ 2779 ПЕСТИЦИД–ПРОИЗВОДНЫЙ НИТРОФЕНОЛА ТВЕРДЫЙ ЯДОВИТЫЙ 2781 ПЕСТИЦИД–ПРОИЗВОДНЫЙ ДИПИРИДИЛА ТВЕРДЫЙ ЯДОВИТЫЙ 2783 ПЕСТИЦИД ФОСФОРОРГАНИЧЕСКИЙ ТВЕРДЫЙ ЯДОВИТЫЙ 2786 ПЕСТИЦИД ОЛОВООРГАНИЧЕСКИЙ ТВЕРДЫЙ ЯДОВИТЫЙ 3027 ПЕСТИЦИД–ПРОИЗВОДНЫЙ КУМАРИНА ТВЕРДЫЙ ЯДОВИТЫЙ 3048 ПЕСТИЦИД НА ОСНОВЕ ФОСФИДА АЛЮМИНИЯ 3345 ПЕСТИЦИД–ПРОИЗВОДНЫЙ ФЕНОКСИУКСУСНОЙ КИСЛОТЫ ТВЕРДЫЙ ЯДОВИТЫЙ 3349 ПЕСТИЦИД НА ОСНОВЕ ПИРЕТРОИДОВ ТВЕРДЫЙ ЯДОВИТЫЙ 2588 ПЕСТИЦИД ТВЕРДЫЙ ЯДОВИТЫЙ, Н.У.К.
	образцы	**T8**	3315 ОБРАЗЕЦ ХИМИЧЕСКИЙ, ЯДОВИТЫЙ
	другие ядовитые вещества[И]	**T9**	3243 ВЕЩЕСТВА ТВЕРДЫЕ, СОДЕРЖАЩИЕ ЯДОВИТУЮ ЖИДКОСТЬ, Н.У.К.
		жидкие[К,Л] **TF1**	3071 МЕРКАПТАНЫ ЖИДКИЕ ЯДОВИТЫЕ ЛЕГКОВОСПЛАМЕНЯЮЩИЕСЯ, Н.У.К. или 3071 МЕРКАПТАНОВ СМЕСЬ ЖИДКАЯ ЯДОВИТАЯ ЛЕГКОВОСПЛАМЕНЯЮЩАЯСЯ, Н.У.К. 3080 ИЗОЦИОНАТЫ ЯДОВИТЫЕ ЛЕГКОВОСПЛАМЕНЯЮЩИЕСЯ, Н.У.К., или 3080 ИЗОЦИОНАТА РАСТВОР ЯДОВИТЫЙ ЛЕГКОВОСПЛАМЕНЯЮЩИЙСЯ, Н.У.К. 3275 НИТРИЛЫ ЯДОВИТЫЕ ЛЕГКОВОСПЛАМЕНЯЮЩИЕСЯ, Н.У.К. 3279 СОЕДИНЕНИЕ ФОСФОРОРГАНИЧЕСКОЕ ЯДОВИТОЕ ЛЕГКОВОСПЛАМЕНЯЮЩЕЕСЯ, Н.У.К. 3383 ЖИДКОСТЬ ЯДОВИТАЯ ПРИ ВДЫХАНИИ, ЛЕГКОВОСПЛАМЕНЯЮЩАЯСЯ, Н.У.К., с ингаляционной токсичностью не более 200 мл/м^3 и концентрацией насыщенных паров не менее 500 ЛК$_{50}$ 3384 ЖИДКОСТЬ ЯДОВИТАЯ ПРИ ВДЫХАНИИ, ЛЕГКОВОСПЛАМЕНЯЮЩАЯСЯ, Н.У.К., с ингаляционной токсичностью не более 1000 мл/м^3 и концентрацией насыщенных паров не менее 10 ЛК$_{50}$

			2929	ЖИДКОСТЬ ЯДОВИТАЯ ЛЕГКОВОСПЛАМЕНЯЮЩАЯСЯ, ОРГАНИЧЕСКАЯ, Н.У.К.
Легковоспламе-няющиеся TF	**пести-циды жидкие (тем-пература вспышки не ниже 23°C)**	**TF2**	2991	ПЕСТИЦИД НА ОСНОВЕ КАРБАМАТОВ ЖИДКИЙ ЯДОВИТЫЙ ЛЕГКОВОСПЛАМЕНЯЮЩИЙСЯ
			2993	ПЕСТИЦИД МЫШЬЯКСОДЕРЖАЩИЙ ЖИДКИЙ, ЯДОВИТЫЙ ЛЕГКОВОСПЛАМЕНЯЮЩИЙСЯ
			2995	ПЕСТИЦИД ХЛОРОРГАНИЧЕСКИЙ ЖИДКИЙ ЯДОВИТЫЙ ЛЕГКОВОСПЛАМЕНЯЮЩИЙСЯ
			2997	ПЕСТИЦИД НА ОСНОВЕ ТРИАЗИНОВ ЖИДКИЙ ЯДОВИТЫЙ ЛЕГКОВОСПЛАМЕНЯЮЩИЙСЯ
			3005	ПЕСТИЦИД НА ОСНОВЕ ТИОКАРБАМАТОВ ЖИДКИЙ ЯДОВИТЫЙ ЛЕГКОВОСПЛАМЕНЯЮЩИЙСЯ
			3009	ПЕСТИЦИД МЕДЬСОДЕРЖАЩИЙ ЖИДКИЙ ЯДОВИТЫЙ ЛЕГКОВОСПЛАМЕНЯЮЩИЙСЯ
			3011	ПЕСТИЦИД РТУТЬСОДЕРЖАЩИЙ ЖИДКИЙ ЯДОВИТЫЙ ЛЕГКОВОСПЛАМЕНЯЮЩИЙСЯ
			3013	ПЕСТИЦИД–ПРОИЗВОДНЫЙ НИТРОФЕНОЛА ЖИДКИЙ ЯДОВИТЫЙ ЛЕГКОВОСПЛАМЕНЯЮЩИЙСЯ
			3015	ПЕСТИЦИД–ПРОИЗВОДНЫЙ ДИПИРИДИЛА ЖИДКИЙ ЯДОВИТЫЙ ЛЕГКОВОСПЛАМЕНЯЮЩИЙСЯ
			3017	ПЕСТИЦИД ФОСФОРОРГАНИЧЕСКИЙ ЖИДКИЙ ЯДОВИТЫЙ ЛЕГКОВОСПЛАМЕНЯЮЩИЙСЯ
			3019	ПЕСТИЦИД ОЛОВООРГАНИЧЕСКИЙ ЖИДКИЙ ЯДОВИТЫЙ ЛЕГКОВОСПЛАМЕНЯЮЩИЙСЯ
			3025	ПЕСТИЦИД–ПРОИЗВОДНЫЙ КУМАРИНА ЖИДКИЙ ЯДОВИТЫЙ ЛЕГКОВОСПЛАМЕНЯЮЩИЙСЯ
			3347	ПЕСТИЦИД–ПРОИЗВОДНЫЙ ФЕНОКСИУКСУСНОЙ КИСЛОТЫ ЖИДКИЙ ЯДОВИТЫЙ ЛЕГКОВОСПЛАМЕНЯЮЩИЙСЯ
			3351	ПЕСТИЦИД НА ОСНОВЕ ПИРЕТРОИДОВ ЖИДКИЙ ЯДОВИТЫЙ ЛЕГКОВОСПЛАМЕНЯЮЩИЙСЯ
			2903	ПЕСТИЦИД ЖИДКИЙ ЯДОВИТЫЙ ЛЕГКОВОСПЛАМЕНЯЮЩИЙСЯ, Н.У.К.
	твердые	**TF3**	1700	СВЕЧИ ГАЗОВЫЕ СЛЕЗОТОЧИВЫЕ
			2930	ВЕЩЕСТВО ТВЕРДОЕ ЯДОВИТОЕ ЛЕГКОВОСПЛАМЕНЯЮЩЕЕСЯ ОРГАНИЧЕСКОЕ, Н.У.К..
твердые самонагревающиеся[в]		**TS**	3124	ВЕЩЕСТВО ТВЕРДОЕ ЯДОВИТОЕ САМОНАГРЕВАЮЩЕЕСЯ, Н.У.К.
реагирующие с водой[г] TW	**жидкие**	**TW1**	3385	ЖИДКОСТЬ ЯДОВИТАЯ ПРИ ВДЫХАНИИ , РЕАГИРУЮЩАЯ С ВОДОЙ, Н.У.К., с ингаляционной токсичностью не более 200 мл/м^3 и концентрацией насыщенных паров не менее 500 ЛК$_{50}$
			3386	ЖИДКОСТЬ ЯДОВИТАЯ ПРИ ВДЫХАНИИ , РЕАГИРУЮЩАЯ С ВОДОЙ, Н.У.К., с ингаляционной токсичностью не более 1000 мл/м^3 и концентрацией насыщенных паров не менее 10 ЛК$_{50}$
			3123	ЖИДКОСТЬ ЯДОВИТАЯ, РЕАГИРУЮЩАЯ С ВОДОЙ, Н.У.К
	Твердые	**TW2**	3125	ВЕЩЕСТВО ТВЕРДОЕ ЯДОВИТОЕ, РЕАГИРУЮЩЕЕ С ВОДОЙ, Н.У.К.
Окисляющие[м] TO	**жидкие**	**TO1**	3387	ЖИДКОСТЬ ЯДОВИТАЯ ПРИ ВДЫХАНИИ, ОКИСЛЯЮЩАЯ, Н.У.К., с ингаляционной токсичностью не более 200 мл/м^3 и концентрацией насыщенных паров не менее 500 ЛК$_{50}$
			3388	ЖИДКОСТЬ ЯДОВИТАЯ ПРИ ВДЫХАНИИ , ОКИСЛЯЮЩАЯ, Н.У.К., с ингаляционной токсичностью не более 1000 мл/м^3 и концентрацией насыщенных паров не менее 10 ЛК$_{50}$
			3122	ЖИДКОСТЬ ЯДОВИТАЯ ОКИСЛЯЮЩАЯ, Н.У.К.
	твердые	**TO2**	3086	ВЕЩЕСТВО ТВЕРДОЕ ЯДОВИТОЕ ОКИСЛЯЮЩЕЕ, Н.У.К.
Органичес-кие	**жидкие**	**TC1**	3277	ХЛОРФОРМИАТЫ ЯДОВИТЫЕ КОРРОЗИОННЫЕ Н.У.К.
			3361	ХЛОРСИЛАНЫ ЯДОВИТЫЕ КОРРОЗИОННЫЕ, Н.У.К.
			3389	ЖИДКОСТЬ ЯДОВИТАЯ ПРИ ВДЫХАНИИ, КОРОЗИОННАЯ, Н.У.К., с ингаляционной токсичностью не более 200 мл/м^3 и концентрацией насыщенных паров не менее 500 ЛК$_{50}$
			3390	ЖИДКОСТЬ ЯДОВИТАЯ ПРИ ВДЫХАНИИ, КОРОЗИОННАЯ, Н.У.К., с ингаляционной токсичностью не более 1000 мл/м^3 и концентрацией насыщенных паров не менее 10 ЛК$_{50}$
			2927	ЖИДКОСТЬ ЯДОВИТАЯ КОРРОЗИОННАЯ ОРГАНИЧЕСКАЯ, Н.У.К.
	твердые	**TC2**	2928	ВЕЩЕСТВО ТВЕРДОЕ ЯДОВИТОЕ КОРРОЗИОННОЕ ОРГАНИЧЕСКОЕ, Н.У.К.

Коррозионные [н] **ТС**	**Неорганические**	**жидкие ТС3**	3389	ЖИДКОСТЬ ЯДОВИТАЯ ПРИ ВДЫХАНИИ, КОРРОЗИОННАЯ, Н.У.К., с ингаляционной токсичностью не более 200 мл/м^3 и концентрацией насыщенных паров не менее 500 ЛК$_{50}$
			3390	ЖИДКОСТЬ ЯДОВИТАЯ ПРИ ВДЫХАНИИ, КОРРОЗИОННАЯ, Н.У.К., с ингаляционной токсичностью не более 1000 мл/м^3 и концентрацией насыщенных паров не менее 10 ЛК$_{50}$
			3289	ЖИДКОСТЬ ЯДОВИТАЯ КОРРОЗИОННАЯ НЕОРГАНИЧЕСКАЯ, Н.У.К.
		твердые ТС4	3290	ВЕЩЕСТВО ТВЕРДОЕ ЯДОВИТОЕ КОРРОЗИОННОЕ НЕОРГАНИЧЕСКОЕ, Н.У.К.
Легковоспламеняющиеся коррозионные		**TFC**	2742	ХЛОРФОРМИАТЫ ЯДОВИТЫЕ КОРРОЗИОННЫЕ ЛЕГКОВОСПЛАМЕНЯЮЩИЕСЯ, Н.У.К.
			3362	ХЛОРСИЛАНЫ ЯДОВИТЫЕ КОРРОЗИОННЫЕ, ЛЕГКОВОСПЛАМЕНЯЮЩИЕСЯ, Н.У.К.
				(Других сводных позиций не имеется. При необходимости отнесение к той или иной сводной позиции с тем или иным классификационным кодом осуществляется в соответствии с таблицей приоритета опасных свойств, приведенной в п. 2.1.3.10.)

Примечания:

а) Вещества и препараты, содержащие алкалоиды или никотин, используемые в качестве пестицидов, должны быть отнесены к № ООН 2588 ПЕСТИЦИДЫ ТВЕРДЫЕ ЯДОВИТЫЕ, Н.У.К., № ООН 2902 ПЕСТИЦИДЫ ЖИДКИЕ ЯДОВИТЫЕ, Н.У.К., или № ООН 2903 ПЕСТИЦИДЫ ЖИДКИЕ ЯДОВИТЫЕ ЛЕГКОВОСПЛАМЕНЯЮЩИЕСЯ, Н.У.К.

б) Активные вещества и порошки или смеси веществ, предназначенных для лабораторных и экспериментальных целей и для изготовления фармацевтических препаратов, с другими веществами классифицируются в зависимости от их токсичности (см. п.п. 2.2.61.1.7–2.2.61.1.11).

в) Самонагревающиеся слабоядовитые вещества и способные к самовозгоранию металлоорганические соединения являются веществами класса 4.2.

г) Реагирующие с водой слабоядовитые вещества или реагирующие с водой металлоорганические соединения являются веществами класса 4.3.

д) Ртути фульминат, увлажненный, с массовой долей воды или смеси спирта и воды не менее 20%, является веществом класса 1, № ООН 0135.

е) Положения Прил. 2 к СМГС не распространяются на феррицианиды, ферроцианиды, тиоцианаты щелочные и тиоцианаты аммония.

ж) Положения Прил. 2 к СМГС не распространяются на соли свинца и красители свинцовые, которые после перемешивания в течение одного часа с кислотой хлористоводородной 0,07 М в пропорции 1:1000 при температуре 23°С + 2°С растворимы не более чем на 5%.

з) Положения Прил.2 к СМГС не распространяется на изделия, пропитанные данным пестицидом, такие как картонные тарелки, бумажные ленты, ватные тампоны, пластмассовые листы, помещенные в герметически закрытые упаковки.

и) Смеси твердых веществ, не подпадающих под действие положений Прил. 2 к СМГС, и ядовитых жидкостей можно перевозить под № ООН 3243 без применения к ним критериев отнесения к классу 6.1 при условии, что в момент погрузки вещества или закрывания тары, контейнера или вагона не имеется видимых следов излишка жидкости. Тара должна соответствовать типу конструкции, прошедшему испытание на герметичность для группы упаковки II. Данная позиция не должна использоваться для твердых веществ, содержащих жидкость, которой назначена группа упаковки I.

к) Сильноядовитые или ядовитые легковоспламеняющиеся жидкости с температурой вспышки ниже 23°С, за исключением сильноядовитых при вдыхании веществ, (№№ ООН 1051, 1092, 1098, 1143, 1163, 1182,

1185, 1238 1239, 1244, 1251, 1259, 1613, 1614, 1695, 1994, 2334, 2382, 2407, 2438, 2480, 2482, 2484, 2485, 2606, 2929, 3279 и 3294), являются веществами класса 3.

л) Слабоядовитые легковоспламеняющиеся жидкости, за исключением веществ и препаратов, используемых в качестве пестицидов, с температурой вспышки от 23°C до 60°C включительно, являются веществами класса 3.

м) Слабоядовитые окисляющие вещества являются веществами класса 5.1.

н) Слабоядовитые и слабокоррозионные вещества являются веществами класса 8.

о) Фосфиды металлов, отнесенные к № ООН 1360, 1397, 1432, 1714, 2011 и 2013, являются веществами класса 4.3.

2.2.62 КЛАСС 6.2 ИНФЕКЦИОННЫЕ ВЕЩЕСТВА

2.2.62.1 Критерии

2.2.62.1.1 К классу 6.2 относятся инфекционные вещества. Инфекционными веществами являются вещества, в отношении которых есть основания полагать, что они содержат патогенные организмы. Патогенные организмы определяются как микроорганизмы (включая бактерии, вирусы, риккетсии, паразиты, грибки) и другие инфекционные агенты, такие, как прионы, которые могут вызывать заболевания людей или животных.

***Примечание 1**: Генетически измененные микроорганизмы и организмы, биологические продукты, диагностические образцы и живые зараженные животные должны быть отнесены к классу 6.2, если они отвечают критериям отнесения к данному классу.*

***Примечание 2**: Ядовитые токсины растительного, животного или бактериального происхождения, которые не содержат инфекционных веществ или организмов, являются веществами класса 6.1, № ООН 3172 или 3462.*

2.2.62.1.2 Вещества класса 6.2 подразделяются на:

I1 Инфекционные вещества, опасные для людей
I2 Инфекционные вещества, опасные только для животных
I3 Отходы больничного происхождения
I4 Вещества биологические

Определения

2.2.62.1.3 В Приложении 2 к СМГС в классе 6.2 применяются следующие термины:

"*Биологические продукты*" являются продуктами, полученными из живых организмов, изготовленными и распространенными с соблюдением требований национальных компетентных органов, которые могут предъявлять специальные требования для их разрешения, и используемыми для профилактики, лечения, диагностики заболеваний людей или животных, а также для проведения связанных с этим разработок, опытов или исследований. Они включают готовые к использованию или незавершенные продукты, такие, как вакцины, но одними ими не ограничиваются.

"*Культуры*" - патогенные организмы, полученные в результате процесса преднамеренного размножения. Определение не включает образцы, взятые от больных людей или животных (определение см. ниже).

"*Микроорганизмы и организмы генетически измененные*" – микроорганизмы и организмы, генетический материал которых был преднамеренно изменен в результате генной инженерии с использованием процессов, которые не существуют в природе.

"*Отходы медицинские или клинические*" – отходы лечения животных или людей или отходы биоисследований.

"*Образцы, взятые у больных людей или животных*" – материалы человеческого или животного происхождения, пробы которых берутся непосредственно у человека или животного, и которые включают экскременты, продукты секреции, кровь и ее компоненты, мазки ткани и тканевой жидкости, а также органы, перевозимые для проведения исследований, диагностики, расследования, лечения или профилактики и т.д.

Классификация

2.2.62.1.4 Инфекционные вещества относятся к классу 6.2, и в зависимости от конкретного случая им присваиваются № ООН 2814, 2900, 3291 или 3373.

Инфекционные вещества подразделяются на следующие категории:

2.2.62.1.4.1 Категория А: Инфекционное вещество, которое перевозится в виде, в котором оно способно вызвать, в случае своего воздействия, постоянную нетрудоспособность людей, создать угрозу жизни или привести к смертельному заболеванию здоровых людей или животных. Примеры веществ, отвечающих этим критериям, приведены в таблице, включенной в данный пункт.

Примечание: *Воздействие инфекционного вещества происходит в случае его утечки из защитной упаковки, в результате чего оно вступает в физический контакт с людьми или животными*.

а) Инфекционным веществам, которые отвечают этим критериям и вызывают заболевание людей или людей и животных, присваивается № ООН 2814. Инфекционным веществам, вызывающим заболевание лишь животных, присваивается № ООН 2900.
б) Присвоение № ООН 2814 или № ООН 2900 осуществляется с учетом известных данных из историй болезни и симптомов заболевания людей или животных, информации о местных эндемических условиях или заключения специалиста относительно индивидуального состояния здоровья человека или животного.

Примечание 1: *Надлежащим наименованием для № ООН 2814 является "ВЕЩЕСТВО ИНФЕКЦИОННОЕ, ОПАСНОЕ ДЛЯ ЛЮДЕЙ". Надлежащим наименованием для № ООН 2900 является "ВЕЩЕСТВО ИНФЕКЦИОННОЕ, ОПАСНОЕ только ДЛЯ ЖИВОТНЫХ"*.

Примечание 2: *Нижеследующая таблица не является исчерпывающей. Инфекционные вещества, включая новые или появляющиеся патогенные организмы, которые не включены в таблицу, но отвечают тем же критериям, относятся к категории А. Кроме того, если имеются сомнения относительно того, отвечает ли то или иное вещество этим критериям, то его следует включать в категорию А*.

Примечание 3: *В нижеследующей таблице курсивом выделены микроорганизмы, являющиеся бактериями, микоплазмами, риккетсиями или грибками*.

ПРИМЕРЫ ИНФЕКЦИОННЫХ ВЕЩЕСТВ, ВКЛЮЧАЕМЫХ В КАТЕГОРИЮ А В ЛЮБОМ ВИДЕ, ЕСЛИ НЕ УКАЗАНО ИНОЕ (п. 2.2.62.1.4.1)	
Номер ООН и надлежащее наименование	**Наименование микроорганизма**
№ ООН 2814 Вещества инфекционные, опасные для людей	*Bacillus anthracis* (только культуры) *Brucella abortus* (только культуры) Brucella melitensis (только культуры) *Brucella suis* (только культуры) Burkholderia mallei - Pseudomonas mallei - сап (только культуры) Burkholderia pseudomallei - Pseudomonas pseudomallei (только культуры) *Chlamydia psittaci* - птичьи штаммы (только культуры) Clostridium botulinum (только культуры) Coccidioides immitis (только культуры) *Coxiella burnetii* (только культуры) Вирус конго-крымской геморрагической лихорадки Вирус денге (только культуры)

ПРИМЕРЫ ИНФЕКЦИОННЫХ ВЕЩЕСТВ, ВКЛЮЧАЕМЫХ В КАТЕГОРИЮ А В ЛЮБОМ ВИДЕ, ЕСЛИ НЕ УКАЗАНО ИНОЕ (п. 2.2.62.1.4.1)	
Номер ООН и надлежащее наименование	**Наименование микроорганизма**
	Вирус восточного конского энцефалита (только культуры) *Escherichia coli*, веротоксин (только культуры) * Вирус Эбола Вирус Flexal Francisella tularensis (только культуры) Вирус Гуанарито Вирус Хантаан Хантавирус, вызывающий геморрагическую лихорадку с почечным синдромом Вирус Хентра (Hendra) Вирус гепатита В (только культуры) Вирус герпеса В (только культуры) Вирус иммунодефицита человека (только культуры) Высокопатогенный вирус птичьего гриппа (только культуры) Вирус японского энцефалита (только культуры) Вирус Хунин Вирус болезни Кьясанурского леса Вирус Ласса Вирус Мачупо Вирус Марбург Вирус оспы обезьян Mycobacterium tuberculosis (только культуры)* Вирус Нипах Вирус омской геморрагической лихорадки Вирус полиомиелита (только культуры) Вирус бешенства (только культуры) Rickettsia prowazekii (только культуры) Rickettsia rickettsii (только культуры) Вирус Рифт-Валли (только культуры) Вирус русского весенне-летнего энцефалита (только культуры) Вирус Сабиа *Shigella dysenteriae*, тип 1 (только культуры) * Вирус клещевого энцефалита (только культуры) Вирус оспы человека Вирус венесуэльского конского энцефалита (только культуры) Вирус энцефалита Западного Нила (только культуры) Вирус желтой лихорадки (только культуры) *Yersinia pestis* (только культуры)
№ ООН 2900 Вещества инфекционные, опасные только животных	Вирус африканской лихорадки свиней (только культуры) Птичий парамиксовирус типа 1 - Вирус ньюкаслской болезни (Velogenic Newcastle disease) (только культуры) Вирус классической свиной лихорадки (только культуры) Вирус ящура (только культуры) Вирус узелковой сыпи (только культуры) *Mycoplasma mycoides* - Контагиозная плевропневмония крупного рогатого скота (только культуры) Вирус чумы мелких жвачных животных (только культуры)

* В случаях, когда культуры предназначены для диагностических или клинических целей, они могут быть классифицированы как инфекционные вещества категории В.

ПРИМЕРЫ ИНФЕКЦИОННЫХ ВЕЩЕСТВ, ВКЛЮЧАЕМЫХ В КАТЕГОРИЮ А В ЛЮБОМ ВИДЕ, ЕСЛИ НЕ УКАЗАНО ИНОЕ (п. 2.2.62.1.4.1)	
Номер ООН и надлежащее наименование	**Наименование микроорганизма**
	Вирус чумы крупного рогатого скота (только культуры) Вирус оспы овец (только культуры) Вирус оспы коз (только культуры) Вирус везикулярной болезни свиней (только культуры) Вирус везикулярного стоматита (только культуры)

2.2.62.1.4.2 Категория B: Инфекционное вещество, не отвечающее критериям отнесения к категории А. Инфекционным веществам категории В присваивается № ООН 3373.

Примечание: *Надлежащим наименованием для № ООН 3373 является "ПРЕПАРАТ БИОЛОГИЧЕСКИЙ, КАТЕГОРИЯ В".*

2.2.62.1.5 Исключения

2.2.62.1.5.1 Положения Прил. 2 к СМГС не распространяются на вещества, не содержащие инфекционных веществ, или вещества, которые вряд ли могут вызвать заболевание людей или животных, за исключением случаев, когда указанные вещества отвечают критериям отнесения к какому-либо другому классу.

2.2.62.1.5.2 Положения Прил. 2 к СМГС не распространяются на вещества, содержащие микроорганизмы, которые не являются патогенными для человека или животных, за исключением случаев, когда указанные вещества отвечают критериям отнесения к другому классу.

2.2.62.1.5.3 Положения Прил. 2 к СМГС не распространяются на вещества, обработанные таким образом, что все присутствовавшие в них патогенные организмы были нейтрализованы или обезврежены и не представляют опасности для здоровья, за исключением случаев, когда указанные вещества отвечают критериям отнесения к другому классу.

2.2.62.1.5.4 Положения Прил. 2 к СМГС не распространяются на вещества, в которых концентрация патогенных организмов находится на уровне, встречаемом в природе (включая пробы пищевых продуктов и воды) и которые, как считается, не создают значительной опасности инфицирования, за исключением случаев, когда указанные пробы отвечают критериям отнесения к другому классу".

2.2.62.1.5.5 Положения Прил.2 к СМГС не распространяются на высушенные мазки крови, отобранные путем нанесения капли крови на абсорбирующий материал, скрининг-тесты на скрытую кровь в кале и на кровь или компоненты крови, которые были собраны для переливания или изготовления продуктов крови, используемых для переливания или трансплантации, и на любые ткани или органы, предназначенные для использования при трансплантации.

2.2.62.1.5.6 Положения Прил. 2 к СМГС не распространяются на взятые у человека или животных образцы, в которых с минимальной долей вероятности присутствуют патогенные организмы, если образцы перевозятся в таре, из которой не произойдет никакой утечки и на которой в зависимости от конкретного случая имеется надпись "ОСВОБОЖДЕННЫЙ ОБРАЗЕЦ, ВЗЯТЫЙ У ЧЕЛОВЕКА" или "ОСВОБОЖДЕННЫЙ ОБРАЗЕЦ, ВЗЯТЫЙ У ЖИВОТНОГО".

Считается, что тара удовлетворяет вышеуказанным требованиям, если она отвечает следующим условиям:

а) тара должна состоять из трех компонентов:

- герметичной(ых) первичной(ых) емкости(ей);
- герметичной вторичной тары; и

- достаточно прочной, с учетом ее вместимости, массы и предполагаемого использования, наружной тары, у которой по меньшей мере одна поверхность имеет минимальные размеры 100 x 100 мм;

б) в случае перевозки жидкостей между первичной(ыми) емкостью(ями) и вторичной тарой должен быть помещен абсорбирующий материал, количества которого достаточно для того, чтобы полностью поглотить содержимое, так чтобы во время перевозки высвободившаяся или просочившаяся жидкость не могла проникнуть в наружную тару и существенно ухудшить защитные свойства прокладочного материала;

в) если в одну единицу вторичной тары помещается несколько хрупких первичных емкостей, они должны быть завернуты по отдельности или разделены во избежание соприкосновения.

Примечание 1: *Для освобождения от действия предписаний на основании данного пункта требуется заключение специалиста. Заключение должно делаться с учетом известных данных из истории болезни, симптомов заболевания и индивидуального состояния источника (человека или животного), а также информации о местных эндемических условиях. К образцам, перевозимым в соответствии с положениями настоящего пункта, относятся:*

- пробы крови или мочи для контроля уровня холестерина, уровня содержания сахара в крови, уровней гормонов или простатического специфического антигена (ПСА);

- пробы, необходимые для контроля функционирования сердца, печени или почек у людей или животных, страдающих незаразными заболеваниями, или для терапевтического мониторинга лекарственных препаратов;

- пробы, необходимые для проведения анализа для целей страхования или трудоустройства и предназначенные для определения присутствия лекарственных препаратов или алкоголя;

- тесты на наличие беременности;

- биопсии для обнаружения рака;

- тесты для обнаружения антител в человеке или животных, при отсутствии риска инфицирования (например, когда речь идёт об оценке вакцинального иммунитета, диагностики аутоиммунного заболевания и т.д.).

Примечание 2*: При перевозке воздушным транспортом тара для образцов, освобожденных от действия предписаний в соответствии с настоящим пунктом, должна удовлетворять требованиям, изложенным в подпунктах а)-в).*

2.2.62.1.6 (зарезервировано)
2.2.62.1.7 (зарезервировано)
2.2.62.1.8 (зарезервировано)

2.2.62.1.9 Биологические продукты

В Прил.2 к СМГС биологические продукты подразделяются на следующие группы:

а) биологические продукты, изготовленные и упакованные с соблюдением требований соответствующих национальных органов и перевозимые в целях окончательной упаковки или распределения, а также для использования в личных медико-санитарных целях врачами или частными лицами. Вещества, входящие в эту группу, не подпадают под действие положений Прил.2 к СМГС;

б) биологические продукты, которые не охватываются подпунктом а), в отношении которых известно или имеются основания полагать, что они содержат инфекционные вещества, и которые отвечают критериям отнесения к категории А или категории В. Веществам, входящим в данную группу, присваивается № ООН 2814, 2900 или 3373 в зависимости от конкретного случая.

Примечание: *Некоторые биологические продукты, разрешенные для сбыта, могут представлять собой биологическую опасность лишь в некоторых районах мира. В этом случае компетентные органы могут потребовать, чтобы эти биологические продукты удовлетворяли местным требованиям, применимым к инфекционным веществам, или могут наложить другие ограничения.*

2.2.62.1.10 Генетически измененные микроорганизмы и организмы

Классификация генетически измененных микроорганизмов, которые не соответствуют определению инфекционного вещества, осуществляется в соответствии с разделом 2.2.9.

2.2.62.1.11 Отходы медицинские или клинические.

2.2.62.1.11.1 Отходам медицинским или клиническим, содержащим инфекционные вещества категории А, присваивается № ООН 2814 или № ООН 2900 в зависимости от конкретного случая. Отходам медицинским или клиническим, содержащим инфекционные вещества категории В, присваивается № ООН 3291.

Примечание: *Отходы медицинские или клинические, отнесенные к номеру 18 01 03 (Отходы от лечения людей или животных и/или связанных с этим исследований - отходы от деторождения, диагностики, лечения или профилактики болезней людей - отходы, к сбору и удалению которых предъявляются особые требования в целях предотвращения инфекции) или номеру 18 02 02 (Отходы от лечения людей или животных и/или связанных с этим исследований - отходы от исследований, диагностики, лечения или профилактики заболеваний животных - отходы, к сбору и удалению которых предъявляются особые требования в целях предотвращения инфекции) в соответствии с перечнем отходов, прилагаемым к решению Комиссии 2000/532/ЕС* с поправками, должны классифицироваться в соответствии с положениями, предусмотренными в настоящем пункте, на основе медицинского диагноза пациента или ветеринарного свидетельства животного*.

2.2.62.1.11.2 Отходам медицинским или клиническим, в отношении которых имеются основания полагать, что они с малой долей вероятности содержат инфекционные вещества, присваивается № ООН 3291. Для целей классификации могут учитываться международные, национальные или региональные каталоги отходов.

Примечание 1: *Надлежащим наименованием для № ООН 3291 является "ОТХОДЫ КЛИНИЧЕСКИЕ, РАЗНЫЕ, Н.У.К.", или "ОТХОДЫ (БИО)МЕДИЦИНСКИЕ, Н.У.К.", или "ОТХОДЫ МЕДИЦИНСКИЕ, ПОДПАДАЮЩИЕ ПОД ДЕЙСТВИЕ СООТВЕТСТВУЮЩИХ ПРЕДПИСАНИЙ, Н.У.К.".*

Примечание 2*: Независимо от критериев классификации, изложенных выше, медицинские или клинические отходы, отнесенные к номеру 18 01 04 (Отходы от лечения людей или животных и/или связанных с этим исследований - отходы от деторождения, диагностики, лечения или профилактики болезней людей - отходы, к сбору и удалению*

---

* Решение Комиссии Европейского Экономического Совета № 2000/532/ЕС от 03.05.2000, заменяющее собой решение 94/3/ЕС, содержащее перечень отходов в соответствии со статьей 1 а) Директивы Европейского Экономического Совета № 75/442/ЕЕС, касающейся отходов (которую заменяет Директива 2006/12/ЕС Европейского Парламента и Совета *(Official Journal of the European Communities No. L 114 от 27.04.2006, стр. 9))*, и решение Европейского Экономического Совета № 94/904/ЕС, содержащее перечень опасных отходов в соответствии со статьей 1 (4) Директивы Европейского Экономического Совета № 91/689/ЕЕС, касающейся опасных отходов (Official Journal of the European Communities No. L 226 of 6.9.2000, page 3).

которых не предъявляются особые требования в целях предотвращения инфекции) или номеру 18 02 03 (Отходы от лечения людей или животных и/или связанных с этим исследований - отходы от исследований, диагностики, лечения или профилактики болезней животных - отходы, к сбору и удалению которых не предъявляются особые требования в целях предотвращения инфекции) в соответствии с перечнем отходов, прилагаемым к решению Комиссии 2000/532/ЕС с поправками, не подпадают под действие Прил.2 к СМГС.*

2.2.62.1.11.3 Положения Прил.2 к СМГС не распространяются на деконтаминированные медицинские или клинические отходы, ранее содержавшие инфекционные вещества, за исключением случаев, когда такие отходы отвечают критериям отнесения к какому-либо другому классу.

2.2.62.1.11.4 Отходам медицинским или клиническим, которым присвоен № ООН 3291, назначается группа упаковки II.

2.2.62.1.12 Инфицированные животные.

2.2.62.1.12.1 Живые животные не должны использоваться для отправки инфекционного вещества, за исключением случаев, когда оно не может быть отправлено другим способом. Живое животное, которое было преднамеренно инфицировано и в отношении которого известно или имеются подозрения, что оно содержит инфекционное вещество, должно перевозиться только в соответствии с условиями и требованиями, утвержденными компетентным органом**.

2.2.62.1.12.2 Материалам животного происхождения, зараженным патогенными организмами, которые относятся к категории А или которые относились бы к категории А только в виде культур, назначаются № ООН 2814 или 2900 в зависимости от конкретного случая.
Материалам животного происхождения, зараженным патогенными организмами, которые относятся к категории В, кроме тех, которые относились бы к категории А в виде культур, назначается № ООН 3373.

2.2.62.2 Вещества, которые не допускаются к перевозке

Живые позвоночные или беспозвоночные животные не должны использоваться для целей перевозки инфекционного вещества, за исключением случаев, когда это вещество невозможно перевезти другим способом или когда такая перевозка утверждена компетентным органом (см. п. 2.2.62.1.12.1).

2.2.62.3 Перечень сводных позиций

Пояснение к классификационному ко	Класси-фикаци-онный код	Номер ООН	Наименование вещества или изделия
Воздействие на людей	**I1**	2814	ВЕЩЕСТВО ИНФЕКЦИОННОЕ, ОПАСНОЕ ДЛЯ ЛЮДЕЙ
Воздействие только на животных	**I2**	2900	ВЕЩЕСТВО ИНФЕКЦИОННОЕ, ОПАСНОЕ только ДЛЯ ЖИВОТНЫХ
Отходы больничного происхождения	**I3**	3291 3291 3291	ОТХОДЫ КЛИНИЧЕСКИЕ, РАЗНЫЕ, Н.У.К., или ОТХОДЫ (БИО)МЕДИЦИНСКИЕ, Н.У.К., или ОТХОДЫ МЕДИЦИНСКИЕ, ПОДПАДАЮЩИЕ ПОД ДЕЙСТВИЕ СООТВЕТСТВУЮЩИХ ПРЕДПИСАНИЙ, Н.У.К.
Вещества биологические	**I4**	3373	ПРЕПАРАТ БИОЛОГИЧЕСКИЙ, КАТЕГОРИЯ В

** *Такие правила содержатся, например, в директиве Европейского экономического Совета № 91/628/EEC (Official Journal of the European Communities No. L 340 of 11 December 1991, p. 17) и в Рекомендациях Совета Европы (Комитета министров) по перевозке некоторых видов животных.*

2.2.7 КЛАСС 7 РАДИОАКТИВНЫЕ МАТЕРИАЛЫ

2.2.7.1 Определения

2.2.7.1.1 ***Радиоактивный материал*** – материал, содержащий радионуклиды, в котором удельная активность, а также полная активность груза превышают значения, указанные в п.п. 2.2.7.2.2.1–2.2.7.2.2.6.

2.2.7.1.2 Радиоактивное загрязнение

Загрязнение радиоактивное - наличие радиоактивности на поверхности в количествах, превышающих 0,4 Бк/см^2 для бета- или гамма-излучателей и для альфа-излучателей низкой токсичности, или 0,04 Бк/см^2 для всех других альфа-излучателей.

Загрязнение радиоактивное нефиксированное (снимаемое) - это радиоактивное загрязнение, которое может быть удалено с поверхности при обычных условиях перевозки.

Загрязнение радиоактивное фиксированное (неснимаемое) - радиоактивное загрязнение, которое не может быть удалено с поверхности при нормальных условиях перевозки.

2.2.7.1.3 Определения специфических терминов

A_1 и A_2:

A_1 – значение активности радиоактивного материала особого вида, которое указано в таблице 2.2.7.2.2.1 или определяется согласно положениям п. 2.2.7.2.2.2 и используется при определении пределов активности для требований Прил. 2 к СМГС.

A_2 – значение активности радиоактивного материала, иного, чем радиоактивный материал особого вида, которое указано в таблице 2.2.7.2.2.1 или определяется согласно положениям п. 2.2.7.2.2.2 и используется при определении пределов активности для требований Прил. 2 к СМГС.

Материал делящийся – Уран-233, Уран-235, Плутоний-239, Плутоний-241 или любая комбинация этих радионуклидов. Под это определение не подпадают:

а) уран природный необлученный или уран обедненный;

б) уран природный или уран обедненный, облученный только в реакторах на тепловых нейтронах.

Материал радиоактивный с низкой способностью к рассеянию – твердый радиоактивный материал или твердый радиоактивный материал в герметичной капсуле, имеющий ограниченную способность к рассеиванию и не находящийся в порошкообразной форме.

Материал с низкой удельной активностью (НУА) (LSA*) - радиоактивный материал, который по своей природе имеет ограниченную удельную активность, или радиоактивный материал, к которому применяются пределы установленной средней удельной активности. Материалы внешней защиты, окружающей материал НУА (LSA), при определении установленной средней удельной активности не должны учитываться.

Альфа-излучатели низкой токсичности – уран природный; уран обедненный; торий природный; Уран-235 или Уран-238; Торий-232; Торий-228 и Торий-230, содержащиеся в рудах или в форме физических и химических концентратов; или альфа-излучатели с периодом полураспада менее 10 суток.

---

* *«LSA» является сокращением английского термина «Low Specific Activity» («Низкая удельная активность»)*

Активность радионуклида удельная – активность на единицу массы данного нуклида. Удельная активность материала – активность на единицу массы материала, в котором радионуклиды в основном распределены равномерно.

Материал радиоактивный особого вида:

а) нерассеивающийся твердый радиоактивный материал;

или

б) закрытая капсула, содержащая радиоактивный материал.

Объект с поверхностным радиоактивным загрязнением (ОПРЗ) (SCO[**]) - твердый объект, который, не являясь сам по себе радиоактивным, содержит радиоактивный материал, распределенный на его поверхности.

Торий необлученный – торий, содержащий не более 10^{-7} г урана-233 на грамм тория-232.

Уран необлученный – уран, содержащий не более 2 x 10^{3} Бк плутония на грамм урана-235, не более 9 x 10^{6} Бк продуктов деления на грамм урана-235 и не более 5 x 10^{-3} грамм урана-236 на грамм урана-235.

Уран природный, обедненный, обогащенный:

Уран природный – уран (который может быть химически выделен), содержащий природную смесь изотопов урана (примерно 99,28% урана-238 и 0,72% урана-235 по массе).

Уран обедненный – уран, содержащий меньшее в процентном выражении количество урана-235 по массе по сравнению с природным ураном.

Уран обогащенный – уран, содержащий количество урана-235 больше 0,72% по массе.

Во всех случаях присутствует очень небольшое в процентном выражении по массе количество урана-234.

2.2.7.2 *Классификация*

2.2.7.2.1 *Общие положения*

2.2.7.2.1.1 Радиоактивный материал должен быть отнесен к одному из номеров ООН, указанных в таблице 2.2.7.2.1.1 в зависимости от уровня активности радионуклидов, содержащихся в упаковке, наличия или отсутствия у этих радионуклидов способности к делению, типа упаковки, предъявляемой к перевозке, а также характера или формы содержимого упаковки или специальных условий, регулирующих перевозку, в соответствии с положениями, изложенными в п.п. 2.2.7.2.2-2.2.7.2.5.

Таблица 2.2.7.2.1.1 Отнесение к номерам ООН

Освобожденные упаковки (п. 1.7.1.5)		
	№ ООН 2908	МАТЕРИАЛ РАДИОАКТИВНЫЙ, ОСВОБОЖДЕННАЯ УПАКОВКА - ПОРОЖНИЙ УПАКОВОЧНЫЙ КОМПЛЕКТ
	№ ООН 2909	МАТЕРИАЛ РАДИОАКТИВНЫЙ, ОСВОБОЖДЕННАЯ УПАКОВКА - ИЗДЕЛИЯ, ИЗГОТОВЛЕННЫЕ ИЗ ПРИРОДНОГО УРАНА или ОБЕДНЕННОГО УРАНА или ПРИРОДНОГО ТОРИЯ
	№ ООН 2910	МАТЕРИАЛ РАДИОАКТИВНЫЙ, ОСВОБОЖДЕННАЯ УПАКОВКА - ОГРАНИЧЕННОЕ КОЛИЧЕСТВО МАТЕРИАЛА
	№ ООН 2911	МАТЕРИАЛ РАДИОАКТИВНЫЙ, ОСВОБОЖДЕННАЯ УПАКОВКА - ПРИБОРЫ или ИЗДЕЛИЯ
Радиоактивный материал с низкой удельной активностью **(п. 2.2.7.2.3.1)**		

[**] *«SCO» является сокращением английского термина «Surface Contaminated Object» («Объект с поверхностным радиоактивным загрязнением»)*

	№ ООН 2912	МАТЕРИАЛ РАДИОАКТИВНЫЙ С НИЗКОЙ УДЕЛЬНОЙ АКТИВНОСТЬЮ НУА-I (LSA-I), неделящийся или делящийся - освобожденный
	№ ООН 3321	МАТЕРИАЛ РАДИОАКТИВНЫЙ С НИЗКОЙ УДЕЛЬНОЙ АКТИВНОСТЬЮ НУА-II (LSA-II), неделящийся или делящийся - освобожденный
	№ ООН 3322	МАТЕРИАЛ РАДИОАКТИВНЫЙ НИЗКОЙ УДЕЛЬНОЙ АКТИВНОСТЬЮ НУА-III (LSA-III), неделящийся или делящийся - освобожденный
	№ ООН 3324	МАТЕРИАЛ РАДИОАКТИВНЫЙ НИЗКОЙ УДЕЛЬНОЙ АКТИВНОСТЬЮ НУА-II (LSA-II), ДЕЛЯЩИЙСЯ
	№ ООН 3325	МАТЕРИАЛ РАДИОАКТИВНЫЙ НИЗКОЙ УДЕЛЬНОЙ АКТИВНОСТЬЮ НУА- III (LSA-III), ДЕЛЯЩИЙСЯ
Объекты с поверхностным радиоактивным загрязнением **(п. 2.2.7.2.3.2)**		
	№ ООН 2913	МАТЕРИАЛ РАДИОАКТИВНЫЙ, ОБЪЕКТЫ С ПОВЕРХНОСТНЫМ РАДИОАКТИВНЫМ ЗАГРЯЗНЕНИЕМ ОПРЗ-I или ОПРЗ-II (SCO-I или SCO-II), неделящийся или делящийся - освобожденный
	№ ООН 3326	МАТЕРИАЛ РАДИОАКТИВНЫЙ, ОБЪЕКТЫ С ПОВЕРХНОСТНЫМ РАДИОАКТИВНЫМ ЗАГРЯЗНЕНИЕМ ОПРЗ-I или ОПРЗ-II (SCO-I или SCO-II), ДЕЛЯЩИЙСЯ
Упаковки типа А **(п. 2.2.7.2.4.4)**		
	№ ООН 2915	МАТЕРИАЛ РАДИОАКТИВНЫЙ, УПАКОВКА ТИПА А, не особого вида, неделящийся или делящийся - освобожденный
	№ ООН 3327	МАТЕРИАЛ РАДИОАКТИВНЫЙ, УПАКОВКА ТИПА А, ДЕЛЯЩИЙСЯ, не особого вида
	№ ООН 3332	МАТЕРИАЛ РАДИОАКТИВНЫЙ, УПАКОВКА ТИПА А, ОСОБОГО ВИДА, неделящийся или делящийся - освобожденный
	№ ООН 3333	МАТЕРИАЛ РАДИОАКТИВНЫЙ, УПАКОВКА ТИПА А, ОСОБОГО ВИДА, ДЕЛЯЩИЙСЯ
Упаковки типа B(U) **(п. 2.2.7.2.4.6)**		
	№ ООН 2916	МАТЕРИАЛ РАДИОАКТИВНЫЙ, УПАКОВКА ТИПА B(U), неделящийся или делящийся - освобожденный
	№ ООН 3328	МАТЕРИАЛ РАДИОАКТИВНЫЙ, УПАКОВКА ТИПА B(U), ДЕЛЯЩИЙСЯ
Упаковки типа B(M) **(п. 2.2.7.2.4.6)**		
	№ ООН 2917	МАТЕРИАЛ РАДИОАКТИВНЫЙ, УПАКОВКА ТИПА B(M), неделящийся или делящийся - освобожденный
	№ ООН 3329	МАТЕРИАЛ РАДИОАКТИВНЫЙ, УПАКОВКА ТИПА B(M), ДЕЛЯЩИЙСЯ
Упаковки типа С **(п. 2.2.7.2.4.6)**		
	№ ООН 3323	МАТЕРИАЛ РАДИОАКТИВНЫЙ, УПАКОВКА ТИПА С, неделящийся или делящийся - освобожденный
	№ ООН 3330	МАТЕРИАЛ РАДИОАКТИВНЫЙ, УПАКОВКА ТИПА С, ДЕЛЯЩИЙСЯ
Специальные условия **(п. 2.2.7.2.5)**		
	№ ООН 2919	МАТЕРИАЛ РАДИОАКТИВНЫЙ, ПЕРЕВОЗИМЫЙ В СПЕЦИАЛЬНЫХ УСЛОВИЯХ, неделящийся или делящийся - освобожденный
	№ ООН 3331	МАТЕРИАЛ РАДИОАКТИВНЫЙ, ПЕРЕВОЗИМЫЙ В СПЕЦИАЛЬНЫХ УСЛОВИЯХ, ДЕЛЯЩИЙСЯ
Гексафторид урана **(п. 2.2.7.2.4.5)**		
	№ ООН 2977	МАТЕРИАЛ РАДИОАКТИВНЫЙ, УРАНА ГЕКСАФТОРИД, ДЕЛЯЩИЙСЯ
	№ ООН 2978	МАТЕРИАЛ РАДИОАКТИВНЫЙ, УРАНА ГЕКСАФТОРИД, неделящийся или делящийся - освобожденный

2.2.7.2.2 Определение уровня активности

2.2.7.2.2.1 В таблице 2.2.7.2.2.1 приведены следующие основные значения для конкретных радионуклидов:

а) A_1 и A_2, ТБк;

б) удельная активность для материалов, на которые распространяется исключение, Бк/г;

в) пределы активности для грузов, на которые распространяется исключение, Бк.

Таблица 2.2.7.2.2.1: Основные значения для конкретных радионуклидов

Радионуклид (атомный номер)	**A_1, ТБк**	**A_2, ТБк**	**Удельная активность для материала, на который распространяется исключение, Бк/г**	**Предел активности груза, на который распространяется исключение, Бк**
Актиний (89)				
Ac-225 (a)	8×10^{-1}	6×10^{-3}	1×10^{1}	1×10^{4}
Ac-227 (a)	9×10^{-1}	9×10^{-5}	1×10^{-1}	1×10^{3}
Ac-228	6×10^{-1}	5×10^{-1}	1×10^{1}	1×10^{6}
Серебро (47)				
Ag-105	2×10^{0}	2×10^{0}	1×10^{2}	1×10^{6}
Ag-108m (a)	7×10^{-1}	7×10^{-1}	1×10^{1} (б)	1×10^{6} (б)
Ag-110m (a)	4×10^{-1}	4×10^{-1}	1×10^{1}	1×10^{6}
Ag-111	2×10^{0}	6×10^{-1}	1×10^{3}	1×10^{6}
Алюминий (13)				
Al-26	1×10^{-1}	1×10^{-1}	1×10^{1}	1×10^{5}
Америций (95)				
Am-241	1×10^{1}	1×10^{-3}	1×10^{0}	1×10^{4}
Am-242m (a)	1×10^{1}	1×10^{-3}	1×10^{0} (б)	1×10^{4} (б)
Am-243 (a)	5×10^{0}	1×10^{-3}	1×10^{0} (б)	1×10^{3} (б)
Аргон (18)				
Ar-37	4×10^{1}	4×10^{1}	1×10^{6}	1×10^{8}
Ar-39	4×10^{1}	2×10^{1}	1×10^{7}	1×10^{4}
Ar-41	3×10^{-1}	3×10^{-1}	1×10^{2}	1×10^{9}
Мышьяк (33)				
As-72	3×10^{-1}	3×10^{-1}	1×10^{1}	1×10^{5}
As-73	4×10^{1}	4×10^{1}	1×10^{3}	1×10^{7}
As-74	1×10^{0}	9×10^{-1}	1×10^{1}	1×10^{6}
As-76	3×10^{-1}	3×10^{-1}	1×10^{2}	1×10^{5}
As-77	2×10^{1}	7×10^{-1}	1×10^{3}	1×10^{6}
Астат (85)				
At-211 (a)	2×10^{1}	5×10^{-1}	1×10^{3}	1×10^{7}
Золото (79)				
Au-193	7×10^{0}	2×10^{0}	1×10^{2}	1×10^{7}
Au-194	1×10^{0}	1×10^{0}	1×10^{1}	1×10^{6}
Au-195	1×10^{1}	6×10^{0}	1×10^{2}	1×10^{7}
Au-198	1×10^{0}	6×10^{-1}	1×10^{2}	1×10^{6}
Au-199	1×10^{1}	6×10^{-1}	1×10^{2}	1×10^{6}
Барий (56)				
Ba-131 (a)	2×10^{0}	2×10^{0}	1×10^{2}	1×10^{6}
Ba-133	3×10^{0}	3×10^{0}	1×10^{2}	1×10^{6}
Ba-133m	2×10^{1}	6×10^{-1}	1×10^{2}	1×10^{6}
1	2	3	4	5
Ba-140 (a)	5×10^{-1}	3×10^{-1}	1×10^{1} (б)	1×10^{5} (б)
Бериллий (4)				
Be-7	2×10^{1}	2×10^{1}	1×10^{3}	1×10^{7}
Be-10	4×10^{1}	6×10^{-1}	1×10^{4}	1×10^{6}
Висмут (83)				
Bi-205	7×10^{-1}	7×10^{-1}	1×10^{1}	1×10^{6}
Bi-206	3×10^{-1}	3×10^{-1}	1×10^{1}	1×10^{5}
Bi-207	7×10^{-1}	7×10^{-1}	1×10^{1}	1×10^{6}
Bi-210	1×10^{0}	6×10^{-1}	1×10^{3}	1×10^{6}
Bi-210m (a)	6×10^{-1}	2×10^{-2}	1×10^{1}	1×10^{5}
Bi-212 (a)	7×10^{-1}	6×10^{-1}	1×10^{1} (б)	1×10^{5} (б)
Берклий (97)				
Bk-247	8×10^{0}	8×10^{-4}	1×10^{0}	1×10^{4}
Bk-249 (a)	4×10^{1}	3×10^{-1}	1×10^{3}	1×10^{6}
Бром (35)				

Радионуклид (атомный номер)	A_1, ТБк	A_2, ТБк	Удельная активность для материала, на который распространяется исключение, Бк/г	Предел активности груза, на который распространяется исключение, Бк
Br-76	4×10^{-1}	4×10^{-1}	1×10^{1}	1×10^{5}
Br-77	3×10^{0}	3×10^{0}	1×10^{2}	1×10^{6}
Br-82	4×10^{-1}	4×10^{-1}	1×10^{1}	1×10^{6}
Углерод (6)				
C-11	1×10^{0}	6×10^{-1}	1×10^{1}	1×10^{6}
C-14	4×10^{1}	3×10^{0}	1×10^{4}	1×10^{7}
Кальций (20)				
Ca-41	Не ограничено	Не ограничено	1×10^{5}	1×10^{7}
Ca-45	4×10^{1}	1×10^{0}	1×10^{4}	1×10^{7}
Ca-47 (a)	3×10^{0}	3×10^{-1}	1×10^{1}	1×10^{6}
Кадмий (48)				
Cd-109	3×10^{1}	2×10^{0}	1×10^{4}	1×10^{6}
Cd-113m	4×10^{1}	5×10^{-1}	1×10^{3}	1×10^{6}
Cd-115 (a)	3×10^{0}	4×10^{-1}	1×10^{2}	1×10^{6}
Cd-115m	5×10^{-1}	5×10^{-1}	1×10^{3}	1×10^{6}
Церий (58)				
Ce-139	7×10^{0}	2×10^{0}	1×10^{2}	1×10^{6}
Ce-141	2×10^{1}	6×10^{-1}	1×10^{2}	1×10^{7}
Ce-143	9×10^{-1}	6×10^{-1}	1×10^{2}	1×10^{6}
Ce-144 (a)	2×10^{-1}	2×10^{-1}	1×10^{2} (б)	1×10^{5} (б)
Калифорний (98)				
Cf-248	4×10^{1}	6×10^{-3}	1×10^{1}	1×10^{4}
Cf-249	3×10^{0}	8×10^{-4}	1×10^{0}	1×10^{3}
Cf-250	2×10^{1}	2×10^{-3}	1×10^{1}	1×10^{4}
Cf-251	7×10^{0}	7×10^{-4}	1×10^{0}	1×10^{3}
Cf-252	1×10^{-1}	3×10^{-3}	1×10^{1}	1×10^{4}
Cf-253 (a)	4×10^{1}	4×10^{-2}	1×10^{2}	1×10^{5}
Cf-254	1×10^{-3}	1×10^{-3}	1×10^{0}	1×10^{3}
Хлор (17)				
Cl-36	1×10^{1}	6×10^{-1}	1×10^{4}	1×10^{6}
Cl-38	2×10^{-1}	2×10^{-1}	1×10^{1}	1×10^{5}
Кюрий (96)				
Cm-240	4×10^{1}	2×10^{-2}	1×10^{2}	1×10^{5}
Cm-241	2×10^{0}	1×10^{0}	1×10^{2}	1×10^{6}
Cm-242	4×10^{1}	1×10^{-2}	1×10^{2}	1×10^{5}
Cm-243	9×10^{0}	1×10^{-3}	1×10^{0}	1×10^{4}
Cm-244	2×10^{1}	2×10^{-3}	1×10^{1}	1×10^{4}
Cm-245	9×10^{0}	9×10^{-4}	1×10^{0}	1×10^{3}
Cm-246	9×10^{0}	9×10^{-4}	1×10^{0}	1×10^{3}
Cm-247 (a)	3×10^{0}	1×10^{-3}	1×10^{0}	1×10^{4}
Cm-248	2×10^{-2}	3×10^{-4}	1×10^{0}	1×10^{3}
Кобальт (27)				
Co-55	5×10^{-1}	5×10^{-1}	1×10^{1}	1×10^{6}
Co-56	3×10^{-1}	3×10^{-1}	1×10^{1}	1×10^{5}
Co-57	1×10^{1}	1×10^{1}	1×10^{2}	1×10^{6}
Co-58	1×10^{0}	1×10^{0}	1×10^{1}	1×10^{6}
Co-58m	4×10^{1}	4×10^{1}	1×10^{4}	1×10^{7}
Co-60	4×10^{-1}	4×10^{-1}	1×10^{1}	1×10^{5}
Хром (24)				
Cr-51	3×10^{1}	3×10^{1}	1×10^{3}	1×10^{7}
Цезий (55)				
Cs-129	4×10^{0}	4×10^{0}	1×10^{2}	1×10^{5}
Cs-131	3×10^{1}	3×10^{1}	1×10^{3}	1×10^{6}
Cs-132	1×10^{0}	1×10^{0}	1×10^{1}	1×10^{5}

Радионуклид (атомный номер)	A_1, ТБк	A_2, ТБк	Удельная активность для материала, на который распространяется исключение, Бк/г	Предел активности груза, на который распространяется исключение, Бк
Cs-134	7×10^{-1}	7×10^{-1}	1×10^{1}	1×10^{4}
Cs-134m	4×10^{1}	6×10^{-1}	1×10^{3}	1×10^{5}
Cs-135	4×10^{1}	1×10^{0}	1×10^{4}	1×10^{7}
Cs-136	5×10^{-1}	5×10^{-1}	1×10^{1}	1×10^{5}
Cs-137 (а)	2×10^{0}	6×10^{-1}	1×10^{1} (б)	1×10^{4} (б)
Медь (29)				
Cu-64	6×10^{0}	1×10^{0}	1×10^{2}	1×10^{6}
Cu-67	1×10^{1}	7×10^{-1}	1×10^{2}	1×10^{6}
Диспрозий (66)				
Dy-159	2×10^{1}	2×10^{1}	1×10^{3}	1×10^{7}
Dy-165	9×10^{-1}	6×10^{-1}	1×10^{3}	1×10^{6}
Dy-166 (а)	9×10^{-1}	3×10^{-1}	1×10^{3}	1×10^{6}
Эрбий (68)				
Er-169	4×10^{1}	1×10^{0}	1×10^{4}	1×10^{7}
Er-171	8×10^{-1}	5×10^{-1}	1×10^{2}	1×10^{6}
Европий (63)				
Eu-147	2×10^{0}	2×10^{0}	1×10^{2}	1×10^{6}
Eu-148	5×10^{-1}	5×10^{-1}	1×10^{1}	1×10^{6}
Eu-149	2×10^{1}	2×10^{1}	1×10^{2}	1×10^{7}
Eu-150 (короткоживущий)	2×10^{0}	7×10^{-1}	1×10^{3}	1×10^{6}
Eu-150 (долгоживущий)	7×10^{-1}	7×10^{-1}	1×10^{1}	1×10^{6}
Eu-152	1×10^{0}	1×10^{0}	1×10^{1}	1×10^{6}
Eu-152m	8×10^{-1}	8×10^{-1}	1×10^{2}	1×10^{6}
Eu-154	9×10^{-1}	6×10^{-1}	1×10^{1}	1×10^{6}
Eu-155	2×10^{1}	3×10^{0}	1×10^{2}	1×10^{7}
Eu-156	7×10^{-1}	7×10^{-1}	1×10^{1}	1×10^{6}
Фтор (9)				
F-18	1×10^{0}	6×10^{-1}	1×10^{1}	1×10^{6}
Железо (26)				
Fe-52 (а)	3×10^{-1}	3×10^{-1}	1×10^{1}	1×10^{6}
Fe-55	4×10^{1}	4×10^{1}	1×10^{4}	1×10^{6}
Fe-59	9×10^{-1}	9×10^{-1}	1×10^{1}	1×10^{6}
Fe-60 (а)	4×10^{1}	2×10^{-1}	1×10^{2}	1×10^{5}
Галлий (31)				
Ga-67	7×10^{0}	3×10^{0}	1×10^{2}	1×10^{6}
Ga-68	5×10^{-1}	5×10^{-1}	1×10^{1}	1×10^{5}
Ga-72	4×10^{-1}	4×10^{-1}	1×10^{1}	1×10^{5}
Гадолиний (64)				
Gd-146 (а)	5×10^{-1}	5×10^{-1}	1×10^{1}	1×10^{6}
Gd-148	2×10^{1}	2×10^{-3}	1×10^{1}	1×10^{4}
Gd-153	1×10^{1}	9×10^{0}	1×10^{2}	1×10^{7}
Gd-159	3×10^{0}	6×10^{-1}	1×10^{3}	1×10^{6}
Германий (32)				
Ge-68 (а)	5×10^{-1}	5×10^{-1}	1×10^{1}	1×10^{5}
Ge-71	4×10^{1}	4×10^{1}	1×10^{4}	1×10^{8}
Ge-77	3×10^{-1}	3×10^{-1}	1×10^{1}	1×10^{5}
Гафний (72)				
Hf-172 (а)	6×10^{-1}	6×10^{-1}	1×10^{1}	1×10^{6}
Hf-175	3×10^{0}	3×10^{0}	1×10^{2}	1×10^{6}
Hf-181	2×10^{0}	5×10^{-1}	1×10^{1}	1×10^{6}
Hf-182	Не ограничено	Не ограничено	1×10^{2}	1×10^{6}
Ртуть (80)				
Hg-194 (а)	1×10^{0}	1×10^{0}	1×10^{1}	1×10^{6}
Hg-195m (а)	3×10^{0}	7×10^{-1}	1×10^{2}	1×10^{6}

Радионуклид (атомный номер)	A_1, ТБк	A_2, ТБк	Удельная активность для материала, на который распространяется исключение, Бк/г	Предел активности груза, на который распространяется исключение, Бк
Hg-197	2×10^{1}	1×10^{1}	1×10^{2}	1×10^{7}
Hg-197m	1×10^{1}	4×10^{-1}	1×10^{2}	1×10^{6}
Hg-203	5×10^{0}	1×10^{0}	1×10^{2}	1×10^{5}
Гольмий (67)				
Ho-166	4×10^{-1}	4×10^{-1}	1×10^{3}	1×10^{5}
Ho-166m	6×10^{-1}	5×10^{-1}	1×10^{1}	1×10^{6}
Йод (53)				
I-123	6×10^{0}	3×10^{0}	1×10^{2}	1×10^{7}
I-124	1×10^{0}	1×10^{0}	1×10^{1}	1×10^{6}
I-125	2×10^{1}	3×10^{0}	1×10^{3}	1×10^{6}
I-126	2×10^{0}	1×10^{0}	1×10^{2}	1×10^{6}
I-129	Не ограничено	Не ограничено	1×10^{2}	1×10^{5}
I-131	3×10^{0}	7×10^{-1}	1×10^{2}	1×10^{6}
I-132	4×10^{-1}	4×10^{-1}	1×10^{1}	1×10^{5}
I-133	7×10^{-1}	6×10^{-1}	1×10^{1}	1×10^{6}
I-134	3×10^{-1}	3×10^{-1}	1×10^{1}	1×10^{5}
I-135 (a)	6×10^{-1}	6×10^{-1}	1×10^{1}	1×10^{6}
Индий (49)				
In-111	3×10^{0}	3×10^{0}	1×10^{2}	1×10^{6}
In-113m	4×10^{0}	2×10^{0}	1×10^{2}	1×10^{6}
In-114m (a)	1×10^{1}	5×10^{-1}	1×10^{2}	1×10^{6}
In-115m	7×10^{0}	1×10^{0}	1×10^{2}	1×10^{6}
Иридий (77)				
Ir-189 (a)	1×10^{1}	1×10^{1}	1×10^{2}	1×10^{7}
Ir-190	7×10^{-1}	7×10^{-1}	1×10^{1}	1×10^{6}
Ir-192	1×10^{0}(c)	6×10^{-1}	1×10^{1}	1×10^{4}
Ir-194	3×10^{-1}	3×10^{-1}	1×10^{2}	1×10^{5}
Калий (19)				
K-40	9×10^{-1}	9×10^{-1}	1×10^{2}	1×10^{6}
K-42	2×10^{-1}	2×10^{-1}	1×10^{2}	1×10^{6}
K-43	7×10^{-1}	6×10^{-1}	1×10^{1}	1×10^{6}
Криптон (36)				
Kr-79	4×10^{0}	1×10^{0}	1×10^{3}	1×10^{5}
Kr-81	4×10^{1}	4×10^{1}	1×10^{4}	1×10^{7}
Kr-85	1×10^{1}	1×10^{1}	1×10^{5}	1×10^{4}
Kr-85m	8×10^{0}	3×10^{0}	1×10^{3}	1×10^{10}
Kr-87	2×10^{-1}	2×10^{-1}	1×10^{2}	1×10^{9}
Лантан (57)				
La-137	3×10^{1}	6×10^{0}	1×10^{3}	1×10^{7}
La-140	4×10^{-1}	4×10^{-1}	1×10^{1}	1×10^{5}
Лютеций (71)				
Lu-172	6×10^{-1}	6×10^{-1}	1×10^{1}	1×10^{6}
Lu-173	8×10^{0}	8×10^{0}	1×10^{2}	1×10^{7}
Lu-174	9×10^{0}	9×10^{0}	1×10^{2}	1×10^{7}
Lu-174m	2×10^{1}	1×10^{1}	1×10^{2}	1×10^{7}
Lu-177	3×10^{1}	7×10^{-1}	1×10^{3}	1×10^{7}
Магний (12)				
Mg-28 (a)	3×10^{-1}	3×10^{-1}	1×10^{1}	1×10^{5}
Марганец (25)				
Mn-52	3×10^{-1}	3×10^{-1}	1×10^{1}	1×10^{5}
Mn-53	Не ограничено	Не ограничено	1×10^{4}	1×10^{9}
Mn-54	1×10^{0}	1×10^{0}	1×10^{1}	1×10^{6}
Mn-56	3×10^{-1}	3×10^{-1}	1×10^{1}	1×10^{5}

Радионуклид (атомный номер)	A_1, ТБк	A_2, ТБк	Удельная активность для материала, на который распространяется исключение, Бк/г	Предел активности груза, на который распространяется исключение, Бк
Молибден (42)				
Mo-93	4×10^{1}	2×10^{1}	1×10^{3}	1×10^{8}
Mo-99 (а)	1×10^{0}	6×10^{-1}	1×10^{2}	1×10^{6}
Азот (7)				
N-13	9×10^{-1}	6×10^{-1}	1×10^{2}	1×10^{9}
Натрий (11)				
Na-22	5×10^{-1}	5×10^{-1}	1×10^{1}	1×10^{6}
Na-24	2×10^{-1}	2×10^{-1}	1×10^{1}	1×10^{5}
Ниобий (41)				
Nb-93m	4×10^{1}	3×10^{1}	1×10^{4}	1×10^{7}
Nb-94	7×10^{-1}	7×10^{-1}	1×10^{1}	1×10^{6}
Nb-95	1×10^{0}	1×10^{0}	1×10^{1}	1×10^{6}
Nb-97	9×10^{-1}	6×10^{-1}	1×10^{1}	1×10^{6}
Неодим (60)				
Nd-147	6×10^{0}	6×10^{-1}	1×10^{2}	1×10^{6}
Nd-149	6×10^{-1}	5×10^{-1}	1×10^{2}	1×10^{6}
Никель (28)				
Ni-59	Не ограничено	Не ограничено	1×10^{4}	1×10^{8}
Ni-63	4×10^{1}	3×10^{1}	1×10^{5}	1×10^{8}
Ni-65	4×10^{-1}	4×10^{-1}	1×10^{1}	1×10^{6}
Нептуний (93)				
Np-235	4×10^{1}	4×10^{1}	1×10^{3}	1×10^{7}
Np-236 (короткоживущий)	2×10^{1}	2×10^{0}	1×10^{3}	1×10^{7}
Np-236 (долгоживущий)	9×10^{0}	2×10^{-2}	1×10^{2}	1×10^{5}
Np-237	2×10^{1}	2×10^{-3}	1×10^{0} (б)	1×10^{3} (б)
Np-239	7×10^{0}	4×10^{-1}	1×10^{2}	1×10^{7}
Осмий (76)				
Os-185	1×10^{0}	1×10^{0}	1×10^{1}	1×10^{6}
Os-191	1×10^{1}	2×10^{0}	1×10^{2}	1×10^{7}
Os-191m	4×10^{1}	3×10^{1}	1×10^{3}	1×10^{7}
Os-193	2×10^{0}	6×10^{-1}	1×10^{2}	1×10^{6}
Os-194 (а)	3×10^{-1}	3×10^{-1}	1×10^{2}	1×10^{5}
Фосфор (15)				
P-32	5×10^{-1}	5×10^{-1}	1×10^{3}	1×10^{5}
P-33	4×10^{1}	1×10^{0}	1×10^{5}	1×10^{8}
Протактиний (91)				
Pa-230 (а)	2×10^{0}	7×10^{-2}	1×10^{1}	1×10^{6}
Pa-231	4×10^{0}	4×10^{-4}	1×10^{0}	1×10^{3}
Pa-233	5×10^{0}	7×10^{-1}	1×10^{2}	1×10^{7}
Свинец (82)				
Pb-201	1×10^{0}	1×10^{0}	1×10^{-1}	1×10^{6}
Pb-202	4×10^{1}	2×10^{1}	1×10^{3}	1×10^{6}
Pb-203	4×10^{0}	3×10^{0}	1×10^{2}	1×10^{6}
Pb-205	Не ограничено	Не ограничено	1×10^{4}	1×10^{7}
Pb-210 (а)	1×10^{0}	5×10^{-2}	1×10^{1} (б)	1×10^{4} (б)
Pb-212 (а)	7×10^{-1}	2×10^{-1}	1×10^{1} (б)	1×10^{5} (б)
Палладий (46)				
Pd-103 (а)	4×10^{1}	4×10^{1}	1×10^{3}	1×10^{8}
Pd-107	Не ограничено	Не ограничено	1×10^{5}	1×10^{8}
Pd-109	2×10^{0}	5×10^{-1}	1×10^{3}	1×10^{6}
Прометий (61)				
Pm-143	3×10^{0}	3×10^{0}	1×10^{2}	1×10^{6}

Радионуклид (атомный номер)	A_1, ТБк	A_2, ТБк	Удельная активность для материала, на который распространяется исключение, Бк/г	Предел активности груза, на который распространяется исключение, Бк
Pm-144	7×10^{-1}	7×10^{-1}	1×10^{1}	1×10^{6}
Pm-145	3×10^{1}	1×10^{1}	1×10^{3}	1×10^{7}
Pm-147	4×10^{1}	2×10^{0}	1×10^{4}	1×10^{7}
Pm-148m (а)	8×10^{-1}	7×10^{-1}	1×10^{1}	1×10^{6}
Pm-149	2×10^{0}	6×10^{-1}	1×10^{3}	1×10^{6}
Pm-151	2×10^{0}	6×10^{-1}	1×10^{2}	1×10^{6}
Полоний (84)				
Po-210	4×10^{1}	2×10^{-2}	1×10^{1}	1×10^{4}
Празеодим (59)				
Pr-142	4×10^{-1}	4×10^{-1}	1×10^{2}	1×10^{5}
Pr-143	3×10^{0}	6×10^{-1}	1×10^{4}	1×10^{6}
Платина (78)				
Pt-188 (а)	1×10^{0}	8×10^{-1}	1×10^{1}	1×10^{6}
Pt-191	4×10^{0}	3×10^{0}	1×10^{2}	1×10^{6}
Pt-193	4×10^{1}	4×10^{1}	1×10^{4}	1×10^{7}
Pt-193m	4×10^{1}	5×10^{-1}	1×10^{3}	1×10^{7}
Pt-195m	1×10^{1}	5×10^{-1}	1×10^{2}	1×10^{6}
Pt-197	2×10^{1}	6×10^{-1}	1×10^{3}	1×10^{6}
Pt-197m	1×10^{1}	6×10^{-1}	1×10^{2}	1×10^{6}
Плутоний (94)				
Pu-236	3×10^{1}	3×10^{-3}	1×10^{1}	1×10^{4}
Pu-237	2×10^{1}	2×10^{1}	1×10^{3}	1×10^{7}
Pu-238	1×10^{1}	1×10^{-3}	1×10^{0}	1×10^{4}
Pu-239	1×10^{1}	1×10^{-3}	1×10^{0}	1×10^{4}
Pu-240	1×10^{1}	1×10^{-3}	1×10^{0}	1×10^{3}
Pu-241 (а)	4×10^{1}	6×10^{-2}	1×10^{2}	1×10^{5}
Pu-242	1×10^{1}	1×10^{-3}	1×10^{0}	1×10^{4}
Pu-244 (а)	4×10^{-1}	1×10^{-3}	1×10^{0}	1×10^{4}
Радий (88)				
Ra-223 (а)	4×10^{-1}	7×10^{-3}	1×10^{2} (б)	1×10^{5} (б)
Ra-224 (а)	4×10^{-1}	2×10^{-2}	1×10^{1} (б)	1×10^{5} (б)
Ra-225 (а)	2×10^{-1}	4×10^{-3}	1×10^{2}	1×10^{5}
Ra-226 (а)	2×10^{-1}	3×10^{-3}	1×10^{1} (б)	1×10^{4} (б)
Ra-228 (а)	6×10^{-1}	2×10^{-2}	1×10^{1} (б)	1×10^{5} (б)
Рубидий (37)				
Rb-81	2×10^{0}	8×10^{-1}	1×10^{1}	1×10^{6}
Rb-83 (а)	2×10^{0}	2×10^{0}	1×10^{2}	1×10^{6}
Rb-84	1×10^{0}	1×10^{0}	1×10^{1}	1×10^{6}
Rb-86	5×10^{-1}	5×10^{-1}	1×10^{2}	1×10^{5}
Rb-87	Неограничено	Неограничено	1×10^{4}	1×10^{7}
Rb (природный)	Неограничено	Неограничено	1×10^{4}	1×10^{7}
Рений (75)				
Re-184	1×10^{0}	1×10^{0}	1×10^{1}	1×10^{6}
Re-184m	3×10^{0}	1×10^{0}	1×10^{2}	1×10^{6}
Re-186	2×10^{0}	6×10^{-1}	1×10^{3}	1×10^{6}
Re-187	Не ограничено	Не ограничено	1×10^{6}	1×10^{9}
Re-188	4×10^{-1}	4×10^{-1}	1×10^{2}	1×10^{5}
Re-189 (а)	3×10^{0}	6×10^{-1}	1×10^{2}	1×10^{6}
Re (природный)	Не ограничено	Не ограничено	1×10^{6}	1×10^{9}
Родий (45)				
Rh-99	2×10^{0}	2×10^{0}	1×10^{1}	1×10^{6}

Радионуклид (атомный номер)	A_1, ТБк	A_2, ТБк	Удельная активность для материала, на который распространяется исключение, Бк/г	Предел активности груза, на который распространяется исключение, Бк
Rh-101	4×10^{0}	3×10^{0}	1×10^{2}	1×10^{7}
Rh-102	5×10^{-1}	5×10^{-1}	1×10^{1}	1×10^{6}
Rh-102m	2×10^{0}	2×10^{0}	1×10^{2}	1×10^{6}
Rh-103m	4×10^{1}	4×10^{1}	1×10^{4}	1×10^{8}
Rh-105	1×10^{1}	8×10^{-1}	1×10^{2}	1×10^{7}
Радон (86)				
Rn-222 (а)	3×10^{-1}	4×10^{-3}	1×10^{1} (б)	1×10^{8} (б)
Рутений (44)				
Ru-97	5×10^{0}	5×10^{0}	1×10^{2}	1×10^{7}
Ru-103 (а)	2×10^{0}	2×10^{0}	1×10^{2}	1×10^{6}
Ru-105	1×10^{0}	6×10^{-1}	1×10^{1}	1×10^{6}
Ru-106 (а)	2×10^{-1}	2×10^{-1}	1×10^{2} (б)	1×10^{5} (б)
Сера (16)				
S-35	4×10^{1}	3×10^{0}	1×10^{5}	1×10^{8}
Сурьма (51)				
Sb-122	4×10^{-1}	4×10^{-1}	1×10^{2}	1×10^{4}
Sb-124	6×10^{-1}	6×10^{-1}	1×10^{1}	1×10^{6}
Sb-125	2×10^{0}	1×10^{0}	1×10^{2}	1×10^{6}
Sb-126	4×10^{-1}	4×10^{-1}	1×10^{1}	1×10^{5}
Скандий (21)				
Sc-44	5×10^{-1}	5×10^{-1}	1×10^{1}	1×10^{5}
Sc-46	5×10^{-1}	5×10^{-1}	1×10^{1}	1×10^{6}
Sc-47	1×10^{1}	7×10^{-1}	1×10^{2}	1×10^{6}
Sc-48	3×10^{-1}	3×10^{-1}	1×10^{1}	1×10^{5}
Селен (34)				
Se-75	3×10^{0}	3×10^{0}	1×10^{2}	1×10^{6}
Se-79	4×10^{1}	2×10^{0}	1×10^{4}	1×10^{7}
Кремний (14)				
Si-31	6×10^{-1}	6×10^{-1}	1×10^{3}	1×10^{6}
Si-32	4×10^{1}	5×10^{-1}	1×10^{3}	1×10^{6}
Самарий (62)				
Sm-145	1×10^{1}	1×10^{1}	1×10^{2}	1×10^{7}
Sm-147	Не ограничено	Не ограничено	1×10^{1}	1×10^{4}
Sm-151	4×10^{1}	1×10^{1}	1×10^{4}	1×10^{8}
Sm-153	9×10^{0}	6×10^{-1}	1×10^{2}	1×10^{6}
Олово (50)				
Sn-113 (а)	4×10^{0}	2×10^{0}	1×10^{3}	1×10^{7}
Sn-117m	7×10^{0}	4×10^{-1}	1×10^{2}	1×10^{6}
Sn-119m	4×10^{1}	3×10^{1}	1×10^{3}	1×10^{7}
Sn-121m (а)	4×10^{1}	9×10^{-1}	1×10^{3}	1×10^{7}
Sn-123	8×10^{-1}	6×10^{-1}	1×10^{3}	1×10^{6}
Sn-125	4×10^{-1}	4×10^{-1}	1×10^{2}	1×10^{5}
Sn-126 (а)	6×10^{-1}	4×10^{-1}	1×10^{1}	1×10^{5}
Стронций (38)				
Sr-82 (а)	2×10^{-1}	2×10^{-1}	1×10^{1}	1×10^{5}
1	2	3	4	5
Sr-85	2×10^{0}	2×10^{0}	1×10^{2}	1×10^{6}
Sr-85m	5×10^{0}	5×10^{0}	1×10^{2}	1×10^{7}
Sr-87m	3×10^{0}	3×10^{0}	1×10^{2}	1×10^{6}
Sr-89	6×10^{-1}	6×10^{-1}	1×10^{3}	1×10^{6}
Sr-90 (а)	3×10^{-1}	3×10^{-1}	1×10^{2} (б)	1×10^{4} (б)
Sr-91 (а)	3×10^{-1}	3×10^{-1}	1×10^{1}	1×10^{5}
Sr-92 (а)	1×10^{0}	3×10^{-1}	1×10^{1}	1×10^{6}
Тритий (1)				

Радионуклид (атомный номер)	A_1, ТБк	A_2, ТБк	Удельная активность для материала, на который распространяется исключение, Бк/г	Предел активности груза, на который распространяется исключение, Бк
T(H-3)	4×10^{1}	4×10^{1}	1×10^{6}	1×10^{9}
Тантал (73)				
Ta-178 (долгоживущий)	1×10^{0}	8×10^{-1}	1×10^{1}	1×10^{6}
Ta-179	3×10^{1}	3×10^{1}	1×10^{3}	1×10^{7}
Ta-182	9×10^{-1}	5×10^{-1}	1×10^{1}	1×10^{4}
Тербий (65)				
Tb-157	4×10^{1}	4×10^{1}	1×10^{4}	1×10^{7}
Tb-158	1×10^{0}	1×10^{0}	1×10^{1}	1×10^{6}
Tb-160	1×10^{0}	6×10^{-1}	1×10^{1}	1×10^{6}
Технеций (43)				
Tc-95m (a)	2×10^{0}	2×10^{0}	1×10^{1}	1×10^{6}
Tc-96	4×10^{-1}	4×10^{-1}	1×10^{1}	1×10^{6}
Tc-96m (a)	4×10^{-1}	4×10^{-1}	1×10^{3}	1×10^{7}
Tc-97	Не ограничено	Не ограничено	1×10^{3}	1×10^{8}
Tc-97m	4×10^{1}	1×10^{0}	1×10^{3}	1×10^{7}
Tc-98	8×10^{-1}	7×10^{-1}	1×10^{1}	1×10^{6}
Tc-99	4×10^{1}	9×10^{-1}	1×10^{4}	1×10^{7}
Tc-99m	1×10^{1}	4×10^{0}	1×10^{2}	1×10^{7}
Теллур (52)				
Te-121	2×10^{0}	2×10^{0}	1×10^{1}	1×10^{6}
Te-121m	5×10^{0}	3×10^{0}	1×10^{2}	1×10^{6}
Te-123m	8×10^{0}	1×10^{0}	1×10^{2}	1×10^{7}
Te-125m	2×10^{1}	9×10^{-1}	1×10^{3}	1×10^{7}
Te-127	2×10^{1}	7×10^{-1}	1×10^{3}	1×10^{6}
Te-127m (a)	2×10^{1}	5×10^{-1}	1×10^{3}	1×10^{7}
Te-129	7×10^{-1}	6×10^{-1}	1×10^{2}	1×10^{6}
Te-129m (a)	8×10^{-1}	4×10^{-1}	1×10^{3}	1×10^{6}
Te-131m (a)	7×10^{-1}	5×10^{-1}	1×10^{1}	1×10^{6}
Te-132 (a)	5×10^{-1}	4×10^{-1}	1×10^{2}	1×10^{7}
Торий (90)				
Th-227	1×10^{1}	5×10^{-3}	1×10^{1}	1×10^{4}
Th-228 (a)	5×10^{-1}	1×10^{-3}	1×10^{0} (б)	1×10^{4} (б)
Th-229	5×10^{0}	5×10^{-4}	1×10^{0} (б)	1×10^{3} (б)
Th-230	1×10^{1}	1×10^{-3}	1×10^{0}	1×10^{4}
Th-231	4×10^{1}	2×10^{-2}	1×10^{3}	1×10^{7}
Th-232	Не ограничено	Не ограничено	1×10^{1}	1×10^{4}
Th-234 (a)	3×10^{-1}	3×10^{-1}	1×10^{3} (б)	1×10^{5} (б)
Th (природный)	Не ограничено	Не ограничено	1×10^{0} (б)	1×10^{3} (б)
Титан (22)				
Ti-44 (a)	5×10^{-1}	4×10^{-1}	1×10^{1}	1×10^{5}
Таллий (81)				
Tl-200	9×10^{-1}	9×10^{-1}	1×10^{1}	1×10^{6}
Tl-201	1×10^{1}	4×10^{0}	1×10^{2}	1×10^{6}
Tl-202	2×10^{0}	2×10^{0}	1×10^{2}	1×10^{6}
Tl-204	1×10^{1}	7×10^{-1}	1×10^{4}	1×10^{4}
Тулий (69)				
Tm-167	7×10^{0}	8×10^{-1}	1×10^{2}	1×10^{6}
Tm-170	3×10^{0}	6×10^{-1}	1×10^{3}	1×10^{6}
Tm-171	4×10^{1}	4×10^{1}	1×10^{4}	1×10^{8}
Уран (92)				
U-230 (быстрое легочное поглощение) (а), (г)	4×10^{1}	1×10^{-1}	1×10^{1} (б)	1×10^{5} (б)

Радионуклид (атомный номер)	A_1, ТБк	A_2, ТБк	Удельная активность для материала, на который распространяется исключение, Бк/г	Предел активности груза, на который распространяется исключение, Бк
U-230 (среднее легочное поглощение) (а), (д)	4×10^{1}	4×10^{-3}	1×10^{1}	1×10^{4}
U-230 (медленное легочное поглощение) (а), (е)	3×10^{1}	3×10^{-3}	1×10^{1}	1×10^{4}
U-232 (быстрое легочное поглощение) (г)	4×10^{1}	1×10^{-2}	1×10^{0} (б)	1×10^{3} (б)
U-232 (среднее легочное поглощение) (д)	4×10^{1}	7×10^{-3}	1×10^{1}	1×10^{4}
U-232 (медленное легочное поглощение) (е)	1×10^{1}	1×10^{-3}	1×10^{1}	1×10^{4}
U-233 (быстрое легочное поглощение) (г)	4×10^{1}	9×10^{-2}	1×10^{1}	1×10^{4}
U-233 (среднее легочное поглощение) (д)	4×10^{1}	2×10^{-2}	1×10^{2}	1×10^{5}
U-233 (медленное легочное поглощение) (е)	4×10^{1}	6×10^{-3}	1×10^{1}	1×10^{5}
U-234 (быстрое легочное поглощение) (г)	4×10^{1}	9×10^{-2}	1×10^{1}	1×10^{4}
U-234 (среднее легочное поглощение) (д)	4×10^{1}	2×10^{-2}	1×10^{2}	1×10^{5}
U-234 (медленное легочное поглощение) (е)	4×10^{1}	6×10^{-3}	1×10^{1}	1×10^{5}
U-235 (все типы легочного поглощения) (а), (г), (д), (е)	Не ограничено	Не ограничено	1×10^{1} (б)	1×10^{4} (б)
U-236 (быстрое легочное поглощение) (г)	Не ограничено	Не ограничено	1×10^{1}	1×10^{4}
U-236 (среднее легочное поглощение) (д)	4×10^{1}	2×10^{-2}	1×10^{2}	1×10^{5}
U-236 (медленное легочное поглощение) (е)	4×10^{1}	6×10^{-3}	1×10^{1}	1×10^{4}
U-238 (все типы легочного поглощения) (г),(д),(е)	Не ограничено	Не ограничено	1×10^{1} (б)	1×10^{4} (б)
U (природный)	Не ограничено	Не ограничено	1×10^{0} (б)	1×10^{3} (б)
U (обогащенный до 20% или менее) (ж)	Не ограничено	Не ограничено	1×10^{0}	1×10^{3}
U (обедненный)	Не ограничено	Не ограничено	1×10^{0}	1×10^{3}
Ванадий (23)				
V-48	4×10^{-1}	4×10^{-1}	1×10^{1}	1×10^{5}
V-49	4×10^{1}	4×10^{1}	1×10^{4}	1×10^{7}
Вольфрам (74)				
W-178 (а)	9×10^{0}	5×10^{0}	1×10^{1}	1×10^{6}
W-181	3×10^{1}	3×10^{1}	1×10^{3}	1×10^{7}
W-185	4×10^{1}	8×10^{-1}	1×10^{4}	1×10^{7}
W-187	2×10^{0}	6×10^{-1}	1×10^{2}	1×10^{6}
W-188 (а)	4×10^{-1}	3×10^{-1}	1×10^{2}	1×10^{5}
Ксенон (54)				
Xe-122 (а)	4×10^{-1}	4×10^{-1}	1×10^{2}	1×10^{9}
Xe-123	2×10^{0}	7×10^{-1}	1×10^{2}	1×10^{9}
Xe-127	4×10^{0}	2×10^{0}	1×10^{3}	1×10^{5}
Xe-131m	4×10^{1}	4×10^{1}	1×10^{4}	1×10^{4}
Xe-133	2×10^{1}	1×10^{1}	1×10^{3}	1×10^{4}
Xe-135	3×10^{0}	2×10^{0}	1×10^{3}	1×10^{10}
Иттрий (39)				
Y-87 (а)	1×10^{0}	1×10^{0}	1×10^{1}	1×10^{6}

Радионуклид (атомный номер)	A_1, ТБк	A_2, ТБк	Удельная активность для материала, на который распространяется исключение, Бк/г	Предел активности груза, на который распространяется исключение, Бк
Y-88	4×10^{-1}	4×10^{-1}	1×10^{1}	1×10^{6}
Y-90	3×10^{-1}	3×10^{-1}	1×10^{3}	1×10^{5}
Y-91	6×10^{-1}	6×10^{-1}	1×10^{3}	1×10^{6}
Y-91m	2×10^{0}	2×10^{0}	1×10^{2}	1×10^{6}
Y-92	2×10^{-1}	2×10^{-1}	1×10^{2}	1×10^{5}
Y-93	3×10^{-1}	3×10^{-1}	1×10^{2}	1×10^{5}
Иттербий (70)				
Yb-169	4×10^{0}	1×10^{0}	1×10^{2}	1×10^{7}
Yb-175	3×10^{1}	9×10^{-1}	1×10^{3}	1×10^{7}
Цинк (30)				
Zn-65	2×10^{0}	2×10^{0}	1×10^{1}	1×10^{6}
Zn-69	3×10^{0}	6×10^{-1}	1×10^{4}	1×10^{6}
Zn-69m (а)	3×10^{0}	6×10^{-1}	1×10^{2}	1×10^{6}
Цирконий (40)				
Zr-88	3×10^{0}	3×10^{0}	1×10^{2}	1×10^{6}
Zr-93	Не ограничено	Не ограничено	1×10^{3} (б)	1×10^{7} (б)
Zr-95 (а)	2×10^{0}	8×10^{-1}	1×10^{1}	1×10^{6}
Zr-97 (а)	4×10^{-1}	4×10^{-1}	1×10^{1} (б)	1×10^{5} (б)

а) Значения A_1 и/или A_2 данных материнских радионуклидов включают вклад от дочерних радионуклидов с периодом полураспада менее 10 суток в соответствии с нижеприведенным списком:

Mg-28	Al-28
Ar-42	K-42
Ca-47	Sc-47
Ti-44	Sc-44
Fe-52	Mn-52m
Fe-60	Co-60m
Zn-69m	Zn-69
Ge-68	Ga-68
Rb-83	Kr-83m
Sr-82	Rb-82
Sr-90	Y-90
Sr-91	Y-91m
Sr-92	Y-92
Y-87	Sr-87m
Zr-95	Nb-95m
Zr-97	Nb-97m, Nb-97
Mo-99	Tc-99m
Tc-95m	Tc-95
Tc-96m	Tc-96
Ru-103	Rh-103m
Ru-106	Rh-106

Pd-103	Rh-103m
Ag-108m	Ag-108
Ag-110m	Ag-110
Cd-115	In-115m
In-114m	In-114
Sn-113	In-113m
Sn-121m	Sn-121
Sn-126	Sb-126m
Te-118	Sb-118
Te-127m	Te-127
Te-129m	Te-129
Te-131m	Te-131
Te-132	I-132
I-135	Xe-135m
Xe-122	I-122
Cs-137	Ba-137m
Ba-131	Cs-131
Ba-140	La-140
Ce-144	Pr-144m, Pr-144
Pm-148m	Pm-148
Gd-146	Eu-146
Dy-166	Ho-166
Hf-172	Lu-172
W-178	Ta-178
W-188	Re-188
Re-189	Os-189m
Os-194	Ir-194
Ir-189	Os-189m
Pt-188	Ir-188
Hg-194	Au-194
Hg-195m	Hg-195
Pb-210	Bi-210
Pb-212	Bi-212, Tl-208, Po-212
Bi-210m	Tl-206
Bi-212	Tl-208, Po-212
At-211	Po-211
Rn-222	Po-218, Pb-214, At-218, Bi-214, Po-214
Ra-223	Rn-219, Po-215, Pb-211, Bi-211, Po-211, Tl-207
Ra-224	Rn-220, Po-216, Pb-212, Bi-212, Tl-208, Po-212
Ra-225	Ac-225, Fr-221, At-217, Bi-213, Tl-209, Po-213, Pb-209

Ra-226	Rn-222, Po-218, Pb-214, At-218, Bi-214, Po-214
Ra-228	Ac-228
Ac-225	Fr-221, At-217, Bi-213, Tl-209, Po-213, Pb-209
Ac-227	Fr-223
Th-228	Ra-224, Rn-220, Po-216, Pb-212, Bi-212, Tl-208, Po-212
Th-234	Pa-234m, Pa-234
Pa-230	Ac-226, Th-226, Fr-222, Ra-222, Rn-218, Po-214
U-230	Th-226, Ra-222, Rn-218, Po-214
U-235	Th-231
Pu-241	U-237
Pu-244	U-240, Np-240m
Am-242m	Am-242, Np-238
Am-243	Np-239
Cm-247	Pu-243
Bk-249	Am-245
Cf-253	Cm-249

б) Ниже перечислены материнские нуклиды и их дочерние продукты, включенные в вековое равновесие:

Sr-90	Y-90
Zr-93	Nb-93m
Zr-97	Nb-97
Ru-106	Rh-106
Ag-108m	Ag-108
Cs-137	Ba-137m
Ce-144	Pr-144
Ba-140	La-140
Bi-212	Tl-208 (0,36), Po-212 (0,64)
Pb-210	Bi-210, Po-210
Pb-212	Bi-212, Tl-208 (0,36), Po-212 (0,64)
Rn-222	Po-218, Pb-214, Bi-214, Po-214
Ra-223	Rn-219, Po-215, Pb-211, Bi-211, Tl-207
Ra-224	Rn-220, Po-216, Pb-212, Bi-212, Tl-208 (0,36), Po-212 (0,64)
Ra-226	Rn-222, Po-218, Pb-214, Bi-214, Po-214, Pb-210, Bi-210, Po-210
Ra-228	Ac-228
Th-228	Ra-224, Rn-220, Po-216, Pb-212, Bi-212, Tl-208 (0,36), Po-212 (0,64)
Th-229	Ra-225, Ac-225, Fr-221, At-217, Bi-213, Po-213, Pb-209
Th-прир.	Ra-228, Ac-228, Th-228, Ra-224, Rn-220, Po-216, Pb-212, Bi-212, Tl-208 (0,36), Po-212 (0,64)
Th-234	Pa-234m
U-230	Th-226, Ra-222, Rn-218, Po-214

U-232	Th-228, Ra-224, Rn-220, Po-216, Pb-212, Bi-212, Tl-208 (0,36), Po-212 (0,64)
U-235	Th-231
U-238	Th-234, Pa-234m
U-прир.	Th-234, Pa-234m, U-234, Th-230, Ra-226, Rn-222, Po-218, Pb- 214, Bi-214, Po-214, Pb-210, Bi-210, Po-210
Np-237	Pa-233
Am-242m	Am-242
Am-243	Np-239

в) Количество может быть определено путем измерения скорости распада или уровня излучения на заданном расстоянии от источника.

г) Указанные значения применяются только к соединениям урана, принимающим химическую форму UF_6, UO_2F_2 и $UO_2(NO_3)_2$ как в нормальных, так и в аварийных условиях перевозки.

д) Указанные значения применяются только к соединениям урана, принимающим химическую форму UO_3, UF_4, UCl_4, и к шестивалентным соединениям как в нормальных, так и в аварийных условиях перевозки.

е) Указанные значения применяются ко всем соединениям урана, кроме тех, которые указаны в подпунктах г) и д), выше.

ж) Указанные значения применяются только к необлученному урану.

2.2.7.2.2.2 В отношении отдельных радионуклидов, не перечисленных в таблице 2.2.7.2.2.1, определение основных значений, о которых говорится в п. 2.2.7.2.2.1, должно требовать многостороннего утверждения. Разрешается использовать значение A_2, рассчитанное при помощи коэффициента дозы для соответствующего типа легочной абсорбции согласно рекомендациям Международной комиссии по радиологической защите, при условии, что во внимание принимаются химические формы каждого радионуклида как при нормальных, так и при аварийных условиях перевозки. Без утверждения со стороны компетентного органа могут использоваться значения для радионуклидов, приведенные в таблице 2.2.7.2.2.2.

Таблица 2.2.7.2.2.2
Основные значения для неизвестных радионуклидов или смесей.

Радиоактивное содержимое	**A_1,**	**A_2,**	**Удельная активность для материала, на который распространяется исключение,**	**Предел активности для груза, на который распространяется исключение, Бк**
	(ТБк)	(ТБк)	(Бк/г)	(Бк/г)
Известно, что присутствуют бета- или гамма-излучающие нуклиды	0,1	0,02	1×10^1	1×10^4
Известно, что присутствуют альфа-излучающие нуклиды, но не эмиттеры нейтронов	0,2	9×10^{-5}	1×10^{-1}	1×10^3
Известно, что присутствуют нуклиды, излучающие нейтроны, или нет соответствующих данных	0,001	9×10^{-5}	1×10^{-1}	1×10^3

2.2.7.2.2.3 При расчете величин A_1 и A_2 для радионуклида, не указанного в таблице 2.2.7.2.2.1, одна цепочка радиоактивного распада, в которой радионуклиды присутствуют в естественных пропорциях и в которой отсутствует дочерний нуклид с периодом полураспада, превышающим либо 10 суток, либо период полураспада материнского нуклида, рассматривается как один радионуклид; принимаемая во внимание активность и применяемое значение A_1 или A_2 должны соответствовать активности и значению материнского нуклида данной цепочки. В случае цепочек радиоактивного распада, в которых какой-нибудь дочерний нуклид имеет период полураспада, превышающий 10 суток, или период полураспада материнского нуклида, материнский нуклид и такие дочерние нуклиды должны рассматриваться как смеси различных нуклидов.

2.2.7.2.2.4 В случае смесей радионуклидов основные значения, о которых говорится в п. 2.2.7.2.2.1, могут определяться следующим образом:

$$X_m = \frac{1}{\Sigma_i \frac{f_i}{X_i}},$$

Где

f(i) – доля активности или концентрация активности i-го радионуклида смеси;

X(i) – соответствующее значение A_1 или A_2 или, соответственно, удельная активность для материала, на который распространяется исключение, или предел активности для груза, на который распространяется изъятие, применительно к значению i-го радионуклида; и

Xm – производное значение A_1 или A_2 или удельная активность для материала, на который распространяется исключение, или предел активности для груза, на который распространяется исключение, применительно к смеси.

2.2.7.2.2.5 Когда каждый радионуклид известен, но не известны индивидуальные активности некоторых из них, эти радионуклиды можно объединять в группы, и в формулах, приведенных в п.п. 2.2.7.2.2.4 и 2.2.7.2.1.4.2, могут использоваться соответственно наименьшие значения для радионуклидов в каждой группе. Группы могут составляться на основе полной альфа-активности и полной бета/гамма-активности, если они известны, с использованием наименьших значений соответственно для альфа-излучателей или бета/гамма-излучателей.

2.2.7.2.2.6 В случае конкретных радионуклидов или смесей радионуклидов, по которым отсутствуют соответствующие данные, используются значения, приведенные в таблице 2.2.7.2.2.2.

2.2.7.2.3 ***Определение других характеристик материалов***

2.2.7.2.3.1 ***Материал с низкой удельной активностью НУА (LSA)***

2.2.7.2.3.1.1 (зарезервировано)

2.2.7.2.3.1.2 Материалы НУА (LSA) входят в одну из трех групп:

а) НУА-I (LSA-I)

1) урановые и ториевые руды и концентраты таких руд, а также другие руды, которые содержат радионуклиды природного происхождения и предназначаются для переработки с целью использования этих радионуклидов;

2) природный уран, обедненный уран, природный торий или их составы или смеси, если только они не облучены и находятся в твердом или жидком состоянии;

3) радиоактивные материалы, для которых величина A_2 не ограничивается, за исключением делящихся материалов по п. 2.2.7.2.3.5; или

4) другие радиоактивные материалы, в которых активность распределена по всему объему и установленная средняя удельная активность не превышает более чем в 30 раз значения удельной активности, указанные в п.п. 2.2.7.2.2.1–2.2.7.2.2.6, за исключением делящихся материалов по п. 2.2.7.2.3.5.

б) НУА-II (LSA-II)

1) вода с концентрацией трития до 0,8 ТБк/л; или

2) другие материалы, в которых активность распределена по всему объему, а установленная средняя удельная активность не превышает 10^{-4} A_2/г для твердых и газообразных веществ и 10^{-5} A_2/г для жидкостей.

в) НУА-III (LSA-III) – твердые материалы (например, связанные отходы, активированные вещества), исключая порошки, в которых:

1) радиоактивный материал распределен по всему объему твердого материала или группы твердых объектов либо в основном равномерно распределен в твердом сплошном связывающем материале (например, бетоне, битуме, керамике и т.д.);

2) радиоактивный материал является относительно нерастворимым или структурно содержится в относительно нерастворимой матрице, в силу чего даже при разрушении упаковочного комплекта утечка радиоактивного материала в расчете на упаковку в результате выщелачивания при нахождении в воде в течение семи суток не будет превышать 0,1 A_2; и

3)установленная средняя удельная активность твердого материала без учета любого защитного материала не превышает 2×10^{-3} A_2/г.

2.2.7.2.3.1.3 Материал НУА-III (LSA-III) должен быть твердым и обладать такими свойствами, чтобы при проведении указанных в п. 2.2.7.2.3.1.4 испытаний в отношении всего внутреннего содержимого упаковки активность воды не превышала 0,1 A_2.

2.2.7.2.3.1.4 Материал НУА-III (LSA-III) должен испытываться следующим образом:

Образец материала в твердом состоянии, представляющий полное содержимое упаковки, должен погружаться на 7 суток в воду при температуре внешней среды. Объем воды для испытаний должен быть достаточным для того, чтобы в конце 7-суточного испытания оставшийся свободный объем непоглощенной и непрореагировавшей воды составлял по меньшей мере 10% объема собственно испытываемого твердого образца. Начальное значение pH воды должно составлять 6–8, а максимальная проводимость – 1 мСм/м при 20°C. После погружения испытываемого образца на 7 суток измеряется полная активность свободного объема воды.

2.2.7.2.3.1.5 Подтверждение соответствия рабочих характеристик требованиям, изложенным в п. 2.2.7.2.3.1.4, должно осуществляться в соответствии с п.п. 6.4.12.1 и 6.4.12.2.

2.2.7.2.3.2 *Объект с поверхностным радиоактивным загрязнением ОПРЗ (SCO)*

ОПРЗ (SCO) относится к одной из двух групп:

а) ОПРЗ-I (SCO-I): твердый объект, на котором:

1) нефиксированное радиоактивное загрязнение на доступной поверхности, усредненное по площади 300 см^2 (или по всей поверхности, если ее площадь меньше 300 см^2), не превышает 4 Бк/см^2 для бета- и гамма-излучателей и альфа-излучателей низкой токсичности или 0,4 Бк/см^2 для всех других альфа-излучателей; и

2) фиксированное радиоактивное загрязнение на доступной поверхности, усредненное по площади 300 см^2 (или по всей поверхности, если ее площадь меньше 300 см^2), не превышает 4×10^4 Бк/см^2 для бета- и гамма-излучателей и для альфа-излучателей низкой токсичности или 4×10^3 Бк/см^2 для всех других альфа-излучателей; и

3) нефиксированное радиоактивное загрязнение плюс фиксированное радиоактивное загрязнение на недоступной поверхности, усредненное по площади 300 см^2 (или по всей поверхности, если ее площадь меньше 300 см^2), не превышает 4×10^4 Бк/см^2 для бета- и гамма-излучателей и для альфа-излучателей низкой токсичности или 4×10^3 Бк/см^2 для всех других альфа-излучателей.

б) ОПРЗ-II (SCO-II): твердый объект, на котором: фиксированное или нефиксированное радиоактивное загрязнение поверхности превышает соответствующие пределы, указанные для НУА-I (SCO-I) в подпункте а) выше, и на котором:

1) нефиксированное радиоактивное загрязнение на доступной поверхности, усредненное по площади 300 см^2 (или по всей поверхности, если ее площадь меньше 300 см^2), не превышает 400 Бк/см^2 для бета- и гамма-излучателей и альфа-излучателей низкой токсичности или 40 Бк/см^2 для всех других альфа излучателей; и

2) фиксированное радиоактивное загрязнение на доступной поверхности, усредненное по площади 300 см^2 (или по всей поверхности, если ее площадь меньше 300 см^2), не превышает 8×10^5 Бк/см^2 для бета- и гамма-излучателей и для альфа-излучателей низкой токсичности или 8×10^4 Бк/см^2 для всех других альфа-излучателей;

3) нефиксированное радиоактивное загрязнение плюс фиксированное радиоактивное загрязнение на недоступной поверхности, усредненное по площади 300 см^2 (или по всей поверхности, если ее площадь менее 300 см^2), не превышает 8×10^5 Бк/см^2 для бета- и гамма-излучателей и для альфа-излучателей низкой токсичности или 8×10^4 Бк/см^2 для всех других альфа-излучателей.

2.2.7.2.3.3 ***Радиоактивный материал особого вида***

2.2.7.2.3.3.1 Радиоактивный материал особого вида должен иметь как минимум один размер не менее 5 мм. Если составной частью радиоактивного материала особого вида является герметичная капсула, данная капсула должна быть изготовлена таким образом, чтобы ее можно было открыть только путем разрушения. Конструкция радиоактивного материала особого вида требует одностороннего утверждения.

2.2.7.2.3.3.2 Радиоактивный материал особого вида должен обладать такими свойствами или должен быть таким, чтобы при испытаниях, указанных в п.п. 2.2.7.2.3.3.4-2.2.7.2.3.3.8, были выполнены следующие требования:

а) он не должен ломаться или раздробляться при испытаниях на столкновение, удар и изгиб, указанных соответственно в п.п. 2.2.7.2.3.3.5 а), б), в), 2.2.7.2.3.3.6 а);

б) он не должен плавиться или рассеиваться при соответствующих тепловых испытаниях, указанных соответственно в п.п. 2.2.7.2.3.3.5 г) или 2.2.7.2.3.3.6 б); и

в) активность воды при испытаниях на выщелачивание согласно п.п. 2.2.7.2.3.3.7 и 2.2.7.2.3.3.8 не должна превышать 2 кБк; или же для закрытых источников степень утечки после соответствующих испытаний методом оценки объемной утечки, указанных в стандарте ISO 9978:1992 «Радиационная защита - Закрытые радиоактивные источники - Методы испытания на утечку», не должна превышать соответствующего допустимого порога, согласованного компетентным органом.

2.2.7.2.3.3.3 Подтверждение соответствия рабочих характеристик требованиям, изложенным в п. 2.2.7.2.3.3.2, должно осуществляться в соответствии с п.п. 6.4.12.1 и 6.4.12.2.

2.2.7.2.3.3.4 Образцы, представляющие собой или имитирующие радиоактивный материал особого вида, должны подвергаться испытанию на столкновение, испытанию на удар, испытанию на изгиб и тепловому испытанию, которое предусматривается в п. 2.2.7.2.3.3.5, или альтернативным испытаниям, предписанным в п. 2.2.7.2.3.3.6. Для каждого из этих испытаний может использоваться отдельный образец. После каждого испытания должна проводиться оценка

образца методом выщелачивания или определения объема утечки, который должен быть не менее чувствительным, чем методы, указанные в п. 2.2.7.2.3.3.7 для нерассеивающегося твердого материала или в п. 2.2.7.2.3.3.8 для материала в капсуле.

2.2.7.2.3.3.5 Соответствующие методы испытаний**:**

а) испытание на столкновение: образец сбрасывается на мишень с высоты 9 м. Мишень должна соответствовать предписаниям п. 6.4.14;

б) испытание на удар: образец помещается на свинцовую пластину, лежащую на гладкой твердой поверхности, и по нему производится удар плоской стороной болванки из мягкой стали с силой, равной удару груза массой 1,4 кг при свободном падении с высоты 1 м. Нижняя часть болванки должна иметь диаметр 25 мм с краями, имеющими радиус закругления (3,0 ± 0,3) мм. Пластина из свинца твердостью 3,5–4,5 по шкале Виккерса и толщиной не более 25 мм должна иметь несколько большую поверхность, чем площадь опоры образца. Для каждого испытания на удар должна использоваться новая поверхность свинца. Удар болванкой по образцу должен производиться таким образом, чтобы нанести максимальное повреждение;

в) испытание на изгиб: это испытание должно применяться только к удлиненным и тонким источникам, имеющим длину не менее 10 см и отношение длины к минимальной ширине не менее 10. Образец должен жестко закрепляться в горизонтальном положении, так чтобы половина его длины выступала за пределы места зажима. Положение образца должно быть таким, чтобы он получил максимальное повреждение при ударе плоской поверхностью стальной болванки по свободному концу образца. Сила удара болванки по образцу должна равняться силе удара груза массой 1,4 кг, свободно падающего с высоты 1 м. Плоская поверхность болванки должна иметь диаметр 25 мм с краями, имеющими радиус закругления (3,0 ± 0,3) м;

г) тепловое испытание: образец должен нагреваться на воздухе до температуры 800°C, выдерживаться при этой температуре в течение 10 минут, а затем естественно охлаждаться.

2.2.7.2.3.3.6 Образцы, представляющие собой или имитирующие радиоактивный материал, заключенный в герметичную капсулу, могут освобождаться от испытаний:

а) предписываемых в п.п. 2.2.7.2.3.3.5 а) и б), при условии, что масса радиоактивного материала особого вида:

1) менее 200 г и что вместо этого подвергаются испытанию на столкновение 4-го класса, предписываемому в стандарте ISO 2919:1999 «Радиационная защита – Закрытые радиоактивные источники – Общие требования и классификация»; или

2) менее 500 г и что вместо этого подвергаются испытанию на столкновение 5-го класса, предписываемому в стандарте ISO 2919:1999 «Радиационная защита – Закрытые радиоактивные источники – Общие требования и классификация»; и

б) предписываемых в п. 2.2.7.4.5 г), при условии, что они вместо этого подвергаются тепловому испытанию 6-го класса, которое предусмотрено в стандарте ISO 2919:1999 «Радиационная защита – Закрытые радиоактивные источники – Общие требования и классификация».

2.2.7.2.3.3.7 Для образцов, представляющих собой или имитирующих нерассеивающийся твердый материал, оценка методом выщелачивания должна проводиться в следующем порядке:

а) образец погружается на 7 суток в воду при температуре внешней среды. Объем используемой при испытании воды должен быть достаточным для того, чтобы в конце 7-суточного испытания оставшийся свободный объем непоглощенной и непрореагировавшей воды составлял по меньшей мере 10% от объема собственно твердого испытываемого образца. Начальное значение pH воды должно быть 6-8, а максимальная проводимость – 1 мСм/м при 20°C;

б) вода с образцом нагревается до температуры (50 ± 5)°C, а образец – выдерживается при этой температуре в течение 4 часов;

в) затем должна замеряться активность воды;

г) образец далее выдерживается не менее 7 суток без обдува на воздухе при температуре не менее 30°C с относительной влажностью не менее 90%;

д) образец затем погружается в воду с параметрами, указанными в подпункте а) выше; вода с образцом нагревается до температуры (50 ± 5)°C, и образец выдерживается при этой температуре в течение 4 часов;

е) после этого должна измеряться активность воды.

2.2.7.2.3.3.8 Для образцов, представляющих собой или имитирующих радиоактивный материал, заключенный в герметичную капсулу, проводится либо оценка методом выщелачивания, либо оценка объемной утечки в следующем порядке:

а) Оценка методом выщелачивания должна предусматривать следующие этапы:

1) образец погружается в воду при температуре внешней среды. Начальное значение pH воды должно быть 6–8, а максимальная проводимость – 1 мСм/м при температуре 20°C;

2) вода и образец нагреваются до температуры (50 ± 5)°C, и образец выдерживается при этой температуре в течение 4 часов;

3) затем должна измеряться активность воды;

4) образец далее выдерживается в течение не менее 7 суток без обдува на воздухе при температуре не менее 30°C с относительной влажностью не менее 90%;

5) после этого процесс, указанный в подпунктах 1), 2) и 3), повторяется.

б) Проводимая вместо этого оценка объемной утечки должна включать любое приемлемое для компетентного органа испытание из числа предписанных в стандарте ISO 9978:1992 «Радиационная защита – Закрытые радиоактивные источники – Методы испытания на утечку».

2.2.7.2.3.4 *Материал с низкой способностью к рассеянию*

2.2.7.2.3.4.1 Конструкция радиоактивного материала с низкой способностью к рассеянию требует многостороннего утверждения. Радиоактивный материал с низкой

способностью к рассеянию должен представлять собой такой радиоактивный материал, общее количество которого в упаковке удовлетворяет следующим требованиям:

а) уровень излучения на удалении 3 м от незащищенного радиоактивного материала не превышает 10 мЗв/ч;

б) при проведении испытаний, указанных в п.п. 6.4.20.3 и 6.4.20.4, выброс в атмосферу в газообразной и аэрозольной формах частиц с аэродинамическим эквивалентным диаметром до 100 мкм не превышает 100 A_2. Для каждого испытания может использоваться отдельный образец; и

в) при испытании, указанном в п. 2.2.7.2.3.1.4, активность воды не превышает 100 A_2. При проведении этого испытания должно приниматься во внимание разрушающее воздействие испытаний, указанных в подпункте б), выше.

2.2.7.2.3.4.2 Материал с низкой способностью к рассеянию подвергается следующим испытаниям:

Образцы, представляющие собой или имитирующие радиоактивный материал с низкой способностью к рассеянию, подвергаются усиленному тепловому испытанию, указанному в п. 6.4.20.3, и испытанию на столкновение, указанному в п. 6.4.20.4. Для каждого из этих испытаний может использоваться отдельный образец. После каждого испытания образец должен подвергаться испытанию на выщелачивание, указанному в п. 2.2.7.2.3.1.4. После каждого испытания необходимо установить, были ли выполнены соответствующие требования, изложенные в п. 2.2.7.2.3.4.1.

2.2.7.2.3.4.3 Подтверждение соответствия рабочих характеристик требованиям, изложенным в пунктах 2.2.7.2.3.4.1 и 2.2.7.2.3.4.2, осуществляется в соответствии с положениями пунктов 6.4.12.1 и 6.4.12.2.

2.2.7.2.3.5 Делящийся материал

Упаковки, содержащие делящиеся радионуклиды, должны быть отнесены к соответствующей позиции в таблице 2.2.7.2.1.1 для делящегося материала, кроме случаев, когда соблюдено одно из условий а)-г) настоящего пункта. Для каждого груза допускается только один вид освобождения.

а) Предел массы для груза, определяемый по формуле:

$$\frac{\text{масса урана-235(г)}}{X} + \frac{\text{масса другого делящегося вещества (г)}}{Y} < 1,$$

где X и Y – пределы массы, определенные в таблице 2.2.7.2.3.5, при условии, что наименьший внешний размер каждой упаковки составляет не менее 10 см и:

1) каждая отдельная упаковка содержит не более 15 г делящегося материала; в случае неупакованного материала это количественное

ограничение должно применяться к грузу, перевозимому внутри вагона или на нем; либо

2) делящийся материал представляет собой гомогенный водородосодержащий раствор или смесь, где отношение делящихся нуклидов к водороду составляет менее 5% по массе; либо

3) в любом 10-литровом объеме вещества содержится не более 5 г делящегося материала.

Бериллий и дейтерий не должны присутствовать в количествах, превышающих 1% от применимых предельных значений массы груза, которые указаны в таблице 2.2.7.2.3.5, за исключением естественной концентрации дейтерия в водороде.

б) Уран, обогащенный по урану-235 максимально до 1% массы, с общим содержанием плутония и урана-233, не превышающим 1% от массы урана-235, при условии, что делящийся материал распределен практически равномерно по всему материалу. Кроме того, если уран-235 присутствует в виде металла, окиси или карбида, он не должен иметь упорядоченную кристаллическую решетку.

в) Жидкие растворы уранилнитрата, обогащенного по урану-235 максимально до 2% массы, с общим содержанием плутония и урана-233 в количестве, не превышающем 0,002% от массы урана, и с минимальным атомным отношением азота к урану (N/U), равным 2.

г)Упаковки, содержащие каждая в отдельности общую массу плутония не более 1 кг, в которой не более 20% массы, могут состоять из плутония-239, плутония-241 или любого сочетания этих радионуклидов.

Таблица 2.2.7.2.3.5: Пределы массы груза для освобождения от требований, предъявляемых к упаковкам, содержащим делящийся материал

Делящийся материал	**Масса (г) делящегося материала, смешанного с веществами, у которых средняя плотность водорода ниже или равна плотности воды**	**Масса (г) делящегося материала, смешанного с веществами, у которых средняя плотность водорода выше плотности воды**
Уран-235 (X)	400	290
Другой делящийся материал (Y)	250	180

2.2.7.2.4 Классификация упаковок или неупакованных материалов

Количество радиоактивного материала в упаковке не должно превышать соответствующих пределов для упаковки конкретных типов, как указывается ниже.

2.2.7.2.4.1 Классификация в качестве освобожденной упаковки

2.2.7.2.4.1.1 Упаковки могут классифицироваться в качестве освобожденных упаковок, если они:

а) являются порожними упаковочными комплектами, содержавшими радиоактивный материал;

б) содержат приборы или изделия в ограниченных количествах;

в) содержат изделия, изготовленные из природного урана, обедненного урана или природного тория; или

г) содержат радиоактивный материал в ограниченных количествах.

2.2.7.2.4.1.2 Упаковка, содержащая радиоактивный материал, может быть классифицирована в качестве освобожденной упаковки, при условии что уровень излучения в любой точке ее внешней поверхности не превышает 5 мкЗв/ч.

Таблица 2.2.7.2.4.1.2:
Пределы активности для освобожденных упаковок

Физическое состояние содержимого	Прибор или изделие		Материалы
	Пределы для предметов[a]	Пределы для упаковок[a]	Пределы для упаковок[a]
(1)	(2)	(3)	(4)
Твердые материалы			
особого вида	10^{-2} A_1	A_1	10^{-3} A_1
других видов	10^{-2} A_2	A_2	10^{-3} A_2
Жидкости	10^{-3} A_2	10^{-1} A_2	10^{-4} A_2
Газы			
тритий	2×10^{-2} A_2	2×10^{-1} A_2	2×10^{-2} A_2
особого вида	10^{-3} A_1	10^{-2} A_1	10^{-3} A_1
других видов	10^{-3} A_2	10^{-2} A_2	10^{-3} A_2

[a] *В отношении смесей радионуклидов см. п.п. 2.2.7.2.2.4 - 2.2.7.2.2.6.*

2.2.7.2.4.1.3 Радиоактивный материал, содержащийся в приборе или другом промышленном изделии или являющийся их частью, может быть отнесен к № ООН 2911 МАТЕРИАЛ РАДИОАКТИВНЫЙ, ОСВОБОЖДЕННАЯ УПАКОВКА - ПРИБОРЫ или ИЗДЕЛИЯ, при условии что:

а) уровень излучения на расстоянии 10 см от любой точки внешней поверхности любого неупакованного прибора или изделия не превышает 0,1 мЗв/ч; и

б) каждый прибор или каждое промышленное изделие имеет маркировку «RADIOACTIVE», за исключением:

1) часов или устройств с радиоактивно люминесцентным покрытием;
2) потребительских товаров, которые были утверждены компетентным органов в соответствии с п. 1.7.1.4 г) или каждый из которых не превышает указанного в таблице 2.2.7.2.2.1 (колонка 5) предела активности для груза, на который распространяется исключение, при условии, что такие товары перевозятся в упаковке, на внутренней поверхности которой проставлена маркировка «RADIOACTIVE» таким образом, чтобы при вскрытии упаковки было видно предупреждение о присутствии в ней радиоактивного материала; и

в) активный материал полностью закрыт неактивными элементами (устройство, единственной функцией которого является размещение внутри

него радиоактивного материала, не должно рассматриваться в качестве прибора или промышленного изделия); и

г) пределы, указанные в колонках 2 и 3 таблицы 2.2.7.2.4.1.2, не превышаются для каждого отдельного предмета и каждой упаковки, соответственно.

2.2.7.2.4.1.4 Радиоактивный материал с активностью, не превышающей предела, указанного в колонке 4 таблицы 2.2.7.2.4.1.2, может быть отнесен к № ООН 2910 МАТЕРИАЛ РАДИОАКТИВНЫЙ, ОСВОБОЖДЕННАЯ УПАКОВКА - ОГРАНИЧЕННОЕ КОЛИЧЕСТВО МАТЕРИАЛА, при условии что:

а) упаковка сохраняет радиоактивное содержимое в обычных условиях перевозки; и

б) упаковка имеет маркировку «RADIOACTIVE», нанесенную на внутренней поверхности таким образом, чтобы при вскрытии упаковки было видно предупреждение о присутствии в ней радиоактивного материала.

2.2.7.2.4.1.5 Порожний упаковочный комплект, ранее содержавший радиоактивный материал с активностью, не превышающей предела, указанного в колонке 4 таблицы 2.2.7.2.4.1.2, может быть отнесен к № ООН 2908 МАТЕРИАЛ РАДИОАКТИВНЫЙ, ОСВОБОЖДЕННАЯ УПАКОВКА - ПОРОЖНИЙ УПАКОВОЧНЫЙ КОМПЛЕКТ, при условии что:

а) он в хорошем состоянии и надежно закрыт;

б) внешняя поверхность любой детали с ураном или торием в его конструкции закрыта неактивной оболочкой, изготовленной из металла или какого-либо другого прочного материала;

в) уровень нефиксированного радиоактивного загрязнения внутренних поверхностей при усреднении по любому участку в 300 см^2 не превышает:

1) 400 Бк/см^2 для бета- и гамма-излучателей и для альфа-излучателей низкой токсичности; и

2) 40 Бк/см^2 для всех других альфа-излучателей; и

г) знаки опасности, которые могли быть нанесены на него в соответствии с п. 5.2.2.1.11.1, больше не будут видны.

2.2.7.2.4.1.6 Изделия, изготовленные из природного урана, обедненного урана или природного тория, и изделия, в которых единственным радиоактивным материалом является необлученный природный уран, необлученный обедненный уран или необлученный природный торий, могут быть отнесены к № ООН 2909 МАТЕРИАЛ РАДИОАКТИВНЫЙ, ОСВОБОЖДЕННАЯ УПАКОВКА - ИЗДЕЛИЯ, ИЗГОТОВЛЕННЫЕ ИЗ ПРИРОДНОГО УРАНА или ОБЕДНЕННОГО УРАНА или ПРИРОДНОГО ТОРИЯ, при условии, что внешняя поверхность урана или тория закрыта неактивной оболочкой, изготовленной из металла или какого-либо другого прочного материала.

2.2.7.2.4.2 ***Классификация в качестве материала с низкой удельной активностью НУА (LSA)***

Радиоактивный материал может быть классифицирован в качестве материала НУА (LSA) только в том случае, если выполнены условия п.п. 2.2.7.2.3.1 и 4.1.9.2.

2.2.7.2.4.3 ***Классификация в качестве объекта с поверхностным радиоактивным загрязнением ОПРЗ (SCO)***

Радиоактивный материал может быть классифицирован в качестве ОПРЗ (SCO) только в том случае, если выполнены условия п.п. 2.2.7.2.3.2.1 и 4.1.9.2.

2.2.7.2.4.4 ***Классификация в качестве упаковки типа А***

Упаковки, содержащие радиоактивный материал могут быть классифицированы как упаковки типа А при соблюдении следующих условий:

Упаковки типа А не должны содержать активность, превышающую следующие значения:

а) для радиоактивного материала особого вида – A_1; или

б) для всех других радиоактивных материалов – A_2.

В отношении смесей радионуклидов, состав и соответствующая активность которых известны, к радиоактивному содержимому упаковки типа А применяется следующее условие:

$$\sum_i \frac{B(i)}{A_1(i)} + \sum_j \frac{C(j)}{A_2(j)} \leq 1,$$

где: B(i) активность i-го радионуклида в качестве радиоактивного материала особого вида;

$A_1(i)$ значение A_1 для i-го радионуклида;

C(j) активность j-го радионуклида в качестве материала, иного, чем радиоактивный материал особого вида;

$A_2(j)$ значение A_2 для j-го радионуклида.

2.2.7.2.4.5 ***Классификация гексафторида урана***

Гексафторид урана должен относиться только к № ООН 2977 МАТЕРИАЛ РАДИОАКТИВНЫЙ, УРАНА ГЕКСАФТОРИД, ДЕЛЯЩИЙСЯ или № ООН 2978 МАТЕРИАЛ РАДИОАКТИВНЫЙ, УРАНА ГЕКСАФТОРИД, неделящийся или делящийся-освобожденный.

2.2.7.2.4.5.1 Упаковки с гексафторидом урана не должны содержать:

а) массы гексафторида урана, отличающейся от массы, разрешенной для данной конструкции упаковки;

б) массы гексафторида урана, превышающей значение, которое привело бы к образованию незаполненного объема менее 5% при максимальной температуре упаковки, которая указывается для производственных систем, где будет использоваться данная упаковка; или

в) гексафторида урана в нетвердом состоянии или при внутреннем давлении в упаковке выше атмосферного во время ее предъявления к перевозке.

2.2.7.2.4.6 ***Классификация в качестве упаковки типа B(U), типа B(M) или типа C***

2.2.7.2.4.6.1 Упаковки, не классифицированные иным образом в п. 2.2.7.2.4 (2.2.7.2.4.1-2.2.7.2.4.5), должны классифицироваться в соответствии с сертификатом об утверждении упаковки, выданным компетентным органом страны происхождения конструкции.

2.2.7.2.4.6.2 Упаковка может быть классифицирована в качестве упаковки типа B(U) только в том случае, если она не содержит:

а) активности, превышающей значения, разрешенные для данной конструкции упаковки;

б) радионуклидов, отличающихся от тех, которые разрешены для данной конструкции упаковки; или

в) содержимого, форма либо физическое или химическое состояние которого отличается от тех, которые разрешены для данной конструкции упаковки.

Данные сведения указываются в сертификате об утверждении упаковки.

2.2.7.2.4.6.3 Упаковка может быть классифицирована в качестве упаковки типа B(M) только в том случае, если она не содержит:

а) активности, превышающей значения, разрешенные для данной конструкции упаковки;

б) радионуклидов, отличающихся от тех, которые разрешены для данной конструкции упаковки; или

в) содержимого, форма либо физическое или химическое состояние которого отличается от тех, которые разрешены для данной конструкции упаковки,

Данные сведения указываются в сертификате об утверждении упаковки.

2.2.7.2.4.6.4 Упаковка может быть классифицирована в качестве упаковки типа C только в том случае, если она не содержит:

а) активности, превышающей значения, разрешенные для данной конструкции упаковки;

б) радионуклидов, отличающихся от тех, которые разрешены для данной конструкции упаковки; или

в) содержимого, форма либо физическое или химическое состояние которого отличается от тех, которые разрешены для данной конструкции упаковки,

Данные сведения указываются в сертификате об утверждении упаковки.

2.2.7.2.5 ***Особые условия***

Радиоактивный материал должен классифицироваться как транспортируемый в особых условиях, когда он предназначен для перевозки в соответствии с разделом 1.7.4

2.2.8 КЛАСС 8 ЕДКИЕ (КОРРОЗИОННЫЕ) ВЕЩЕСТВА

2.2.8.1 Критерии

2.2.8.1.1 К классу 8 относятся вещества и изделия, которые в силу своих химических свойств воздействуют на эпителиальную ткань кожи или слизистой оболочки, или которые могут в случае утечки или просыпания вызвать повреждение или разрушение других грузов или транспортных средств, а также могут создать другие виды опасности. Наименование этого класса охватывает также вещества, которые образуют коррозионную жидкость только в присутствии воды или которые при наличии естественной влажности воздуха образуют коррозионные пары или взвеси.

2.2.8.1.2 Вещества и изделия класса 8 подразделяются на:

C1–C10 Коррозионные вещества без дополнительной опасности
- **C1–C4** Вещества, обладающие свойствами кислот
  - **C1** Неорганические, жидкие
  - **C2** Неорганические, твердые
  - **C3** Органические, жидкие
  - **C4** Органические, твердые
- **C5–C8** Вещества, обладающие свойствами оснований
  - **C5** Неорганические, жидкие
  - **C6** Неорганические, твердые
  - **C7** Органические, жидкие
  - **C8** Органические, твердые
- **C9–C10** Прочие коррозионные вещества
  - **C9** Жидкие
  - **C10** Твердые

C11 Изделия

CF Коррозионные вещества, легковоспламеняющиеся
- **CF1** Жидкие
- **CF2** Твердые

CS Коррозионные вещества, самонагревающиеся
- **CS1** Жидкие
- **CS2** Твердые

CW Коррозионные вещества, выделяющие воспламеняющиеся газы при взаимодействии с водой
- **CW1** Жидкие
- **CW2** Твердые

CO Коррозионные вещества, окисляющие
- **CO1** Жидкие
- **CO2** Твердые

CT Коррозионные вещества, ядовитые
- **CT1** Жидкие
- **CT2** Твердые

CFT Коррозионные вещества, легковоспламеняющиеся, жидкие, ядовитые

COT Коррозионные вещества, окисляющие, ядовитые

Классификация и назначение групп упаковки

2.2.8.1.3 Вещества класса 8 относятся к группам упаковки в зависимости от степени опасности, которую они представляют при перевозке:
– группа упаковки I: сильнокоррозионные вещества,
– группа упаковки II: коррозионные вещества,
– группа упаковки III: слабокоррозионные вещества.

2.2.8.1.4 Вещества и изделия, включенные в класс 8, поименованы в таблице A главы 3.2. Распределение веществ по группам упаковки I, II и III осуществляется на основе имеющегося опыта с учетом таких дополнительных факторов, как опасность при

вдыхании (см. п. 2.2.8.1.5) и способность вступать в реакцию с водой (включая образование опасных продуктов разложения).

2.2.8.1.5 Вещество или препарат, которые удовлетворяют критериям класса 8 и степень токсичности которых при вдыхании пыли и взвесей ($ЛК_{50}$) находится в пределах, установленных для группы упаковки I, а при проглатывании или воздействии через кожу – только в пределах, установленных для группы упаковки III, или ниже, относятся к классу 8.

2.2.8.1.6 Вещества, включая смеси, не указанные по наименованию в таблице А главы 3.2 А, могут быть отнесены к соответствующей позиции п. 2.2.8.3 и к соответствующей группе упаковки на основе длительности воздействия, приводящего к разрушению кожи человека на всю ее толщину, в соответствии с критериями, изложенными в подпунктах а) – в) ниже.

Жидкости, а также твердые вещества, которые могут стать жидкими во время перевозки, и которые не считаются способными вызывать разрушение кожи человека на всю толщину ее слоя, должны рассматриваться на предмет их способности вызывать коррозию на поверхности определенных металлов. При назначении группы упаковки следует учитывать опыт воздействия рассматриваемых веществ на человека в результате несчастных случаев. Если такие сведения отсутствуют, распределение по группам должно осуществляться на основе данных, полученных в ходе опытов, проведенных в соответствии с инструкцией ОЭСР 404*.

а) Группа упаковки I назначается веществам, которые вызывают разрушение неповрежденной кожной ткани на всю ее толщину в течение периода наблюдения до 60 мин, отсчитываемого после трехминутного или менее длительного воздействия;

б) Группа упаковки II назначается веществам, которые вызывают разрушение неповрежденной кожи на всю ее толщину в течение периода наблюдения до 14 суток, отсчитываемого после воздействия, длившегося более 3 минут, но не более 60 мин;

в) Группа упаковки III назначается веществам, которые:

– вызывают разрушение неповрежденной кожи на всю ее толщину в течение периода наблюдения до 14 суток, отсчитываемого после воздействия, длившегося более 60 мин, но не более 4 час;
– не считаются способными вызывать разрушение неповрежденной кожи на всю ее толщину, но которые подвергают коррозии стальные или алюминиевые поверхности со скоростью, превышающей 6,25 мм в год при температуре испытаний 55°C испытания должны проводиться на обоих материалах. Для испытаний стали используется сталь типа S235JR+CR (1.0037, соответственно St 37-2), S275J2G3+CR (1.0144, соответственно St 44-3), ISO 3574, Unified Numbering System (UNS) G10200 или SAE 1020, а для испытаний алюминия - неплакированный алюминий типа 7075-T6 или AZ5GU-T6. Приемлемое испытание предписано в Руководстве по испытаниям и критериям, часть III, раздел 37.

Примечание: *Если результаты первоначального испытания стали или алюминия указывают на то, что испытуемое вещество является коррозионным, то проведения дополнительного испытания на другом металле не требуется.*

2.2.8.1.7 Если в результате внесения добавок вещества класса 8 попадают в категории опасности, отличные от категорий опасности, к которым относятся вещества, указанные по наименованию в таблице А главы 3.2, то эти смеси или растворы должны быть отнесены к тем позициям, к которым они относятся согласно их фактической степени опасности.

Примечание: *В отношении классификации растворов и смесей (таких, как препараты и отходы) см. также раздел 2.1.3.*

---

* Организация экономического сотрудничества и развития – Руководящие принципы испытаний химических веществ, № 404 ”Острое раздражение кожи/Коррозионность” (OECD Guidelines for Testing of Chemicals, No. 404 „Acute Dermal Irritation/Corrosion”), 1992.

2.2.8.1.8 На основе критериев, приведенных в п.2.2.8.1.6, можно также определить, являются ли свойства какого-либо раствора или какой-либо смеси, указанных по наименованию, или содержащих поименно указанное вещество, такими, что на этот раствор или эту смесь не распространяются требования, установленные для класса 8.

2.2.8.1.9 Вещества, растворы и смеси могут рассматриваться как вещества, не принадлежащие к классу 8, если они

– не соответствуют критериям директив 67/548/EEC** или 1999/45/EC*** (с внесенными изменениями) и поэтому не классифицированы как коррозионныев соответствии с этими директивами (с внесенными в них изменениями);
– не оказывают коррозионного воздействия на сталь или алюминий.

Примечание: *№ ООН 1910 Кальция оксид и № ООН 2812 Натрия алюминат, указанные в Типовых правилах ООН, не подпадают под действие положений Прил. 2 к СМГС*.

2.2.8.2 Вещества, не допускаемые к перевозке

2.2.8.2.1 Химические нестабильные вещества класса 8 допускаются к перевозке в том случае, если приняты необходимые меры для предотвращения их опасного разложения или полимеризации во время перевозки. Для этого следуетобеспечить, чтобы в сосудах и цистернах не содержалось веществ, способных активировать эти реакции.

2.2.8.2.2 К перевозке не допускаются следующие вещества:

– № ООН 1798 КИСЛОТЫ АЗОТНОЙ И КИСЛОТЫ ХЛОРИСТОВОДОРОДНОЙ СМЕСЬ;
– химически нестабильные смеси кислоты серной отработанной;
– химически нестабильные смеси кислотные нитрующие или смеси неденитрированные остаточных серной и азотной кислот;
- кислоты хлорной водный раствор, содержащий более 72% чистой кислоты по массе, или смеси кислоты хлорной с любой другой жидкостью, кроме воды.

Следующее вещество к перевозке железнодорожным транспортом не допускается:

- серы триоксид с чистотой не менее 99,5%, нестабилизированный (без ингибитора).

** Директива Европейского экономического Совета № 67/548/EEC от 27.06.1967 о сближении законов, правил и административных положений касающихся классификации, упаковки и маркировки опасных веществ (Official Journal of the European Communities No. L 196 of 16.08.1967, page 1).

*** Директива 1999/45/EC Европейского Парламента и Совета от 31 мая 1999 года о сближении законов, правил и административных положений, касающихся классификации, упаковки и маркирования опасных препаратов *(Official Journal of the European Communities No. L 200 от 30.07.1999, стр. 1-68)*.

2.2.8.3 Перечень сводных позиций

Дополнительная опасность			Классификационный код	Номер ООН	Наименование вещества или изделия
коррозионные вещества без дополнительной опасности					
обладающие свойствами кислот	Неорганические	жидкие	C1	2584	АЛКИЛСУЛЬФОКИСЛОТЫ ЖИДКИЕ, содержащие более 5% свободной серной кислоты,
				2584	АРИЛСУЛЬФОКИСЛОТЫ ЖИДКИЕ, содержащие более 5% свободной серной кислоты
				2693	БИСУЛЬФИТОВ ВОДНЫЙ РАСТВОР, Н.У.К.
				2837	БИСУЛЬФАТОВ ВОДНЫЙ РАСТВОР
				3264	ЖИДКОСТЬ КОРРОЗИОННАЯ КИСЛАЯ НЕОРГАНИЧЕСКАЯ, Н.У.К.
		твердые	C2	1740	ГИДРОДИФТОРИДЫ, ТВЕРДЫЕ, Н.У.К.
				2583	АЛКИЛСУЛЬФОКИСЛОТЫ ТВЕРДЫЕ содержащие более 5% свободной серной кислоты, или
				2583	АРИЛСУЛЬФОКИСЛОТЫ ТВЕРДЫЕ, содержащие более 5% свободной серной кислот
				3260	ВЕЩЕСТВО ТВЕРДОЕ КОРРОЗИОННОЕ КИСЛОЕ НЕОРГАНИЧЕСКОЕ, Н.У.К.
	Органические	жидкие	C3	2586	АЛКИЛСУЛЬФОКИСЛОТЫ ЖИДКИЕ, содержащие не более 5% свободной серной кислоты, или
				2586	АРИЛСУЛЬФОКИСЛОТЫ ЖИДКИЕ, содержащие не более 5% свободной серной кислоты
				2987	ХЛОРСИЛАНЫ КОРРОЗИОННЫЕ, Н.У.К.
				3145	АЛКИЛФЕНОЛЫ ЖИДКИЕ, Н.У.К. (включая гомологи C_2-C_{12})
				3265	ЖИДКОСТЬ КОРРОЗИОННАЯ КИСЛАЯ ОРГАНИЧЕСКАЯ, Н.У.К.
		твердые	C4	2430	АЛКИЛФЕНОЛЫ ТВЕРДЫЕ, Н.У.К. (включая гомологи C2-C12)
				2585	АЛКИЛСУЛЬФОКИСЛОТЫ ТВЕРДЫЕ, содержащие не более 5% свободной серной кислоты, или
				2585	АРИЛСУЛЬФОКИСЛОТЫ ТВЕРДЫЕ, содержащие не более 5% свободной серной кислоты
				3261	ВЕЩЕСТВО ТВЕРДОЕ КОРРОЗИОННОЕ КИСЛОЕ ОРГАНИЧЕСКОЕ, Н.У.К.
обладающие свойствами оснований	Неорганические	жидкие	C5	1719	ЖИДКОСТЬ ЩЕЛОЧНАЯ ЕДКАЯ, Н.У.К.
				2797	ЖИДКОСТЬ АККУМУЛЯТОРНАЯ ЩЕЛОЧНАЯ
				3266	ЖИДКОСТЬ КОРРОЗИОННАЯ ЩЕЛОЧНАЯ НЕОРГАНИЧЕСКАЯ, Н.У.К.
		твердые	C6	3262	ВЕЩЕСТВО ТВЕРДОЕ КОРРОЗИОННОЕ ЩЕЛОЧНОЕ НЕОРГАНИЧЕСКОЕ, Н.У.К.
	Органические	жидкие	C7	2735	АМИНЫ ЖИДКИЕ КОРРОЗИОННЫЕ Н.У.К., или
				2735	ПОЛИАМИНЫ ЖИДКИЕ КОРРОЗИОННЫЕ, Н.У.К.
				3267	ЖИДКОСТЬ КОРРОЗИОННАЯ ЩЕЛОЧНАЯ ОРГАНИЧЕСКАЯ, Н.У.К.
		твердые	C8	3259	АМИНЫ ТВЕРДЫЕ КОРРОЗИОННЫЕ, Н.У.К., или
				3259	ПОЛИАМИНЫ ТВЕРДЫЕ КОРРОЗИОННЫЕ, Н.У.К.
				3263	ВЕЩЕСТВО ТВЕРДОЕ КОРРОЗИОННОЕ ЩЕЛОЧНОЕ ОРГАНИЧЕСКОЕ, Н.У.К.
другие коррозионные вещества		жидкие	C9	1903	ЖИДКОСТЬ ДЕЗИНФИЦИРУЮЩАЯ КОРРОЗИОННАЯ, Н.У.К.
				2801	КРАСИТЕЛЬ ЖИДКИЙ КОРРОЗИОННЫЙ, Н.У.К., или
				2801	ПОЛУПРОДУКТ СИНТЕЗА КРАСИТЕЛЕЙ ЖИДКИЙ КОРРОЗИОННЫЙ, Н.У.К.
				3066	КРАСКА (включая краску, лак, эмаль, краситель, шеллак, олифу, политуру, жидкий наполнитель и жидкую лаковую основу) или
				3066	МАТЕРИАЛ ЛАКОКРАСОЧНЫЙ (включая растворитель или разбавитель краски)
				1760	ЖИДКОСТЬ КОРРОЗИОННАЯ, Н.У.К.
		твердые[a]	C10	3147	КРАСИТЕЛЬ ТВЕРДЫЙ КОРРОЗИОННЫЙ, Н.У.К., или
				3147	ПОЛУПРОДУКТ СИНТЕЗА КРАСИТЕЛЕЙ ТВЕРДЫЙ КОРРОЗИОННЫЙ, Н.У.К.
				3244	ВЕЩЕСТВА ТВЕРДЫЕ, СОДЕРЖАЩИЕ КОРРОЗИОННУЮ ЖИДКОСТЬ, Н.У.К.
				1759	ВЕЩЕСТВО ТВЕРДОЕ КОРРОЗИОННОЕ, Н.У.К.
изделия			C11	2794	БАТАРЕИ ЖИДКОСТНЫЕ КИСЛОТНЫЕ электрические аккумуляторные
				2795	БАТАРЕИ ЖИДКОСТНЫЕ ЩЕЛОЧНЫЕ электрические аккумуляторные
				2800	БАТАРЕИ ЖИДКОСТНЫЕ НЕПРОЛИВАЮЩИЕСЯ электрические аккумуляторные
				3028	БАТАРЕИ СУХИЕ, СОДЕРЖАЩИЕ КАЛИЯ ГИДРОКСИД ТВЕРДЫЙ, электрические аккумуляторные

Коррозионные вещества с дополнительной опасностью

легковоспламеняющиеся [б] **CF**	**жидкие**	**CF1**	3470 КРАСКА КОРРОЗИОННАЯ ЛЕГКОВОСПЛАМЕНЯЮЩАЯСЯ (включая краску, лак, эмаль, краситель, шеллак, олифу, политуру, жидкий наполнитель и жидкую лаковую основу) или 3470 МАТЕРИАЛ ЛАКОКРАСОЧНЫЙ КОРРОЗИОННЫЙ ЛЕГКОВОСПЛАМЕНЯЮЩИЙСЯ (включая растворитель и разбавитель краски) 2734 АМИНЫ ЖИДКИЕ КОРРОЗИОННЫЕ ЛЕГКОВОСПЛАМЕНЯЮЩИЕСЯ, Н.У.К., или 2734 ПОЛИАМИНЫ ЖИДКИЕ КОРРОЗИОННЫЕ ЛЕГКОВОСПЛАМЕНЯЮЩИЕСЯ, Н.У.К. 2986 ХЛОРСИЛАНЫ КОРРОЗИОННЫЕ ЛЕГКОВОСПЛАМЕНЯЮЩИЕСЯ, Н.У.К. 2920 ЖИДКОСТЬ КОРРОЗИОННАЯ ЛЕГКОВОСПЛАМЕНЯЮЩАЯСЯ, Н.У.К.
	твердые	**CF2**	2921 ВЕЩЕСТВО ТВЕРДОЕ КОРРОЗИОННОЕ ЛЕГКОВОСПЛАМЕНЯЮЩЕЕСЯ, Н.У.К.
самонагревающиеся **CS**	**жидкие**	**CS1**	3301 ЖИДКОСТЬ КОРРОЗИОННАЯ САМОНАГРЕВАЮЩАЯСЯ, Н.У.К.
	твердые	**CS2**	3095 ВЕЩЕСТВО ТВЕРДОЕ КОРРОЗИОННОЕ САМОНАГРЕВАЮЩЕЕСЯ, Н.У.К.
реагирующие с водой **CW**	**жидкие [г]**	**CW1**	3094 ЖИДКОСТЬ КОРРОЗИОННАЯ, РЕАГИРУЮЩАЯ С ВОДОЙ, Н.У.К.
	твердые	**CW2**	3096 ВЕЩЕСТВО ТВЕРДОЕ КОРРОЗИОННОЕ, РЕАГИРУЮЩЕЕ С ВОДОЙ, Н.У.К.
окисляющие **CO**	**жидкие**	**CO1**	3093 ЖИДКОСТЬ КОРРОЗИОННАЯ ОКИСЛЯЮЩАЯ, Н.У.К
	твердые	**CO2**	3084 ВЕЩЕСТВО ТВЕРДОЕ КОРРОЗИОННОЕ ОКИСЛЯЮЩЕЕ, Н.У.К.
ядовитые [г] **CT**	**жидкие [в]**	**CT1**	3471 ГИДРОДИФТОРИДОВ РАСТВОР, Н.У.К. 2922 ЖИДКОСТЬ КОРРОЗИОННАЯ ЯДОВИТАЯ, Н.У.К
	твердые [д]	**CT2**	2923 ВЕЩЕСТВО ТВЕРДОЕ КОРРОЗИОННОЕ ЯДОВИТОЕ, Н.У.К.
Легковоспламеняющиеся жидкие ядовитые [г]		**CFT**	(Сводная позиция с указанным классификационным кодом отсутствует. При необходимости отнесение к той или иной сводной позиции с тем или иным классификационным кодом осуществляется в соответствии с таблицей приоритета опасных свойств, приведенной в п. 2.1.3.10.)
окисляющие, ядовитые [г, д]		**COT**	(Сводная позиция с указанным классификационным кодом отсутствует. При необходимости отнесение к той или иной сводной позиции с тем или иным классификационным кодом осуществляется в соответствии с таблицей приоритета опасных свойств, приведенной в п. 2.1.3.10.)

а) Смеси твердых веществ, не подпадающих под действие положений Прил. 2 к СМГС, и коррозионных жидкостей могут перевозиться под № ООН 3244 без применения к ним классификационных критериев класса 8 при условии, что во время загрузки вещества или во время закрывания тары, контейнера или транспортной единицы не имеется видимых следов излишка жидкости. Каждая тара должна соответствовать типу конструкции, прошедшему испытание на герметичность для группы упаковки II.

б) Хлорсиланы, которые при взаимодействии с водой или влажным воздухом выделяют воспламеняющиеся газы, являются веществами класса 4.3.

в) Хлорформиаты с преобладающими ядовитыми свойствами являются веществами класса 6.1.

г) Коррозионные вещества с сильной ингаляционной токсичностью, определенные в п.п. 2.2.61.1.4–2.2.61.1.9, являются веществами класса 6.1.

д) № ООН 2505 АММОНИЯ ФТОРИД, № ООН 1812 КАЛИЯ ФТОРИД, ТВЕРДЫЙ, № ООН 1690 НАТРИЯ ФТОРИД, ТВЕРДЫЙ, № ООН 2674 НАТРИЯ ФТОРОСИЛИКАТ, № ООН 2856 ФТОРОСИЛИКАТЫ, Н.У.К., № ООН 3415 НАТРИЯ ФТОРИДА РАСТВОР и № ООН 3422 КАЛИЯ ФТОРИДА РАСТВОР являются веществами класса 6.1.

2.2.9 КЛАСС 9 ПРОЧИЕ ОПАСНЫЕ ВЕЩЕСТВА И ИЗДЕЛИЯ

2.2.9.1 Критерии

2.2.9.1.1 К классу 9 относятся вещества и изделия, которые во время перевозки представляют опасность, не подпадающую под определение других классов.

2.2.9.1.2 Вещества и изделия класса 9 подразделяются на:

M1 Вещества, мелкая пыль которых при вдыхании может представлять опасность для здоровья
M2 Вещества и приборы, которые в случае пожара могут выделять диоксины
M3 Вещества, выделяющие легковоспламеняющиеся пары
M4 Батареи литиевые
M5 Средства спасательные
M6–M8 Вещества, опасные для окружающей среды:
M6 Загрязнитель водной среды жидкий
M7 Загрязнитель водной среды твердый
M8 Микроорганизмы и организмы генетически измененные
M9–M10 Вещества, перевозимые при повышенной температуре:
M9 Жидкие
M10 Твердые
M11 Вещества, представляющие опасность при перевозке, но не соответствующие определениям других классов.

Определения и классификация

2.2.9.1.3 Вещества и изделия, отнесенные к классу 9, приведены в таблице А главы 3.2. Отнесение веществ и изделий, не указанных по наименованию в таблице А главы 3.2, к соответствующей позиции этой таблицы или п. 2.2.9.3 осуществляется согласно положениям п.п. 2.2.9.1.4–2.2.9.1.14.

Вещества, мелкая пыль которых при вдыхании может представлять опасность для здоровья.

2.2.9.1.4 Вещества, мелкая пыль которых при вдыхании может представлять опасность для здоровья, включают асбесты и смеси, содержащие асбест.

Вещества и приборы, которые в случае пожара могут выделять диоксины

2.2.9.1.5 Вещества и приборы, которые в случае пожара могут выделять диоксины, включают полихлорированные дифенилы (ПХД), полихлорированные терфенилы (ПХТ), полигалогенированные дифенилы, терфенилы и смеси, содержащие эти вещества, а также приборы, такие, как трансформаторы, конденсаторы и устройства, содержащие данные вещества или смеси.

Примечание: *Положения Прил. 2 к СМГС не распространяются на смеси, содержащие не более 50 мг/кг ПХД или ПХТ*.

Вещества, выделяющие воспламеняющиеся пары

2.2.9.1.6 Вещества, выделяющие воспламеняющиеся пары, включают полимеры, содержащие легковоспламеняющиеся жидкости с температурой вспышки не выше 55°С.

Батареи литиевые

2.2.9.1.7 Термин «батарея литиевая» охватывает все элементы и батареи, содержащие литий в любом виде. Они могут быть отнесены к классу 9, если они отвечают требованиям специального положения 230 главы 3.3. Положения Прил. 2 к СМГС не распространяются на батареи и элементы литиевые , если они отвечают требованиям специального положения 188 главы 3.3. Они классифицируются в соответствии с

процедурами, предусмотренными в разделе 38.3 Руководства по испытаниям и критериям.

Средства спасательные

2.2.9.1.8 Средства спасательные включают устройства и компоненты автотранспортных средств, соответствующие описаниям, содержащимся в специальных положениях 235 или 296 главы 3.3.

Вещества, опасные для окружающей среды

2.2.9.1.9 (зарервировано)

2.2.9.1.10 Вещества, опасные для окружающей среды (загрязнители водной среды)

2.2.9.1.10.1 ***Общие определения***

2.2.9.1.10.1.1 Вещества, опасные для окружающей среды, включают жидкие или твердые вещества, загрязняющие водную среду, растворы и смеси таких веществ, включая препараты и отходы.
Для целей п. 2.2.9.1.10:

«*Вещество*» - химические элементы и их соединения в естественном состоянии или полученные в результате любого технологического процесса, включая добавки, необходимые для обеспечения устойчивости продукта, и примеси, образовавшиеся в результате технологического процесса, но исключая растворитель, который может быть отделен без уменьшения устойчивости вещества или изменения его состава.
«*Экотоксичность»* - способность некоторых химических соединений и веществ биологической природы оказывать вредное воздействие на обитателей водной среды.

2.2.9.1.10.1.2 Под водной средой понимается водная экосистема (реки, моря, океаны, озера, болота, искусственные водоемы), в которой протекает жизнь организмов*. Опасность вещества (смеси) определяется на основе его токсичности в водной среде, с учетом дополнительных данных о разложении и биоаккумуляции.

2.2.9.1.10.1.3 Процедура классификации, описанная в п. 2.2.9.1.10, предназначена для применения ко всем веществам и смесям. В некоторых случаях, например для металлов или малорастворимых неорганических соединений, могут проводиться дополнительные испытания на их трансформацию/растворимость согласно методическим указаниям**.

2.2.9.1.10.1.4 Сокращения или термины, используемые в настоящем разделе, означают следующее:

- ФБК: фактор биоконцентрации;

- БПК: биохимическая потребность в кислороде;

- ХПК: химическая потребность в кислороде;

---

* *Определение не охватывает загрязнители водной среды, в отношении которых может возникнуть необходимость учета их воздействия, выходящего за границы водной среды, например воздействия на здоровье человека и т.д.*
** *Методические указания содержатся в приложение 10 к СГС.*

- НЛП: надлежащая лабораторная практика;

- $ЭК_{50}$: эффективная концентрация вещества, воздействие которой лишает 50% дафний способности плавать;

- $ЭсК_{50}$: $ЭК_{50}$ с учетом снижения скорости роста;

- $К_{ов}$: коэффициент распределения октанол/вода;

- $ЛК_{50}$: концентрация вещества в воде, вызывающая гибель 50% группы подопытных животных;

- $Л(Э)К_{50}$: $ЛК_{50}$ или $ЭК_{50}$;

- NOEC: концентрация, не вызывающая видимого эффекта;

- Руководящие принципы испытаний ОЭСР: Руководящие принципы испытаний, опубликованные Организацией экономического сотрудничества и развития (ОЭСР).

2.2.9.1.10.2 ***Определения и требования в отношении данных***

2.2.9.1.10.2.1 Основными элементами классификации веществ, опасных для окружающей среды (водной среды), являются:

- острая экотоксичность в водной среде;

- способность к биологической аккумуляции или фактическая биологическая аккумуляция;

- разложение (биологическое или небиологическое) применительно к органическим химическим веществам; и

- хроническая экотоксичность в водной среде.

2.2.9.1.10.2.2 При рассмотрении данных предпочтение отдается данным, полученным с помощью методов испытаний, согласованных на международном уровне. Можно также использовать данные, полученные с помощью национальных методов, если такие методы считаются равноценными. Данные о экотоксичности для пресноводных и морских видов могут считаться равноценными. Данные предпочтительно получать на основе использования Руководящих принципов испытаний ОЭСР или равноценных методов в соответствии с принципами Надлежащей Лабораторной Практики (НЛП). Если таких данных не имеется, то классификация должна основываться на наиболее достоверных данных из имеющихся.

2.2.9.1.10.2.3 **Острая экотоксичность в водной среде** обычно определяется с использованием значений $ЛК_{50}$ для рыб при 96-часовом воздействии (руководящий принцип испытаний ОЭСР 203 или равноценный метод), значений $ЭК_{50}$ для ракообразных при 48-часовом воздействии (руководящий принцип испытаний ОЭСР 202 или равноценный метод) и/или значений $ЭК_{50}$ для водорослей при 72- или 96-часовом воздействии (руководящий принцип испытаний ОЭСР 201 или равноценный метод). Указанные виды рассматриваются в качестве заменителей других водных организмов. Могут также учитываться данные о других видах, таких, как *Lemna*, если имеются надлежащие методы испытаний.

2.2.9.1.10.2.4 **Биоаккумуляция** означает результат процесса поглощения, трансформации и элиминации вещества в организме всеми способами воздействия (т.е. через воздух, воду, отложения/почву и пищу).

Способность к биологической аккумуляции как правило определяется с использованием коэффициента распределения октанол/вода, который

выражается как *log* $K_{ов}$ и определяется в соответствии с руководящим принципом испытаний ОЭСР 107 или 117. Хотя этот коэффициент отражает способность к биоаккумуляции, фактор биоконцентрации (ФБК), полученный экспериментальным путем, является более точным показателем и, если он имеется, ему должно отдаваться предпочтение. ФБК определяется в соответствии с руководящим принципом испытаний ОЭСР 305.

2.2.9.1.10.2.5 **Разложение в окружающей среде** может быть биологическим или небиологическим (например, гидролиз). Быстрое биологическое разложение может быть определено с помощью испытаний ОЭСР на способность к биоразложению (руководящий принцип испытаний ОЭСР 301 (A-F)). Принятые для указанных испытаний уровни быстрого разложения могут считаться действительными для большинства типов среды. Поскольку указанные испытания проводятся для пресной воды, должны быть дополнительно учтены результаты для морской среды, полученные в соответствии с руководящим принципом испытаний ОЭСР 306. Если таких данных не имеется, то свидетельством быстрого разложения считается коэффициент $БПК_5$ (5 дней)/ХПК, составляющий не менее 0,5. Небиологическое разложение, например гидролиз, биологическое и небиологическое первичное разложение, разложение в неводной среде и доказанное быстрое разложение в окружающей среде могут комплексно учитываться при определении способности к быстрому разложению[2].

Вещества считаются способными к быстрому разложению в окружающей среде, если удовлетворяют следующим критериям:

а) после 28 суток исследования способности к быстрому биологическому разложению достигнуты следующие уровни разложения:

1) 70% - при испытаниях, основанных на растворении органического углерода;

2) 60% от теоритического максимального уровня - при испытаниях, основанных на потере кислорода или выделении углерода диоксида.

Указанные уровни биологического разложения должны быть достигнуты в течение 10 суток с момента начала разложения, за который принимается момент, когда разложение достигло 10%;

или

б) коэффициент $БПК_5$/ХПК $\geq$0,5, когда имеются данные только о БПК и ХПК;

или

в) вещество или смесь подвержены разложению (биологическому и/или небиологическому) в водной среде до уровня более 70% в течение 28 суток наблюдений, когда имеются достоверные научные данные.

2.2.9.1.10.2.6 Так как данных о **хронической экотоксичности** имеется меньше по сравнению с данными об острой экотоксичности, и процедуры соответствующих испытаний в меньшей степени стандартизированы, допускается использование данных о хронической экотоксичности, полученных в соответствии с руководящими принципами испытаний ОЭСР 210 (ранняя стадия жизни рыб) или 211 (размножение дафний) и 201 (торможение роста водорослей). Допускается так же использование и других международно признанных методов испытаний. При этом должны использоваться данные о «концентрациях, не вызывающих видимого эффекта» (NOEC), или другие равноценные данные о Л(Э)$К_x$.

2.2.9.1.10.3 ***Категории и критерии классификации веществ***

---

[2] *-Специальные указания в отношении интерпретации данных содержатся в главе 4.1 и приложении 9 к СГС.*

Вещества должны быть классифицированы как «опасные для окружающей среды (водной среды)», если они отвечают критериям для категории острой экотоксичности 1, категории хронической экотоксичности 1 или категории хронической экотоксичности 2 в соответствии с нижеследующими таблицами:

Острая экотоксичность

Категория: Острая экотоксичность 1

Острая экотоксичность:

$ЛК_{50}$ при 96-часовом воздействии (для рыб)	≤ 1 мг/л и/или
$ЭК_{50}$ при 48-часовом воздействии (для ракообразных)	≤ 1 мг/л и/или
$ЭсК_{50}$ при 72- или 96-часовом воздействии (для водорослей и других водных растений)	≤ 1 мг/л

Хроническая экотоксичность

Категория: Хроническая экотоксичность 1

Острая экотоксичность:

$ЛК_{50}$ при 96-часовом воздействии (для рыб)	≤ 1 мг/л и/или
$ЭК_{50}$ при 48-часовом воздействии (для ракообразных)	≤ 1 мг/л и/или
$ЭсК_{50}$ при 72- или 96-часовом воздействии (для водорослей и других водных растений)	≤ 1 мг/л

и вещество не способно к быстрому разложению и/или $log\ K_{ов} \geq 4$ (кроме случаев, когда установленный экспериментальным путем ФБК <500).

Категория: Хроническая экотоксичность 2

Острая экотоксичность:

при 96-часовом воздействии (для рыб)	$1 < ЛК_{50} \leq 10$ мг/л	и/или
при 48-часовом воздействии (для ракообразных)	$1 < ЭК_{50} \leq 10$ мг/л	и/или
при 72- или 96-часовом воздействии (для водорослей и других водных растений)	$1 < ЭсК_{50} \leq 10$ мг/л	

и вещество не способно к быстрому разложению и/или $log\ K_{ов} \geq 4$
(кроме случаев, когда установленный экспериментальным путем ФБК <500), за исключением случаев, когда NOEC для хронической экотоксичности >1 мг/л.

На блок-схеме показана процедура, которой надлежит следовать при классификации:

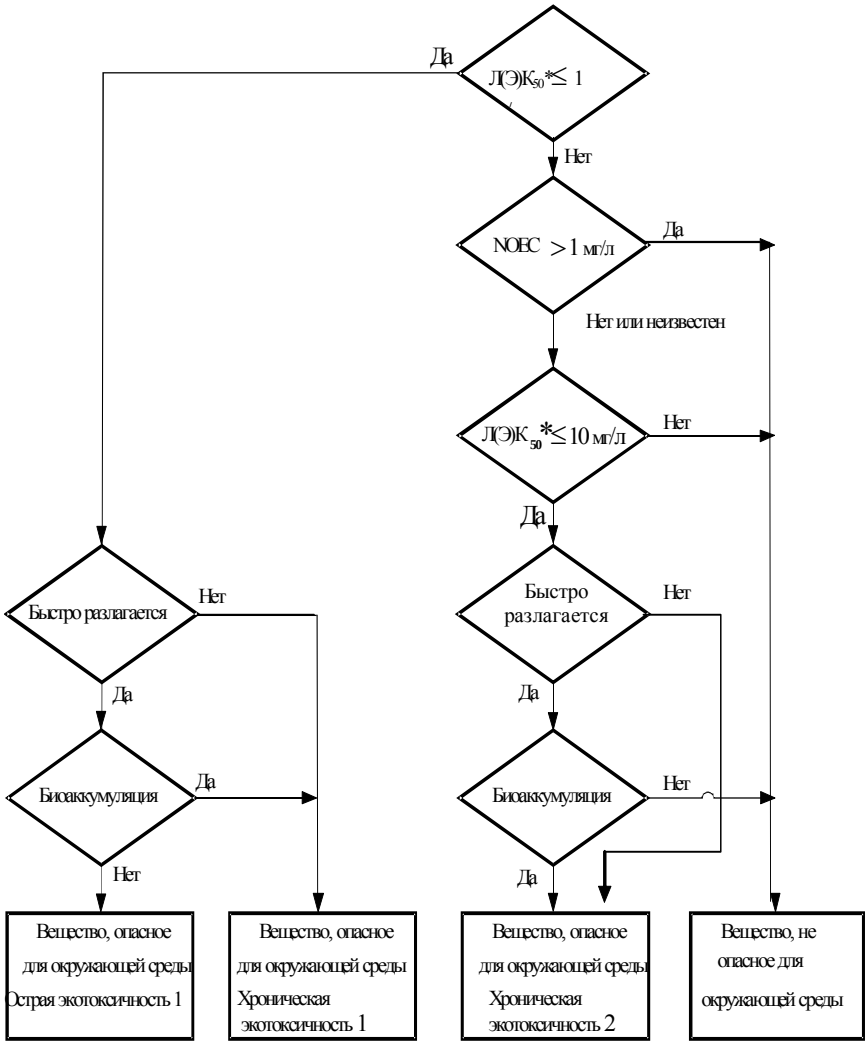

* *Наименьшее значение соответственно $ЛК_{50}$ (96 часов), $ЭК_{50}$ (48 часов) или $ЭсК_{50}$ (72 часа или 96 часов).*

2.2.9.1.10.4 ***Категории и критерии классификации смеси***

2.2.9.1.10.4.1 В системе классификации смеси применяются те же категории классификации, которые используются для веществ: категория острой экотоксичности 1 и категории хронической экотоксичности 1 и 2. Чтобы использовать все имеющиеся данные для целей классификации свойств смеси, опасных для окружающей водной среды, необходимо исходить из следующего предположения и в надлежащих случаях применять его:

«Компонентами» смеси являются компоненты, присутствующие в концентрации не менее 1% (по массе). В случае присутствия высокоэкотоксичного компонента в концентрации менее 1%, который может влиять на классификацию смеси, такой компонент также необходимо учитывать при классификации.

2.2.9.1.10.4.2 Классификация опасности для водной среды осуществляется по принципу ярусов и зависит от типа имеющейся информации о смеси и о ее компонентах. Элементы ярусного подхода включают:

а) классификацию, основанную на испытанных смесях;

б) классификацию, основанную на принципах экстраполирования;

в) использование «суммирования классифицированных компонентов» и/или «формулы аддитивности».

На приведенной ниже блок-схеме (рис. 2.2.9.1.10.4.2) показана процедура, которой надлежит следовать при классификации.

Рисунок 2.2.9.1.10.4.2:
Ярусный подход к классификации смеси в зависимости от острой и хронической экотоксичности в водной среде

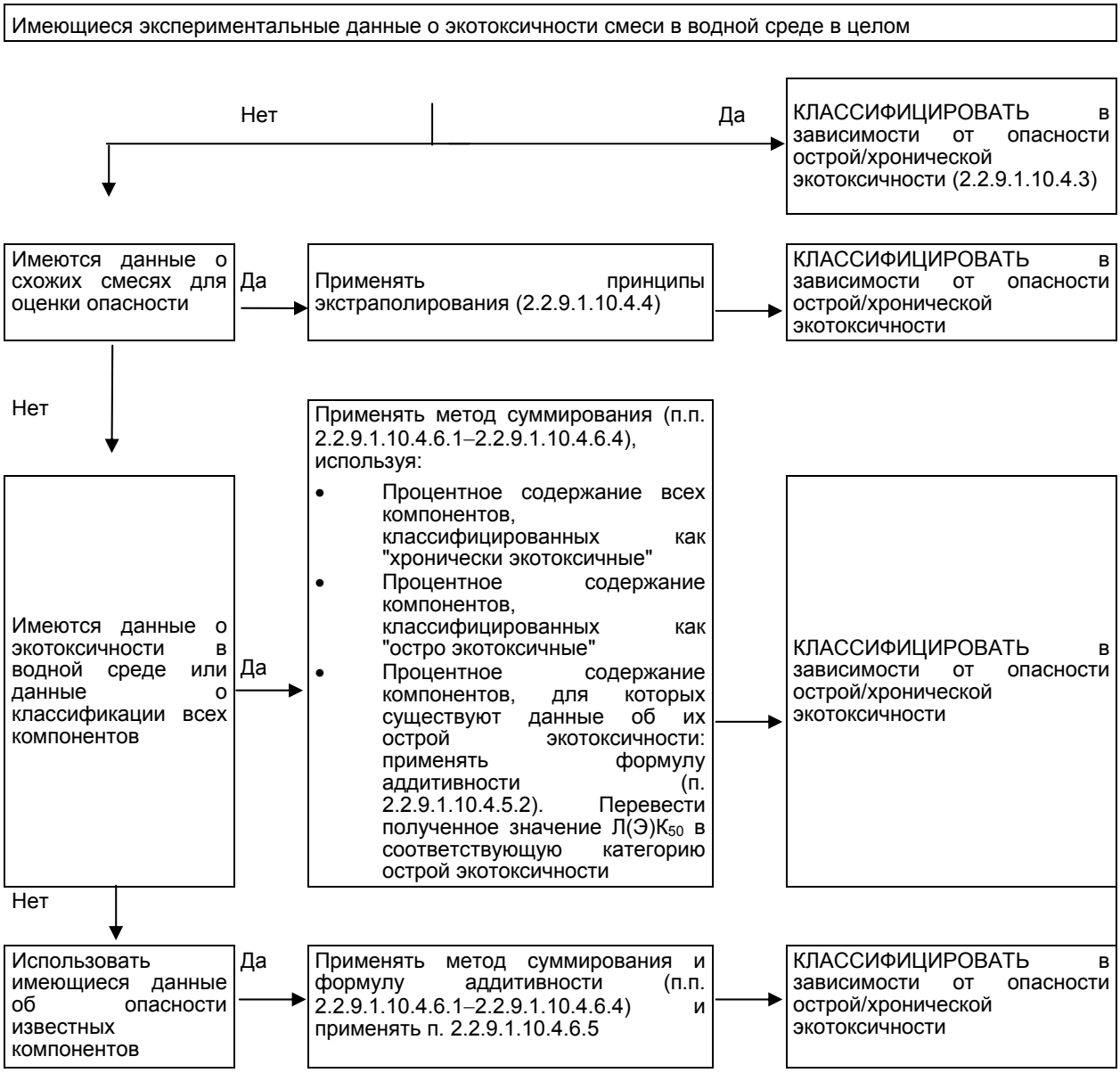

2.2.9.1.10.4.3 *Классификация смеси, когда имеются данные о смеси в целом*

2.2.9.1.10.4.3.1 Если смесь в целом была испытана для определения экотоксичности для водной среды, то ее следует классифицировать в соответствии с критериями, принятыми для острой экотоксичности веществ, но только в том, что касается острой токсичности.Указанная классификация основывается на данных, касающихся рыб, ракообразных и водорослей/растений. Невозможно классифицировать смеси как хронически экотоксичные, используя данные только $ЛК_{50}$ или $ЭК_{50}$ для смеси в целом, так как для этого требуются одновременно данные о экотоксичности смеси и о ее преобразованиях в окружающей среде, тогда как данных о способности смеси в целом к разложению и об их биоаккумуляции не имеется. Невозможно применять критерии отнесения к категориям «Хроническая экотоксичность», поскольку данные испытаний смеси на способность к разложению и на биоаккумуляцию действительны лишь для отдельных веществ.

2.2.9.1.10.4.3.2 Если имеются экспериментальные данные об острой экотоксичности ($ЛК_{50}$ или $ЭК_{50}$) смеси в целом, то следует использовать указанные данные и данные о классификации компонентов как хронически экотоксичных для окончательной классификации испытанной смеси в соответствии с нижеследующей процедурой. Если имеются данные о хронической (долгосрочной) экотоксичности (NOEC), то их также следует использовать.

а) $Л(Э)К_{50}$ ($ЛК_{50}$ или $ЭК_{50}$) испытанной смеси ≤1 мг/л, а значение NOEC испытанной смеси ≤1,0 мг/л или неизвестно:

- отнести смесь к категории «острая экотоксичность 1»;

- применять принцип суммирования классифицированных компонентов (см. п.п. 2.2.9.1.10.4.6.3 и 2.2.9.1.10.4.6.4) для отнесения смеси к категории «Хроническая экотоксичность» 1 или 2 или не классифицировать смесь как хронически экотоксичную.

б) $Л(Э)К_{50}$ испытанной смеси ≤1 мг/л, а значение NOEC испытанной смеси >1,0 мг/л:

- отнести смесь к категории «Острая экотоксичность 1»;

- применять принцип суммирования классифицированных компонентов (см. п.п. 2.2.9.1.10.4.6.3 и 2.2.9.1.10.4.6.4) для отнесения смеси к категории «Хроническая экотоксичность 1». Если смесь не входит в указанную категорию - не классифицировать ее как хронически экотоксичную.

в) $Л(Э)К_{50}$ испытанной смеси >1мг/л или превышает показатель растворимости в воде, а значение NOEC испытанной смеси ≤1,0 мг/л или неизвестно:

- нет необходимости относить смесь к категории «Острая экотоксичность»;

- применять принцип суммирования классифицированных компонентов (см. п.п. 2.2.9.1.10.4.6.3 и 2.2.9.1.10.4.6.4) для отнесения смеси к категории «Хроническая экотоксичность» или не классифицировать смесь как хронически экотоксичную.

г) $Л(Э)К_{50}$ испытанной смеси >1 мг/л или превышает показатель растворимости в воде, а значение NOEC испытанной смеси >1,0 мг/л:

- не относить смесь к какой-либо категории острой или хронической экотоксичности.

2.2.9.1.10.4.4 ***Принципы экстраполирования***

2.2.9.1.10.4.4.1 Если смесь в целом не была испытана для определения ее опасности для водной среды, но имеются обоснованные данные по отдельным компонентам и схожим испытанным смесям, то указанные данные следует использовать в соответствии с принятыми правилами экстраполирования. Указанный метод позволяет обеспечить максимальное использование в процессе классификации имеющихся данных для оценки опасных свойств смеси без проведения дополнительных испытаний на животных.

2.2.9.1.10.4.4.2 Разбавление

2.2.9.1.10.4.4.2.1 **С**месь классифицируется как смесь, равноценная исходной смеси или исходному веществу, если она образована путем разбавления другой классифицированной смеси или вещества с помощью разбавителя, который отнесен к равноценной или более низкой категории опасности для водной среды по сравнению с наименее экотоксичным исходным компонентом и который не влияет на опасность других компонентов в водной среде.

2.2.9.1.10.4.4.2.2 Если смесь образована путем разбавления другой классифицированной смеси или вещества с помощью воды или неэкотоксичного материала, то экотоксичность указанной смеси рассчитывается исходя из экотоксичности исходной смеси или исходного вещества.

2.2.9.1.10.4.4.3 Различия между партиями продукции

Следует исходить из того, что опасность для водной среды одной партии сложной продукции равноценна опасности другой партии той же продукции, произведенной тем же предприятием-изготовителем или под его контролем. Однако, в случаях, когда имеются основания полагать, что существует значительное различие, изменяющее опасность данной партии для водной среды, требуется проводить повторную классификацию.

2.2.9.1.10.4.4.4 Концентрация смеси, отнесенной к наиболее строгим классификационным категориям «Хроническая экотоксичность 1» и «Острая экотоксичность 1».

Если смесь отнесена к категориям «Хроническая экотоксичность 1» и/или «Острая экотоксичность 1», а концентрация компонентов смеси, отнесенных к этим же категориям экотоксичности, повышается, то более концентрированная смесь остается в той же классификационной категории, что и исходная смесь, без проведения дополнительных испытаний.

2.2.9.1.10.4.4.5 Интерполирование внутри одной категории экотоксичности

Если смеси A и B относятся к одной и той же классификационной категории, а смесь C состоит из экотоксически активных компонентов в концентрации, промежуточной между концентрацией компонентов смеси A и концентрацией компонентов смеси B, то смесь C следует относить к той же категории, что и смеси A и B. В этом случае компоненты смесей должны быть идентичны.

2.2.9.1.10.4.4.6 Смеси схожие в значительной мере

если:

а) имеются две смеси:

1) A + B;
2) C + B;

б) концентрация компонента B является одинаковой в обеих смесях;

в) концентрация компонента A в смеси 1) равна концентрации компонента C в смеси 2);

г) данные, касающиеся классификации компонентов A и C, имеются в наличии и равноценны, т.е. указанные компоненты относятся к одной и той же категории опасности и не влияют на экотоксичность компонента B для водной среды,

то нет необходимости испытывать смесь 2), если свойства смеси 1) уже определены путем испытаний. Обе смеси должны быть отнесены к одной и той же категории.

2.2.9.1.10.4.5 Классификация смесей, когда имеются данные по всем компонентам или лишь по некоторым компонентам смеси

2.2.9.1.10.4.5.1 Классификация смеси осуществляется на основе метода суммирования концентраций классифицированных компонентов. Процентная доля компонентов, классифицированных как остроэкотоксичные или хронически экотоксичные, непосредственно вводится в метод суммирования. Описание метода суммирования приведено в п.п. 2.2.9.1.10.4.6.1–2.2.9.1.10.4.6.4.

2.2.9.1.10.4.5.2 Смеси могут состоять как из классифицированных компонентов (категории «Острая экотоксичность 1» и/или «Хроническая экотоксичность 1, 2»), так и из компонентов, по которым имеются достаточные экспериментальные данные. Если имеются достаточные данные о экотоксичности более одного компонента смеси, то совокупная экотоксичность указанных компонентов рассчитывается с использованием нижеследующей формулы аддитивности. Рассчитанная таким образом экотоксичность используется для отнесения рассматриваемой части смеси к категории «Острая экотоксичность», которая затем используется в методе суммирования:

$$\frac{\sum C_i}{L(E)C_{50m}} = \sum_n \frac{C_i}{L(E)C_{50i}},$$

где:

Ci - концентрация компонента i (процентная доля по массе);

$L(E)C_{50i}$ - $ЛК_{50}$ или $ЭК_{50}$ (в мг/л) компонента i;

N - число компонентов; i составляет от 1 до n;

$L(E)C_{50m}$ - $Л(Э)К_{50}$ части смеси, состоящей из компонентов, по которым имеются экспериментальные данные.

2.2.9.1.10.4.5.3 Если формула аддитивности применяется к какой-либо части смеси, то предпочтительно рассчитывать экотоксичность указанной части смеси, используя для каждого вещества значения экотоксичности, относящиеся к одному и тому же виду (например, рыбы, дафнии или водоросли), а затем использовать наивысшую (самое низкое значение) из полученных экотоксичностей (т.е. использовать наиболее чувствительный из этих трех видов). Если данные о экотоксичности каждого компонента относятся не к одному и тому же виду, значения экотоксичности каждого компонента должны выбираться таким же образом, как и значения экотоксичности для классификации веществ, т.е. надлежит использовать наивысшую экотоксичность (для наиболее чувствительного подопытного организма). Рассчитанная таким образом острая экотоксичность используется затем для отнесения данной части смеси к категории «Острая экотоксичность 1» в соответствии с теми же критериями, что и критерии, принятые для веществ.

2.2.9.1.10.4.5.4 Если смесь можно классифицировать несколькими методами, то используется метод, позволяющий дать наиболее строгую оценку.

2.2.9.1.10.4.6 ***Метод суммирования***

2.2.9.1.10.4.6.1 Процедура классификации

Как правило, более строгая классификация смеси отменяет менее строгую классификацию, например отнесение к категории «Хроническая экотоксичность 1» отменяет отнесение к категории «Хроническая экотоксичность 2». Как следствие, процедура классификации завершается, если она приводит к категории «Хроническая экотоксичность 1». Более строгой классификации, чем категория «Хроническая экотоксичность 1», не существует, и поэтому нет смысла продолжать процедуру классификации.

2.2.9.1.10.4.6.2 Отнесение к категории «Острая экотоксичность 1»

2.2.9.1.10.4.6.2.1 Учитываются все компоненты, отнесенные к категории «Острая экотоксичность 1». Если сумма указанных компонентов превышает 25%, то вся смесь относится к категории «Острая экотоксичность 1». После получения результата расчетов, позволяющего отнести смесь к категории «Острая экотоксичность 1», процедура классификации завершается.

2.2.9.1.10.4.6.2.2 Классификация смеси методом суммирования острой экотоксичности классифицированных компонентов приведена в таблице 2.2.9.1.10.4.6.2.2.

Таблица 2.2.9.1.10.4.6.2.2 :

Классификация смеси методом суммирования острой экотоксичности классифицированных компонентов

Сумма компонентов, отнесенных к категории:	Смесь относится к категории:
Острая экотоксичность 1 $\times$ M[a] $>$25%	Острая экотоксичность 1

[a] *Значения множителя M приведены в. п. 2.2.9.1.10.4.6.4.*

2.2.9.1.10.4.6.3 Отнесение к категориям «Хроническая экотоксичность 1 или 2» производится в следующей последовательности:

2.2.9.1.10.4.6.3.1 Учитываются все компоненты, отнесенные к категории «Хроническая экотоксичность 1». Если сумма указанных компонентов превышает 25%, то смесь относится к категории «Хроническая экотоксичность 1». После получения результата расчетов, позволяющего отнести смесь к категории «Хроническая экотоксичность 1», процедура классификации завершается.

2.2.9.1.10.4.6.3.2 Если смесь не относится к категории «Хроническая экотоксичность 1», то рассматривается возможность ее отнесения к категории «Хроническая экотоксичность 2». Смесь относится к категории «Хроническая экотоксичность 2», если 10-кратная сумма всех компонентов, отнесенных к категории «Хроническая экотоксичность 1», вместе с суммой всех компонентов, отнесенных к категории «Хроническая экотоксичность 2», превышает 25%. После получения результата расчетов, позволяющего отнести смесь к категории «Хроническая экотоксичность 2», процедура классификации завершается.

2.2.9.1.10.4.6.3.3.3 Классификация смеси методом суммирования хронической экотоксичности классифицированных компонентов приведена в таблице 2.2.9.1.10.4.6.3.3.3.

Таблица 2.2.9.1.10.4.6.3.3.3:
Отнесение смеси к категориям «Хроническая экотоксичность»

Сумма компонентов, отнесенных к категории:		Смесь относится к категории:
«Хроническая экотоксичность 1» × М[a]	>25%	«Хроническая экотоксичность 1»
(М × 10 × «Хроническая экотоксичность 1») + «Хроническая экотоксичность 2»	>25%	«Хроническая экотоксичность 2»

[a] *Значения множителя М приведены в п. 2.2.9.1.10.4.6.4.*

2.2.9.1.10.4.6.4 Смеси высокоэкотоксичных компонентов

2.2.9.1.10.4.6.4 Компоненты, отнесенные к категории «Острая экотоксичность 1», и оказывающие экотоксичное воздействие при концентрациях, которые значительно ниже 1 мг/л, могут повлиять на экотоксичность смеси, и поэтому им придается большее значение при проведении классификации методом суммирования. Если смесь содержит компоненты, отнесенные к категории «Острая экотоксичность 1» или «Хроническая экотоксичность 1», то в ярусном подходе, описанном в п.п. 2.2.9.1.10.4.6.2 и 2.2.9.1.10.4.6.3 должны применяться средневзвешенные значения концентрации компонентов, полученные путем умножения значений концентрации компонентов, отнесенных к категории «Острая экотоксичность 1», на соответствующий множитель. Например, концентрация компонента, отнесенного к категории «Острая экотоксичность 1» в левой колонке таблицы 2.2.9.1.10.4.6.2.2, и концентрация компонента, отнесенного к категории «Хроническая экотоксичность 1» в левой колонке таблицы 2.2.9.1.10.4.6.3.3, умножаются на соответствующий множитель. Множители, применяемые к указанным компонентам, определяются с учетом значения экотоксичности (см. таблицу 2.2.9.1.10.4.6.4). Для классификации смеси, содержащей компоненты, отнесенные к категориям «Острая экотоксичность 1» и/или «Хроническая экотоксичность 1». с применением метода суммирования необходимо знать значение множителя М. В качестве альтернативы может использоваться формула аддитивности (см. п. 2.2.9.1.10.4.5.2), когда имеются данные о экотоксичности всех высокоэкотоксичных компонентов смеси и имеется убедительное доказательство того, что остальные компоненты - включая те, по которым не имеется данных об острой экотоксичности - малоэкотоксичны или не экотоксичны и не повышают опасность рассматриваемой смеси для окружающей среды.

Таблица 2.2.9.1.10.4.6.4:
Значения множителя М для высокотоксичных компонентов смеси

Значение Л(Э)$К_{50}$	Множитель (М)
0,1 < Л(Э)$К_{50}$ ≤ 1	1
0,01 < Л(Э)$К_{50}$ ≤ 0,1	10
0,001 < Л(Э)$К_{50}$ ≤ 0,01	100
0,0001 < Л(Э)$К_{50}$ ≤ 0,001	1 000
0,00001 < Л(Э)$К_{50}$ ≤ 0,0001	10 000
(продолжать с десятичными интервалами)	

2.2.9.1.10.4.6.5 Классификация смеси, содержащей компоненты, по которым не имеется достоверных данных

Если по одному или нескольким компонентам смеси не имеется достоверных данных об их острой и/или хронической токсичности, то делается вывод о том, что рассматриваемая смесь не может быть отнесена к категории(ям) опасности. Классификация такой смеси должна осуществляться на основе известных компонентов с дополнительным указанием того, что «x процентов смеси включают компонент(ы), представляющий (представляющие) неизвестную опасность для водной среды».

2.2.9.1.10.5 Вещества или смеси, опасные для водной среды, не отнесенные к каким-либо другим позициям, предусмотренным в Прил. 2 к СМГС

2.2.9.1.10.5.1 Вещества или смеси, опасные для водной среды, не отнесенные к каким-либо другим позициям, предусмотренным в Прил. 2 к СМГС, должны классифицироваться следующим образом:

№ ООН 3077 ВЕЩЕСТВО, ОПАСНОЕ ДЛЯ ОКРУЖАЮЩЕЙ СРЕДЫ, ТВЕРДОЕ, Н.У.К., или

№ ООН 3082 ВЕЩЕСТВО, ОПАСНОЕ ДЛЯ ОКРУЖАЮЩЕЙ СРЕДЫ, ЖИДКОЕ, Н.У.К.

Им назначается группа упаковки III.

2.2.9.1.10.5.2 Несмотря на положения пункта 2.2.9.1.10,

а) вещества, которые не могут быть отнесены к другим позициям класса 9, кроме № ООН 3077 и 3082, или к другим позициям в классах 1-8, но которые в директиве 67/548/EEC Совета от 27 июня 1967 года о сближении законов, правил и административных положений, касающихся классификации, упаковки и маркировки опасных веществ*, с поправками, идентифицируются как вещества, для обозначения которых предписана буква N "Опасные для окружающей среды" (R50; R50/53; R51/53);

б) растворы и смеси веществ (включая препараты и отходы), для обозначения которых предписана буква N "Опасные для окружающей среды" (R50; R50/53; R51/53) в директиве 67/548/EEC, с поправками, и для обозначения которых в соответствии с директивой 1999/45/EC Европейского парламента и Совета от 31 мая 1999 года о сближении законов, правил и административных положений государств-членов, касающихся классификации, упаковки и маркировки опасных препаратов**, с поправками, также предписана буква N "Опасные для окружающей среды" (R50; R50/53; R51/53), и которые не могут быть отнесены к другим позициям класса 9, кроме № ООН 3077 и 3082, или к другим позициям классов 1-8,

должны быть отнесены к № ООН 3077 или 3082 класса 9 в зависимости от конкретного случая.

Микроорганизмы или организмы генетически измененные

2.2.9.1.11 Микроорганизмы генетически измененные (ГИМО) и организмы генетически измененные (ГИО) являются микроорганизмами и организмами, генетический материал которых был преднамеренно изменен в результате генной инженерии с помощью процессов, которые не происходят в природе. Им назначается класс 9 (№ ООН 3245), если они не соответствуют определению инфекционных веществ, но

---

* *Official Journal of the European Communities No. 196, of 16 August 1967, pp. 1-5.*

** *Official Journal of the European Communities No. L 200, of 30 July 1999, pp. 1-68.*

способны вызвать у животных, растений или микробиологических веществ такие изменения, которые обычно не являются результатом естественного размножения.

***Примечание 1**: Микроорганизмы генетически измененные и организмы гинетически измененные, являющиеся инфекционными, относятся к веществам класса 6.2 (№ ООН 2814, 2900 и 3373).*

***Примечание 2**: ГИМО или ГИО не подпадают под действие Прил. 2 к СМГС, если их использование разрешено соответствующими компетентными органами стран происхождения, транзита и назначения ***.*

***Примечание 3**: Живые животные не должны использоваться для перевозки генетически измененных микроорганизмов, отнесенных к классу 9, кроме случаев, когда вещество не может перевозиться другим способом.*

2.2.9.1.12 (зарезервировано)

Вещества, перевозимые при повышенной температуре

2.2.9.1.13 Вещества при повышенной температуре включают вещества, перевозимые или предъявляемые к перевозке в жидком состоянии при температуре 100°С и выше, но ниже их температуры вспышки. К ним также относятся твердые вещества, перевозимые или предъявляемые к перевозке при температуре не ниже 240°С.

***Примечание**: Вещества, перевозимые при повышенной температуре могут быть отнесены к классу 9 лишь в том случае, если они не удовлетворяют критериям любого другого класса.*

Прочие вещества, представляющие опасность при перевозке, но не соответствующие определениям других классов.

2.2.9.1.14 К классу 9 относятся следующие вещества, не соответствующие определениям других классов:

твердые аммиачные соединения с температурой вспышки ниже 60° С;
дитиониты, представляющие незначительную опасность;
жидкости высокой летучести;
вещества, выделяющие ядовитые пары;
вещества, содержащие аллергены;
комплекты химических веществ и комплекты первой помощи.

***Примечание**: Положения Прил. 2 к СМГС не распространяются на следующие грузы, приведенные в Типовых правилах ООН:*
№ ООН 1845 Углерода диоксид твердый (лед сухой),
№ ООН 2071 Удобрения аммиачно-нитратные,
№ ООН 2216 Мука рыбная (рыбные отходы) стабилизированная,
№ ООН 2807 Материал намагниченный,
№ ООН 3166 Двигатели внутреннего сгорания, в том числе в составе машинного оборудования или транспортных средств,
№ ООН 3171 Средство транспортное, работающее на аккумуляторных батареях или
№ ООН 3171 Оборудование, работающее на аккумуляторных батареях (батареях жидкостных элементов),
№ ООН 3334 Жидкость, перевозка которой воздушным транспортом регулируется правилами, н.у.к.,

---

*** См., часть С директивы Европейского Парламента и Совета № 2001/18/ЕС о преднамеренном привнесении в окружающую среду генетически измененных организмов, аннулирующей директиву 90/220/ЕЕС Совета (Official Journal of the European Communities, No. L 106, of 17 April 2001, pp. 8-14), в которой установлены процедуры предоставления разрешений для стран Европейского сообщества.

№ ООН 3335 Вещество твердое, перевозка которого воздушным транспортом регулируется правилами, н.у.к.,
№ ООН 3363 Вещества опасные в оборудовании или
№ ООН 3363 Вещества опасные в приборах.

Назначение групп упаковки

2.2.9.1.15 Если в колонке 4 таблицы А главы 3.2, веществам и изделиям класса 9 указана группа упаковки, то они характеризуются следующей степенью опасности:

группа упаковки II: вещества со средней степенью опасности;
группа упаковки III: вещества с низкой степенью опасности.

2.2.9.2 Вещества и изделия, которые не допускаются к перевозке

К перевозке не допускаются следующие вещества и изделия:

– батареи литиевые, не отвечающие требованиям специальных положений 188, 230 или 636 главы 3.3;
- емкости неочищенные порожние для приборов, таких, как трансформаторы. конденсаторы и оборудование гидравлическое, содержащие вещества, отнесенные к № ООН 2315, 3151, 3152 или 3432.

2.2.9.3 Перечень сводных позиций

Дополнительная опасность		Классификационный код	Номер ООН	Наименование вещества или изделия
Вещества, мелкая пыль которых вдыхании может представлять опасность для здоровья		**M1**		2212 АСБЕСТ ГОЛУБОЙ (кроцидолит) или 2212 АСБЕСТ КОРИЧНЕВЫЙ (амозит, мизорит) 2590 АСБЕСТ БЕЛЫЙ (хризотил, актинолит, антофиллит, тремолит)
Вещества и приборы, которые в случае пожара могут выделять диоксины		**M2**		2315 ПОЛИХЛОРДИФЕНИЛЫ, ЖИДКИЕ 3432 ПОЛИХЛОРДИФЕНИЛЫ, ТВЕРДЫЕ 3151 ДИФЕНИЛЫ ПОЛИГАЛОГЕНИРОВАННЫЕ ЖИДКИЕ или 3151 ТЕРФЕНИЛЫ ПОЛИГАЛОГЕНИРОВАННЫЕ ЖИДКИЕ 3152 ДИФЕНИЛЫ ПОЛИГАЛОГЕНИРОВАННЫЕ ТВЕРДЫЕ или 3152 ТЕРФЕНИЛЫ ПОЛИГАЛОГЕНИРОВАННЫЕ ТВЕРДЫЕ
Вещества, выделяющие легковоспламеняющиеся пары		**M3**		2211 ПОЛИМЕР ВСПЕНИВАЮЩИЙСЯ ГРАНУЛИРОВАННЫЙ, выделяющий воспламеняющиеся пары 3314 СОЕДИНЕНИЕ ПЛАСТИЧНОЕ ФОРМОВОЧНОЕ в виде тестообразной массы, форме листа или полученное путем экструзии жгута, выделяющее воспламеняющиеся пары
Литиевые батареи		**M4**		3090 БАТАРЕИ ЛИТИЙ-МЕТАЛЛИЧЕСКИЕ (включая батареи из литиевого сплава) 3091 БАТАРЕИ ЛИТИЙ- МЕТАЛЛИЧЕСКИЕ В ОБОРУДОВАНИИ (включая батареи и литиевого сплава) 3091 БАТАРЕИ ЛИТИЙ- МЕТАЛЛИЧЕСКИЕ , УПАКОВАННЫЕ С ОБОРУДОВАНИЕМ (включая батареи из литиевого сплава) 3480 БАТАРЕИ ИОННО-ЛИТИЕВЫЕ (включая батареи ионно-литиевые полимерные) 3481 БАТАРЕИ ИОННО-ЛИТИЕВЫЕ , СОДЕРЖАЩИЕСЯ В ОБОРУДОВАНИИ (включая батареи ионно-литиевые полимерные), или 3481 БАТАРЕИ ИОННО-ЛИТИЕВЫЕ , УПАКОВАННЫЕ С ОБОРУДОВАНИЕМ (включ батареи ионно-литиевые полимерные)
Спасательные средства		**M5**		2990 СРЕДСТВА СПАСАТЕЛЬНЫЕ САМОНАДУВНЫЕ 3072 СРЕДСТВА СПАСАТЕЛЬНЫЕ НЕСАМОНАДУВНЫЕ, содержащие в качестве оборудования опасные грузы 3268 УСТРОЙСТВА ГАЗОНАПОЛНИТЕЛЬНЫЕ НАДУВНЫХ ПОДУШЕК или 3268 МОДУЛИ НАДУВНЫХ ПОДУШЕК или 3268 УСТРОЙСТВА ПРЕДВАРИТЕЛЬНОГО НАТЯЖЕНИЯ РЕМНЕЙ БЕЗОПАСНОСТ
Вещества, опасные для окружающей среды	**Загрязнитель водной среды жидкий**	**M6**		3082 ВЕЩЕСТВО ЖИДКОЕ, ОПАСНОЕ ДЛЯ ОКРУЖАЮЩЕЙ СРЕДЫ, Н.У.К.
	Загрязнитель водной среды твердый	**M7**		3077 ВЕЩЕСТВО ТВЕРДОЕ, ОПАСНОЕ ДЛЯ ОКРУЖАЮЩЕЙ СРЕДЫ, Н.У.К.
	Генетически измененные микроорганизмы и организмы	**M8**		3245 МИКРООРГАНИЗМЫ ГЕНЕТИЧЕСКИ ИЗМЕНЕННЫЕ или 3245 ОРГАНИЗМЫ ГЕНЕТИЧЕСКИ ИЗМЕНЕННЫЕ
Вещества при повышенной температуре	**жидкие**	**M9**		3257 ЖИДКОСТЬ ПРИ ПОВЫШЕННОЙ ТЕМПЕРАТУРЕ, Н.У.К., перевозимая при температуре не ниже 100°C, но ниже ее температуры вспышки (включая расплавленные металлы, расплавленные соли и т.д.)
	твердые	**M10**		3258 ВЕЩЕСТВО ТВЕРДОЕ ПРИ ПОВЫШЕННОЙ ТЕМПЕРАТУРЕ, Н.У.К., при температуре не ниже 240°C
Прочие вещества или изделия, представляющие опасность при перевозке, но не подпадающие под определения других классов		**M11**		Сводной позиции не имеется. Положения для класса 9 распространяются только на следующие вещества, приведенные в таблице А главы 3.2 под этим классификационным кодом: 1841 АЦЕТАЛЬДЕГИДАММИАК 1931 ЦИНКА ДИТИОНИТ (ЦИНКА ГИДРОСУЛЬФИТ)

1941 ДИБРОМДИФТОРМЕТАН
1990 БЕНЗАЛЬДЕГИД
2969 БОБЫ КАСТОРОВЫЕ, или
2969 МУКА КАСТОРОВАЯ , или
2969 ЖМЫХ КАСТОРОВЫЙ , или
2969 ХЛОПЬЯ КАСТОРОВЫЕ
3316 КОМПЛЕКТ ХИМИЧЕСКИХ ВЕЩЕСТВ, или
3316 КОМПЛЕКТ ПЕРВОЙ ПОМОЩИ
3359 ЕДИНИЦА ФУМИГИРОВАННАЯ ТРАНСПОРТНАЯ

ГЛАВА 2.3
МЕТОДЫ ИСПЫТАНИЙ

2.3.0 ОБЩИЕ ПОЛОЖЕНИЯ

Если в главе 2.2 или в настоящей главе не предусмотрено иное, то для классификации опасных грузов используются методы испытаний, изложенные в Руководстве по испытаниям и критериям.

2.3.1 ИСПЫТАНИЕ БРИЗАНТНЫХ ВЗРЫВЧАТЫХ ВЕЩЕСТВ ТИПА А НА ЭКССУДАЦИЮ

2.3.1.1 Помимо испытаний, указанных в Руководстве по испытаниям и критериям, бризантные ВВ типа А (№ ООН 0081) должны подвергаться испытанию на экссудацию, если они содержат более 40% жидкого эфира азотной кислоты.

2.3.1.2 Прибор для испытания бризантных ВВ на экссудацию (рис. 2.1–2.3) состоит из полого бронзового стакана высотой 40 мм с внутренним диаметром 15,7 мм. На стенке стакана имеется 20 отверстий диаметром 0,5 мм (4 ряда по 5 отверстий). Бронзовый поршень с цилиндрической частью длиной 48 мм при общей длине 52 мм может скользить в вертикально стоящем стакане. К поршню диаметром 15,6 мм прилагается груз массой 2,22 кг, с тем чтобы давление на основание стакана составляло 120 кПа (1,20 бар).

2.3.1.3 Из 5-8 г бризантного ВВ изготовляется валик длиной 30 мм и диаметром 15 мм. Валик обертывается в тонкую ткань и вводится в стакан; затем сверху помещается поршень с грузом так, чтобы бризантное ВВ подвергалось давлению 120 кПа (1,20 бар). Отмечается время, по истечении которого с наружной стороны отверстий стакана появляются первые маслянистые капельки нитроглицерина.

2.3.1.4 Считается, что бризантное ВВ прошло испытание успешно, если до первого просачивания жидкости проходит более 5 мин. Испытание проводится при температуре +15…+25°C.

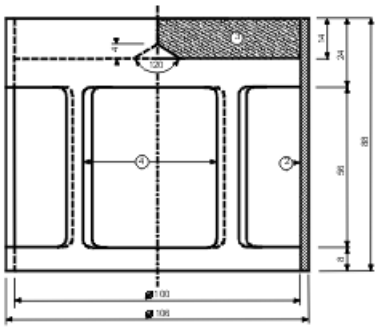

Рис. 2.1. Колоколообразный груз массой 2220 г, который устанавливается на бронзовый поршень, размеры в мм

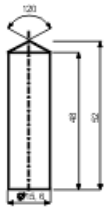

Рис. 2.2. Бронзовый поршень; размеры в мм

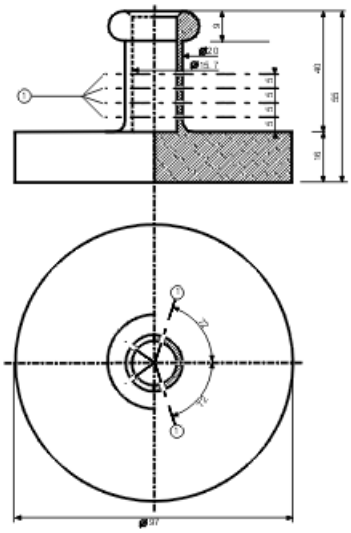

Рис. 2.3. Бронзовый стакан, размеры в мм

На рисунках 2.1–2.3:

1) 4 ряда по пять отверстий диаметром 0,5 мм

2) Медь

3) Свинцовая пластинка с центральным конусом с нижней стороны

4) 4 отверстия размером 46×56 мм, размещенные по окружности через равные промежутки

2.3.2 ИСПЫТАНИЯ НИТРОЦЕЛЛЮЛОЗНЫХ СМЕСЕЙ КЛАССА 4.1

2.3.2.1 Нитроцеллюлоза при нагревании в течение 30 мин при температуре 132°C не должна выделять видимых коричневато-желтых паров оксидов азота. Температура самовоспламенения должна превышать 180°C. См. п.п. 2.3.2.3–2.3.2.8, 2.3.2.9 а) и 2.3.2.10.

2.3.2.2 3 г пластифицированной нитроцеллюлозы при нагревании в течение 60 мин при температуре 132°C не должны выделять видимых коричневато-желтых паров оксидов азота. Температура самовоспламенения должна превышать 170°C. См. п.п. 2.3.2.3–2.3.2.8, 2.3.2.9 б) и 2.3.2.10.

2.3.2.3 В случае расхождения мнений относительно возможности допущения некоторых веществ к железнодорожной перевозке должны применяться изложенные ниже процедуры испытаний.

2.3.2.4 Если при проведении испытаний для проверки условий устойчивости, предписанных выше в этом разделе, используются иные методы или процедуры испытаний, то они

должны дать результаты, аналогичные тем, которые могли бы быть получены при применении нижеуказанных методов.

2.3.2.5 При проведении описываемых ниже испытаний на устойчивость путем нагревания температура в сушильной камере, содержащей испытываемый образец, не должна отклоняться более чем на 2°С от предписанной температуры; продолжительность испытания – 30 или 60 мин – должна соблюдаться с точностью до 2 мин. Сушильная камера должна быть устроена таким образом, чтобы температура в ней достигала предписываемой величины не позднее чем через 5 мин после помещения в нее образца.

2.3.2.6 Перед проведением испытаний, предусмотренных в п.п. 2.3.2.9 и 2.3.2.10, взятые в качестве образца вещества должны сушиться в течение не менее 15 часов при комнатной температуре в вакуум-сушилке, содержащей плавленый и зернистый кальция хлорид; вещество должно помещаться тонким слоем; с этой целью непорошкообразные и неволокнистые вещества следует измельчать илипротирать или дробить на небольшие кусочки. Давление в сушилке должно составлять менее 6,5 кПа (0,065 бар).

2.3.2.7 До сушки в условиях, предусмотренных в п. 2.3.2.6, вещества, о которых говорится в п. 2.3.2.2, должны подвергаться предварительной сушке в хорошо вентилируемой сушильной камере при температуре 70°С. Предварительная сушка должна продолжаться до тех пор, пока вещество не будет терять за 15 мин менее 0,3% своей первоначальной массы.

2.3.2.8 Слабонитрированная нитроцеллюлоза, предусмотренная в п. 2.3.2.1, должна сначала подвергаться предварительной сушке в условиях, указанных в п. 2.3.2.7; затем для завершения сушки нитроцеллюлоза помещается не менее, чем на 15 часов в сушилку, содержащую концентрированную серную кислоту.

2.3.2.9 Испытание на химическую устойчивость при нагревании

а) Испытание вещества, указанного в п. 2.3.2.1.

– в каждую из двух стеклянных пробирок, имеющих длину 350 мм, внутренний диаметр 16 мм, толщину стенок 1,5 мм помещается 1 г высушенного на кальция хлориде вещества. В случае необходимости должно производиться измельчение вещества на кусочки массой не более 0,05 г каждый. Затем обе пробирки плотно закрываются так, чтобы пробка не оказывала сопротивления и помещаются в сушильную камеру таким образом, чтобы не менее 4/5 их длины оставались видимыми. В сушильной камере они выдерживаются в течение 30 мин при постоянной температуре 132°С. Ведется наблюдение за тем, не происходит ли в течение этого периода выделение оксидов азота в виде коричневато-желтых паров, хорошо видимых на белом фоне.

– в случае отсутствия таких паров вещество считается устойчивым.

б) Испытание пластифицированной нитроцеллюлозы (см. п. 2.3.2.2)

– 3 г пластифицированной нитроцеллюлозы помещается в стеклянные пробирки, аналогичные указанным в подпункте а), которые затем переносятся в сушильную камеру и выдерживаются в ней при постоянной температуре 132°С.

– Пробирки, содержащие пластифицированную нитроцеллюлозу, выдерживаются в сушильной камере в течение 60 мин. При этом не должны выделяться оксиды азота в виде коричневато-желтых паров, хорошо видимых на белом фоне. Наблюдение и оценка производятся так же, как предусмотрено в подпункте а).

2.3.2.10 Температура самовоспламенения (см. п.п. 2.3.2.1 и 2.3.2.2)

а) Температура самовоспламенения определяется путем нагревания 0,2 г вещества в стеклянной пробирке, погруженной в ванну из сплава Вуда. Пробирка помещается в ванну, когда температура ванны достигает 100°С. Затем температура ванны постепенно повышается на 5°С в минуту.

б) Пробирки должны иметь длину 125 мм, внутренний диаметр 15 мм, толщину стенок 0,5 мм. Их следует погружать на глубину 20 мм.

в) Испытание повторяется 3 раза, причем каждый раз отмечается температура самовоспламенения вещества, скорость горения, дефлаграция или детонация.
г) Отмеченная при этих 3 испытаниях самая низкая температура является температурой самовоспламенения.

2.3.3 ИСПЫТАНИЯ ЛЕГКОВОСПЛАМЕНЯЮЩИХСЯ ЖИДКОСТЕЙ КЛАССОВ 3, 6.1 И 8

2.3.3.1 Испытание для определения температуры вспышки

2.3.3.1.1 Температура вспышки определяется при помощи приборов:

а) системы Абеля;
б) системы Абеля–Пенски;
в) системы Таг;
г) системы Пенски–Мартенса; или
д) прибора, предусмотренного в стандарте ISO 3679:1983 или ISO 3680:1983.

2.3.3.1.2 Для определения температуры вспышки красок, клеев и аналогичных вязких материалов, содержащих растворители, должны использоваться только приборы и методы испытаний, пригодные для определения температуры вспышки вязких жидкостей, в соответствии со следующими стандартами:

а) международный стандарт ISO 3679: 1983;
б) международный стандарт ISO 3680: 1983;
в) международный стандарт ISO 1523: 1983;
г) немецкий стандарт DIN 53213: 1978, часть 1.

2.3.3.1.3 Испытание проводится по методу равновесия или по методу неравновесности.

2.3.3.1.4 Для проведения испытания по методу равновесия используются:

а) международный стандарт ISO 1516: 1981;
б) международный стандарт ISO 3680: 1983;
в) международный стандарт ISO 1523: 1983;
г) международный стандарт ISO 3679: 1983.

2.3.3.1.5 Для проведения испытания по методу неравновесности:

а) с использованием прибора системы Абеля, применяются:
– английский стандарт BS 2000, часть 170: 1995;
– французский стандарт NF MO7-011: 1988;
– французский стандарт NF T66-009: 1969;

б) с использованием прибора системы Абеля–Пенски, применяются:
– немецкий стандарт DIN 51755, часть 1: 1974 (для температур от 5°C до 65°C);
– немецкий стандарт DIN 51755, часть 2: 1978 (для температур ниже 5°C);
– французский стандарт NF MO7-036: 1984;

в) с использованием прибора системы Таг, применяется американский стандарт ASTM D 56: 1993;

г) с использованием прибора системы Пенски–Мартенса применяются:
– международный стандарт ISO 2719: 1988;
– европейский стандарт EN 22719 в каждом из его национальных вариантов (например, BS 2000, часть 404/EN 22719): 1994;
– американский стандарт ASTM D 93: 1994;
– стандарт Нефтяного института IP 34: 1988.

2.3.3.1.6 Методы испытания, перечисленные в п.п. 2.3.3.1.4 и 2.3.3.1.5, применяются только для диапазонов температуры вспышки, указанных для каждого отдельного метода. При выборе метода испытания необходимо учитывать возможность возникновения

химических реакций между испытываемым веществом и материалом прибора. Согласно правилам техники безопасности прибор должен размещаться в месте, защищенном от сквозняков. В целях безопасности при испытании органических пероксидов и самореактивных веществ, а также ядовитых веществ надлежит применять метод с использованием небольшого образца объемом около 2 мл.

2.3.3.1.7 Если температура вспышки, определенная по методу неравновесности согласно п. 2.3.3.1.5, составляет 23±2°C или 60±2°C, то результат должен быть проверен для каждого температурного диапазона методом равновесия в соответствии с п. 2.3.3.1.4.

2.3.3.1.8 В случае расхождения мнений относительно классификации легковоспламеняющейся жидкости должна быть принята классификация, предложенная отправителем, если при контрольном испытании с целью определения температуры вспышки будет получен результат, не отклоняющийся более чем на 2°C от предельных температур (соответственно, 23°C и 60°C), приведенных в п. 2.2.3.1. Если разница составляет более 2°C, необходимо провести еще одно контрольное испытание и принять самую низкую температуру по результатам обоих контрольных испытаний.

2.3.3.2 Испытание для определения процентного содержания пероксида

Содержание пероксида в испытуемой жидкости определяется следующим образом:

В колбу Эрленмейера наливают испытуемую жидкость в количестве 5 г, взвешенную с точностью до 0,01 г, к которой добавляют 20 см^3 ангидрида уксусного и 1 г твердого порошка калия йодида; смесь взбалтывают и через 10 мин нагревают в течение 3 мин до температуры 60°C. В течение 5 мин смесь остывает, а затем к ней добавляют 25 см^3 воды. Смесь выдерживают в течение 30 мин, а затем свободный йод титруют раствором натрия тиосульфата без добавления индикатора; полное обесцвечивание свидетельствует об окончании реакции. Содержание пероксида в образце (в пересчете на H_2O_2) можно рассчитать по формуле:

$$\frac{17\,n}{100\,p}\ ,\ \%$$

где n – количество раствора натрия тиосульфата, см^3;
p – количество испытуемой жидкости, г.

2.3.4 ИСПЫТАНИЕ ДЛЯ ОПРЕДЕЛЕНИЯ ТЕКУЧЕСТИ

Для определения текучести жидких, вязких, пастообразных веществ и смесей применяется следующий метод испытания.

2.3.4.1 Испытательное оборудование

Пенетрометр, соответствующий стандарту ISO 2137-1985, с направляющим стержнем массой 47,5 г + 0,05 г; сетчатый диск из дюралюминия массой 102,5 г + 0,05 г с коническими отверстиями (см. рис. 2.4); сосуд с внутренним диаметром 72-80 мм, служащий для приема образца.

2.3.4.2 Процедура испытания

Образец помещают в пенетрационный сосуд не менее чем за 30 мин до измерения. Затем сосуд плотно закрывают и оставляют до начала измерения. Образец в плотно закрытом пенетрационном сосуде нагревают до 35+0,5°C и помещают на стол пенетрометра не ранее, чем за 2 мин до измерения. После этого острие S сетчатого диска вводят в соприкосновение с поверхностью жидкости и измеряют глубину проникновения.

2.3.4.3 Оценка результатов испытания

Вещество является пастообразным, если после соприкосновения острия S с поверхностью образца глубина проникновения, показываемая измерительным прибором, составляет:

а) за период времени погружения 5 ± 0,1 с, составляет менее 15,0 ± 0,3 мм; или

б) за период времени погружения 5 ± 0,1 с, составляет более 15,0 ± 0,3 мм, однако за дополнительное время погружения 55 ± 0,5 с не превышает 5,0 ± 0,5 мм.

Примечание: *В случае испытания образцов с определенной температурой текучести зачастую невозможно создать плоскую поверхность в пенетрационном сосуде и, таким образом, обеспечить четкие первоначальные условия для измерения при соприкосновении острия S с поверхностью. Кроме того, при испытании некоторых образцов воздействие сетчатого диска может явиться причиной упругой деформации поверхности и в первые несколько секунд имитировать более глубокое проникновение. В указанных случаях целесообразно применять оценку результатов согласно подпункту б)*.

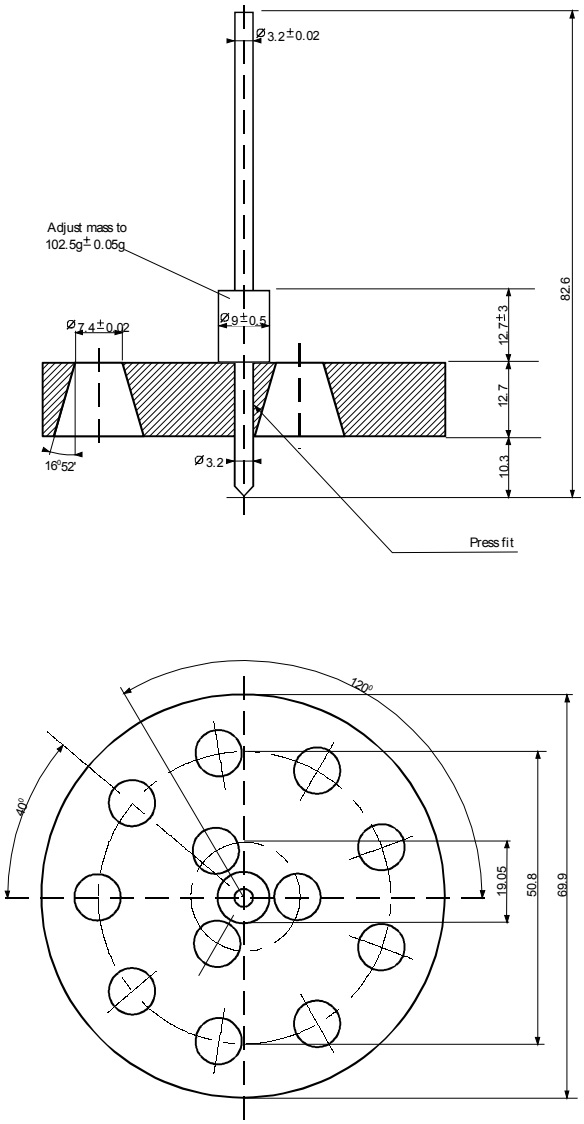

Рис. 2.4. Пенетрометр

Отрегулировать массу
до 102,5 ± 0,05 г
Прессовая посадка
Неуказанные допуски составляют ±0,1 мм

2.3.5 КЛАССИФИКАЦИЯ МЕТАЛЛООРГАНИЧЕСКИХ ВЕЩЕСТВ КЛАССОВ 4.2 И 4.3

В зависимости от их свойств, определенных в соответствии с методами 1-5 Руководства по Испытаниям и Критериям, Часть III, раздел 33, металлоорганические вещества могут быть отнесены к классам 4.2 или 4.3, в соответствии с блок-схемой, представленной на рис. 2.3.5.

Примечание 1: *В зависимости от дополнительных свойств и требований Таблицы приоритета опасных свойств (см. п. 2.1.3.10) металлоорганические вещества, могут быть отнесены в соответствующие классы опасности*.

Примечание 2: *Легковоспламеняющиеся растворы с металлоорганическими соединениями в концентрациях, не приводящих к самовоспламенению, или не выделяющие воспламеняющиеся газы при взаимодействии с водой следует относить к классу 3*.

Рисунок 2.3.5. Блок-схема для отнесения металлоорганических веществ к классам 4.2 и 4.3 [a]

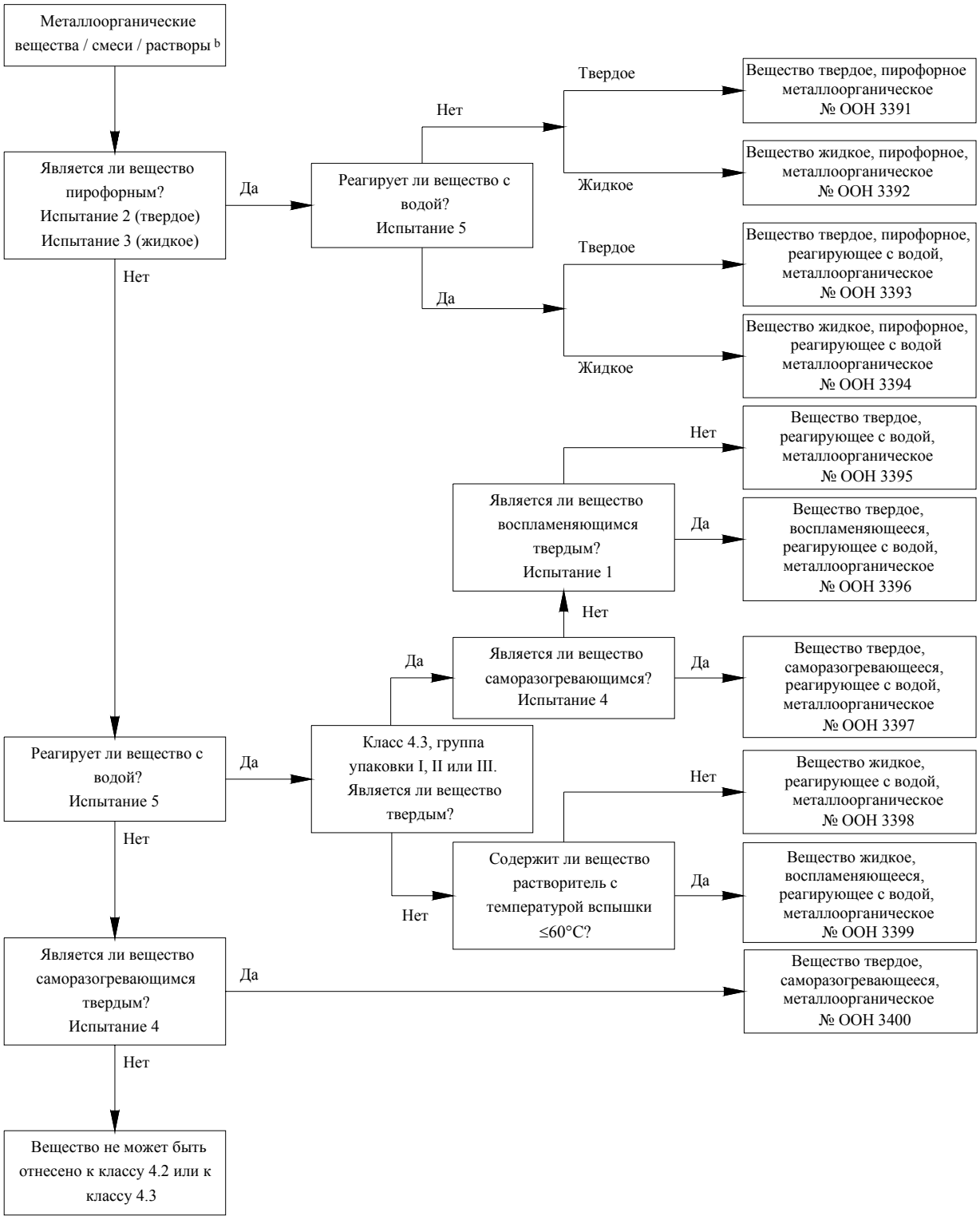

[a] Методы испытаний 1-5 приведены в Руководстве по Испытаниям и Критериям, Часть III, раздел 33.

[b] При отнесении веществ к классам 6.1 и 8 следует учитывать требования Таблицы приоритета опасных свойств (см. п. 2.1.3.10).

ЧАСТЬ 3

ПЕРЕЧЕНЬ ОПАСНЫХ ГРУЗОВ, СПЕЦИАЛЬНЫЕ ПОЛОЖЕНИЯ И ОСВОБОЖДЕНИЯ ДЛЯ ОГРАНИЧЕННЫХ И ОСВОБОЖДЕННЫХ КОЛИЧЕСТВ

ГЛАВА 3.1
ОБЩИЕ ПОЛОЖЕНИЯ

3.1.1 Введение

Кроме положений, упомянутых или приведенных в таблицах части 3, должны выполняться общие требования каждой части, каждой главы и/или каждого раздела. Эти общие требования не приведены в таблицах. Когда какое-либо общее требование противоречит какому-либо специальному положению, преимущественную силу имеет специальное положение.

3.1.2 Надлежащее наименование груза

Примечание: *В отношении надлежащих наименований груза, используемых при перевозке образцов, см. п. 2.1.4.1.*

3.1.2.1 Надлежащим наименованием груза, указанным в таблице А главы 3.2, является та часть, которая наиболее точно описывает груз и которая напечатана заглавными (прописными) буквами (с добавлением любых цифр, букв греческого алфавита, приставок "втор-", "трет-", "м-", "н-", "о-", "п-", являющихся неотъемлемой частью наименования). После основного надлежащего наименования груза может быть указано в скобках альтернативное надлежащее наименование-синоним [например, ЭТАНОЛ (СПИРТ ЭТИЛОВЫЙ)]. Части позиции, напечатанные строчными буквами, не должны считаться частью надлежащего наименования груза.

3.1.2.2 Если союзы, такие как "и" или "или", напечатаны строчными буквами или если части наименования разделены запятыми, то нет необходимости обязательно указывать полностью все наименование в накладной или в маркировке упаковок. Это касается, в частности, случаев, когда под одним номером ООН перечислено несколько отдельных позиций. Ниже приводятся примеры выбора надлежащего наименования груза в случае таких позиций:

а) № ООН 1057 ЗАЖИГАЛКИ ИЛИ БАЛЛОНЧИКИ ДЛЯ ЗАПРАВКИ ЗАЖИГАЛОК – надлежащим наименованием груза является наиболее подходящая из следующих возможных комбинаций:

ЗАЖИГАЛКИ;

БАЛЛОНЧИКИ ДЛЯ ЗАПРАВКИ ЗАЖИГАЛОК;

б) № ООН 2793 СТРУЖКА, ОПИЛКИ или ОБРЕЗКИ ЧЕРНЫХ МЕТАЛЛОВ, подверженные самонагреванию. Надлежащим наименованием груза является наиболее подходящее из следующих возможных комбинаций:

СТРУЖКА ЧЕРНЫХ МЕТАЛЛОВ
ОПИЛКИ ЧЕРНЫХ МЕТАЛЛОВ
ОБРЕЗКИ ЧЕРНЫХ МЕТАЛЛОВ

3.1.2.3 Надлежащее наименование груза может, в зависимости от необходимости, использоваться в единственном или множественном числе.

Кроме того, когда определяющие слова используются как часть надлежащего наименования груза, порядок их указания в перевозочных документах или маркировке упаковок является произвольным. Например, вместо *«Диметиламина водный раствор»* можно указывать *«Водный раствор диметиламина»*. В таблицах А и Б главы 3.2 наименование опасного груза указано следующим образом: в начале указывается имя существительное, далее прилагательное и другие дополнительные сведения. Для грузов класса 1 могут использоваться торговые или воинские наименования, содержащие надлежащее наименование груза с дополнительным описанием.

3.1.2.4 Для многих веществ предусмотрена как позиция, соответствующая жидкому состоянию, так и позиция, соответствующая твердому состоянию (см. определения жидкостей и твердых веществ в разделе 1.2.1), или позиция, соответствующая твердому состоянию и раствору. Им присваиваются отдельные номера ООН, которые необязательно следуют друг за другом в порядке возрастания[1].

3.1.2.5 Уточняющее слово "РАСПЛАВЛЕННЫЙ", если только оно уже не указано прописными буквами в наименовании, содержащемся в таблице А в главе 3.2, должно быть добавлено в качестве части надлежащего наименования груза, когда вещество, являющееся твердым в соответствии с определением, приведенным в разделе 1.2.1, предъявляется к перевозке в расплавленном состоянии (например, АЛКИЛФЕНОЛ ТВЕРДЫЙ, Н.У.К., РАСПЛАВЛЕННЫЙ).

3.1.2.6 Если в наименовании груза, указанного в колонке 2 табл. А главы 3.2 (за исключением самореактивных веществ и органических пероксидов) не упомянуто слово “СТАБИЛИЗИРОВАННЫЙ”, напечатанное заглавными (прописными) буквами, оно должно быть добавлено в качестве составной части надлежащего наименования груза, которые без стабилизации было бы запрещено к перевозке в соответствии с пп. 2.2.X.2 из-за его способности вступать в опасную реакцию в нормальных условиях перевозки (например, "ЖИДКОСТЬ ЯДОВИТАЯ ОРГАНИЧЕСКАЯ, Н.У.К., СТАБИЛИЗИРОВАННАЯ").

Если для стабилизации таких веществ в целях предотвращения возникновения опасного избыточного давления применяется регулирование температуры, то:

а) жидкости, требующие регулирования температуры[2], к перевозке по железной дороге не допускаются

б) в случае газов условия перевозки должны быть утверждены компетентным органом.

3.1.2.7 Гидраты могут перевозиться под надлежащим наименованием груза соответствующего безводного вещества.

---

[1] *Более точные сведения содержатся в алфавитном указателе (таблица Б, главы 3.2), например:*

НИТРОКСИЛОЛЫ, ЖИДКИЕ 6.1 1665

НИТРОКСИЛОЛЫ, ТВЕРДЫЕ 6.1 3447.

[2] *Относится ко всем веществам (включая вещества, которые стабилизированы с помощью химических ингибиторов) с температурой самоускоряющегося разложения (ТСУР) в помещении, которое используется для перевозки, менее 50°С*

3.1.2.8 Обобщенные или "не указанные конкретно" (Н.У.К.) наименования

3.1.2.8.1 Обобщенные и "не указанные конкретно" надлежащие наименования веществ, для которых в колонке 6 таблицы А главы 3.2 указано специальное положение 274, должны дополняться техническим наименованием груза, если только национальное законодательство или какая-либо международная конвенция не запрещают его открытого упоминания в случае, когда речь идет о контролируемом веществе. Для взрывчатых веществ класса 1 в описание опасных грузов может добавляться дополнительный описательный текст для указания коммерческих или военных наименований. Технические наименования должны указываться в скобках сразу же после надлежащего наименования груза. При необходимости могут также употребляться такие определения, как "содержит" или "содержащий" или другие определяющие слова, например "смесь", "раствор" и т.д., а также указываться процентное содержание технического компонента. Например: "№ ООН 1993 ЖИДКОСТЬ ЛЕГКОВОСПЛАМЕНЯЮЩАЯСЯ, Н.У.К. (содержит ксилол и бензол), 3, II".

3.1.2.8.1.1 Техническое наименование должно быть признанным химическим наименованием, если уместно - биологическим наименованием, или другим наименованием, употребляемым в настоящее время в научно-технических справочниках, периодических изданиях и публикациях. Для этой цели не должны применяться коммерческие наименования. В случае пестицидов можно использовать только общее(ие) наименование(я) ИСО, другое(ие) наименование(я), содержащееся(иеся) в издании Всемирной организации здравоохранения (ВОЗ) "Рекомендуемая классификация пестицидов по видам опасности и руководящие принципы классификации", или наименование(я) активного(ых) вещества(веществ)

3.1.2.8.1.2 Когда какая-либо смесь опасных грузов описывается одной из позиций "Н.У.К." или "обобщенных" позиций, для которых в колонке 6 таблицы А в главе 3.2 предусмотрено специальное положение 274, необходимо указывать не более двух компонентов, которые в наибольшей степени обусловливают опасное свойство или опасные свойства смеси, за исключением контролируемых веществ, если их прямое упоминание запрещается национальным законодательством или какой-либо международной конвенцией. Если грузовое место, содержащее смесь, имеет какой-либо знак дополнительной опасности, то одним из двух указанных в скобках технических наименований должно быть наименование того компонента, который требует использования данного знака дополнительной опасности.

Примечание: *см. п. 5.4.1.2.2.*

3.1.2.8.1.3 Примеры, иллюстрирующие выбор надлежащего наименования груза, дополненного техническим наименованием груза, для позиций "Н.У.К.":

№ ООН 3394 ВЕЩЕСТВО МЕТАЛЛООРГАНИЧЕСКОЕ, ПИРОФОРНОЕ, РЕАГИРУЮЩЕЕ С ВОДОЙ, ЖИДКОЕ (триметилгаллий);

№ ООН 2902 ПЕСТИЦИД ЖИДКИЙ, ЯДОВИТЫЙ, Н.У.К. (дразоксолон).

3.1.2.9 Смеси и растворы, содержащие одно опасное вещество

Когда смеси и растворы должны рассматриваться как опасное вещество, указанное по наименованию в соответствии с классификационными требованиями п. 2.1.3.3, в надлежащее отгрузочное наименование в качестве его части должно быть добавлено уточняющее слово "РАСТВОР" или "СМЕСЬ", в зависимости от конкретного случая, например: "АЦЕТОНА РАСТВОР". Кроме того, можно также указывать концентрацию раствора или смеси:, например: "АЦЕТОНА РАСТВОР, 75%".

Глава 3.2
ПЕРЕЧЕНЬ ОПАСНЫХ ГРУЗОВ

3.2.1 ТАБЛИЦА А. ПЕРЕЧЕНЬ ОПАСНЫХ ГРУЗОВ

Как правило, каждая строка таблицы А настоящей главы посвящена веществу (веществам) или изделию (изделиям), которое(ые) охватывается(ются) отдельным номером ООН. Однако в том случае, когда вещества или изделия, относящиеся к одному и тому же номеру ООН, обладают различными химическими или физическими свойствами и/или для них определены различные условия перевозки, для этого номера ООН могут использоваться несколько последовательно расположенных строк. Каждая колонка таблицы А посвящена отдельному вопросу, как это указано в пояснительных примечаниях ниже. В месте пересечения колонок и строк (клетке) содержится информация по тому вопросу, которому посвящена данная колонка, для вещества (веществ) или изделия (изделий), указанного(ых) в данной строке:

– в первых четырех клетках содержится информация, идентифицирующая вещество (вещества) или изделие (изделия), которому(ым) посвящена данная строка (дополнительная информация на этот счет может содержаться в специальных положениях, указанных в колонке 6);

- в последующих клетках указаны применимые специальные положения – либо в виде подробной информации, либо в виде кода. Код отсылает к подробной информации, содержащейся в части, главе, разделе и/или пункте, указанных в пояснительных примечаниях ниже. Незаполненная клетка означает либо то, что никакого специального положения не предусмотрено и применяются лишь общие требования, либо то, что действует ограничение на перевозку, указанное в пояснительных примечаниях;

следует учитывать, что в соответствующих клетках не содержится ссылок на применяемые общие требования.

Ниже в пояснительных примечаниях для каждой колонки указаны часть (части), глава (главы), раздел (разделы) и/или пункт (пункты), в которых изложены эти общие требования.

Пояснительные примечания по каждой колонке:

Колонка 1 "номер ООН"

В этой колонке указан номер ООН:

– опасного вещества или изделия, если этому веществу или изделию присвоен отдельный номер ООН, или

- обобщенной позиции или позиции "н.у.к.", к которой относятся опасные вещества или изделия, не упомянутые по наименованию, в соответствии с критериями части 2.

Колонка 2 "Наименование груза"

В этой колонке прописными буквами указано наименование вещества или изделия, если этому веществу или изделию присвоен отдельный номер ООН, либо наименование обобщенной позиции или позиции "н.у.к.", к которой это вещество или изделие отнесены в соответствии с критериями части 2. Это наименование должно использоваться в качестве надлежащего наименования груза или, когда это применимо, в качестве части надлежащего наименования груза (дополнительные сведения о надлежащем наименовании груза см. в разделе 3.1.2).

После надлежащего наименования груза строчными буквами могут приводиться дополнительные сведения, уточняющие сферу охвата соответствующей позиции, если при

определенных обстоятельствах данное вещество или изделие может быть классифицировано иначе и/или для него могут быть определены иные условия перевозки, например, "пропитанные маслом", "полученные при очистке каменноугольного газа", "с долей кристаллизационной воды менее 30 %" и т.д.

Колонка 3а "Класс"

В этой колонке указан номер класса, наименование которого охватывает данное опасное вещество или изделие. Номер класса присваивается в соответствии с процедурами и критериями части 2.

Колонка 3б "Классификационный код"

В этой колонке указан классификационный код опасного вещества или изделия.

– Для опасных веществ или изделий класса 1 код состоит из номера подкласса и буквы группы совместимости, присвоенных в соответствии с процедурами и критериями, изложенными в п. 2.2.1.1.4.

– Для опасных веществ или изделий класса 2 код состоит из номера и буквы(букв), обозначающей(их) группу опасных свойств; соответствующие пояснения содержатся в п.п. 2.2.2.1.2 и 2.2.2.1.3.

– Для опасных веществ или изделий классов 3, 4.1, 4.2, 4.3, 5.1, 5.2, 6.1, 6.2, 8 и 9 пояснения в отношении кодов содержатся в п.п. 2.2.x.1.2 [1)].

– Опасные вещества или изделия класса 7 не имеют классификационного кода.

Колонка 4 "Группа упаковки"

В этой колонке указан(ы) номер(а) группы упаковки (I, II или III), присвоенные данному опасному веществу. Номер группы упаковки присваивается на основе процедур и критериев части 2. Некоторые изделия и вещества не отнесены к группам упаковки.

Колонка 5 "Знаки опасности"

В этой колонке указан номер образца знака(ов) опасности (см. п.п. 5.2.2.2 и 5.3.1.7), которые должны быть размещены на грузовых местах, вагонах, вагонах-цистернах, вагонах-батареях, вагонах со съемными цистернами, контейнерах, контейнерах-цистернах, переносных цистернах, МЭГК.

Для отдельных веществ и изделий в скобках указываются наклейки, касающиеся перемещения вагонов и маневровой работы по образцу № 13 и 15 (см. раздел 5.3.4), которые должны быть размещены только в следующих случаях:

- при повагонной отправке грузов класса 1 – с обоих сторон вагона
- для грузов класса 2 - с обоих сторон вагонов-цистерн, вагонов-батарей, вагонов со съемными цистернами и вагонов, на которых перевозятся контейнеры-цистерны, переносные цистерны и МЭГК.

Для веществ или изделий класса 7 номер "7X" обозначает знак опасности образца № 7A, 7B или 7C в зависимости от соответствующей категории (см. п.п. 5.1.5.3.4 и 5.2.2.1.11.1) или знак опасности, нанесенный на вагон № 7D (см. п.п. 5.3.1.1.3 и 5.3.1.7.2);

Общие положения, касающиеся размещения знаков опасности (например, количество знаков, их расположение), изложены в п. 5.2.2.1 для грузовых мест и малых контейнеров и в разделе 5.3.1 для вагонов, крупнотоннажных контейнеров, контейнеров-цистерн, МЭГК, переносных цистерн, вагонов-цистерн, вагонов-батарей, вагонов со съемными цистернами.

[1)] *x - номер класса опасного вещества или изделия, при необходимости без разделительной точки.*

***Примечание**: Специальные положения, указанные в колонке 6, могут содержать требования, изменяющие вышеупомянутые положения, касающиеся размещения знаков.*

Колонка 6 "Специальные положения"

В этой колонке указаны цифровые коды специальных положений, которые должны выполняться. Эти положения охватывают широкий круг вопросов, в основном связанных с содержанием колонок 1–5 (например, запрещение перевозки, освобождение от действия требований, пояснения в отношении классификации некоторых видов соответствующих опасных грузов и дополнительные положения, касающиеся размещения знаков опасности или маркировки), и приводятся в главе 3.3 в порядке их номеров. Если колонка 6 не заполнена, то к содержанию колонок 1–5 для соответствующего опасного груза не применяется никаких специальных положений.

Колонка 7 а) "Ограниченные количества"

В данной колонке указан буквенно-цифровой код, имеющий следующее значение:

- "LQ0" означает, что согласно положениям Прил. 2 к СМГС для указанного опасного груза, отсутствуют освобождения по перевозке в ограниченных количествах;

- все остальные буквенно-цифровые коды, начинающиеся с букв "LQ", означают, что положения Прил. 2 к СМГС не применяются, если выполнены условия, указанные в главе 3.4.

Колонка 7 б) "Освобожденные количества"

В данной колонке указан буквенно-цифровой код, имеющий следующее значение:

- «E0» означает, что для указанного опасного груза, упакованного в освобожденных количествах, не существует какого-либо освобождения от действия положений Прил. 2 к СМГС;

- все остальные буквенно-цифровые коды, начинающиеся с буквы «E», означают, что положения Прил. 2 к СМГС не применяются, если выполнены условия, указанные в главе 3.5.

Колонка 8 "Инструкции по упаковке"

В этой колонке указаны буквенно-цифровые коды соответствующих инструкций по упаковке:

– буквенно-цифровые коды, начинающиеся с буквы "P", обозначающей инструкции по упаковке для тары и сосудов (за исключением КСМ и крупногабаритной тары), или с буквы "R", обозначающей инструкции по упаковке для легкой металлической тары. Эти инструкции приведены в порядке номеров в п. 4.1.4.1, и в них указаны тара и сосуды, которые разрешается использовать. В них также указано, какие из общих положений по упаковке, изложенных в разделах 4.1.1, 4.1.2 и 4.1.3, и какие из специальных положений по упаковке, изложенных в разделах 4.1.5, 4.1.6, 4.1.7, 4.1.8 и 4.1.9, должны выполняться. Если в колонке 8 не указан код, начинающийся с букв "P" или "R", то соответствующий опасный груз нельзя перевозить в таре;

– буквенно-цифровые коды, начинающиеся с букв "IBC", обозначают инструкции по упаковке для КСМ. Эти инструкции приведены в порядке номеров в п. 4.1.4.2, и в них указаны КСМ, которые разрешается использовать. В них также указано, какие из общих положений по упаковке, изложенных в разделах 4.1.1, 4.1.2 и 4.1.3, и какие из специальных положений по упаковке, изложенных в разделах 4.1.5, 4.1.6, 4.1.7, 4.1.8 и 4.1.9, должны выполняться. Если в колонке 8 не указан код, начинающийся с букв "IBC", то соответствующий опасный груз нельзя перевозить в КСМ;

– буквенно-цифровые коды, начинающиеся с букв "LP", обозначают инструкции по упаковке для крупногабаритной тары. Эти инструкции приведены в порядке номеров в п. 4.1.4.3, и в них указана крупногабаритная тара, которую разрешается использовать. В них также указано, какие из общих положений по упаковке, изложенных в разделах 4.1.1, 4.1.2 и 4.1.3, и какие из специальных положений по упаковке, изложенных в разделах 4.1.5, 4.1.6, 4.1.7, 4.1.8 и 4.1.9, должны выполняться. Если в колонке 8 не указан код, начинающийся с букв "LP", то соответствующий опасный груз нельзя перевозить в крупногабаритной таре.

***Примечание**: Специальные положения по упаковке, указанные в колонке 9а, могут содержать требования, изменяющие вышеупомянутые инструкции по упаковке*.

Колонка 9а "Специальные положения по упаковке"

В этой колонке указаны буквенно-цифровые коды соответствующих специальных положений по упаковке:

– буквенно-цифровые коды, начинающиеся с букв "PP" или "RR", обозначают специальные положения по упаковке для тары и сосудов (за исключением КСМ и крупногабаритной тары), которые также должны выполняться. Эти положения изложены в п. 4.1.4.1 в конце соответствующей инструкции по упаковке (с буковой "P" или "R"), указанной в колонке 8. Если в колонке 9а не указан код, начинающийся с букв "PP" или "RR", то ни одно из специальных положений по упаковке, приведенных в конце соответствующей инструкции по упаковке, не применяется;

– буквенно-цифровые коды, начинающиеся с буквы "B" или с букв "BB", обозначают специальные положения по упаковке для КСМ, которые также должны выполняться. Эти положения изложены в п. 4.1.4.2 в конце соответствующей инструкции по упаковке (с буквами "IBC"), указанной в колонке 8. Если в колонке 9а не указан код, начинающийся с буквы "B" или с букв "BB", то ни одно из специальных положений по упаковке, приведенных в конце соответствующей инструкции по упаковке, не применяется;

– буквенно-цифровые коды, начинающиеся с буквы "L", обозначают специальные положения по упаковке для крупногабаритной тары, которые также должны выполняться. Эти положения изложены в п. 4.1.4.3 в конце соответствующей инструкции по упаковке (с буквами "LP"), указанной в колонке 8. Если в колонке 9а не указан код, начинающийся с буквы "L", то ни одно из специальных положений по упаковке, приведенных в конце соответствующей инструкции по упаковке, не применяется.

Колонка 9б "Положения по совместной упаковке"

В этой колонке указаны начинающиеся с букв "MP" буквенно-цифровые коды соответствующих положений по совместной упаковке. Эти положения приведены в порядке номеров в разделе 4.1.10. Если в колонке 9б не указан код, начинающийся с букв "MP", то применяются только общие требования (см. п.п. 4.1.1.5 и 4.1.1.6).

Колонка 10 "Инструкции по переносным цистернам и контейнерам для груза навалом"

В этой колонке указан буквенно-цифровой код, присвоенный инструкции по переносным цистернам согласно п.п. 4.2.5.2.1 – 4.2.5.2.4 и 4.2.5.2.6. Эта инструкция по переносным цистернам соответствует наименее строгим положениям, которые могут применяться при перевозке данного вещества в переносных цистернах. Коды, обозначающие другие инструкции по переносным цистернам, которые также разрешается применять при перевозке данного вещества, приведены в п. 4.2.5.2.5. Если код не указан, перевозка в переносных цистернах допускается только с разрешения компетентного органа, как это предусмотрено в п. 6.7.1.3.

Общие требования, касающиеся конструкции, изготовления, оборудования, официального утверждения типа, испытаний и маркировки переносных цистерн, изложены в главе 6.7. Общие требования, касающиеся использования (например, наполнения), изложены в разделах 4.2.1–4.2.4.

Буква "(M)" означает, что вещество может перевозиться в МЭГК ООН.

Примечание: *Специальные положения, указанные в колонке 11, могут содержать требования, изменяющие вышеупомянутые требования.*

В этой колонке могут также содержаться буквенно-цифровые коды, начинающиеся с букв "ВК", обозначающие типы контейнеров для перевозки грузов навалом, описанные в главе 6.11, которые могут использоваться для перевозки грузов навалом в соответствии с п. 7.3.1.1 а) и разделом 7.3.2

Колонка 11 "Специальные положения по переносным цистернам и контейнерам для груза навалом "

В этой колонке указаны буквенно-цифровые коды специальных положений по переносным цистернам, которые также должны выполняться. Эти коды, начинающиеся с букв "TP", обозначают специальные положения по изготовлению и использованию переносных цистерн. Эти специальные положения изложены в п. 4.2.5.3.

Примечание: *Если данные специальные положения соответствуют техническим требованиям, они применяются не только к переносным цистернам, указанным в колонке 10, но и к переносным цистернам, которые могут использоваться в соответствии с таблицей, приведенной в п. 4.2.5.2.5.*

Колонка 12 "Код цистерны"

В этой колонке указан буквенно-цифровой код, обозначающий тип цистерны согласно п.п. 4.3.3.1.1 (для газов класса 2) или 4.3.4.1.1 (для веществ классов 3–9). Этот тип цистерны соответствует наименее строгим положениям по цистернам, которые могут применяться при перевозке соответствующего вещества в цистернах, отвечающих требованиям Прил. 2 к СМГС. Коды, обозначающие другие разрешенные типы цистерн, приведены в п. 4.3.3.1.2 (для газов класса 2) или 4.3.4.1.2 (для веществ классов 3–9). Если код не указан, то этот груз в цистернах Прил. 2 к СМГС перевозить запрещается.

Если в этой колонке указан код цистерны для твердых веществ (S) и для жидкостей (L), это означает, что данное вещество может предъявляться к перевозке в цистернах в твердом или жидком (расплавленном) состоянии. Как правило, это положение применяется к веществам, имеющим температуру плавления в диапазоне 20°C–180°C.

Если для твердого вещества в этой колонке указан только код цистерны для жидкостей (L), это означает, что данное вещество предъявляется к перевозке в цистернах только в жидком (расплавленном) состоянии.

Общие требования, касающиеся изготовления, оборудования, официального утверждения типа, испытаний и маркировки, которые не указаны в коде цистерны, изложены в разделах 6.8.1, 6.8.2, 6.8.3 и 6.8.5. Общие требования, касающиеся использования (например, максимальная степень наполнения, минимальное испытательное давление), изложены в разделах 4.3.1–4.3.4.

Указанная после кода цистерны буква "(M)" означает, что вещество может также перевозиться в вагонах-батареях или МЭГК.

Указанный после кода цистерны знак "(+)" означает, что альтернативное использование цистерн допускается лишь в том случае, если это оговорено в свидетельстве об официальном утверждении типа

В отношении контейнеров-цистерн из армированных волокном пластмасс см. раздел 4.4.1 и главу 6.9, в отношении вакуумных контейнеров-цистерн для отходов см. раздел 4.5.1 и главу 6.10.

Примечание: *специальные положения, указанные в колонке 13, могут содержать требования, изменяющие вышеупомянутые требования.*

Колонка 13 "Специальные положения по цистернам Прил. 2 к СМГС"

В этой колонке указаны буквенно-цифровые коды специальных положений по цистернам СМГС, которые также должны выполняться:

– буквенно-цифровые коды, начинающиеся с букв "TU", обозначают специальные положения по использованию этих цистерн, которые приведены в разделе 4.3.5;

– буквенно-цифровые коды, начинающиеся с букв "TC", обозначают специальные положения по изготовлению этих цистерн, которые приведены в разделе 6.8.4 а);

– буквенно-цифровые коды, начинающиеся с букв "TE", обозначают специальные положения по элементам оборудования этих цистерн, которые приведены в разделе 6.8.4 б);

– буквенно-цифровые коды, начинающиеся с букв "TA", обозначают специальные положения по официальному утверждению типа этих цистерн, которые приведены в разделе 6.8.4 в);

– буквенно-цифровые коды, начинающиеся с букв "TT", обозначают специальные положения по испытаниям этих цистерн, которые приведены в разделе 6.8.4 г);

– буквенно-цифровые коды, начинающиеся с букв "TM", обозначают специальные положения по маркировке этих цистерн, которые приведены в разделе 6.8.4 д).

Примечание: *Если данные специальные положения соответствуют техническим требованиям, они применяются не только к цистернам, указанным в колонке 12, но и к цистернам, которые могут использоваться в соответствии с иерархией, предусмотренной в п.п. 4.3.3.1.2 и 4.3.4.1.2.*

Колонка 14 (Зарезервирован)

Колонка 15 «Транспортная категория»

В этой колонке указана цифра, обозначающая транспортную категорию, к которой отнесено вещество или изделие. Транспортная категория используется для определения количества груза в упаковках, перевозимого в одном вагоне или крупнотоннажном контейнере, на которое распространяются определенные требования или исключения Прил. 2 к СМГС (см. п. 1.1.3.6).

Колонка 16 "Специальные положения по перевозке грузовых мест"

В этой колонке указан(ы) начинающийся(иеся) с буквы "W" буквенно-цифровой(ые) код(ы) применимых специальных положений (если такие предусмотрены), касающихся перевозки в грузовых местах. Эти положения изложены в разделе 7.2.4. Общие положения, касающиеся перевозки грузовых мест, содержатся в главах 7.1 и 7.2.

Примечание: *Кроме того, должны соблюдаться указанные в колонке 18 специальные положения, касающиеся погрузки, разгрузки и обработки груза*.

Колонка 17 "Специальные положения по перевозке навалом/насыпью"

В этой колонке указан(ы) начинающийся(иеся) с букв "VW" буквенно- цифровой(ые) код(ы) соответствующих специальных положений, касающихся перевозки навалом /насыпью. Эти положения изложены в разделе 7.3.3. Если код не указан, то перевозка навалом/насыпью не разрешается. Общие положения, касающиеся перевозки навалом/ насыпью, содержатся в главах 7.1 и 7.3.

Примечание: *Кроме того, должны соблюдаться указанные в колонке 18 специальные положения, касающиеся погрузки, разгрузки и обработки груза*.

Колонка 18 "Специальные положения по погрузке, разгрузке и обработке"

В этой колонке указан(ы) начинающийся(иеся) с букв "CW" буквенно-цифровой(ые) код(ы) соответствующих специальных положений, касающихся погрузки, разгрузки и обработки груза. Эти положения изложены в разделе 7.5.11. Если код не указан, в колонке 18 применяются только общие положения (см. разделы 7.5.1–7.5.4 и 7.5.8).

Колонка 19 (зарезервировано)

Колонка 20 "Код опасности"

В этой колонке указан дву- или трех- значный номер (которому в некоторых случаях предшествует буква "X") для веществ и изделий классов 2-9 или классификационный код, для класса 1 (см. колонка 3б). Код опасности проставляется в верхней части таблички оранжевого цвета, когда это требуется в соответствии с положениями п. 5.3.2.1. Значение кодов опасности приведено в п. 5.3.2.3.

Колонка 21а "Номер аварийной карточки[1]"

В этой колонке указаны номера аварийных карточек, которые отправитель должен проставить в графе 11 "Наименование груза" накладной. Порядок записи в накладной приведен в разделе 5.4.1.

Если в колонке 21а отсутствуют сведения об аварийной карточке, это свидетельствует о том, что на этот груз аварийная карточка в настоящее время не разработана и отправитель/получатель заблаговременно обязан ее разработать и приложить к перевозочным документам.

Общие положения, касающиеся аварийных карточек, содержатся в разделе 5.4.3.

Колонка 21б "Минимальные нормы прикрытия[1]"

В этой колонке указаны минимальные нормы прикрытия, которые отправитель должен проставить в графе 11 накладной "Наименование груза". Порядок записи в накладной приведен в разделе 5.4.1.Если в данной колонке имеется дробь - то в числителе указываются минимальные нормы прикрытия при перевозке опасных грузов в крытых вагонах и контейнерах. В знаменателе указываются минимальные нормы прикрытия при перевозке опасных грузов в вагонах-цистернах, контейнерах-цистернах, переносных цистернах. Знак « – » (прочерк), проставленный в колонке 21б, означает, что при перевозке данного опасного груза прикрытия не требуется.

Отсутствие сведений в колонке 21б означает, что при перевозке данного опасного груза минимальные нормы прикрытия не разработаны.

Нормы прикрытия изложены в п 7.5.3.2.

Колонка 21в "Условия роспуска с сортировочной горки[1]"

В этой колонке указано условное обозначение мер безопасности при производстве маневровой работы и роспуска вагонов с сортировочных горок и отметок, которые отправитель должен проставить в графе 11 накладной «Наименование груза». Эти меры и

[1] Требования, изложенные в пояснениях к колонкам 21а, 21б, 21в не применяются при отправлении грузов из Венгерской Республики, Республики Польша и Словацкой Республики или при переоформлении накладной в указанных странах.

отметки в накладной изложены в разделе 7.5.6. Порядок записи в накладной приведен в разделе 5.4.1.

Если в данной колонке имеется дробь, то:

в числителе указываются условия роспуска с сортировочных горок при перевозке опасных грузов в крытых вагонах и контейнерах;

в знаменателе указываются условия роспуска с сортировочных горок при перевозке опасных грузов в вагонах-цистернах, контейнерах-цистернах, переносных цистернах.

Знак « – » (прочерк), проставленный в колонке 21в, означает, что при перевозке данного опасного груза не имеется особых условий роспуска с сортировочных горок.

Отсутствие сведений в колонке 21в означает, что при перевозке данного опасного груза условия роспуска с сортировочных горок не разработаны

***Примечание**: Если в колонке 5 для определенных веществ указаны наклейки, касающиеся перемещения вагонов и маневровой работы по образцу № 13 и 15 и они противоречат требованиям, изложенным в колонке 21в, то в этом случае при маневровой работе необходимо руководствоваться требованиями, изложенными в колонке 21в*.

Номер ООН	Наименование вещества	Класс	Классификационный код	Группа упаковки	Знаки опасности	Специальные положения	Ограниченные и освобожденные количества		Тара			Переносная цистерна и/или контейнер	
									Инструкции по упаковке	Специальные положения по упаковке	Положения по совместной упаковке	Инструкции	Специальные положения
	3.1.2	2.2	2.2	2.1.1.3	5.2.2	3.3	3.4.6/ 3.5.1.2		4.1.4	4.1.4	4.1.10	4.2.5.2, 7.3.2	4.2.5.3
1	2	3а	3б	4	5	6	7а	7б	8	9а	9б	10	11
0004	АММОНИЯ ПИКРАТ сухой или с массовой долей воды менее 10%	1	1.1D		1 (+13)		LQ0	E0	P112a P112b P112c	PP26	MP20		
0005	ПАТРОНЫ ДЛЯ ОРУЖИЯ с разрывным зарядом	1	1.1F		1 (+13)		LQ0	E0	P130		MP23		
0006	ПАТРОНЫ ДЛЯ ОРУЖИЯ с разрывным зарядом	1	1.1E		1 (+13)		LQ0	E0	P130 LP101	PP67 L1	MP21		
0007	ПАТРОНЫ ДЛЯ ОРУЖИЯ с разрывным зарядом	1	1.2F		1 (+13)		LQ0	E0	P130		MP23		
0009	БОЕПРИПАСЫ ЗАЖИГАТЕЛЬНЫЕ, снаряженные или не снаряженные разрывным, вышибным или метательным зарядом	1	1.2G		1		LQ0	E0	P130 LP101	PP67 L1	MP23		
0010	БОЕПРИПАСЫ ЗАЖИГАТЕЛЬНЫЕ, снаряженные или не снаряженные разрывным, вышибным или метательным зарядом	1	1.3G		1		LQ0	E0	P130 LP101	PP67 L1	MP23		
0012	ПАТРОНЫ ДЛЯ ОРУЖИЯ С ИНЕРТНЫМ СНАРЯДОМ или ПАТРОНЫ ДЛЯ СТРЕЛКОВОГО ОРУЖИЯ	1	1.4S		1.4		LQ0	E0	P130		MP23 MP24		
0014	ПАТРОНЫ ДЛЯ ОРУЖИЯ ХОЛОСТЫЕ или ПАТРОНЫ ДЛЯ СТРЕЛКОВОГО ОРУЖИЯ ХОЛОСТЫЕ	1	1.4S		1.4		LQ0	E0	P130		MP23 MP24		
0015	БОЕПРИПАСЫ ДЫМОВЫЕ, снаряженные или не снаряженные разрывным, вышибным или метательным зарядом	1	1.2G		1		LQ0	E0	P130 LP101	PP67 L1	MP23		
0015	БОЕПРИПАСЫ ДЫМОВЫЕ, снаряженные или неснаряженные разрывным, вышибным или метательным зарядом, содержащие коррозионные вещества	1	1.2G		1+8		LQ0	E0	P130 LP101	PP67 L1	MP23		
0016	БОЕПРИПАСЫ ДЫМОВЫЕ, снаряженные или не снаряженные разрывным, вышибным или метательным зарядом	1	1.3G		1		LQ0	E0	P130 LP101	PP67 L1	MP23		
0016	БОЕПРИПАСЫ ДЫМОВЫЕ, снаряженные или неснаряженные разрывным, вышибным или метательным зарядом, содержащие коррозионные вещества	1	1.3G		1+8		LQ0	E0	P130 LP101	PP67 L1	MP23		
0018	БОЕПРИПАСЫ СЛЕЗОТОЧИВЫЕ, снаряженные или не снаряженные разрывным, вышибным или метательным зарядом	1	1.2G		1+6.1+8		LQ0	E0	P130 LP101	PP67 L1	MP23		
0019	БОЕПРИПАСЫ СЛЕЗОТОЧИВЫЕ, снаряженные или не снаряженные разрывным, вышибным или метательным зарядом	1	1.3G		1+6.1+8		LQ0	E0	P130 LP101	PP67 L1	MP23		
0020	БОЕПРИПАСЫ С ОТРАВЛЯЮЩИМИ ВЕЩЕСТВАМИ с разрывным, вышибным или метательным зарядом	1	1.2K	ПЕРЕВОЗКА ЗАПРЕЩЕНА									

Цистерна Прил. 2 к СМГС		Транспортная категория	Специальные положения по:			Код опасности	Дополнительные отметки в накладной			Номер ООН	Наименование вещества
Код цистерны 4.3	Специальные положения 4.3.5, 6.8.4	1.1.3.6	Перевозке грузовых мест 7.2.4	Перевозке навалом/насыпью 7.3.3	Погрузке, разгрузке и обработке 7.5.11	5.3.2.3	Номер аварийной карточки 5.4.1 5.4.3	Минимальные нормы прикрытия 5.4.1 7.5.3.2	Условия роспуска с сортировочной горки 5.4.1 7.5.6		3.1.2
12	13	15	16	17	18	20	21а	21б	21в	1	2
		1	W2 W3		CW1	1.1D				0004	АММОНИЯ ПИКРАТ сухой или с массовой долей воды менее 10%
		1	W2		CW1	1.1F				0005	ПАТРОНЫ ДЛЯ ОРУЖИЯ с разрывным зарядом
		1	W2		CW1	1.1E				0006	ПАТРОНЫ ДЛЯ ОРУЖИЯ с разрывным зарядом
		1	W2		CW1	1.2F				0007	ПАТРОНЫ ДЛЯ ОРУЖИЯ с разрывным зарядом
		1	W2		CW1	1.2G				0009	БОЕПРИПАСЫ ЗАЖИГАТЕЛЬНЫЕ, снаряженные или не снаряженные разрывным, вышибным или метательным зарядом
		1	W2		CW1	1.3G				0010	БОЕПРИПАСЫ ЗАЖИГАТЕЛЬНЫЕ, снаряженные или не снаряженные разрывным, вышибным или метательным зарядом
		4	W2		CW1	1.4S				0012	ПАТРОНЫ ДЛЯ ОРУЖИЯ С ИНЕРТНЫМ СНАРЯДОМ или ПАТРОНЫ ДЛЯ СТРЕЛКОВОГО ОРУЖИЯ
		4	W2		CW1	1.4S				0014	ПАТРОНЫ ДЛЯ ОРУЖИЯ ХОЛОСТЫЕ или ПАТРОНЫ ДЛЯ СТРЕЛКОВОГО ОРУЖИЯ ХОЛОСТЫЕ
		1	W2		CW1	1.2G				0015	БОЕПРИПАСЫ ДЫМОВЫЕ, снаряженные или не снаряженные разрывным, вышибным или метательным зарядом
		1	W2		CW1	1.2G				0015	БОЕПРИПАСЫ ДЫМОВЫЕ, снаряженные или неснаряженные разрывным, вышибным или метательным зарядом, содержащие коррозионные вещества
		1	W2		CW1	1.3G				0016	БОЕПРИПАСЫ ДЫМОВЫЕ, снаряженные или не снаряженные разрывным, вышибным или метательным зарядом
		1	W2		CW1	1.3G				0016	БОЕПРИПАСЫ ДЫМОВЫЕ, снаряженные или неснаряженные разрывным, вышибным или метательным зарядом, содержащие коррозионные вещества
		1	W2		CW1 CW28	1.2G				0018	БОЕПРИПАСЫ СЛЕЗОТОЧИВЫЕ, снаряженные или не снаряженные разрывным, вышибным или метательным зарядом
		1	W2		CW1 CW28	1.3G				0019	БОЕПРИПАСЫ СЛЕЗОТОЧИВЫЕ, снаряженные или не снаряженные разрывным, вышибным или метательным зарядом
ПЕРЕВОЗКА ЗАПРЕЩЕНА										0020	БОЕПРИПАСЫ С ОТРАВЛЯЮЩИМИ ВЕЩЕСТВАМИ с разрывным, вышибным или метательным зарядом

0021	БОЕПРИПАСЫ С ОТРАВЛЯЮЩИМИ ВЕЩЕСТВАМИ с разрывным, выщибным или метательным зарядом	1	1.3K	ПЕРЕВОЗКА ЗАПРЕЩЕНА									
0027	ПОРОХ ДЫМНЫЙ (ПОРОХ ЧЕРНЫЙ) гранулированный или в порошке	1	1.1D		1 (+13)		LQ0	E0	P113	PP50	MP20 MP24		
0028	ПОРОХ ДЫМНЫЙ (ПОРОХ ЧЕРНЫЙ) ПРЕССОВАННЫЙ или ПОРОХ ДЫМНЫЙ (ПОРОХ ЧЕРНЫЙ) В ШАШКАХ	1	1.1D		1 (+13)		LQ0	E0	P113	PP51	MP20 MP24		
0029	ДЕТОНАТОРЫ НЕЭЛЕКТРИЧЕСКИЕ для взрывных работ	1	1.1B		1 (+13)		LQ0	E0	P131	PP68	MP23		
0030	ДЕТОНАТОРЫ ЭЛЕКТРИЧЕСКИЕ для взрывных работ	1	1.1B		1 (+13)		LQ0	E0	P131		MP23		
0033	БОМБЫ с разрывным зарядом	1	1.1F		1 (+13)		LQ0	E0	P130		MP23		
0034	БОМБЫ с разрывным зарядом	1	1.1D		1 (+13)		LQ0	E0	P130 LP101	PP67 L1	MP21		
0035	БОМБЫ с разрывным зарядом	1	1.2D		1		LQ0	E0	P130 LP101	PP67 L1	MP21		
0037	ФОТОАВИАБОМБЫ	1	1.1F		1 (+13)		LQ0	E0	P130		MP23		
0038	ФОТОАВИАБОМБЫ	1	1.1D		1 (+13)		LQ0	E0	P130 LP101	PP67 L1	MP21		
0039	ФОТОАВИАБОМБЫ	1	1.2G		1		LQ0	E0	P130 LP101	PP67 L1	MP23		
0042	ДЕТОНАТОРЫ ВТОРИЧНЫЕ без первичного детонатора	1	1.1D		1 (+13)		LQ0	E0	P132a P132b		MP21		
0043	ЗАРЯДЫ РАЗРЫВНЫЕ взрывчатые	1	1.1D		1 (+13)		LQ0	E0	P133	PP69	MP21		
0044	КАПСЮЛИ-ВОСПЛАМЕНИТЕЛИ	1	1.4S		1.4		LQ0	E0	P133		MP23 MP24		
0048	ЗАРЯДЫ ПОДРЫВНЫЕ	1	1.1D		1 (+13)		LQ0	E0	P130 LP101	PP67 L1	MP21		
0049	ПАТРОНЫ ОСВЕТИТЕЛЬНЫЕ	1	1.1G		1 (+13)		LQ0	E0	P135		MP23		
0050	ПАТРОНЫ ОСВЕТИТЕЛЬНЫЕ	1	1.3G		1		LQ0	E0	P135		MP23		
0054	ПАТРОНЫ СИГНАЛЬНЫЕ	1	1.3G		1		LQ0	E0	P135		MP23 MP24		
0055	ГИЛЬЗЫ ПАТРОННЫЕ ПУСТЫЕ С КАПСЮЛЯМИ	1	1.4S		1.4		LQ0	E0	P136		MP23		
0056	БОМБЫ ГЛУБИННЫЕ	1	1.1D		1 (+13)		LQ0	E0	P130 LP101	PP67 L1	MP21		
0059	ЗАРЯДЫ КУМУЛЯТИВНЫЕ без детонатора	1	1.1D		1 (+13)		LQ0	E0	P137	PP70	MP21		
0060	ЗАРЯДЫ ДОПОЛНИТЕЛЬНЫЕ ВЗРЫВЧАТЫЕ	1	1.1D		1 (+13)		LQ0	E0	P132a P132b		MP21		
0065	ШНУР ДЕТОНИРУЮЩИЙ гибкий	1	1.1D		1 (+13)		LQ0	E0	P139	PP71 PP72	MP21		
0066	ШНУР ОГНЕПРОВОДНЫЙ	1	1.4G		1.4		LQ0	E0	P140		MP23		
0070	РЕЗАКИ КАБЕЛЬНЫЕ ВЗРЫВЧАТЫЕ	1	1.4S		1.4		LQ0	E0	P134 LP102		MP23		
0072	ЦИКЛОТРИМЕТИЛЕНТРИНИТРАМИН (ГЕКСОГЕН, ЦИКЛОНИТ, RDX) УВЛАЖНЕННЫЙ с массовой долей воды не менее 15%	1	1.1D		1 (+15)	266	LQ0	E0	P112a	PP45	MP20		
0073	ДЕТОНАТОРЫ ДЛЯ БОЕПРИПАСОВ	1	1.1B		1 (+13)		LQ0	E0	P133		MP23		
0074	ДИАЗОДИНИТРОФЕНОЛ УВЛАЖНЕННЫЙ с массовой долей воды или смеси спирта и воды не менее 40%	1	1.1A	ПЕРЕВОЗКА ЗАПРЕЩЕНА									
0075	ДИЭТИЛЕНГЛИКОЛЬДИНИТРАТ ДЕСЕНСИБИЛИЗИРОВАННЫЙ с массовой долей нелетучего и нерастворимого в воде флегматизатора не менее 25%	1	1.1D		1 (+15)	266	LQ0	E0	P115	PP53 PP54 PP57 PP58	MP20		
0076	ДИНИТРОФЕНОЛ сухой или увлажненный с массовой долей воды менее 15%	1	1.1D		1+6.1 (+13)		LQ0	E0	P112a P112b P112c	PP26	MP20		

ПЕРЕВОЗКА ЗАПРЕЩЕНА										0021	БОЕПРИПАСЫ С ОТРАВЛЯЮЩИМИ ВЕЩЕСТВАМИ с разрывным, выбрасывающим или метательным зарядом
		1	W2 W3		CW1	1.1D				0027	ПОРОХ ДЫМНЫЙ (ПОРОХ ЧЕРНЫЙ) гранулированный или в порошке
		1	W2		CW1	1.1D				0028	ПОРОХ ДЫМНЫЙ (ПОРОХ ЧЕРНЫЙ) ПРЕССОВАННЫЙ или ПОРОХ ДЫМНЫЙ (ПОРОХ ЧЕРНЫЙ) В ШАШКАХ
		1	W2		CW1	1.1B	191			0029	ДЕТОНАТОРЫ НЕЭЛЕКТРИЧЕСКИЕ для взрывных работ
		1	W2		CW1	1.1B	191			0030	ДЕТОНАТОРЫ ЭЛЕКТРИЧЕСКИЕ для взрывных работ
		1	W2		CW1	1.1F				0033	БОМБЫ с разрывным зарядом
		1	W2		CW1	1.1D				0034	БОМБЫ с разрывным зарядом
		1	W2		CW1	1.2D				0035	БОМБЫ с разрывным зарядом
		1	W2		CW1	1.1F				0037	ФОТОАВИАБОМБЫ
		1	W2		CW1	1.1D				0038	ФОТОАВИАБОМБЫ
		1	W2		CW1	1.2G				0039	ФОТОАВИАБОМБЫ
		1	W2		CW1	1.1D				0042	ДЕТОНАТОРЫ ВТОРИЧНЫЕ без первичного детонатора
		1	W2		CW1	1.1D				0043	ЗАРЯДЫ РАЗРЫВНЫЕ взрывчатые
		4	W2		CW1	1.4S				0044	КАПСЮЛИ-ВОСПЛАМЕНИТЕЛИ
		1	W2		CW1	1.1D				0048	ЗАРЯДЫ ПОДРЫВНЫЕ
		1	W2		CW1	1.1G				0049	ПАТРОНЫ ОСВЕТИТЕЛЬНЫЕ
		1	W2		CW1	1.3G				0050	ПАТРОНЫ ОСВЕТИТЕЛЬНЫЕ
		1	W2		CW1	1.3G				0054	ПАТРОНЫ СИГНАЛЬНЫЕ
		4	W2		CW1	1.4S				0055	ГИЛЬЗЫ ПАТРОННЫЕ ПУСТЫЕ С КАПСЮЛЯМИ
		1	W2		CW1	1.1D				0056	БОМБЫ ГЛУБИННЫЕ
		1	W2		CW1	1.1D	192			0059	ЗАРЯДЫ КУМУЛЯТИВНЫЕ без детонатора
		1	W2		CW1	1.1D				0060	ЗАРЯДЫ ДОПОЛНИТЕЛЬНЫЕ ВЗРЫВЧАТЫЕ
		1	W2		CW1	1.1D	192			0065	ШНУР ДЕТОНИРУЮЩИЙ гибкий
		2	W2		CW1	1.4G				0066	ШНУР ОГНЕПРОВОДНЫЙ
		4	W2		CW1	1.4S				0070	РЕЗАКИ КАБЕЛЬНЫЕ ВЗРЫВЧАТЫЕ
		1	W2		CW1	1.1D				0072	ЦИКЛОТРИМЕТИЛЕНТРИНИТРАМИН (ГЕКСОГЕН, ЦИКЛОНИТ, RDX) УВЛАЖНЕННЫЙ с массовой долей воды не менее 15%
		1	W2		CW1	1.1B				0073	ДЕТОНАТОРЫ ДЛЯ БОЕПРИПАСОВ
1										0074	ДИАЗОДИНИТРОФЕНОЛ УВЛАЖНЕННЫЙ с массовой долей воды или смеси спирта и воды не менее 40%
		1	W2		CW1	1.1D				0075	ДИЭТИЛЕНГЛИКОЛЬДИНИТРАТ ДЕСЕНСИБИЛИЗИРОВАННЫЙ с массовой долей нелетучего и нерастворимого в воде флегматизатора не менее 25%
		1	W2 W3		CW1 CW28	1.1D				0076	ДИНИТРОФЕНОЛ сухой или увлажненный с массовой долей воды менее 15%

0077	ДИНИТРОФЕНОЛЯТЫ щелочных металлов сухие или увлажненные с массовой долей воды менее 15%	1	1.3C		1+6.1 (+13)		LQ0	E0	P114a P114b	PP26	MP20		
0078	ДИНИТРОРЕЗОРЦИН сухой или увлажненный с массовой долей воды менее 15%	1	1.1D		1 (+13)		LQ0	E0	P112a P112b P112c	PP26	MP20		
0079	ГЕКСАНИТРОДИФЕНИЛАМИН (ДИПИКРИЛАМИН, ГЕКСИЛ)	1	1.1D		1 (+13)		LQ0	E0	P112b P112c		MP20		
0081	ВЕЩЕСТВО ВЗРЫВЧАТОЕ БРИЗАНТНОЕ, ТИП А	1	1.1D		1 (+13)	616 617	LQ0	E0	P116	PP63 PP66	MP20		
0082	ВЕЩЕСТВО ВЗРЫВЧАТОЕ БРИЗАНТНОЕ, ТИП В	1	1.1D		1 (+13)	617	LQ0	E0	P116 IBC100	PP61 PP62 PP65 B9	MP20		
0083	ВЕЩЕСТВО ВЗРЫВЧАТОЕ БРИЗАНТНОЕ, ТИП С	1	1.1D		1 (+15)	267 617	LQ0	E0	P116		MP20		
0084	ВЕЩЕСТВО ВЗРЫВЧАТОЕ БРИЗАНТНОЕ, ТИП D	1	1.1D		1 (+13)	617	LQ0	E0	P116		MP20		
0092	РАКЕТЫ ОСВЕТИТЕЛЬНЫЕ, ЗАПУСКАЕМЫЕ С ЗЕМЛИ	1	1.3G		1		LQ0	E0	P135		MP23		
0093	РАКЕТЫ ОСВЕТИТЕЛЬНЫЕ АВИАЦИОННЫЕ	1	1.3G		1		LQ0	E0	P135		MP23		
0094	ПОРОХ ДЛЯ ПИРОТЕХНИЧЕСКИХ ИЗДЕЛИЙ	1	1.1G		1 (+13)		LQ0	E0	P113	PP49	MP20		
0099	ТОРПЕДЫ ВЗРЫВЧАТЫЕ для нефтескважин без детонатора	1	1.1D		1 (+13)		LQ0	E0	P134 LP102		MP21		
0101	ВЗРЫВАТЕЛЬ НЕДЕТОНИРУЮЩИЙ	1	1.3G		1		LQ0	E0	P140	PP74 PP75	MP23		
0102	ШНУР (ЗАПАЛ) ДЕТОНИРУЮЩИЙ в металлической оболочке	1	1.2D		1		LQ0	E0	P139	PP71	MP21		
0103	ЗАПАЛ трубчатый в металлической оболочке	1	1.4G		1.4		LQ0	E0	P140		MP23		
0104	ШНУР (ЗАПАЛ) ДЕТОНИРУЮЩИЙ СЛАБОГО ДЕЙСТВИЯ в металлической оболочке	1	1.4D		1.4		LQ0	E0	P139	PP71	MP21		
0105	ШНУР ОГНЕПРОВОДНЫЙ БЕЗОПАСНЫЙ	1	1.4S		1.4		LQ0	E0	P140	PP73	MP23		
0106	ТРУБКИ ДЕТОНАЦИОННЫЕ ручные или ружейные	1	1.1B		1 (+13)		LQ0	E0	P141		MP23		
0107	ТРУБКИ ДЕТОНАЦИОННЫЕ	1	1.2B		1 (+13)		LQ0	E0	P141		MP23		
0110	ГРАНАТЫ ПРАКТИЧЕСКИЕ ручные или ружейные	1	1.4S		1.4		LQ0	E0	P141		MP23		
0113	ГУАНИЛНИТРОЗОАМИНОГУАНИЛИДЕНГИДРАЗИН УВЛАЖНЕННЫЙ с массовой долей воды не менее 30%	1	1.1A	ПЕРЕВОЗКА ЗАПРЕЩЕНА									
0114	ГУАНИЛНИТРОЗОАМИНОГУАНИЛТЕТРАЗЕН (ТЕТРАЗЕН) УВЛАЖНЕННЫЙ с массовой долей воды или смеси спирта и воды не менее 30%	1	1.1A	ПЕРЕВОЗКА ЗАПРЕЩЕНА									
0118	ГЕКСОЛИТ (ГЕКСОТОЛ) сухой или увлажненный с массовой долей воды менее 15%	1	1.1D		1 (+13)		LQ0	E0	P112a P112b P112c		MP20		
0121	ВОСПЛАМЕНИТЕЛИ	1	1.1G		1 (+13)		LQ0	E0	P142		MP23		
0124	СНАРЯДЫ ПЕРФОРАТОРНЫЕ для нефтескважин без детонатора	1	1.1D		1 (+13)		LQ0	E0	P101		MP21		
0129	СВИНЦА АЗИД УВЛАЖНЕННЫЙ с массовой долей воды или смеси спирта и воды не менее 20%	1	1.1A	ПЕРЕВОЗКА ЗАПРЕЩЕНА									
0130	СВИНЦА СТИФНАТ (СВИНЦА ТРИНИТРОРЕЗОРЦИНАТ) УВЛАЖНЕННЫЙ с массовой долей воды или смеси спирта и воды не менее 20%	1	1.1A	ПЕРЕВОЗКА ЗАПРЕЩЕНА									
0131	ВОСПЛАМЕНИТЕЛИ ОГНЕПРОВОДНОГО ШНУРА	1	1.4S		1.4		LQ0	E0	P142		MP23		
0132	СОЛИ МЕТАЛЛОВ ДЕФЛАГРИРУЮЩИЕ, НИТРОПРОИЗВОДНЫЕ АРОМАТИЧЕСКОГО РЯДА, Н.У.К.	1	1.3C		1 (+13)	274	LQ0	E0	P114a P114b	PP26	MP2		

		1	W2 W3		CW1 CW28	1.3C				0077	ДИНИТРОФЕНОЛЯТЫ щелочных металлов сухие или увлажненные с массовой долей воды менее 15%
		1	W2 W3		CW1	1.1D				0078	ДИНИТРОРЕЗОРЦИН сухой или увлажненный с массовой долей воды менее 15%
		1	W2 W3		CW1	1.1D				0079	ГЕКСАНИТРОДИФЕНИЛАМИН (ДИПИКРИЛАМИН, ГЕКСИЛ)
		1	W2 W3		CW1	1.1D				0081	ВЕЩЕСТВО ВЗРЫВЧАТОЕ БРИЗАНТНОЕ, ТИП А
		1	W2 W3		CW1	1.1D				0082	ВЕЩЕСТВО ВЗРЫВЧАТОЕ БРИЗАНТНОЕ, ТИП В
		1	W2 W3		CW1	1.1D				0083	ВЕЩЕСТВО ВЗРЫВЧАТОЕ БРИЗАНТНОЕ, ТИП С
		1	W2		CW1	1.1D				0084	ВЕЩЕСТВО ВЗРЫВЧАТОЕ БРИЗАНТНОЕ, ТИП D
		1	W2		CW1	1.3G				0092	РАКЕТЫ ОСВЕТИТЕЛЬНЫЕ, ЗАПУСКАЕМЫЕ С ЗЕМЛИ
		1	W2		CW1	1.3G				0093	РАКЕТЫ ОСВЕТИТЕЛЬНЫЕ АВИАЦИОННЫЕ
		1	W2 W3		CW1	1.1G				0094	ПОРОХ ДЛЯ ПИРОТЕХНИЧЕСКИХ ИЗДЕЛИЙ
		1	W2		CW1	1.1D	192			0099	ТОРПЕДЫ ВЗРЫВЧАТЫЕ для нефтескважин без детонатора
		1	W2		CW1	1.3G				0101	ВЗРЫВАТЕЛЬ НЕДЕТОНИРУЮЩИЙ
		1	W2		CW1	1.2D				0102	ШНУР (ЗАПАЛ) ДЕТОНИРУЮЩИЙ в металлической оболочке
		2	W2		CW1	1.4G				0103	ЗАПАЛ трубчатый в металлической оболочке
		2	W2		CW1	1.4D				0104	ШНУР (ЗАПАЛ) ДЕТОНИРУЮЩИЙ СЛАБОГО ДЕЙСТВИЯ в металлической оболочке
		4	W2		CW1	1.4S				0105	ШНУР ОГНЕПРОВОДНЫЙ БЕЗОПАСНЫЙ
		1	W2		CW1	1.1B				0106	ТРУБКИ ДЕТОНАЦИОННЫЕ ручные или ружейные
		1	W2		CW1	1.2B				0107	ТРУБКИ ДЕТОНАЦИОННЫЕ
		4	W2		CW1	1.4S				0110	ГРАНАТЫ ПРАКТИЧЕСКИЕ ручные или ружейные
ПЕРЕВОЗКА ЗАПРЕЩЕНА										0113	ГУАНИЛНИТРОЗОАМИНОГУАНИЛИДЕНГИДРАЗИН УВЛАЖНЕННЫЙ с массовой долей воды не менее 30%
ПЕРЕВОЗКА ЗАПРЕЩЕНА										0114	ГУАНИЛНИТРОЗОАМИНОГУАНИЛТЕТРАЗЕН (ТЕТРАЗЕН) УВЛАЖНЕННЫЙ с массовой долей воды или смеси спирта и воды не менее 30%
		1	W2 W3		CW1	1.1D				0118	ГЕКСОЛИТ (ГЕКСОТОЛ) сухой или увлажненный с массовой долей воды менее 15%
		1	W2		CW1	1.1G				0121	ВОСПЛАМЕНИТЕЛИ
		1	W2		CW1	1.1D	192			0124	СНАРЯДЫ ПЕРФОРАТОРНЫЕ для нефтескважин без детонатора
ПЕРЕВОЗКА ЗАПРЕЩЕНА										0129	СВИНЦА АЗИД УВЛАЖНЕННЫЙ с массовой долей воды или смеси спирта и воды не менее 20%
ПЕРЕВОЗКА ЗАПРЕЩЕНА										0130	СВИНЦА СТИФНАТ (СВИНЦА ТРИНИТРОРЕЗОРЦИНАТ) УВЛАЖНЕННЫЙ с массовой долей воды или смеси спирта и воды не менее 20%
		4	W2		CW1	1.4S				0131	ВОСПЛАМЕНИТЕЛИ ОГНЕПРОВОДНОГО ШНУРА
		1	W2 W3		CW1	1.3C				0132	СОЛИ МЕТАЛЛОВ ДЕФЛАГРИРУЮЩИЕ, НИТРОПРОИЗВОДНЫЕ АРОМАТИЧЕСКОГО РЯДА, Н.У.К.

0133	МАННИТГЕКСАНИТРАТ (НИТРОМАННИТ) УВЛАЖНЕННЫЙ с массовой долей воды или смеси спирта и воды не менее 40%	1	1.1D		1 (+15)	266	LQ0	E0	P112a		MP20		
0135	РТУТЬ ГРЕМУЧАЯ УВЛАЖНЕННАЯ с массовой долей воды или смеси спирта и воды не менее 20%	1	1.1A	ПЕРЕВОЗКА ЗАПРЕЩЕНА									
0136	МИНЫ с разрывным зарядом	1	1.1F		1 (+13)		LQ0	E0	P130		MP23		
0137	МИНЫ с разрывным зарядом	1	1.1D		1 (+13)		LQ0	E0	P130 LP101	PP67 L1	MP21		
0138	МИНЫ с разрывным зарядом	1	1.2D		1		LQ0	E0	P130 LP101	PP67 L1	MP21		
0143	НИТРОГЛИЦЕРИН ДЕСЕНСИБИЛИЗИРОВАННЫЙ с массовой долей нелетучего и нерастворимого в воде флегматизатора не менее 40%	1	1.1D		1+6.1 (+15)	266 271	LQ0	E0	P115	PP53 PP54 PP57 PP58	MP20		
0144	НИТРОГЛИЦЕРИНА СПИРТОВОЙ РАСТВОР с массовой долей нитроглицерина более 1%, но не более 10%	1	1.1D		1 (+13)	500	LQ0	E0	P115	PP45 PP55 PP56 PP59 PP60	MP20		
0146	НИТРОКРАХМАЛ сухой или увлажненный с массовой долей воды менее 20%	1	1.1D		1 (+15)		LQ0	E0	P112a P112b P112c		MP20		
0147	НИТРОМОЧЕВИНА	1	1.1D		1 (+13)		LQ0	E0	P112b		MP20		
0150	ПЕНТАЭРИТРИТТЕТРАНИТРАТ (ПЕНТАЭРИТРИТОЛ ТЕТРАНИТРАТ; ПЭТН) УВЛАЖНЕННЫЙ с массовой долей воды не менее 25% или ПЕНТАЭРИТРИТТЕТРАНИТРАТ (ПЕНТАЭРИТРИТОЛ ТЕТРАНИТРАТ; ПЭТН) ДЕСЕНСИБИЛИЗИРОВАННЫЙ с массовой долей флегматизатора не менее 15%	1	1.1D		1 (+15)	266	LQ0	E0	P112a P112b		MP20		
0151	ПЕНТОЛИТ сухой или увлажненный с массовой долей воды менее 15%	1	1.1D		1 (+13)		LQ0	E0	P112a P112b P112c		MP20		
0153	ТРИНИТРОАНИЛИН (ПИКРАМИД)	1	1.1D		1 (+13)		LQ0	E0	P112b P112c		MP20		
0154	ТРИНИТРОФЕНОЛ (КИСЛОТА ПИКРИНОВАЯ) сухой или увлажненный с массовой долей воды менее 30%	1	1.1D		1 (+13)		LQ0	E0	P112a P112b P112c	PP26	MP20		
0155	ТРИНИТРОХЛОРБЕНЗОЛ (ПИКРИЛХЛОРИД)	1	1.1D		1(+13)		LQ0	E0	P112b P112c		MP20		
0159	ПОРОХ В БРИКЕТАХ (ПАСТА ПОРОХОВАЯ) УВЛАЖНЕННЫЙ с массовой долей воды не менее 25%	1	1.3C		1 (+13)	266	LQ0	E0	P111	PP43	MP20		
0160	ПОРОХ БЕЗДЫМНЫЙ	1	1.1C		1 (+15)		LQ0	E0	P114b	PP50 PP52	MP20 MP24		
0161	ПОРОХ БЕЗДЫМНЫЙ	1	1.3C		1 (+13)		LQ0	E0	P114b	PP50 PP52	MP20 MP24		
0167	СНАРЯДЫ с разрывным зарядом	1	1.1F		1 (+13)		LQ0	E0	P130		MP23		
0168	СНАРЯДЫ с разрывным зарядом	1	1.1D		1 (+13)		LQ0	E0	P130 LP101	PP67 L1	MP21		
0169	СНАРЯДЫ с разрывным зарядом	1	1.2D		1		LQ0	E0	P130 LP101	PP67 L1	MP21		
0171	БОЕПРИПАСЫ ОСВЕТИТЕЛЬНЫЕ, снаряженные или не снаряженные разрывным, вышибным или метательным зарядом	1	1.2G		1		LQ0	E0	P130 LP101	PP67 L1	MP23		
0173	УСТРОЙСТВА РАСЦЕПЛЕНИЯ ВЗРЫВЧАТЫЕ	1	1.4S		1.4		LQ0	E0	P134 LP102		MP23		
0174	ЗАКЛЕПКИ ВЗРЫВЧАТЫЕ	1	1.4S		1.4		LQ0	E0	P134 LP102		MP23		
0180	РАКЕТЫ с разрывным зарядом	1	1.1F		1 (+13)		LQ0	E0	P130		MP23		

		1	W2		CW1	1.1D				0133	МАННИТГЕКСАНИТРАТ (НИТРОМАННИТ) УВЛАЖНЕННЫЙ с массовой долей воды или смеси спирта и воды не менее 40%
ПЕРЕВОЗКА ЗАПРЕЩЕНА										0135	РТУТЬ ГРЕМУЧАЯ УВЛАЖНЕННАЯ с массовой долей воды или смеси спирта и воды не менее 20%
		1	W2		CW1	1.1F				0136	МИНЫ с разрывным зарядом
		1	W2		CW1	1.1D				0137	МИНЫ с разрывным зарядом
		1	W2		CW1	1.2D				0138	МИНЫ с разрывным зарядом
		1	W2		CW1 CW28	1.1D				0143	НИТРОГЛИЦЕРИН ДЕСЕНСИБИЛИЗИРОВАННЫЙ с массовой долей нелетучего и нерастворимого в воде флегматизатора не менее 40%
		1	W2		CW1	1.1D				0144	НИТРОГЛИЦЕРИНА СПИРТОВОЙ РАСТВОР с массовой долей нитроглицерина более 1%, но не более 10%
		1	W2 W3		CW1	1.1D				0146	НИТРОКРАХМАЛ сухой или увлажненный с массовой долей воды менее 20%
		1	W2 W3		CW1	1.1D				0147	НИТРОМОЧЕВИНА
		1	W2 W3		CW1	1.1D				0150	ПЕНТАЭРИТРИТТЕТРАНИТРАТ (ПЕНТАЭРИТРИТОЛ ТЕТРАНИТРАТ; ПЭТН) УВЛАЖНЕННЫЙ с массовой долей воды не менее 25% или ПЕНТАЭРИТРИТТЕТРАНИТРАТ (ПЕНТАЭРИТРИТОЛ ТЕТРАНИТРАТ; ПЭТН) ДЕСЕНСИБИЛИЗИРОВАННЫЙ с массовой долей флегматизатора не менее 15%
		1	W2 W3		CW1	1.1D				0151	ПЕНТОЛИТ сухой или увлажненный с массовой долей воды менее 15%
		1	W2 W3		CW1	1.1D				0153	ТРИНИТРОАНИЛИН (ПИКРАМИД)
		1	W2 W3		CW1	1.1D				0154	ТРИНИТРОФЕНОЛ (КИСЛОТА ПИКРИНОВАЯ) сухой или увлажненный с массовой долей воды менее 30%
		1	W2 W3		CW1	1.1D				0155	ТРИНИТРОХЛОРБЕНЗОЛ (ПИКРИЛХЛОРИД)
		1	W2		CW1	1.3C				0159	ПОРОХ В БРИКЕТАХ (ПАСТА ПОРОХОВАЯ) УВЛАЖНЕННЫЙ с массовой долей воды не менее 25%
		1	W2 W3		CW1	1.1C				0160	ПОРОХ БЕЗДЫМНЫЙ
		1	W2 W3		CW1	1.3C	190			0161	ПОРОХ БЕЗДЫМНЫЙ
		1	W2		CW1	1.1F				0167	СНАРЯДЫ с разрывным зарядом
		1	W2		CW1	1.1D				0168	СНАРЯДЫ с разрывным зарядом
		1	W2		CW1	1.2D				0169	СНАРЯДЫ с разрывным зарядом
		1	W2		CW1	1.2G				0171	БОЕПРИПАСЫ ОСВЕТИТЕЛЬНЫЕ, снаряженные или не снаряженные разрывным, вышибным или метательным зарядом
		4	W2		CW1	1.4S				0173	УСТРОЙСТВА РАСЦЕПЛЕНИЯ ВЗРЫВЧАТЫЕ
		4	W2		CW1	1.4S				0174	ЗАКЛЕПКИ ВЗРЫВЧАТЫЕ
		1	W2		CW1	1.1F				0180	РАКЕТЫ с разрывным зарядом

0181	РАКЕТЫ с разрывным зарядом	1	1.1E		1 (+13)		LQ0	E0	P130 LP101	PP67 L1	MP21		
0182	РАКЕТЫ с разрывным зарядом	1	1.2E		1		LQ0	E0	P130 LP101	PP67 L1	MP21		
0183	РАКЕТЫ с инертной головкой	1	1.3C		1		LQ0	E0	P130 LP101	PP67 L1	MP22		
0186	ДВИГАТЕЛИ РАКЕТНЫЕ	1	1.3C		1		LQ0	E0	P130 LP101	PP67 L1	MP22 MP24		
0190	ВЕЩЕСТВ ВЗРЫВЧАТЫХ ОБРАЗЦЫ, кроме инициирующих ВВ	1				16 274	LQ0	E0	P101		MP2		
0191	УСТРОЙСТВА СИГНАЛЬНЫЕ РУЧНЫЕ	1	1.4G		1.4		LQ0	E0	P135		MP23 MP24		
0192	ПЕТАРДЫ ЖЕЛЕЗНОДОРОЖНЫЕ ВЗРЫВЧАТЫЕ	1	1.1G		1 (+13)		LQ0	E0	P135		MP23		
0193	ПЕТАРДЫ ЖЕЛЕЗНОДОРОЖНЫЕ ВЗРЫВЧАТЫЕ	1	1.4S		1.4		LQ0	E0	P135		MP23		
0194	СИГНАЛЫ БЕДСТВИЯ судовые	1	1.1G		1 (+13)		LQ0	E0	P135		MP23 MP24		
0195	СИГНАЛЫ БЕДСТВИЯ судовые	1	1.3G		1		LQ0	E0	P135		MP23 MP24		
0196	СИГНАЛЫ ДЫМОВЫЕ	1	1.1G		1 (+13)		LQ0	E0	P135		MP23		
0197	СИГНАЛЫ ДЫМОВЫЕ	1	1.4G		1.4		LQ0	E0	P135		MP23 MP24		
0204	СИГНАЛЫ ЗВУКОВЫЕ ВЗРЫВЧАТЫЕ	1	1.2F		1 (+13)		LQ0	E0	P134 LP102		MP23		
0207	ТЕТРАНИТРОАНИЛИН	1	1.1D		1 (+13)		LQ0	E0	P112b P112c		MP20		
0208	ТРИНИТРОФЕНИЛМЕТИЛНИТРАМИН (ТЕТРИЛ)	1	1.1D		1 (+15)		LQ0	E0	P112b P112c		MP20		
0209	ТРИНИТРОТОЛУОЛ (ТНТ) сухой или увлажненный с массовой долей воды менее 30%	1	1.1D		1 (+13)		LQ0	E0	P112b P112c	PP46	MP20		
0212	ТРАССЕРЫ ДЛЯ БОЕПРИПАСОВ	1	1.3G		1		LQ0	E0	P133	PP69	MP23		
0213	ТРИНИТРОАНИЗОЛ	1	1.1D		1 (+13)		LQ0	E0	P112b P112c		MP20		
0214	ТРИНИТРОБЕНЗОЛ сухой или увлажненный с массовой долей воды менее 30%	1	1.1D		1 (+13)		LQ0	E0	P112a P112b P112c		MP20		
0215	КИСЛОТА ТРИНИТРОБЕНЗОЙНАЯ сухая или увлажненная с массовой долей воды менее 30%	1	1.1D		1(+13)		LQ0	E0	P112a P112b P112c		MP20		
0216	ТРИНИТРО-м-КРЕЗОЛ	1	1.1D		1 (+13)		LQ0	E0	P112b P112c	PP26	MP20		
0217	ТРИНИТРОНАФТАЛИН	1	1.1D		1 (+13)		LQ0	E0	P112b P112c		MP20		
0218	ТРИНИТРОФЕНЕТОЛ	1	1.1D		1 (+13)		LQ0	E0	P112b P112c		MP20		
0219	ТРИНИТРОРЕЗОРЦИН (КИСЛОТА СТИФНИНОВАЯ) сухой или увлажненный с массовой долей воды или смеси спирта и воды менее 20%	1	1.1D		1 (+15)		LQ0	E0	P112a P112b P112c	PP26	MP20		
0220	МОЧЕВИНЫ НИТРАТ сухой или увлажненный с массовой долей воды менее 20%	1	1.1D		1 (+13)		LQ0	E0	P112a P112b P112c		MP20		
0221	БОЕГОЛОВКИ ТОРПЕД с разрывным зарядом	1	1.1D		1 (+13)		LQ0	E0	P130 LP101	PP67 L1	MP21		
0222	АММОНИЯ НИТРАТ, содержащий более 0,2% горючих веществ (включая любое органическое вещество, рассчитанное по углероду), исключая примеси любого другого вещества	1	1.1D		1 (+13)		LQ0	E0	P112b P112c	PP47	MP20		
0224	БАРИЯ АЗИД сухой или увлажненный с массовой долей воды менее 50%	1	1.1A	ПЕРЕВОЗКА ЗАПРЕЩЕНА									

		1	W2		CW1	1.1E				0181	РАКЕТЫ с разрывным зарядом
		1	W2		CW1	1.2E				0182	РАКЕТЫ с разрывным зарядом
		1	W2		CW1	1.3C				0183	РАКЕТЫ с инертной головкой
		1	W2		CW1	1.3C				0186	ДВИГАТЕЛИ РАКЕТНЫЕ
		0	W2		CW1					0190	ВЕЩЕСТВ ВЗРЫВЧАТЫХ ОБРАЗЦЫ, кроме инициирующих ВВ
		2	W2		CW1	1.4G				0191	УСТРОЙСТВА СИГНАЛЬНЫЕ РУЧНЫЕ
		1	W2		CW1	1.1G				0192	ПЕТАРДЫ ЖЕЛЕЗНОДОРОЖНЫЕ ВЗРЫВЧАТЫЕ
		4	W2		CW1	1.4S				0193	ПЕТАРДЫ ЖЕЛЕЗНОДОРОЖНЫЕ ВЗРЫВЧАТЫЕ
		1	W2		CW1	1.1G				0194	СИГНАЛЫ БЕДСТВИЯ судовые
		1	W2		CW1	1.3G				0195	СИГНАЛЫ БЕДСТВИЯ судовые
		1	W2		CW1	1.1G				0196	СИГНАЛЫ ДЫМОВЫЕ
		2	W2		CW1	1.4G				0197	СИГНАЛЫ ДЫМОВЫЕ
		1	W2		CW1	1.2F				0204	СИГНАЛЫ ЗВУКОВЫЕ ВЗРЫВЧАТЫЕ
		1	W2 W3		CW1	1.1D				0207	ТЕТРАНИТРОАНИЛИН
		1	W2 W3		CW1	1.1D				0208	ТРИНИТРОФЕНИЛМЕТИЛНИТРАМИН (ТЕТРИЛ)
		1	W2 W3		CW1	1.1D				0209	ТРИНИТРОТОЛУОЛ (ТНТ) сухой или увлажненный с массовой долей воды менее 30%
		1	W2		CW1	1.3G				0212	ТРАССЕРЫ ДЛЯ БОЕПРИПАСОВ
		1	W2 W3		CW1	1.1D				0213	ТРИНИТРОАНИЗОЛ
		1	W2 W3		CW1	1.1D				0214	ТРИНИТРОБЕНЗОЛ сухой или увлажненный с массовой долей воды менее 30%
		1	W2 W3		CW1	1.1D				0215	КИСЛОТА ТРИНИТРОБЕНЗОЙНАЯ сухая или увлажненная с массовой долей воды менее 30%
		1	W2 W3		CW1	1.1D				0216	ТРИНИТРО-м-КРЕЗОЛ
		1	W2 W3		CW1	1.1D				0217	ТРИНИТРОНАФТАЛИН
		1	W2 W3		CW1	1.1D				0218	ТРИНИТРОФЕНЕТОЛ
		1	W2 W3		CW1	1.1D				0219	ТРИНИТРОРЕЗОРЦИН (КИСЛОТА СТИФНИНОВАЯ) сухой или увлажненный с массовой долей воды или смеси спирта и воды менее 20%
		1	W2 W3		CW1	1.1D				0220	МОЧЕВИНЫ НИТРАТ сухой или увлажненный с массовой долей воды менее 20%
		1	W2		CW1	1.1D				0221	БОЕГОЛОВКИ ТОРПЕД с разрывным зарядом
		1	W2 W3		CW1	1.1D				0222	АММОНИЯ НИТРАТ, содержащий более 0,2% горючих веществ (включая любое органическое вещество, рассчитанное по углероду), исключая примеси любого другого вещества
										0224	БАРИЯ АЗИД сухой или увлажненный с массовой долей воды менее 50%

0225	ДЕТОНАТОРЫ ВТОРИЧНЫЕ С ПЕРВИЧНЫМ ДЕТОНАТОРОМ	1	1.1B		1 (+13)		LQ0	E0	P133	PP69	MP23		
0226	ЦИКЛОТЕТРАМЕТИЛЕНТЕТРАНИТРАМИН (HMX; ОКТОГЕН) УВЛАЖНЕННЫЙ с массовой долей воды не менее 15%	1	1.1D		1 (+15)	266	LQ0	E0	P112a	PP45	MP20		
0234	НАТРИЯ ДИНИТРО-о-КРЕЗОЛЯТ сухой или увлажненный с массовой долей воды менее 15%	1	1.3C		1 (+13)		LQ0	E0	P114a P114b	PP26	MP20		
0235	НАТРИЯ ПИКРАМАТ сухой или увлажненный с массовой долей воды менее 20%	1	1.3C		1 (+13)		LQ0	E0	P114a P114b	PP26	MP20		
0236	ЦИРКОНИЯ ПИКРАМАТ сухой или увлажненный с массовой долей воды менее 20%	1	1.3C		1 (+13)		LQ0	E0	P114a P114b	PP26	MP20		
0237	ЗАРЯДЫ КУМУЛЯТИВНЫЕ ГИБКИЕ УДЛИНЕННЫЕ	1	1.4D		1.4		LQ0	E0	P138		MP21		
0238	РАКЕТЫ ТРОСОМЕТАТЕЛЬНЫЕ	1	1.2G		1		LQ0	E0	P130		MP23 MP24		
0240	РАКЕТЫ ТРОСОМЕТАТЕЛЬНЫЕ	1	1.3G		1		LQ0	E0	P130		MP23 MP24		
0241	ВЕЩЕСТВО ВЗРЫВЧАТОЕ БРИЗАНТНОЕ, ТИП E	1	1.1D		1 (+13)	617	LQ0	E0	P116 IBC100	PP61 PP62 PP65 B10	MP20		
0242	ЗАРЯДЫ МЕТАТЕЛЬНЫЕ ДЛЯ ОРУДИЙ	1	1.3C		1		LQ0	E0	P130		MP22		
0243	БОЕПРИПАСЫ ЗАЖИГАТЕЛЬНЫЕ С БЕЛЫМ ФОСФОРОМ с разрывным, вышибным или метательным зарядом	1	1.2H		1 (+13)		LQ0	E0	P130 LP101	PP67 L1	MP23		
0244	БОЕПРИПАСЫ ЗАЖИГАТЕЛЬНЫЕ С БЕЛЫМ ФОСФОРОМ с разрывным, вышибным или метательным зарядом	1	1.3H		1 (+13)		LQ0	E0	P130 LP101	PP67 L1	MP23		
0245	БОЕПРИПАСЫ ДЫМОВЫЕ С БЕЛЫМ ФОСФОРОМ с разрывным, вышибным или метательным зарядом	1	1.2H		1 (+13)		LQ0	E0	P130 LP101	PP67 L1	MP23		
0246	БОЕПРИПАСЫ ДЫМОВЫЕ С БЕЛЫМ ФОСФОРОМ с разрывным, вышибным или метательным зарядом	1	1.3H		1 (+13)		LQ0	E0	P130 LP101	PP67 L1	MP23		
0247	БОЕПРИПАСЫ ЗАЖИГАТЕЛЬНЫЕ, снаряженные жидкостью или гелем, с разрывным, вышибным или метательным зарядом	1	1.3J		1 (+13)		LQ0	E0	P101		MP23		
0248	УСТРОЙСТВА ВОДОАКТИВИРУЕМЫЕ с разрывным, вышибным или метательным зарядом	1	1.2L		1 (+13)	274	LQ0	E0	P144	PP77	MP1		
0249	УСТРОЙСТВА ВОДОАКТИВИРУЕМЫЕ с разрывным, вышибным или метательным зарядом	1	1.3L		1 (+13)	274	LQ0	E0	P144	PP77	MP1		
0250	ДВИГАТЕЛИ РАКЕТНЫЕ С ГИПЕРГОЛИЧЕСКОЙ ЖИДКОСТЬЮ с вышибным зарядом или без него	1	1.3L		1 (+13)		LQ0	E0	P101		MP1		
0254	БОЕПРИПАСЫ ОСВЕТИТЕЛЬНЫЕ, снаряженные или не снаряженные разрывным, вышибным или метательным зарядом	1	1.3G		1		LQ0	E0	P130 LP101	PP67 L1	MP23		
0255	ДЕТОНАТОРЫ ЭЛЕКТРИЧЕСКИЕ для взрывных работ	1	1.4B		1.4		LQ0	E0	P131		MP23		
0257	ТРУБКИ ДЕТОНАЦИОННЫЕ	1	1.4B		1.4		LQ0	E0	P141		MP23		
0266	ОКТОЛИТ (ОКТОЛ) сухой или увлажненный с массовой долей воды менее 15%	1	1.1D		1 (+13)		LQ0	E0	P112a P112b P112c		MP20		
0267	ДЕТОНАТОРЫ НЕЭЛЕКТРИЧЕСКИЕ для взрывных работ	1	1.4B		1.4		LQ0	E0	P131	PP68	MP23		
0268	ДЕТОНАТОРЫ ВТОРИЧНЫЕ С ПЕРВИЧНЫМ ДЕТОНАТОРОМ	1	1.2B		1 (+13)		LQ0	E0	P133	PP69	MP23		
0271	ЗАРЯДЫ МЕТАТЕЛЬНЫЕ	1	1.1C		1 (+13)		LQ0	E0	P143	PP76	MP22		
0272	ЗАРЯДЫ МЕТАТЕЛЬНЫЕ	1	1.3C		1		LQ0	E0	P143	PP76	MP22		

		1	W2		CW1	1.1B				0225	ДЕТОНАТОРЫ ВТОРИЧНЫЕ С ПЕРВИЧНЫМ ДЕТОНАТОРОМ
		1	W2		CW1	1.1D				0226	ЦИКЛОТЕТРАМЕТИЛЕНТЕТРАНИТРАМИН (HMX; ОКТОГЕН) УВЛАЖНЕННЫЙ с массовой долей воды не менее 15%
		1	W2 W3		CW1	1.3C				0234	НАТРИЯ ДИНИТРО-о-КРЕЗОЛЯТ сухой или увлажненный с массовой долей воды менее 15%
		1	W2 W3		CW1	1.3C				0235	НАТРИЯ ПИКРАМАТ сухой или увлажненный с массовой долей воды менее 20%
		1	W2 W3		CW1	1.3C				0236	ЦИРКОНИЯ ПИКРАМАТ сухой или увлажненный с массовой долей воды менее 20%
		2	W2		CW1	1.4D				0237	ЗАРЯДЫ КУМУЛЯТИВНЫЕ ГИБКИЕ УДЛИНЕННЫЕ
		1	W2		CW1	1.2G				0238	РАКЕТЫ ТРОСОМЕТАТЕЛЬНЫЕ
		1	W2		CW1	1.3G				0240	РАКЕТЫ ТРОСОМЕТАТЕЛЬНЫЕ
		1	W2		CW1	1.1D				0241	ВЕЩЕСТВО ВЗРЫВЧАТОЕ БРИЗАНТНОЕ, ТИП Е
		1	W2		CW1	1.3C				0242	ЗАРЯДЫ МЕТАТЕЛЬНЫЕ ДЛЯ ОРУДИЙ
		1	W2		CW1	1.2H				0243	БОЕПРИПАСЫ ЗАЖИГАТЕЛЬНЫЕ С БЕЛЫМ ФОСФОРОМ с разрывным, вышибным или метательным зарядом
		1	W2		CW1	1.3H				0244	БОЕПРИПАСЫ ЗАЖИГАТЕЛЬНЫЕ С БЕЛЫМ ФОСФОРОМ с разрывным, вышибным или метательным зарядом
		1	W2		CW1	1.2H				0245	БОЕПРИПАСЫ ДЫМОВЫЕ С БЕЛЫМ ФОСФОРОМ с разрывным, вышибным или метательным зарядом
		1	W2		CW1	1.3H				0246	БОЕПРИПАСЫ ДЫМОВЫЕ С БЕЛЫМ ФОСФОРОМ с разрывным, вышибным или метательным зарядом
		1	W2		CW1	1.3J				0247	БОЕПРИПАСЫ ЗАЖИГАТЕЛЬНЫЕ, снаряженные жидкостью или гелем, с разрывным, вышибным или метательным зарядом
		0	W2		CW1 CW4	1.2L				0248	УСТРОЙСТВА ВОДОАКТИВИРУЕМЫЕ с разрывным, вышибным или метательным зарядом
		0	W2		CW1 CW4	1.3L				0249	УСТРОЙСТВА ВОДОАКТИВИРУЕМЫЕ с разрывным, вышибным или метательным зарядом
		0	W2		CW1 CW4	1.3L				0250	ДВИГАТЕЛИ РАКЕТНЫЕ С ГИПЕРГОЛИЧЕСКОЙ ЖИДКОСТЬЮ с вышибным зарядом или без него
		1	W2		CW1	1.3G				0254	БОЕПРИПАСЫ ОСВЕТИТЕЛЬНЫЕ, снаряженные или не снаряженные разрывным, вышибным или метательным зарядом
		2	W2		CW1	1.4B				0255	ДЕТОНАТОРЫ ЭЛЕКТРИЧЕСКИЕ для взрывных работ
		2	W2		CW1	1.4B				0257	ТРУБКИ ДЕТОНАЦИОННЫЕ
		1	W2 W3		CW1	1.1D				0266	ОКТОЛИТ (ОКТОЛ) сухой или увлажненный с массовой долей воды менее 15%
		2	W2		CW1	1.4B				0267	ДЕТОНАТОРЫ НЕЭЛЕКТРИЧЕСКИЕ для взрывных работ
		1	W2		CW1	1.2B				0268	ДЕТОНАТОРЫ ВТОРИЧНЫЕ С ПЕРВИЧНЫМ ДЕТОНАТОРОМ
		1	W2		CW1	1.1C				0271	ЗАРЯДЫ МЕТАТЕЛЬНЫЕ
		1	W2		CW1	1.3C				0272	ЗАРЯДЫ МЕТАТЕЛЬНЫЕ

0275	ПАТРОНЫ ДЛЯ ЗАПУСКА МЕХАНИЗМОВ	1	1.3C		1		LQ0	E0	P134 LP102		MP22		
0276	ПАТРОНЫ ДЛЯ ЗАПУСКА МЕХАНИЗМОВ	1	1.4C		1.4		LQ0	E0	P134 LP102		MP22		
0277	ПАТРОНЫ ДЛЯ НЕФТЕСКВАЖИН	1	1.3C		1		LQ0	E0	P134 LP102		MP22		
0278	ПАТРОНЫ ДЛЯ НЕФТЕСКВАЖИН	1	1.4C		1.4		LQ0	E0	P134 LP102		MP22		
0279	ЗАРЯДЫ МЕТАТЕЛЬНЫЕ ДЛЯ ОРУДИЙ	1	1.1C		1 (+13)		LQ0	E0	P130		MP22		
0280	ДВИГАТЕЛИ РАКЕТНЫЕ	1	1.1C		1 (+13)		LQ0	E0	P130 LP101	PP67 L1	MP22		
0281	ДВИГАТЕЛИ РАКЕТНЫЕ	1	1.2C		1		LQ0	E0	P130 LP101	PP67 L1	MP22		
0282	НИТРОГУАНИДИН (ПИКРИТ) сухой или увлажненный с массовой долей воды менее 20%	1	1.1D		1 (+13)		LQ0	E0	P112a P112b P112c		MP20		
0283	ДЕТОНАТОРЫ ВТОРИЧНЫЕ без первичного детонатора	1	1.2D		1		LQ0	E0	P132a P132b		MP21		
0284	ГРАНАТЫ ручные или ружейные с разрывным зарядом	1	1.1D		1 (+13)		LQ0	E0	P141		MP21		
0285	ГРАНАТЫ ручные или ружейные с разрывным зарядом	1	1.2D		1		LQ0	E0	P141		MP21		
0286	БОЕГОЛОВКИ РАКЕТ с разрывным зарядом	1	1.1D		1 (+13)		LQ0	E0	P130 LP101	PP67 L1	MP21		
0287	БОЕГОЛОВКИ РАКЕТ с разрывным зарядом	1	1.2D		1		LQ0	E0	P130 LP101	PP67 L1	MP21		
0288	ЗАРЯДЫ КУМУЛЯТИВНЫЕ ГИБКИЕ УДЛИНЕННЫЕ	1	1.1D		1 (+13)		LQ0	E0	P138		MP21		
0289	ШНУР ДЕТОНИРУЮЩИЙ гибкий	1	1.4D		1.4		LQ0	E0	P139	PP71 PP72	MP21		
0290	ШНУР (ЗАПАЛ) ДЕТОНИРУЮЩИЙ в металлической оболочке	1	1.1D		1 (+13)		LQ0	E0	P139	PP71	MP21		
0291	БОМБЫ с разрывным зарядом	1	1.2F		1 (+13)		LQ0	E0	P130		MP23		
0292	ГРАНАТЫ ручные или ружейные с разрывным зарядом	1	1.1F		1 (+13)		LQ0	E0	P141		MP23		
0293	ГРАНАТЫ ручные или ружейные с разрывным зарядом	1	1.2F		1 (+13)		LQ0	E0	P141		MP23		
0294	МИНЫ с разрывным зарядом	1	1.2F		1 (+13)		LQ0	E0	P130		MP23		
0295	РАКЕТЫ с разрывным зарядом	1	1.2F		1 (+13)		LQ0	E0	P130		MP23		
0296	СИГНАЛЫ ЗВУКОВЫЕ ВЗРЫВЧАТЫЕ	1	1.1F		1 (+13)		LQ0	E0	P134 LP102		MP23		
0297	БОЕПРИПАСЫ ОСВЕТИТЕЛЬНЫЕ, снаряженные или не снаряженные разрывным, вышибным или метательным зарядом	1	1.4G		1.4		LQ0	E0	P130 LP101	PP67 L1	MP23		
0299	ФОТОАВИАБОМБЫ	1	1.3G		1		LQ0	E0	P130 LP101	PP67 L1	MP23		
0300	БОЕПРИПАСЫ ЗАЖИГАТЕЛЬНЫЕ, снаряженные или не снаряженные разрывным, вышибным или метательным зарядом	1	1.4G		1.4		LQ0	E0	P130 LP101	PP67 L1	MP23		
0301	БОЕПРИПАСЫ СЛЕЗОТОЧИВЫЕ с разрывным, вышибным или метательным зарядом	1	1.4G		1.4+6.1+8		LQ0	E0	P130 LP101	PP67 L1	MP23		
0303	БОЕПРИПАСЫ ДЫМОВЫЕ, снаряженные или не снаряженные разрывным, вышибным или метательным зарядом	1	1.4G		1.4		LQ0	E0	P130 LP101	PP67 L1	MP23		
0303	БОЕПРИПАСЫ ДЫМОВЫЕ, снаряженные или неснаряженные разрывным, вышибным или метательным зарядом, содержащие коррозионные вещества	1	1.4G		1.4+8		LQ0	E0	P130 LP101	PP67 L1	MP23		
0305	ПОРОХ ДЛЯ ПИРОТЕХНИЧЕСКИХ ИЗДЕЛИЙ	1	1.3G		1		LQ0	E0	P113	PP49	MP20		
0306	ТРАССЕРЫ ДЛЯ БОЕПРИПАСОВ	1	1.4G		1.4		LQ0	E0	P133	PP69	MP23		
0312	ПАТРОНЫ СИГНАЛЬНЫЕ	1	1.4G		1.4		LQ0	E0	P135		MP23 MP24		

		1	W2		CW1	1.3C				0275	ПАТРОНЫ ДЛЯ ЗАПУСКА МЕХАНИЗМОВ
		2	W2		CW1	1.4C				0276	ПАТРОНЫ ДЛЯ ЗАПУСКА МЕХАНИЗМОВ
		1	W2		CW1	1.3C				0277	ПАТРОНЫ ДЛЯ НЕФТЕСКВАЖИН
		2	W2		CW1	1.4C	190			0278	ПАТРОНЫ ДЛЯ НЕФТЕСКВАЖИН
		1	W2		CW1	1.1C				0279	ЗАРЯДЫ МЕТАТЕЛЬНЫЕ ДЛЯ ОРУДИЙ
		1	W2		CW1	1.1C				0280	ДВИГАТЕЛИ РАКЕТНЫЕ
		1	W2		CW1	1.2C				0281	ДВИГАТЕЛИ РАКЕТНЫЕ
		1	W2 W3		CW1	1.1D				0282	НИТРОГУАНИДИН (ПИКРИТ) сухой или увлажненный с массовой долей воды менее 20%
		1	W2		CW1	1.2D				0283	ДЕТОНАТОРЫ ВТОРИЧНЫЕ без первичного детонатора
		1	W2		CW1	1.1D				0284	ГРАНАТЫ ручные или ружейные с разрывным зарядом
		1	W2		CW1	1.2D				0285	ГРАНАТЫ ручные или ружейные с разрывным зарядом
		1	W2		CW1	1.1D				0286	БОЕГОЛОВКИ РАКЕТ с разрывным зарядом
		1	W2		CW1	1.2D				0287	БОЕГОЛОВКИ РАКЕТ с разрывным зарядом
		1	W2		CW1	1.1D				0288	ЗАРЯДЫ КУМУЛЯТИВНЫЕ ГИБКИЕ УДЛИНЕННЫЕ
		2	W2		CW1	1.4D				0289	ШНУР ДЕТОНИРУЮЩИЙ гибкий
		1	W2		CW1	1.1D	192			0290	ШНУР (ЗАПАЛ) ДЕТОНИРУЮЩИЙ в металлической оболочке
		1	W2		CW1	1.2F				0291	БОМБЫ с разрывным зарядом
		1	W2		CW1	1.1F				0292	ГРАНАТЫ ручные или ружейные с разрывным зарядом
		1	W2		CW1	1.2F				0293	ГРАНАТЫ ручные или ружейные с разрывным зарядом
		1	W2		CW1	1.2F				0294	МИНЫ с разрывным зарядом
		1	W2		CW1	1.2F				0295	РАКЕТЫ с разрывным зарядом
		1	W2		CW1	1.1F				0296	СИГНАЛЫ ЗВУКОВЫЕ ВЗРЫВЧАТЫЕ
		2	W2		CW1	1.4G				0297	БОЕПРИПАСЫ ОСВЕТИТЕЛЬНЫЕ, снаряженные или не снаряженные разрывным, вышибным или метательным зарядом
		1	W2		CW1	1.3G				0299	ФОТОАВИАБОМБЫ
		2	W2		CW1	1.4G				0300	БОЕПРИПАСЫ ЗАЖИГАТЕЛЬНЫЕ, снаряженные или не снаряженные разрывным, вышибным или метательным зарядом
		2	W2		CW1 CW28	1.4G				0301	БОЕПРИПАСЫ СЛЕЗОТОЧИВЫЕ с разрывным, вышибным или метательным зарядом
		2	W2		CW1	1.4G				0303	БОЕПРИПАСЫ ДЫМОВЫЕ, снаряженные или не снаряженные разрывным, вышибным или метательным зарядом
		2	W2		CW1	1.4G				0303	БОЕПРИПАСЫ ДЫМОВЫЕ, снаряженные или неснаряженные разрывным, вышибным или метательным зарядом, содержащие коррозионные вещества
		1	W2 W3		CW1	1.3G				0305	ПОРОХ ДЛЯ ПИРОТЕХНИЧЕСКИХ ИЗДЕЛИЙ
		2	W2		CW1	1.4G				0306	ТРАССЕРЫ ДЛЯ БОЕПРИПАСОВ
		2	W2		CW1	1.4G				0312	ПАТРОНЫ СИГНАЛЬНЫЕ

0313	СИГНАЛЫ ДЫМОВЫЕ	1	1.2G		1		LQ0	E0	P135		MP23		
0314	ВОСПЛАМЕНИТЕЛИ	1	1.2G		1		LQ0	E0	P142		MP23		
0315	ВОСПЛАМЕНИТЕЛИ	1	1.3G		1		LQ0	E0	P142		MP23		
0316	ТРУБКИ ЗАЖИГАТЕЛЬНЫЕ	1	1.3G		1		LQ0	E0	P141		MP23		
0317	ТРУБКИ ЗАЖИГАТЕЛЬНЫЕ	1	1.4G		1.4		LQ0	E0	P141		MP23		
0318	ГРАНАТЫ ПРАКТИЧЕСКИЕ ручные или ружейные	1	1.3G		1		LQ0	E0	P141		MP23		
0319	ВТУЛКИ КАПСЮЛЬНЫЕ	1	1.3G		1		LQ0	E0	P133		MP23		
0320	ВТУЛКИ КАПСЮЛЬНЫЕ	1	1.4G		1.4		LQ0	E0	P133		MP23		
0321	ПАТРОНЫ ДЛЯ ОРУЖИЯ с разрывным зарядом	1	1.2E		1		LQ0	E0	P130 LP101	PP67 L1	MP21		
0322	ДВИГАТЕЛИ РАКЕТНЫЕ С ГИПЕРГОЛИЧЕСКОЙ ЖИДКОСТЬЮ с выщибным зарядом или без него	1	1.2L		1 (+13)		LQ0	E0	P101		MP1		
0323	ПАТРОНЫ ДЛЯ ЗАПУСКА МЕХАНИЗМОВ	1	1.4S		1.4		LQ0	E0	P134 LP102		MP23		
0324	СНАРЯДЫ с разрывным зарядом	1	1.2F		1 (+13)		LQ0	E0	P130		MP23		
0325	ВОСПЛАМЕНИТЕЛИ	1	1.4G		1.4		LQ0	E0	P142		MP23		
0326	ПАТРОНЫ ДЛЯ ОРУЖИЯ ХОЛОСТЫЕ	1	1.1C		1 (+13)		LQ0	E0	P130		MP22		
0327	ПАТРОНЫ ДЛЯ ОРУЖИЯ ХОЛОСТЫЕ или ПАТРОНЫ ДЛЯ СТРЕЛКОВОГО ОРУЖИЯ ХОЛОСТЫЕ	1	1.3C		1		LQ0	E0	P130		MP22		
0328	ПАТРОНЫ ДЛЯ ОРУЖИЯ С ИНЕРТНЫМ СНАРЯДОМ	1	1.2C		1		LQ0	E0	P130 LP101	PP67 L1	MP22		
0329	ТОРПЕДЫ с разрывным зарядом	1	1.1E		1 (+13)		LQ0	E0	P130 LP101	PP67 L1	MP21		
0330	ТОРПЕДЫ с разрывным зарядом	1	1.1F		1 (+13)		LQ0	E0	P130		MP23		
0331	ВЕЩЕСТВО ВЗРЫВЧАТОЕ БРИЗАНТНОЕ, ТИП В	1	1.5D		1.5	617	LQ0	E0	P116 IBC100	PP61 PP62 PP64 PP65	MP20	T1	TP1 TP17 TP32
0332	ВЕЩЕСТВО ВЗРЫВЧАТОЕ БРИЗАНТНОЕ, ТИП Е	1	1.5D		1.5	617	LQ0	E0	P116 IBC100	PP61 PP62 PP65	MP20	T1	TP1 TP17 TP32
0333	СРЕДСТВА ПИРОТЕХНИЧЕСКИЕ	1	1.1G		1 (+13)	645	LQ0	E0	P135		MP23 MP24		
0334	СРЕДСТВА ПИРОТЕХНИЧЕСКИЕ	1	1.2G		1	645	LQ0	E0	P135		MP23 MP24		
0335	СРЕДСТВА ПИРОТЕХНИЧЕСКИЕ	1	1.3G		1	645	LQ0	E0	P135		MP23 MP24		
0336	СРЕДСТВА ПИРОТЕХНИЧЕСКИЕ	1	1.4G		1.4	645	LQ0	E0	P135		MP23 MP24		
0337	СРЕДСТВА ПИРОТЕХНИЧЕСКИЕ	1	1.4S		1.4	645	LQ0	E0	P135		MP23 MP24		
0338	ПАТРОНЫ ДЛЯ ОРУЖИЯ ХОЛОСТЫЕ или ПАТРОНЫ ДЛЯ СТРЕЛКОВОГО ОРУЖИЯ ХОЛОСТЫЕ	1	1.4C		1.4		LQ0	E0	P130		MP22		
0339	ПАТРОНЫ ДЛЯ ОРУЖИЯ С ИНЕРТНЫМ СНАРЯДОМ или ПАТРОНЫ ДЛЯ СТРЕЛКОВОГО ОРУЖИЯ	1	1.4C		1.4		LQ0	E0	P130		MP22		
0340	НИТРОЦЕЛЛЮЛОЗА сухая или увлажненная с массовой долей воды (или спирта) менее 25%	1	1.1D		1 (+15)		LQ0	E0	P112a P112b		MP20		
0341	НИТРОЦЕЛЛЮЛОЗА немодифицированная или пластифицированная с массовой долей пластификатора менее 18%	1	1.1D		1 (+15)		LQ0	E0	P112b		MP20		
0342	НИТРОЦЕЛЛЮЛОЗА ПРОПИТАННАЯ с массовой долей спирта не менее 25%	1	1.3C		1 (+13)	105	LQ0	E0	P114a	PP43	MP20		

		1	W2		CW1	1.2G				0313	СИГНАЛЫ ДЫМОВЫЕ
		1	W2		CW1	1.2G				0314	ВОСПЛАМЕНИТЕЛИ
		1	W2		CW1	1.3G				0315	ВОСПЛАМЕНИТЕЛИ
		1	W2		CW1	1.3G				0316	ТРУБКИ ЗАЖИГАТЕЛЬНЫЕ
		2	W2		CW1	1.4G				0317	ТРУБКИ ЗАЖИГАТЕЛЬНЫЕ
		1	W2		CW1	1.3G				0318	ГРАНАТЫ ПРАКТИЧЕСКИЕ ручные или ружейные
		1	W2		CW1	1.3G				0319	ВТУЛКИ КАПСЮЛЬНЫЕ
		2	W2		CW1	1.4G				0320	ВТУЛКИ КАПСЮЛЬНЫЕ
		1	W2		CW1	1.2E				0321	ПАТРОНЫ ДЛЯ ОРУЖИЯ с разрывным зарядом
		0	W2		CW1 CW4	1.2L				0322	ДВИГАТЕЛИ РАКЕТНЫЕ С ГИПЕРГОЛИЧЕСКОЙ ЖИДКОСТЬЮ с выбрасывающим зарядом или без него
		4	W2		CW1	1.4S				0323	ПАТРОНЫ ДЛЯ ЗАПУСКА МЕХАНИЗМОВ
		1	W2		CW1	1.2F				0324	СНАРЯДЫ с разрывным зарядом
		2	W2		CW1	1.4G				0325	ВОСПЛАМЕНИТЕЛИ
		1	W2		CW1	1.1C				0326	ПАТРОНЫ ДЛЯ ОРУЖИЯ ХОЛОСТЫЕ
		1	W2		CW1	1.3C				0327	ПАТРОНЫ ДЛЯ ОРУЖИЯ ХОЛОСТЫЕ или ПАТРОНЫ ДЛЯ СТРЕЛКОВОГО ОРУЖИЯ ХОЛОСТЫЕ
		1	W2		CW1	1.2C				0328	ПАТРОНЫ ДЛЯ ОРУЖИЯ С ИНЕРТНЫМ СНАРЯДОМ
		1	W2		CW1	1.1E				0329	ТОРПЕДЫ с разрывным зарядом
		1	W2		CW1	1.1F				0330	ТОРПЕДЫ с разрывным зарядом
		1	W2		CW1	1.5D				0331	ВЕЩЕСТВО ВЗРЫВЧАТОЕ БРИЗАНТНОЕ, ТИП В
		1	W2		CW1	1.5D				0332	ВЕЩЕСТВО ВЗРЫВЧАТОЕ БРИЗАНТНОЕ, ТИП Е
		1	W2 W3		CW1	1.1G				0333	СРЕДСТВА ПИРОТЕХНИЧЕСКИЕ
		1	W2 W3		CW1	1.2G				0334	СРЕДСТВА ПИРОТЕХНИЧЕСКИЕ
		1	W2 W3		CW1	1.3G				0335	СРЕДСТВА ПИРОТЕХНИЧЕСКИЕ
		2	W2		CW1	1.4G				0336	СРЕДСТВА ПИРОТЕХНИЧЕСКИЕ
		4	W2		CW1	1.4S				0337	СРЕДСТВА ПИРОТЕХНИЧЕСКИЕ
		2	W2		CW1	1.4C				0338	ПАТРОНЫ ДЛЯ ОРУЖИЯ ХОЛОСТЫЕ или ПАТРОНЫ ДЛЯ СТРЕЛКОВОГО ОРУЖИЯ ХОЛОСТЫЕ
		2	W2		CW1	1.4C				0339	ПАТРОНЫ ДЛЯ ОРУЖИЯ С ИНЕРТНЫМ СНАРЯДОМ или ПАТРОНЫ ДЛЯ СТРЕЛКОВОГО ОРУЖИЯ
		1	W2 W3		CW1	1.1D				0340	НИТРОЦЕЛЛЮЛОЗА сухая или увлажненная с массовой долей воды (или спирта) менее 25%
		1	W2 W3		CW1	1.1D				0341	НИТРОЦЕЛЛЮЛОЗА немодифицированная или пластифицированная с массовой долей пластификатора менее 18%
		1	W2		CW1	1.3C				0342	НИТРОЦЕЛЛЮЛОЗА ПРОПИТАННАЯ с массовой долей спирта не менее 25%

0343	НИТРОЦЕЛЛЮЛОЗА ПЛАСТИФИЦИРОВАННАЯ с массовой долей пластификатора не менее 18%	1	1.3C		1 (+13)	105	LQ0	E0	P111		MP20		
0344	СНАРЯДЫ с разрывным зарядом	1	1.4D		1.4		LQ0	E0	P130 LP101	PP67 L1	MP21		
0345	СНАРЯДЫ инертные с трассером	1	1.4S		1.4		LQ0	E0	P130 LP101	PP67 L1	MP23		
0346	СНАРЯДЫ с разрывным или вышибным зарядом	1	1.2D		1		LQ0	E0	P130 LP101	PP67 L1	MP21		
0347	СНАРЯДЫ с разрывным или вышибным зарядом	1	1.4D		1.4		LQ0	E0	P130 LP101	PP67 L1	MP21		
0348	ПАТРОНЫ ДЛЯ ОРУЖИЯ с разрывным зарядом	1	1.4F		1.4		LQ0	E0	P130		MP23		
0349	ИЗДЕЛИЯ ВЗРЫВЧАТЫЕ, Н.У.К.	1	1.4S		1.4	178 274	LQ0	E0	P101		MP2		
0350	ИЗДЕЛИЯ ВЗРЫВЧАТЫЕ, Н.У.К.	1	1.4B		1.4	178 274	LQ0	E0	P101		MP2		
0351	ИЗДЕЛИЯ ВЗРЫВЧАТЫЕ, Н.У.К.	1	1.4C		1.4	178 274	LQ0	E0	P101		MP2		
0352	ИЗДЕЛИЯ ВЗРЫВЧАТЫЕ, Н.У.К.	1	1.4D		1.4	178 274	LQ0	E0	P101		MP2		
0353	ИЗДЕЛИЯ ВЗРЫВЧАТЫЕ, Н.У.К.	1	1.4G		1.4	178 274	LQ0	E0	P101		MP2		
0354	ИЗДЕЛИЯ ВЗРЫВЧАТЫЕ, Н.У.К.	1	1.1L		1 (+13)	178 274	LQ0	E0	P101		MP1		
0355	ИЗДЕЛИЯ ВЗРЫВЧАТЫЕ, Н.У.К.	1	1.2L		1 (+13)	178 274	LQ0	E0	P101		MP1		
0356	ИЗДЕЛИЯ ВЗРЫВЧАТЫЕ, Н.У.К.	1	1.3L		1 (+13)	178 274	LQ0	E0	P101		MP1		
0357	ВЕЩЕСТВА ВЗРЫВЧАТЫЕ, Н.У.К.	1	1.1L		1 (+13)	178 274	LQ0	E0	P101		MP1		
0358	ВЕЩЕСТВА ВЗРЫВЧАТЫЕ, Н.У.К.	1	1.2L		1 (+13)	178 274	LQ0	E0	P101		MP1		
0359	ВЕЩЕСТВА ВЗРЫВЧАТЫЕ, Н.У.К.	1	1.3L		1 (+13)	178 274	LQ0	E0	P101		MP1		
0360	ДЕТОНАТОРОВ СБОРКИ НЕЭЛЕКТРИЧЕСКИЕ для взрывных работ	1	1.1B		1 (+13)		LQ0	E0	P131		MP23		
0361	ДЕТОНАТОРОВ СБОРКИ НЕЭЛЕКТРИЧЕСКИЕ для взрывных работ	1	1.4B		1.4		LQ0	E0	P131		MP23		
0362	БОЕПРИПАСЫ ПРАКТИЧЕСКИЕ	1	1.4G		1.4		LQ0	E0	P130 LP101	PP67 L1	MP23		
0363	БОЕПРИПАСЫ ИСПЫТАТЕЛЬНЫЕ	1	1.4G		1.4		LQ0	E0	P130 LP101	PP67 L1	MP23		
0364	ДЕТОНАТОРЫ ДЛЯ БОЕПРИПАСОВ	1	1.2B		1 (+13)		LQ0	E0	P133		MP23		
0365	ДЕТОНАТОРЫ ДЛЯ БОЕПРИПАСОВ	1	1.4B		1.4		LQ0	E0	P133		MP23		
0366	ДЕТОНАТОРЫ ДЛЯ БОЕПРИПАСОВ	1	1.4S		1.4		LQ0	E0	P133		MP23		
0367	ТРУБКИ ДЕТОНАЦИОННЫЕ	1	1.4S		1.4		LQ0	E0	P141		MP23		
0368	ТРУБКИ ЗАЖИГАТЕЛЬНЫЕ	1	1.4S		1.4		LQ0	E0	P141		MP23		
0369	БОЕГОЛОВКИ РАКЕТ с разрывным зарядом	1	1.1F		1 (+13)		LQ0	E0	P130		MP23		
0370	БОЕГОЛОВКИ РАКЕТ с разрывным или вышибным зарядом	1	1.4D		1.4		LQ0	E0	P130 LP101	PP67 L1	MP21		
0371	БОЕГОЛОВКИ РАКЕТ с разрывным или вышибным зарядом	1	1.4F		1.4		LQ0	E0	P130		MP23		
0372	ГРАНАТЫ ПРАКТИЧЕСКИЕ ручные или ружейные	1	1.2G		1		LQ0	E0	P141		MP23		
0373	УСТРОЙСТВА СИГНАЛЬНЫЕ РУЧНЫЕ	1	1.4S		1.4		LQ0	E0	P135		MP23 MP24		
0374	СИГНАЛЫ ЗВУКОВЫЕ ВЗРЫВЧАТЫЕ	1	1.1D		1 (+13)		LQ0	E0	P134 LP102		MP21		
0375	СИГНАЛЫ ЗВУКОВЫЕ ВЗРЫВЧАТЫЕ	1	1.2D		1		LQ0	E0	P134 LP102		MP21		
0376	ВТУЛКИ КАПСЮЛЬНЫЕ	1	1.4S		1.4		LQ0	E0	P133		MP23		
0377	КАПСЮЛИ-ВОСПЛАМЕНИТЕЛИ	1	1.1B		1 (+13)		LQ0	E0	P133		MP23		
0378	КАПСЮЛИ-ВОСПЛАМЕНИТЕЛИ	1	1.4B		1.4		LQ0	E0	P133		MP23		

		1	W2		CW1	1.3C				0343	НИТРОЦЕЛЛЮЛОЗА ПЛАСТИФИЦИРОВАННАЯ с массовой долей пластификатора не менее 18%
		2	W2		CW1	1.4D				0344	СНАРЯДЫ с разрывным зарядом
		4	W2		CW1	1.4S				0345	СНАРЯДЫ инертные с трассером
		1	W2		CW1	1.2D				0346	СНАРЯДЫ с разрывным или вышибным зарядом
		2	W2		CW1	1.4D				0347	СНАРЯДЫ с разрывным или вышибным зарядом
		2	W2		CW1	1.4F				0348	ПАТРОНЫ ДЛЯ ОРУЖИЯ с разрывным зарядом
		4	W2		CW1	1.4S				0349	ИЗДЕЛИЯ ВЗРЫВЧАТЫЕ, Н.У.К.
		2	W2		CW1	1.4B				0350	ИЗДЕЛИЯ ВЗРЫВЧАТЫЕ, Н.У.К.
		2	W2		CW1	1.4C				0351	ИЗДЕЛИЯ ВЗРЫВЧАТЫЕ, Н.У.К.
		2	W2		CW1	1.4D				0352	ИЗДЕЛИЯ ВЗРЫВЧАТЫЕ, Н.У.К.
		2	W2		CW1	1.4G				0353	ИЗДЕЛИЯ ВЗРЫВЧАТЫЕ, Н.У.К.
		0	W2		CW1 CW4	1.1L				0354	ИЗДЕЛИЯ ВЗРЫВЧАТЫЕ, Н.У.К.
		0	W2		CW1 CW4	1.2L				0355	ИЗДЕЛИЯ ВЗРЫВЧАТЫЕ, Н.У.К.
		0	W2		CW1 CW4	1.3L				0356	ИЗДЕЛИЯ ВЗРЫВЧАТЫЕ, Н.У.К.
		0	W2		CW1 CW4	1.1L				0357	ВЕЩЕСТВА ВЗРЫВЧАТЫЕ, Н.У.К.
		0	W2		CW1 CW4	1.2L				0358	ВЕЩЕСТВА ВЗРЫВЧАТЫЕ, Н.У.К.
		0	W2		CW1 CW4	1.3L				0359	ВЕЩЕСТВА ВЗРЫВЧАТЫЕ, Н.У.К.
		1	W2		CW1	1.1B				0360	ДЕТОНАТОРОВ СБОРКИ НЕЭЛЕКТРИЧЕСКИЕ для взрывных работ
		2	W2		CW1	1.4B				0361	ДЕТОНАТОРОВ СБОРКИ НЕЭЛЕКТРИЧЕСКИЕ для взрывных работ
		2	W2		CW1	1.4G				0362	БОЕПРИПАСЫ ПРАКТИЧЕСКИЕ
		2	W2		CW1	1.4G				0363	БОЕПРИПАСЫ ИСПЫТАТЕЛЬНЫЕ
		1	W2		CW1	1.2B				0364	ДЕТОНАТОРЫ ДЛЯ БОЕПРИПАСОВ
		2	W2		CW1	1.4B				0365	ДЕТОНАТОРЫ ДЛЯ БОЕПРИПАСОВ
		4	W2		CW1	1.4S				0366	ДЕТОНАТОРЫ ДЛЯ БОЕПРИПАСОВ
		4	W2		CW1	1.4S				0367	ТРУБКИ ДЕТОНАЦИОННЫЕ
		4	W2		CW1	1.4S				0368	ТРУБКИ ЗАЖИГАТЕЛЬНЫЕ
		1	W2		CW1	1.1F				0369	БОЕГОЛОВКИ РАКЕТ с разрывным зарядом
		2	W2		CW1	1.4D				0370	БОЕГОЛОВКИ РАКЕТ с разрывным или вышибным зарядом
		2	W2		CW1	1.4F				0371	БОЕГОЛОВКИ РАКЕТ с разрывным или вышибным зарядом
		1	W2		CW1	1.2G				0372	ГРАНАТЫ ПРАКТИЧЕСКИЕ ручные или ружейные
		4	W2		CW1	1.4S				0373	УСТРОЙСТВА СИГНАЛЬНЫЕ РУЧНЫЕ
		1	W2		CW1	1.1D				0374	СИГНАЛЫ ЗВУКОВЫЕ ВЗРЫВЧАТЫЕ
		1	W2		CW1	1.2D				0375	СИГНАЛЫ ЗВУКОВЫЕ ВЗРЫВЧАТЫЕ
		4	W2		CW1	1.4S				0376	ВТУЛКИ КАПСЮЛЬНЫЕ
		1	W2		CW1	1.1B	191			0377	КАПСЮЛИ-ВОСПЛАМЕНИТЕЛИ
		2	W2		CW1	1.4B				0378	КАПСЮЛИ-ВОСПЛАМЕНИТЕЛИ

0379	ГИЛЬЗЫ ПАТРОННЫЕ ПУСТЫЕ С КАПСЮЛЯМИ	1	1.4C		1.4		LQ0	E0	P136		MP22		
0380	ИЗДЕЛИЯ ПИРОФОРНЫЕ	1	1.2L		1 (+13)		LQ0	E0	P101		MP1		
0381	ПАТРОНЫ ДЛЯ ЗАПУСКА МЕХАНИЗМОВ	1	1.2C		1		LQ0	E0	P134 LP102		MP22		
0382	ЭЛЕМЕНТЫ ЦЕПИ ВЗРЫВАНИЯ, Н.У.К.	1	1.2B		1 (+13)	178 274	LQ0	E0	P101		MP2		
0383	ЭЛЕМЕНТЫ ЦЕПИ ВЗРЫВАНИЯ, Н.У.К.	1	1.4B		1.4	178 274	LQ0	E0	P101		MP2		
0384	ЭЛЕМЕНТЫ ЦЕПИ ВЗРЫВАНИЯ, Н.У.К.	1	1.4S		1.4	178 274	LQ0	E0	P101		MP2		
0385	5-НИТРОБЕНЗОТРИАЗОЛ	1	1.1D		1 (+13)		LQ0	E0	P112b P112c		MP20		
0386	КИСЛОТА ТРИНИТРОБЕНЗОЛСУЛЬФОНОВАЯ	1	1.1D		1 (+13)		LQ0	E0	P112b P112c	PP26	MP20		
0387	ТРИНИТРОФТОРЕНОН	1	1.1D		1 (+13)		LQ0	E0	P112b P112c		MP20		
0388	ТРИНИТРОТОЛУОЛА (ТНТ) И ТРИНИТРОБЕНЗОЛА СМЕСЬ или ТРИНИТРОТОЛУОЛА (ТНТ) И ГЕКСАНИТРОСТИЛЬБЕНА СМЕСЬ	1	1.1D		1 (+13)		LQ0	E0	P112b P112c		MP20		
0389	ТРИНИТРОТОЛУОЛА (ТНТ) СМЕСЬ, СОДЕРЖАЩАЯ ТРИНИТРОБЕНЗОЛ И ГЕКСАНИТРОСТИЛЬБЕН	1	1.1D		1 (+13)		LQ0	E0	P112b P112c		MP20		
0390	ТРИТОНАЛ	1	1.1D		1 (+13)		LQ0	E0	P112b P112c		MP20		
0391	ЦИКЛОТРИМЕТИЛЕНТРИНИТРАМИНА (ГЕКСОГЕНА; ЦИКЛОНИТА; RDX) И ЦИКЛОТЕТРАМЕТИЛЕНТЕТРАНИТРАМИНА (HMX; ОКТОГЕН) СМЕСЬ УВЛАЖНЕННАЯ с массовой долей воды не менее 15% или ЦИКЛОТРИМЕТИЛЕНТРИНИТРАМИНА И ЦИКЛОТЕТРАМЕТИЛЕНТЕТРАНИТРАМИНА СМЕСЬ ДЕСЕНСИБИЛИЗИРОВАННАЯ с массовой долей флегматизатора не менее 10%	1	1.1D		1 (+15)	266	LQ0	E0	P112a P112b		MP20		
0392	ГЕКСАНИТРОСТИЛЬБЕН	1	1.1D		1 (+13)		LQ0	E0	P112b P112c		MP20		
0393	ГЕКСАТОНАЛ	1	1.1D		1 (+13)		LQ0	E0	P112b		MP20		
0394	ТРИНИТРОРЕЗОРЦИН (КИСЛОТА СТИФНИНОВАЯ) УВЛАЖНЕННЫЙ с массовой долей воды или смеси спирта и воды не менее 20%	1	1.1D		1 (+15)		LQ0	E0	P112a	PP26	MP20		
0395	ДВИГАТЕЛИ РАКЕТНЫЕ ЖИДКОСТНЫЕ, ЗАПРАВЛЕННЫЕ ТОПЛИВОМ	1	1.2J		1 (+13)		LQ0	E0	P101		MP23		
0396	ДВИГАТЕЛИ РАКЕТНЫЕ ЖИДКОСТНЫЕ, ЗАПРАВЛЕННЫЕ ТОПЛИВОМ	1	1.3J		1 (+13)		LQ0	E0	P101		MP23		
0397	РАКЕТЫ, ЗАПРАВЛЕННЫЕ ЖИДКИМ ТОПЛИВОМ, с разрывным зарядом	1	1.1J		1 (+13)		LQ0	E0	P101		MP23		
0398	РАКЕТЫ, ЗАПРАВЛЕННЫЕ ЖИДКИМ ТОПЛИВОМ, с разрывным зарядом	1	1.2J		1 (+13)		LQ0	E0	P101		MP23		
0399	БОМБЫ С ЛЕГКОВОСПЛАМЕНЯЮЩЕЙСЯ ЖИДКОСТЬЮ с разрывным зарядом	1	1.1J		1 (+13)		LQ0	E0	P101		MP23		

		2	W2		CW1	1.4C				0379	ГИЛЬЗЫ ПАТРОННЫЕ ПУСТЫЕ С КАПСЮЛЯМИ
		0	W2		CW1 CW4	1.2L				0380	ИЗДЕЛИЯ ПИРОФОРНЫЕ
		1	W2		CW1	1.2C	189			0381	ПАТРОНЫ ДЛЯ ЗАПУСКА МЕХАНИЗМОВ
		1	W2		CW1	1.2B				0382	ЭЛЕМЕНТЫ ЦЕПИ ВЗРЫВАНИЯ, Н.У.К.
		2	W2		CW1	1.4B				0383	ЭЛЕМЕНТЫ ЦЕПИ ВЗРЫВАНИЯ, Н.У.К.
		4	W2		CW1	1.4S				0384	ЭЛЕМЕНТЫ ЦЕПИ ВЗРЫВАНИЯ, Н.У.К.
		1	W2 W3		CW1	1.1D				0385	5-НИТРОБЕНЗОТРИАЗОЛ
		1	W2 W3		CW1	1.1D				0386	КИСЛОТА ТРИНИТРОБЕНЗОЛСУЛЬФОНОВАЯ
		1	W2 W3		CW1	1.1D				0387	ТРИНИТРОФТОРЕНОН
		1	W2 W3		CW1	1.1D				0388	ТРИНИТРОТОЛУОЛА (ТНТ) И ТРИНИТРОБЕНЗОЛА СМЕСЬ или ТРИНИТРОТОЛУОЛА (ТНТ) И ГЕКСАНИТРОСТИЛЬБЕНА СМЕСЬ
		1	W2 W3		CW1	1.1D				0389	ТРИНИТРОТОЛУОЛА (ТНТ) СМЕСЬ, СОДЕРЖАЩАЯ ТРИНИТРОБЕНЗОЛ И ГЕКСАНИТРОСТИЛЬБЕН
		1	W2 W3		CW1	1.1D				0390	ТРИТОНАЛ
		1	W2 W3		CW1	1.1D				0391	ЦИКЛОТРИМЕТИЛЕНТРИНИТРАМИНА (ГЕКСОГЕНА; ЦИКЛОНИТА; RDX) И ЦИКЛОТЕТРАМЕТИЛЕНТЕТРАНИТРАМИНА (HMX; ОКТОГЕН) СМЕСЬ УВЛАЖНЕННАЯ с массовой долей воды не менее 15% или ЦИКЛОТРИМЕТИЛЕНТРИНИТРАМИНА И ЦИКЛОТЕТРАМЕТИЛЕНТЕТРАНИТРАМИНА СМЕСЬ ДЕСЕНСИБИЛИЗИРОВАННАЯ с массовой долей флегматизатора не менее 10%
		1	W2 W3		CW1	1.1D				0392	ГЕКСАНИТРОСТИЛЬБЕН
		1	W2 W3		CW1	1.1D				0393	ГЕКСАТОНАЛ
		1	W2		CW1	1.1D				0394	ТРИНИТРОРЕЗОРЦИН (КИСЛОТА СТИФНИНОВАЯ) УВЛАЖНЕННЫЙ с массовой долей воды или смеси спирта и воды не менее 20%
		1	W2		CW1	1.2J				0395	ДВИГАТЕЛИ РАКЕТНЫЕ ЖИДКОСТНЫЕ, ЗАПРАВЛЕННЫЕ ТОПЛИВОМ
		1	W2		CW1	1.3J				0396	ДВИГАТЕЛИ РАКЕТНЫЕ ЖИДКОСТНЫЕ, ЗАПРАВЛЕННЫЕ ТОПЛИВОМ
		1	W2		CW1	1.1J				0397	РАКЕТЫ, ЗАПРАВЛЕННЫЕ ЖИДКИМ ТОПЛИВОМ, с разрывным зарядом
		1	W2		CW1	1.2J				0398	РАКЕТЫ, ЗАПРАВЛЕННЫЕ ЖИДКИМ ТОПЛИВОМ, с разрывным зарядом
		1	W2		CW1	1.1J				0399	БОМБЫ С ЛЕГКОВОСПЛАМЕНЯЮЩЕЙСЯ ЖИДКОСТЬЮ с разрывным зарядом

0400	БОМБЫ С ЛЕГКОВОСПЛАМЕНЯЮЩЕЙСЯ ЖИДКОСТЬЮ с разрывным зарядом	1	1.2J		1 (+13)		LQ0	E0	P101		MP23		
0401	ДИПИКРИЛСУЛЬФИД сухой или увлажненный с массовой долей воды менее 10%	1	1.1D		1 (+13)		LQ0	E0	P112a P112b P112c		MP20		
0402	АММОНИЯ ПЕРХЛОРАТ	1	1.1D		1 (+13)	152	LQ0	E0	P112b P112c		MP20		
0403	РАКЕТЫ ОСВЕТИТЕЛЬНЫЕ АВИАЦИОННЫЕ	1	1.4G		1.4		LQ0	E0	P135		MP23		
0404	РАКЕТЫ ОСВЕТИТЕЛЬНЫЕ АВИАЦИОННЫЕ	1	1.4S		1.4		LQ0	E0	P135		MP23		
0405	ПАТРОНЫ СИГНАЛЬНЫЕ	1	1.4S		1.4		LQ0	E0	P135		MP23 MP24		
0406	ДИНИТРОЗОБЕНЗОЛ	1	1.3C		1 (+13)		LQ0	E0	P114b		MP20		
0407	КИСЛОТА ТЕТРАЗОЛ-1-УКСУСНАЯ	1	1.4C		1.4		LQ0	E0	P114b		MP20		
0408	ТРУБКИ ДЕТОНАЦИОННЫЕ с защитными элементами	1	1.1D		1 (+13)		LQ0	E0	P141		MP21		
0409	ТРУБКИ ДЕТОНАЦИОННЫЕ с защитными элементами	1	1.2D		1		LQ0	E0	P141		MP21		
0410	ТРУБКИ ДЕТОНАЦИОННЫЕ с защитными элементами	1	1.4D		1.4		LQ0	E0	P141		MP21		
0411	ПЕНТАЭРИТРИТТЕТРАНИТРАТ (ПЕНТАЭРИТРОЛТЕТРАНИТРАТ; ПЭТН) с массовой долей парафина не менее 7%	1	1.1D		1 (+15)	131	LQ0	E0	P112b P112c		MP20		
0412	ПАТРОНЫ ДЛЯ ОРУЖИЯ с разрывным зарядом	1	1.4E		1.4		LQ0	E0	P130 LP101	PP67 L1	MP21		
0413	ПАТРОНЫ ДЛЯ ОРУЖИЯ ХОЛОСТЫЕ	1	1.2C		1		LQ0	E0	P130		MP22		
0414	ЗАРЯДЫ МЕТАТЕЛЬНЫЕ ДЛЯ ОРУДИЙ	1	1.2C		1		LQ0	E0	P130		MP22		
0415	ЗАРЯДЫ МЕТАТЕЛЬНЫЕ	1	1.2C		1		LQ0	E0	P143	PP76	MP22		
0417	ПАТРОНЫ ДЛЯ ОРУЖИЯ С ИНЕРТНЫМ СНАРЯДОМ или ПАТРОНЫ ДЛЯ СТРЕЛКОВОГО ОРУЖИЯ	1	1.3C		1		LQ0	E0	P130		MP22		
0418	РАКЕТЫ ОСВЕТИТЕЛЬНЫЕ, ЗАПУСКАЕМЫЕ С ЗЕМЛИ	1	1.1G		1 (+13)		LQ0	E0	P135		MP23		
0419	РАКЕТЫ ОСВЕТИТЕЛЬНЫЕ, ЗАПУСКАЕМЫЕ С ЗЕМЛИ	1	1.2G		1		LQ0	E0	P135		MP23		
0420	РАКЕТЫ ОСВЕТИТЕЛЬНЫЕ АВИАЦИОННЫЕ	1	1.1G		1 (+13)		LQ0	E0	P135		MP23		
0421	РАКЕТЫ ОСВЕТИТЕЛЬНЫЕ АВИАЦИОННЫЕ	1	1.2G		1		LQ0	E0	P135		MP23		
0424	СНАРЯДЫ инертные с трассером	1	1.3G		1		LQ0	E0	P130 LP101	PP67 L1	MP23		
0425	СНАРЯДЫ инертные с трассером	1	1.4G		1.4		LQ0	E0	P130 LP101	PP67 L1	MP23		
0426	СНАРЯДЫ с разрывным или вышибным зарядом	1	1.2F		1 (+13)		LQ0	E0	P130		MP23		
0427	СНАРЯДЫ с разрывным или вышибным зарядом	1	1.4F		1.4		LQ0	E0	P130		MP23		
0428	ИЗДЕЛИЯ ПИРОТЕХНИЧЕСКИЕ для технических целей	1	1.1G		1 (+13)		LQ0	E0	P135		MP23 MP24		
0429	ИЗДЕЛИЯ ПИРОТЕХНИЧЕСКИЕ для технических целей	1	1.2G		1		LQ0	E0	P135		MP23 MP24		
0430	ИЗДЕЛИЯ ПИРОТЕХНИЧЕСКИЕ для технических целей	1	1.3G		1		LQ0	E0	P135		MP23 MP24		
0431	ИЗДЕЛИЯ ПИРОТЕХНИЧЕСКИЕ для технических целей	1	1.4G		1.4		LQ0	E0	P135		MP23 MP24		
0432	ИЗДЕЛИЯ ПИРОТЕХНИЧЕСКИЕ для технических целей	1	1.4S		1.4		LQ0	E0	P135		MP23 MP24		
0433	ПОРОХ В БРИКЕТАХ (ПАСТА ПОРОХОВАЯ), ПРОПИТАННЫЙ не менее 17% спирта по массе	1	1.1C		1 (+13)	266	LQ0	E0	P111		MP20		
0434	СНАРЯДЫ с разрывным или вышибным зарядом	1	1.2G		1		LQ0	E0	P130 LP101	PP67 L1	MP23		
0435	СНАРЯДЫ с разрывным или вышибным зарядом	1	1.4G		1.4		LQ0	E0	P130 LP101	PP67 L1	MP23		

		1	W2		CW1	1.2J				0400	БОМБЫ С ЛЕГКОВОСПЛАМЕНЯЮЩЕЙСЯ ЖИДКОСТЬЮ с разрывным зарядом
		1	W2 W3		CW1	1.1D				0401	ДИПИКРИЛСУЛЬФИД сухой или увлажненный с массовой долей воды менее 10%
		1	W2 W3		CW1	1.1D				0402	АММОНИЯ ПЕРХЛОРАТ
		2	W2		CW1	1.4G				0403	РАКЕТЫ ОСВЕТИТЕЛЬНЫЕ АВИАЦИОННЫЕ
		4	W2		CW1	1.4S				0404	РАКЕТЫ ОСВЕТИТЕЛЬНЫЕ АВИАЦИОННЫЕ
		4	W2		CW1	1.4S				0405	ПАТРОНЫ СИГНАЛЬНЫЕ
		1	W2 W3		CW1	1.3C				0406	ДИНИТРОЗОБЕНЗОЛ
		2	W2		CW1	1.4C				0407	КИСЛОТА ТЕТРАЗОЛ-1-УКСУСНАЯ
		1	W2		CW1	1.1D				0408	ТРУБКИ ДЕТОНАЦИОННЫЕ с защитными элементами
		1	W2		CW1	1.2D	189			0409	ТРУБКИ ДЕТОНАЦИОННЫЕ с защитными элементами
		2	W2		CW1	1.4D				0410	ТРУБКИ ДЕТОНАЦИОННЫЕ с защитными элементами
		1	W2 W3		CW1	1.1D				0411	ПЕНТАЭРИТРИТТЕТРАНИТРАТ (ПЕНТАЭРИТРОЛТЕТРАНИТРАТ; ПЭТН) с массовой долей парафина не менее 7%
		2	W2		CW1	1.4E				0412	ПАТРОНЫ ДЛЯ ОРУЖИЯ с разрывным зарядом
		1	W2		CW1	1.2C				0413	ПАТРОНЫ ДЛЯ ОРУЖИЯ ХОЛОСТЫЕ
		1	W2		CW1	1.2C				0414	ЗАРЯДЫ МЕТАТЕЛЬНЫЕ ДЛЯ ОРУДИЙ
		1	W2		CW1	1.2C				0415	ЗАРЯДЫ МЕТАТЕЛЬНЫЕ
		1	W2		CW1	1.3C				0417	ПАТРОНЫ ДЛЯ ОРУЖИЯ С ИНЕРТНЫМ СНАРЯДОМ или ПАТРОНЫ ДЛЯ СТРЕЛКОВОГО ОРУЖИЯ
		1	W2		CW1	1.1G				0418	РАКЕТЫ ОСВЕТИТЕЛЬНЫЕ, ЗАПУСКАЕМЫЕ С ЗЕМЛИ
		1	W2		CW1	1.2G				0419	РАКЕТЫ ОСВЕТИТЕЛЬНЫЕ, ЗАПУСКАЕМЫЕ С ЗЕМЛИ
		1	W2		CW1	1.1G				0420	РАКЕТЫ ОСВЕТИТЕЛЬНЫЕ АВИАЦИОННЫЕ
		1	W2		CW1	1.2G				0421	РАКЕТЫ ОСВЕТИТЕЛЬНЫЕ АВИАЦИОННЫЕ
		1	W2		CW1	1.3G				0424	СНАРЯДЫ инертные с трассером
		2	W2		CW1	1.4G				0425	СНАРЯДЫ инертные с трассером
		1	W2		CW1	1.2F				0426	СНАРЯДЫ с разрывным или вышибным зарядом
		2	W2		CW1	1.4F				0427	СНАРЯДЫ с разрывным или вышибным зарядом
		1	W2		CW1	1.1G				0428	ИЗДЕЛИЯ ПИРОТЕХНИЧЕСКИЕ для технических целей
		1	W2		CW1	1.2G				0429	ИЗДЕЛИЯ ПИРОТЕХНИЧЕСКИЕ для технических целей
		1	W2		CW1	1.3G				0430	ИЗДЕЛИЯ ПИРОТЕХНИЧЕСКИЕ для технических целей
		2	W2		CW1	1.4G				0431	ИЗДЕЛИЯ ПИРОТЕХНИЧЕСКИЕ для технических целей
		4	W2		CW1	1.4S				0432	ИЗДЕЛИЯ ПИРОТЕХНИЧЕСКИЕ для технических целей
		1	W2		CW1	1.1C				0433	ПОРОХ В БРИКЕТАХ (ПАСТА ПОРОХОВАЯ), ПРОПИТАННЫЙ не менее 17% спирта по массе
		1	W2		CW1	1.2G				0434	СНАРЯДЫ с разрывным или вышибным зарядом
		2	W2		CW1	1.4G				0435	СНАРЯДЫ с разрывным или вышибным зарядом

0436	РАКЕТЫ с вышибным зарядом	1	1.2C		1		LQ0	E0	P130 LP101	PP67 L1	MP22		
0437	РАКЕТЫ с вышибным зарядом	1	1.3C		1		LQ0	E0	P130 LP101	PP67 L1	MP22		
0438	РАКЕТЫ с вышибным зарядом	1	1.4C		1.4		LQ0	E0	P130 LP101	PP67 L1	MP22		
0439	ЗАРЯДЫ КУМУЛЯТИВНЫЕ без детонатора	1	1.2D		1		LQ0	E0	P137	PP70	MP21		
0440	ЗАРЯДЫ КУМУЛЯТИВНЫЕ без детонатора	1	1.4D		1.4		LQ0	E0	P137	PP70	MP21		
0441	ЗАРЯДЫ КУМУЛЯТИВНЫЕ без детонатора	1	1.4S		1.4		LQ0	E0	P137	PP70	MP23		
0442	ЗАРЯДЫ ВЗРЫВЧАТЫЕ ПРОМЫШЛЕННЫЕ без детонатора	1	1.1D		1 (+13)		LQ0	E0	P137		MP21		
0443	ЗАРЯДЫ ВЗРЫВЧАТЫЕ ПРОМЫШЛЕННЫЕ без детонатора	1	1.2D		1		LQ0	E0	P137		MP21		
0444	ЗАРЯДЫ ВЗРЫВЧАТЫЕ ПРОМЫШЛЕННЫЕ без детонатора	1	1.4D		1.4		LQ0	E0	P137		MP21		
0445	ЗАРЯДЫ ВЗРЫВЧАТЫЕ ПРОМЫШЛЕННЫЕ без детонатора	1	1.4S		1.4		LQ0	E0	P137		MP23		
0446	ГИЛЬЗЫ СГОРАЕМЫЕ ПУСТЫЕ БЕЗ КАПСЮЛЯ	1	1.4C		1.4		LQ0	E0	P136		MP22		
0447	ГИЛЬЗЫ СГОРАЕМЫЕ ПУСТЫЕ БЕЗ КАПСЮЛЯ	1	1.3C		1		LQ0	E0	P136		MP22		
0448	КИСЛОТА 5-МЕРКАПТО-ТЕТРАЗОЛ-1-УКСУСНАЯ	1	1.4C		1.4		LQ0	E0	P114b		MP20		
0449	ТОРПЕДЫ С ЖИДКИМ ТОПЛИВОМ, снаряженные или не снаряженные разрывным зарядом	1	1.1J		1 (+13)		LQ0	E0	P101		MP23		
0450	ТОРПЕДЫ С ЖИДКИМ ТОПЛИВОМ с инертной головкой	1	1.3J		1 (+13)		LQ0	E0	P101		MP23		
0451	ТОРПЕДЫ с разрывным зарядом	1	1.1D		1 (+13)		LQ0	E0	P130 LP101	PP67 L1	MP21		
0452	ГРАНАТЫ ПРАКТИЧЕСКИЕ ручные или ружейные	1	1.4G		1.4		LQ0	E0	P141		MP23		
0453	РАКЕТЫ ТРОСОМЕТАТЕЛЬНЫЕ	1	1.4G		1.4		LQ0	E0	P130		MP23		
0454	ВОСПЛАМЕНИТЕЛИ	1	1.4S		1.4		LQ0	E0	P142		MP23		
0455	ДЕТОНАТОРЫ НЕЭЛЕКТРИЧЕСКИЕ для взрывных работ	1	1.4S		1.4		LQ0	E0	P131	PP68	MP23		
0456	ДЕТОНАТОРЫ ЭЛЕКТРИЧЕСКИЕ для взрывных работ	1	1.4S		1.4		LQ0	E0	P131		MP23		
0457	ЗАРЯДЫ РАЗРЫВНЫЕ ПЛАСТИФИЦИРОВАННЫЕ	1	1.1D		1 (+13)		LQ0	E0	P130		MP21		
0458	ЗАРЯДЫ РАЗРЫВНЫЕ ПЛАСТИФИЦИРОВАННЫЕ	1	1.2D		1		LQ0	E0	P130		MP21		
0459	ЗАРЯДЫ РАЗРЫВНЫЕ ПЛАСТИФИЦИРОВАННЫЕ	1	1.4D		1.4		LQ0	E0	P130		MP21		
0460	ЗАРЯДЫ РАЗРЫВНЫЕ ПЛАСТИФИЦИРОВАННЫЕ	1	1.4S		1.4		LQ0	E0	P130		MP23		
0461	ЭЛЕМЕНТЫ ЦЕПИ ВЗРЫВАНИЯ, Н.У.К.	1	1.1B		1 (+13)	178 274	LQ0	E0	P101		MP2		
0462	ИЗДЕЛИЯ ВЗРЫВЧАТЫЕ, Н.У.К.	1	1.1C		1 (+13)	178 274	LQ0	E0	P101		MP2		
0463	ИЗДЕЛИЯ ВЗРЫВЧАТЫЕ, Н.У.К.	1	1.1D		1 (+13)	178 274	LQ0	E0	P101		MP2		
0464	ИЗДЕЛИЯ ВЗРЫВЧАТЫЕ, Н.У.К.	1	1.1E		1 (+13)	178 274	LQ0	E0	P101		MP2		
0465	ИЗДЕЛИЯ ВЗРЫВЧАТЫЕ, Н.У.К.	1	1.1F		1 (+13)	178 274	LQ0	E0	P101		MP2		
0466	ИЗДЕЛИЯ ВЗРЫВЧАТЫЕ, Н.У.К.	1	1.2C		1	178 274	LQ0	E0	P101		MP2		
0467	ИЗДЕЛИЯ ВЗРЫВЧАТЫЕ, Н.У.К.	1	1.2D		1	178 274	LQ0	E0	P101		MP2		
0468	ИЗДЕЛИЯ ВЗРЫВЧАТЫЕ, Н.У.К.	1	1.2E		1	178 274	LQ0	E0	P101		MP2		
0469	ИЗДЕЛИЯ ВЗРЫВЧАТЫЕ, Н.У.К.	1	1.2F		1 (+13)	178 274	LQ0	E0	P101		MP2		
0470	ИЗДЕЛИЯ ВЗРЫВЧАТЫЕ, Н.У.К.	1	1.3C		1	178 274	LQ0	E0	P101		MP2		
0471	ИЗДЕЛИЯ ВЗРЫВЧАТЫЕ, Н.У.К.	1	1.4E		1.4	178 274	LQ0	E0	P101		MP2		

		1	W2		CW1	1.2C				0436	РАКЕТЫ с вышибным зарядом
		1	W2		CW1	1.3C				0437	РАКЕТЫ с вышибным зарядом
		2	W2		CW1	1.4C				0438	РАКЕТЫ с вышибным зарядом
		1	W2		CW1	1.2D	189			0439	ЗАРЯДЫ КУМУЛЯТИВНЫЕ без детонатора
		2	W2		CW1	1.4D				0440	ЗАРЯДЫ КУМУЛЯТИВНЫЕ без детонатора
		4	W2		CW1	1.4S				0441	ЗАРЯДЫ КУМУЛЯТИВНЫЕ без детонатора
		1	W2		CW1	1.1D	192			0442	ЗАРЯДЫ ВЗРЫВЧАТЫЕ ПРОМЫШЛЕННЫЕ без детонатора
		1	W2		CW1	1.2D				0443	ЗАРЯДЫ ВЗРЫВЧАТЫЕ ПРОМЫШЛЕННЫЕ без детонатора
		2	W2		CW1	1.4D				0444	ЗАРЯДЫ ВЗРЫВЧАТЫЕ ПРОМЫШЛЕННЫЕ без детонатора
		4	W2		CW1	1.4S				0445	ЗАРЯДЫ ВЗРЫВЧАТЫЕ ПРОМЫШЛЕННЫЕ без детонатора
		2	W2		CW1	1.4C				0446	ГИЛЬЗЫ СГОРАЕМЫЕ ПУСТЫЕ БЕЗ КАПСЮЛЯ
		1	W2		CW1	1.3C				0447	ГИЛЬЗЫ СГОРАЕМЫЕ ПУСТЫЕ БЕЗ КАПСЮЛЯ
		2	W2		CW1	1.4C				0448	КИСЛОТА 5-МЕРКАПТО-ТЕТРАЗОЛ-1-УКСУСНАЯ
		1	W2		CW1	1.1J				0449	ТОРПЕДЫ С ЖИДКИМ ТОПЛИВОМ, снаряженные или не снаряженные разрывным зарядом
		1	W2		CW1	1.3J				0450	ТОРПЕДЫ С ЖИДКИМ ТОПЛИВОМ с инертной головкой
		1	W2		CW1	1.1D				0451	ТОРПЕДЫ с разрывным зарядом
		2	W2		CW1	1.4G				0452	ГРАНАТЫ ПРАКТИЧЕСКИЕ ручные или ружейные
		2	W2		CW1	1.4G				0453	РАКЕТЫ ТРОСОМЕТАТЕЛЬНЫЕ
		4	W2		CW1	1.4S				0454	ВОСПЛАМЕНИТЕЛИ
		4	W2		CW1	1.4S				0455	ДЕТОНАТОРЫ НЕЭЛЕКТРИЧЕСКИЕ для взрывных работ
		4	W2		CW1	1.4S				0456	ДЕТОНАТОРЫ ЭЛЕКТРИЧЕСКИЕ для взрывных работ
		1	W2		CW1	1.1D				0457	ЗАРЯДЫ РАЗРЫВНЫЕ ПЛАСТИФИЦИРОВАННЫЕ
		1	W2		CW1	1.2D				0458	ЗАРЯДЫ РАЗРЫВНЫЕ ПЛАСТИФИЦИРОВАННЫЕ
		2	W2		CW1	1.4D				0459	ЗАРЯДЫ РАЗРЫВНЫЕ ПЛАСТИФИЦИРОВАННЫЕ
		4	W2		CW1	1.4S				0460	ЗАРЯДЫ РАЗРЫВНЫЕ ПЛАСТИФИЦИРОВАННЫЕ
		1	W2		CW1	1.1B				0461	ЭЛЕМЕНТЫ ЦЕПИ ВЗРЫВАНИЯ, Н.У.К.
		1	W2		CW1	1.1C				0462	ИЗДЕЛИЯ ВЗРЫВЧАТЫЕ, Н.У.К.
		1	W2		CW1	1.1D				0463	ИЗДЕЛИЯ ВЗРЫВЧАТЫЕ, Н.У.К.
		1	W2		CW1	1.1E				0464	ИЗДЕЛИЯ ВЗРЫВЧАТЫЕ, Н.У.К.
		1	W2		CW1	1.1F				0465	ИЗДЕЛИЯ ВЗРЫВЧАТЫЕ, Н.У.К.
		1	W2		CW1	1.2C				0466	ИЗДЕЛИЯ ВЗРЫВЧАТЫЕ, Н.У.К.
		1	W2		CW1	1.2D				0467	ИЗДЕЛИЯ ВЗРЫВЧАТЫЕ, Н.У.К.
		1	W2		CW1	1.2E				0468	ИЗДЕЛИЯ ВЗРЫВЧАТЫЕ, Н.У.К.
		1	W2		CW1	1.2F				0469	ИЗДЕЛИЯ ВЗРЫВЧАТЫЕ, Н.У.К.
		1	W2		CW1	1.3C				0470	ИЗДЕЛИЯ ВЗРЫВЧАТЫЕ, Н.У.К.
		2	W2		CW1	1.4E				0471	ИЗДЕЛИЯ ВЗРЫВЧАТЫЕ, Н.У.К.

0472	ИЗДЕЛИЯ ВЗРЫВЧАТЫЕ, Н.У.К.	1	1.4F		1.4	178 274	LQ0	E0	P101		MP2		
0473	ВЕЩЕСТВА ВЗРЫВЧАТЫЕ, Н.У.К.	1	1.1A	ПЕРЕВОЗКА ЗАПРЕЩЕНА									
0474	ВЕЩЕСТВА ВЗРЫВЧАТЫЕ, Н.У.К.	1	1.1C		1 (+13)	178 274	LQ0	E0	P101		MP2		
0475	ВЕЩЕСТВА ВЗРЫВЧАТЫЕ, Н.У.К.	1	1.1D		1 (+13)	178 274	LQ0	E0	P101		MP2		
0476	ВЕЩЕСТВА ВЗРЫВЧАТЫЕ, Н.У.К.	1	1.1G		1 (+13)	178 274	LQ0	E0	P101		MP2		
0477	ВЕЩЕСТВА ВЗРЫВЧАТЫЕ, Н.У.К.	1	1.3C		1 (+13)	178 274	LQ0	E0	P101		MP2		
0478	ВЕЩЕСТВА ВЗРЫВЧАТЫЕ, Н.У.К.	1	1.3G		1	178 274	LQ0	E0	P101		MP2		
0479	ВЕЩЕСТВА ВЗРЫВЧАТЫЕ, Н.У.К.	1	1.4C		1.4	178 274	LQ0	E0	P101		MP2		
0480	ВЕЩЕСТВА ВЗРЫВЧАТЫЕ, Н.У.К.	1	1.4D		1.4	178 274	LQ0	E0	P101		MP2		
0481	ВЕЩЕСТВА ВЗРЫВЧАТЫЕ, Н.У.К.	1	1.4S		1.4	178 274	LQ0	E0	P101		MP2		
0482	ВЕЩЕСТВА ВЗРЫВЧАТЫЕ ОЧЕНЬ НИЗКОЙ ЧУВСТВИТЕЛЬНОСТИ (ВЕЩЕСТВА ВЗРЫВЧАТЫЕ ОНЧ), Н.У.К.	1	1.5D		1.5	178 274	LQ0	E0	P101		MP2		
0483	ЦИКЛОТРИМЕТИЛЕНТРИНИТРАМИН (ГЕКСОГЕН, ЦИКЛОНИТ; RDX) ДЕСЕНСИБИЛИЗИРОВАННЫЙ	1	1.1D		1 (+13)		LQ0	E0	P112b P112c		MP20		
0484	ЦИКЛОТЕТРАМЕТИЛЕНТЕТРАНИТРАМИН (ОКТОГЕН; HMX) ДЕСЕНСИБИЛИЗИРОВАННЫЙ	1	1.1D		1 (+13)		LQ0	E0	P112b P112c		MP20		
0485	ВЕЩЕСТВА ВЗРЫВЧАТЫЕ, Н.У.К.	1	1.4G		1.4	178 274	LQ0	E0	P101		MP2		
0486	ИЗДЕЛИЯ ВЗРЫВЧАТЫЕ ЧРЕЗВЫЧАЙНО НИЗКОЙ ЧУВСТВИТЕЛЬНОСТИ (ИЗДЕЛИЯ ВЗРЫВЧАТЫЕ ЧНЧ)	1	1.6N		1.6		LQ0	E0	P101		MP23		
0487	СИГНАЛЫ ДЫМОВЫЕ	1	1.3G		1		LQ0	E0	P135		MP23		
0488	БОЕПРИПАСЫ ПРАКТИЧЕСКИЕ	1	1.3G		1		LQ0	E0	P130 LP101	PP67 L1	MP23		
0489	ДИНИТРОГЛИКОЛЬУРИЛ (ДИНГУ)	1	1.1D		1 (+13)		LQ0	E0	P112b P112c		MP20		
0490	НИТРОТРИАЗОЛОН (НТО)	1	1.1D		1 (+13)		LQ0	E0	P112b P112c		MP20		
0491	ЗАРЯДЫ МЕТАТЕЛЬНЫЕ	1	1.4C		1.4		LQ0	E0	P143	PP76	MP22		
0492	ПЕТАРДЫ ЖЕЛЕЗНОДОРОЖНЫЕ ВЗРЫВЧАТЫЕ	1	1.3G		1		LQ0	E0	P135		MP23		
0493	ПЕТАРДЫ ЖЕЛЕЗНОДОРОЖНЫЕ ВЗРЫВЧАТЫЕ	1	1.4G		1.4		LQ0	E0	P135		MP23		
0494	СНАРЯДЫ ПЕРФОРАТОРНЫЕ для нефтескважин без детонатора	1	1.4D		1.4		LQ0	E0	P101		MP21		
0495	ВЕЩЕСТВО ВЗРЫВЧАТОЕ МЕТАТЕЛЬНОЕ ЖИДКОЕ	1	1.3C		1 (+13)	224	LQ0	E0	P115	PP53 PP54 PP57 PP58	MP20		
0496	ОКТОНАЛ	1	1.1D		1 (+13)		LQ0	E0	P112b P112c		MP20		
0497	ВЕЩЕСТВО ВЗРЫВЧАТОЕ МЕТАТЕЛЬНОЕ ЖИДКОЕ	1	1.1C		1 (+13)	224	LQ0	E0	P115	PP53 PP54 PP57 PP58	MP20		
0498	ВЕЩЕСТВО ВЗРЫВЧАТОЕ МЕТАТЕЛЬНОЕ ТВЕРДОЕ	1	1.1C		1 (+13)		LQ0	E0	P114b		MP20		
0499	ВЕЩЕСТВО ВЗРЫВЧАТОЕ МЕТАТЕЛЬНОЕ ТВЕРДОЕ	1	1.3C		1 (+13)		LQ0	E0	P114b		MP20		
0500	ДЕТОНАТОРОВ СБОРКИ НЕЭЛЕКТРИЧЕСКИЕ для взрывных работ	1	1.4S		1.4		LQ0	E0	P131		MP23		
0501	ВЕЩЕСТВО ВЗРЫВЧАТОЕ МЕТАТЕЛЬНОЕ ТВЕРДОЕ	1	1.4C		1.4		LQ0	E0	P114b		MP20		
0502	РАКЕТЫ с инертной головкой	1	1.2C		1		LQ0	E0	P130 LP101	PP67 L1	MP22		

		2	W2		CW1	1.4F				0472	ИЗДЕЛИЯ ВЗРЫВЧАТЫЕ, Н.У.К.
ПЕРЕВОЗКА ЗАПРЕЩЕНА										0473	ВЕЩЕСТВА ВЗРЫВЧАТЫЕ, Н.У.К.
		1	W2 W3		CW1	1.1C				0474	ВЕЩЕСТВА ВЗРЫВЧАТЫЕ, Н.У.К.
		1	W2 W3		CW1	1.1D				0475	ВЕЩЕСТВА ВЗРЫВЧАТЫЕ, Н.У.К.
		1	W2 W3		CW1	1.1G				0476	ВЕЩЕСТВА ВЗРЫВЧАТЫЕ, Н.У.К.
		1	W2 W3		CW1	1.3C				0477	ВЕЩЕСТВА ВЗРЫВЧАТЫЕ, Н.У.К.
		1	W2 W3		CW1	1.3G				0478	ВЕЩЕСТВА ВЗРЫВЧАТЫЕ, Н.У.К.
		2	W2		CW1	1.4C				0479	ВЕЩЕСТВА ВЗРЫВЧАТЫЕ, Н.У.К.
		2	W2		CW1	1.4D				0480	ВЕЩЕСТВА ВЗРЫВЧАТЫЕ, Н.У.К.
		1	W2		CW1	1.4S				0481	ВЕЩЕСТВА ВЗРЫВЧАТЫЕ, Н.У.К.
		1	W2		CW1	1.5D				0482	ВЕЩЕСТВА ВЗРЫВЧАТЫЕ ОЧЕНЬ НИЗКОЙ ЧУВСТВИТЕЛЬНОСТИ (ВЕЩЕСТВА ВЗРЫВЧАТЫЕ ОНЧ), Н.У.К.
		1	W2 W3		CW1	1.1D				0483	ЦИКЛОТРИМЕТИЛЕНТРИНИТРАМИН (ГЕКСОГЕН, ЦИКЛОНИТ; RDX) ДЕСЕНСИБИЛИЗИРОВАННЫЙ
		1	W2 W3		CW1	1.1D				0484	ЦИКЛОТЕТРАМЕТИЛЕНТЕТРАНИТРАМИН (ОКТОГЕН; HMX) ДЕСЕНСИБИЛИЗИРОВАННЫЙ
		2	W2 W3		CW1	1.4G				0485	ВЕЩЕСТВА ВЗРЫВЧАТЫЕ, Н.У.К.
		2	W2		CW1	1.6N				0486	ИЗДЕЛИЯ ВЗРЫВЧАТЫЕ ЧРЕЗВЫЧАЙНО НИЗКОЙ ЧУВСТВИТЕЛЬНОСТИ (ИЗДЕЛИЯ ВЗРЫВЧАТЫЕ ЧНЧ)
		1	W2		CW1	1.3G				0487	СИГНАЛЫ ДЫМОВЫЕ
		1	W2		CW1	1.3G				0488	БОЕПРИПАСЫ ПРАКТИЧЕСКИЕ
		1	W2 W3		CW1	1.1D				0489	ДИНИТРОГЛИКОЛЬУРИЛ (ДИНГУ)
		1	W2 W3		CW1	1.1D				0490	НИТРОТРИАЗОЛОН (НТО)
		2	W2		CW1	1.4C				0491	ЗАРЯДЫ МЕТАТЕЛЬНЫЕ
		1	W2		CW1	1.3G				0492	ПЕТАРДЫ ЖЕЛЕЗНОДОРОЖНЫЕ ВЗРЫВЧАТЫЕ
		2	W2		CW1	1.4G				0493	ПЕТАРДЫ ЖЕЛЕЗНОДОРОЖНЫЕ ВЗРЫВЧАТЫЕ
		2	W2		CW1	1.4D				0494	СНАРЯДЫ ПЕРФОРАТОРНЫЕ для нефтескважин без детонатора
		1	W2		CW1	1.3C				0495	ВЕЩЕСТВО ВЗРЫВЧАТОЕ МЕТАТЕЛЬНОЕ ЖИДКОЕ
		1	W2 W3		CW1	1.1D				0496	ОКТОНАЛ
		1	W2		CW1	1.1C				0497	ВЕЩЕСТВО ВЗРЫВЧАТОЕ МЕТАТЕЛЬНОЕ ЖИДКОЕ
		1	W2		CW1	1.1C				0498	ВЕЩЕСТВО ВЗРЫВЧАТОЕ МЕТАТЕЛЬНОЕ ТВЕРДОЕ
		1	W2		CW1	1.3C				0499	ВЕЩЕСТВО ВЗРЫВЧАТОЕ МЕТАТЕЛЬНОЕ ТВЕРДОЕ
		4	W2		CW1	1.4S				0500	ДЕТОНАТОРОВ СБОРКИ НЕЭЛЕКТРИЧЕСКИЕ для взрывных работ
		2	W2		CW1	1.4C				0501	ВЕЩЕСТВО ВЗРЫВЧАТОЕ МЕТАТЕЛЬНОЕ ТВЕРДОЕ
		1	W2		CW1	1.2C				0502	РАКЕТЫ с инертной головкой

0503	УСТРОЙСТВА ГАЗОНАПОЛНИТЕЛЬНЫЕ НАДУВНЫХ ПОДУШЕК, или МОДУЛИ НАДУВНЫХ ПОДУШЕК, или УСТРОЙСТВА ПРЕДВАРИТЕЛЬНОГО НАТЯЖЕНИЯ РЕМНЕЙ БЕЗОПАСНОСТИ	1	1.4G		1.4	235 289	LQ0	E0	P135		MP23		
0504	1-Н-ТЕТРАЗОЛ	1	1.1D		1 (+13)		LQ0	E0	P112c	PP48	MP20		
0505	СИГНАЛЫ БЕДСТВИЯ, судовые	1	1.4G		1.4		LQ0	E0	P135		MP23 MP24		
0506	СИГНАЛЫ БЕДСТВИЯ, судовые	1	1.4S		1.4		LQ0	E0	P135		MP23 MP24		
0507	СИГНАЛЫ ДЫМОВЫЕ	1	1.4S		1.4		LQ0	E0	P135		MP23 MP24		
0508	1-ГИДРОКСИБЕНЗОТРИАЗОЛ БЕЗВОДНЫЙ, сухой или увлажненный, с массовой долей воды менее 20%	1	1.3C		1 (+13)		LQ0	E0	P114b	PP48 PP50	MP20		
1001	АЦЕТИЛЕН РАСТВОРЕННЫЙ	2	4F		2.1(+13)		LQ0	E0	P200		MP9		
1002	ВОЗДУХ СЖАТЫЙ	2	1A		2.2(+13)	292	LQ1	E1	P200		MP9	(M)	
1003	ВОЗДУХ ОХЛАЖДЕННЫЙ ЖИДКИЙ	2	3O		2.2+ 5.1 (+13)		LQ0	E0	P203		MP9	T75	TP5 TP22
1005	АММИАК БЕЗВОДНЫЙ	2	2TC		2.3+8(+13)	23	LQ0	E0	P200		MP9	T50 (M)	
1006	АРГОН СЖАТЫЙ	2	1A		2.2(+13)		LQ1	E1	P200		MP9	(M)	
1008	БОРА ТРИФТОРИД	2	2TC		2.3+8 (+13)		LQ0	E0	P200		MP9	(M)	
1009	БРОМТРИФТОРМЕТАН (ГАЗ РЕФРИЖЕРАТОРНЫЙ R 13B1)	2	2A		2.2 (+13)		LQ1	E1	P200		MP9	T50 (M)	TP60
1010	БУТАДИЕНЫ СТАБИЛИЗИРОВАННЫЕ или БУТАДИЕНОВ И УГЛЕВОДОРОДОВ	2	2F		2.1 (+13)	618	LQ0	E0	P200		MP9	T50 (M)	

		2	W2		CW1	1.4G				0503	СТРОЙСТВА ГАЗОНАПОЛНИТЕЛЬНЫЕ НАДУВНЫХ ПОДУШЕК, или МОДУЛИ НАДУВНЫХ ПОДУШЕК, или УСТРОЙСТВА ПРЕДВАРИТЕЛЬНОГО НАТЯЖЕНИЯ РЕМНЕЙ БЕЗОПАСНОСТИ
		1	W2		CW1	1.1D				0504	1-Н-ТЕТРАЗОЛ
		2	W2		CW1	1.4G				0505	СИГНАЛЫ БЕДСТВИЯ, судовые
		4	W2		CW1	1.4S				0506	СИГНАЛЫ БЕДСТВИЯ, судовые
		4	W2		CW1	1.4S				0507	СИГНАЛЫ ДЫМОВЫЕ
		1	W2 W3		CW1	1.3C				0508	1-ГИДРОКСИБЕНЗОТРИАЗОЛ БЕЗВОДНЫЙ, сухой или увлажненный, с массовой долей воды менее 20%
PxBN(M)	TU17 TU38 TE22 TA4 TT9	2			CW9 CW10 CW36	239	204	3/0-0-1-0 3/1-1*-3-1	M2 M1	1001	АЦЕТИЛЕН РАСТВОРЕННЫЙ
CxBN(M)	TU50 TA4 TT9	3			CW9 CW10	20	201	0-0-1-0 0-0-3-0	M2 M1	1002	ВОЗДУХ СЖАТЫЙ
RxBN	TU7 TU19 TA4 TT9 TM6	3	W5		CW9 CW11 CW30 CW36	225	202	0-0-1-0 0-0-3-0	M2 M1	1003	ВОЗДУХ ОХЛАЖДЕННЫЙ ЖИДКИЙ
PxBH(M)	TU38 TE22 TE25 TA4 TT8 TT9 TM6	1			CW9 CW10 CW36	268	208	0-0-1-0 0-0-3-0	M2 M1	1005	АММИАК БЕЗВОДНЫЙ
CxBN(M)	TU50 TA4 TT9	3			CW9 CW10 CW36	20	201	0-0-1-0 0-0-3-0	M2 M1	1006	АРГОН СЖАТЫЙ
PxBH(M)	TU38 TU50 TE22 TE25 TA4 TT9 TM6	1			CW9 CW10 CW36	268	203	0-0-1-0 0-0-3-0	M2 M1	1008	БОРА ТРИФТОРИД
PxBN(M)	TM6 TA4 TT9 TU50	3			CW9 CW10 CW36	20	201	0-0-1-0 0-0-3-0	M2 M1	1009	БРОМТРИФТОРМЕТАН (ГАЗ РЕФРИЖЕРАТОРНЫЙ R 13B1)
PxBN(M)	TU38 TE22 TA4 TT9	2			CW9 CW10 CW36	239	206	3/0-0-1-0	M2	1010	БУТАДИЕНЫ СТАБИЛИЗИРОВАННЫЕ или БУТАДИЕНОВ И УГЛЕВОДОРОДОВ

	СМЕСЬ СТАБИЛИЗИРОВАННАЯ, имеющая при 70°С давление паров, не превышающее 1,1 МПа (11 бар), и имеющая при 50°С плотность не менее 0,525 кг/л												
1011	БУТАН	2	2F		2.1 (+13)		LQ0	E0	P200		MP9	T50 (M)	
1012	БУТИЛЕНОВ СМЕСЬ или 1-БУТИЛЕН или ЦИС-2-БУТИЛЕН или ТРАНС-2-БУТИЛЕН	2	2F		2.1 (+13)		LQ0	E0	P200		MP9	T50 (M)	
1013	УГЛЕРОДА ДИОКСИД	2	2A		2.2 (+13)	584 653	LQ1	E1	P200		MP9	(M)	
1016	УГЛЕРОДА МОНООКСИД СЖАТЫЙ	2	1TF		2.3+ 2.1 (+13)		LQ0	E0	P200		MP9	(M)	
1017	ХЛОР	2	2TOC		2.3+8 +5.1 (+13)		LQ0	E0	P200		MP9	T50 (M)	TP19
1018	ХЛОРДИФТОРМЕТАН (ГАЗ РЕФРИЖЕРАТОРНЫЙ R 22)	2	2A		2.2 (+13)		LQ1	E1	P200		MP9	T50 (M)	
1020	ХЛОРПЕНТАФТОРЭТАН (ГАЗ РЕФРИЖЕРАТОРНЫЙ R 115)	2	2A		2.2 (+13)		LQ1	E1	P200		MP9	T50 (M)	
1021	1-ХЛОР-1,2,2,2-ТЕТРАФТОРЭТАН (ГАЗ РЕФРИЖЕРАТОРНЫЙ R 124)	2	2A		2.2 (+13)		LQ1	E1	P200		MP9	T50 (M)	
1022	ХЛОРТРИФТОРМЕТАН (ГАЗ РЕФРИЖЕРАТОРНЫЙ R 13)	2	2A		2.2 (+13)		LQ1	E1	P200		MP9	(M)	
1023	ГАЗ КАМЕННОУГОЛЬНЫЙ СЖАТЫЙ	2	1TF		2.3+ 2.1 (+13)		LQ0	E0	P200		MP9	(M)	
1026	ЦИАН	2	2TF		2.3+ 2.1 (+13)		LQ0	E0	P200		MP9	(M)	
1027	ЦИКЛОПРОПАН	2	2F		2.1		LQ0	E0	P200		MP9	T50 (M)	

	TM6							3/0-0-3-0	M1		СМЕСЬ СТАБИЛИЗИРОВАННАЯ, имеющая при 70°C давление паров, не превышающее 1,1 МПа (11 бар), и имеющая при 50°C плотность не менее 0,525 кг/л
PxBN(M)	TU38 TE22 TA4 TT9 TM6	2			CW9 CW10 CW36	23	206	3/0-0-1-0 3/0-0-3-0	M2 M1	1011	БУТАН
PxBN(M)	TU38 TE22 TA4 TT9 TM6	2			CW9 CW10 CW36	23	206	3/0-0-1-0 3/0-0-3-0	M2 M1	1012	БУТИЛЕНОВ СМЕСЬ или 1-БУТИЛЕН или ЦИС-2-БУТИЛЕН или ТРАНС-2-БУТИЛЕН
PxBN(M)	TA4 TT9 TM6	3			CW9 CW10 CW36	20	201	0-0-1-0 0-0-3-0	M2 M1	1013	УГЛЕРОДА ДИОКСИД
CxBH(M)	TU38 TU50 TE22 TE25 TA4 TT9	1			CW9 CW10 CW36	263	207	3/1-1*-1-1 3/1-1*-3-1	M2 M1	1016	УГЛЕРОДА МОНООКСИД СЖАТЫЙ
P22DH(M)	TU38 TE22 TE25 TA4 TT9 TM6	1			CW9 CW10 CW36 CW55	265	203	1-1*-1-1 1-1*-3-1	M1 M1	1017	ХЛОР
PxBN(M)	TA4 TT9 TM6	3			CW9 CW10 CW36	20	201	0-0-1-0 0-0-3-0	M2 M1	1018	ХЛОРДИФТОРМЕТАН (ГАЗ РЕФРИЖЕРАТОРНЫЙ R 22)
PxBN(M)	TA4 TT9 TM6	3			CW9 CW10 CW36	20	201	0-0-1-0 0-0-3-0	M2 M1	1020	ХЛОРПЕНТАФТОРЭТАН (ГАЗ РЕФРИЖЕРАТОРНЫЙ R 115)
PxBN(M)	TA4 TT9 TM6	3			CW9 CW10 CW36	20	201	0-0-1-0 0-0-3-0	M2 M1	1021	1-ХЛОР-1,2,2,2-ТЕТРАФТОРЭТАН (ГАЗ РЕФРИЖЕРАТОРНЫЙ R 124)
PxBN(M)	TU50 TA4 TT9 TM6	3			CW9 CW10 CW36	20	201	0-0-1-0 0-0-3-0	M2 M1	1022	ХЛОРТРИФТОРМЕТАН (ГАЗ РЕФРИЖЕРАТОРНЫЙ R 13)
CxBH(M)	TU38 TU50 TE22 TE25 TA4 TT9	1			CW9 CW10 CW36	263	207	3/0-0-1-0 3/0-0-3-0	M2 M1	1023	ГАЗ КАМЕННОУГОЛЬНЫЙ СЖАТЫЙ
PxBH(M)	TU38 TU50 TE22 TE25 TA4 TT9 TM6	1			CW9 CW10 CW36	263	208	3/1-1-3-1	M1	1026	ЦИАН
PxBN(M)	TU38	2			CW9	23	206	3/0-0-1-0	M2	1027	ЦИКЛОПРОПАН

					(+13)								
1028	ДИХЛОРДИФТОРМЕТАН (ГАЗ РЕФРИЖЕРАТОРНЫЙ R 12)	2	2A		2.2 (+13)		LQ1	E1	P200		MP9	T50 (M)	
1029	ДИХЛОРФТОРМЕТАН (ГАЗ РЕФРИЖЕРАТОРНЫЙ R 21)	2	2A		2.2 (+13)		LQ1	E1	P200		MP9	T50 (M)	
1030	1,1-ДИФТОРЭТАН (ГАЗ РЕФРИЖЕРАТОРНЫЙ R 152a)	2	2F		2.1 (+13)		LQ0	E0	P200		MP9	T50 (M)	
1032	ДИМЕТИЛАМИН БЕЗВОДНЫЙ	2	2F		2.1 (+13)		LQ0	E0	P200		MP9	T50 (M)	
1033	ЭФИР ДИМЕТИЛОВЫЙ	2	2F		2.1 (+13)		LQ0	E0	P200		MP9	T50 (M)	
1035	ЭТАН	2	2F		2.1 (+13)		LQ0	E0	P200		MP9	(M)	
1036	ЭТИЛАМИН	2	2F		2.1 (+13)		LQ0	E0	P200		MP9	T50 (M)	
1037	ЭТИЛХЛОРИД	2	2F		2.1 (+13)		LQ0	E0	P200		MP9	T50 (M)	
1038	ЭТИЛЕН ОХЛАЖДЕННЫЙ ЖИДКИЙ	2	3F		2.1 (+13)		LQ0	E0	P203		MP9	T75	TP5
1039	ЭФИР ЭТИЛМЕТИЛОВЫЙ	2	2F		2.1 (+13)		LQ0	E0	P200		MP9	(M)	
1040	ЭТИЛЕНА ОКСИД	2	2TF		2.3+ 2.1		LQ0	E0	P200		MP9	(M)	
1040	ЭТИЛЕНА ОКСИД С АЗОТОМ при общем давлении до 1 МПа (10 бар) при температуре 50°C	2	2TF		2.3+ 2.1 (+13)		LQ0	E0	P200		MP9	T50 (M)	TP20
1041	ЭТИЛЕНА ОКСИДА И УГЛЕРОДА ДИОКСИДА СМЕСЬ	2	2F		2.1 (+13)		LQ0	E0	P200		MP9	T50 (M)	

	TE22 TA4 TT9 TM6				CW10 CW36			3/0-0-3-0	M1		
PxBN(M)	TA4 TT9 TM6	3			CW9 CW10 CW36	20	201	0-0-1-0 0-0-3-0	M2 M1	1028	ДИХЛОРДИФТОРМЕТАН (ГАЗ РЕФРИЖЕРАТОРНЫЙ R 12)
PxBN(M)	TA4 TT9 TM6	3			CW9 CW10 CW36	20	201	0-0-1-0 0-0-3-0	M2 M1	1029	ДИХЛОРФТОРМЕТАН (ГАЗ РЕФРИЖЕРАТОРНЫЙ R 21)
PxBN(M)	TU38 TE22 TA4 TT9 TM6	2			CW9 CW10 CW36	23	205	3/0-0-1-0 3/0-0-3-0	M2 M1	1030	1,1-ДИФТОРЭТАН (ГАЗ РЕФРИЖЕРАТОРНЫЙ R 152a)
PxBN(M)	TU38 TE22 TA4 TT9 TM6	2			CW9 CW10 CW36	23	208	3/0-0-1-0 3/0-0-3-0	M2 M1	1032	ДИМЕТИЛАМИН БЕЗВОДНЫЙ
PxBN(M)	TU38 TE22 TA4 TT9 TM6	2			CW9 CW10 CW36	23	206	3/0-0-1-0 3/0-0-3-0	M2 M1	1033	ЭФИР ДИМЕТИЛОВЫЙ
PxBN(M)	TU38 TU50 TE22 TA4 TT9 TM6	2			CW9 CW10 CW36	23	206	3/0-0-1-0 3/0-0-3-0	M2 M1	1035	ЭТАН
PxBN(M)	TU38 TE22 TA4 TT9 TM6	2			CW9 CW10 CW36	23	208	3/0-0-1-0 3/0-0-3-0	M2 M1	1036	ЭТИЛАМИН
PxBN(M)	TU38 TE22 TA4 TT9 TM6	2			CW9 CW10 CW36	23	205	3/0-0-1-0 3/0-0-3-0	M2 M1	1037	ЭТИЛХЛОРИД
RxBN	TU18 TU38 TE22 TA4 TT9 TM6	2	W5		CW9 CW11 CW30 CW36 CW55	223	204	3/0-0-1-0 3/0-0-3-0	M2 M1	1038	ЭТИЛЕН ОХЛАЖДЕННЫЙ ЖИДКИЙ
PxBN(M)	TU38 TE22 TA4 TT9 TM6	2			CW9 CW10 CW36	23	206	3/0-0-1-0 3/0-0-3-0	M2 M1	1039	ЭФИР ЭТИЛМЕТИЛОВЫЙ
		1			CW9 CW10 CW36	263	207	3/0-0-1-0	M2	1040	ЭТИЛЕНА ОКСИД
PxBH(M)	TU38 TE22 TE25 TA4 TT9 TM6	1			CW9 CW10 CW36	263	207	3/0-0-1-0 3/0-0-3-0	M2 M1	1040	ЭТИЛЕНА ОКСИД С АЗОТОМ при общем давлении до 1 МПа (10 бар) при температуре 50°C
PxBN(M)	TU38	2			CW9	239	206	3/0-0-1-0	M2	1041	ЭТИЛЕНА ОКСИДА И УГЛЕРОДА

	ДИОКСИДА СМЕСЬ, содержащая более 9%, но не более 87% этилена оксида				(+13)								
1043	УДОБРЕНИЯ АММИАЧНОГО РАСТВОР, содержащий свободный аммиак	2			2.2	642							
1044	ОГНЕТУШИТЕЛИ, содержащие сжатый или сжиженный газ	2	6A		2.2	225 594	LQ0	E0	P003		MP9		
1045	ФТОР СЖАТЫЙ	2	1TOC		2.3+ 5.1+8		LQ0	E0	P200		MP9		
1046	ГЕЛИЙ СЖАТЫЙ	2	1A		2.2(+1 3)		LQ1	E1	P200		MP9	(M)	
1048	ВОДОРОДА БРОМИД БЕЗВОДНЫЙ	2	2TC		2.3+8(+13)		LQ0	E0	P200		MP9	(M)	
1049	ВОДОРОД СЖАТЫЙ	2	1F		2.1 (+13)		LQ0	E0	P200		MP9	(M)	
1050	ВОДОРОДА ХЛОРИД БЕЗВОДНЫЙ	2	2TC		2.3+8(+13)		LQ0	E0	P200		MP9	(M)	
1051	ВОДОРОДА ЦИАНИД СТАБИЛИЗИРОВАННЫЙ, содержащий менее 3% воды	6.1	TF1	I	6.1+3	603	LQ0	E5	P200		MP2		
1052	ВОДОРОДА ФТОРИД БЕЗВОДНЫЙ	8	CT1	I	8+6.1		LQ0	E0	P200		MP2	T10	TP2
1053	СЕРОВОДОРОД	2	2TF		2.3+ 2.1 (+13)		LQ0	E0	P200		MP9	(M)	
1055	ИЗОБУТИЛЕН	2	2F		2.1(+13)		LQ0	E0	P200		MP9	T50 (M)	

	TE22 TA4 TT9 TM6				CW10 CW36			3/0-0-3-0	M1		ДИОКСИДА СМЕСЬ, содержащая более 9%, но не более 87% этилена оксида
							208	0-0-3-0	M1	1043	УДОБРЕНИЯ АММИАЧНОГО РАСТВОР, содержащий свободный аммиак
		3			CW9	20	213	0-0-1-0	M2	1044	ОГНЕТУШИТЕЛИ, содержащие сжатый или сжиженный газ
		1			CW9 CW10 CW36	265	211	1-1*-1-1	M2	1045	ФТОР СЖАТЫЙ
CxBN(M)	TU50 TA4 TT9	3			CW9 CW10 CW36	20	201	0-0-1-0 0-0-3-0	M2 M1	1046	ГЕЛИЙ СЖАТЫЙ
PxBH(M)	TU38 TU50 TE22 TE25 TA4 TT9 TM6	1			CW9 CW10 CW36	268	203	0-0-1-0 0-0-3-0	M2 M1	1048	ВОДОРОДА БРОМИД БЕЗВОДНЫЙ
CxBN(M)	TU38 TU50 TE22 TT4 TT9	2			CW9 CW10 CW36	23	204	3/0-0-1-0 3/0-0-3-0	M2 M1	1049	ВОДОРОД СЖАТЫЙ
PxBH(M)	TU38 TU50 TE22 TE25 TA4 TT9 TM6	1			CW9 CW10 CW36	268	203	0-0-1-0 0-0-3-0	M2 M1	1050	ВОДОРОДА ХЛОРИД БЕЗВОДНЫЙ
		0			CW13 CW28 CW31	663	602	3/0-0-3-0	M1	1051	ВОДОРОДА ЦИАНИД СТАБИЛИЗИРОВАННЫЙ, содержащий менее 3% воды
L21DH(+)	TU14 TU34 TU38 TC1 TE17 TE21 TE22 TE25 TA4 TT4 TT9 TM3	1			CW13 CW28 CW34	886	837	0-0-1-0 0-0-3-0	M2 M1	1052	ВОДОРОДА ФТОРИД БЕЗВОДНЫЙ
PxDH(M)	TU38 TU50 TE22 TE25 TA4 TT9 TM6	1			CW9 CW10 CW36	263	209	0-0-1-0 0-0-3-0	M2 M1	1053	СЕРОВОДОРОД
PxBN(M)	TU38 TE22 TA4 TT9 TM6	2			CW9 CW10 CW36	23	206	3/0-0-1-0 3/0-0-3-0	M2 M1	1055	ИЗОБУТИЛЕН

1056	КРИПТОН СЖАТЫЙ	2	1A		2.2 (+13)		LQ1	E1	P200		MP9	(M)	
1057	ЗАЖИГАЛКИ или БАЛЛОНЧИКИ ДЛЯ ЗАПРАВКИ ЗАЖИГАЛОК, содержащие воспламеняющийся газ	2	6F		2.1	201 654	LQ0	E0	P002	PP84 RR5	MP9		
1058	ГАЗЫ СЖИЖЕННЫЕ невоспламеняющиеся, содержащие азот, углерода диоксид или воздух	2	2A		2.2 (+13)		LQ1	E1	P200		MP9	(M)	
1060	МЕТИЛАЦЕТИЛЕНА И ПРОПАДИЕНА СМЕСЬ СТАБИЛИЗИРОВАННАЯ, такая как смесь P1 или смесь P2	2	2F		2.1 (+13)	581	LQ0	E0	P200		MP9	T50 (M)	
1061	МЕТИЛАМИН БЕЗВОДНЫЙ	2	2F		2.1 (+13)		LQ0	E0	P200		MP9	T50 (M)	
1062	МЕТИЛБРОМИД, содержащий не более 2% хлорпикрина	2	2T		2.3 (+13)	23	LQ0	E0	P200		MP9	T50 (M)	
1063	МЕТИЛХЛОРИД (ГАЗ РЕФРИЖЕРАТОРНЫЙ R 40)	2	2F		2.1 (+13)		LQ0	E0	P200		MP9	T50 (M)	
1064	МЕТИЛМЕРКАПТАН	2	2TF		2.3+ 2.1 (+13)		LQ0	E0	P200		MP9	T50 (M)	
1065	НЕОН СЖАТЫЙ	2	1A		2.2 (+13)		LQ1	E1	P200		MP9	(M)	
1066	АЗОТ СЖАТЫЙ	2	1A		2.2 (+13)		LQ1	E1	P200		MP9	(M)	
1067	ДИАЗОТА ТЕТРАОКСИД (АЗОТА ДИОКСИД)	2	2TOC		2.3+ 5.1+8 (+13)		LQ0	E0	P200		MP9	T50	TP21
1069	НИТРОЗИЛХЛОРИД	2	2TC		2.3+8		LQ0	E0	P200		MP9		
1070	АЗОТА ГЕМИОКСИД	2	2O		2.2+ 5.1 (+13)	584	LQ0	E0	P200		MP9	(M)	
1071	ГАЗ НЕФТЯНОЙ СЖАТЫЙ	2	1TF		2.3+ 2.1 (+13)		LQ0	E0	P200		MP9	(M)	

CxBN(M)	TU50 TA4 TT9	3			CW9 CW10 CW36	20	201	0-0-1-0 0-0-3-0	M2 M1	1056	КРИПТОН СЖАТЫЙ
		2			CW9	23	214	-	-	1057	ЗАЖИГАЛКИ или БАЛЛОНЧИКИ ДЛЯ ЗАПРАВКИ ЗАЖИГАЛОК, содержащие воспламеняющийся газ
PxBN(M)	TA4 TT9 TM6	3			CW9 CW10 CW36	20	201	0-0-1-0 0-0-3-0	M2 M1	1058	ГАЗЫ СЖИЖЕННЫЕ невоспламеняющиеся, содержащие азот, углерода диоксид или воздух
PxBN(M)	TU38 TE22 TA4 TT9 TM6	2			CW9 CW10 CW36	239	206	3/0-0-1-0 3/0-0-3-0	M2 M1	1060	МЕТИЛАЦЕТИЛЕНА И ПРОПАДИЕНА СМЕСЬ СТАБИЛИЗИРОВАННАЯ, такая как смесь P1 или смесь P2
PxBN(M)	TU38 TE22 TA4 TT9 TM6	2			CW9 CW10 CW36	23	208	3/0-0-1-0 3/0-0-3-0	M2 M1	1061	МЕТИЛАМИН БЕЗВОДНЫЙ
PxBH(M)	TU38 TE22 TE25 TA4 TT9 TM6	1			CW9 CW10 CW36	26	209	3/0-0-1-0 3/0-0-3-0	M2 M1	1062	МЕТИЛБРОМИД, содержащий не более 2% хлорпикрина
PxBN(M)	TU38 TE22 TA4 TT9 TM6	2			CW9 CW10 CW36	23	209	3/0-0-1-0 3/0-0-3-0	M2 M1	1063	МЕТИЛХЛОРИД (ГАЗ РЕФРИЖЕРАТОРНЫЙ R 40)
PxDH(M)	TU38 TE22 TE25 TA4 TT9 TM6	1			CW9 CW10 CW36	263	209	3/1-1*-1-1 3/1-1*-3-1	M2 M1	1064	МЕТИЛМЕРКАПТАН
CxBN(M)	TU50 TA4 TT9	3			CW9 CW10 CW36	20	201	0-0-1-0 0-0-3-0	M2 M1	1065	НЕОН СЖАТЫЙ
CxBN(M)	TU50 TA4 TT9	3			CW9 CW10 CW36	20	201	0-0-1-0 0-0-3-0	M2 M1	1066	АЗОТ СЖАТЫЙ
PxBH(M)	TU17 TU38 TE22 TA4 TT9	1			CW9 CW10 CW36	265	211	1-1*-1-1 1-1*-3-1	M2 M1	1067	ДИАЗОТА ТЕТРАОКСИД (АЗОТА ДИОКСИД)
		1			CW9 CW10 CW36	268	203	1-1-1-1	M1	1069	НИТРОЗИЛХЛОРИД
PxBN(M)	TU50 TA4 TT9 TM6	3			CW9 CW10 CW36	25	202	0-0-1-0 0-0-3-0	M2 M1	1070	АЗОТА ГЕМИОКСИД
CxBH(M)	TU38 TU50 TE22 TE25 TA4 TT9	1			CW9 CW10 CW36	263	207	3/0-0-1-0 3/0-0-3-0	M2 M1	1071	ГАЗ НЕФТЯНОЙ СЖАТЫЙ

1072	КИСЛОРОД СЖАТЫЙ	2	1O		2.2+ 5.1 (+13)		LQ0	E0	P200		MP9	(M)	
1073	КИСЛОРОД ОХЛАЖДЕННЫЙ ЖИДКИЙ	2	3O		2.2+ 5.1 (+13)		LQ0	E0	P203		MP9	T75	TP5 TP22
1075	ГАЗЫ НЕФТЯНЫЕ СЖИЖЕННЫЕ	2	2F		2.1 (+13)	274 583 639	LQ0	E0	P200		MP9	T50 (M)	
1076	ФОСГЕН	2	2TC		2.3+8(+13)		LQ0	E0	P200		MP9		
1077	ПРОПИЛЕН	2	2F		2.1 (+13)		LQ0	E0	P200		MP9	T50 (M)	
1078	ГАЗ РЕФРИЖЕРАТОРНЫЙ, Н.У.К., такой как смесь F1, смесь F2 или смесь F3	2	2A		2.2 (+13)	274 582	LQ1	E1	P200		MP9	T50 (M)	
1079	СЕРЫ ДИОКСИД	2	2TC		2.3+8(+13)		LQ0	E0	P200		MP9	T50 (M)	TP19
1080	СЕРЫ ГЕКСАФТОРИД	2	2A		2.2 (+13)		LQ1	E1	P200		MP9	(M)	
1081	ТЕТРАФТОРЭТИЛЕН СТАБИЛИЗИРОВАННЫЙ	2	2F		2.1		LQ0	E0	P200		MP9	(M)	
1082	ТРИФТОРХЛОРЭТИЛЕН СТАБИЛИЗИРОВАННЫЙ	2	2TF		2.3+ 2.1 (+13)		LQ0	E0	P200		MP9	T50 (M)	
1083	ТРИМЕТИЛАМИН БЕЗВОДНЫЙ	2	2F		2.1 (+13)		LQ0	E0	P200		MP9	T50 (M)	
1085	ВИНИЛБРОМИД СТАБИЛИЗИРОВАННЫЙ	2	2F		2.1 (+13)		LQ0	E0	P200		MP9	T50 (M)	
1086	ВИНИЛХЛОРИД	2	2F		2.1		LQ0	E0	P200		MP9	T50 (M)	

CxBN(M)	TU50 TA4 TT9	3			CW9 CW10 CW36	25	202	0-0-1-0 0-0-3-0	M2 M1	1072	КИСЛОРОД СЖАТЫЙ
RxBN	TU7 TU19 TA4 TT9 TM6	3	W5		CW9 CW11 CW30 CW36	225	202	0-0-1-0 0-0-3-0	M2 M1	1073	КИСЛОРОД ОХЛАЖДЕННЫЙ ЖИДКИЙ
PxBN(M)	TU38 TE22 TA4 TT9 TM6	2			CW9 CW10 CW36	23	206	3/0-0-1-0 3/0-0-3-0	M2 M1	1075	ГАЗЫ НЕФТЯНЫЕ СЖИЖЕННЫЕ
P22DH (M)	TU17 TU38 TE22 TA4 TT9	1			CW9 CW10 CW36 CW46 CW47 CW55	268	203	1-1*-1-1 1-1*-3-1	M1 M1	1076	ФОСГЕН
PxBN(M)	TU38 TE22 TA4 TT9 TM6	2			CW9 CW10 CW36	23	206	3/0-0-1-0 3/0-0-3-0	M2 M1	1077	ПРОПИЛЕН
PxBN(M)	TA4 TT9 TM6	3			CW9 CW10 CW36	20	215	0-0-1-0 0-0-3-0	M2 M1	1078	ГАЗ РЕФРИЖЕРАТОРНЫЙ, Н.У.К., такой как смесь F1, смесь F2 или смесь F3
PxDH(M)	TU38 TE22 TE25 TA4 TT9 TM6	1			CW9 CW10 CW36	268	203	0-0-1-0 0-0-3-0	M2 M1	1079	СЕРЫ ДИОКСИД
PxBN(M)	TU50 TA4 TT9 TM6	3			CW9 CW10 CW36	20	201	0-0-1-0 0-0-3-0	M2 M1	1080	СЕРЫ ГЕКСАФТОРИД
		2			CW9 CW10 CW36	239	205	3/0-0-1-0	M2	1081	ТЕТРАФТОРЭТИЛЕН СТАБИЛИЗИРОВАННЫЙ
PxBH(M)	TU38 TE22 TE25 TA4 TT9 TM6	1			CW9 CW10 CW36	263	209	3/0-0-1-0 3/0-0-3-0	M2 M1	1082	ТРИФТОРХЛОРЭТИЛЕН СТАБИЛИЗИРОВАННЫЙ
PxBN(M)	TU38 TE22 TA4 TT9 TM6	2			CW9 CW10 CW36	23	208	3/0-0-1-0 3/0-0-3-0	M2 M1	1083	ТРИМЕТИЛАМИН БЕЗВОДНЫЙ
PxBN(M)	TU38 TE22 TA4 TT9 TM6	2			CW9 CW10 CW36	239	205	3/0-0-1-0 3/0-0-3-0	M2 M1	1085	ВИНИЛБРОМИД СТАБИЛИЗИРОВАННЫЙ
PxBN(M)	TU38	2			CW9	239	205	3/0-0-1-0	M2	1086	ВИНИЛХЛОРИД

	СТАБИЛИЗИРОВАННЫЙ				(+13)								
1087	ЭФИР ВИНИЛМЕТИЛОВЫЙ СТАБИЛИЗИРОВАННЫЙ	2	2F		2.1 (+13)		LQ0	E0	P200		MP9	T50 (M)	
1088	АЦЕТАЛЬ	3	F1	II	3		LQ4	E2	P001 IBC02 R001		MP19	T4	TP1
1089	АЦЕТАЛЬДЕГИД	3	F1	I	3		LQ3	E3	P001		MP7 MP17	T11	TP2 TP7
1090	АЦЕТОН	3	F1	II	3		LQ4	E2	P001 IBC02 R001		MP19	T4	TP1
1091	МАСЛА АЦЕТОНОВЫЕ	3	F1	II	3		LQ4	E2	P001 IBC02 R001		MP19	T4	TP1 TP8
1092	АКРОЛЕИН СТАБИЛИЗИРОВАННЫЙ	6.1	TF1	I	6.1+3		LQ0	E5	P601		MP8 MP17	T22	TP2 TP7 TP35
1093	АКРИЛОНИТРИЛ СТАБИЛИЗИРОВАННЫЙ	3	FT1	I	3+6.1		LQ0	E0	P001		MP7 MP17	T14	TP2
1098	СПИРТ АЛЛИЛОВЫЙ	6.1	TF1	I	6.1+3		LQ0	E5	P602		MP8 MP17	T20	TP2 TP35
1099	АЛЛИЛБРОМИД	3	FT1	I	3+6.1		LQ0	E0	P001		MP7 MP17	T14	TP2
1100	АЛЛИЛХЛОРИД	3	FT1	I	3+6.1		LQ0	E0	P001		MP7 MP17	T14	TP2
1104	АМИЛАЦЕТАТЫ	3	F1	III	3		LQ7	E1	P001 IBC03 LP01 R001		MP19	T2	TP1
1105	ПЕНТАНОЛЫ	3	F1	II	3		LQ4	E2	P001 IBC02 R001		MP19	T4	TP1 TP29
1105	ПЕНТАНОЛЫ	3	F1	III	3		LQ7	E1	P001 IBC03 LP01 R001		MP19	T2	TP1
1106	АМИЛАМИН	3	FC	II	3+8		LQ4	E2	P001 IBC02		MP19	T7	TP1
1106	АМИЛАМИН	3	FC	III	3+8		LQ7	E1	P001 IBC03 R001		MP19	T4	TP1

	TE22 TA4 TT9 TM6				CW10 CW36			3/0-0-3-0	M1		СТАБИЛИЗИРОВАННЫЙ
PxBN(M)	TU38 TE22 TA4 TT9 TM6	2			CW9 CW10 CW36	239	206	3/1-1*-1-1 3/1-1*-3-1	M2 M1	1087	ЭФИР ВИНИЛМЕТИЛОВЫЙ СТАБИЛИЗИРОВАННЫЙ
LGBF		2				33	306	3/0-0-1-0	M3	1088	АЦЕТАЛЬ
L4BN	TU8	1				33	301	3/1-1*-1-1	M1	1089	АЦЕТАЛЬДЕГИД
LGBF		2				33	307	3/0-0-1-0	M3	1090	АЦЕТОН
LGBF		2				33	307	3/0-0-1-0	M3	1091	МАСЛА АЦЕТОНОВЫЕ
L10CH	TU14 TU15 TU38 TE21 TE22	1			CW13 CW28 CW31	663	650	3/0-0-1-0	-	1092	АКРОЛЕИН СТАБИЛИЗИРОВАННЫЙ
L10CH	TU14 TU15 TU38 TE21 TE22	1			CW13 CW28 CW48	336	310	3/0-0-1-0	M3	1093	АКРИЛОНИТРИЛ СТАБИЛИЗИРОВАННЫЙ
L10CH	TU14 TU15 TU38 TE21 TE22	1			CW13 CW28 CW31 CW48	663	607	3/1-1*-1-1	M1	1098	СПИРТ АЛЛИЛОВЫЙ
L10CH	TU14 TU15 TU38 TE21 TE22	1			CW13 CW28	336	312	3/0-0-1-0	M3	1099	АЛЛИЛБРОМИД
L10CH	TU14 TU15 TU38 TE21 TE22	1			CW13 CW28	336	312	3/0-0-1-0	M3	1100	АЛЛИЛХЛОРИД
LGBF		3				30	316	3/0-0-1-0	M3	1104	АМИЛАЦЕТАТЫ
LGBF		2				33	306	3/0-0-1-0	M3	1105	ПЕНТАНОЛЫ
LGBF		3				30	306	3/0-0-1-0	M3	1105	ПЕНТАНОЛЫ
L4BH		2				338	311	3/0-0-1-0	M3	1106	АМИЛАМИН
L4BN		3				38	311	3/0-0-1-0	M3	1106	АМИЛАМИН

1107	АМИЛХЛОРИД	3	F1	II	3		LQ4	E2	P001 IBC02 R001		MP19	T4	TP1
1108	1-ПЕНТЕН (н-АМИЛЕН)	3	F1	I	3		LQ3	E3	P001		MP7 MP17	T11	TP2
1109	АМИЛФОРМИАТЫ	3	F1	III	3		LQ7	E1	P001 IBC03 LP01 R001		MP19	T2	TP1
1110	н-АМИЛМЕТИЛКЕТОН	3	F1	III	3		LQ7	E1	P001 IBC03 LP01 R001		MP19	T2	TP1
1111	АМИЛМЕРКАПТАН	3	F1	II	3		LQ4	E2	P001 IBC02 R001		MP19	T4	TP1
1112	АМИЛНИТРАТ	3	F1	III	3		LQ7	E1	P001 IBC03 LP01 R001		MP19	T2	TP1
1113	АМИЛНИТРИТ	3	F1	II	3		LQ4	E2	P001 IBC02 R001		MP19	T4	TP1
1114	БЕНЗОЛ	3	F1	II	3		LQ4	E2	P001 IBC02 R001		MP19	T4	TP1
1120	БУТАНОЛЫ	3	F1	II	3		LQ4	E2	P001 IBC02 R001		MP19	T4	TP1 TP29
1120	БУТАНОЛЫ	3	F1	III	3		LQ7	E1	P001 IBC03 LP01 R001		MP19	T2	TP1
1123	БУТИЛАЦЕТАТЫ	3	F1	II	3		LQ4	E2	P001 IBC02 R001		MP19	T4	TP1
1123	БУТИЛАЦЕТАТЫ	3	F1	III	3		LQ7	E1	P001 IBC03 LP01 R001		MP19	T2	TP1
1125	н-БУТИЛАМИН	3	FC	II	3+8		LQ4	E2	P001 IBC02		MP19	T7	TP1
1126	1-БРОМБУТАН	3	F1	II	3		LQ4	E2	P001 IBC02 R001		MP19	T4	TP1
1127	ХЛОРБУТАНЫ	3	F1	II	3		LQ4	E2	P001 IBC02 R001		MP19	T4	TP1
1128	н-БУТИЛФОРМИАТ	3	F1	II	3		LQ4	E2	P001 IBC02 R001		MP19	T4	TP1
1129	БУТИРАЛЬДЕГИД	3	F1	II	3		LQ4	E2	P001 IBC02 R001		MP19	T4	TP1
1130	МАСЛО КАМФОРНОЕ	3	F1	III	3		LQ7	E1	P001 IBC03 LP01 R001		MP19	T2	TP1
1131	СЕРОУГЛЕРОД	3	FT1	I	3+6.1		LQ0	E0	P001	PP31	MP7 MP17	T14	TP2 TP7
1133	КЛЕИ, содержащие легковоспламеняющуюся жидкость	3	F1	I	3		LQ3	E3	P001		MP7 MP17	T11	TP1 TP8 TP27

LGBF		2				33	312	3/0-0-1-0	M3	1107	АМИЛХЛОРИД
L4BN		1				33	301	3/0-0-1-0	M3	1108	1-ПЕНТЕН (н-АМИЛЕН)
LGBF		3				30	316	3/0-0-1-0	M3	1109	АМИЛФОРМИАТЫ
LGBF		3				30	316	3/0-0-1-0	M3	1110	н-АМИЛМЕТИЛКЕТОН
LGBF		2				33	304	3/0-0-1-0	M3	1111	АМИЛМЕРКАПТАН
LGBF		3				30	326	3/0-0-1-0	M3	1112	АМИЛНИТРАТ
LGBF		2				33	310	3/0-0-1-0	M3	1113	АМИЛНИТРИТ
LGBF		2				33	314	3/0-0-1-0	M3	1114	БЕНЗОЛ
LGBF		2				33	306	3/0-0-1-0	M3	1120	БУТАНОЛЫ
LGBF		3				30	306	3/0-0-1-0	M3	1120	БУТАНОЛЫ
LGBF		2				33	306	3/0-0-1-0	M3	1123	БУТИЛАЦЕТАТЫ
LGBF		3				30	306	3/0-0-1-0	M3	1123	БУТИЛАЦЕТАТЫ
L4BH		2				338	311	3/0-0-1-0	M3	1125	н-БУТИЛАМИН
LGBF		2				33	312	3/0-0-1-0	M3	1126	1-БРОМБУТАН
LGBF		2				33	312	3/0-0-1-0	M3	1127	ХЛОРБУТАНЫ
LGBF		2				33	306	3/0-0-1-0	M3	1128	н-БУТИЛФОРМИАТ
LGBF		2				33	307	3/0-0-1-0	M3	1129	БУТИРАЛЬДЕГИД
LGBF		3				30	315	3/0-0-1-0	M3	1130	МАСЛО КАМФОРНОЕ
L10CH	TU14 TU15 TU38 TE21 TE22 TU51	1			CW13 CW28 CW48	336	304	3/1-1*-1-1 3/1-1*-3-1	M3 M1	1131	СЕРОУГЛЕРОД
L4BN		1				33	305	3/0-0-1-0	M3	1133	КЛЕИ, содержащие легковоспламеняющуюся жидкость

1133	КЛЕИ, содержащие легковоспламеняющуюся жидкость (давление паров при 50°C более 110 кПа)	3	F1	II	3	640C	LQ6	E2	P001	PP1	MP19	T4	TP1 TP8
1133	КЛЕИ, содержащие легковоспламеняющуюся жидкость (давление паров при 50°C не более 110 кПа)	3	F1	II	3	640D	LQ6	E2	P001 IBC02 R001	PP1	MP19	T4	TP1 TP8
1133	КЛЕИ, содержащие легковоспламеняющуюся жидкость (невязкие)	3	F1	III	3	640E	LQ7	E1	P001 IBC03 LP01 R001	PP1	MP19	T2	TP1
1133	КЛЕИ, содержащие легковоспламеняющуюся жидкость (имеющие температуру вспышки ниже 23°C и вязкие согласно пункту 2.2.3.1.4) (температура кипения не более 35°C)	3	F1	III	3	640F	LQ7	E1	P001 LP01 R001	PP1	MP19	T2	TP1
1133	КЛЕИ, содержащие легковоспламеняющуюся жидкость (имеющие температуру вспышки ниже 23°C и вязкие согласно пункту 2.2.3.1.4) (давление паров при 50°C более 110 кПа, температура кипения более 35°C)	3	F1	III	3	640G	LQ7	E1	P001 LP01 R001	PP1	MP19	T2	TP1
1133	КЛЕИ, содержащие легковоспламеняющуюся жидкость (имеющие температуру вспышки ниже 23°C и вязкие согласно пункту 2.2.3.1.4) (давление паров при 50°C не более 110 кПа)	3	F1	III	3	640H	LQ7	E1	P001 IBC02 LP01 R001	PP1	MP19	T2	TP1
1134	ХЛОРБЕНЗОЛ	3	F1	III	3		LQ7	E1	P001 IBC03 LP01 R001		MP19	T2	TP1
1135	ЭТИЛЕНХЛОРГИДРИН	6.1	TF1	I	6.1+3		LQ0	E5	P001		MP8 MP17	T14	TP2
1136	ДИСТИЛЛЯТЫ КАМЕННОУГОЛЬНОЙ СМОЛЫ ЛЕГКОВОСПЛАМЕНЯЮЩИЕСЯ	3	F1	II	3		LQ4	E2	P001 IBC02 R001		MP19	T4	TP1
1136	ДИСТИЛЛЯТЫ КАМЕННОУГОЛЬНОЙ СМОЛЫ ЛЕГКОВОСПЛАМЕНЯЮЩИЕСЯ	3	F1	III	3		LQ7	E1	P001 IBC03 LP01 R001		MP19	T4	TP1 TP29
1139	РАСТВОР ДЛЯ НАНЕСЕНИЯ ПОКРЫТИЯ (включая растворы для обработки или покрытия поверхностей, используемые в промышленных или иных целях, например для нанесения грунтовочного покрытия на корпус автомобилей, футировки барабанов или бочек)	3	F1	I	3		LQ3	E3	P001		MP7 MP17	T11	TP1 TP8 TP27
1139	РАСТВОР ДЛЯ НАНЕСЕНИЯ ПОКРЫТИЯ (включая растворы для обработки или покрытия поверхностей, используемые в промышленных или иных целях, например для нанесения грунтовочного покрытия на корпус автомобилей, футировки барабанов или бочек) (давление паров при 50°C более 110 кПа)	3	F1	II	3	640C	LQ6	E2	P001		MP19	T4	TP1 TP8

L1,5BN		2				33	305	3/0-0-1-0	M3	1133	КЛЕИ, содержащие легковоспламеняющуюся жидкость (давление паров при 50°C более 110 кПа)
LGBF		2				33	305	3/0-0-1-0	M3	1133	КЛЕИ, содержащие легковоспламеняющуюся жидкость (давление паров при 50°C не более 110 кПа)
LGBF		3				30	305	3/0-0-1-0	M3	1133	КЛЕИ, содержащие легковоспламеняющуюся жидкость (невязкие)
L4BN		3				33	305	3/0-0-1-0	M3	1133	КЛЕИ, содержащие легковоспламеняющуюся жидкость (имеющие температуру вспышки ниже 23°C и вязкие согласно пункту 2.2.3.1.4) (температура кипения не более 35ºC)
L1,5BN		3				33	305	3/0-0-1-0	M3	1133	КЛЕИ, содержащие легковоспламеняющуюся жидкость (имеющие температуру вспышки ниже 23°C и вязкие согласно пункту 2.2.3.1.4) (давление паров при 50°C более 110 кПа, температура кипения более 35ºC)
LGBF		3				33	305	3/0-0-1-0	M3	1133	КЛЕИ, содержащие легковоспламеняющуюся жидкость (имеющие температуру вспышки ниже 23°C и вязкие согласно пункту 2.2.3.1.4) (давление паров при 50°C не более 110 кПа)
LGBF		3				30	318	3/0-0-1-0	M3	1134	ХЛОРБЕНЗОЛ
L10CH	TU14 TU15 TU38 TE21 TE22	1			CW13 CW28 CW31 CW48	663	647	3/0-0-1-0	M2	1135	ЭТИЛЕНХЛОРГИДРИН
LGBF		2				33	305	3/0-0-1-0	M3	1136	ДИСТИЛЛЯТЫ КАМЕННОУГОЛЬНОЙ СМОЛЫ ЛЕГКОВОСПЛАМЕНЯЮЩИЕСЯ
LGBF		3				30	305	3/0-0-1-0	M3	1136	ДИСТИЛЛЯТЫ КАМЕННОУГОЛЬНОЙ СМОЛЫ ЛЕГКОВОСПЛАМЕНЯЮЩИЕСЯ
L4BN		1				33	328	3/0-0-1-0	M3	1139	РАСТВОР ДЛЯ НАНЕСЕНИЯ ПОКРЫТИЯ (включая растворы для обработки или покрытия поверхностей, используемые в промышленных или иных целях, например для нанесения грунтовочного покрытия на корпус автомобилей, футировки барабанов или бочек)
L1,5BN		2				33	328	3/0-0-1-0	M3	1139	РАСТВОР ДЛЯ НАНЕСЕНИЯ ПОКРЫТИЯ (включая растворы для обработки или покрытия поверхностей, используемые в промышленных или иных целях, например для нанесения грунтовочного покрытия на корпус автомобилей, футировки барабанов или бочек) (давление паров при 50°C более 110 кПа)

1139	РАСТВОР ДЛЯ НАНЕСЕНИЯ ПОКРЫТИЯ (включая растворы для обработки или покрытия поверхностей, используемые в промышленных или иных целях, например для нанесения грунтовочного покрытия на корпус автомобилей, футировки барабанов или бочек) (давление паров при 50°C	3	F1	II	3	640D	LQ6	E2	P001 IBC02 R001		MP19	T4	TP1 TP8
1139	РАСТВОР ДЛЯ НАНЕСЕНИЯ ПОКРЫТИЯ (включая растворы для обработки или покрытия поверхностей, используемые в промышленных или иных целях, например для нанесения грунтовочного покрытия на корпус автомобилей, футировки барабанов	3	F1	III	3	640E	LQ7	E1	P001 IBC03 LP01 R001		MP19	T2	TP1
1139	РАСТВОР ДЛЯ НАНЕСЕНИЯ ПОКРЫТИЯ (включая растворы для обработки или покрытия поверхностей, используемые в промышленных или иных целях, например для нанесения грунтовочного покрытия на корпус автомобилей, футировки барабанов или бочек) (имеющий температуру вспышки ниже 23°C и вязкий согласно пункту 2.2.3.1.4) (температура	3	F1	III	3	640F	LQ7	E1	P001 LP01 R001		MP19	T2	TP1
1139	РАСТВОР ДЛЯ НАНЕСЕНИЯ ПОКРЫТИЯ (включая растворы для обработки или покрытия поверхностей, используемые в промышленных или иных целях, например для нанесения грунтовочного покрытия на корпус автомобилей, футировки барабанов или бочек) (имеющий температуру вспышки ниже 23°C и вязкий согласно пункту 2.2.3.1.4) (давление паров при 50°C более 110 кПа, температура	3	F1	III	3	640G	LQ7	E1	P001 LP01 R001		MP19	T2	TP1
1139	РАСТВОР ДЛЯ НАНЕСЕНИЯ ПОКРЫТИЯ (включая растворы для обработки или покрытия поверхностей, используемые в промышленных или иных целях, например для нанесения грунтовочного покрытия на корпус автомобилей, футировки барабанов или бочек) (имеющий температуру вспышки ниже 23°C и вязкий согласно пункту 2.2.3.1.4) (давление паров при	3	F1	III	3	640H	LQ7	E1	P001 IBC02 LP01 R001		MP19	T2	TP1
1143	КРОТОНАЛЬДЕГИД или КРОТОНАЛЬДЕГИД СТАБИЛИЗИРОВАННЫЙ	6.1	TF1	I	6.1+3	324	LQ0	E5	P001		MP8 MP17	T20	TP2 TP35
1144	КРОТОНИЛЕН	3	F1	I	3		LQ3	E3	P001		MP7 MP17	T11	TP2
1145	ЦИКЛОГЕКСАН	3	F1	II	3		LQ4	E2	P001 IBC02 R001		MP19	T4	TP1
1146	ЦИКЛОПЕНТАН	3	F1	II	3		LQ4	E2	P001 IBC02 R001		MP19	T7	TP1

LGBF		2				33	328	3/0-0-1-0	M3	1139	РАСТВОР ДЛЯ НАНЕСЕНИЯ ПОКРЫТИЯ (включая растворы для обработки или покрытия поверхностей, используемые в промышленных или иных целях, например для нанесения грунтовочного покрытия на корпус автомобилей, футировки барабанов или бочек) (давление паров при 50°C
LGBF		3				30	328	3/0-0-1-0	M3	1139	РАСТВОР ДЛЯ НАНЕСЕНИЯ ПОКРЫТИЯ (включая растворы для обработки или покрытия поверхностей, используемые в промышленных или иных целях, например для нанесения грунтовочного покрытия на корпус автомобилей, футировки барабанов
L4BN		3				33	328	3/0-0-1-0	M3	1139	РАСТВОР ДЛЯ НАНЕСЕНИЯ ПОКРЫТИЯ (включая растворы для обработки или покрытия поверхностей, используемые в промышленных или иных целях, например для нанесения грунтовочного покрытия на корпус автомобилей, футировки барабанов или бочек) (имеющий температуру вспышки ниже 23°C и вязкий согласно пункту 2.2.3.1.4) (температура
L1,5BN		3				33	328	3/0-0-1-0	M3	1139	РАСТВОР ДЛЯ НАНЕСЕНИЯ ПОКРЫТИЯ (включая растворы для обработки или покрытия поверхностей, используемые в промышленных или иных целях, например для нанесения грунтовочного покрытия на корпус автомобилей, футировки барабанов или бочек) (имеющий температуру вспышки ниже 23°C и вязкий согласно пункту 2.2.3.1.4) (давление паров при 50°C более 110 кПа, температура
LGBF		3				33	328	3/0-0-1-0	M3	1139	РАСТВОР ДЛЯ НАНЕСЕНИЯ ПОКРЫТИЯ (включая растворы для обработки или покрытия поверхностей, используемые в промышленных или иных целях, например для нанесения грунтовочного покрытия на корпус автомобилей, футировки барабанов или бочек) (имеющий температуру вспышки ниже 23°C и вязкий согласно пункту 2.2.3.1.4) (давление паров при
L10CH	TU14 TU15 TU38 TE21 TE22	1			CW13 CW28 CW31	663	650	3/1-1*-1-1	M2	1143	КРОТОНАЛЬДЕГИД или КРОТОНАЛЬДЕГИД СТАБИЛИЗИРОВАННЫЙ
L4BN		2				339	301	3/1-1*-1-1	M3	1144	КРОТОНИЛЕН
LGBF		2				33	305	3/0-0-1-0	M3	1145	ЦИКЛОГЕКСАН
LGBF		2				33	305	3/0-0-1-0	M3	1146	ЦИКЛОПЕНТАН

1147	ДЕКАГИДРОНАФТАЛИН	3	F1	III	3		LQ7	E1	P001 IBC03 LP01 R001		MP19	T2	TP1
1148	СПИРТ ДИАЦЕТОНОВЫЙ	3	F1	II	3		LQ4	E2	P001 IBC02 R001		MP19	T4	TP1
1148	СПИРТ ДИАЦЕТОНОВЫЙ	3	F1	III	3		LQ7	E1	P001 IBC03 LP01 R001		MP19	T2	TP1
1149	ЭФИРЫ ДИБУТИЛОВЫЕ	3	F1	III	3		LQ7	E1	P001 IBC03 LP01 R001		MP19	T2	TP1
1150	1,2-ДИХЛОРЭТИЛЕН	3	F1	II	3		LQ4	E2	P001 IBC02 R001		MP19	T7	TP2
1152	ДИХЛОРПЕНТАНЫ	3	F1	III	3		LQ7	E1	P001 IBC03 LP01 R001		MP19	T2	TP1
1153	ЭФИР ДИЭТИЛОВЫЙ ЭТИЛЕНГЛИКОЛЯ	3	F1	II	3		LQ4	E2	P001 IBC02 R001		MP19	T4	TP1
1153	ЭФИР ДИЭТИЛОВЫЙ ЭТИЛЕНГЛИКОЛЯ	3	F1	III	3		LQ7	E1	P001 IBC03 LP01 R001		MP19	T2	TP1
1154	ДИЭТИЛАМИН	3	FC	II	3+8		LQ4	E2	P001 IBC02		MP19	T7	TP1
1155	ЭФИР ДИЭТИЛОВЫЙ (ЭФИР ЭТИЛОВЫЙ)	3	F1	I	3		LQ3	E3	P001		MP7 MP17	T11	TP2
1156	ДИЭТИЛКЕТОН	3	F1	II	3		LQ4	E2	P001 IBC02 R001		MP19	T4	TP1
1157	ДИИЗОБУТИЛКЕТОН	3	F1	III	3		LQ7	E1	P001 IBC03 LP01 R001		MP19	T2	TP1
1158	ДИИЗОПРОПИЛАМИН	3	FC	II	3+8		LQ4	E2	P001 IBC02		MP19	T7	TP1
1159	ЭФИР ДИИЗОПРОПИЛОВЫЙ	3	F1	II	3		LQ4	E2	P001 IBC02 R001		MP19	T4	TP1
1160	ДИМЕТИЛАМИНА ВОДНЫЙ РАСТВОР	3	FC	II	3+8		LQ4	E2	P001 IBC02		MP19	T7	TP1
1161	ДИМЕТИЛКАРБОНАТ	3	F1	II	3		LQ4	E2	P001 IBC02 R001		MP19	T4	TP1
1162	ДИМЕТИЛДИХЛОРСИЛАН	3	FC	II	3+8		LQ4	E2	P010		MP19	T10	TP2 TP7
1163	ДИМЕТИЛГИДРАЗИН НЕСИММЕТРИЧНЫЙ	6.1	TFC	I	6.1+3+8		LQ0	E5	P602		MP8 MP17	T20	TP2 TP35
1164	ДИМЕТИЛСУЛЬФИД	3	F1	II	3		LQ4	E2	P001 IBC02	B8	MP19	T7	TP2
1165	ДИОКСАН	3	F1	II	3		LQ4	E2	P001 IBC02 R001		MP19	T4	TP1

LGBF		3				30	317	3/0-0-1-0	M3	1147	ДЕКАГИДРОНАФТАЛИН
LGBF		3				33	316	3/0-0-1-0	M3	1148	СПИРТ ДИАЦЕТОНОВЫЙ
LGBF		3				30	316	3/0-0-1-0	M3	1148	СПИРТ ДИАЦЕТОНОВЫЙ
LGBF		3				30	316	3/0-0-1-0	M3	1149	ЭФИРЫ ДИБУТИЛОВЫЕ
LGBF		2				33	312	3/0-0-1-0	M3	1150	1,2-ДИХЛОРЭТИЛЕН
LGBF		3				30	324	3/0-0-1-0	M3	1152	ДИХЛОРПЕНТАНЫ
LGBF		2				33	316	3/0-0-1-0	M3	1153	ЭФИР ДИЭТИЛОВЫЙ ЭТИЛЕНГЛИКОЛЯ
LGBF		3				30	316	3/0-0-1-0	M3	1153	ЭФИР ДИЭТИЛОВЫЙ ЭТИЛЕНГЛИКОЛЯ
L4BH		2				338	303	3/0-0-1-0	M3	1154	ДИЭТИЛАМИН
L4BN		1				33	301	3/1-1*-1-1	M1	1155	ЭФИР ДИЭТИЛОВЫЙ (ЭФИР ЭТИЛОВЫЙ)
LGBF		2				33	307	3/0-0-1-0	M3	1156	ДИЭТИЛКЕТОН
LGBF		3				30	316	3/0-0-1-0	M3	1157	ДИИЗОБУТИЛКЕТОН
L4BH		2				338	311	3/0-0-1-0	M3	1158	ДИИЗОПРОПИЛАМИН
LGBF		2				33	306	3/0-0-1-0	M3	1159	ЭФИР ДИИЗОПРОПИЛОВЫЙ
L4BH		2				338	311	3/0-0-1-0	M3	1160	ДИМЕТИЛАМИНА ВОДНЫЙ РАСТВОР
LGBF		2				33	306	3/0-0-1-0	M3	1161	ДИМЕТИЛКАРБОНАТ
L4BH		2			CW48	X338	321	3/1-1*-1-1	M3	1162	ДИМЕТИЛДИХЛОРСИЛАН
L10CH	TU14 TU15 TU38 TE21 TE22	1			CW13 CW28 CW31 CW46 CW47 CW55	663	648	3/1-1*-1-1	M2	1163	ДИМЕТИЛГИДРАЗИН НЕСИММЕТРИЧНЫЙ
L1,5BN		2				33	304	3/0-0-1-0	M3	1164	ДИМЕТИЛСУЛЬФИД
LGBF		2				33	306	3/0-0-1-0	M3	1165	ДИОКСАН

1166	ДИОКСОЛАН	3	F1	II	3		LQ4	E2	P001 IBC02 R001		MP19	T4	TP1
1167	ЭФИР ДИВИНИЛОВЫЙ СТАБИЛИЗИРОВАННЫЙ	3	F1	I	3		LQ3	E3	P001		MP7 MP17	T11	TP2
1169	ЭКСТРАКТЫ АРОМАТИЧЕСКИЕ ЖИДКИЕ	3	F1	I	3		LQ3	E3	P001		MP7 MP17		
1169	ЭКСТРАКТЫ АРОМАТИЧЕСКИЕ ЖИДКИЕ (давление паров при 50°C более 110 кПа)	3	F1	II	3	601 640C	LQ6	E2	P001		MP19	T4	TP1 TP8
1169	ЭКСТРАКТЫ АРОМАТИЧЕСКИЕ ЖИДКИЕ (давление паров при 50°C не более 110 кПа)	3	F1	II	3	601 640D	LQ6	E2	P001 IBC02 R001		MP19	T4	TP1 TP8
1169	ЭКСТРАКТЫ АРОМАТИЧЕСКИЕ ЖИДКИЕ (невязкие)	3	F1	III	3	601 640E	LQ7	E1	P001 IBC03 LP01 R001		MP19	T2	TP1
1169	ЭКСТРАКТЫ АРОМАТИЧЕСКИЕ ЖИДКИЕ (имеющие температуру вспышки ниже 23°C и вязкие согласно пункту 2.2.3.1.4) (температура кипения не более 35ºC)	3	F1	III	3	601 640F	LQ7	E1	P001 LP01 R001		MP19	T2	TP1
1169	ЭКСТРАКТЫ АРОМАТИЧЕСКИЕ ЖИДКИЕ (имеющие температуру вспышки ниже 23°C и вязкие согласно пункту 2.2.3.1.4) (давление паров при 50°C более 110 кПа, температура кипения более 35ºC)	3	F1	III	3	601 640G	LQ7	E1	P001 LP01 R001		MP19	T2	TP1
1169	ЭКСТРАКТЫ АРОМАТИЧЕСКИЕ ЖИДКИЕ (имеющие температуру вспышки ниже 23°C и вязкие согласно пункту 2.2.3.1.4) (давление паров при 50°C не более 110 кПа)	3	F1	III	3	601 640H	LQ7	E1	P001 IBC02 LP01 R001		MP19	T2	TP1
1170	ЭТАНОЛ (СПИРТ ЭТИЛОВЫЙ) или ЭТАНОЛА РАСТВОР (СПИРТА ЭТИЛОВОГО РАСТВОР)	3	F1	II	3	144 601	LQ4	E2	P001 IBC02 R001		MP19	T4	TP1
1170	ЭТАНОЛА РАСТВОР (СПИРТА ЭТИЛОВОГО РАСТВОР)	3	F1	III	3	144 601	LQ7	E1	P001 IBC03 LP01 R001		MP19	T2	TP1
1171	ЭФИР МОНОЭТИЛОВЫЙ ЭТИЛЕНГЛИКОЛЯ	3	F1	III	3		LQ7	E1	P001 IBC03 LP01 R001		MP19	T2	TP1
1172	ЭФИР МОНОЭТИЛОВЫЙ ЭТИЛЕНГЛИКОЛЯ И КИСЛОТЫ УКСУСНОЙ	3	F1	III	3		LQ7	E1	P001 IBC03 LP01 R001		MP19	T2	TP1
1173	ЭТИЛАЦЕТАТ	3	F1	II	3		LQ4	E2	P001 IBC02 R001		MP19	T4	TP1
1175	ЭТИЛБЕНЗОЛ	3	F1	II	3		LQ4	E2	P001 IBC02 R001		MP19	T4	TP1
1176	ЭТИЛБОРАТ	3	F1	II	3		LQ4	E2	P001 IBC02 R001		MP19	T4	TP1
1177	2-ЭТИЛБУТИЛАЦЕТАТ	3	F1	III	3		LQ7	E1	P001 IBC03 LP01 R001		MP19	T2	TP1

LGBF		2				33	320	3/0-0-1-0	M3	1166	ДИОКСОЛАН
L4BN		1				339	301	3/1-1*-1-1	M3	1167	ЭФИР ДИВИНИЛОВЫЙ СТАБИЛИЗИРОВАННЫЙ
L4BN		1				33	328	3/0-0-1-0	M3	1169	ЭКСТРАКТЫ АРОМАТИЧЕСКИЕ ЖИДКИЕ
L1,5BN		2				33	328	3/0-0-1-0	M3	1169	ЭКСТРАКТЫ АРОМАТИЧЕСКИЕ ЖИДКИЕ (давление паров при 50°C более 110 кПа.)
LGBF		2				33	328	3/0-0-1-0	M3	1169	ЭКСТРАКТЫ АРОМАТИЧЕСКИЕ ЖИДКИЕ (давление паров при 50°C не более 110 кПа)
LGBF		3				30	328	3/0-0-1-0	M3	1169	ЭКСТРАКТЫ АРОМАТИЧЕСКИЕ ЖИДКИЕ (невязкие)
L4BN		3				33	328	3/0-0-1-0	M3	1169	ЭКСТРАКТЫ АРОМАТИЧЕСКИЕ ЖИДКИЕ (имеющие температуру вспышки ниже 23°C и вязкие согласно пункту 2.2.3.1.4) (дтемпература кипения не более 35ºC)
L1,5BN		3				33	328	3/0-0-1-0	M3	1169	ЭКСТРАКТЫ АРОМАТИЧЕСКИЕ ЖИДКИЕ (имеющие температуру вспышки ниже 23°C и вязкие согласно пункту 2.2.3.1.4) (давление паров при 50°C более 110 кПа, температура кипения более 35ºC)
LGBF		3				33	328	3/0-0-1-0	M3	1169	ЭКСТРАКТЫ АРОМАТИЧЕСКИЕ ЖИДКИЕ (имеющие температуру вспышки ниже 23°C и вязкие согласно пункту 2.2.3.1.4) (давление паров при 50°C не более 110 кПа)
LGBF		2				33	308	3/0-0-1-0	M3	1170	ЭТАНОЛ (СПИРТ ЭТИЛОВЫЙ) или ЭТАНОЛА РАСТВОР (СПИРТА ЭТИЛОВОГО РАСТВОР)
LGBF		3				30	308	3/0-0-1-0	M3	1170	ЭТАНОЛА РАСТВОР (СПИРТА ЭТИЛОВОГО РАСТВОР)
LGBF		3				30	316	3/0-0-1-0	M3	1171	ЭФИР МОНОЭТИЛОВЫЙ ЭТИЛЕНГЛИКОЛЯ
LGBF		3				30	316	3/0-0-1-0	M3	1172	ЭФИР МОНОЭТИЛОВЫЙ ЭТИЛЕНГЛИКОЛЯ И КИСЛОТЫ УКСУСНОЙ
LGBF		2				33	306	3/0-0-1-0	M3	1173	ЭТИЛАЦЕТАТ
LGBF		2				33	314	3/0-0-1-0	M3	1175	ЭТИЛБЕНЗОЛ
LGBF		2				33	306	3/0-0-1-0	M3	1176	ЭТИЛБОРАТ
LGBF		3				30	316	3/0-0-1-0	M3	1177	2-ЭТИЛБУТИЛАЦЕТАТ

1178	2-ЭТИЛБУТИРАЛЬДЕГИД	3	F1	II	3		LQ4	E2	P001 IBC02 R001		MP19	T4	TP1
1179	ЭФИР ЭТИЛБУТИЛОВЫЙ	3	F1	II	3		LQ4	E2	P001 IBC02 R001		MP19	T4	TP1
1180	ЭТИЛБУТИРАТ	3	F1	III	3		LQ7	E1	P001 IBC03 LP01 R001		MP19	T2	TP1
1181	ЭТИЛХЛОРАЦЕТАТ	6.1	TF1	II	6.1+3		LQ17	E4	P001 IBC02		MP15	T7	TP2
1182	ЭТИЛХЛОРФОРМИАТ	6.1	TFC	I	6.1+3+8		LQ0	E5	P602		MP8 MP17	T14	TP2
1183	ЭТИЛДИХЛОРСИЛАН	4.3	WFC	I	4.3+3+8		LQ0	E0	P401	RR7	MP2	T14	TP2 TP7
1184	ЭТИЛЕНДИХЛОРИД	3	FT1	II	3+6.1		LQ0	E2	P001 IBC02		MP19	T7	TP1
1185	ЭТИЛЕНИМИН СТАБИЛИЗИРОВАННЫЙ	6.1	TF1	I	6.1+3		LQ0	E5	P601		MP2	T22	TP2
1188	ЭФИР МОНОМЕТИЛОВЫЙ ЭТИЛЕНГЛИКОЛЯ	3	F1	III	3		LQ7	E1	P001 IBC03 LP01 R001		MP19	T2	TP1
1189	ЭФИР МОНОМЕТИЛОВЫЙ ЭТИЛЕНГЛИКОЛЯ И КИСЛОТЫ УКСУСНОЙ	3	F1	III	3		LQ7	E1	P001 IBC03 LP01 R001		MP19	T2	TP1
1190	ЭТИЛФОРМИАТ	3	F1	II	3		LQ4	E2	P001 IBC02 R001		MP19	T4	TP1
1191	АЛЬДЕГИДЫ ОКТИЛОВЫЕ	3	F1	III	3		LQ7	E1	P001 IBC03 LP01 R001		MP19	T2	TP1
1192	ЭТИЛЛАКТАТ	3	F1	III	3		LQ7	E1	P001 IBC03 LP01 R001		MP19	T2	TP1
1193	ЭТИЛМЕТИЛКЕТОН (МЕТИЛЭТИЛКЕТОН)	3	F1	II	3		LQ4	E2	P001 IBC02 R001		MP19	T4	TP1
1194	ЭТИЛНИТРИТА РАСТВОР	3	FT1	I	3+6.1		LQ0	E0	P001		MP7 MP17		
1195	ЭТИЛПРОПИОНАТ	3	F1	II	3		LQ4	E2	P001 IBC02 R001		MP19	T4	TP1
1196	ЭТИЛТРИХЛОРСИЛАН	3	FC	II	3+8		LQ4	E2	P010		MP19	T10	TP2 TP7
1197	ЭКСТРАКТЫ АРОМАТНЫЕ ЖИДКИЕ	3	F1	I	3		LQ3	E3	P001		MP7 MP17		

LGBF		2				33	307	3/0-0-1-0	M3	1178	2-ЭТИЛБУТИРАЛЬДЕГИД
LGBF		2				33	306	3/0-0-1-0	M3	1179	ЭФИР ЭТИЛБУТИЛОВЫЙ
LGBF		3				30	316	3/0-0-1-0	M3	1180	ЭТИЛБУТИРАТ
L4BH	TU15	2			CW13 CW28 CW31 CW48	63	647	3/0-0-1-0	M3	1181	ЭТИЛХЛОРАЦЕТАТ
L10CH	TU14 TU15 TU38 TE21 TE22	1			CW13 CW28 CW31	663	611	3/1-1*-1-1	M2	1182	ЭТИЛХЛОРФОРМИАТ
L10DH	TU14 TU23 TU38 TE21 TE22 TM2 TM3	0	W1		CW23 CW48	X338	431	3/1-1*-1-1	M1	1183	ЭТИЛДИХЛОРСИЛАН
L4BH	TU15	2			CW13 CW28	336	312	3/0-0-1-0	M3	1184	ЭТИЛЕНДИХЛОРИД
L15CH	TU14 TU15 TU38 TE21 TE22 TE25	1			CW13 CW28 CW31 CW48	663	648	3/1-1*-1-1	M2	1185	ЭТИЛЕНИМИН СТАБИЛИЗИРОВАННЫЙ
LGBF		3				30	316	3/0-0-1-0	M3	1188	ЭФИР МОНОМЕТИЛОВЫЙ ЭТИЛЕНГЛИКОЛЯ
LGBF		3				30	316	3/0-0-1-0	M3	1189	ЭФИР МОНОМЕТИЛОВЫЙ ЭТИЛЕНГЛИКОЛЯ И КИСЛОТЫ УКСУСНОЙ
LGBF		2				33	306	3/0-0-1-0	M3	1190	ЭТИЛФОРМИАТ
LGBF		3				30	316	3/0-0-1-0	M3	1191	АЛЬДЕГИДЫ ОКТИЛОВЫЕ
LGBF		3				30	316	3/0-0-1-0	M3	1192	ЭТИЛЛАКТАТ
LGBF		2				33	307	3/0-0-1-0	M3	1193	ЭТИЛМЕТИЛКЕТОН (МЕТИЛЭТИЛКЕТОН)
L10CH	TU14 TU15 TU38 TE21 TE22	1			CW13 CW28	336	310	3/0-0-1-0	M3	1194	ЭТИЛНИТРИТА РАСТВОР
LGBF		2				33	306	3/0-0-1-0	M3	1195	ЭТИЛПРОПИОНАТ
L4BH		2			CW48	X338	321	3/0-0-1-0	M3	1196	ЭТИЛТРИХЛОРСИЛАН
L4BN		1				33	328	3/0-0-1-0	M3	1197	ЭКСТРАКТЫ АРОМАТНЫЕ ЖИДКИЕ

1197	ЭКСТРАКТЫ АРОМАТНЫЕ ЖИДКИЕ (давление паров при 50°C более 110 кПа)	3	F1	II	3	601 640C	LQ6	E2	P001		MP19	T4	TP1 TP8
1197	ЭКСТРАКТЫ АРОМАТНЫЕ ЖИДКИЕ (давление паров при 50°C не более 110 кПа)	3	F1	II	3	601 640D	LQ6	E2	P001 IBC02 R001		MP19	T4	TP1 TP8
1197	ЭКСТРАКТЫ АРОМАТНЫЕ ЖИДКИЕ (невязкие)	3	F1	III	3	601 640E	LQ7	E1	P001 IBC03 LP01 R001		MP19	T2	TP1
1197	ЭКСТРАКТЫ АРОМАТНЫЕ ЖИДКИЕ (имеющие температуру вспышки ниже 23°C и вязкие согласно пункту 2.2.3.1.4) (температура кипения не более 35ºC)	3	F1	III	3	601 640F	LQ7	E1	P001 LP01 R001		MP19	T2	TP1
1197	ЭКСТРАКТЫ АРОМАТНЫЕ ЖИДКИЕ (имеющие температуру вспышки ниже 23°C и вязкие согласно пункту 2.2.3.1.4) (давление паров при 50°C более 110 кПа, температура кипения более 35ºC)	3	F1	III	3	601 640G	LQ7	E1	P001 LP01 R001		MP19	T2	TP1
1197	ЭКСТРАКТЫ АРОМАТНЫЕ ЖИДКИЕ (имеющие температуру вспышки ниже 23°C и вязкие согласно пункту 2.2.3.1.4) (давление паров при 50°C не более 110 кПа)	3	F1	III	3	601 640H	LQ7	E1	P001 IBC02 LP01 R001		MP19	T2	TP1
1198	ФОРМАЛЬДЕГИДА РАСТВОР ЛЕГКОВОСПЛАМЕНЯЮЩИЙСЯ	3	FC	III	3+8		LQ7	E1	P001 IBC03 R001		MP19	T4	TP1
1199	ФУРАЛЬДЕГИДЫ	6.1	TF1	II	6.1+3		LQ0	E4	P001 IBC02		MP15	T7	TP2
1201	МАСЛО СИВУШНОЕ	3	F1	II	3		LQ4	E2	P001 IBC02 R001		MP19	T4	TP1
1201	МАСЛО СИВУШНОЕ	3	F1	III	3		LQ7	E1	P001 IBC03 LP01 R001		MP19	T2	TP1
1202	ГАЗОЙЛЬ или ТОПЛИВО ДИЗЕЛЬНОЕ или ТОПЛИВО ПЕЧНОЕ ЛЕГКОЕ (температура вспышки не более 60°C)	3	F1	III	3	640K	LQ7	E1	P001 IBC03 LP01 R001		MP19	T2	TP1
1202	ГАЗОЙЛЬ или ТОПЛИВО ДИЗЕЛЬНОЕ или ТОПЛИВО ПЕЧНОЕ ЛЕГКОЕ (температура вспышки более 60°C и не более 100°C)	3	F1	III	3	640M	LQ7	E1	P001 IBC03 LP01 R001		MP19	T2	TP1
1202	ТОПЛИВО ДИЗЕЛЬНОЕ, соответствующее стандарту EN 590:2004, или ГАЗОЙЛЬ или ТОПЛИВО ПЕЧНОЕ ЛЕГКОЕ с температурой вспышки, указанной в стандарте EN 590:2004	3	F1	III	3	640L	LQ7	E1	P001 IBC03 LP01 R001		MP19	T2	TP1
1203	БЕНЗИН МОТОРНЫЙ или ГАЗОЛИН или ПЕТРОЛ	3	F1	II	3	243 534	LQ4	E2	P001 IBC02 R001	BB2	MP19	T4	TP1
1204	НИТРОГЛИЦЕРИНА СПИРТОВОЙ РАСТВОР с долей нитроглицерина не более 1%	3	D	II	3	601	LQ0	E0	P001 IBC02		MP2		

L1,5BN		2				33	328	3/0-0-1-0	M3	1197	ЭКСТРАКТЫ АРОМАТНЫЕ ЖИДКИЕ (давление паров при 50°C более 110 кПа)
LGBF		2				33	328	3/0-0-1-0	M3	1197	ЭКСТРАКТЫ АРОМАТНЫЕ ЖИДКИЕ (давление паров при 50°C не более 110 кПа)
LGBF		3				30	328	3/0-0-1-0	M3	1197	ЭКСТРАКТЫ АРОМАТНЫЕ ЖИДКИЕ (невязкие)
L4BN		3				33	328	3/0-0-1-0	M3	1197	ЭКСТРАКТЫ АРОМАТНЫЕ ЖИДКИЕ (имеющие температуру вспышки ниже 23°C и вязкие согласно пункту 2.2.3.1.4) (температура кипения не более 35ºC)
L1,5BN		3				33	328	3/0-0-1-0	M3	1197	ЭКСТРАКТЫ АРОМАТНЫЕ ЖИДКИЕ (имеющие температуру вспышки ниже 23°C и вязкие согласно пункту 2.2.3.1.4) (давление паров при 50°C более 110 кПа, температура кипения более 35ºC)
LGBF		3				33	328	3/0-0-1-0	M3	1197	ЭКСТРАКТЫ АРОМАТНЫЕ ЖИДКИЕ (имеющие температуру вспышки ниже 23°C и вязкие согласно пункту 2.2.3.1.4) (давление паров при 50°C не более 110 кПа)
L4BN		3				38	320	3/0-0-1-0	M3	1198	ФОРМАЛЬДЕГИДА РАСТВОР ЛЕГКОВОСПЛАМЕНЯЮЩИЙСЯ
L4BH	TU15	2			CW13 CW28 CW31	63	650	3/0-0-1-0	M3	1199	ФУРАЛЬДЕГИДЫ
LGBF		2				33	307	3/0-0-1-0	M3	1201	МАСЛО СИВУШНОЕ
LGBF		3				30	307	3/0-0-1-0	M3	1201	МАСЛО СИВУШНОЕ
LGBF		3				30	315	3/0-0-1-0	M3	1202	ГАЗОЙЛЬ или ТОПЛИВО ДИЗЕЛЬНОЕ или ТОПЛИВО ПЕЧНОЕ ЛЕГКОЕ (температура вспышки не более 60°C)
LGBV		3				30	315	3/0-0-1-0	M3	1202	ГАЗОЙЛЬ или ТОПЛИВО ДИЗЕЛЬНОЕ или ТОПЛИВО ПЕЧНОЕ ЛЕГКОЕ (температура вспышки более 60°C и не более 100°C)
LGBF		3				30	315	3/0-0-1-0	M3	1202	ТОПЛИВО ДИЗЕЛЬНОЕ, соответствующее стандарту EN 590:2004, или ГАЗОЙЛЬ или ТОПЛИВО ПЕЧНОЕ ЛЕГКОЕ с температурой вспышки, указанной в стандарте EN 590:2004
LGBF	TU9	2				33	305	3/0-0-1-0	M3	1203	БЕНЗИН МОТОРНЫЙ или ГАЗОЛИН или ПЕТРОЛ
		2				33	308	3/0-0-1-0	M3	1204	НИТРОГЛИЦЕРИНА СПИРТОВОЙ РАСТВОР с долей нитроглицерина не более 1%

1206	ГЕПТАНЫ	3	F1	II	3		LQ4	E2	P001 IBC02 R001		MP19	T4	TP1
1207	ГЕКСАЛЬДЕГИД	3	F1	III	3		LQ7	E1	P001 IBC03 LP01 R001		MP19	T2	TP1
1208	ГЕКСАНЫ	3	F1	II	3		LQ4	E2	P001 IBC02 R001		MP19	T4	TP1
1210	КРАСКА ТИПОГРАФСКАЯ легковоспламеняющаяся или МАТЕРИАЛ, ИСПОЛЬЗУЕМЫЙ С ТИПОГРАФСКОЙ КРАСКОЙ (включая разбавитель или растворитель типографской краски), легковоспламеняющийся	3	F1	I	3	163	LQ3	E3	P001		MP7 MP17	T11	TP1 TP8
1210	КРАСКА ТИПОГРАФСКАЯ легковоспламеняющаяся или МАТЕРИАЛ, ИСПОЛЬЗУЕМЫЙ С ТИПОГРАФСКОЙ КРАСКОЙ (включая разбавитель или растворитель типографской краски), легковоспламеняющийся (давление паров при 50°C более 110 кПа)	3	F1	II	3	163 640C	LQ6	E2	P001	PP1	MP19	T4	TP1 TP8
1210	КРАСКА ТИПОГРАФСКАЯ легковоспламеняющаяся или МАТЕРИАЛ, ИСПОЛЬЗУЕМЫЙ С ТИПОГРАФСКОЙ КРАСКОЙ (включая разбавитель или растворитель типографской краски), легковоспламеняющийся (давление паров при 50°C не более 110 кПа)	3	F1	II	3	163 640D	LQ6	E2	P001 IBC02 R001	PP1	MP19	T4	TP1 TP8
1210	КРАСКА ТИПОГРАФСКАЯ легковоспламеняющаяся или МАТЕРИАЛ, ИСПОЛЬЗУЕМЫЙ С ТИПОГРАФСКОЙ КРАСКОЙ (включая разбавитель или растворитель типографской краски), легковоспламеняющийся (невязкие)	3	F1	III	3	163 640E	LQ7	E1	P001 IBC03 LP01 R001	PP1	MP19	T2	TP1
1210	КРАСКА ТИПОГРАФСКАЯ легковоспламеняющаяся или МАТЕРИАЛ, ИСПОЛЬЗУЕМЫЙ С ТИПОГРАФСКОЙ КРАСКОЙ (включая разбавитель или растворитель типографской краски), легковоспламеняющийся (имеющие температуру вспышки ниже 23°C и вязкие согласно пункту 2.2.3.1.4)	3	F1	III	3	163 640F	LQ7	E1	P001 LP01 R001	PP1	MP19	T2	TP1
1210	КРАСКА ТИПОГРАФСКАЯ легковоспламеняющаяся или МАТЕРИАЛ, ИСПОЛЬЗУЕМЫЙ С ТИПОГРАФСКОЙ КРАСКОЙ (включая разбавитель или растворитель типографской краски), легковоспламеняющийся (имеющие температуру вспышки ниже 23°C и вязкие согласно пункту 2.2.3.1.4) (давление паров при 50°C более 110 кПа, температура кипения более 35ºC)	3	F1	III	3	163 640G	LQ7	E1	P001 LP01 R001	PP1	MP19	T2	TP1

LGBF		2				33	305	3/0-0-1-0	M3	1206	ГЕПТАНЫ
LGBF		3				30	316	3/0-0-1-0	M3	1207	ГЕКСАЛЬДЕГИД
LGBF		2				33	305	3/0-0-1-0	M3	1208	ГЕКСАНЫ
L4BN		1				33	328	3/0-0-1-0	M3	1210	КРАСКА ТИПОГРАФСКАЯ легковоспламеняющаяся или МАТЕРИАЛ, ИСПОЛЬЗУЕМЫЙ С ТИПОГРАФСКОЙ КРАСКОЙ (включая разбавитель или растворитель типографской краски), легковоспламеняющийся
L1,5BN		2				33	328	3/0-0-1-0	M3	1210	КРАСКА ТИПОГРАФСКАЯ легковоспламеняющаяся или МАТЕРИАЛ, ИСПОЛЬЗУЕМЫЙ С ТИПОГРАФСКОЙ КРАСКОЙ (включая разбавитель или растворитель типографской краски), легковоспламеняющийся (давление паров при 50°C более 110 кПа)
LGBF		2				33	328	3/0-0-1-0	M3	1210	КРАСКА ТИПОГРАФСКАЯ легковоспламеняющаяся или МАТЕРИАЛ, ИСПОЛЬЗУЕМЫЙ С ТИПОГРАФСКОЙ КРАСКОЙ (включая разбавитель или растворитель типографской краски), легковоспламеняющийся (давление паров при 50°C не более 110 кПа)
LGBF		3				30	328	3/0-0-1-0	M3	1210	КРАСКА ТИПОГРАФСКАЯ легковоспламеняющаяся или МАТЕРИАЛ, ИСПОЛЬЗУЕМЫЙ С ТИПОГРАФСКОЙ КРАСКОЙ (включая разбавитель или растворитель типографской краски), легковоспламеняющийся (невязкие)
L4BN		3				33	328	3/0-0-1-0	M3	1210	КРАСКА ТИПОГРАФСКАЯ легковоспламеняющаяся или МАТЕРИАЛ, ИСПОЛЬЗУЕМЫЙ С ТИПОГРАФСКОЙ КРАСКОЙ (включая разбавитель или растворитель типографской краски), легковоспламеняющийся (имеющие температуру вспышки ниже 23°C и вязкие согласно пункту 2.2.3.1.4)
L1,5BN		3				33	328	3/0-0-1-0	M3	1210	КРАСКА ТИПОГРАФСКАЯ легковоспламеняющаяся или МАТЕРИАЛ, ИСПОЛЬЗУЕМЫЙ С ТИПОГРАФСКОЙ КРАСКОЙ (включая разбавитель или растворитель типографской краски), легковоспламеняющийся (имеющие температуру вспышки ниже 23°C и вязкие согласно пункту 2.2.3.1.4) (давление паров при 50°C более 110 кПа, температура кипения более 35ºC)

1210	КРАСКА ТИПОГРАФСКАЯ легковоспламеняющаяся или МАТЕРИАЛ, ИСПОЛЬЗУЕМЫЙ С ТИПОГРАФСКОЙ КРАСКОЙ (включая разбавитель или растворитель типографской краски), легковоспламеняющийся (имеющие температуру вспышки ниже 23°C и вязкие согласно пункту 2.2.3.1.4) (давление паров при 50°C не более 110 кПа)	3	F1	III	3	163 640H	LQ7	E1	P001 IBC02 LP01 R001	PP1	MP19	T2	TP1
1212	ИЗОБУТАНОЛ (СПИРТ ИЗОБУТИЛОВЫЙ)	3	F1	III	3		LQ7	E1	P001 IBC03 LP01 R001		MP19	T2	TP1
1213	ИЗОБУТИЛАЦЕТАТ	3	F1	II	3		LQ4	E2	P001 IBC02 R001		MP19	T4	TP1
1214	ИЗОБУТИЛАМИН	3	FC	II	3+8		LQ4	E2	P001 IBC02		MP19	T7	TP1
1216	ИЗООКТЕН	3	F1	II	3		LQ4	E2	P001 IBC02 R001		MP19	T4	TP1
1218	ИЗОПРЕН СТАБИЛИЗИРОВАННЫЙ	3	F1	I	3		LQ3	E3	P001		MP7 MP17	T11	TP2
1219	ИЗОПРОПАНОЛ (СПИРТ ИЗОПРОПИЛОВЫЙ)	3	F1	II	3	601	LQ4	E2	P001 IBC02 R001		MP19	T4	TP1
1220	ИЗОПРОПИЛАЦЕТАТ	3	F1	II	3		LQ4	E2	P001 IBC02 R001		MP19	T4	TP1
1221	ИЗОПРОПИЛАМИН	3	FC	I	3+8		LQ3	E0	P001		MP7 MP17	T11	TP2
1222	ИЗОПРОПИЛНИТРАТ	3	F1	II	3		LQ4	E2	P001 IBC02 R001	B7	MP19		
1223	КЕРОСИН	3	F1	III	3		LQ7	E1	P001 IBC03 LP01 R001		MP19	T2	TP2
1224	КЕТОНЫ ЖИДКИЕ, Н.У.К. (давление паров при 50°C более 110 кПа)	3	F1	II	3	274 640C	LQ4	E2	P001		MP19	T7	TP1 TP8 TP28
1224	КЕТОНЫ ЖИДКИЕ, Н.У.К. (давление паров при 50°C не более 110 кПа)	3	F1	II	3	274 640D	LQ4	E2	P001 IBC02 R001		MP19	T7	TP1 TP8 TP28
1224	КЕТОНЫ ЖИДКИЕ, Н.У.К.	3	F1	III	3	274	LQ7	E1	P001 IBC03 LP01 R001		MP19	T4	TP1 TP29
1228	МЕРКАПТАНЫ ЖИДКИЕ ЛЕГКОВОСПЛАМЕНЯЮЩИЕСЯ ЯДОВИТЫЕ, Н.У.К., или МЕРКАПТАНОВ СМЕСЬ ЖИДКАЯ ЛЕГКОВОСПЛАМЕНЯЮЩАЯСЯ ЯДОВИТАЯ, Н.У.К.	3	FT1	II	3+6.1	274	LQ0	E2	P001 IBC02		MP19	T11	TP2 TP27

LGBF		3				33	328	3/0-0-1-0	M3	1210	КРАСКА ТИПОГРАФСКАЯ легковоспламеняющаяся или МАТЕРИАЛ, ИСПОЛЬЗУЕМЫЙ С ТИПОГРАФСКОЙ КРАСКОЙ (включая разбавитель или растворитель типографской краски), легковоспламеняющийся (имеющие температуру вспышки ниже 23°C и вязкие согласно пункту 2.2.3.1.4) (давление паров при 50°C не более 110 кПа)
LGBF		3				30	316	3/0-0-1-0	M3	1212	ИЗОБУТАНОЛ (СПИРТ ИЗОБУТИЛОВЫЙ)
LGBF		2				33	306	3/0-0-1-0	M3	1213	ИЗОБУТИЛАЦЕТАТ
L4BH		2				338	311	3/0-0-1-0	M3	1214	ИЗОБУТИЛАМИН
LGBF		2				33	305	3/0-0-1-0	M3	1216	ИЗООКТЕН
L4BN		1				339	304	3/0-0-1-0	M3	1218	ИЗОПРЕН СТАБИЛИЗИРОВАННЫЙ
LGBF		2				33	307	3/0-0-1-0	M3	1219	ИЗОПРОПАНОЛ (СПИРТ ИЗОПРОПИЛОВЫЙ)
LGBF		2				33	306	3/0-0-1-0	M3	1220	ИЗОПРОПИЛАЦЕТАТ
L10CH	TU14 TU38 TE21 TE22	1				338	303	3/0-0-1-0	M3	1221	ИЗОПРОПИЛАМИН
		2			CW47 CW48 CW55	33	310	3/1-1*-1-1	M3	1222	ИЗОПРОПИЛНИТРАТ
LGBF		3				30	305	3/0-0-1-0	M3	1223	КЕРОСИН
L1,5BN		2				33	331	3/0-0-1-0	M3	1224	КЕТОНЫ ЖИДКИЕ, Н.У.К. (давление паров при 50°C более 110 кПа)
LGBF		2				33	331	3/0-0-1-0	M3	1224	КЕТОНЫ ЖИДКИЕ, Н.У.К. (давление паров при 50°C не более 110 кПа)
LGBF		3				30	331	3/0-0-1-0	M3	1224	КЕТОНЫ ЖИДКИЕ, Н.У.К.
L4BH	TU15	2			CW13 CW28	336	332	3/0-0-1-0	M3	1228	МЕРКАПТАНЫ ЖИДКИЕ ЛЕГКОВОСПЛАМЕНЯЮЩИЕСЯ ЯДОВИТЫЕ, Н.У.К., или МЕРКАПТАНОВ СМЕСЬ ЖИДКАЯ ЛЕГКОВОСПЛАМЕНЯЮЩАЯСЯ ЯДОВИТАЯ, Н.У.К.

1228	МЕРКАПТАНЫ ЖИДКИЕ ЛЕГКОВОСПЛАМЕНЯЮЩИЕСЯ ЯДОВИТЫЕ, Н.У.К., или МЕРКАПТАНОВ СМЕСЬ ЖИДКАЯ ЛЕГКОВОСПЛАМЕНЯЮЩАЯСЯ ЯДОВИТАЯ, Н.У.К.	3	FT1	III	3+6.1	274	LQ7	E1	P001 IBC03 R001		MP19	T7	TP1 TP28
1229	МЕЗИТИЛОКСИД	3	F1	III	3		LQ7	E1	P001 IBC03 LP01 R001		MP19	T2	TP1
1230	МЕТАНОЛ	3	FT1	II	3+6.1	279	LQ0	E2	P001 IBC02		MP19	T7	TP2
1231	МЕТИЛАЦЕТАТ	3	F1	II	3		LQ4	E2	P001 IBC02 R001		MP19	T4	TP1
1233	МЕТИЛАМИЛАЦЕТАТ	3	F1	III	3		LQ7	E1	P001 IBC03 LP01 R001		MP19	T2	TP1
1234	МЕТИЛАЛЬ	3	F1	II	3		LQ4	E2	P001 IBC02	B8	MP19	T7	TP2
1235	МЕТИЛАМИНА ВОДНЫЙ РАСТВОР	3	FC	II	3+8		LQ4	E2	P001 IBC02		MP19	T7	TP1
1237	МЕТИЛБУТИРАТ	3	F1	II	3		LQ4	E2	P001 IBC02 R001		MP19	T4	TP1
1238	МЕТИЛХЛОРФОРМИАТ	6.1	TFC	I	6.1+3+8		LQ0	E5	P602		MP8 MP17	T22	TP2 TP35
1239	ЭФИР МЕТИЛХЛОРМЕТИЛОВЫЙ	6.1	TF1	I	6.1+3		LQ0	E5	P602		MP8 MP17	T22	TP2 TP35
1242	МЕТИЛДИХЛОРСИЛАН	4.3	WFC	I	4.3+3+8		LQ0	E0	P401	RR7	MP2	T14	TP2 TP7
1243	МЕТИЛФОРМИАТ	3	F1	I	3		LQ3	E3	P001		MP7 MP17	T11	TP2
1244	МЕТИЛГИДРАЗИН	6.1	TFC	I	6.1+3+8		LQ0	E5	P602		MP8 MP17	T22	TP2 TP35
1245	МЕТИЛИЗОБУТИЛКЕТОН	3	F1	II	3		LQ4	E2	P001 IBC02 R001		MP19	T4	TP1

L4BH	TU15	3			CW13 CW28	36	332	3/0-0-1-0	M3	1228	МЕРКАПТАНЫ ЖИДКИЕ ЛЕГКОВОСПЛАМЕНЯЮЩИЕСЯ ЯДОВИТЫЕ, Н.У.К., или МЕРКАПТАНОВ СМЕСЬ ЖИДКАЯ ЛЕГКОВОСПЛАМЕНЯЮЩАЯСЯ ЯДОВИТАЯ, Н.У.К.
LGBF		3				30	316	3/0-0-1-0	M3	1229	МЕЗИТИЛОКСИД
L4BH	TU15	3			CW13 CW28 CW48 CW49 CW55	336	319	3/0-0-1-0	M1	1230	МЕТАНОЛ
LGBF		2				33	306	3/0-0-1-0	M3	1231	МЕТИЛАЦЕТАТ
LGBF		3				30	316	3/0-0-1-0	M3	1233	МЕТИЛАМИЛАЦЕТАТ
L1,5BN		2				33	305	3/0-0-1-0	M3	1234	МЕТИЛАЛЬ
L4BH		2				338	303	3/0-0-1-0	M3	1235	МЕТИЛАМИНА ВОДНЫЙ РАСТВОР
LGBF		2				33	306	3/0-0-1-0	M3	1237	МЕТИЛБУТИРАТ
L10CH	TU14 TU15 TU38 TE21 TE22	1			CW13 CW28 CW31 CW48	663	611	3/1-1*-1-1	M2	1238	МЕТИЛХЛОРФОРМИАТ
L10CH	TU14 TU15 TU38 TE21 TE22	1			CW13 CW28 CW31 CW48	663	647	3/1-1*-1-1	M2	1239	ЭФИР МЕТИЛХЛОРМЕТИЛОВЫЙ
L10DH	TU14 TU24 TU38 TE21 TE22 TM2 TM3	0	W1		CW23 CW48	X338	431	3/1-1*-1-1	M1	1242	МЕТИЛДИХЛОРСИЛАН
L4BN		1				33	301	3/0-0-1-0 3/0-0-1-0	M3 M1	1243	МЕТИЛФОРМИАТ
L10CH	TU14 TU15 TU38 TE21 TE22	1			CW13 CW28 CW31 CW48	663	648	3/1-1*-1-1	M2	1244	МЕТИЛГИДРАЗИН
LGBF		2				33	307	3/0-0-1-0	M3	1245	МЕТИЛИЗОБУТИЛКЕТОН

1246	МЕТИЛИЗОПРОПЕНИЛКЕТОН СТАБИЛИЗИРОВАННЫЙ	3	F1	II	3		LQ4	E2	P001 IBC02 R001		MP19	T4	TP1
1247	МЕТИЛМЕТАКРИЛАТ, МОНОМЕР СТАБИЛИЗИРОВАННЫЙ	3	F1	II	3		LQ4	E2	P001 IBC02 R001		MP19	T4	TP1
1248	МЕТИЛПРОПИОНАТ	3	F1	II	3		LQ4	E2	P001 IBC02 R001		MP19	T4	TP1
1249	МЕТИЛПРОПИЛКЕТОН	3	F1	II	3		LQ4	E2	P001 IBC02 R001		MP19	T4	TP1
1250	МЕТИЛТРИХЛОРСИЛАН	3	FC	II	3+8		LQ4	E2	P010		MP19	T10	TP2 TP7
1251	МЕТИЛВИНИЛКЕТОН СТАБИЛИЗИРОВАННЫЙ	6.1	TFC	I	6.1+3+8		LQ0	E5	P601	RR7	MP8 MP17	T14	TP2
1259	НИКЕЛЯ КАРБОНИЛ	6.1	TF1	I	6.1+3		LQ0	E5	P601		MP2		
1261	НИТРОМЕТАН	3	F1	II	3		LQ4	E2	P001 R001	RR2	MP19		
1262	ОКТАНЫ	3	F1	II	3		LQ4	E2	P001 IBC02 R001		MP19	T4	TP1
1263	КРАСКА (включая краску, лак, эмаль, краситель, шеллак, олифу, политуру, жидкий наполнитель и жидкую лаковую основу) или МАТЕРИАЛ ЛАКОКРАСОЧНЫЙ (включая разбавитель или растворитель краски)	3	F1	I	3	163 650	LQ3	E3	P001		MP7 MP17	T11	TP1 TP8 TP27
1263	КРАСКА (включая краску, лак, эмаль, краситель, шеллак, олифу, политуру, жидкий наполнитель и жидкую лаковую основу) или МАТЕРИАЛ ЛАКОКРАСОЧНЫЙ (включая разбавитель или растворитель краски) (давление паров при 50°C более 110 кПа)	3	F1	II	3	163 640C 650	LQ6	E2	P001	PP1	MP19	T4	TP1 TP8 TP28
1263	КРАСКА (включая краску, лак, эмаль, краситель, шеллак, олифу, политуру, жидкий наполнитель и жидкую лаковую основу) или МАТЕРИАЛ ЛАКОКРАСОЧНЫЙ (включая разбавитель или растворитель краски) (давление паров при 50°C не более 110 кПа)	3	F1	II	3	163 640D 650	LQ6	E2	P001 IBC02 R001	PP1	MP19	T4	TP1 TP8 TP28
1263	КРАСКА (включая краску, лак, эмаль, краситель, шеллак, олифу, политуру, жидкий наполнитель и жидкую лаковую основу) или МАТЕРИАЛ ЛАКОКРАСОЧНЫЙ (невязкие)	3	F1	III	3	163 640E 650	LQ7	E1	P001 IBC03 LP01 R001	PP1	MP19	T2	TP1 TP29

LGBF		2				339	307	3/1-1*-1-1	M3	1246	МЕТИЛИЗОПРОПЕНИЛКЕТОН СТАБИЛИЗИРОВАННЫЙ
LGBF		2				339	306	3/0-0-1-0	M3	1247	МЕТИЛМЕТАКРИЛАТ, МОНОМЕР СТАБИЛИЗИРОВАННЫЙ
LGBF		2				33	306	3/0-0-1-0	M3	1248	МЕТИЛПРОПИОНАТ
LGBF		2				33	307	3/0-0-1-0	M3	1249	МЕТИЛПРОПИЛКЕТОН
L4BH		2			CW48	X338	321	3/0-0-1-0	M3	1250	МЕТИЛТРИХЛОРСИЛАН
L10CH	TU14 TU15 TU38 TE21 TE22	1			CW13 CW28 CW31 CW48	639	650	3/1-1*-1-1	M2	1251	МЕТИЛВИНИЛКЕТОН СТАБИЛИЗИРОВАННЫЙ
L15CH	TU14 TU15 TU31 TU38 TE21 TE22 TE25 TM3	1			CW13 CW28 CW31	663	647	3/0-0-1-0	M2	1259	НИКЕЛЯ КАРБОНИЛ
		2				33	310	3/0-0-1-0	M3	1261	НИТРОМЕТАН
LGBF		2				33	305	3/0-0-1-0	M3	1262	ОКТАНЫ
L4BN		1				33	305	3/0-0-1-0	M3	1263	КРАСКА (включая краску, лак, эмаль, краситель, шеллак, олифу, политуру, жидкий наполнитель и жидкую лаковую основу) или МАТЕРИАЛ ЛАКОКРАСОЧНЫЙ (включая разбавитель или растворитель краски)
L1,5BN		2				33	305	3/0-0-1-0	M3	1263	КРАСКА (включая краску, лак, эмаль, краситель, шеллак, олифу, политуру, жидкий наполнитель и жидкую лаковую основу) или МАТЕРИАЛ ЛАКОКРАСОЧНЫЙ (включая разбавитель или растворитель краски) (давление паров при 50°C более 110 кПа)
LGBF		2				33	305	3/0-0-1-0	M3	1263	КРАСКА (включая краску, лак, эмаль, краситель, шеллак, олифу, политуру, жидкий наполнитель и жидкую лаковую основу) или МАТЕРИАЛ ЛАКОКРАСОЧНЫЙ (включая разбавитель или растворитель краски) (давление паров при 50°C не более 110 кПа)
LGBF		3				30	305	3/0-0-1-0	M3	1263	КРАСКА (включая краску, лак, эмаль, краситель, шеллак, олифу, политуру, жидкий наполнитель и жидкую лаковую основу) или МАТЕРИАЛ ЛАКОКРАСОЧНЫЙ (невязкие)

1263	КРАСКА (включая краску, лак, эмаль, краситель, шеллак, олифу, политуру, жидкий наполнитель и жидкую лаковую основу) или МАТЕРИАЛ ЛАКОКРАСОЧНЫЙ (включая разбавитель или растворитель краски) (имеющие температуру вспышки ниже 23°C и вязкие согласно пункту 2.2.3.1.4) (температура кипения не более 35ºC)	3	F1	III	3	163 640F 650	LQ7	E1	P001 LP01 R001	PP1	MP19	T2	TP1 TP29
1263	КРАСКА (включая краску, лак, эмаль, краситель, шеллак, олифу, политуру, жидкий наполнитель и жидкую лаковую основу) или МАТЕРИАЛ ЛАКОКРАСОЧНЫЙ (включая разбавитель или растворитель краски) (имеющие температуру вспышки ниже 23°C и вязкие согласно пункту 2.2.3.1.4) (давление паров при 50°C более 110 кПа, температура кипения более 35ºC)	3	F1	III	3	163 640G 650	LQ7	E1	P001 LP01 R001	PP1	MP19	T2	TP1 TP29
1263	КРАСКА (включая краску, лак, эмаль, краситель, шеллак, олифу, политуру, жидкий наполнитель и жидкую лаковую основу) или МАТЕРИАЛ ЛАКОКРАСОЧНЫЙ (включая разбавитель или растворитель краски) (имеющие температуру вспышки ниже 23°C и вязкие согласно пункту 2.2.3.1.4) (давление паров при 50°C не более 110 кПа)	3	F1	III	3	163 640H 650	LQ7	E1	P001 IBC02 LP01 R001	PP1	MP19	T2	TP1 TP29
1264	ПАРАЛЬДЕГИД	3	F1	III	3		LQ7	E1	P001 IBC03 LP01 R001		MP19	T2	TP1
1265	ПЕНТАНЫ жидкие	3	F1	I	3		LQ3	E3	P001		MP7 MP17	T11	TP2
1265	ПЕНТАНЫ жидкие	3	F1	II	3		LQ4	E2	P001 IBC02	B8	MP19	T4	TP1
1266	ПРОДУКТЫ ПАРФЮМЕРНЫЕ, содержащие легковоспламеняющиеся растворители	3	F1	I	3		LQ3	E3	P001		MP7 MP17		
1266	ПРОДУКТЫ ПАРФЮМЕРНЫЕ, содержащие легковоспламеняющиеся растворители (давление паров при 50°C более 110 кПа)	3	F1	II	3	640C	LQ6	E2	P001		MP19	T4	TP1 TP8
1266	ПРОДУКТЫ ПАРФЮМЕРНЫЕ, содержащие легковоспламеняющиеся растворители (давление паров при 50°C не более 110 кПа)	3	F1	II	3	640D	LQ6	E2	P001 IBC02 R001		MP19	T4	TP1 TP8
1266	ПРОДУКТЫ ПАРФЮМЕРНЫЕ, содержащие легковоспламеняющиеся растворители (невязкие)	3	F1	III	3	640E	LQ7	E1	P001 IBC03 LP01 R001		MP19	T2	TP1

L4BN		3				33	305	3/0-0-1-0	M3	1263	КРАСКА (включая краску, лак, эмаль, краситель, шеллак, олифу, политуру, жидкий наполнитель и жидкую лаковую основу) или МАТЕРИАЛ ЛАКОКРАСОЧНЫЙ (включая разбавитель или растворитель краски) (имеющие температуру вспышки ниже 23°C и вязкие согласно пункту 2.2.3.1.4) (температура кипения не более 35ºC)
L1,5BN		3				33	305	3/0-0-1-0	M3	1263	КРАСКА (включая краску, лак, эмаль, краситель, шеллак, олифу, политуру, жидкий наполнитель и жидкую лаковую основу) или МАТЕРИАЛ ЛАКОКРАСОЧНЫЙ (включая разбавитель или растворитель краски) (имеющие температуру вспышки ниже 23°C и вязкие согласно пункту 2.2.3.1.4) (давление паров при 50°C более 110 кПа, температура кипения более 35ºC)
LGBF		3				33	305	3/0-0-1-0	M3	1263	КРАСКА (включая краску, лак, эмаль, краситель, шеллак, олифу, политуру, жидкий наполнитель и жидкую лаковую основу) или МАТЕРИАЛ ЛАКОКРАСОЧНЫЙ (включая разбавитель или растворитель краски) (имеющие температуру вспышки ниже 23°C и вязкие согласно пункту 2.2.3.1.4) (давление паров при 50°C не более 110 кПа)
LGBF		3				30	316	3/0-0-1-0	M3	1264	ПАРАЛЬДЕГИД
L4BN		1				33	301	3/0-0-1-0	M3	1265	ПЕНТАНЫ жидкие
L1,5BN		2				33	301	3/0-0-1-0	M3	1265	ПЕНТАНЫ жидкие
L4BN		1				33	308	3/0-0-1-0	M3	1266	ПРОДУКТЫ ПАРФЮМЕРНЫЕ, содержащие легковоспламеняющиеся растворители
L1,5BN		2				33	308	3/0-0-1-0	M3	1266	ПРОДУКТЫ ПАРФЮМЕРНЫЕ, содержащие легковоспламеняющиеся растворители (давление паров при 50°C более 110 кПа)
LGBF		2				33	308	3/0-0-1-0	M3	1266	ПРОДУКТЫ ПАРФЮМЕРНЫЕ, содержащие легковоспламеняющиеся растворители (давление паров при 50°C не более 110 кПа)
LGBF		3				30	308	3/0-0-1-0	M3	1266	ПРОДУКТЫ ПАРФЮМЕРНЫЕ, содержащие легковоспламеняющиеся растворители (невязкие)

1266	ПРОДУКТЫ ПАРФЮМЕРНЫЕ, содержащие легковоспламеняющиеся растворители (имеющие температуру вспышки ниже 23°C и вязкие согласно пункту 2.2.3.1.4) (температура кипения не более 35ºC)	3	F1	III	3	640F	LQ7	E1	P001 LP01 R001		MP19	T2	TP1
1266	ПРОДУКТЫ ПАРФЮМЕРНЫЕ, содержащие легковоспламеняющиеся растворители (имеющие температуру вспышки ниже 23°C и вязкие согласно пункту 2.2.3.1.4) (давление паров при 50°C более 110 кПа, температура кипения более 35ºC)	3	F1	III	3	640G	LQ7	E1	P001 LP01 R001		MP19	T2	TP1
1266	ПРОДУКТЫ ПАРФЮМЕРНЫЕ, содержащие легковоспламеняющиеся растворители (имеющие температуру вспышки ниже 23°C и вязкие согласно пункту 2.2.3.1.4) (давление паров при 50°C не более 110 кПа)	3	F1	III	3	640H	LQ7	E1	P001 IBC02 LP01 R001		MP19	T2	TP1
1267	НЕФТЬ СЫРАЯ	3	F1	I	3	649	LQ3	E3	P001		MP7 MP17	T11	TP1 TP8
1267	НЕФТЬ СЫРАЯ (давление паров при 50°C более 110 кПа)	3	F1	II	3	640C 649	LQ4	E2	P001		MP19	T4	TP1 TP8
1267	НЕФТЬ СЫРАЯ (давление паров при 50°C не более 110 кПа)	3	F1	II	3	640D 649	LQ4	E2	P001 IBC02 R001		MP19	T4	TP1 TP8
1267	НЕФТЬ СЫРАЯ	3	F1	III	3		LQ7	E1	P001 IBC03 LP01 R001		MP19	T2	TP1
1268	НЕФТИ ДИСТИЛЛЯТЫ, Н.У.К., или НЕФТЕПРОДУКТЫ, Н.У.К.	3	F1	I	3	649	LQ3	E3	P001		MP7 MP17	T11	TP1 TP8
1268	НЕФТИ ДИСТИЛЛЯТЫ, Н.У.К., или НЕФТЕПРОДУКТЫ, Н.У.К. (давление паров при 50°C более 110 кПа)	3	F1	II	3	640C 649	LQ4	E2	P001		MP19	T7	TP1 TP8 TP28
1268	НЕФТИ ДИСТИЛЛЯТЫ, Н.У.К., или НЕФТЕПРОДУКТЫ, Н.У.К. (давление паров при 50°C не более 110 кПа)	3	F1	II	3	640D 649	LQ4	E2	P001 IBC02 R001		MP19	T7	TP1 TP8 TP28
1268	НЕФТИ ДИСТИЛЛЯТЫ, Н.У.К., или НЕФТЕПРОДУКТЫ, Н.У.К.	3	F1	III	3		LQ7	E1	P001 IBC03 LP01 R001		MP19	T4	TP1 TP29
1272	МАСЛО ХВОЙНОЕ	3	F1	III	3		LQ7	E1	P001 IBC03 LP01 R001		MP19	T2	TP1
1274	н-ПРОПАНОЛ (СПИРТ ПРОПИЛОВЫЙ, НОРМАЛЬНЫЙ)	3	F1	II	3		LQ4	E2	P001 IBC02 R001		MP19	T4	TP1

L4BN		3				33	308	3/0-0-1-0	M3	1266	ПРОДУКТЫ ПАРФЮМЕРНЫЕ, содержащие легковоспламеняющиеся растворители (имеющие температуру вспышки ниже 23°C и вязкие согласно пункту 2.2.3.1.4) (температура кипения не более 35ºC)
L1,5BN		3				33	308	3/0-0-1-0	M3	1266	ПРОДУКТЫ ПАРФЮМЕРНЫЕ, содержащие легковоспламеняющиеся растворители (имеющие температуру вспышки ниже 23°C и вязкие согласно пункту 2.2.3.1.4) (давление паров при 50°C более 110 кПа, температура кипения более 35ºC)
LGBF		3				33	308	3/0-0-1-0	M3	1266	ПРОДУКТЫ ПАРФЮМЕРНЫЕ, содержащие легковоспламеняющиеся растворители (имеющие температуру вспышки ниже 23°C и вязкие согласно пункту 2.2.3.1.4) (давление паров при 50°C не более 110 кПа)
L4BN		1				33	315	3/0-0-1-0	M3	1267	НЕФТЬ СЫРАЯ
L1,5BN		2				33	315	3/0-0-1-0	M3	1267	НЕФТЬ СЫРАЯ (давление паров при 50°C более 110 кПа)
LGBF		2				33	315	3/0-0-1-0	M3	1267	НЕФТЬ СЫРАЯ (давление паров при 50°C не более 110 кПа)
LGBF		3				30	315	3/0-0-1-0	M3	1267	НЕФТЬ СЫРАЯ
L4BN		1				33	328	3/0-0-1-0	M3	1268	НЕФТИ ДИСТИЛЛЯТЫ, Н.У.К., или НЕФТЕПРОДУКТЫ, Н.У.К.
L1,5BN		2				33	328	3/0-0-1-0	M3	1268	НЕФТИ ДИСТИЛЛЯТЫ, Н.У.К., или НЕФТЕПРОДУКТЫ, Н.У.К. (давление паров при 50°C более 110 кПа)
LGBF		2				33	328	3/0-0-1-0	M3	1268	НЕФТИ ДИСТИЛЛЯТЫ, Н.У.К., или НЕФТЕПРОДУКТЫ, Н.У.К. (давление паров при 50°C не более 110 кПа)
LGBF		2				30	328	3/0-0-1-0	M3	1268	НЕФТИ ДИСТИЛЛЯТЫ, Н.У.К., или НЕФТЕПРОДУКТЫ, Н.У.К.
LGBF		3				30	315	3/0-0-1-0	M3	1272	МАСЛО ХВОЙНОЕ
LGBF		2				33	307	3/0-0-1-0	M3	1274	н-ПРОПАНОЛ (СПИРТ ПРОПИЛОВЫЙ, НОРМАЛЬНЫЙ)

1274	н-ПРОПАНОЛ (СПИРТ ПРОПИЛОВЫЙ, НОРМАЛЬНЫЙ)	3	F1	III	3		LQ7	E1	P001 IBC03 LP01 R001		MP19	T2	TP1
1275	ПРОПИОНАЛЬДЕГИД	3	F1	II	3		LQ4	E2	P001 IBC02 R001		MP19	T7	TP1
1276	н-ПРОПИЛАЦЕТАТ	3	F1	II	3		LQ4	E2	P001 IBC02 R001		MP19	T4	TP1
1277	ПРОПИЛАМИН	3	FC	II	3+8		LQ4	E2	P001 IBC02		MP19	T7	TP1
1278	1-ХЛОРПРОПАН	3	F1	II	3		LQ4	E2	P001 IBC02	B8	MP19	T7	TP2
1279	1,2-ДИХЛОРПРОПАН	3	F1	II	3		LQ4	E2	P001 IBC02 R001		MP19	T4	TP1
1280	ПРОПИЛЕНОКСИД	3	F1	I	3		LQ3	E3	P001		MP7 MP17	T11	TP2 TP7
1281	ПРОПИЛФОРМИАТЫ	3	F1	II	3		LQ4	E2	P001 IBC02 R001		MP19	T4	TP1
1282	ПИРИДИН	3	F1	II	3		LQ4	E2	P001 IBC02 R001		MP19	T4	TP2
1286	МАСЛО СМОЛЯНОЕ	3	F1	I	3		LQ3	E3	P001		MP7 MP17		
1286	МАСЛО СМОЛЯНОЕ (давление паров при 50°C более 110 кПа)	3	F1	II	3	640C	LQ6	E2	P001		MP19	T4	TP1
1286	МАСЛО СМОЛЯНОЕ (давление паров при 50°C не более 110 кПа)	3	F1	II	3	640D	LQ6	E2	P001 IBC02 R001		MP19	T4	TP1
1286	МАСЛО СМОЛЯНОЕ (невязкое)	3	F1	III	3	640E	LQ7	E1	P001 IBC03 LP01 R001		MP19	T2	TP1
1286	МАСЛО СМОЛЯНОЕ (имеющее температуру вспышки ниже 23°C и вязкое согласно пункту 2.2.3.1.4) (температура кипения не более 35ºC)	3	F1	III	3	640F	LQ7	E1	P001 LP01 R001		MP19	T2	TP1
1286	МАСЛО СМОЛЯНОЕ (имеющее температуру вспышки ниже 23°C и вязкое согласно пункту 2.2.3.1.4) (давление паров при 50°C более 110 кПа, температура кипения более 35ºC)	3	F1	III	3	640G	LQ7	E1	P001 LP01 R001		MP19	T2	TP1
1286	МАСЛО СМОЛЯНОЕ (имеющее температуру вспышки ниже 23°C и вязкое согласно пункту 2.2.3.1.4) (давление паров при 50°C не более 110 кПа)	3	F1	III	3	640H	LQ7	E1	P001 IBC02 LP01 R001		MP19	T2	TP1
1287	КАУЧУКА РАСТВОР	3	F1	I	3		LQ3	E3	P001		MP7 MP17		
1287	КАУЧУКА РАСТВОР (давление паров при 50°C более 110 кПа)	3	F1	II	3	640C	LQ6	E2	P001		MP19	T4	TP1 TP8
1287	КАУЧУКА РАСТВОР (давление паров при 50°C не более 110 кПа)	3	F1	II	3	640D	LQ6	E2	P001 IBC02 R001		MP19	T4	TP1 TP8
1287	КАУЧУКА РАСТВОР (невязкий)	3	F1	III	3	640E	LQ7	E1	P001 IBC03 LP01 R001		MP19	T2	TP1

LGBF		3				30	307	3/0-0-1-0	M3	1274	н-ПРОПАНОЛ (СПИРТ ПРОПИЛОВЫЙ, НОРМАЛЬНЫЙ)
LGBF		2				33	307	3/0-0-1-0	M3	1275	ПРОПИОНАЛЬДЕГИД
LGBF		2				33	306	3/0-0-1-0	M3	1276	н-ПРОПИЛАЦЕТАТ
L4BH		2				338	311	3/0-0-1-0	M3	1277	ПРОПИЛАМИН
L1,5BN		2				33	312	3/0-0-1-0	M3	1278	1-ХЛОРПРОПАН
LGBF		2				33	312	3/0-0-1-0	M3	1279	1,2-ДИХЛОРПРОПАН
L4BN		1				33	302	3/1-1*-1-1	M3	1280	ПРОПИЛЕНОКСИД
LGBF		2				33	306	3/0-0-1-0	M3	1281	ПРОПИЛФОРМИАТЫ
LGBF		2				33	311	3/0-0-1-0	M3	1282	ПИРИДИН
L4BN		1				33	307	3/0-0-1-0	M3	1286	МАСЛО СМОЛЯНОЕ
L1,5BN		2				33	307	3/0-0-1-0	M3	1286	МАСЛО СМОЛЯНОЕ (давление паров при 50°C более 110 кПа)
LGBF		2				33	307	3/0-0-1-0	M3	1286	МАСЛО СМОЛЯНОЕ (давление паров при 50°C не более 110 кПа)
LGBF		3				30	307	3/0-0-1-0	M3	1286	МАСЛО СМОЛЯНОЕ (невязкое)
L4BN		3				33	307	3/0-0-1-0	M3	1286	МАСЛО СМОЛЯНОЕ (имеющее температуру вспышки ниже 23°C и вязкое согласно пункту 2.2.3.1.4) (температура кипения не более 35ºC)
L1,5BN		3				33	307	3/0-0-1-0	M3	1286	МАСЛО СМОЛЯНОЕ (имеющее температуру вспышки ниже 23°C и вязкое согласно пункту 2.2.3.1.4) (давление паров при 50°C более 110 кПа, температура кипения более 35ºC)
LGBF		3				33	307	3/0-0-1-0	M3	1286	МАСЛО СМОЛЯНОЕ (имеющее температуру вспышки ниже 23°C и вязкое согласно пункту 2.2.3.1.4) (давление паров при 50°C не более 110 кПа)
L4BN		1				33	305	3/0-0-1-0	M3	1287	КАУЧУКА РАСТВОР
L1,5BN		2				33	305	3/0-0-1-0	M3	1287	КАУЧУКА РАСТВОР (давление паров при 50°C более 110 кПа)
LGBF		2				33	305	3/0-0-1-0	M3	1287	КАУЧУКА РАСТВОР (давление паров при 50°C не более 110 кПа)
LGBF		3				30	305	3/0-0-1-0	M3	1287	КАУЧУКА РАСТВОР (невязкий)

1287	КАУЧУКА РАСТВОР (имеющий температуру вспышки ниже 23°C и вязкий согласно пункту 2.2.3.1.4) (температура кипения не более 35ºC)	3	F1	III	3	640F	LQ7	E1	P001 LP01 R001		MP19	T2	TP1
1287	КАУЧУКА РАСТВОР (имеющий температуру вспышки ниже 23°C и вязкий согласно пункту 2.2.3.1.4) (давление паров при 50°C более 110 кПа, температура кипения более 35ºC)	3	F1	III	3	640G	LQ7	E1	P001 LP01 R001		MP19	T2	TP1
1287	КАУЧУКА РАСТВОР (имеющий температуру вспышки ниже 23°C и вязкий согласно пункту 2.2.3.1.4) (давление паров при 50°C не более 110 кПа)	3	F1	III	3	640H	LQ7	E1	P001 IBC02 LP01 R001		MP19	T2	TP1
1288	МАСЛО СЛАНЦЕВОЕ	3	F1	II	3		LQ4	E2	P001 IBC02 R001		MP19	T4	TP1 TP8
1288	МАСЛО СЛАНЦЕВОЕ	3	F1	III	3		LQ7	E1	P001 IBC03 LP01 R001		MP19	T2	TP1
1289	НАТРИЯ МЕТИЛАТА РАСТВОР в спирте	3	FC	II	3+8		LQ4	E2	P001 IBC02		MP19	T7	TP1 TP8
1289	НАТРИЯ МЕТИЛАТА РАСТВОР в спирте	3	FC	III	3+8		LQ7	E1	P001 IBC02 R001		MP19	T4	TP1
1292	ТЕТРАЭТИЛСИЛИКАТ	3	F1	III	3		LQ7	E1	P001 IBC03 LP01 R001		MP19	T2	TP1
1293	НАСТОЙКИ МЕДИЦИНСКИЕ	3	F1	II	3	601	LQ4	E2	P001 IBC02 R001		MP19	T4	TP1 TP8
1293	НАСТОЙКИ МЕДИЦИНСКИЕ	3	F1	III	3	601	LQ7	E1	P001 IBC03 LP01 R001		MP19	T2	TP1
1294	ТОЛУОЛ	3	F1	II	3		LQ4	E2	P001 IBC02 R001		MP19	T4	TP1
1295	ТРИХЛОРСИЛАН	4.3	WFC	I	4.3+3+8		LQ0	E0	P401	RR7	MP2	T14	TP2 TP7
1296	ТРИЭТИЛАМИН	3	FC	II	3+8		LQ4	E2	P001 IBC02		MP19	T7	TP1
1297	ТРИМЕТИЛАМИНА ВОДНЫЙ РАСТВОР с массовой долей триметиламина не более 50%	3	FC	I	3+8		LQ3	E0	P001		MP7 MP17	T11	TP1
1297	ТРИМЕТИЛАМИНА ВОДНЫЙ РАСТВОР с массовой долей триметиламина не более 50%	3	FC	II	3+8		LQ4	E2	P001 IBC02		MP19	T7	TP1
1297	ТРИМЕТИЛАМИНА ВОДНЫЙ РАСТВОР с массовой долей триметиламина не более 50%	3	FC	III	3+8		LQ7	E1	P001 IBC03 R001		MP19	T7	TP1

L4BN		3				33	305	3/0-0-1-0	M3	1287	КАУЧУКА РАСТВОР (имеющий температуру вспышки ниже 23°C и вязкий согласно пункту 2.2.3.1.4) (температура кипения не более 35ºC)
L1,5BN		3				33	305	3/0-0-1-0	M3	1287	КАУЧУКА РАСТВОР (имеющий температуру вспышки ниже 23°C и вязкий согласно пункту 2.2.3.1.4) (давление паров при 50°C более 110 кПа, температура кипения более 35ºC)
LGBF		3				33	305	3/0-0-1-0	M3	1287	КАУЧУКА РАСТВОР (имеющий температуру вспышки ниже 23°C и вязкий согласно пункту 2.2.3.1.4) (давление паров при 50°C не более 110 кПа)
LGBF		2				33	307	3/0-0-1-0	M3	1288	МАСЛО СЛАНЦЕВОЕ
LGBF		3				30	307	3/0-0-1-0	M3	1288	МАСЛО СЛАНЦЕВОЕ
L4BH		2				338	319	3/0-0-1-0	M3	1289	НАТРИЯ МЕТИЛАТА РАСТВОР в спирте
L4BN		3				38	319	3/0-0-1-0	M3	1289	НАТРИЯ МЕТИЛАТА РАСТВОР в спирте
LGBF		3				30	315	3/0-0-1-0	M3	1292	ТЕТРАЭТИЛСИЛИКАТ
LGBF		2				33	328	3/0-0-1-0	M3	1293	НАСТОЙКИ МЕДИЦИНСКИЕ
LGBF		3				30	328	3/0-0-1-0	M3	1293	НАСТОЙКИ МЕДИЦИНСКИЕ
LGBF		2				33	309	3/0-0-1-0	M3	1294	ТОЛУОЛ
L10DH	TU14 TU25 TU38 TE21 TE22 TM2 TM3	0	W1		CW23 CW48	X338	431	3/0-0-1-0	M1	1295	ТРИХЛОРСИЛАН
L4BH		2				338	311	3/0-0-1-0	M3	1296	ТРИЭТИЛАМИН
L10CH	TU14 TU38 TE21 TE22	1				338	311	3/0-0-1-0	M3	1297	ТРИМЕТИЛАМИНА ВОДНЫЙ РАСТВОР с массовой долей триметиламина не более 50%
L4BH		2				338	311	3/0-0-1-0	M3	1297	ТРИМЕТИЛАМИНА ВОДНЫЙ РАСТВОР с массовой долей триметиламина не более 50%
L4BN		3				38	311	3/0-0-1-0	M3	1297	ТРИМЕТИЛАМИНА ВОДНЫЙ РАСТВОР с массовой долей триметиламина не более 50%

1298	ТРИМЕТИЛХЛОРСИЛАН	3	FC	II	3+8		LQ4	E2	P010		MP19	T10	TP2 TP7
1299	СКИПИДАР	3	F1	III	3		LQ7	E1	P001 IBC03 LP01 R001		MP19	T2	TP1
1300	СКИПИДАРА ЗАМЕНИТЕЛЬ	3	F1	II	3		LQ4	E2	P001 IBC02 R001		MP19	T4	TP1
1300	СКИПИДАРА ЗАМЕНИТЕЛЬ	3	F1	III	3		LQ7	E1	P001 IBC03 LP01 R001		MP19	T2	TP1
1301	ВИНИЛАЦЕТАТ СТАБИЛИЗИРОВАННЫЙ	3	F1	II	3		LQ4	E2	P001 IBC02 R001		MP19	T4	TP1
1302	ЭФИР ВИНИЛЭТИЛОВЫЙ СТАБИЛИЗИРОВАННЫЙ	3	F1	I	3		LQ3	E3	P001		MP7 MP17	T11	TP2
1303	ВИНИЛИДЕНХЛОРИД СТАБИЛИЗИРОВАННЫЙ	3	F1	I	3		LQ3	E3	P001		MP7 MP17	T12	TP2 TP7
1304	ЭФИР ВИНИЛИЗОБУТИЛОВЫЙ СТАБИЛИЗИРОВАННЫЙ	3	F1	II	3		LQ4	E2	P001 IBC02 R001		MP19	T4	TP1
1305	ВИНИЛТРИХЛОРСИЛАН	3	FC	II	3+8		LQ4	E2	P010		MP19	T10	TP2 TP7
1306	АНТИСЕПТИКИ ДЛЯ ДРЕВЕСИНЫ ЖИДКИЕ (давление паров при 50°C более 110 кПа)	3	F1	II	3	640C	LQ6	E2	P001		MP19	T4	TP1 TP8
1306	АНТИСЕПТИКИ ДЛЯ ДРЕВЕСИНЫ ЖИДКИЕ (давление паров при 50°C не более 110 кПа)	3	F1	II	3	640D	LQ6	E2	P001 IBC02 R001		MP19	T4	TP1 TP8
1306	АНТИСЕПТИКИ ДЛЯ ДРЕВЕСИНЫ ЖИДКИЕ (невязкие)	3	F1	III	3	640E	LQ7	E1	P001 IBC03 LP01 R001		MP19	T2	TP1
1306	АНТИСЕПТИКИ ДЛЯ ДРЕВЕСИНЫ ЖИДКИЕ (имеющие температуру вспышки ниже 23°C и вязкие согласно пункту 2.2.3.1.4) (температура кипения не более 35ºC)	3	F1	III	3	640F	LQ7	E1	P001 LP01 R001		MP19	T2	TP1
1306	АНТИСЕПТИКИ ДЛЯ ДРЕВЕСИНЫ ЖИДКИЕ (имеющие температуру вспышки ниже 23°C и вязкие согласно пункту 2.2.3.1.4) (давление паров при 50°C более 110 кПа, температура кипения более 35ºC)	3	F1	III	3	640G	LQ7	E1	P001 LP01 R001		MP19	T2	TP1
1306	АНТИСЕПТИКИ ДЛЯ ДРЕВЕСИНЫ ЖИДКИЕ (имеющие температуру вспышки ниже 23°C и вязкие согласно пункту 2.2.3.1.4) (давление паров при 50°C не более 110 кПа)	3	F1	III	3	640H	LQ7	E1	P001 IBC02 LP01 R001		MP19	T2	TP1
1307	КСИЛОЛЫ	3	F1	II	3		LQ4	E2	P001 IBC02 R001		MP19	T4	TP1
1307	КСИЛОЛЫ	3	F1	III	3		LQ7	E1	P001 IBC03 LP01 R001		MP19	T2	TP1

L4BH		2			CW48	X338	321	3/0-0-1-0	M3	1298	ТРИМЕТИЛХЛОРСИЛАН
LGBF		3				30	315	3/0-0-1-0	M3	1299	СКИПИДАР
LGBF		2				33	305	3/0-0-1-0	M3	1300	СКИПИДАРА ЗАМЕНИТЕЛЬ
LGBF		3				30	305	3/0-0-1-0	M3	1300	СКИПИДАРА ЗАМЕНИТЕЛЬ
LGBF		2				339	306	3/0-0-1-0	M3	1301	ВИНИЛАЦЕТАТ СТАБИЛИЗИРОВАННЫЙ
L4BN		1				339	301	3/1-1*-1-1	M3	1302	ЭФИР ВИНИЛЭТИЛОВЫЙ СТАБИЛИЗИРОВАННЫЙ
L4BN		1				339	312	3/0-0-1-0	M3	1303	ВИНИЛИДЕНХЛОРИД СТАБИЛИЗИРОВАННЫЙ
LGBF		2				339	306	3/1-1*-1-1	M3	1304	ЭФИР ВИНИЛИЗОБУТИЛОВЫЙ СТАБИЛИЗИРОВАННЫЙ
L4BH		2			CW48	X338	321	3/1-1*-1-1	M3	1305	ВИНИЛТРИХЛОРСИЛАН
L1,5BN		2				33	328	3/0-0-1-0	M3	1306	АНТИСЕПТИКИ ДЛЯ ДРЕВЕСИНЫ ЖИДКИЕ (давление паров при 50°C более 110 кПа)
LGBF		2				33	328	3/0-0-1-0	M3	1306	АНТИСЕПТИКИ ДЛЯ ДРЕВЕСИНЫ ЖИДКИЕ (давление паров при 50°C не более 110 кПа)
LGBF		3				30	328	3/0-0-1-0	M3	1306	АНТИСЕПТИКИ ДЛЯ ДРЕВЕСИНЫ ЖИДКИЕ (невязкие)
L4BN		3				33	328	3/0-0-1-0	M3	1306	АНТИСЕПТИКИ ДЛЯ ДРЕВЕСИНЫ ЖИДКИЕ (имеющие температуру вспышки ниже 23°C и вязкие согласно пункту 2.2.3.1.4) (температура кипения не более 35ºC)
L1,5BN		3				33	328	3/0-0-1-0	M3	1306	АНТИСЕПТИКИ ДЛЯ ДРЕВЕСИНЫ ЖИДКИЕ (имеющие температуру вспышки ниже 23°C и вязкие согласно пункту 2.2.3.1.4) (давление паров при 50°C более 110 кПа, температура кипения более 35ºC)
LGBF		3				33	328	3/0-0-1-0	M3	1306	АНТИСЕПТИКИ ДЛЯ ДРЕВЕСИНЫ ЖИДКИЕ (имеющие температуру вспышки ниже 23°C и вязкие согласно пункту 2.2.3.1.4) (давление паров при 50°C не более 110 кПа)
LGBF		2				33	309	3/0-0-1-0	M3	1307	КСИЛОЛЫ
LGBF		3				30	309	3/0-0-1-0	M3	1307	КСИЛОЛЫ

1308	ЦИРКОНИЙ, СУСПЕНДИРОВАННЫЙ В ЛЕГКОВОСПЛАМЕНЯЮЩЕЙСЯ ЖИДКОСТИ	3	F1	I	3		LQ3	E3	P001	PP33	MP7 MP17		
1308	ЦИРКОНИЙ, СУСПЕНДИРОВАННЫЙ В ЛЕГКОВОСПЛАМЕНЯЮЩЕЙСЯ ЖИДКОСТИ (давление паров при 50°C более 110 кПа)	3	F1	II	3	640C	LQ4	E2	P001 R001	PP33	MP19		
1308	ЦИРКОНИЙ, СУСПЕНДИРОВАННЫЙ В ЛЕГКОВОСПЛАМЕНЯЮЩЕЙСЯ ЖИДКОСТИ (давление паров при 50°C не более 110 кПа)	3	F1	II	3	640D	LQ4	E2	P001 R001	PP33	MP19		
1308	ЦИРКОНИЙ, СУСПЕНДИРОВАННЫЙ В ЛЕГКОВОСПЛАМЕНЯЮЩЕЙСЯ ЖИДКОСТИ	3	F1	III	3		LQ7	E1	P001 R001		MP19		
1309	АЛЮМИНИЙ — ПОРОШОК ПОКРЫТЫЙ	4.1	F3	II	4.1		LQ8	E2	P002 IBC08	PP38 B4	MP11	T3	TP33
1309	АЛЮМИНИЙ — ПОРОШОК ПОКРЫТЫЙ	4.1	F3	III	4.1		LQ9	E1	P002 IBC08 LP02 R001	PP11 B3	MP11	T1	TP33
1310	АММОНИЯ ПИКРАТ УВЛАЖНЕННЫЙ с массовой долей воды не менее 10%	4.1	D	I	4.1		LQ0	E0	P406	PP26	MP2		
1312	БОРНЕОЛ	4.1	F1	III	4.1		LQ9	E1	P002 IBC08 LP02 R001	B3	MP10	T1	TP33
1313	КАЛЬЦИЯ РЕЗИНАТ	4.1	F3	III	4.1		LQ9	E1	P002 IBC06 R001		MP11	T1	TP33
1314	КАЛЬЦИЯ РЕЗИНАТ РАСПЛАВЛЕННЫЙ	4.1	F3	III	4.1		LQ9	E1	P002 IBC04 R001		MP11	T1	TP33
1318	КОБАЛЬТА РЕЗИНАТ ОСАЖДЕННЫЙ	4.1	F3	III	4.1		LQ9	E1	P002 IBC06 R001		MP11	T1	TP33
1320	ДИНИТРОФЕНОЛ УВЛАЖНЕННЫЙ с массовой долей воды не менее 15%	4.1	DT	I	4.1+6.1		LQ0	E0	P406	PP26	MP2		
1321	ДИНИТРОФЕНОЛЯТЫ УВЛАЖНЕННЫЕ с массовой долей воды не менее 15%	4.1	DT	I	4.1+6.1		LQ0	E0	P406	PP26	MP2		
1322	ДИНИТРОРЕЗОРЦИН УВЛАЖНЕННЫЙ с массовой долей воды не менее 15%	4.1	D	I	4.1		LQ0	E0	P406	PP26	MP2		
1323	ФЕРРОЦЕРИЙ	4.1	F3	II	4.1	249	LQ8	E2	P002 IBC08	B4	MP11	T3	TP33
1324	КИНО- И ФОТОПЛЕНКА НА НИТРОЦЕЛЛЮЛОЗНОЙ ОСНОВЕ, покрытая желатином, исключая отходы	4.1	F1	III	4.1		LQ9	E1	P002 R001	PP15	MP11		
1325	ВЕЩЕСТВО ТВЕРДОЕ ЛЕГКОВОСПЛАМЕНЯЮЩЕЕСЯ ОРГАНИЧЕСКОЕ, Н.У.К.	4.1	F1	II	4.1	274	LQ8	E2	P002 IBC08	B4	MP10	T3	TP33
1325	ВЕЩЕСТВО ТВЕРДОЕ ЛЕГКОВОСПЛАМЕНЯЮЩЕЕСЯ ОРГАНИЧЕСКОЕ, Н.У.К.	4.1	F1	III	4.1	274	LQ9	E1	P002 IBC08 LP02 R001	B3	MP10	T1	TP33
1326	ГАФНИЙ — ПОРОШОК УВЛАЖНЕННЫЙ с долей воды не менее 25%	4.1	F3	II	4.1	586	LQ8	E2	P410 IBC06	PP40	MP11	T3	TP33

L4BN		1				33	328	3/0-0-1-0	M3	1308	ЦИРКОНИЙ, СУСПЕНДИРОВАННЫЙ В ЛЕГКОВОСПЛАМЕНЯЮЩЕЙСЯ ЖИДКОСТИ
L1,5BN		2				33	328	3/0-0-1-0	M3	1308	ЦИРКОНИЙ, СУСПЕНДИРОВАННЫЙ В ЛЕГКОВОСПЛАМЕНЯЮЩЕЙСЯ ЖИДКОСТИ (давление паров при 50°C более 110 кПа)
LGBF		2				33	328	3/0-0-1-0	M3	1308	ЦИРКОНИЙ, СУСПЕНДИРОВАННЫЙ В ЛЕГКОВОСПЛАМЕНЯЮЩЕЙСЯ ЖИДКОСТИ (давление паров при 50°C не более 110 кПа)
LGBF		3				30	328	3/0-0-1-0	M3	1308	ЦИРКОНИЙ, СУСПЕНДИРОВАННЫЙ В ЛЕГКОВОСПЛАМЕНЯЮЩЕЙСЯ ЖИДКОСТИ
SGAN		2	W1			40	403	3/0-0-1-0	M3	1309	АЛЮМИНИЙ — ПОРОШОК ПОКРЫТЫЙ
SGAV		3	W1	VW1		40	403	3/0-0-1-0	M3	1309	АЛЮМИНИЙ — ПОРОШОК ПОКРЫТЫЙ
		1	W1			40	404	3/0-0-1-0	M3	1310	АММОНИЯ ПИКРАТ УВЛАЖНЕННЫЙ с массовой долей воды не менее 10%
SGAV		3	W1	VW1		40	402	3/0-0-1-0	M3	1312	БОРНЕОЛ
SGAV		3	W1 W12	VW1		40	404	3/0-0-1-0	M3	1313	КАЛЬЦИЯ РЕЗИНАТ
SGAV		3	W1	VW1		40	404	3/0-0-1-0	M3	1314	КАЛЬЦИЯ РЕЗИНАТ РАСПЛАВЛЕННЫЙ
SGAV		3	W1 W12	VW1		40	404	3/0-0-1-0	M3	1318	КОБАЛЬТА РЕЗИНАТ ОСАЖДЕННЫЙ
		1	W1		CW28	46	404	3/0-0-1-0	M3	1320	ДИНИТРОФЕНОЛ УВЛАЖНЕННЫЙ с массовой долей воды не менее 15%
		1	W1		CW28	46	404	3/0-0-1-0	M3	1321	ДИНИТРОФЕНОЛЯТЫ УВЛАЖНЕННЫЕ с массовой долей воды не менее 15%
		1	W1			40	404	3/0-0-1-0	M3	1322	ДИНИТРОРЕЗОРЦИН УВЛАЖНЕННЫЙ с массовой долей воды не менее 15%
SGAN		2	W1			40	403	3/0-0-1-0	M3	1323	ФЕРРОЦЕРИЙ
		3	W1			40	402	3/0-0-1-0	-	1324	КИНО- И ФОТОПЛЕНКА НА НИТРОЦЕЛЛЮЛОЗНОЙ ОСНОВЕ, покрытая желатином, исключая отходы
SGAN		2	W1		CW54	40	401	3/0-0-1-0	M3	1325	ВЕЩЕСТВО ТВЕРДОЕ ЛЕГКОВОСПЛАМЕНЯЮЩЕЕСЯ ОРГАНИЧЕСКОЕ, Н.У.К.
SGAV		3	W1	VW1	CW54	40	401	3/0-0-1-0	M3	1325	ВЕЩЕСТВО ТВЕРДОЕ ЛЕГКОВОСПЛАМЕНЯЮЩЕЕСЯ ОРГАНИЧЕСКОЕ, Н.У.К.
SGAN		2	W1 W12			40	403	3/0-0-1-0	M3	1326	ГАФНИЙ — ПОРОШОК УВЛАЖНЕННЫЙ с долей воды не менее 25%

1327	Сено, Полова или Солома	4.1	F1	Не подпадает под действие Прил. 2 к СМГС за исключением специального положения CW54 раздела 7.5.11									
1328	ГЕКСАМЕТИЛЕНТЕТРАМИН	4.1	F1	III	4.1		LQ9	E1	P002 IBC08 R001	B3	MP10	T1	TP33
1330	МАРГАНЦА РЕЗИНАТ	4.1	F3	III	4.1		LQ9	E1	P002 IBC06 R001		MP11	T1	TP33
1331	ТЕРМОСПИЧКИ	4.1	F1	III	4.1	293	LQ9	E1	P407	PP27	MP12		
1332	МЕТАЛЬДЕГИД	4.1	F1	III	4.1		LQ9	E1	P002 IBC08 LP02 R001	B3	MP10	T1	TP33
1333	ЦЕРИЙ – пластинки, слитки или бруски	4.1	F3	II	4.1		LQ8	E2	P002 IBC08	B4	MP11		
1334	НАФТАЛИН СЫРОЙ или НАФТАЛИН ОЧИЩЕННЫЙ	4.1	F1	III	4.1	501	LQ9	E1	P002 IBC08 LP02 R001	B3	MP10	T1 BK1 BK2	TP33
1336	НИТРОГУАНИДИН (ПИКРИТ) УВЛАЖНЕННЫЙ с массовой долей воды не менее 20%	4.1	D	I	4.1		LQ0	E0	P406		MP2		
1337	НИТРОКРАХМАЛ УВЛАЖНЕННЫЙ с массовой долей воды не менее 20%	4.1	D	I	4.1		LQ0	E0	P406		MP2		
1338	ФОСФОР АМОРФНЫЙ	4.1	F3	III	4.1		LQ9	E1	P410 IBC08 R001	B3	MP11	T1	TP33
1339	ФОСФОРА ГЕПТАСУЛЬФИД, не содержащий желтого или белого фосфора	4.1	F3	II	4.1	602	LQ8	E2	P410 IBC04		MP11	T3	TP33
1340	ФОСФОРА ПЕНТАСУЛЬФИД, не содержащий желтого или белого фосфора	4.3	WF2	II	4.3+4.1	602	LQ11	E2	P410 IBC04		MP14	T3	TP33
1341	ФОСФОРА СЕСКВИСУЛЬФИД, не содержащий желтого или белого фосфора	4.1	F3	II	4.1	602	LQ8	E2	P410 IBC04		MP11	T3	TP33
1343	ФОСФОРА ТРИСУЛЬФИД, не содержащий желтого или белого фосфора	4.1	F3	II	4.1	602	LQ8	E2	P410 IBC04		MP11	T3	TP33
1344	ТРИНИТРОФЕНОЛ (КИСЛОТА ПИКРИНОВАЯ) УВЛАЖНЕННЫЙ с массовой долей воды не менее 30%	4.1	D	I	4.1		LQ0	E0	P406	PP26	MP2		
1345	КАУЧУК В ОТХОДАХ или КАУЧУК РЕГЕНЕРИРОВАННЫЙ – порошок или гранулы	4.1	F1	II	4.1		LQ8	E2	P002 IBC08	B4	MP11	T3	TP33
1346	КРЕМНИЙ — ПОРОШОК АМОРФНЫЙ	4.1	F3	III	4.1	32	LQ9	E1	P002 IBC08 LP02 R001	B3	MP11	T1	TP33
1347	СЕРЕБРА ПИКРАТ УВЛАЖНЕННЫЙ с массовой долей воды не менее 30%	4.1	D	I	4.1		LQ0	E0	P406	PP25 PP26	MP2		
1348	НАТРИЯ ДИНИТРО-о-КРЕЗОЛЯТ УВЛАЖНЕННЫЙ с массовой долей воды не менее 15%	4.1	DT	I	4.1+6.1		LQ0	E0	P406	PP26	MP2		
1349	НАТРИЯ ПИКРАМАТ УВЛАЖНЕННЫЙ с массовой долей воды не менее 20%	4.1	D	I	4.1		LQ0	E0	P406	PP26	MP2		
1350	СЕРА	4.1	F3	III	4.1	242	LQ9	E1	P002 IBC08 LP02 R001	B3	MP11	T1 BK1 BK2	TP33
1352	ТИТАН — ПОРОШОК УВЛАЖНЕННЫЙ с долей воды не менее 25%	4.1	F3	II	4.1	586	LQ8	E2	P410 IBC06	PP40	MP11	T3	TP33

Не подпадает под действие Прил. 2 к СМГС за исключением специального положения CW54 раздела 7.5.11										1327	Сено, Полова или Солома
SGAV		3	W1	VW1		40	402	3/0-0-1-0	M3	1328	ГЕКСАМЕТИЛЕНТЕТРАМИН
SGAV		3	W1 W12	VW1		40	404	3/0-0-1-0	M3	1330	МАРГАНЦА РЕЗИНАТ
		4	W1			40	402	3/0-0-1-0	-	1331	ТЕРМОСПИЧКИ
SGAV		3	W1	VW1		40	402	3/0-0-1-0	M3	1332	МЕТАЛЬДЕГИД
		2	W1			40	403	3/0-0-1-0	M3	1333	ЦЕРИЙ – пластинки, слитки или бруски
SGAV		3	W1	VW2		40	402	3/0-0-1-0	M3	1334	НАФТАЛИН СЫРОЙ или НАФТАЛИН ОЧИЩЕННЫЙ
		1	W1			40	404	3/0-0-1-0	M3	1336	НИТРОГУАНИДИН (ПИКРИТ) УВЛАЖНЕННЫЙ с массовой долей воды не менее 20%
		1	W1			40	404	3/0-0-1-0	M3	1337	НИТРОКРАХМАЛ УВЛАЖНЕННЫЙ с массовой долей воды не менее 20%
SGAV		3	W1	VW1		40	404	3/0-0-1-0	M3	1338	ФОСФОР АМОРФНЫЙ
SGAN		2	W1			40	404	3/0-0-1-0	M3	1339	ФОСФОРА ГЕПТАСУЛЬФИД, не содержащий желтого или белого фосфора
SGAN		0	W1		CW23	423	409	3/0-0-1-0	M3	1340	ФОСФОРА ПЕНТАСУЛЬФИД, не содержащий желтого или белого фосфора
SGAN		2	W1			40	404	3/0-0-1-0	M3	1341	ФОСФОРА СЕСКВИСУЛЬФИД, не содержащий желтого или белого фосфора
SGAN		2	W1			40	404	3/0-0-1-0	M3	1343	ФОСФОРА ТРИСУЛЬФИД, не содержащий желтого или белого фосфора
		1	W1			40	404	3/0-0-1-0	M3	1344	ТРИНИТРОФЕНОЛ (КИСЛОТА ПИКРИНОВАЯ) УВЛАЖНЕННЫЙ с массовой долей воды не менее 30%
SGAN		4	W1			40	402	3/0-0-1-0	M3	1345	КАУЧУК В ОТХОДАХ или КАУЧУК РЕГЕНЕРИРОВАННЫЙ – порошок или гранулы
SGAV		3	W1	VW1		40	403	3/0-0-1-0	M3	1346	КРЕМНИЙ — ПОРОШОК АМОРФНЫЙ
		1	W1			40	404	3/0-0-1-0	M3	1347	СЕРЕБРА ПИКРАТ УВЛАЖНЕННЫЙ с массовой долей воды не менее 30%
		1	W1		CW28	46	404	3/0-0-1-0	-	1348	НАТРИЯ ДИНИТРО-о-КРЕЗОЛЯТ УВЛАЖНЕННЫЙ с массовой долей воды не менее 15%
		1	W1			40	404	3/0-0-1-0	M3	1349	НАТРИЯ ПИКРАМАТ УВЛАЖНЕННЫЙ с массовой долей воды не менее 20%
SGAV		3	W1	VW1		40	404	3/0-0-1-0	M3	1350	СЕРА
SGAN		2	W1 W12			40	403	3/0-0-1-0	M3	1352	ТИТАН — ПОРОШОК УВЛАЖНЕННЫЙ с долей воды не менее 25%

1353	ВОЛОКНА или ТКАНИ, ПРОПИТАННЫЕ НИТРОЦЕЛЛЮЛОЗОЙ С НИЗКИМ СОДЕРЖАНИЕМ НИТРАТОВ, Н.У.К.	4.1	F1	III	4.1	274 502	LQ9	E1	P410 IBC08 R001	B3	MP11		
1354	ТРИНИТРОБЕНЗОЛ УВЛАЖНЕННЫЙ с массовой долей воды не менее 30%	4.1	D	I	4.1		LQ0	E0	P406		MP2		
1355	КИСЛОТА ТРИНИТРОБЕНЗОЙНАЯ УВЛАЖНЕННАЯ с массовой долей воды не менее 30%	4.1	D	I	4.1		LQ0	E0	P406		MP2		
1356	ТРИНИТРОТОЛУОЛ (ТНТ) УВЛАЖНЕННЫЙ с массовой долей воды не менее 30%	4.1	D	I	4.1		LQ0	E0	P406		MP2		
1357	КАРБАМИДА НИТРАТ УВЛАЖНЕННЫЙ с массовой долей воды не менее 20%	4.1	D	I	4.1	227	LQ0	E0	P406		MP2		
1358	ЦИРКОНИЙ — ПОРОШОК УВЛАЖНЕННЫЙ с долей воды не менее 25%	4.1	F3	II	4.1	586	LQ8	E2	P410 IBC06	PP40	MP11	T3	TP33
1360	КАЛЬЦИЯ ФОСФИД	4.3	WT2	I	4.3+6.1		LQ0	E0	P403		MP2		
1361	УГОЛЬ или САЖА животного или растительного происхождения	4.2	S2	II	4.2		LQ0	E2	P002 IBC06	PP12	MP14	T3	TP33
1361	УГОЛЬ или САЖА животного или растительного происхождения	4.2	S2	III	4.2		LQ0	E1	P002 IBC08 LP02 R001	PP12 B3	MP14	T1	TP33
1362	УГОЛЬ АКТИВИРОВАННЫЙ	4.2	S2	III	4.2	646	LQ0	E1	P002 IBC08 LP02 R001	PP11 B3	MP14	T1	TP33
1363	КОПРА	4.2	S2	III	4.2		LQ0	E1	P003 IBC08 LP02 R001	PP20 B3 B6	MP14		
1364	ХЛОПКА ОТХОДЫ, ПРОПИТАННЫЕ МАСЛОМ	4.2	S2	III	4.2		LQ0	E1	P003 IBC08 LP02 R001	PP19 B3 B6	MP14		
1365	ХЛОПОК ВЛАЖНЫЙ	4.2	S2	III	4.2		LQ0	E1	P003 IBC08 LP02 R001	PP19 B3 B6	MP14		
1369	п-НИТРОЗОДИМЕТИЛАНИЛИН	4.2	S2	II	4.2		LQ0	E2	P410 IBC06		MP14	T3	TP33
1372	Волокна животного происхождения или волокна растительного происхождения сожженные, влажные или сырые	4.2	S2		Не подпадает под действие Прил. 2 к СМГС								
1373	ВОЛОКНА или ТКАНИ ЖИВОТНОГО или РАСТИТЕЛЬНОГО или СИНТЕТИЧЕСКОГО ПРОИСХОЖДЕНИЯ, Н.У.К., пропитанные маслом	4.2	S2	III	4.2	274	LQ0	E1	P410 IBC08 R001	B3	MP14	T1	TP33
1374	МУКА РЫБНАЯ (РЫБНЫЕ ОТХОДЫ) НЕСТАБИЛИЗИРОВАНАЯ	4.2	S2	II	4.2	300	LQ0	E2	P410 IBC08	B4	MP14	T3	TP33
1376	ЖЕЛЕЗА ОКСИД ОТРАБОТАННЫЙ или ЖЕЛЕЗО ГУБЧАТОЕ — ОТХОДЫ, полученные при очистке каменноугольного газа	4.2	S4	III	4.2	592	LQ0	E1	P002 IBC08 LP02 R001	B3	MP14	T1 BK2	TP33
1378	КАТАЛИЗАТОР МЕТАЛЛИЧЕСКИЙ УВЛАЖНЕННЫЙ с видимым избытком жидкости	4.2	S4	II	4.2	274	LQ0	E2	P410 IBC01	PP39	MP14	T3	TP33

		3	W1			40	402	3/0-0-1-0	M3	1353	ВОЛОКНА или ТКАНИ, ПРОПИТАННЫЕ НИТРОЦЕЛЛЮЛОЗОЙ С НИЗКИМ СОДЕРЖАНИЕМ НИТРАТОВ, Н.У.К.
		1	W1			40	404	3/0-0-1-0	M3	1354	ТРИНИТРОБЕНЗОЛ УВЛАЖНЕННЫЙ с массовой долей воды не менее 30%
		1	W1			40	404	3/0-0-1-0	M3	1355	КИСЛОТА ТРИНИТРОБЕНЗОЙНАЯ УВЛАЖНЕННАЯ с массовой долей воды не менее 30%
		1	W1			40	404	3/0-0-1-0	M3	1356	ТРИНИТРОТОЛУОЛ (ТНТ) УВЛАЖНЕННЫЙ с массовой долей воды не менее 30%
		1	W1			40	404	3/0-0-1-0	M3	1357	КАРБАМИДА НИТРАТ УВЛАЖНЕННЫЙ с массовой долей воды не менее 20%
SGAN		2	W1 W12			40	403	3/0-0-1-0	M3	1358	ЦИРКОНИЙ — ПОРОШОК УВЛАЖНЕННЫЙ с долей воды не менее 25%
		1	W1		CW23 CW28	X462	408	0-0-1-0	-	1360	КАЛЬЦИЯ ФОСФИД
SGAN	TU11	2	W1 W12 W13		CW48	40	405	3/0-0-1-0	M3	1361	УГОЛЬ или САЖА животного или растительного происхождения
SGAV		4	W1 W13	VW4	CW48	40	405	3/0-0-1-0	M3	1361	УГОЛЬ или САЖА животного или растительного происхождения
SGAV		4	W1	VW4		40	405	3/0-0-1-0	M3	1362	УГОЛЬ АКТИВИРОВАННЫЙ
		3	W1	VW4	CW54	40	405	0-0-1-0	M3	1363	КОПРА
		3	W1	VW4	CW54	40	405	3/3-1-1-1	-	1364	ХЛОПКА ОТХОДЫ, ПРОПИТАННЫЕ МАСЛОМ
		3	W1	VW4	CW54	40	405	3/3-1-1-1	-	1365	ХЛОПОК ВЛАЖНЫЙ
SGAN		2	W1 W12			40	405	3/0-0-1-0	M3	1369	п-НИТРОЗОДИМЕТИЛАНИЛИН
Не подпадает под действие Прил. 2 к СМГС										1372	Волокна животного происхождения или волокна растительного происхождения сожженные, влажные или сырые
		3	W1	VW4		40	415	3/0-0-1-0	M3	1373	ВОЛОКНА или ТКАНИ ЖИВОТНОГО или РАСТИТЕЛЬНОГО или СИНТЕТИЧЕСКОГО ПРОИСХОЖДЕНИЯ, Н.У.К., пропитанные маслом
		2	W1			40	405	3/0-0-1-0	-	1374	МУКА РЫБНАЯ (РЫБНЫЕ ОТХОДЫ) НЕСТАБИЛИЗИРОВАНАЯ
SGAV		3	W1	VW4		40	405	3/0-0-1-0	M3	1376	ЖЕЛЕЗА ОКСИД ОТРАБОТАННЫЙ или ЖЕЛЕЗО ГУБЧАТОЕ — ОТХОДЫ, полученные при очистке каменноугольного газа
SGAN		2	W1			40	405	3/0-0-1-0	M3	1378	КАТАЛИЗАТОР МЕТАЛЛИЧЕСКИЙ УВЛАЖНЕННЫЙ с видимым избытком жидкости

1379	БУМАГА, ОБРАБОТАННАЯ НЕНАСЫЩЕННЫМИ МАСЛАМИ, не полностью высушенная (включая бумагу копировальную)	4.2	S2	III	4.2		LQ0	E1	P410 IBC08 R001	B3	MP14		
1380	ПЕНТАБОРАН	4.2	ST3	I	4.2+6.1		LQ0	E0	P601		MP2		
1381	ФОСФОР БЕЛЫЙ (ЖЕЛТЫЙ) ПОД СЛОЕМ ВОДЫ или В РАСТВОРЕ	4.2	ST3	I	4.2+6.1	503 800	LQ0	E0	P405		MP2	T9	TP3 TP31
1381	ФОСФОР БЕЛЫЙ (ЖЕЛТЫЙ) СУХОЙ	4.2	ST4	I	4.2+6.1	503 800	LQ0	E0	P405		MP2	T9	TP3 TP31
1382	КАЛИЯ СУЛЬФИД БЕЗВОДНЫЙ или КАЛИЯ СУЛЬФИД с долей кристаллизационной воды менее 30%	4.2	S4	II	4.2	504	LQ0	E2	P410 IBC06		MP14	T3	TP33
1383	МЕТАЛЛ ПИРОФОРНЫЙ, Н.У.К., или СПЛАВ ПИРОФОРНЫЙ, Н.У.К.	4.2	S4	I	4.2	274	LQ0	E0	P404		MP13	T21	TP7 TP33
1384	НАТРИЯ ДИТИОНИТ (НАТРИЯ ГИДРОСУЛЬФИТ)	4.2	S4	II	4.2		LQ0	E2	P410 IBC06		MP14	T3	TP33
1385	НАТРИЯ СУЛЬФИД БЕЗВОДНЫЙ или НАТРИЯ СУЛЬФИД с долей кристаллизационной воды менее 30%	4.2	S4	II	4.2	504	LQ0	E2	P410 IBC06		MP14	T3	TP33
1386	ЖМЫХ с массовой долей масла более 1,5% и влаги не более 11%	4.2	S2	III	4.2	300	LQ0	E1	P003 IBC08 LP02 R001	PP20 B3 B6	MP14		
1387	Шерсти отходы влажные	4.2	S2		Не подпадает под действие Прил. 2 к СМГС								
1389	АМАЛЬГАМА ЩЕЛОЧНЫХ МЕТАЛЛОВ, ЖИДКАЯ	4.3	W1	I	4.3	182 274	LQ0	E0	P402	RR8	MP2		
1390	АМИДЫ ЩЕЛОЧНЫХ МЕТАЛЛОВ	4.3	W2	II	4.3	182 274 505	LQ11	E2	P410 IBC07		MP14	T3	TP33
1391	МЕТАЛЛ ЩЕЛОЧНОЙ ДИСПЕРГИРОВАННЫЙ или МЕТАЛЛ ЩЕЛОЧНОЗЕМЕЛЬНЫЙ ДИСПЕРГИРОВАННЫЙ с температурой вспышки более 60ºС	4.3	W1	I	4.3	182 183 274 506	LQ0	E0	P402	RR8	MP2		
1391	МЕТАЛЛ ЩЕЛОЧНОЙ ДИСПЕРГИРОВАННЫЙ или МЕТАЛЛ ЩЕЛОЧНОЗЕМЕЛЬНЫЙ ДИСПЕРГИРОВАННЫЙ с температурой вспышки не более 60ºС	4.3	WF1	I	4.3+3	182 183 274 506	LQ0	E0	P402	RR8	MP2		

		3	W1	VW4		40	405	3/0-0-1-0	M3	1379	БУМАГА, ОБРАБОТАННАЯ НЕНАСЫЩЕННЫМИ МАСЛАМИ, не полностью высушенная (включая бумагу копировальную)
L21DH	TU14 TU38 TC1 TE21 TE22 TE25 TM1	0	W1		CW28	333	407	3/1-1*-1-1	M3	1380	ПЕНТАБОРАН
L10DH(+)	TU14 TU16 TU21 TU38 TE3 TE21 TE22	0	W1		CW28 CW48 CW55	46	406	3/0-0-1-0 3/1-1*-3-1	M1	1381	ФОСФОР БЕЛЫЙ или ЖЕЛТЫЙ ПОД ВОДОЙ или В РАСТВОРЕ
L10DH(+)	TU14 TU16 TU21 TU38 TE3 TE21 TE22	0	W1		CW28 CW48 CW55	46	406	3/0-0-1-0 3/1-1*-3-1	M1	1381	ФОСФОР БЕЛЫЙ или ЖЕЛТЫЙ СУХОЙ
SGAN		2	W1 W12			40	409	3/0-0-1-0	M3	1382	КАЛИЯ СУЛЬФИД БЕЗВОДНЫЙ или КАЛИЯ СУЛЬФИД с долей кристаллизационной воды менее 30%
		0	W1			43	415	3/0-0-1-0	M3	1383	МЕТАЛЛ ПИРОФОРНЫЙ, Н.У.К., или СПЛАВ ПИРОФОРНЫЙ, Н.У.К.
SGAN		2	W1 W12			40	405	3/0-0-1-0	M3	1384	НАТРИЯ ДИТИОНИТ (НАТРИЯ ГИДРОСУЛЬФИТ)
SGAN		2	W1 W12			40	409	0-0-1-0	M3	1385	НАТРИЯ СУЛЬФИД БЕЗВОДНЫЙ или НАТРИЯ СУЛЬФИД с долей кристаллизационной воды менее 30%
		3	W1	VW4		40	405	3/0-0-1-0	M3	1386	ЖМЫХ с массовой долей масла более 1,5% и влаги не более 11%
Не подпадает под действие Прил. 2 к СМГС										1387	Шерсти отходы влажные
L10BN(+)	TU1 TE5 TT3 TM2	1	W1		CW23	X323	421	0-0-1-0	M3	1389	АМАЛЬГАМА ЩЕЛОЧНЫХ МЕТАЛЛОВ, ЖИДКАЯ
SGAN		0	W1 W12		CW23	423	421	3/0-0-1-0	M3	1390	АМИДЫ ЩЕЛОЧНЫХ МЕТАЛЛОВ
L10BN(+)	TU1 TE5 TT3 TM2	1	W1		CW23	X323	409	3/0-0-1-0	M3	1391	МЕТАЛЛ ЩЕЛОЧНОЙ ДИСПЕРГИРОВАННЫЙ или МЕТАЛЛ ЩЕЛОЧНОЗЕМЕЛЬНЫЙ ДИСПЕРГИРОВАННЫЙ с температурой вспышки более 60ºС
L10BN(+)	TU1 TE5 TT3 TM2	1	W1		CW23	X323	409	3/0-0-1-0	M3	1391	МЕТАЛЛ ЩЕЛОЧНОЙ ДИСПЕРГИРОВАННЫЙ или МЕТАЛЛ ЩЕЛОЧНОЗЕМЕЛЬНЫЙ ДИСПЕРГИРОВАННЫЙ с температурой вспышки не более 60ºС

1392	АМАЛЬГАМА ЩЕЛОЧНОЗЕМЕЛЬНЫХ МЕТАЛЛОВ, ЖИДКАЯ	4.3	W1	I	4.3	183 274 506	LQ0	E0	P402		MP2		
1393	ЩЕЛОЧНОЗЕМЕЛЬНЫХ МЕТАЛЛОВ СПЛАВ, Н.У.К.	4.3	W2	II	4.3	183 274 506	LQ11	E2	P410 IBC07		MP14	T3	TP33
1394	АЛЮМИНИЯ КАРБИД	4.3	W2	II	4.3		LQ11	E2	P410 IBC07		MP14	T3	TP33
1395	АЛЮМИНИЙ-ФЕРРОСИЛИЦИЙ – ПОРОШОК	4.3	WT2	II	4.3+6.1		LQ11	E2	P410 IBC05	PP40	MP14	T3	TP33
1396	АЛЮМИНИЙ – ПОРОШОК НЕПОКРЫТЫЙ	4.3	W2	II	4.3		LQ12	E2	P410 IBC07	PP40	MP14	T3	TP33
1396	АЛЮМИНИЙ – ПОРОШОК НЕПОКРЫТЫЙ	4.3	W2	III	4.3		LQ12	E1	P410 IBC08 R001	B4	MP14	T1	TP33
1397	АЛЮМИНИЯ ФОСФИД	4.3	WT2	I	4.3+6.1	507	LQ0	E0	P403		MP2		
1398	АЛЮМИНИЯ СИЛИЦИД – ПОРОШОК НЕПОКРЫТЫЙ	4.3	W2	III	4.3	37	LQ12	E1	P410 IBC08 R001	B4	MP14	T1	TP33
1400	БАРИЙ	4.3	W2	II	4.3		LQ11	E2	P410 IBC07		MP14	T3	TP33
1401	КАЛЬЦИЙ	4.3	W2	II	4.3		LQ11	E2	P410 IBC07		MP14	T3	TP33
1402	КАЛЬЦИЯ КАРБИД	4.3	W2	I	4.3		LQ0	E0	P403 IBC04		MP2	T9	TP7 TP33
1402	КАЛЬЦИЯ КАРБИД	4.3	W2	II	4.3		LQ11	E2	P410 IBC07		MP14	T3	TP33
1403	КАЛЬЦИЯ ЦИАНАМИД с массовой долей карбида кальция более 0,1%	4.3	W2	III	4.3	38	LQ12	E1	P410 IBC08 R001	B4	MP14	T1	TP33
1404	КАЛЬЦИЯ ГИДРИД	4.3	W2	I	4.3		LQ0	E0	P403		MP2		
1405	КАЛЬЦИЯ СИЛИЦИД	4.3	W2	II	4.3		LQ11	E2	P410 IBC07		MP14	T3	TP33
1405	КАЛЬЦИЯ СИЛИЦИД	4.3	W2	III	4.3		LQ12	E1	P410 IBC08 R001	B4	MP14	T1	TP33
1407	ЦЕЗИЙ	4.3	W2	I	4.3		LQ0	E0	P403 IBC04		MP2		
1408	ФЕРРОСИЛИЦИЙ с массовой долей кремния не менее 30%, но менее 90%	4.3	WT2	III	4.3+6.1	39 223	LQ12	E1	P003 IBC08 R001	PP20 B4 B6	MP14	T1 BK2	TP33
1409	ГИДРИДЫ МЕТАЛЛОВ, РЕАГИРУЮЩИЕ С ВОДОЙ, Н.У.К.	4.3	W2	I	4.3	274 508	LQ0	E0	P403		MP2		
1409	ГИДРИДЫ МЕТАЛЛОВ, РЕАГИРУЮЩИЕ С ВОДОЙ, Н.У.К.	4.3	W2	II	4.3	274 508	LQ11	E2	P410 IBC04		MP14	T3	TP33
1410	ЛИТИЯ АЛЮМОГИДРИД	4.3	W2	I	4.3		LQ0	E0	P403		MP2		
1411	ЛИТИЯ АЛЮМОГИДРИД В ЭФИРЕ	4.3	WF1	I	4.3+3		LQ0	E0	P402	RR8	MP2		
1413	ЛИТИЯ БОРГИДРИД	4.3	W2	I	4.3		LQ0	E0	P403		MP2		
1414	ЛИТИЯ ГИДРИД	4.3	W2	I	4.3		LQ0	E0	P403		MP2		
1415	ЛИТИЙ	4.3	W2	I	4.3		LQ0	E0	P403 IBC04		MP2		
1417	ЛИТИЯ СИЛИЦИД	4.3	W2	II	4.3		LQ11	E2	P410 IBC07		MP14	T3	TP33
1418	МАГНИЙ — ПОРОШОК или МАГНИЯ СПЛАВЫ — ПОРОШОК	4.3	WS	I	4.3+4.2		LQ0	E0	P403		MP2		
1418	МАГНИЙ — ПОРОШОК или МАГНИЯ СПЛАВЫ — ПОРОШОК	4.3	WS	II	4.3+4.2		LQ11	E2	P410 IBC05		MP14	T3	TP33

L10BN(+)	TU1 TE5 TT3 TM2	1	W1		CW23	X323	421	0-0-1-0	M3	1392	АМАЛЬГАМА ЩЕЛОЧНОЗЕМЕЛЬНЫХ МЕТАЛЛОВ, ЖИДКАЯ
SGAN		2	W1 W12		CW23	423	421	3/0-0-1-0	M3	1393	ЩЕЛОЧНОЗЕМЕЛЬНЫХ МЕТАЛЛОВ СПЛАВ, Н.У.К.
SGAN		2	W1 W12	VW5	CW23	423	408	0-0-1-0	M3	1394	АЛЮМИНИЯ КАРБИД
SGAN		2	W1		CW23 CW28	462	408	3/0-0-1-0	M3	1395	АЛЮМИНИЙ-ФЕРРОСИЛИЦИЙ – ПОРОШОК
SGAN		2	W1 W12		CW23	423	409	0-0-1-0	M3	1396	АЛЮМИНИЙ – ПОРОШОК НЕПОКРЫТЫЙ
SGAN		3	W1	VW5	CW23	423	409	0-0-1-0	M3	1396	АЛЮМИНИЙ – ПОРОШОК НЕПОКРЫТЫЙ
		1	W1		CW23 CW28	X462	408	3/0-0-1-0	-	1397	АЛЮМИНИЯ ФОСФИД
SGAN		3	W1	VW5	CW23	423	409	0-0-1-0	M3	1398	АЛЮМИНИЯ СИЛИЦИД – ПОРОШОК НЕПОКРЫТЫЙ
SGAN		2	W1 W12		CW23	423	409	0-0-1-0	M3	1400	БАРИЙ
SGAN		2	W1 W12		CW23	423	409	0-0-1-0	M3	1401	КАЛЬЦИЙ
		1	W1		CW23	X423	408	0-0-1-0	M3	1402	КАЛЬЦИЯ КАРБИД
SGAN		2	W1 W12	VW5	CW23	423	408	0-0-1-0	M3	1402	КАЛЬЦИЯ КАРБИД
SGAN		0	W1		CW23	423	408	0-0-1-0	M3	1403	КАЛЬЦИЯ ЦИАНАМИД с массовой долей карбида кальция более 0,1%
		1	W1		CW23	X423	408	0-0-1-0	M3	1404	КАЛЬЦИЯ ГИДРИД
SGAN		2	W1 W12	VW7	CW23	423	408	0-0-1-0	M3	1405	КАЛЬЦИЯ СИЛИЦИД
SGAN		3	W1	VW5 VW7	CW23	423	408	0-0-1-0	M3	1405	КАЛЬЦИЯ СИЛИЦИД
L10CH(+)	TU2 TU14 TU38 TE5 TE21 TE22 TT3 TM2	1	W1		CW23	X423	409	0-0-1-0	M3	1407	ЦЕЗИЙ
SGAN		3	W1	VW1	CW23 CW28	462	408	0-0-1-0	M3	1408	ФЕРРОСИЛИЦИЙ с массовой долей кремния не менее 30%, но менее 90%
		1	W1		CW23	X423	421	3/0-0-1-0	M3	1409	ГИДРИДЫ МЕТАЛЛОВ, РЕАГИРУЮЩИЕ С ВОДОЙ, Н.У.К.
SGAN		2	W1		CW23	423	421	3/0-0-1-0	M3	1409	ГИДРИДЫ МЕТАЛЛОВ, РЕАГИРУЮЩИЕ С ВОДОЙ, Н.У.К.
		1	W1		CW23	X423	409	0-0-1-0	M3	1410	ЛИТИЯ АЛЮМОГИДРИД
		1	W1		CW23	X323	407	3/0-0-1-0	M3	1411	ЛИТИЯ АЛЮМОГИДРИД В ЭФИРЕ
		1	W1		CW23	X423	409	0-0-1-0	M3	1413	ЛИТИЯ БОРГИДРИД
		1	W1		CW23	X423	409	0-0-1-0	M3	1414	ЛИТИЯ ГИДРИД
L10BN(+)	TU1 TE5 TT3 TM2	1	W1		CW23	X423	409	3/0-0-1-0	M3	1415	ЛИТИЙ
SGAN		2	W1 W12		CW23	423	409	0-0-1-0	M3	1417	ЛИТИЯ СИЛИЦИД
		1	W1		CW23	X423	409	3/0-0-1-0	M3	1418	МАГНИЙ — ПОРОШОК или МАГНИЯ СПЛАВЫ — ПОРОШОК
SGAN		2	W1		CW23	423	409	3/0-0-1-0	M3	1418	МАГНИЙ — ПОРОШОК или МАГНИЯ СПЛАВЫ — ПОРОШОК

1418	МАГНИЙ — ПОРОШОК или МАГНИЯ СПЛАВЫ — ПОРОШОК	4.3	WS	III	4.3+4.2		LQ12	E1	P410 IBC08 R001	B4	MP14	T1	TP33
1419	МАГНИЯ-АЛЮМИНИЯ ФОСФИД	4.3	WT2	I	4.3+6.1		LQ0	E0	P403		MP2		
1420	КАЛИЯ МЕТАЛЛИЧЕСКИЕ СПЛАВЫ, ЖИДКИЕ	4.3	W1	I	4.3		LQ0	E0	P402		MP2		
1421	ЩЕЛОЧНЫХ МЕТАЛЛОВ СПЛАВ ЖИДКИЙ, Н.У.К.	4.3	W1	I	4.3	182 274	LQ0	E0	P402	RR8	MP2		
1422	КАЛИЯ-НАТРИЯ СПЛАВЫ, ЖИДКИЕ	4.3	W1	I	4.3		LQ0	E0	P402		MP2	T9	TP3 TP7 TP31
1423	РУБИДИЙ	4.3	W2	I	4.3		LQ0	E0	P403 IBC04		MP2		
1426	НАТРИЯ БОРГИДРИД	4.3	W2	I	4.3		LQ0	E0	P403		MP2		
1427	НАТРИЯ ГИДРИД	4.3	W2	I	4.3		LQ0	E0	P403		MP2		
1428	НАТРИЙ	4.3	W2	I	4.3		LQ0	E0	P403 IBC04		MP2	T9	TP7 TP33
1431	НАТРИЯ МЕТИЛАТ	4.2	SC4	II	4.2+8		LQ0	E2	P410 IBC05		MP14	T3	TP33
1432	НАТРИЯ ФОСФИД	4.3	WT2	I	4.3+6.1		LQ0	E0	P403		MP2		
1433	ОЛОВА ФОСФИД	4.3	WT2	I	4.3+6.1		LQ0	E0	P403		MP2		
1435	ШЛАК ЦИНКОВЫЙ	4.3	W2	III	4.3		LQ12	E1	P002 IBC08 R001	B4	MP14	T1	TP33
1436	ЦИНК — ПОРОШОК или ЦИНК — ПЫЛЬ	4.3	WS	I	4.3+4.2		LQ0	E0	P403		MP2		
1436	ЦИНК — ПОРОШОК или ЦИНК — ПЫЛЬ	4.3	WS	II	4.3+4.2		LQ11	E2	P410 IBC07	PP40	MP14	T3	TP33
1436	ЦИНК — ПОРОШОК или ЦИНК — ПЫЛЬ	4.3	WS	III	4.3+4.2		LQ12	E1	P410 IBC08 R001	B4	MP14	T1	TP33
1437	ЦИРКОНИЯ ГИДРИД	4.1	F3	II	4.1		LQ8	E2	P410 IBC04	PP40	MP11	T3	TP33
1438	АЛЮМИНИЯ НИТРАТ	5.1	O2	III	5.1		LQ12	E1	P002 IBC08 LP02 R001	B3	MP10	T1 BK1 BK2	TP33
1439	АММОНИЯ ДИХРОМАТ	5.1	O2	II	5.1		LQ11	E2	P002 IBC08	B4	MP2	T3	TP33
1442	АММОНИЯ ПЕРХЛОРАТ	5.1	O2	II	5.1	152	LQ11	E2	P002 IBC06		MP2	T3	TP33
1444	АММОНИЯ ПЕРСУЛЬФАТ	5.1	O2	III	5.1		LQ12	E1	P002 IBC08 LP02 R001	B3	MP10	T1	TP33
1445	БАРИЯ ХЛОРАТ, ТВЕРДЫЙ	5.1	OT2	II	5.1+6.1		LQ11	E2	P002 IBC06		MP2	T3	TP33
1446	БАРИЯ НИТРАТ	5.1	OT2	II	5.1+6.1		LQ11	E2	P002 IBC08	B4	MP2	T3	TP33
1447	БАРИЯ ПЕРХЛОРАТ, ТВЕРДЫЙ	5.1	OT2	II	5.1+6.1		LQ11	E2	P002 IBC06		MP2	T3	TP33
1448	БАРИЯ ПЕРМАНГАНАТ	5.1	OT2	II	5.1+6.1		LQ11	E2	P002 IBC06		MP2	T3	TP33

SGAN		3	W1	VW5	CW23	423	409	3/0-0-1-0	M3	1418	МАГНИЙ — ПОРОШОК или МАГНИЯ СПЛАВЫ — ПОРОШОК
		1	W1		CW23 CW28	X462	408	3/0-0-1-0	-	1419	МАГНИЯ-АЛЮМИНИЯ ФОСФИД
L10BN(+)	TU1 TE5 TT3 TM2	1	W1		CW23	X323	409	0-0-1-0	M3	1420	КАЛИЯ МЕТАЛЛИЧЕСКИЕ СПЛАВЫ, ЖИДКИЕ
L10BN(+)	TU1 TE5 TT3 TM2	1	W1		CW23	X323	421	3/0-0-1-0	M3	1421	ЩЕЛОЧНЫХ МЕТАЛЛОВ СПЛАВ ЖИДКИЙ, Н.У.К.
L10BN(+)	TU1 TE5 TT3 TM2	1	W1		CW23	X323	409	3/0-0-1-0	M3	1422	КАЛИЯ-НАТРИЯ СПЛАВЫ, ЖИДКИЕ
L10CH(+)	TU2 TU14 TU38 TE5 TE21 TE22 TT3 TM2	1	W1		CW23	X423	409	0-0-1-0	M3	1423	РУБИДИЙ
		1	W1		CW23	X423	409	0-0-1-0	M3	1426	НАТРИЯ БОРГИДРИД
		1	W1		CW23	X423	409	0-0-1-0	M3	1427	НАТРИЯ ГИДРИД
L10BN(+)	TU1 TE5 TT3 TM2	1	W1		CW23	X423	409	0-0-1-0	M3	1428	НАТРИЙ
SGAN		2	W1			48	406	3/0-0-1-0	M3	1431	НАТРИЯ МЕТИЛАТ
		1	W1		CW23 CW28	X462	408	0-0-1-0	-	1432	НАТРИЯ ФОСФИД
		1	W1		CW23 CW28	X462	408	0-0-1-0	-	1433	ОЛОВА ФОСФИД
SGAN		3	W1	VW5	CW23	423	409	3/0-0-1-0	M3	1435	ШЛАК ЦИНКОВЫЙ
		1	W1		CW23	X423	409	3/0-0-1-0	M3	1436	ЦИНК — ПОРОШОК или ЦИНК — ПЫЛЬ
SGAN		2	W1 W12		CW23	423	409	3/0-0-1-0	M3	1436	ЦИНК — ПОРОШОК или ЦИНК — ПЫЛЬ
SGAN		3	W1	VW5	CW23	423	409	3/0-0-1-0	M3	1436	ЦИНК — ПОРОШОК или ЦИНК — ПЫЛЬ
SGAN		2	W1			40	409	3/0-0-1-0	M3	1437	ЦИРКОНИЯ ГИДРИД
SGAV	TU3	3		VW8	CW24	50	501	-	M3	1438	АЛЮМИНИЯ НИТРАТ
SGAN	TU3	2	W11		CW24	50	501	-	M3	1439	АММОНИЯ ДИХРОМАТ
		2	W11 W12	VW8	CW24 CW47 CW48	50	501	3/1-1*-1-1	M1	1442	АММОНИЯ ПЕРХЛОРАТ
SGAV	TU3	3		VW8	CW24	50	501	-	M3	1444	АММОНИЯ ПЕРСУЛЬФАТ
SGAN	TU3	2	W11 W12		CW24 CW28	56	503	-	M3	1445	БАРИЯ ХЛОРАТ, ТВЕРДЫЙ
SGAN	TU3	2	W11		CW24 CW28	56	503	-	M3	1446	БАРИЯ НИТРАТ
SGAN	TU3	2	W11 W12		CW24 CW28	56	503	-	M3	1447	БАРИЯ ПЕРХЛОРАТ, ТВЕРДЫЙ
SGAN	TU3	2	W11 W12		CW24 CW28	56	503	-	M3	1448	БАРИЯ ПЕРМАНГАНАТ

1449	БАРИЯ ПЕРОКСИД	5.1	OT2	II	5.1+6.1		LQ11	E2	P002 IBC06		MP2	T3	TP33
1450	БРОМАТЫ НЕОРГАНИЧЕСКИЕ, Н.У.К.	5.1	O2	II	5.1	274 604	LQ11	E2	P002 IBC08	B4	MP2	T3	TP33
1451	ЦЕЗИЯ НИТРАТ	5.1	O2	III	5.1		LQ12	E1	P002 IBC08 LP02 R001	B3	MP10	T1	TP33
1452	КАЛЬЦИЯ ХЛОРАТ	5.1	O2	II	5.1		LQ11	E2	P002 IBC08	B4	MP2	T3	TP33
1453	КАЛЬЦИЯ ХЛОРИТ	5.1	O2	II	5.1		LQ11	E2	P002 IBC08	B4	MP2	T3	TP33
1454	КАЛЬЦИЯ НИТРАТ	5.1	O2	III	5.1	208	LQ12	E1	P002 IBC08 LP02 R001	B3	MP10	T1 BK1 BK2	TP33
1455	КАЛЬЦИЯ ПЕРХЛОРАТ	5.1	O2	II	5.1		LQ11	E2	P002 IBC06		MP2	T3	TP33
1456	КАЛЬЦИЯ ПЕРМАНГАНАТ	5.1	O2	II	5.1		LQ11	E2	P002 IBC06		MP2	T3	TP33
1457	КАЛЬЦИЯ ПЕРОКСИД	5.1	O2	II	5.1		LQ11	E2	P002 IBC06		MP2	T3	TP33
1458	ХЛОРАТА И БОРАТА СМЕСЬ	5.1	O2	II	5.1		LQ11	E2	P002 IBC08	B4	MP2	T3	TP33
1458	ХЛОРАТА И БОРАТА СМЕСЬ	5.1	O2	III	5.1		LQ12	E1	P002 IBC08 LP02 R001	B3	MP2	T1	TP33
1459	ХЛОРАТА И МАГНИЯ ХЛОРИДА СМЕСЬ, ТВЕРДАЯ	5.1	O2	II	5.1		LQ11	E2	P002 IBC08	B4	MP2	T3	TP33
1459	ХЛОРАТА И МАГНИЯ ХЛОРИДА СМЕСЬ, ТВЕРДАЯ	5.1	O2	III	5.1		LQ12	E1	P002 IBC08 LP02 R001	B3	MP2	T1	TP33
1461	ХЛОРАТЫ НЕОРГАНИЧЕСКИЕ, Н.У.К.	5.1	O2	II	5.1	274 605	LQ11	E2	P002 IBC06		MP2	T3	TP33
1462	ХЛОРИТЫ НЕОРГАНИЧЕСКИЕ, Н.У.К.	5.1	O2	II	5.1	274 509 606	LQ11	E2	P002 IBC06		MP2	T3	TP33
1463	ХРОМА ТРИОКСИД БЕЗВОДНЫЙ	5.1	OTC	II	5.1+6.1+8	510	LQ11	E2	P002 IBC08	B4	MP2	T3	TP33
1465	ДИДИМА НИТРАТ	5.1	O2	III	5.1		LQ12	E1	P002 IBC08 LP02 R001	B3	MP10	T1	TP33
1466	ЖЕЛЕЗА НИТРАТ	5.1	O2	III	5.1		LQ12	E1	P002 IBC08 LP02 R001	B3	MP10	T1	TP33
1467	ГУАНИДИНА НИТРАТ	5.1	O2	III	5.1		LQ12	E1	P002 IBC08 LP02 R001	B3	MP10	T1	TP33
1469	СВИНЦА НИТРАТ	5.1	OT2	II	5.1+6.1		LQ11	E2	P002 IBC08	B4	MP2	T3	TP33
1470	СВИНЦА ПЕРХЛОРАТ, ТВЕРДЫЙ	5.1	OT2	II	5.1+6.1		LQ11	E2	P002 IBC06		MP2	T3	TP33
1471	ЛИТИЯ ГИПОХЛОРИТ СУХОЙ или ЛИТИЯ ГИПОХЛОРИТА СМЕСЬ	5.1	O2	II	5.1		LQ11	E2	P002 IBC08	B4	MP10		
1472	ЛИТИЯ ПЕРОКСИД	5.1	O2	II	5.1		LQ11	E2	P002 IBC06		MP2	T3	TP33
1473	МАГНИЯ БРОМАТ	5.1	O2	II	5.1		LQ11	E2	P002 IBC08	B4	MP2	T3	TP33
1474	МАГНИЯ НИТРАТ	5.1	O2	III	5.1	332	LQ12	E1	P002 IBC08 LP02 R001	B3	MP10	T1 BK1 BK2	TP33
1475	МАГНИЯ ПЕРХЛОРАТ	5.1	O2	II	5.1		LQ11	E2	P002 IBC06		MP2	T3	TP33
1476	МАГНИЯ ПЕРОКСИД	5.1	O2	II	5.1		LQ11	E2	P002 IBC06		MP2	T3	TP33

SGAN	TU3	2	W11 W12		CW24 CW28	56	503	-	M3	1449	БАРИЯ ПЕРОКСИД
SGAV	TU3	2	W11	VW8	CW24	50	501	-	M3	1450	БРОМАТЫ НЕОРГАНИЧЕСКИЕ, Н.У.К.
SGAV	TU3	3		VW8	CW24	50	501	-	M3	1451	ЦЕЗИЯ НИТРАТ
SGAV	TU3	2	W11	VW8	CW24	50	501	-	M3	1452	КАЛЬЦИЯ ХЛОРАТ
SGAN	TU3	2	W11		CW24	50	501	3/0-0-1-0	M3	1453	КАЛЬЦИЯ ХЛОРИТ
SGAV	TU3	3		VW8	CW24	50	501	-	M3	1454	КАЛЬЦИЯ НИТРАТ
SGAV	TU3	2	W11 W12	VW8	CW24	50	501	-	M3	1455	КАЛЬЦИЯ ПЕРХЛОРАТ
SGAN	TU3	2	W11 W12		CW24	50	501	-	M3	1456	КАЛЬЦИЯ ПЕРМАНГАНАТ
SGAN	TU3	2	W11 W12		CW24	50	509	-	M3	1457	КАЛЬЦИЯ ПЕРОКСИД
SGAV	TU3	2	W11	VW8	CW24	50	501	-	M3	1458	ХЛОРАТА И БОРАТА СМЕСЬ
SGAV	TU3	3		VW8	CW24	50	501	-	M3	1458	ХЛОРАТА И БОРАТА СМЕСЬ
SGAV	TU3	2	W11	VW8	CW24	50	501	-	M3	1459	ХЛОРАТА И МАГНИЯ ХЛОРИДА СМЕСЬ, ТВЕРДАЯ
SGAV	TU3	3		VW8	CW24	50	501	-	M3	1459	ХЛОРАТА И МАГНИЯ ХЛОРИДА СМЕСЬ, ТВЕРДАЯ
SGAV	TU3	2	W11 W12	VW8	CW24	50	501	-	M3	1461	ХЛОРАТЫ НЕОРГАНИЧЕСКИЕ, Н.У.К.
SGAN	TU3	2	W11 W12		CW24	50	501	-	M3	1462	ХЛОРИТЫ НЕОРГАНИЧЕСКИЕ, Н.У.К.
SGAN	TU3	2	W11 W12		CW24 CW28	568	502	-	M3	1463	ХРОМА ТРИОКСИД БЕЗВОДНЫЙ
SGAV	TU3	3		VW8	CW24	50	501	-	M3	1465	ДИДИМА НИТРАТ
SGAV	TU3	3		VW8	CW24	50	501	-	M3	1466	ЖЕЛЕЗА НИТРАТ
SGAV	TU3	3		VW8	CW24	50	501	-	M3	1467	ГУАНИДИНА НИТРАТ
SGAN	TU3	2	W11		CW24 CW28	56	503	-	M3	1469	СВИНЦА НИТРАТ
SGAN	TU3	2	W11 W12		CW24 CW28	56	503	-	M3	1470	СВИНЦА ПЕРХЛОРАТ, ТВЕРДЫЙ
SGAN	TU3	2	W11		CW24	50	501	-	M3	1471	ЛИТИЯ ГИПОХЛОРИТ СУХОЙ или ЛИТИЯ ГИПОХЛОРИТА СМЕСЬ
SGAN	TU3	2	W11 W12		CW24	50	509	-	M3	1472	ЛИТИЯ ПЕРОКСИД
SGAV	TU3	2	W11	VW8	CW24	50	501	-	M3	1473	МАГНИЯ БРОМАТ
SGAV	TU3	3		VW8	CW24	50	501	-	M3	1474	МАГНИЯ НИТРАТ
SGAV	TU3	2	W11 W12	VW8	CW24	50	501	-	M3	1475	МАГНИЯ ПЕРХЛОРАТ
SGAN	TU3	2	W11 W12		CW24	50	509	-	M3	1476	МАГНИЯ ПЕРОКСИД

1477	НИТРАТЫ НЕОРГАНИЧЕСКИЕ, Н.У.К.	5.1	O2	II	5.1	274 511	LQ11	E2	P002 IBC08	B4	MP10	T3	TP33
1477	НИТРАТЫ НЕОРГАНИЧЕСКИЕ, Н.У.К.	5.1	O2	III	5.1	274 511	LQ12	E1	P002 IBC08 LP02 R001	B3	MP10	T1	TP33
1479	ВЕЩЕСТВО ТВЕРДОЕ ОКИСЛЯЮЩЕЕ, Н.У.К.	5.1	O2	I	5.1	274	LQ0	E0	P503 IBC05		MP2		
1479	ВЕЩЕСТВО ТВЕРДОЕ ОКИСЛЯЮЩЕЕ, Н.У.К.	5.1	O2	II	5.1	274	LQ11	E2	P002 IBC08	B4	MP2	T3	TP33
1479	ВЕЩЕСТВО ТВЕРДОЕ ОКИСЛЯЮЩЕЕ, Н.У.К.	5.1	O2	III	5.1	274	LQ12	E1	P002 IBC08 LP02 R001	B3	MP2	T1	TP33
1481	ПЕРХЛОРАТЫ НЕОРГАНИЧЕСКИЕ, Н.У.К.	5.1	O2	II	5.1	274	LQ11	E2	P002 IBC06		MP2	T3	TP33
1481	ПЕРХЛОРАТЫ НЕОРГАНИЧЕСКИЕ, Н.У.К.	5.1	O2	III	5.1	274	LQ12	E1	P002 IBC08 LP02 R001	B3	MP2	T1	TP33
1482	ПЕРМАНГАНАТЫ НЕОРГАНИЧЕСКИЕ, Н.У.К.	5.1	O2	II	5.1	274 608	LQ11	E2	P002 IBC06		MP2	T3	TP33
1482	ПЕРМАНГАНАТЫ НЕОРГАНИЧЕСКИЕ, Н.У.К.	5.1	O2	III	5.1	274 608	LQ12	E1	P002 IBC08 LP02 R001	B3	MP2	T1	TP33
1483	ПЕРОКСИДЫ НЕОРГАНИЧЕСКИЕ, Н.У.К.	5.1	O2	II	5.1	274	LQ11	E2	P002 IBC06		MP2	T3	TP33
1483	ПЕРОКСИДЫ НЕОРГАНИЧЕСКИЕ, Н.У.К.	5.1	O2	III	5.1	274	LQ12	E1	P002 IBC08 LP02 R001	B3	MP2	T1	TP33
1484	КАЛИЯ БРОМАТ	5.1	O2	II	5.1		LQ11	E2	P002 IBC08	B4	MP2	T3	TP33
1485	КАЛИЯ ХЛОРАТ	5.1	O2	II	5.1		LQ11	E2	P002 IBC08	B4	MP2	T3	TP33
1486	КАЛИЯ НИТРАТ	5.1	O2	III	5.1		LQ12	E1	P002 IBC08 LP02 R001	B3	MP10	T1 BK1 BK2	TP33
1487	КАЛИЯ НИТРАТА И НАТРИЯ НИТРИТА СМЕСЬ	5.1	O2	II	5.1	607	LQ11	E2	P002 IBC08	B4	MP10	T3	TP33
1488	КАЛИЯ НИТРИТ	5.1	O2	II	5.1		LQ11	E2	P002 IBC08	B4	MP10	T3	TP33
1489	КАЛИЯ ПЕРХЛОРАТ	5.1	O2	II	5.1		LQ11	E2	P002 IBC06		MP2	T3	TP33
1490	КАЛИЯ ПЕРМАНГАНАТ	5.1	O2	II	5.1		LQ11	E2	P002 IBC08	B4	MP2	T3	TP33
1491	КАЛИЯ ПЕРОКСИД	5.1	O2	I	5.1		LQ0	E0	P503 IBC06		MP2		
1492	КАЛИЯ ПЕРСУЛЬФАТ	5.1	O2	III	5.1		LQ12	E1	P002 IBC08 LP02 R001	B3	MP10	T1	TP33
1493	СЕРЕБРА НИТРАТ	5.1	O2	II	5.1		LQ11	E2	P002 IBC08	B4	MP10	T3	TP33
1494	НАТРИЯ БРОМАТ	5.1	O2	II	5.1		LQ11	E2	P002 IBC08	B4	MP2	T3	TP33
1495	НАТРИЯ ХЛОРАТ	5.1	O2	II	5.1		LQ11	E2	P002 IBC08	B4	MP2	T3 BK1 BK2	TP33
1496	НАТРИЯ ХЛОРИТ	5.1	O2	II	5.1		LQ11	E2	P002 IBC08	B4	MP2	T3	TP33
1498	НАТРИЯ НИТРАТ	5.1	O2	III	5.1		LQ12	E1	P002 IBC08 LP02 R001	B3	MP10	T1 BK1 BK2	TP33
1499	НАТРИЯ НИТРАТА И КАЛИЯ НИТРАТА СМЕСЬ	5.1	O2	III	5.1		LQ12	E1	P002 IBC08 LP02 R001	B3	MP10	T1 BK1 BK2	TP33

SGAN	TU3	2	W11		CW24	50	501	-	M3	1477	НИТРАТЫ НЕОРГАНИЧЕСКИЕ, Н.У.К.
SGAV	TU3	3		VW8	CW24	50	501	-	M3	1477	НИТРАТЫ НЕОРГАНИЧЕСКИЕ, Н.У.К.
		1	W10		CW24	55	501	-	M3	1479	ВЕЩЕСТВО ТВЕРДОЕ ОКИСЛЯЮЩЕЕ, Н.У.К.
SGAN	TU3	2	W11		CW24	50	501	-	M3	1479	ВЕЩЕСТВО ТВЕРДОЕ ОКИСЛЯЮЩЕЕ, Н.У.К.
SGAN	TU3	3			CW24	50	501	-	M3	1479	ВЕЩЕСТВО ТВЕРДОЕ ОКИСЛЯЮЩЕЕ, Н.У.К.
SGAV	TU3	2	W11 W12	VW8	CW24	50	501	-	M3	1481	ПЕРХЛОРАТЫ НЕОРГАНИЧЕСКИЕ, Н.У.К.
SGAV	TU3	3		VW8	CW24	50	501	-	M3	1481	ПЕРХЛОРАТЫ НЕОРГАНИЧЕСКИЕ, Н.У.К.
SGAN	TU3	2	W11 W12		CW24	50	501	-	M3	1482	ПЕРМАНГАНАТЫ НЕОРГАНИЧЕСКИЕ, Н.У.К.
SGAN	TU3	3			CW24	50	501	-	M3	1482	ПЕРМАНГАНАТЫ НЕОРГАНИЧЕСКИЕ, Н.У.К.
SGAN	TU3	2	W11 W12		CW24	50	509	-	M3	1483	ПЕРОКСИДЫ НЕОРГАНИЧЕСКИЕ, Н.У.К.
SGAN	TU3	3			CW24	50	509	-	M3	1483	ПЕРОКСИДЫ НЕОРГАНИЧЕСКИЕ, Н.У.К.
SGAV	TU3	2	W11	VW8	CW24	50	501	-	M3	1484	КАЛИЯ БРОМАТ
SGAV	TU3	2	W11	VW8	CW24	50	501	3/1-1*-1-1	M1	1485	КАЛИЯ ХЛОРАТ
SGAV	TU3	3		VW8	CW24	50	501	-	M3	1486	КАЛИЯ НИТРАТ
SGAV	TU3	2	W11	VW8	CW24	50	501	-	M3	1487	КАЛИЯ НИТРАТА И НАТРИЯ НИТРИТА СМЕСЬ
SGAV	TU3	2	W11	VW8	CW24	50	501	-	M3	1488	КАЛИЯ НИТРИТ
SGAV	TU3	2	W11 W12	VW8	CW24	50	501	-	M3	1489	КАЛИЯ ПЕРХЛОРАТ
SGAN	TU3	2	W11		CW24	50	501	-	M3	1490	КАЛИЯ ПЕРМАНГАНАТ
		1	W10 W12		CW24	55	509	-	M3	1491	КАЛИЯ ПЕРОКСИД
SGAV	TU3	3		VW8	CW24	50	501	-	M3	1492	КАЛИЯ ПЕРСУЛЬФАТ
SGAV	TU3	2	W11	VW8	CW24	50	501	-	M3	1493	СЕРЕБРА НИТРАТ
SGAV	TU3	2	W11	VW8	CW24	50	501	-	M3	1494	НАТРИЯ БРОМАТ
SGAV	TU3	2	W11	VW8	CW24	50	501	-	M3	1495	НАТРИЯ ХЛОРАТ
SGAN	TU3	2	W11		CW24	50	501	-	M3	1496	НАТРИЯ ХЛОРИТ
SGAV	TU3	3		VW8	CW24	50	501	-	M3	1498	НАТРИЯ НИТРАТ
SGAV	TU3	3		VW8	CW24	50	501	-	M3	1499	НАТРИЯ НИТРАТА И КАЛИЯ НИТРАТА СМЕСЬ

1500	НАТРИЯ НИТРИТ	5.1	OT2	III	5.1+6.1		LQ12	E1	P002 IBC08 R001	B3	MP10	T1	TP33
1502	НАТРИЯ ПЕРХЛОРАТ	5.1	O2	II	5.1		LQ11	E2	P002 IBC06		MP2	T3	TP33
1503	НАТРИЯ ПЕРМАНГАНАТ	5.1	O2	II	5.1		LQ11	E2	P002 IBC06		MP2	T3	TP33
1504	НАТРИЯ ПЕРОКСИД	5.1	O2	I	5.1		LQ0	E0	P503 IBC05		MP2		
1505	НАТРИЯ ПЕРСУЛЬФАТ	5.1	O2	III	5.1		LQ12	E1	P002 IBC08 LP02 R001	B3	MP10	T1	TP33
1506	СТРОНЦИЯ ХЛОРАТ	5.1	O2	II	5.1		LQ11	E2	P002 IBC08	B4	MP2	T3	TP33
1507	СТРОНЦИЯ НИТРАТ	5.1	O2	III	5.1		LQ12	E1	P002 IBC08 LP02 R001	B3	MP10	T1	TP33
1508	СТРОНЦИЯ ПЕРХЛОРАТ	5.1	O2	II	5.1		LQ11	E2	P002 IBC06		MP2	T3	TP33
1509	СТРОНЦИЯ ПЕРОКСИД	5.1	O2	II	5.1		LQ11	E2	P002 IBC06		MP2	T3	TP33
1510	ТЕТРАНИТРОМЕТАН	5.1	OT1	I	5.1+6.1	609	LQ0	E0	P602		MP2		
1511	КАРБАМИДА ВОДОРОДА ПЕРОКСИД	5.1	OC2	III	5.1+8		LQ12	E1	P002 IBC08 R001	B3	MP2	T1	TP33
1512	ЦИНКА-АММОНИЯ НИТРИТ	5.1	O2	II	5.1		LQ11	E2	P002 IBC08	B4	MP10	T3	TP33
1513	ЦИНКА ХЛОРАТ	5.1	O2	II	5.1		LQ11	E2	P002 IBC08	B4	MP2	T3	TP33
1514	ЦИНКА НИТРАТ	5.1	O2	II	5.1		LQ11	E2	P002 IBC08	B4	MP10	T3	TP33
1515	ЦИНКА ПЕРМАНГАНАТ	5.1	O2	II	5.1		LQ11	E2	P002 IBC06		MP2	T3	TP33
1516	ЦИНКА ПЕРОКСИД	5.1	O2	II	5.1		LQ11	E2	P002 IBC06		MP2	T3	TP33
1517	ЦИРКОНИЯ ПИКРАМАТ УВЛАЖНЕННЫЙ с массовой долей воды не менее 20%	4.1	D	I	4.1		LQ0	E0	P406	PP26	MP2		
1541	АЦЕТОНЦИАНГИДРИН СТАБИЛИЗИРОВАННЫЙ	6.1	T1	I	6.1		LQ0	E5	P602		MP8 MP17	T14	TP2
1544	АЛКАЛОИДЫ ТВЕРДЫЕ, Н.У.К., или АЛКАЛОИДОВ СОЛИ ТВЕРДЫЕ, Н.У.К.	6.1	T2	I	6.1	43 274	LQ0	E5	P002 IBC07		MP18	T6	TP33
1544	АЛКАЛОИДЫ ТВЕРДЫЕ, Н.У.К., или АЛКАЛОИДОВ СОЛИ ТВЕРДЫЕ, Н.У.К.	6.1	T2	II	6.1	43 274	LQ18	E4	P002 IBC08	B4	MP10	T3	TP33
1544	АЛКАЛОИДЫ ТВЕРДЫЕ, Н.У.К., или АЛКАЛОИДОВ СОЛИ ТВЕРДЫЕ, Н.У.К.	6.1	T2	III	6.1	43 274	LQ9	E1	P002 IBC08 LP02 R001	B3	MP10	T1	TP33
1545	АЛЛИЛИЗОТИОЦИАНАТ СТАБИЛИЗИРОВАННЫЙ	6.1	TF1	II	6.1+3		LQ17	E4	P001 IBC02		MP15	T7	TP2
1546	АММОНИЯ АРСЕНАТ	6.1	T5	II	6.1		LQ18	E4	P002 IBC08	B4	MP10	T3	TP33

SGAN	TU3	3			CW24 CW28	56	503	-	M3	1500	НАТРИЯ НИТРИТ
SGAV	TU3	2	W11 W12	VW8	CW24	50	501	-	M3	1502	НАТРИЯ ПЕРХЛОРАТ
SGAN	TU3	2	W11 W12		CW24	50	501	-	M3	1503	НАТРИЯ ПЕРМАНГАНАТ
		1	W10		CW24 CW48	55	509	-	M3	1504	НАТРИЯ ПЕРОКСИД
SGAV	TU3	3		VW8	CW24	50	501	-	M3	1505	НАТРИЯ ПЕРСУЛЬФАТ
SGAV	TU3	2	W11	VW8	CW24	50	501	-	M3	1506	СТРОНЦИЯ ХЛОРАТ
SGAV	TU3	3		VW8	CW24	50	501	-	M3	1507	СТРОНЦИЯ НИТРАТ
SGAV	TU3	2	W11 W12	VW8	CW24	50	501	-	M3	1508	СТРОНЦИЯ ПЕРХЛОРАТ
SGAN	TU3	2	W11 W12		CW24	50	509	0-0-1-0	M3	1509	СТРОНЦИЯ ПЕРОКСИД
L4BN	TU3 TU28	1	W5		CW24 CW28 CW48	559	508	-	M3	1510	ТЕТРАНИТРОМЕТАН
SGAN	TU3	3			CW24	58	507	-	M3	1511	КАРБАМИДА ВОДОРОДА ПЕРОКСИД
SGAN	TU3	2	W11		CW24	50	501	-	M3	1512	ЦИНКА-АММОНИЯ НИТРИТ
SGAV	TU3	2	W11	VW8	CW24	50	501	-	M3	1513	ЦИНКА ХЛОРАТ
SGAN	TU3	2	W11		CW24	50	501	-	M3	1514	ЦИНКА НИТРАТ
SGAN	TU3	2	W11 W12		CW24	50	501	-	M3	1515	ЦИНКА ПЕРМАНГАНАТ
SGAN	TU3	2	W11 W12		CW24	50	509	-	M3	1516	ЦИНКА ПЕРОКСИД
		1	W1			40	404	3/0-0-1-0	M3	1517	ЦИРКОНИЯ ПИКРАМАТ УВЛАЖНЕННЫЙ с массовой долей воды не менее 20%
L10CH	TU14 TU15 TU38 TE21 TE22	1			CW13 CW28 CW31 CW48	669	602	1-1*-1-1	M1	1541	АЦЕТОНЦИАНГИДРИН СТАБИЛИЗИРОВАННЫЙ
S10AH	TU15	1	W10 W12		CW13 CW28 CW31 CW46 CW47	66	620	0-0-1-0	M3	1544	АЛКАЛОИДЫ ТВЕРДЫЕ, Н.У.К., или АЛКАЛОИДОВ СОЛИ ТВЕРДЫЕ, Н.У.К.
SGAH L4BH	TU15	2	W11		CW13 CW28 CW31 CW46 CW47	60	620	-	M3	1544	АЛКАЛОИДЫ ТВЕРДЫЕ, Н.У.К., или АЛКАЛОИДОВ СОЛИ ТВЕРДЫЕ, Н.У.К.
SGAH L4BH	TU15	3		VW9	CW13 CW28 CW31 CW46	60	620	-	M3	1544	АЛКАЛОИДЫ ТВЕРДЫЕ, Н.У.К., или АЛКАЛОИДОВ СОЛИ ТВЕРДЫЕ, Н.У.К.
L4BH	TU15	2			CW13 CW28 CW31	639	609	3/0-0-1-0	-	1545	АЛЛИЛИЗОТИОЦИАНАТ СТАБИЛИЗИРОВАННЫЙ
SGAH	TU15	2	W11		CW13 CW28 CW31	60	603	-	-	1546	АММОНИЯ АРСЕНАТ

1547	АНИЛИН	6.1	T1	II	6.1	279	LQ17	E4	P001 IBC02		MP15	T7	TP2
1548	АНИЛИНА ГИДРОХЛОРИД	6.1	T2	III	6.1		LQ9	E1	P002 IBC08 LP02 R001	B3	MP10	T1	TP33
1549	СУРЬМЫ СОЕДИНЕНИЕ НЕОРГАНИЧЕСКОЕ ТВЕРДОЕ, Н.У.К.	6.1	T5	III	6.1	45 274 512	LQ9	E1	P002 IBC08 LP02 R001	B3	MP10	T1	TP33
1550	СУРЬМЫ ЛАКТАТ	6.1	T5	III	6.1		LQ9	E1	P002 IBC08 LP02 R001	B3	MP10	T1	TP33
1551	СУРЬМЫ-КАЛИЯ ТАРТРАТ	6.1	T5	III	6.1		LQ9	E1	P002 IBC08 LP02 R001	B3	MP10	T1	TP33
1553	КИСЛОТА МЫШЬЯКОВАЯ ЖИДКАЯ	6.1	T4	I	6.1		LQ0	E5	P001		MP8 MP17	T20	TP2 TP7
1554	КИСЛОТА МЫШЬЯКОВАЯ ТВЕРДАЯ	6.1	T5	II	6.1		LQ18	E4	P002 IBC08	B4	MP10	T3	TP33
1555	МЫШЬЯКА БРОМИД	6.1	T5	II	6.1		LQ18	E4	P002 IBC08	B4	MP10	T3	TP33
1556	МЫШЬЯКА СОЕДИНЕНИЕ ЖИДКОЕ, Н.У.К., неорганическое, включая: Арсенаты, н.у.к., Арсениты, н.у.к., и Мышьяка сульфиды, н.у.к.	6.1	T4	I	6.1	43 274	LQ0	E5	P001		MP8 MP17	T14	TP2 TP27
1556	МЫШЬЯКА СОЕДИНЕНИЕ ЖИДКОЕ, Н.У.К., неорганическое, включая: Арсенаты, н.у.к., Арсениты, н.у.к., и Мышьяка сульфиды, н.у.к.	6.1	T4	II	6.1	43 274	LQ17	E4	P001 IBC02		MP15	T11	TP2 TP27
1556	МЫШЬЯКА СОЕДИНЕНИЕ ЖИДКОЕ, Н.У.К., неорганическое, включая: Арсенаты, н.у.к., Арсениты, н.у.к., и Мышьяка сульфиды, н.у.к.	6.1	T4	III	6.1	43 274	LQ7	E1	P001 IBC03 LP01 R001		MP19	T7	TP2 TP28
1557	МЫШЬЯКА СОЕДИНЕНИЕ ТВЕРДОЕ, Н.У.К., неорганическое, включая: Арсенаты, н.у.к., Арсениты, н.у.к.,и Мышьяка сульфиды, н.у.к.	6.1	T5	I	6.1	43 274	LQ0	E5	P002 IBC07		MP18	T6	TP33
1557	МЫШЬЯКА СОЕДИНЕНИЕ ТВЕРДОЕ, Н.У.К., неорганическое, включая: Арсенаты, н.у.к., Арсениты, н.у.к.,и Мышьяка сульфиды, н.у.к.	6.1	T5	II	6.1	43 274	LQ18	E4	P002 IBC08	B4	MP10	T3	TP33
1557	МЫШЬЯКА СОЕДИНЕНИЕ ТВЕРДОЕ, Н.У.К., неорганическое, включая: Арсенаты, н.у.к., Арсениты, н.у.к.,и Мышьяка сульфиды, н.у.к.	6.1	T5	III	6.1	43 274	LQ9	E1	P002 IBC08 LP02 R001	B3	MP10	T1	TP33
1558	МЫШЬЯК	6.1	T5	II	6.1		LQ18	E4	P002 IBC08	B4	MP10	T3	TP33
1559	МЫШЬЯКА ПЕНТАОКСИД	6.1	T5	II	6.1		LQ18	E4	P002 IBC08	B4	MP10	T3	TP33
1560	МЫШЬЯКА ТРИХЛОРИД	6.1	T4	I	6.1		LQ0	E5	P602		MP8 MP17	T14	TP2

L4BH	TU15	2			CW13 CW28 CW31	60	608	0-0-1-0	M3	1547	АНИЛИН
SGAH	TU15	2		VW9	CW13 CW28 CW31	60	616	-	M3	1548	АНИЛИНА ГИДРОХЛОРИД
SGAH L4BH	TU15	2		VW9	CW13 CW28 CW31	60	630	-	M3	1549	СУРЬМЫ СОЕДИНЕНИЕ НЕОРГАНИЧЕСКОЕ ТВЕРДОЕ, Н.У.К.
SGAH L4BH	TU15	2		VW9	CW13 CW28 CW31	60	620	-	M3	1550	СУРЬМЫ ЛАКТАТ
SGAH L4BH	TU15	2		VW9	CW13 CW28 CW31	60	620	-	M3	1551	СУРЬМЫ-КАЛИЯ ТАРТРАТ
L10CH	TU14 TU15 TU38 TE21 TE22	1			CW13 CW28 CW31 CW48	66	622	1-1*-1-1	M3	1553	КИСЛОТА МЫШЬЯКОВАЯ ЖИДКАЯ
SGAH L4BH	TU15	2	W11		CW13 CW28 CW31	60	603	-	-	1554	КИСЛОТА МЫШЬЯКОВАЯ ТВЕРДАЯ
SGAH L4BH	TU15		W11		CW13 CW28 CW31	60	603	-	-	1555	МЫШЬЯКА БРОМИД
L10CH	TU14 TU15 TU38 TE21 TE22	1			CW13 CW28 CW31	66	630	1-1*-1-1	M3	1556	МЫШЬЯКА СОЕДИНЕНИЕ ЖИДКОЕ, Н.У.К., неорганическое, включая: Арсенаты, н.у.к., Арсениты, н.у.к., и Мышьяка сульфиды, н.у.к.
L4BH	TU15	2			CW13 CW28 CW31	60	630	-	M3	1556	МЫШЬЯКА СОЕДИНЕНИЕ ЖИДКОЕ, Н.У.К., неорганическое, включая: Арсенаты, н.у.к., Арсениты, н.у.к., и Мышьяка сульфиды, н.у.к.
L4BH	TU15	2			CW13 CW28 CW31	60	630	-	M3	1556	МЫШЬЯКА СОЕДИНЕНИЕ ЖИДКОЕ, Н.У.К., неорганическое, включая: Арсенаты, н.у.к., Арсениты, н.у.к., и Мышьяка сульфиды, н.у.к.
S10AH L10CH	TU15 TU38 TE22	1	W10 W12		CW13 CW28 CW31	66	630	1-1*-1-1	M3	1557	МЫШЬЯКА СОЕДИНЕНИЕ ТВЕРДОЕ, Н.У.К., неорганическое, включая: Арсенаты, н.у.к., Арсениты, н.у.к.,и Мышьяка сульфиды, н.у.к.
SGAH L4BH	TU15	2	W11		CW13 CW28 CW31	60	630	-	M3	1557	МЫШЬЯКА СОЕДИНЕНИЕ ТВЕРДОЕ, Н.У.К., неорганическое, включая: Арсенаты, н.у.к., Арсениты, н.у.к.,и Мышьяка сульфиды, н.у.к.
SGAH L4BH	TU15	2		VW9	CW13 CW28 CW31	60	630	-	M3	1557	МЫШЬЯКА СОЕДИНЕНИЕ ТВЕРДОЕ, Н.У.К., неорганическое, включая: Арсенаты, н.у.к., Арсениты, н.у.к.,и Мышьяка сульфиды, н.у.к.
SGAH	TU15	2	W11		CW13 CW28 CW31	60	617	-	-	1558	МЫШЬЯК
SGAH	TU15	2	W11		CW13 CW28 CW31	60	603	-	-	1559	МЫШЬЯКА ПЕНТАОКСИД
L10CH	TU14 TU15 TU38 TE21 TE22	1			CW13 CW28 CW31 CW48	66	622	1-1*-1-1	M3	1560	МЫШЬЯКА ТРИХЛОРИД

1561	МЫШЬЯКА ТРИОКСИД	6.1	T5	II	6.1		LQ18	E4	P002 IBC08	B4	MP10	T3	TP33
1562	МЫШЬЯКОВАЯ ПЫЛЬ	6.1	T5	II	6.1		LQ18	E4	P002 IBC08	B4	MP10	T3	TP33
1564	БАРИЯ СОЕДИНЕНИЕ, Н.У.К.	6.1	T5	II	6.1	177 274 513 587	LQ18	E4	P002 IBC08	B4	MP10	T3	TP33
1564	БАРИЯ СОЕДИНЕНИЕ, Н.У.К.	6.1	T5	III	6.1	177 274 513 587	LQ9	E1	P002 IBC08 LP02 R001	B3	MP10	T1	TP33
1565	БАРИЯ ЦИАНИД	6.1	T5	I	6.1		LQ0	E5	P002 IBC07		MP18	T6	TP33
1566	БЕРИЛЛИЯ СОЕДИНЕНИЕ, Н.У.К.	6.1	T5	II	6.1	274 514	LQ18	E4	P002 IBC08	B4	MP10	T3	TP33
1566	БЕРИЛЛИЯ СОЕДИНЕНИЕ, Н.У.К.	6.1	T5	III	6.1	274 514	LQ9	E1	P002 IBC08 LP02 R001	B3	MP10	T1	TP33
1567	БЕРИЛЛИЙ — ПОРОШОК	6.1	TF3	II	6.1+4.1		LQ18	E4	P002 IBC08	B4	MP10	T3	TP33
1569	БРОМАЦЕТОН	6.1	TF1	II	6.1+3		LQ17	E4	P602		MP15	T20	TP2
1570	БРУЦИН	6.1	T2	I	6.1	43	LQ0	E5	P002 IBC07		MP18	T6	TP33
1571	БАРИЯ АЗИД УВЛАЖНЕННЫЙ с массовой долей воды не менее 50%	4.1	DT	I	4.1+6.1	568	LQ0	E0	P406		MP2		
1572	КИСЛОТА КАКОДИЛОВАЯ	6.1	T5	II	6.1		LQ18	E4	P002 IBC08	B4	MP10	T3	TP33
1573	КАЛЬЦИЯ АРСЕНАТ	6.1	T5	II	6.1		LQ18	E4	P002 IBC08	B4	MP10	T3	TP33
1574	КАЛЬЦИЯ АРСЕНАТА И КАЛЬЦИЯ АРСЕНИТА СМЕСЬ ТВЕРДАЯ	6.1	T5	II	6.1		LQ18	E4	P002 IBC08	B4	MP10	T3	TP33
1575	КАЛЬЦИЯ ЦИАНИД	6.1	T5	I	6.1		LQ0	E5	P002 IBC07		MP18	T6	TP33
1577	ХЛОРДИНИТРОБЕНЗОЛЫ ЖИДКИЕ	6.1	T1	II	6.1	279	LQ17	E4	P001 IBC02		MP15	T7	TP2
1578	ХЛОРНИТРОБЕНЗОЛЫ, ТВЕРДЫЕ	6.1	T2	II	6.1	279	LQ18	E4	P002 IBC08	B4	MP10	T3	TP33
1579	4-ХЛОР-о-ТОЛУИДИНГИДРОХЛОРИД, ТВЕРДЫЙ	6.1	T2	III	6.1		LQ9	E1	P002 IBC08 LP02 R001	B3	MP10	T1	TP33

SGAH	TU15	2	W11		CW13 CW28 CW31 CW47 CW48	60	603	0-0-1-0	M1	1561	МЫШЬЯКА ТРИОКСИД
SGAH	TU15	2	W11		CW13 CW28 CW31	60	617	-	-	1562	МЫШЬЯКОВАЯ ПЫЛЬ
SGAH L4BH	TU15	2	W11		CW13 CW28 CW31	60	630	-	M3	1564	БАРИЯ СОЕДИНЕНИЕ, Н.У.К.
SGAH L4BH	TU15	2		VW9	CW13 CW28 CW31	60	630	-	M3	1564	БАРИЯ СОЕДИНЕНИЕ, Н.У.К.
S10AH	TU15	1	W10 W12		CW13 CW28 CW31 CW46 CW47	66	619	0-0-1-0	M1	1565	БАРИЯ ЦИАНИД
SGAH L4BH	TU15	2	W11		CW13 CW28 CW31	60	630	-	-	1566	БЕРИЛЛИЯ СОЕДИНЕНИЕ, Н.У.К.
SGAH L4BH	TU15	2		VW9	CW13 CW28 CW31	60	630	-	-	1566	БЕРИЛЛИЯ СОЕДИНЕНИЕ, Н.У.К.
SGAH	TU15	2	W11		CW13 CW28 CW31	64	617	3/0-0-1-0	-	1567	БЕРИЛЛИЙ — ПОРОШОК
L4BH	TU15	2			CW13 CW28 CW31	63	647	3/0-0-1-0	-	1569	БРОМАЦЕТОН
S10AH L10CH	TU14 TU15 TU38 TE21 TE22	1	W10 W12		CW13 CW28 CW31 CW48	66	620	1-1*-1-1	-	1570	БРУЦИН
		1	W1		CW28	46	404	3/0-0-1-0	M3	1571	БАРИЯ АЗИД УВЛАЖНЕННЫЙ с массовой долей воды не менее 50%
SGAH	TU15	2	W11		CW13 CW28 CW31	60	603	-	-	1572	КИСЛОТА КАКОДИЛОВАЯ
SGAH	TU15	2	W11		CW13 CW28 CW31	60	603	-	-	1573	КАЛЬЦИЯ АРСЕНАТ
SGAH	TU15	2	W11		CW13 CW28 CW31	60	603	-	-	1574	КАЛЬЦИЯ АРСЕНАТА И КАЛЬЦИЯ АРСЕНИТА СМЕСЬ ТВЕРДАЯ
S10AH	TU15	1	W10 W12		CW13 CW28 CW31 CW46 CW47	66	619	0-0-1-0	M1	1575	КАЛЬЦИЯ ЦИАНИД
L4BH	TU15	2			CW13 CW28 CW31	60	608	-	-	1577	ХЛОРДИНИТРОБЕНЗОЛЫ ЖИДКИЕ
SGAH	TU15	2	W11		CW13 CW28 CW31	60	616	-	-	1578	ХЛОРНИТРОБЕНЗОЛЫ, ТВЕРДЫЕ
SGAH L4BH	TU15	2		VW9	CW13 CW28 CW31	60	616	-	M3	1579	4-ХЛОР-о-ТОЛУИДИНГИДРОХЛОРИД, ТВЕРДЫЙ

1580	ХЛОРПИКРИН	6.1	T1	I	6.1		LQ0	E5	P602		MP8 MP17	T14	TP2
1581	ХЛОРПИКРИНА И МЕТИЛБРОМИДА СМЕСЬ, содержащая более 2% хлорпикрина	2	2T		2.3 (+13)		LQ0	E0	P200		MP9	T50 (M)	
1582	ХЛОРПИКРИНА И МЕТИЛХЛОРИДА СМЕСЬ	2	2T		2.3 (+13)		LQ0	E0	P200		MP9	T50 (M)	
1583	ХЛОРПИКРИНА СМЕСЬ, Н.У.К.	6.1	T1	I	6.1	274 315 515	LQ0	E5	P602		MP8 MP17		
1583	ХЛОРПИКРИНА СМЕСЬ, Н.У.К.	6.1	T1	II	6.1	274 515	LQ17	E4	P001 IBC02		MP15		
1583	ХЛОРПИКРИНА СМЕСЬ, Н.У.К.	6.1	T1	III	6.1	274 515	LQ7	E1	P001 IBC03 LP01 R001		MP19		
1585	МЕДИ АЦЕТОАРСЕНИТ	6.1	T5	II	6.1		LQ18	E4	P002 IBC08	B4	MP10	T3	TP33
1586	МЕДИ АРСЕНИТ	6.1	T5	II	6.1		LQ18	E4	P002 IBC08	B4	MP10	T3	TP33
1587	МЕДИ ЦИАНИД	6.1	T5	II	6.1		LQ18	E4	P002 IBC08	B4	MP10	T3	TP33
1588	ЦИАНИДЫ НЕОРГАНИЧЕСКИЕ ТВЕРДЫЕ, Н.У.К.	6.1	T5	I	6.1	47 274	LQ0	E5	P002 IBC07		MP18	T6	TP33
1588	ЦИАНИДЫ НЕОРГАНИЧЕСКИЕ ТВЕРДЫЕ, Н.У.К.	6.1	T5	II	6.1	47 274	LQ18	E4	P002 IBC08	B4	MP10	T3	TP33
1588	ЦИАНИДЫ НЕОРГАНИЧЕСКИЕ ТВЕРДЫЕ, Н.У.К.	6.1	T5	III	6.1	47 274	LQ9	E1	P002 IBC08 LP02 R001	B3	MP10	T1	TP33
1589	ХЛОРЦИАН СТАБИЛИЗИРОВАННЫЙ	2	2TC		2.3+8		LQ0	E0	P200		MP9		
1590	ДИХЛОРАНИЛИНЫ ЖИДКИЕ	6.1	T1	II	6.1	279	LQ17	E4	P001 IBC02		MP15	T7	TP2

L10CH	TU14 TU15 TU38 TE21 TE22	1			CW13 CW28 CW31 CW48	66	624	1-1*-1-1	M3	1580	ХЛОРПИКРИН
PxBH(M)	TU38 TE22 TE25 TA4 TT9 TM6	1			CW9 CW10 CW36	26	209	0-0-1-0 0-0-3-0	M2 M1	1581	ХЛОРПИКРИНА И МЕТИЛБРОМИДА СМЕСЬ, содержащая более 2% хлорпикрина
PxBH(M)	TU38 TE22 TE25 TA4 TT9 TM6	1			CW9 CW10 CW36	26	209	1-1-1-1 1-1-3-1	M2 M1	1582	ХЛОРПИКРИНА И МЕТИЛХЛОРИДА СМЕСЬ
L10CH	TU14 TU15 TU38 TE21 TE22	1			CW13 CW28 CW31 CW48	66	624	1-1-1-1	M3	1583	ХЛОРПИКРИНА СМЕСЬ, Н.У.К.
L4BH	TU15	2			CW13 CW28 CW31 CW48	60	624	1-1-1-1	M3	1583	ХЛОРПИКРИНА СМЕСЬ, Н.У.К.
L4BH	TU15	2			CW13 CW28 CW31 CW48	60	624	1-1-1-1	M3	1583	ХЛОРПИКРИНА СМЕСЬ, Н.У.К.
SGAH	TU15	2	W11		CW13 CW28 CW31	60	603	-	-	1585	МЕДИ АЦЕТОАРСЕНИТ
SGAH	TU15	2	W11		CW13 CW28 CW31	60	603	-	-	1586	МЕДИ АРСЕНИТ
SGAH	TU15	2	W11		CW13 CW28 CW31 CW46 CW47	60	619	0-0-1-0	M1	1587	МЕДИ ЦИАНИД
S10AH	TU15	1	W10 W12		CW13 CW28 CW31 CW46 CW47	66	619	1-1-1-1	M3	1588	ЦИАНИДЫ НЕОРГАНИЧЕСКИЕ ТВЕРДЫЕ, Н.У.К.
SGAH	TU15	2	W11		CW13 CW28 CW31 CW46 CW47	60	619	1-1-1-1	M3	1588	ЦИАНИДЫ НЕОРГАНИЧЕСКИЕ ТВЕРДЫЕ, Н.У.К.
SGAH	TU15	2		VW9	CW13 CW28 CW31 CW46 CW47	60	619	1-1-1-1	M3	1588	ЦИАНИДЫ НЕОРГАНИЧЕСКИЕ ТВЕРДЫЕ, Н.У.К.
		1			CW9 CW10 CW36 CW46 CW47 CW55	268	203	3/1-1*-3-1	M1	1589	ХЛОРЦИАН СТАБИЛИЗИРОВАННЫЙ
L4BH	TU15	2			CW13 CW28 CW31	60	608	-	-	1590	ДИХЛОРАНИЛИНЫ ЖИДКИЕ

1591	о-ДИХЛОРБЕНЗОЛ	6.1	T1	III	6.1	279	LQ7	E1	P001 IBC03 LP01 R001		MP19	T4	TP1
1593	ДИХЛОРМЕТАН	6.1	T1	III	6.1	516	LQ7	E1	P001 IBC03 LP01 R001	B8	MP19	T7	TP2
1594	ДИЭТИЛСУЛЬФАТ	6.1	T1	II	6.1		LQ17	E4	P001 IBC02		MP15	T7	TP2
1595	ДИМЕТИЛСУЛЬФАТ	6.1	TC1	I	6.1+8		LQ0	E5	P602		MP8 MP17	T20	TP2 TP35
1596	ДИНИТРОАНИЛИНЫ	6.1	T2	II	6.1		LQ18	E4	P002 IBC08	B4	MP10	T3	TP33
1597	ДИНИТРОБЕНЗОЛЫ, ЖИДКИЕ	6.1	T1	II	6.1		LQ17	E4	P001 IBC02		MP15	T7	TP2
1597	ДИНИТРОБЕНЗОЛЫ, ЖИДКИЕ	6.1	T1	III	6.1		LQ7	E1	P001 IBC03 LP01 R001		MP19	T7	TP2
1598	ДИНИТРО-о-КРЕЗОЛ	6.1	T2	II	6.1	43	LQ18	E4	P002 IBC08	B4	MP10	T3	TP33
1599	ДИНИТРОФЕНОЛА РАСТВОР	6.1	T1	II	6.1		LQ17	E4	P001 IBC02		MP15	T7	TP2
1599	ДИНИТРОФЕНОЛА РАСТВОР	6.1	T1	III	6.1		LQ7	E1	P001 IBC03 LP01 R001		MP19	T4	TP1
1600	ДИНИТРОТОЛУОЛЫ РАСПЛАВЛЕННЫЕ	6.1	T1	II	6.1		LQ0	E0				T7	TP3
1601	СРЕДСТВО ДЕЗИНФИЦИРУЮЩЕЕ ТВЕРДОЕ ЯДОВИТОЕ, Н.У.К.	6.1	T2	I	6.1	274	LQ0	E5	P002 IBC07		MP18	T6	TP33
1601	СРЕДСТВО ДЕЗИНФИЦИРУЮЩЕЕ ТВЕРДОЕ ЯДОВИТОЕ, Н.У.К.	6.1	T2	II	6.1	274	LQ18	E4	P002 IBC08	B4	MP10	T3	TP33
1601	СРЕДСТВО ДЕЗИНФИЦИРУЮЩЕЕ ТВЕРДОЕ ЯДОВИТОЕ, Н.У.К.	6.1	T2	III	6.1	274	LQ9	E1	P002 IBC08 LP02 R001	B3	MP10	T1	TP33
1602	КРАСИТЕЛЬ ЖИДКИЙ ЯДОВИТЫЙ, Н.У.К., или ПОЛУПРОДУКТ СИНТЕЗА КРАСИТЕЛЕЙ ЖИДКИЙ ЯДОВИТЫЙ, Н.У.К.	6.1	T1	I	6.1	274	LQ0	E5	P001		MP8 MP17		
1602	КРАСИТЕЛЬ ЖИДКИЙ ЯДОВИТЫЙ, Н.У.К., или ПОЛУПРОДУКТ СИНТЕЗА КРАСИТЕЛЕЙ ЖИДКИЙ ЯДОВИТЫЙ, Н.У.К.	6.1	T1	II	6.1	274	LQ17	E4	P001 IBC02		MP15		
1602	КРАСИТЕЛЬ ЖИДКИЙ ЯДОВИТЫЙ, Н.У.К., или ПОЛУПРОДУКТ СИНТЕЗА КРАСИТЕЛЕЙ ЖИДКИЙ ЯДОВИТЫЙ, Н.У.К.	6.1	T1	III	6.1	274	LQ7	E1	P001 IBC03 LP01 R001		MP19		
1603	ЭТИЛБРОМАЦЕТАТ	6.1	TF1	II	6.1+3		LQ17	E4	P001 IBC02		MP15	T7	TP2

L4BH	TU15	2			CW13 CW28 CW31	60	608	-	M3	1591	o-ДИХЛОРБЕНЗОЛ
L4BH	TU15	2			CW13 CW28 CW31	60	605	-	M3	1593	ДИХЛОРМЕТАН
L4BH	TU15	2			CW13 CW28 CW31	60	611	-	-	1594	ДИЭТИЛСУЛЬФАТ
L10CH	TU14 TU15 TU38 TE21 TE22	1			CW13 CW28 CW31 CW48	668	611	0-0-1-0	M3	1595	ДИМЕТИЛСУЛЬФАТ
SGAH L4BH	TU15	2	W11		CW13 CW28 CW31	60	608	-	-	1596	ДИНИТРОАНИЛИНЫ
L4BH	TU15	2			CW13 CW28 CW31	60	608	-	-	1597	ДИНИТРОБЕНЗОЛЫ, ЖИДКИЕ
L4BH	TU15	2			CW13 CW28 CW31	60	608	-	-	1597	ДИНИТРОБЕНЗОЛЫ, ЖИДКИЕ
SGAH L4BH	TU15	2	W11		CW13 CW28 CW31	60	608	-	-	1598	ДИНИТРО-о-КРЕЗОЛ
L4BH	TU15	2			CW13 CW28 CW31	60	608	-	M3	1599	ДИНИТРОФЕНОЛА РАСТВОР
L4BH	TU15	2			CW13 CW28 CW31	60	608	-	M3	1599	ДИНИТРОФЕНОЛА РАСТВОР
L4BH	TU15	0			CW13 CW31	60	608	-	-	1600	ДИНИТРОТОЛУОЛЫ РАСПЛАВЛЕННЫЕ
S10AH L10CH	TU15 TU38 TE22	1	W10 W12		CW13 CW28 CW31	66	634	1-1*-1-1	M3	1601	СРЕДСТВО ДЕЗИНФИЦИРУЮЩЕЕ ТВЕРДОЕ ЯДОВИТОЕ, Н.У.К.
SGAH L4BH	TU15	2	W11		CW13 CW28 CW31	60	634	-	M3	1601	СРЕДСТВО ДЕЗИНФИЦИРУЮЩЕЕ ТВЕРДОЕ ЯДОВИТОЕ, Н.У.К.
SGAH L4BH	TU15	2		VW9	CW13 CW28 CW31	60	634	-	M3	1601	СРЕДСТВО ДЕЗИНФИЦИРУЮЩЕЕ ТВЕРДОЕ ЯДОВИТОЕ, Н.У.К.
L10CH	TU14 TU15 TU38 TE21 TE22	1			CW13 CW28 CW31	66	615	1-1*-1-1	M3	1602	КРАСИТЕЛЬ ЖИДКИЙ ЯДОВИТЫЙ, Н.У.К., или ПОЛУПРОДУКТ СИНТЕЗА КРАСИТЕЛЕЙ ЖИДКИЙ ЯДОВИТЫЙ, Н.У.К.
L4BH	TU15	2			CW13 CW28 CW31	60	615	-	M3	1602	КРАСИТЕЛЬ ЖИДКИЙ ЯДОВИТЫЙ, Н.У.К., или ПОЛУПРОДУКТ СИНТЕЗА КРАСИТЕЛЕЙ ЖИДКИЙ ЯДОВИТЫЙ, Н.У.К.
L4BH	TU15	2			CW13 CW28 CW31	60	615	-	M3	1602	КРАСИТЕЛЬ ЖИДКИЙ ЯДОВИТЫЙ, Н.У.К., или ПОЛУПРОДУКТ СИНТЕЗА КРАСИТЕЛЕЙ ЖИДКИЙ ЯДОВИТЫЙ, Н.У.К.
L4BH	TU15	2			CW13 CW28 CW31	63	647	3/0-0-1-0	-	1603	ЭТИЛБРОМАЦЕТАТ

1604	ЭТИЛЕНДИАМИН	8	CF1	II	8+3		LQ22	E2	P001 IBC02		MP15	T7	TP2
1605	ЭТИЛЕНДИБРОМИД	6.1	T1	I	6.1		LQ0	E5	P602		MP8 MP17	T14	TP2
1606	ЖЕЛЕЗА (III) АРСЕНАТ	6.1	T5	II	6.1		LQ18	E4	P002 IBC08	B4	MP10	T3	TP33
1607	ЖЕЛЕЗА (III) АРСЕНИТ	6.1	T5	II	6.1		LQ18	E4	P002 IBC08	B4	MP10	T3	TP33
1608	ЖЕЛЕЗА (II) АРСЕНАТ	6.1	T5	II	6.1		LQ18	E4	P002 IBC08	B4	MP10	T3	TP33
1611	ГЕКСАЭТИЛТЕТРАФОСФАТ	6.1	T1	II	6.1		LQ17	E4	P001 IBC02		MP15	T7	TP2
1612	ГЕКСАЭТИЛТЕТРАФОСФАТА И ГАЗА СЖАТОГО СМЕСЬ	2	1T		2.3 (+13)		LQ0	E0	P200		MP9	(M)	
1613	КИСЛОТЫ ЦИАНИСТОВОДОРОДНОЙ ВОДНЫЙ РАСТВОР (ВОДОРОДА ЦИАНИДА ВОДНЫЙ РАСТВОР), содержащий не более 20% цианистого водорода	6.1	TF1	I	6.1+3	48	LQ0	E5	P601		MP8 MP17	T14	TP2
1614	ВОДОРОДА ЦИАНИД СТАБИЛИЗИРОВАННЫЙ, содержащий менее 3% воды и абсорбированный пористым инертным материалом	6.1	TF1	I	6.1+3	603	LQ0	E5	P099 P601	RR10	MP2		
1616	СВИНЦА АЦЕТАТ	6.1	T5	III	6.1		LQ9	E1	P002 IBC08 LP02 R001	B3	MP10	T1	TP33
1617	СВИНЦА АРСЕНАТЫ	6.1	T5	II	6.1		LQ18	E4	P002 IBC08	B4	MP10	T3	TP33
1618	СВИНЦА АРСЕНИТЫ	6.1	T5	II	6.1		LQ18	E4	P002 IBC08	B4	MP10	T3	TP33
1620	СВИНЦА ЦИАНИД	6.1	T5	II	6.1		LQ18	E4	P002 IBC08	B4	MP10	T3	TP33
1621	ПУРПУР ЛОНДОНСКИЙ	6.1	T5	II	6.1	43	LQ18	E4	P002 IBC08	B4	MP10	T3	TP33
1622	МАГНИЯ АРСЕНАТ	6.1	T5	II	6.1		LQ18	E4	P002 IBC08	B4	MP10	T3	TP33
1623	РТУТИ (II) АРСЕНАТ	6.1	T5	II	6.1		LQ18	E4	P002 IBC08	B4	MP10	T3	TP33
1624	РТУТИ ДИХЛОРИД	6.1	T5	II	6.1		LQ18	E4	P002 IBC08	B4	MP10	T3	TP33
1625	РТУТИ (II) НИТРАТ	6.1	T5	II	6.1		LQ18	E4	P002 IBC08	B4	MP10	T3	TP33

L4BN		2				83	807	0-0-1-0	M3	1604	ЭТИЛЕНДИАМИН
L10CH	TU14 TU15 TU38 TE21 TE22	1			CW13 CW28 CW31 CW48	66	605	0-0-1-0	M3	1605	ЭТИЛЕНДИБРОМИД
SGAH	TU15	2	W11		CW13 CW28 CW31	60	603	-	-	1606	ЖЕЛЕЗА (III) АРСЕНАТ
SGAH	TU15	2	W11		CW13 CW28 CW31	60	603	-	-	1607	ЖЕЛЕЗА (III) АРСЕНИТ
SGAH	TU15	2	W11		CW13 CW28 CW31	60	603	-	-	1608	ЖЕЛЕЗА (II) АРСЕНАТ
L4BH	TU15	2			CW13 CW28 CW31	60	614	-	-	1611	ГЕКСАЭТИЛТЕТРАФОСФАТ
CxBH(M)	TU38 TU50 TE22 TE25 TA4 TT9	1			CW9 CW10 CW36	26	209	0-0-3-0	M1	1612	ГЕКСАЭТИЛТЕТРАФОСФАТА И ГАЗА СЖАТОГО СМЕСЬ
L15DH(+)	TU14 TU15 TU38 TE21 TE22 TE25	0			CW13 CW28 CW31 CW46 CW47	663	602	3/0-0-3-0	M1	1613	КИСЛОТЫ ЦИАНИСТОВОДОРОДНОЙ ВОДНЫЙ РАСТВОР (ВОДОРОДА ЦИАНИДА ВОДНЫЙ РАСТВОР), содержащий не более 20% цианистого водорода
		0			CW13 CW28 CW31 CW46	663	602	3/0-0-3-0	M1	1614	ВОДОРОДА ЦИАНИД СТАБИЛИЗИРОВАННЫЙ, содержащий менее 3% воды и абсорбированный пористым инертным материалом
SGAH L4BH	TU15	2		VW9	CW13 CW28 CW31	60	620	-	M3	1616	СВИНЦА АЦЕТАТ
SGAH	TU15	2	W11		CW13 CW28 CW31	60	603	-	-	1617	СВИНЦА АРСЕНАТЫ
SGAH	TU15	2	W11		CW13 CW28 CW31	60	603	-	-	1618	СВИНЦА АРСЕНИТЫ
SGAH	TU15	2	W11		CW13 CW28 CW31 CW46 CW47	60	603	0-0-1-0	M1	1620	СВИНЦА ЦИАНИД
SGAH	TU15	2	W11		CW13 CW28 CW31	60	603	-	-	1621	ПУРПУР ЛОНДОНСКИЙ
SGAH	TU15	2	W11		CW13 CW28 CW31	60	603	-	-	1622	МАГНИЯ АРСЕНАТ
SGAH	TU15	2	W11		CW13 CW28 CW31	60	603	-	-	1623	РТУТИ (II) АРСЕНАТ
SGAH	TU15	2	W11		CW13 CW28 CW31 CW46 CW47	60	603	0-0-1-0	-	1624	РТУТИ ДИХЛОРИД
SGAH	TU15	2	W11		CW13 CW28 CW31	60	603	-	-	1625	РТУТИ (II) НИТРАТ

1626	ЦИАНИД РТУТНОКАЛИЕВЫЙ	6.1	T5	I	6.1		LQ0	E5	P002 IBC07		MP18	T6	TP33
1627	РТУТИ (I) НИТРАТ	6.1	T5	II	6.1		LQ18	E4	P002 IBC08	B4	MP10	T3	TP33
1629	РТУТИ АЦЕТАТ	6.1	T5	II	6.1		LQ18	E4	P002 IBC08	B4	MP10	T3	TP33
1630	РТУТИ (II)-АММОНИЯ ХЛОРИД	6.1	T5	II	6.1		LQ18	E4	P002 IBC08	B4	MP10	T3	TP33
1631	РТУТИ (II) БЕНЗОАТ	6.1	T5	II	6.1		LQ18	E4	P002 IBC08	B4	MP10	T3	TP33
1634	РТУТИ БРОМИДЫ	6.1	T5	II	6.1		LQ18	E4	P002 IBC08	B4	MP10	T3	TP33
1636	РТУТИ (II) ЦИАНИД	6.1	T5	II	6.1		LQ18	E4	P002 IBC08	B4	MP10	T3	TP33
1637	РТУТИ (II) ГЛЮКОНАТ	6.1	T5	II	6.1		LQ18	E4	P002 IBC08	B4	MP10	T3	TP33
1638	РТУТИ (II) ИОДИД	6.1	T5	II	6.1		LQ18	E4	P002 IBC08	B4	MP10	T3	TP33
1639	РТУТИ НУКЛЕАТ	6.1	T5	II	6.1		LQ18	E4	P002 IBC08	B4	MP10	T3	TP33
1640	РТУТИ (II) ОЛЕАТ	6.1	T5	II	6.1		LQ18	E4	P002 IBC08	B4	MP10	T3	TP33
1641	РТУТИ ОКСИД	6.1	T5	II	6.1		LQ18	E4	P002 IBC08	B4	MP10	T3	TP33
1642	РТУТИ (II) ОКСИЦИАНИД ДЕСЕНСИБИЛИЗИРОВАННЫЙ	6.1	T5	II	6.1		LQ18	E4	P002 IBC08	B4	MP10	T3	TP33
1643	РТУТИ (II)-КАЛИЯ ИОДИД	6.1	T5	II	6.1		LQ18	E4	P002 IBC08	B4	MP10	T3	TP33
1644	РТУТИ САЛИЦИЛАТ	6.1	T5	II	6.1		LQ18	E4	P002 IBC08	B4	MP10	T3	TP33
1645	РТУТИ (II) СУЛЬФАТ	6.1	T5	II	6.1		LQ18	E4	P002 IBC08	B4	MP10	T3	TP33
1646	РТУТИ (II) ТИОЦИАНАТ	6.1	T5	II	6.1		LQ18	E4	P002 IBC08	B4	MP10	T3	TP33
1647	МЕТИЛБРОМИДА И ЭТИЛЕНДИБРОМИДА СМЕСЬ ЖИДКАЯ	6.1	T1	I	6.1		LQ0	E5	P602		MP8 MP17	T20	TP2
1648	АЦЕТОНИТРИЛ	3	F1	II	3		LQ4	E2	P001 IBC02 R001		MP19	T7	TP2

S10AH	TU15	1	W10 W12		CW13 CW28 CW31 CW46	66	619	1-1*-1-1	M1	1626	ЦИАНИД РТУТНОКАЛИЕВЫЙ
SGAH	TU15	2	W11		CW13 CW28 CW31	60	603	-	-	1627	РТУТИ (I) НИТРАТ
SGAH	TU15	2	W11		CW13 CW28 CW31	60	603	-	-	1629	РТУТИ АЦЕТАТ
SGAH	TU15	2	W11		CW13 CW28 CW31	60	603	-	-	1630	РТУТИ (II)-АММОНИЯ ХЛОРИД
SGAH	TU15	2	W11		CW13 CW28 CW31	60	603	-	-	1631	РТУТИ (II) БЕНЗОАТ
SGAH	TU15	2	W11		CW13 CW28 CW31	60	603	-	-	1634	РТУТИ БРОМИДЫ
SGAH	TU15	2	W11		CW13 CW28 CW31 CW46 CW47	60	619	0-0-1-0	M1	1636	РТУТИ (II) ЦИАНИД
SGAH	TU15	2	W11		CW13 CW28 CW31	60	603	-	-	1637	РТУТИ (II) ГЛЮКОНАТ
SGAH	TU15	2	W11		CW13 CW28 CW31	60	603	-	-	1638	РТУТИ (II) ИОДИД
SGAH	TU15	2	W11		CW13 CW28 CW31	60	603	-	-	1639	РТУТИ НУКЛЕАТ
SGAH	TU15	2	W11		CW13 CW28 CW31	60	603	-	-	1640	РТУТИ (II) ОЛЕАТ
SGAH	TU15	2	W11		CW13 CW28 CW31	60	603	-	-	1641	РТУТИ ОКСИД
SGAH	TU15	2	W11		CW13 CW28 CW31 CW46 CW47	60	619	0-0-1-0	M1	1642	РТУТИ (II) ОКСИЦИАНИД ДЕСЕНСИБИЛИЗИРОВАННЫЙ
SGAH	TU15	2	W11		CW13 CW28 CW31	60	603	-	-	1643	РТУТИ (II)-КАЛИЯ ИОДИД
SGAH	TU15	2	W11		CW13 CW28 CW31	60	603	-	-	1644	РТУТИ САЛИЦИЛАТ
SGAH	TU15	2	W11		CW13 CW28 CW31	60	603	-	-	1645	РТУТИ (II) СУЛЬФАТ
SGAH	TU15	2	W11		CW13 CW28 CW31	60	603	-	-	1646	РТУТИ (II) ТИОЦИАНАТ
L10CH	TU14 TU15 TU38 TE21 TE22	1			CW13 CW28 CW31	66	605	1-1*-1-1	M3	1647	МЕТИЛБРОМИДА И ЭТИЛЕНДИБРОМИДА СМЕСЬ ЖИДКАЯ
LGBF		2				33	310	3/0-0-1-0	M3	1648	АЦЕТОНИТРИЛ

1649	ПРИСАДКА АНТИДЕТОНАЦИОННАЯ К МОТОРНОМУ ТОПЛИВУ с температурой вспышки более 60ºС	6.1	T3	I	6.1		LQ0	E5	P602		MP8 MP17	T14	TP2
1649	ПРИСАДКА АНТИДЕТОНАЦИОННАЯ К МОТОРНОМУ ТОПЛИВУ с температурой вспышки не более 60ºС	6.1	TF1	I	6.1+3		LQ0	E5	P602		MP8 MP17	T14	TP2
1650	бета-НАФТИЛАМИН, ТВЕРДЫЙ	6.1	T2	II	6.1		LQ18	E4	P002 IBC08	B4	MP10	T3	TP33
1651	НАФТИЛТИОМОЧЕВИНА	6.1	T2	II	6.1	43	LQ18	E4	P002 IBC08	B4	MP10	T3	TP33
1652	НАФТИЛМОЧЕВИНА	6.1	T2	II	6.1		LQ18	E4	P002 IBC08	B4	MP10	T3	TP33
1653	НИКЕЛЯ ЦИАНИД	6.1	T5	II	6.1		LQ18	E4	P002 IBC08	B4	MP10	T3	TP33
1654	НИКОТИН	6.1	T1	II	6.1		LQ17	E4	P001 IBC02		MP15		
1655	НИКОТИНА СОЕДИНЕНИЕ ТВЕРДОЕ, Н.У.К., или НИКОТИНА ПРЕПАРАТ ТВЕРДЫЙ, Н.У.К.	6.1	T2	I	6.1	43 274	LQ0	E5	P002 IBC07		MP18	T6	TP33
1655	НИКОТИНА СОЕДИНЕНИЕ ТВЕРДОЕ, Н.У.К., или НИКОТИНА ПРЕПАРАТ ТВЕРДЫЙ, Н.У.К.	6.1	T2	II	6.1	43 274	LQ18	E4	P002 IBC08	B4	MP10	T3	TP33
1655	НИКОТИНА СОЕДИНЕНИЕ ТВЕРДОЕ, Н.У.К., или НИКОТИНА ПРЕПАРАТ ТВЕРДЫЙ, Н.У.К.	6.1	T2	III	6.1	43 274	LQ9	E1	P002 IBC08 LP02 R001	B3	MP10	T1	TP33
1656	НИКОТИНА ГИДРОХЛОРИД, ЖИДКИЙ или НИКОТИНА ГИДРОХЛОРИДА РАСТВОР	6.1	T1	II	6.1	43	LQ17	E4	P001 IBC02		MP15		
1656	НИКОТИНА ГИДРОХЛОРИД, ЖИДКИЙ или НИКОТИНА ГИДРОХЛОРИДА РАСТВОР	6.1	T1	III	6.1	43	LQ7	E1	P001 IBC03 LP01 R001		MP19		
1657	НИКОТИНА САЛИЦИЛАТ	6.1	T2	II	6.1		LQ18	E4	P002 IBC08	B4	MP10	T3	TP33
1658	НИКОТИНА СУЛЬФАТА РАСТВОР	6.1	T1	II	6.1		LQ17	E4	P001 IBC02		MP15	T7	TP2
1658	НИКОТИНА СУЛЬФАТА РАСТВОР	6.1	T1	III	6.1		LQ7	E1	P001 IBC03 LP01 R001		MP19	T7	TP2
1659	НИКОТИНА ТАРТРАТ	6.1	T2	II	6.1		LQ18	E4	P002 IBC08	B4	MP10	T3	TP33
1660	АЗОТА (II) ОКСИД СЖАТЫЙ	2	1TOC		2.3+5.1+8		LQ0	E0	P200		MP9		
1661	НИТРОАНИЛИНЫ (о-,м-,п-)	6.1	T2	II	6.1	279	LQ18	E4	P002 IBC08	B4	MP10	T3	TP33
1662	НИТРОБЕНЗОЛ	6.1	T1	II	6.1	279	LQ17	E4	P001 IBC02		MP15	T7	TP2

L10CH	TU14 TU15 TU38 TE21 TE22 TT6	1			CW13 CW28 CW31 CW47 CW48	66	601	3/1-1-1-1	M1	1649	ПРИСАДКА АНТИДЕТОНАЦИОННАЯ К МОТОРНОМУ ТОПЛИВУ с температурой вспышки более 60ºС
L10CH	TU14 TU15 TU38 TE21 TE22 TT6	1			CW13 CW28 CW31 CW47 CW48	663	601	3/1-1-1-1	M1	1649	ПРИСАДКА АНТИДЕТОНАЦИОННАЯ К МОТОРНОМУ ТОПЛИВУ с температурой вспышки не более 60ºС
SGAH L4BH	TU15	2	W11		CW13 CW28 CW31	60	608	-	-	1650	бета-НАФТИЛАМИН, ТВЕРДЫЙ
SGAH	TU15	2	W11		CW13 CW28 CW31	60	612	-	-	1651	НАФТИЛТИОМОЧЕВИНА
SGAH	TU15	2	W11		CW13 CW28 CW31	60	608	-	-	1652	НАФТИЛМОЧЕВИНА
SGAH L4BH	TU15	2	W11		CW13 CW28 CW31	60	619	-	-	1653	НИКЕЛЯ ЦИАНИД
L4BH	TU15	2			CW13 CW28 CW31	60	620	-	-	1654	НИКОТИН
S10AH L10CH	TU15 TU38 TE22	1	W10 W 12		CW13 CW28 CW31	66	620	1-1*-1-1	M3	1655	НИКОТИНА СОЕДИНЕНИЕ ТВЕРДОЕ, Н.У.К., или НИКОТИНА ПРЕПАРАТ ТВЕРДЫЙ, Н.У.К.
SGAH L4BH	TU15	2	W11		CW13 CW28 CW31	60	620	-	M3	1655	НИКОТИНА СОЕДИНЕНИЕ ТВЕРДОЕ, Н.У.К., или НИКОТИНА ПРЕПАРАТ ТВЕРДЫЙ, Н.У.К.
SGAH L4BH	TU15	2		VW9	CW13 CW28 CW31	60	620	-	M3	1655	НИКОТИНА СОЕДИНЕНИЕ ТВЕРДОЕ, Н.У.К., или НИКОТИНА ПРЕПАРАТ ТВЕРДЫЙ, Н.У.К.
L4BH	TU15	2			CW13 CW28 CW31	60	622	-	-	1656	НИКОТИНА ГИДРОХЛОРИД, ЖИДКИЙ или НИКОТИНА ГИДРОХЛОРИДА РАСТВОР
L4BH	TU15	2			CW13 CW28 CW31	60	622	-	-	1656	НИКОТИНА ГИДРОХЛОРИД, ЖИДКИЙ или НИКОТИНА ГИДРОХЛОРИДА РАСТВОР
SGAH L4BH	TU15	2	W11		CW13 CW28 CW31	60	620	-	-	1657	НИКОТИНА САЛИЦИЛАТ
L4BH	TU15	2			CW13 CW28 CW31	60	622	-	-	1658	НИКОТИНА СУЛЬФАТА РАСТВОР
L4BH	TU15	2			CW13 CW28 CW31	60	622	-	-	1658	НИКОТИНА СУЛЬФАТА РАСТВОР
SGAH L4BH	TU15	2	W11		CW13 CW28 CW31	60	620	-	-	1659	НИКОТИНА ТАРТРАТ
		1			CW9 CW10 CW36	265	203	1-1*-1-1	M2	1660	АЗОТА (II) ОКСИД СЖАТЫЙ
SGAH L4BH	TU15	2	W11		CW13 CW28 CW31	60	608	-	M3	1661	НИТРОАНИЛИНЫ (о-,м-,п-)
L4BH	TU15	2			CW13 CW28 CW31	60	608	-	M3	1662	НИТРОБЕНЗОЛ

1663	НИТРОФЕНОЛЫ (о-,м-,п-)	6.1	T2	III	6.1	279	LQ9	E1	P002 IBC08 LP02 R001	B3	MP10	T1	TP33
1664	НИТРОТОЛУОЛЫ ЖИДКИЕ	6.1	T1	II	6.1		LQ17	E4	P001 IBC02		MP15	T7	TP2
1665	НИТРОКСИЛОЛЫ ЖИДКИЕ	6.1	T1	II	6.1		LQ17	E4	P001 IBC02		MP15	T7	TP2
1669	ПЕНТАХЛОРЭТАН	6.1	T1	II	6.1		LQ17	E4	P001 IBC02		MP15	T7	TP2
1670	ПЕРХЛОРМЕТИЛМЕРКАПТАН	6.1	T1	I	6.1		LQ0	E5	P602		MP8 MP17	T14	TP2
1671	ФЕНОЛ ТВЕРДЫЙ	6.1	T2	II	6.1	279	LQ18	E4	P002 IBC08	B4	MP10	T3	TP33
1672	ФЕНИЛКАРБИЛАМИНОХЛОРИД	6.1	T1	I	6.1		LQ0	E5	P602		MP8 MP17	T14	TP2
1673	ФЕНИЛЕНДИАМИНЫ (о-, м-, п-)	6.1	T2	III	6.1	279	LQ9	E1	P002 IBC08 LP02 R001	B3	MP10	T1	TP33
1674	ФЕНИЛРТУТИ АЦЕТАТ	6.1	T3	II	6.1	43	LQ18	E4	P002 IBC08	B4	MP10	T3	TP33
1677	КАЛИЯ АРСЕНАТ	6.1	T5	II	6.1		LQ18	E4	P002 IBC08	B4	MP10	T3	TP33
1678	КАЛИЯ АРСЕНИТ	6.1	T5	II	6.1		LQ18	E4	P002 IBC08	B4	MP10	T3	TP33
1679	КАЛИЯ ТЕТРАЦИАНОКУПРАТ	6.1	T5	II	6.1		LQ18	E4	P002 IBC08	B4	MP10	T3	TP33
1680	КАЛИЯ ЦИАНИД, ТВЕРДЫЙ	6.1	T5	I	6.1		LQ0	E5	P002 IBC07	RR100	MP18	T6	TP33
1683	СЕРЕБРА АРСЕНИТ	6.1	T5	II	6.1		LQ18	E4	P002 IBC08	B4	MP10	T3	TP33
1684	СЕРЕБРА ЦИАНИД	6.1	T5	II	6.1		LQ18	E4	P002 IBC08	B4	MP10	T3	TP33
1685	НАТРИЯ АРСЕНАТ	6.1	T5	II	6.1		LQ18	E4	P002 IBC08	B4	MP10	T3	TP33
1686	НАТРИЯ АРСЕНИТА ВОДНЫЙ РАСТВОР	6.1	T4	II	6.1	43	LQ17	E4	P001 IBC02		MP15	T7	TP2
1686	НАТРИЯ АРСЕНИТА ВОДНЫЙ РАСТВОР	6.1	T4	III	6.1	43	LQ7	E1	P001 IBC03 LP01 R001		MP19	T4	TP2
1687	НАТРИЯ АЗИД	6.1	T5	II	6.1		LQ18	E4	P002 IBC08	B4	MP10		

SGAH L4BH	TU15	2		VW9	CW13 CW28 CW31	60	616	-	M3	1663	НИТРОФЕНОЛЫ (о-,м-,п-)
L4BH	TU15	2			CW13 CW28 CW31	60	608	-	-	1664	НИТРОТОЛУОЛЫ ЖИДКИЕ
L4BH	TU15	2			CW13 CW28 CW31	60	608	-	-	1665	НИТРОКСИЛОЛЫ ЖИДКИЕ
L4BH	TU15	2			CW13 CW28 CW31	60	605	-	-	1669	ПЕНТАХЛОРЭТАН
L10CH	TU14 TU15 TU38 TE21 TE22	1			CW13 CW28 CW31 CW46	66	612	1-1*-1-1	M3	1670	ПЕРХЛОРМЕТИЛМЕРКАПТАН
SGAH	TU15	2	W11		CW13 CW28 CW31	60	608	-	-	1671	ФЕНОЛ ТВЕРДЫЙ
L10CH	TU14 TU15 TU38 TE21 TE22	1			CW13 CW28 CW31 CW46	66	616	1-1*-1-1	M3	1672	ФЕНИЛКАРБИЛАМИНОХЛОРИД
SGAH L4BH	TU15	2		VW9	CW13 CW28 CW31	60	608	-	M3	1673	ФЕНИЛЕНДИАМИНЫ (о-, м-, п-)
SGAH L4BH	TU15	2	W11		CW13 CW28 CW31	60	619	-	-	1674	ФЕНИЛРТУТИ АЦЕТАТ
SGAH	TU15	2	W11		CW13 CW28 CW31	60	603	-	-	1677	КАЛИЯ АРСЕНАТ
SGAH	TU15	2	W11		CW13 CW28 CW31	60	603	-	-	1678	КАЛИЯ АРСЕНИТ
SGAH	TU15	2	W11		CW13 CW28 CW31	60	619	-	-	1679	КАЛИЯ ТЕТРАЦИАНОКУПРАТ
S10AH	TU15	1	W10 W12		CW13 CW28 CW31 CW46 CW47	66	619	0-0-1-0	M1	1680	КАЛИЯ ЦИАНИД, ТВЕРДЫЙ
SGAH	TU15	2	W11		CW13 CW28 CW31	60	603	-	-	1683	СЕРЕБРА АРСЕНИТ
SGAH	TU15	2	W11		CW13 CW28 CW31 CW46 CW47	60	603	0-0-1-0	M1	1684	СЕРЕБРА ЦИАНИД
SGAH	TU15	2	W11		CW13 CW28 CW31	60	603	-	-	1685	НАТРИЯ АРСЕНАТ
L4BH	TU15	2			CW13 CW28 CW31	60	622	-	M3	1686	НАТРИЯ АРСЕНИТА ВОДНЫЙ РАСТВОР
L4BH	TU15	2			CW13 CW28 CW31	60	622	-	M3	1686	НАТРИЯ АРСЕНИТА ВОДНЫЙ РАСТВОР
		2	W11		CW13 CW28 CW31	60	619	-	-	1687	НАТРИЯ АЗИД

1688	НАТРИЯ КАКОДИЛАТ	6.1	T5	II	6.1		LQ18	E4	P002 IBC08	B4	MP10	T3	TP33
1689	НАТРИЯ ЦИАНИД, ТВЕРДЫЙ	6.1	T5	I	6.1		LQ0	E5	P002 IBC07	RR100	MP18	T6	TP33
1690	НАТРИЯ ФТОРИД, ТВЕРДЫЙ	6.1	T5	III	6.1		LQ9	E1	P002 IBC08 LP02 R001	B3	MP10	T1	TP33
1691	СТРОНЦИЯ АРСЕНИТ	6.1	T5	II	6.1		LQ18	E4	P002 IBC08	B4	MP10	T3	TP33
1692	СТРИХНИН или СТРИХНИНА СОЛИ	6.1	T2	I	6.1		LQ0	E5	P002 IBC07		MP18	T6	TP33
1693	ВЕЩЕСТВО СЛЕЗОТОЧИВОЕ ЖИДКОЕ, Н.У.К.	6.1	T1	I	6.1	274	LQ0	E5	P001		MP8 MP17		
1693	ВЕЩЕСТВО СЛЕЗОТОЧИВОЕ ЖИДКОЕ, Н.У.К.	6.1	T1	II	6.1	274	LQ17	E4	P001 IBC02		MP15		
1694	БРОМБЕНЗИЛЦИАНИДЫ ЖИДКИЕ	6.1	T1	I	6.1	138	LQ0	E5	P001		MP8 MP17	T14	TP2
1695	ХЛОРАЦЕТОН СТАБИЛИЗИРОВАННЫЙ	6.1	TFC	I	6.1+3+8		LQ0	E5	P001		MP8 MP17	T20	TP2 TP35
1697	ХЛОРАЦЕТОФЕНОН, ТВЕРДЫЙ	6.1	T2	II	6.1		LQ18	E4	P002 IBC08	B4	MP10	T3	TP33
1698	ДИФЕНИЛАМИНОХЛОРАРСИН	6.1	T3	I	6.1		LQ0	E5	P002		MP18	T6	TP33
1699	ДИФЕНИЛХЛОРАРСИН ЖИДКИЙ	6.1	T3	I	6.1		LQ0	E5	P001		MP8 MP17		
1700	СВЕЧИ ГАЗОВЫЕ СЛЕЗОТОЧИВЫЕ	6.1	TF3	II	6.1+4.1		LQ18	E0	P600				
1701	КСИЛИЛБРОМИД, ЖИДКИЙ	6.1	T1	II	6.1		LQ17	E4	P001 IBC02		MP15	T7	TP2
1702	ТЕТРАХЛОРЭТАН	6.1	T1	II	6.1		LQ17	E4	P001 IBC02		MP15	T7	TP2
1704	ТЕТРАЭТИЛДИТИОПИРОФОСФАТ	6.1	T2	II	6.1	43	LQ18	E4	P001 IBC02		MP10	T7	TP2

SGAH	TU15	2	W11		CW13 CW28 CW31	60	603	-	-	1688	НАТРИЯ КАКОДИЛАТ
S10AH	TU15	1	W10 W12		CW13 CW28 CW31 CW46 CW47	66	619	0-0-1-0	M1	1689	НАТРИЯ ЦИАНИД, ТВЕРДЫЙ
SGAH	TU15	2		VW9	CW13 CW28 CW31	60	603	-	M3	1690	НАТРИЯ ФТОРИД, ТВЕРДЫЙ
SGAH	TU15	2	W11		CW13 CW28 CW31	60	603	-	-	1691	СТРОНЦИЯ АРСЕНИТ
S10AH	TU15	1	W10 W12		CW13 CW28 CW31 CW46 CW47	66	620	0-0-1-0	-	1692	СТРИХНИН или СТРИХНИНА СОЛИ
L10CH	TU14 TU15 TU38 TE21 TE22	1			CW13 CW28 CW31	66	615	0-0-1-0	-	1693	ВЕЩЕСТВО СЛЕЗОТОЧИВОЕ ЖИДКОЕ, Н.У.К.
L4BH	TU15	2			CW13 CW28 CW31	60	615	0-0-1-0	-	1693	ВЕЩЕСТВО СЛЕЗОТОЧИВОЕ ЖИДКОЕ, Н.У.К.
L10CH	TU14 TU15 TU38 TE21 TE22	1			CW13 CW28 CW31 CW46	66	616	1-1*-1-1	-	1694	БРОМБЕНЗИЛЦИАНИДЫ ЖИДКИЕ
L10CH	TU14 TU15 TU38 TE21 TE22	1			CW13 CW28 CW31 CW48	663	606	3/0-0-1-0	-	1695	ХЛОРАЦЕТОН СТАБИЛИЗИРОВАННЫЙ
SGAH L4BH	TU15	2	W11		CW13 CW28 CW31	60	616	0-0-1-0	-	1697	ХЛОРАЦЕТОФЕНОН, ТВЕРДЫЙ
S10AH	TU15	1			CW13 CW28 CW31	66	626	1-1*-1-1	-	1698	ДИФЕНИЛАМИНОХЛОРАРСИН
L10CH	TU14 TU15 TU38 TE21 TE22	1			CW13 CW28 CW31	66	617	1-1-1-1	-	1699	ДИФЕНИЛХЛОРАРСИН ЖИДКИЙ
		2			CW13 CW28 CW31	64	639	3/0-0-1-0	-	1700	СВЕЧИ ГАЗОВЫЕ СЛЕЗОТОЧИВЫЕ
L4BH	TU15	2			CW13 CW28 CW31	60	605	-	-	1701	КСИЛИЛБРОМИД, ЖИДКИЙ
L4BH	TU15	2			CW13 CW28 CW31	60	605	-	M3	1702	ТЕТРАХЛОРЭТАН
SGAH L4BH	TU15	2	W11		CW13 CW28 CW31	60	614	-	-	1704	ТЕТРАЭТИЛДИТИОПИРОФОСФАТ

1707	ТАЛЛИЯ СОЕДИНЕНИЕ, Н.У.К.	6.1	T5	II	6.1	43 274	LQ18	E4	P002 IBC08	B4	MP10	T3	TP33
1708	ТОЛУИДИНЫ ЖИДКИЕ	6.1	T1	II	6.1	279	LQ17	E4	P001 IBC02		MP15	T7	TP2
1709	2,4-ТОЛУИЛЕНДИАМИН, ТВЕРДЫЙ	6.1	T2	III	6.1		LQ9	E1	P002 IBC08 LP02 R001	B3	MP10	T1	TP33
1710	ТРИХЛОРЭТИЛЕН	6.1	T1	III	6.1		LQ7	E1	P001 IBC03 LP01 R001		MP19	T4	TP1
1711	КСИЛИДИНЫ ЖИДКИЕ	6.1	T1	II	6.1		LQ17	E4	P001 IBC02		MP15	T7	TP2
1712	ЦИНКА АРСЕНАТ, ЦИНКА АРСЕНИТ или ЦИНКА АРСЕНАТА И ЦИНКА АРСЕНИТА СМЕСЬ	6.1	T5	II	6.1		LQ18	E4	P002 IBC08	B4	MP10	T3	TP33
1713	ЦИНКА ЦИАНИД	6.1	T5	I	6.1		LQ0	E5	P002 IBC07		MP18	T6	TP33
1714	ЦИНКА ФОСФИД	4.3	WT2	I	4.3+6.1		LQ0	E0	P403		MP2		
1715	АНГИДРИД УКСУСНЫЙ	8	CF1	II	8+3		LQ22	E2	P001 IBC02		MP15	T7	TP2
1716	АЦЕТИЛБРОМИД	8	C3	II	8		LQ22	E2	P001 IBC02		MP15	T8	TP2
1717	АЦЕТИЛХЛОРИД	3	FC	II	3+8		LQ4	E2	P001 IBC02		MP19	T8	TP2
1718	КИСЛОТА БУТИЛФОСФОРНАЯ	8	C3	III	8		LQ7	E1	P001 IBC03 LP01 R001		MP19	T4	TP1
1719	ЖИДКОСТЬ ЩЕЛОЧНАЯ ЕДКАЯ, Н.У.К.	8	C5	II	8	274	LQ22	E2	P001 IBC02		MP15	T11	TP2 TP27
1719	ЖИДКОСТЬ ЩЕЛОЧНАЯ ЕДКАЯ, Н.У.К.	8	C5	III	8	274	LQ7	E1	P001 IBC03 R001		MP19	T7	TP1 TP28
1722	АЛЛИЛХЛОРФОРМИАТ	6.1	TFC	I	6.1+3+8		LQ0	E5	P001		MP8 MP17	T14	TP2
1723	АЛЛИЛИОДИД	3	FC	II	3+8		LQ4	E2	P001 IBC02		MP19	T7	TP2
1724	АЛЛИЛТРИХЛОРСИЛАН СТАБИЛИЗИРОВАННЫЙ	8	CF1	II	8+3		LQ22	E2	P010		MP15	T10	TP2 TP7
1725	АЛЮМИНИЯ БРОМИД БЕЗВОДНЫЙ	8	C2	II	8	588	LQ23	E2	P002 IBC08	B4	MP10	T3	TP33
1726	АЛЮМИНИЯ ХЛОРИД БЕЗВОДНЫЙ	8	C2	II	8	588	LQ23	E2	P002 IBC08	B4	MP10	T3	TP33
1727	АММОНИЯ ГИДРОДИФТОРИД ТВЕРДЫЙ	8	C2	II	8		LQ23	E2	P002 IBC08	B4	MP10	T3	TP33
1728	АМИЛТРИХЛОРСИЛАН	8	C3	II	8		LQ22	E2	P010		MP15	T10	TP2 TP7
1729	АНИЗОИЛХЛОРИД	8	C4	II	8		LQ23	E2	P002 IBC08	B4	MP10	T3	TP33
1730	СУРЬМЫ ПЕНТАХЛОРИД ЖИДКИЙ	8	C1	II	8		LQ22	E2	P001 IBC02		MP15	T7	TP2
1731	СУРЬМЫ ПЕНТАХЛОРИДА РАСТВОР	8	C1	II	8		LQ22	E2	P001 IBC02		MP15	T7	TP2

SGAH L4BH	TU15	2	W11		CW13 CW28 CW31	60	630	-	-	1707	ТАЛЛИЯ СОЕДИНЕНИЕ, Н.У.К.
L4BH	TU15	2			CW13 CW28 CW31	60	616	-	M3	1708	ТОЛУИДИНЫ ЖИДКИЕ
SGAH L4BH	TU15	2		VW9	CW13 CW28 CW31	60	608	-	M3	1709	2,4-ТОЛУИЛЕНДИАМИН, ТВЕРДЫЙ
L4BH	TU15	2			CW13 CW28 CW31	60	605	-	M3	1710	ТРИХЛОРЭТИЛЕН
L4BH	TU15	2			CW13 CW28 CW31	60	608	-	M3	1711	КСИЛИДИНЫ ЖИДКИЕ
SGAH	TU15	2	W11		CW13 CW28 CW31	60	603	-	-	1712	ЦИНКА АРСЕНАТ, ЦИНКА АРСЕНИТ или ЦИНКА АРСЕНАТА И ЦИНКА АРСЕНИТА СМЕСЬ
S10AH	TU15	1	W10 W12		CW13 CW28 CW31 CW46 CW47	66	603	0-0-1-0	M1	1713	ЦИНКА ЦИАНИД
		1	W1		CW23 CW28	X462	408	0-0-1-0	-	1714	ЦИНКА ФОСФИД
L4BN		2				83	803	3/0-0-1-0	M3	1715	АНГИДРИД УКСУСНЫЙ
L4BN		2				80	803	-	M3	1716	АЦЕТИЛБРОМИД
L4BH		2				X338	323	3/0-0-1-0	M3	1717	АЦЕТИЛХЛОРИД
L4BN		3				80	803	-	M3	1718	КИСЛОТА БУТИЛФОСФОРНАЯ
L4BN		2				80	818	-	M3	1719	ЖИДКОСТЬ ЩЕЛОЧНАЯ ЕДКАЯ, Н.У.К.
L4BN		3				80	818	-	M3	1719	ЖИДКОСТЬ ЩЕЛОЧНАЯ ЕДКАЯ, Н.У.К.
L10CH	TU14 TU15 TU38 TE21 TE22	1			CW13 CW28 CW31 CW46	668	611	1-1*-1-1	M3	1722	АЛЛИЛХЛОРФОРМИАТ
L4BH		2				338	323	3/0-0-1-0	M3	1723	АЛЛИЛИОДИД
L4BN		2			CW48	X839	805	3/1-1*-1-1	M3	1724	АЛЛИЛТРИХЛОРСИЛАН СТАБИЛИЗИРОВАННЫЙ
SGAN		2	W11			80	806	-	M3	1725	АЛЮМИНИЯ БРОМИД БЕЗВОДНЫЙ
SGAN		2	W11			80	806	-	M3	1726	АЛЮМИНИЯ ХЛОРИД БЕЗВОДНЫЙ
SGAN		2	W11			80	806	0-0-1-0	-	1727	АММОНИЯ ГИДРОДИФТОРИД ТВЕРДЫЙ
L4BN		2				X80	805	1-1*-1-1	M3	1728	АМИЛТРИХЛОРСИЛАН
SGAN L4BN		2	W11			80	804	0-0-1-0	M3	1729	АНИЗОИЛХЛОРИД
L4BN		2				X80	801	-	M3	1730	СУРЬМЫ ПЕНТАХЛОРИД ЖИДКИЙ
L4BN		2				80	801	-	M3	1731	СУРЬМЫ ПЕНТАХЛОРИДА РАСТВОР

1731	СУРЬМЫ ПЕНТАХЛОРИДА РАСТВОР	8	C1	III	8		LQ7	E1	P001 IBC03 LP01 R001		MP19	T4	TP1
1732	СУРЬМЫ ПЕНТАФТОРИД	8	CT1	II	8+6.1		LQ22	E2	P001 IBC02		MP15	T7	TP2
1733	СУРЬМЫ ТРИХЛОРИД	8	C2	II	8		LQ23	E2	P002 IBC08	B4	MP10	T3	TP33
1736	БЕНЗОИЛХЛОРИД	8	C3	II	8		LQ22	E2	P001 IBC02		MP15	T8	TP2
1737	БЕНЗИЛБРОМИД	6.1	TC1	II	6.1+8		LQ17	E4	P001 IBC02		MP15	T8	TP2
1738	БЕНЗИЛХЛОРИД	6.1	TC1	II	6.1+8		LQ17	E4	P001 IBC02		MP15	T8	TP2
1739	БЕНЗИЛХЛОРФОРМИАТ	8	C9	I	8		LQ0	E0	P001		MP8 MP17	T10	TP2
1740	ГИДРОДИФТОРИДЫ,ТВЕРДЫЕ, Н.У.К.	8	C2	II	8	274 517	LQ23	E2	P002 IBC08	B4	MP10	T3	TP33
1740	ГИДРОДИФТОРИДЫ,ТВЕРДЫЕ, Н.У.К.	8	C2	III	8	274 517	LQ24	E1	P002 IBC08 LP02 R001	B3	MP10	T1	TP33
1741	БОРА ТРИХЛОРИД	2	2TC		2.3+8		LQ0	E0	P200		MP9	(M)	
1742	БОРА ТРИФТОРИД И КИСЛОТА УКСУСНАЯ — КОМПЛЕКС, ЖИДКИЙ	8	C3	II	8		LQ22	E2	P001 IBC02		MP15	T8	TP2
1743	БОРА ТРИФТОРИД И КИСЛОТА ПРОПИОНОВАЯ — КОМПЛЕКС, ЖИДКИЙ	8	C3	II	8		LQ22	E2	P001 IBC02		MP15	T8	TP2
1744	БРОМ или БРОМА РАСТВОР	8	CT1	I	8+6.1		LQ0	E0	P804		MP2	T22	TP2 TP10
1745	БРОМА ПЕНТАФТОРИД	5.1	OTC	I	5.1+6.1+8		LQ0	E0	P200		MP2	T22	TP2
1746	БРОМА ТРИФТОРИД	5.1	OTC	I	5.1+6.1+8		LQ0	E0	P200		MP2	T22	TP2
1747	БУТИЛТРИХЛОРСИЛАН	8	CF1	II	8+3		LQ22	E2	P010		MP15	T10	TP2 TP7

L4BN		3				80	801	-	M3	1731	СУРЬМЫ ПЕНТАХЛОРИДА РАСТВОР
L4BN		2			CW13 CW28	86	801	0-0-1-0	M3	1732	СУРЬМЫ ПЕНТАФТОРИД
SGAN L4BN		2	W11			80	806	-	M3	1733	СУРЬМЫ ТРИХЛОРИД
L4BN		2				80	804	0-0-1-0	M3	1736	БЕНЗОИЛХЛОРИД
L4BH	TU15	2			CW13 CW28 CW31	68	647	-	-	1737	БЕНЗИЛБРОМИД
L4BH	TU15	2			CW13 CW28 CW31	68	312	0-0-1-0	M3	1738	БЕНЗИЛХЛОРИД
L10BH	TU38 TE22	1				88	814	0-0-1-0	M3	1739	БЕНЗИЛХЛОРФОРМИАТ
SGAN		2	W11			80	815	-	M3	1740	ГИДРОДИФТОРИДЫ,ТВЕРДЫЕ, Н.У.К.
SGAV		3		VW9		80	815	-	M3	1740	ГИДРОДИФТОРИДЫ,ТВЕРДЫЕ, Н.У.К.
		1			CW9 CW10 CW36	268	203	0-0-3-0	M1	1741	БОРА ТРИХЛОРИД
L4BN		2				80	803	-	M3	1742	БОРА ТРИФТОРИД И КИСЛОТА УКСУСНАЯ — КОМПЛЕКС, ЖИДКИЙ
L4BN		2				80	803	-	M3	1743	БОРА ТРИФТОРИД И КИСЛОТА ПРОПИОНОВАЯ — КОМПЛЕКС, ЖИДКИЙ
L21DH(+)	TU14 TU33 TU38 TC5 TE21 TE22 TE25 TT2 TM3 TM5	1			CW13 CW28	886	802	0-0-1-0	M3	1744	БРОМ или БРОМА РАСТВОР
L10DH	TU3 TU38 TE16 TE22				CW24 CW28	568	504	0-0-1-0	M3	1745	БРОМА ПЕНТАФТОРИД
L10DH	TU3 TU38 TE16 TE22	1			CW24 CW28	568	504	0-0-1-0	M3	1746	БРОМА ТРИФТОРИД
L4BN		2			CW48	X83	805	3/1-1*-1-1	M3	1747	БУТИЛТРИХЛОРСИЛАН

1748	КАЛЬЦИЯ ГИПОХЛОРИТ СУХОЙ или КАЛЬЦИЯ ГИПОХЛОРИТА СМЕСЬ СУХАЯ, содержащая более 39% активного хлора (8,8% активного кислорода)	5.1	O2	II	5.1	313 314 589	LQ11	E2	P002 IBC08	B4 B13	MP10		
1748	КАЛЬЦИЯ ГИПОХЛОРИТ СУХОЙ или КАЛЬЦИЯ ГИПОХЛОРИТА СМЕСЬ СУХАЯ, содержащая более 39% активного хлора (8,8% активного кислорода)	5.1	O2	III	5.1	316 589	LQ12	E1	P002 IBC08 R001	B4	MP10		
1749	ХЛОРА ТРИФТОРИД	2	2TOC		2.3+5.1+8(+13)		LQ0	E0	P200		MP9	(M)	
1750	КИСЛОТЫ ХЛОРУКСУСНОЙ РАСТВОР	6.1	TC1	II	6.1+8		LQ17	E4	P001 IBC02		MP15	T7	TP2
1751	КИСЛОТА ХЛОРУКСУСНАЯ ТВЕРДАЯ	6.1	TC2	II	6.1+8		LQ18	E4	P002 IBC08	B4	MP10	T3	TP33
1752	ХЛОРАЦЕТИЛХЛОРИД	6.1	TC1	I	6.1+8		LQ0	E5	P001		MP8 MP17	T20	TP2 TP35
1753	ХЛОРФЕНИЛТРИХЛОРСИЛАН	8	C3	II	8		LQ22	E2	P001 IBC02		MP15	T7	TP2
1754	КИСЛОТА ХЛОРСУЛЬФОНОВАЯ (с серным ангидридом или без него)	8	C1	I	8		LQ0	E0	P001		MP8 MP17	T20	TP2
1755	КИСЛОТЫ ХРОМОВОЙ РАСТВОР	8	C1	II	8	518	LQ22	E2	P001 IBC02		MP15	T8	TP2
1755	КИСЛОТЫ ХРОМОВОЙ РАСТВОР	8	C1	III	8	518	LQ7	E1	P001 IBC02 LP01 R001		MP19	T4	TP1
1756	ХРОМА ФТОРИД ТВЕРДЫЙ	8	C2	II	8		LQ23	E2	P002 IBC08	B4	MP10	T3	TP33
1757	ХРОМА ФТОРИДА РАСТВОР	8	C1	II	8		LQ22	E2	P001 IBC02		MP15	T7	TP2
1757	ХРОМА ФТОРИДА РАСТВОР	8	C1	III	8		LQ7	E1	P001 IBC03 LP01 R001		MP19	T4	TP1
1758	ХРОМА ОКСИХЛОРИД	8	C1	I	8		LQ0	E0	P001		MP8 MP17	T10	TP2
1759	ВЕЩЕСТВО ТВЕРДОЕ КОРРОЗИОННОЕ, Н.У.К.	8	C10	I	8	274	LQ0	E0	P002 IBC07		MP18	T6	TP33
1759	ВЕЩЕСТВО ТВЕРДОЕ КОРРОЗИОННОЕ, Н.У.К.	8	C10	II	8	274	LQ23	E2	P002 IBC08	B4	MP10	T3	TP33
1759	ВЕЩЕСТВО ТВЕРДОЕ КОРРОЗИОННОЕ, Н.У.К.	8	C10	III	8	274	LQ24	E1	P002 IBC08 LP02	B3	MP10	T1	TP33
1760	ЖИДКОСТЬ КОРРОЗИОННАЯ, Н.У.К.	8	C9	I	8	274	LQ0	E0	P001		MP8 MP17	T14	TP2 TP27

SGAN	TU3	2	W11		CW24 CW35	50	501	-	M3	1748	КАЛЬЦИЯ ГИПОХЛОРИТ СУХОЙ или КАЛЬЦИЯ ГИПОХЛОРИТА СМЕСЬ СУХАЯ, содержащая более 39% активного хлора (8,8% активного кислорода)
SGAV	TU3	3			CW24 CW35	50	501	-	M3	1748	КАЛЬЦИЯ ГИПОХЛОРИТ СУХОЙ или КАЛЬЦИЯ ГИПОХЛОРИТА СМЕСЬ СУХАЯ, содержащая более 39% активного хлора (8,8% активного кислорода)
PxBH(M)	TU38 TU50 TE22 TE25 TA4 TT9 TM6	1			CW9 CW10 CW16 CW36	265	203	3/1-1*-1-1	M1	1749	ХЛОРА ТРИФТОРИД
L4BH	TU15	2			CW13 CW28 CW31	68	611	-	-	1750	КИСЛОТЫ ХЛОРУКСУСНОЙ РАСТВОР
SGAH	TU15	2	W11		CW13 CW28 CW31	68	611	-	-	1751	КИСЛОТА ХЛОРУКСУСНАЯ ТВЕРДАЯ
L10CH	TU14 TU15 TU38 TE21 TE22	1			CW13 CW28 CW31	668	611	1-1*-1-1	-	1752	ХЛОРАЦЕТИЛХЛОРИД
L4BN		2				X80	805	3/1-1*-1-1	M3	1753	ХЛОРФЕНИЛТРИХЛОРСИЛАН
L10BH	TU38 TE22	1				X88	801	0-0-1-0	M3	1754	КИСЛОТА ХЛОРСУЛЬФОНОВАЯ (с серным ангидридом или без него)
L4BN		2				80	801	-	M3	1755	КИСЛОТЫ ХРОМОВОЙ РАСТВОР
L4BN		3				80	801	-	M3	1755	КИСЛОТЫ ХРОМОВОЙ РАСТВОР
SGAN		2	W11			80	806	-	M3	1756	ХРОМА ФТОРИД ТВЕРДЫЙ
L4BN		2				80	801	-	M3	1757	ХРОМА ФТОРИДА РАСТВОР
L4BN		3				80	801	-	M3	1757	ХРОМА ФТОРИДА РАСТВОР
L10BH	TU38 TE22	1				X88	801	0-0-1-0	M3	1758	ХРОМА ОКСИХЛОРИД
S10AN L10BH	TU38 TE22	1	W10 W12			88	822	0-0-1-0	M3	1759	ВЕЩЕСТВО ТВЕРДОЕ КОРРОЗИОННОЕ, Н.У.К.
SGAN L4BN		2	W11			80	822	0-0-1-0	M3	1759	ВЕЩЕСТВО ТВЕРДОЕ КОРРОЗИОННОЕ, Н.У.К.
SGAV L4BN		3		VW9		80	822	0-0-1-0	M3	1759	ВЕЩЕСТВО ТВЕРДОЕ КОРРОЗИОННОЕ, Н.У.К.
L10BH	TU38 TE22	1				88	823	0-0-1-0	M3	1760	ЖИДКОСТЬ КОРРОЗИОННАЯ, Н.У.К.

1760	ЖИДКОСТЬ КОРРОЗИОННАЯ, Н.У.К.	8	C9	II	8	274	LQ22	E2	P001 IBC02		MP15	T11	TP2 TP27
1760	ЖИДКОСТЬ КОРРОЗИОННАЯ, Н.У.К.	8	C9	III	8	274	LQ7	E1	P001 IBC03 LP01 R001		MP19	T7	TP1 TP28
1761	МЕДИ ЭТИЛЕНДИАМИНА РАСТВОР	8	CT1	II	8+6.1		LQ22	E2	P001 IBC02		MP15	T7	TP2
1761	МЕДИ ЭТИЛЕНДИАМИНА РАСТВОР	8	CT1	III	8+6.1		LQ7	E1	P001 IBC03 R001		MP19	T7	TP1 TP28
1762	ЦИКЛОГЕКСЕНИЛТРИХЛОРСИЛАН	8	C3	II	8		LQ22	E2	P010		MP15	T10	TP2 TP7
1763	ЦИКЛОГЕКСИЛТРИХЛОРСИЛАН	8	C3	II	8		LQ22	E2	P010		MP15	T10	TP2 TP7
1764	КИСЛОТА ДИХЛОРУКСУСНАЯ	8	C3	II	8		LQ22	E2	P001 IBC02		MP15	T8	TP2
1765	ДИХЛОРАЦЕТИЛХЛОРИД	8	C3	II	8		LQ22	E2	P001 IBC02		MP15	T7	TP2
1766	ДИХЛОРФЕНИЛТРИХЛОРСИЛАН	8	C3	II	8		LQ22	E2	P010		MP15	T10	TP2 TP7
1767	ДИЭТИЛДИХЛОРСИЛАН	8	CF1	II	8+3		LQ22	E2	P010		MP15	T10	TP2 TP7
1768	КИСЛОТА ДИФТОРФОСФОРНАЯ БЕЗВОДНАЯ	8	C1	II	8		LQ22	E2	P001 IBC02		MP15	T8	TP2
1769	ДИФЕНИЛДИХЛОРСИЛАН	8	C3	II	8		LQ22	E2	P010		MP15	T10	TP2 TP7
1770	ДИФЕНИЛМЕТИЛБРОМИД	8	C10	II	8		LQ23	E2	P002 IBC08	B4	MP10	T3	TP33
1771	ДОДЕЦИЛТРИХЛОРСИЛАН	8	C3	II	8		LQ22	E2	P010		MP15	T10	TP2 TP7
1773	ЖЕЛЕЗА (III) ХЛОРИД БЕЗВОДНЫЙ	8	C2	III	8	590	LQ24	E1	P002 IBC08 LP02 R001	B3	MP10	T1	TP33
1774	ЖИДКОСТЬ ДЛЯ ЗАРЯДКИ ОГНЕТУШИТЕЛЕЙ коррозионная	8	C11	II	8		LQ22	E0	P001	PP4			
1775	КИСЛОТА БОРФТОРИСТОВОДОРОДНАЯ	8	C1	II	8		LQ22	E2	P001 IBC02		MP15	T7	TP2
1776	КИСЛОТА МОНОФТОРОФОСФОРНАЯ БЕЗВОДНАЯ	8	C1	II	8		LQ22	E2	P001 IBC02		MP15	T8	TP2
1777	КИСЛОТА ФТОРСУЛЬФОНОВАЯ	8	C1	I	8		LQ0	E0	P001		MP8 MP17	T10	TP2
1778	КИСЛОТА КРЕМНЕФТОРИСТОВОДОРОДНАЯ	8	C1	II	8		LQ22	E2	P001 IBC02		MP15	T8	TP2
1779	КИСЛОТА МУРАВЬИНАЯ с массовой долей кислоты более 85%	8	CF1	II	8+3		LQ22	E2	P001 IBC02		MP15	T7	TP2
1780	ФУМАРИЛХЛОРИД	8	C3	II	8		LQ22	E2	P001 IBC02		MP15	T7	TP2
1781	ГЕКСАДЕЦИЛТРИХЛОРСИЛАН	8	C3	II	8		LQ22	E2	P010		MP15	T10	TP2 TP7
1782	КИСЛОТА ГЕКСАФТОРОФОСФОРНАЯ	8	C1	II	8		LQ22	E2	P001 IBC02		MP15	T8	TP2
1783	ГЕКСАМЕТИЛЕНДИАМИНА РАСТВОР	8	C7	II	8		LQ22	E2	P001 IBC02		MP15	T7	TP2
1783	ГЕКСАМЕТИЛЕНДИАМИНА РАСТВОР	8	C7	III	8		LQ7	E1	P001 IBC03 LP01 R001		MP19	T4	TP1
1784	ГЕКСИЛТРИХЛОРСИЛАН	8	C3	II	8		LQ22	E2	P010		MP15	T10	TP2 TP7

L4BN		2				80	823	0-0-1-0	M3	1760	ЖИДКОСТЬ КОРРОЗИОННАЯ, Н.У.К.
L4BN		3				80	823	0-0-1-0	M3	1760	ЖИДКОСТЬ КОРРОЗИОННАЯ, Н.У.К.
L4BN		2			CW13 CW28	86	807	0-0-1-0	M3	1761	МЕДИ ЭТИЛЕНДИАМИНА РАСТВОР
L4BN		3			CW13 CW28	86	807	0-0-1-0	M3	1761	МЕДИ ЭТИЛЕНДИАМИНА РАСТВОР
L4BN		2				X80	805	3/1-1*-1-1	M3	1762	ЦИКЛОГЕКСЕНИЛТРИХЛОРСИЛАН
L4BN		2				X80	805	3/1-1*-1-1	M3	1763	ЦИКЛОГЕКСИЛТРИХЛОРСИЛАН
L4BN		2				80	803	-	M3	1764	КИСЛОТА ДИХЛОРУКСУСНАЯ
L4BN		2				X80	803	3/1-1*-1-1	M3	1765	ДИХЛОРАЦЕТИЛХЛОРИД
L4BN		2				X80	805	3/1-1*-1-1	M3	1766	ДИХЛОРФЕНИЛТРИХЛОРСИЛАН
L4BN		2			CW48	X83	805	0-0-1-0	M3	1767	ДИЭТИЛДИХЛОРСИЛАН
L4BN		2				80	806	-	M3	1768	КИСЛОТА ДИФТОРФОСФОРНАЯ БЕЗВОДНАЯ
L4BN		2				X80	805	3/1-1*-1-1	M3	1769	ДИФЕНИЛДИХЛОРСИЛАН
SGAN L4BN		2	W11			80	813	0-0-1-0	M3	1770	ДИФЕНИЛМЕТИЛБРОМИД
L4BN		2				X80	805	3/1-1*-1-1	M3	1771	ДОДЕЦИЛТРИХЛОРСИЛАН
SGAV		3		VW9		80	806	-	M3	1773	ЖЕЛЕЗА (III) ХЛОРИД БЕЗВОДНЫЙ
		2				80	823	-	M3	1774	ЖИДКОСТЬ ДЛЯ ЗАРЯДКИ ОГНЕТУШИТЕЛЕЙ коррозионная
L4BN		2				80	801	-	M3	1775	КИСЛОТА БОРФТОРИСТОВОДОРОДНАЯ
L4BN		2				80	806	-	M3	1776	КИСЛОТА МОНОФТОРОФОСФОРНАЯ БЕЗВОДНАЯ
L10BH	TU38 TE22	1				88	801	0-0-1-0	M3	1777	КИСЛОТА ФТОРСУЛЬФОНОВАЯ
L4BN		2				80	801	0-0-1-0	M3	1778	КИСЛОТА КРЕМНЕФТОРИСТОВОДОРОДНАЯ
L4BN		2				83	803	0-0-1-0	M3	1779	КИСЛОТА МУРАВЬИНАЯ с массовой долей кислоты более 85%
L4BN		2				80	803	-	M3	1780	ФУМАРИЛХЛОРИД
L4BN		2				X80	805	3/1-1*-1-1	M3	1781	ГЕКСАДЕЦИЛТРИХЛОРСИЛАН
L4BN		2				80	801	-	M3	1782	КИСЛОТА ГЕКСАФТОРОФОСФОРНАЯ
L4BN		2				80	807	-	M3	1783	ГЕКСАМЕТИЛЕНДИАМИНА РАСТВОР
L4BN		3				80	807	-	M3	1783	ГЕКСАМЕТИЛЕНДИАМИНА РАСТВОР
L4BN		2				X80	805	3/1-1*-1-1	M3	1784	ГЕКСИЛТРИХЛОРСИЛАН

1786	КИСЛОТЫ ФТОРИСТОВОДОРОДНОЙ И КИСЛОТЫ СЕРНОЙ СМЕСЬ	8	CT1	I	8+6.1		LQ0	E0	P001		MP8 MP17	T10	TP2
1787	КИСЛОТА ИОДИСТОВОДОРОДНАЯ	8	C1	II	8		LQ22	E2	P001 IBC02		MP15	T7	TP2
1787	КИСЛОТА ИОДИСТОВОДОРОДНАЯ	8	C1	III	8		LQ7	E1	P001 IBC03 LP01 R001		MP19	T4	TP1
1788	КИСЛОТА БРОМИСТОВОДОРОДНАЯ	8	C1	II	8	519	LQ22	E2	P001 IBC02		MP15	T7	TP2
1788	КИСЛОТА БРОМИСТОВОДОРОДНАЯ	8	C1	III	8	519	LQ7	E1	P001 IBC03 LP01 R001		MP19	T4	TP1
1789	КИСЛОТА ХЛОРИСТОВОДОРОДНАЯ	8	C1	II	8	520	LQ22	E2	P001 IBC02		MP15	T8	TP2
1789	КИСЛОТА ХЛОРИСТОВОДОРОДНАЯ	8	C1	III	8	520	LQ7	E1	P001 IBC03 LP01 R001		MP19	T4	TP1
1790	КИСЛОТЫ ФТОРИСТОВОДОРОДНОЙ раствор с содержанием водорода фторида более 85%	8	CT1	I	8+6.1	640I	LQ0	E0	P802		MP2	T10	TP2
1790	КИСЛОТЫ ФТОРИСТОВОДОРОДНОЙ раствор с содержанием водорода фторида более 60%, но не более 85%	8	CT1	I	8+6.1	640J	LQ0	E0	P001	PP81	MP8 MP17	T10	TP2
1790	КИСЛОТЫ ФТОРИСТОВОДОРОДНОЙ раствор с содержанием водорода фторида не более 60%	8	CT1	II	8+6.1		LQ22	E2	P001 IBC02		MP15	T8	TP2
1791	ГИПОХЛОРИТА РАСТВОР	8	C9	II	8	521	LQ22	E2	P001 IBC02	PP10 B5	MP15	T7	TP2 TP24
1791	ГИПОХЛОРИТА РАСТВОР	8	C9	III	8	521	LQ7	E1	P001 IBC02 LP01 R001	B5	MP19	T4	TP2 TP24
1792	ИОДА МОНОХЛОРИД	8	C1	II	8		LQ22	E2	P001 IBC02		MP15	T7	TP2
1793	КИСЛОТА ИЗОПРОПИЛФОСФОРНАЯ	8	C3	III	8		LQ7	E1	P001 IBC02 LP01 R001		MP19	T4	TP1
1794	СВИНЦА СУЛЬФАТ, содержащий более 3% свободной кислоты	8	C2	II	8	591	LQ23	E2	P002 IBC08	B4	MP10	T3	TP33
1796	СМЕСЬ КИСЛОТНАЯ НИТРУЮЩАЯ с содержанием азотной кислоты более 50%	8	CO1	I	8+5.1		LQ0	E0	P001		MP8 MP17	T10	TP2

L10DH	TU14 TU38 TE21 TE22 TT4	1			CW13 CW28	886	801	0-0-1-0	-	1786	КИСЛОТЫ ФТОРИСТОВОДОРОДНОЙ И КИСЛОТЫ СЕРНОЙ СМЕСЬ
L4BN		2				80	801	-	M3	1787	КИСЛОТА ИОДИСТОВОДОРОДНАЯ
L4BN		3				80	801	-	M3	1787	КИСЛОТА ИОДИСТОВОДОРОДНАЯ
L4BN		2				80	801	-	M3	1788	КИСЛОТА БРОМИСТОВОДОРОДНАЯ
L4BN		3				80	801	-	M3	1788	КИСЛОТА БРОМИСТОВОДОРОДНАЯ
L4BN		2				80	801	0-0-1-0	M3	1789	КИСЛОТА ХЛОРИСТОВОДОРОДНАЯ
L4BN		3				80	801	0-0-1-0	M3	1789	КИСЛОТА ХЛОРИСТОВОДОРОДНАЯ
L21DH(+)	TU14 TU34 TU38 TC1 TE17 TE21 TE22 TE25 TA4 TT4 TT9 TM3	1			CW13 CW28 CW46	886	801	0-0-1-0	-	1790	КИСЛОТЫ ФТОРИСТОВОДОРОДНОЙ раствор с содержанием водорода фторида более 85%
L10DH	TU14 TU38 TE21 TE22 TT4	1			CW13 CW28 CW46	886	801	0-0-1-0	-	1790	КИСЛОТЫ ФТОРИСТОВОДОРОДНОЙ раствор с содержанием водорода фторида более 60%, но не более 85%
L4DH	TU14 TE17 TE21 TT4	2			CW13 CW28 CW46	86	801	0-0-1-0	-	1790	КИСЛОТЫ ФТОРИСТОВОДОРОДНОЙ раствор с содержанием водорода фторида не более 60%
L4BV(+)	TE11	2				80	816	-	M3	1791	ГИПОХЛОРИТА РАСТВОР
L4BV(+)	TE11	3				80	816	-	M3	1791	ГИПОХЛОРИТА РАСТВОР
L4BN		2				80	802	-	M3	1792	ИОДА МОНОХЛОРИД
L4BN		3				80	803	-	M3	1793	КИСЛОТА ИЗОПРОПИЛФОСФОРНАЯ
SGAN		2	W11	VW9		80	801	-	M3	1794	СВИНЦА СУЛЬФАТ, содержащий более 3% свободной кислоты
L10BH	TU38 TC6 TE22 TT1	1			CW24	885	802	0-0-1-0	M3	1796	СМЕСЬ КИСЛОТНАЯ НИТРУЮЩАЯ с содержанием азотной кислоты более 50%

1796	СМЕСЬ КИСЛОТНАЯ НИТРУЮЩАЯ с содержанием азотной кислоты не более 50%	8	C1	II	8		LQ22	E2	P001 IBC02		MP15	T8	TP2
1798	КИСЛОТЫ АЗОТНОЙ И КИСЛОТЫ ХЛОРИСТОВОДОРОДНОЙ СМЕСЬ	8	COT	ПЕРЕВОЗКА ЗАПРЕЩЕНА									
1799	НОНИЛТРИХЛОРСИЛАН	8	C3	II	8		LQ22	E2	P010		MP15	T10	TP2 TP7
1800	ОКТАДЕЦИЛТРИХЛОРСИЛАН	8	C3	II	8		LQ22	E2	P010		MP15	T10	TP2 TP7
1801	ОКТИЛТРИХЛОРСИЛАН	8	C3	II	8		LQ22	E2	P010		MP15	T10	TP2 TP7
1802	КИСЛОТА ХЛОРНАЯ с массовой долей кислоты не более 50%	8	CO1	II	8+5.1	522	LQ22	E2	P001 IBC02		MP3	T7	TP2
1803	ФЕНОЛСУЛЬФОКИСЛОТА ЖИДКАЯ	8	C3	II	8		LQ22	E2	P001 IBC02		MP15	T7	TP2
1804	ФЕНИЛТРИХЛОРСИЛАН	8	C3	II	8		LQ22	E2	P010		MP15	T10	TP2 TP7
1805	КИСЛОТЫ ФОСФОРНОЙ РАСТВОР	8	C1	III	8		LQ7	E1	P001 IBC03 LP01 R001		MP19	T4	TP1
1806	ФОСФОРА ПЕНТАХЛОРИД	8	C2	II	8		LQ23	E2	P002 IBC08	B4	MP10	T3	TP33
1807	ФОСФОРА (V) ОКСИД	8	C2	II	8		LQ23	E2	P002 IBC08	B4	MP10	T3	TP33
1808	ФОСФОРА ТРИБРОМИД	8	C1	II	8		LQ22	E2	P001 IBC02		MP15	T7	TP2
1809	ФОСФОРА ТРИХЛОРИД	6.1	TC3	I	6.1+8		LQ0	E5	P001		MP8 MP17	T20	TP2 TP35
1810	ФОСФОРА ОКСИХЛОРИД	8	C1	II	8		LQ22	E2	P001		MP15	T7	TP2
1811	КАЛИЯ ГИДРОДИФТОРИД, ТВЕРДЫЙ	8	CT2	II	8+6.1		LQ23	E2	P002 IBC08	B4	MP10	T3	TP33
1812	КАЛИЯ ФТОРИД, ТВЕРДЫЙ	6.1	T5	III	6.1		LQ9	E1	P002 IBC08 LP02 R001	B3	MP10	T1	TP33
1813	КАЛИЯ ГИДРОКСИД ТВЕРДЫЙ	8	C6	II	8		LQ23	E2	P002 IBC08	B4	MP10	T3	TP33
1814	КАЛИЯ ГИДРОКСИДА РАСТВОР	8	C5	II	8		LQ22	E2	P001 IBC02		MP15	T7	TP2
1814	КАЛИЯ ГИДРОКСИДА РАСТВОР	8	C5	III	8		LQ7	E1	P001 IBC03 LP01 R001		MP19	T4	TP1
1815	ПРОПИОНИЛХЛОРИД	3	FC	II	3+8		LQ4	E2	P001 IBC02		MP19	T7	TP1
1816	ПРОПИЛТРИХЛОРСИЛАН	8	CF1	II	8+3		LQ22	E2	P010		MP15	T10	TP2 TP7
1817	ПИРОСУЛЬФУРИЛХЛОРИД	8	C1	II	8		LQ22	E2	P001 IBC02		MP15	T8	TP2
1818	КРЕМНИЯ ТЕТРАХЛОРИД	8	C1	II	8		LQ0	E2	P010		MP15	T10	TP2 TP7
1819	НАТРИЯ АЛЮМИНАТА РАСТВОР	8	C5	II	8		LQ22	E2	P001 IBC02		MP15	T7	TP2

L4BN		2			CW24	80	802	0-0-1-0	M3	1796	СМЕСЬ КИСЛОТНАЯ НИТРУЮЩАЯ с содержанием азотной кислоты не более 50%
ПЕРЕВОЗКА ЗАПРЕЩЕНА										1798	КИСЛОТЫ АЗОТНОЙ И КИСЛОТЫ ХЛОРИСТОВОДОРОДНОЙ СМЕСЬ
L4BN		2				X80	805	3/1-1*-1-1	M3	1799	НОНИЛТРИХЛОРСИЛАН
L4BN		2				X80	805	3/1-1*-1-1	M3	1800	ОКТАДЕЦИЛТРИХЛОРСИЛАН
L4BN		2				X80	805	3/1-1*-1-1	M3	1801	ОКТИЛТРИХЛОРСИЛАН
L4BN		2			CW24	85	802	0-0-1-0	M3	1802	КИСЛОТА ХЛОРНАЯ с массовой долей кислоты не более 50%
L4BN		2				80	804	0-0-1-0	M3	1803	ФЕНОЛСУЛЬФОКИСЛОТА ЖИДКАЯ
L4BN		2				X80	805	0-0-1-0	M3	1804	ФЕНИЛТРИХЛОРСИЛАН
L4BN		3				80	802	0-0-1-0	M3	1805	КИСЛОТЫ ФОСФОРНОЙ РАСТВОР
SGAN		2	W11			80	806	-	M3	1806	ФОСФОРА ПЕНТАХЛОРИД
SGAN		2	W11			80	806	0-0-1-0	M3	1807	ФОСФОРА (V) ОКСИД
L4BN		2				X80	801	-	M3	1808	ФОСФОРА ТРИБРОМИД
L10CH	TU14 TU15 TU38 TE21 TE22	1			CW13 CW28 CW31	668	656	0-0-1-0	M3	1809	ФОСФОРА ТРИХЛОРИД
L4BN		2				X80	801	0-0-1-0	M3	1810	ФОСФОРА ОКСИХЛОРИД
SGAN		2	W11		CW13 CW28	86	806	-	M3	1811	КАЛИЯ ГИДРОДИФТОРИД, ТВЕРДЫЙ
SGAH	TU15	2		VW9	CW13 CW28 CW31	60	603	-	M3	1812	КАЛИЯ ФТОРИД, ТВЕРДЫЙ
SGAN		2	W11			80	808	-	M3	1813	КАЛИЯ ГИДРОКСИД ТВЕРДЫЙ
L4BN		2				80	809	-	M3	1814	КАЛИЯ ГИДРОКСИДА РАСТВОР
L4BN		3				80	809	-	M3	1814	КАЛИЯ ГИДРОКСИДА РАСТВОР
L4BH		2				338	323	3/0-0-1-0	M3	1815	ПРОПИОНИЛХЛОРИД
L4BN		2				X83	805	3/1-1*-1-1	M3	1816	ПРОПИЛТРИХЛОРСИЛАН
L4BN		2				X80	803	-	M3	1817	ПИРОСУЛЬФУРИЛХЛОРИД
L4BN		2				X80	801	0-0-1-0	M3	1818	КРЕМНИЯ ТЕТРАХЛОРИД
L4BN		2				80	809	-	M3	1819	НАТРИЯ АЛЮМИНАТА РАСТВОР

1819	НАТРИЯ АЛЮМИНАТА РАСТВОР	8	C5	III	8		LQ7	E1	P001 IBC03 LP01 R001		MP19	T4	TP1
1823	НАТРИЯ ГИДРОКСИД ТВЕРДЫЙ	8	C6	II	8		LQ23	E2	P002 IBC08	B4	MP10	T3	TP33
1824	НАТРИЯ ГИДРОКСИДА РАСТВОР	8	C5	II	8		LQ22	E2	P001 IBC02		MP15	T7	TP2
1824	НАТРИЯ ГИДРОКСИДА РАСТВОР	8	C5	III	8		LQ7	E1	P001 IBC03 LP01 R001		MP19	T4	TP1
1825	НАТРИЯ ОКСИД	8	C6	II	8		LQ23	E2	P002 IBC08	B4	MP10	T3	TP33
1826	СМЕСЬ КИСЛОТНАЯ НИТРУЮЩАЯ ОТРАБОТАННАЯ с содержанием азотной кислоты более 50%	8	CO1	I	8+5.1	113	LQ0	E0	P001		MP8 MP17	T10	TP2
1826	СМЕСЬ КИСЛОТНАЯ НИТРУЮЩАЯ ОТРАБОТАННАЯ с содержанием азотной кислоты не более 50%	8	C1	II	8	113	LQ22	E2	P001 IBC02		MP15	T8	TP2
1827	ОЛОВА ТЕТРАХЛОРИД БЕЗВОДНЫЙ	8	C1	II	8		LQ22	E2	P001 IBC02		MP15	T7	TP2
1828	СЕРЫ ХЛОРИДЫ	8	C1	I	8		LQ0	E0	P602		MP8 MP17	T20	TP2
1829	СЕРЫ ТРИОКСИД СТАБИЛИЗИРОВАННЫЙ	8	C1	I	8	623	LQ0	E0	P001		MP8 MP17	T20	TP4 TP26
1830	КИСЛОТА СЕРНАЯ, содержащая более 51% кислоты	8	C1	II	8		LQ22	E2	P001 IBC02		MP15	T8	TP2
1831	КИСЛОТА СЕРНАЯ ДЫМЯЩАЯ	8	CT1	I	8+6.1		LQ0	E0	P602		MP8 MP17	T20	TP2
1832	КИСЛОТА СЕРНАЯ ОТРАБОТАННАЯ	8	C1	II	8	113	LQ22	E2	P001 IBC02		MP15	T8	TP2
1833	КИСЛОТА СЕРНИСТАЯ	8	C1	II	8		LQ22	E2	P001 IBC02		MP15	T7	TP2
1834	СУЛЬФУРИЛХЛОРИД	8	C1	I	8		LQ0	E0	P602		MP8 MP17	T20	TP2
1835	ТЕТРАМЕТИЛАММОНИЯ ГИДРОКСИДА РАСТВОР	8	C7	II	8		LQ22	E2	P001 IBC02		MP15	T7	TP2
1835	ТЕТРАМЕТИЛАММОНИЯ ГИДРОКСИДА РАСТВОР	8	C7	III	8		LQ7	E1	P001 IBC03 LP01 R001		MP19	T7	TP2
1836	ТИОНИЛХЛОРИД	8	C1	I	8		LQ0	E0	P802		MP8 MP17	T10	TP2
1837	ТИОФОСФОРИЛХЛОРИД	8	C1	II	8		LQ22	E2	P001 IBC02		MP15	T7	TP2
1838	ТИТАНА ТЕТРАХЛОРИД	8	C1	II	8		LQ22	E2	P001 IBC02		MP15	T10	TP2
1839	КИСЛОТА ТРИХЛОРУКСУСНАЯ	8	C4	II	8		LQ23	E2	P002 IBC08	B4	MP10	T3	TP33
1840	ЦИНКА ХЛОРИДА РАСТВОР	8	C1	III	8		LQ7	E1	P001 IBC03 LP01 R001		MP19	T4	TP1

L4BN		3				80	809	-	M3	1819	НАТРИЯ АЛЮМИНАТА РАСТВОР
SGAN		2	W11			80	808	-	M3	1823	НАТРИЯ ГИДРОКСИД ТВЕРДЫЙ
L4BN		2				80	809	-	M3	1824	НАТРИЯ ГИДРОКСИДА РАСТВОР
L4BN		3				80	809	-	M3	1824	НАТРИЯ ГИДРОКСИДА РАСТВОР
SGAN		2	W11			80	808	-	M3	1825	НАТРИЯ ОКСИД
L10BH	TU38 TE22	1			CW24	885	802	0-0-1-0	M3	1826	СМЕСЬ КИСЛОТНАЯ НИТРУЮЩАЯ ОТРАБОТАННАЯ с содержанием азотной кислоты более 50%
L4BN		2			CW24	80	802	0-0-1-0	M3	1826	СМЕСЬ КИСЛОТНАЯ НИТРУЮЩАЯ ОТРАБОТАННАЯ с содержанием азотной кислоты не более 50%
L4BN		2				X80	801	1-1*-1-1	M3	1827	ОЛОВА ТЕТРАХЛОРИД БЕЗВОДНЫЙ
L10BH	TU38 TE22	1				X88	803	0-0-1-0	M3	1828	СЕРЫ ХЛОРИДЫ
L10BH	TU32 TU38 TE13 TE22 TT5 TM3	1				X88	801	3/1-1*-1-1	M3	1829	СЕРЫ ТРИОКСИД СТАБИЛИЗИРОВАННЫЙ
L4BN		2				80	801	0-0-1-0	M3	1830	КИСЛОТА СЕРНАЯ, содержащая более 51% кислоты
L10BH	TU38 TE22	1			CW13 CW28 CW46	X886	802	0-0-1-0	M3	1831	КИСЛОТА СЕРНАЯ ДЫМЯЩАЯ
L4BN		2				80	801	-	M3	1832	КИСЛОТА СЕРНАЯ ОТРАБОТАННАЯ
L4BN		2				80	801	0-0-1-0	M3	1833	КИСЛОТА СЕРНИСТАЯ
L10BH	TU38 TE22	1				X88	803	0-0-1-0	M3	1834	СУЛЬФУРИЛХЛОРИД
L4BN		2				80	807	-	M3	1835	ТЕТРАМЕТИЛАММОНИЯ ГИДРОКСИДА РАСТВОР
L4BN		3				80	807	-	M3	1835	ТЕТРАМЕТИЛАММОНИЯ ГИДРОКСИДА РАСТВОР
L10BH	TU38 TE22	1				X88	803	0-0-1-0	M3	1836	ТИОНИЛХЛОРИД
L4BN		2				X80	803	-	M3	1837	ТИОФОСФОРИЛХЛОРИД
L4BN		2				X80	801	0-0-1-0	M3	1838	ТИТАНА ТЕТРАХЛОРИД
SGAN L4BN		2	W11			80	803	-	M3	1839	КИСЛОТА ТРИХЛОРУКСУСНАЯ
L4BN		3				80	801	-	M3	1840	ЦИНКА ХЛОРИДА РАСТВОР

1841	АЦЕТАЛЬДЕГИДАММИАК	9	M11	III	9		LQ27	E1	P002 IBC08 LP02 R001	B3 B6	MP10	T1	TP33
1843	АММОНИЯ ДИНИТРО-о-КРЕЗОЛЯТ, ТВЕРДЫЙ	6.1	T2	II	6.1		LQ18	E4	P002 IBC08	B4	MP10	T3	TP33
1845	Углерода диоксид твердый (лед сухой)	9	M11	Не подпадает под действие Прил. 2 к СМГС									
1846	УГЛЕРОДА ТЕТРАХЛОРИД	6.1	T1	II	6.1		LQ17	E4	P001 IBC02		MP15	T7	TP2
1847	КАЛИЯ СУЛЬФИДА КРИСТАЛЛОГИДРАТ, содержащий не менее 30% кристаллизационной воды	8	C6	II	8	523	LQ23	E2	P002 IBC08	B4	MP10	T3	TP33
1848	КИСЛОТА ПРОПИОНОВАЯ с массовой долей кислоты не менее 10% и менее 90%	8	C3	III	8		LQ7	E1	P001 IBC03 LP01 R001		MP19	T4	TP1
1849	НАТРИЯ СУЛЬФИДА КРИСТАЛЛОГИДРАТ, содержащий не менее 30% кристаллизационной воды	8	C6	II	8	523	LQ23	E2	P002 IBC08	B4	MP10	T3	TP33
1851	ПРЕПАРАТ ЛЕКАРСТВЕННЫЙ ЖИДКИЙ ЯДОВИТЫЙ, Н.У.К.	6.1	T1	II	6.1	221 274 601	LQ17	E4	P001		MP15		
1851	ПРЕПАРАТ ЛЕКАРСТВЕННЫЙ ЖИДКИЙ ЯДОВИТЫЙ, Н.У.К.	6.1	T1	III	6.1	221 274 601	LQ7	E1	P001 LP01 R001		MP19		
1854	БАРИЯ СПЛАВЫ ПИРОФОРНЫЕ	4.2	S4	I	4.2		LQ0	E0	P404		MP13	T21	TP7 TP33
1855	КАЛЬЦИЙ ПИРОФОРНЫЙ или КАЛЬЦИЯ СПЛАВЫ ПИРОФОРНЫЕ	4.2	S4	I	4.2		LQ0	E0	P404		MP13		
1856	Ветошь промасленная	4.2	S2		Не подпадает под действие Прил. 2 к СМГС								
1857	Текстиля отходы влажные	4.2	S2		Не подпадает под действие Прил. 2 к СМГС								
1858	ГЕКСАФТОРПРОПИЛЕН (ГАЗ РЕФРИЖЕРАТОРНЫЙ R 1216)	2	2A		2.2 (+13)		LQ1	E1	P200		MP9	T50 (M)	
1859	КРЕМНИЯ ТЕТРАФТОРИД	2	2TC		2.3+8 (+13)		LQ0	E0	P200		MP9	(M)	
1860	ВИНИЛФТОРИД	2	2F		2.1		LQ0	E0	P200		MP9	(M)	

SGAV		3		VW9	CW31	90	905	-	-	1841	АЦЕТАЛЬДЕГИДАММИАК
SGAH	TU15	2	W11		CW13 CW28 CW31	60	608	-	-	1843	АММОНИЯ ДИНИТРО-о-КРЕЗОЛЯТ, ТВЕРДЫЙ
Не подпадает под действие Прил. 2 к СМГС										1845	Углерода диоксид твердый (лед сухой)
L4BH	TU15	2			CW13 CW28 CW31	60	605	-	M3	1846	УГЛЕРОДА ТЕТРАХЛОРИД
SGAN L4BN		2	W11			80	808	0-0-1-0	M3	1847	КАЛИЯ СУЛЬФИДА КРИСТАЛЛОГИДРАТ, содержащий не менее 30% кристаллизационной воды
L4BN		3				80	803	-	M3	1848	КИСЛОТА ПРОПИОНОВАЯ с массовой долей кислоты не менее 10% и менее 90%
SGAN L4BN		2	W11			80	808	-	M3	1849	НАТРИЯ СУЛЬФИДА КРИСТАЛЛОГИДРАТ, содержащий не менее 30% кристаллизационной воды
L4BH	TU15	2			CW13 CW28 CW31	60	622	-	M3	1851	ПРЕПАРАТ ЛЕКАРСТВЕННЫЙ ЖИДКИЙ ЯДОВИТЫЙ, Н.У.К.
L4BH	TU15	2			CW13 CW28 CW31	60	622	-	M3	1851	ПРЕПАРАТ ЛЕКАРСТВЕННЫЙ ЖИДКИЙ ЯДОВИТЫЙ, Н.У.К.
		0	W1			43	405	3/0-0-1-0	M3	1854	БАРИЯ СПЛАВЫ ПИРОФОРНЫЕ
		0	W1			43	405	3/0-0-1-0	M3	1855	КАЛЬЦИЙ ПИРОФОРНЫЙ или КАЛЬЦИЯ СПЛАВЫ ПИРОФОРНЫЕ
Не подпадает под действие Прил. 2 к СМГС										1856	Ветошь промасленная
Не подпадает под действие Прил. 2 к СМГС										1857	Текстиля отходы влажные
PxBN(M)	TA4 TT9 TM6	3			CW9 CW10 CW36	20	201	0-0-1-0 0-0-3-0	M2 M1	1858	ГЕКСАФТОРПРОПИЛЕН (ГАЗ РЕФРИЖЕРАТОРНЫЙ R 1216)
PxBH(M)	TU38 TU50 TE22 TE25 TA4 TT9 TM6	1			CW9 CW10 CW36	268	203	0-0-1-0 0-0-3-0	M2 M1	1859	КРЕМНИЯ ТЕТРАФТОРИД
PxBN(M)	TU38	2			CW9	239	205	3/0-0-1-0	M2	1860	ВИНИЛФТОРИД

	СТАБИЛИЗИРОВАННЫЙ				(+13)								
1862	ЭТИЛКРОТОНАТ	3	F1	II	3		LQ4	E2	P001 IBC02 R001		MP19	T4	TP2
1863	ТОПЛИВО АВИАЦИОННОЕ ДЛЯ ТУРБИННЫХ ДВИГАТЕЛЕЙ	3	F1	I	3		LQ3	E3	P001		MP7 MP17	T11	TP1 TP8 TP28
1863	ТОПЛИВО АВИАЦИОННОЕ ДЛЯ ТУРБИННЫХ ДВИГАТЕЛЕЙ (давление паров при 50°C более 110 кПа)	3	F1	II	3	640C	LQ4	E2	P001		MP19	T4	TP1 TP8
1863	ТОПЛИВО АВИАЦИОННОЕ ДЛЯ ТУРБИННЫХ ДВИГАТЕЛЕЙ (давление паров при 50°C не более 110 кПа)	3	F1	II	3	640D	LQ4	E2	P001 IBC02 R001		MP19	T4	TP1 TP8
1863	ТОПЛИВО АВИАЦИОННОЕ ДЛЯ ТУРБИННЫХ ДВИГАТЕЛЕЙ	3	F1	III	3		LQ7	E1	P001 IBC03 LP01 R001		MP19	T2	TP1
1865	н-ПРОПИЛНИТРАТ	3	F1	II	3		LQ4	E2	P001 IBC02 R001	B7	MP19		
1866	СМОЛЫ РАСТВОР легковоспламеняющийся	3	F1	I	3		LQ3	E3	P001		MP7 MP17	T11	TP1 TP8 TP28
1866	СМОЛЫ РАСТВОР легковоспламеняющийся (давление паров при 50°C более 110 кПа)	3	F1	II	3	640C	LQ6	E2	P001	PP1	MP19	T4	TP1 TP8
1866	СМОЛЫ РАСТВОР легковоспламеняющийся (давление паров при 50°C не более 110 кПа)	3	F1	II	3	640D	LQ6	E2	P001 IBC02 R001	PP1	MP19	T4	TP1 TP8
1866	СМОЛЫ РАСТВОР легковоспламеняющийся (невязкий)	3	F1	III	3	640E	LQ7	E1	P001 IBC03 LP01 R001	PP1	MP19	T2	TP1
1866	СМОЛЫ РАСТВОР легковоспламеняющийся (имеющий температуру вспышки ниже 23°C и вязкий согласно пункту 2.2.3.1.4) (температура кипения не более 35ºC)	3	F1	III	3	640F	LQ7	E1	P001 LP01 R001	PP1	MP19	T2	TP1
1866	СМОЛЫ РАСТВОР легковоспламеняющийся (имеющий температуру вспышки ниже 23°C и вязкий согласно пункту 2.2.3.1.4) (давление паров при 50°C более 110 кПа, температура кипения более 35ºC)	3	F1	III	3	640G	LQ7	E1	P001 LP01 R001	PP1	MP19	T2	TP1
1866	СМОЛЫ РАСТВОР легковоспламеняющийся (имеющий температуру вспышки ниже 23°C и вязкий согласно пункту 2.2.3.1.4) (давление паров при 50°C не более 110 кПа)	3	F1	III	3	640H	LQ7	E1	P001 IBC02 LP01 R001	PP1	MP19	T2	TP1
1868	ДЕКАБОРАН	4.1	FT2	II	4.1+6.1		LQ0	E2	P002 IBC06		MP10	T3	TP33

	TU50 TE22 TA4 TT9 TM6				CW10 CW36			3/0-0-3-0	M1		СТАБИЛИЗИРОВАННЫИ
LGBF		2				33	306	3/0-0-1-0	M3	1862	ЭТИЛКРОТОНАТ
L4BN		1				33	305	3/0-0-1-0	M3	1863	ТОПЛИВО АВИАЦИОННОЕ ДЛЯ ТУРБИННЫХ ДВИГАТЕЛЕЙ
L1,5BN		2				33	305	3/0-0-1-0	M3	1863	ТОПЛИВО АВИАЦИОННОЕ ДЛЯ ТУРБИННЫХ ДВИГАТЕЛЕЙ (давление паров при 50°C более 110 кПа)
LGBF		2				33	305	3/0-0-1-0	M3	1863	ТОПЛИВО АВИАЦИОННОЕ ДЛЯ ТУРБИННЫХ ДВИГАТЕЛЕЙ (давление паров при 50°C не более 110 кПа)
LGBF		3				30	305	3/0-0-1-0	M3	1863	ТОПЛИВО АВИАЦИОННОЕ ДЛЯ ТУРБИННЫХ ДВИГАТЕЛЕЙ
		2				33	310	3/0-0-1-0	M3	1865	н-ПРОПИЛНИТРАТ
L4BN		1				33	328	3/0-0-1-0	M3	1866	СМОЛЫ РАСТВОР легковоспламеняющийся
L1,5BN		2				33	328	3/0-0-1-0	M3	1866	СМОЛЫ РАСТВОР легковоспламеняющийся (давление паров при 50°C более 110 кПа)
LGBF		2				33	328	3/0-0-1-0	M3	1866	СМОЛЫ РАСТВОР легковоспламеняющийся (давление паров при 50°C не более 110 кПа)
LGBF		3				30	328	3/0-0-1-0	M3	1866	СМОЛЫ РАСТВОР легковоспламеняющийся (невязкий)
L4BN		3				33	328	3/0-0-1-0	M3	1866	СМОЛЫ РАСТВОР легковоспламеняющийся (имеющий температуру вспышки ниже 23°C и вязкий согласно пункту 2.2.3.1.4) (температура кипения не более 35ºC)
L1,5BN		3				33	328	3/0-0-1-0	M3	1866	СМОЛЫ РАСТВОР легковоспламеняющийся (имеющий температуру вспышки ниже 23°C и вязкий согласно пункту 2.2.3.1.4) (давление паров при 50°C более 110 кПа, температура кипения более 35ºC)
LGBF		3				33	328	3/0-0-1-0	M3	1866	СМОЛЫ РАСТВОР легковоспламеняющийся (имеющий температуру вспышки ниже 23°C и вязкий согласно пункту 2.2.3.1.4) (давление паров при 50°C не более 110 кПа)
SGAN		2	W1 W12		CW28	46	404	3/0-0-1-0	M3	1868	ДЕКАБОРАН

1869	МАГНИЙ или МАГНИЯ СПЛАВЫ, содержащие более 50% магния (гранулы, стружки или ленты)	4.1	F3	III	4.1	59	LQ9	E1	P002 IBC08 LP02 R001	B3	MP11	T1	TP33
1870	КАЛИЯ БОРГИДРИД	4.3	W2	I	4.3		LQ0	E0	P403		MP2		
1871	ТИТАНА ГИДРИД	4.1	F3	II	4.1		LQ8	E2	P410 IBC04	PP40	MP11	T3	TP33
1872	СВИНЦА ДИОКСИД	5.1	OT2	III	5.1+6.1		LQ12	E1	P002 IBC08 LP02 R001	B3	MP2	T1	TP33
1873	КИСЛОТА ХЛОРНАЯ с массовой долей кислоты более 50%, но не более 72%	5.1	OC1	I	5.1+8	60	LQ0	E0	P502	PP28	MP3	T10	TP1
1884	БАРИЯ ОКСИД	6.1	T5	III	6.1		LQ9	E1	P002 IBC08 LP02 R001	B3	MP10	T1	TP33
1885	БЕНЗИДИН	6.1	T2	II	6.1		LQ18	E4	P002 IBC08	B4	MP10	T3	TP33
1886	БЕНЗИЛИДЕНХЛОРИД	6.1	T1	II	6.1		LQ17	E4	P001 IBC02		MP15	T7	TP2
1887	БРОМХЛОРМЕТАН	6.1	T1	III	6.1		LQ7	E1	P001 IBC03 LP01 R001		MP19	T4	TP1
1888	ХЛОРОФОРМ	6.1	T1	III	6.1		LQ7	E1	P001 IBC03 LP01 R001		MP19	T7	TP2
1889	ЦИАН БРОМИД	6.1	TC2	I	6.1+8		LQ0	E5	P002		MP18	T6	TP33
1891	ЭТИЛБРОМИД	6.1	T1	II	6.1		LQ17	E4	P001 IBC02	B8	MP15	T7	TP2
1892	ЭТИЛДИХЛОРАРСИН	6.1	T3	I	6.1		LQ0	E5	P602		MP8 MP17	T14	TP2
1894	ФЕНИЛРТУТИ ГИДРОКСИД	6.1	T3	II	6.1		LQ18	E4	P002 IBC08	B4	MP10	T3	TP33
1895	ФЕНИЛРТУТИ НИТРАТ	6.1	T3	II	6.1		LQ18	E4	P002 IBC08	B4	MP10	T3	TP33
1897	ТЕТРАХЛОРЭТИЛЕН	6.1	T1	III	6.1		LQ7	E1	P001 IBC03 LP01 R001		MP19	T4	TP1
1898	АЦЕТИЛИОДИД	8	C3	II	8		LQ22	E2	P001 IBC02		MP15	T7	TP2
1902	КИСЛОТА ДИИЗООКТИЛФОСФОРНАЯ	8	C3	III	8		LQ7	E1	P001 IBC03 LP01 R001		MP19	T4	TP1
1903	ЖИДКОСТЬ ДЕЗИНФИЦИРУЮЩАЯ КОРРОЗИОННАЯ, Н.У.К.	8	C9	I	8	274	LQ0	E0	P001		MP8 MP17		
1903	ЖИДКОСТЬ ДЕЗИНФИЦИРУЮЩАЯ КОРРОЗИОННАЯ, Н.У.К.	8	C9	II	8	274	LQ22	E2	P001 IBC02		MP15		

SGAV		3	W1	VW1		40	403	3/0-0-1-0	M3	1869	МАГНИЙ или МАГНИЯ СПЛАВЫ, содержащие более 50% магния (гранулы, стружки или ленты)
		1	W1		CW23	X423	409	0-0-1-0	M3	1870	КАЛИЯ БОРГИДРИД
SGAN		2	W1			40	409	3/0-0-1-0	M3	1871	ТИТАНА ГИДРИД
SGAN	TU3	3			CW24 CW28	56	501	-	M3	1872	СВИНЦА ДИОКСИД
L4DN(+)	TU3 TU28 TE16	1			CW24	558	505	0-0-1-0	M3	1873	КИСЛОТА ХЛОРНАЯ с массовой долей кислоты более 50%, но не более 72%
SGAH L4BH	TU15	2		VW9	CW13 CW28 CW31	60	603	-	M3	1884	БАРИЯ ОКСИД
SGAH L4BH	TU15	2	W11		CW13 CW28 CW31	60	608	-	-	1885	БЕНЗИДИН
L4BH	TU15	2			CW13 CW28 CW31	60	605	-	-	1886	БЕНЗИЛИДЕНХЛОРИД
L4BH	TU15	2			CW13 CW28 CW31	60	605	-	M3	1887	БРОМХЛОРМЕТАН
L4BH	TU15	2			CW13 CW28 CW31	60	605	-	M3	1888	ХЛОРОФОРМ
S10AH L10CH	TU14 TU15 TU38 TE21 TE22	1			CW13 CW28 CW31 CW46	668	626	1-1*-1-1	-	1889	ЦИАН БРОМИД
L4BH	TU15	2			CW13 CW28 CW31	60	605	0-0-1-0	M3	1891	ЭТИЛБРОМИД
L10CH	TU14 TU15 TU38 TE21 TE22	1			CW13 CW28 CW31	66	626	1-1*-1-1	M3	1892	ЭТИЛДИХЛОРАРСИН
SGAH	TU15	2	W11		CW13 CW28 CW31	60	619	-	-	1894	ФЕНИЛРТУТИ ГИДРОКСИД
SGAH	TU15	2	W11		CW13 CW28 CW31	60	619	-	-	1895	ФЕНИЛРТУТИ НИТРАТ
L4BH	TU15	2			CW13 CW28 CW31	60	605	0-0-1-0	M3	1897	ТЕТРАХЛОРЭТИЛЕН
L4BN		2				80	803	-	M3	1898	АЦЕТИЛИОДИД
L4BN		3				80	803	-	M3	1902	КИСЛОТА ДИИЗООКТИЛФОСФОРНАЯ
L10BH	TU38 TE22	1				88	823	-	M3	1903	ЖИДКОСТЬ ДЕЗИНФИЦИРУЮЩАЯ КОРРОЗИОННАЯ, Н.У.К.
L4BN		2				80	823	-	M3	1903	ЖИДКОСТЬ ДЕЗИНФИЦИРУЮЩАЯ КОРРОЗИОННАЯ, Н.У.К.

1903	ЖИДКОСТЬ ДЕЗИНФИЦИРУЮЩАЯ КОРРОЗИОННАЯ, Н.У.К.	8	C9	III	8	274	LQ7	E1	P001 IBC03 LP01 R001		MP19		
1905	КИСЛОТА СЕЛЕНОВАЯ	8	C2	I	8		LQ0	E0	P002 IBC07		MP18	T6	TP33
1906	КИСЛОТА СЕРНАЯ, РЕГЕНЕРИРОВАННАЯ ИЗ КИСЛОГО ГУДРОНА	8	C1	II	8		LQ22	E2	P001 IBC02		MP15	T8	TP2 TP28
1907	ИЗВЕСТЬ НАТРОННАЯ, содержащая более 4% натрия гидроксида	8	C6	III	8	62	LQ24	E1	P002 IBC08 LP02 R001	B3	MP10	T1	TP33
1908	ХЛОРИТА РАСТВОР	8	C9	II	8	521	LQ22	E2	P001 IBC02		MP15	T7	TP2 TP24
1908	ХЛОРИТА РАСТВОР	8	C9	III	8	521	LQ7	E1	P001 IBC03 LP01 R001		MP19	T4	TP2 TP24
1910	Кальция оксид	8	C6	Не подпадает под действие Прил. 2 к СМГС									
1911	ДИБОРАН	2	2TF		2.3+ 2.1		LQ0	E0	P200		MP9		
1912	МЕТИЛХЛОРИДА И МЕТИЛЕНХЛОРИДА СМЕСЬ	2	2F		2.1 (+13)	228	LQ0	E0	P200		MP9	T50 (M)	
1913	НЕОН ОХЛАЖДЕННЫЙ ЖИДКИЙ	2	3A		2.2 (+13)	593	LQ1	E1	P203		MP9	T75	TP5
1914	БУТИЛПРОПИОНАТЫ	3	F1	III	3		LQ7	E1	P001 IBC03 LP01 R001		MP19	T2	TP1
1915	ЦИКЛОГЕКСАНОН	3	F1	III	3		LQ7	E1	P001 IBC03 LP01 R001		MP19	T2	TP1
1916	ЭФИР 2,2'-ДИХЛОРДИЭТИЛОВЫЙ	6.1	TF1	II	6.1+3		LQ17	E4	P001 IBC02		MP15	T7	TP2
1917	ЭТИЛАКРИЛАТ СТАБИЛИЗИРОВАННЫЙ	3	F1	II	3		LQ4	E2	P001 IBC02 R001		MP19	T4	TP1
1918	ИЗОПРОПИЛБЕНЗОЛ	3	F1	III	3		LQ7	E1	P001 IBC03 LP01 R001		MP19	T2	TP1
1919	МЕТИЛАКРИЛАТ СТАБИЛИЗИРОВАННЫЙ	3	F1	II	3		LQ4	E2	P001 IBC02 R001		MP19	T4	TP1
1920	НОНАНЫ	3	F1	III	3		LQ7	E1	P001 IBC03 LP01 R001		MP19	T2	TP1
1921	ПРОПИЛЕНИМИН СТАБИЛИЗИРОВАННЫЙ	3	FT1	I	3+6.1		LQ0	E0	P001		MP2	T14	TP2
1922	ПИРРОЛИДИН	3	FC	II	3+8		LQ4	E2	P001 IBC02		MP19	T7	TP1
1923	КАЛЬЦИЯ ДИТИОНИТ (КАЛЬЦИЯ ГИДРОСУЛЬФИТ)	4.2	S4	II	4.2		LQ0	E2	P410 IBC06		MP14	T3	TP33

L4BN		3				80	823	-	M3	1903	ЖИДКОСТЬ ДЕЗИНФИЦИРУЮЩАЯ КОРРОЗИОННАЯ, Н.У.К.
S10AN		1	W10 W12			88	806	0-0-1-0	M3	1905	КИСЛОТА СЕЛЕНОВАЯ
L4BN		2				80	801	-	M3	1906	КИСЛОТА СЕРНАЯ, РЕГЕНЕРИРОВАННАЯ ИЗ КИСЛОГО ГУДРОНА
SGAV		3		VW9		80	808	-	M3	1907	ИЗВЕСТЬ НАТРОННАЯ, содержащая более 4% натрия гидроксида
L4BV(+)	TE11	2				80	816	-	M3	1908	ХЛОРИТА РАСТВОР
L4BV(+)	TE11	3				80	816	-	M3	1908	ХЛОРИТА РАСТВОР
Не подпадает под действие Прил. 2 к СМГС										1910	Кальция оксид
		1			CW9 CW10 CW36	263	212	3/1-1*-1-1	M2	1911	ДИБОРАН
PxBN(M)	TU38 TE22 TA4 TT9 TM6	2			CW9 CW10 CW36	23	209	3/1-1*-1-1 3/1-1*-3-1	M2 M1	1912	МЕТИЛХЛОРИДА И МЕТИЛЕНХЛОРИДА СМЕСЬ
RxBN	TU19 TA4 TT9 TM6	3	W5		CW9 CW11 CW30 CW36	22	201	0-0-1-0 0-0-3-0	M2 M1	1913	НЕОН ОХЛАЖДЕННЫЙ ЖИДКИЙ
LGBF		3				30	316	3/0-0-1-0	M3	1914	БУТИЛПРОПИОНАТЫ
LGBF		3				30	316	3/0-0-1-0	M3	1915	ЦИКЛОГЕКСАНОН
L4BH	TU15	2			CW13 CW28 CW31	63	606	3/0-0-1-0	M3	1916	ЭФИР 2,2'-ДИХЛОРДИЭТИЛОВЫЙ
LGBF		2				339	306	3/1-1*-1-1	M3	1917	ЭТИЛАКРИЛАТ СТАБИЛИЗИРОВАННЫЙ
LGBF		3				30	317	3/0-0-1-0	M3	1918	ИЗОПРОПИЛБЕНЗОЛ
LGBF		2				339	306	3/0-0-1-0	M3	1919	МЕТИЛАКРИЛАТ СТАБИЛИЗИРОВАННЫЙ
LGBF		3				30	315	3/0-0-1-0	M3	1920	НОНАНЫ
L15CH	TU14 TU15 TU38 TE21 TE22 TE25	1			CW13 CW28	336	311	3/0-0-1-0	M3	1921	ПРОПИЛЕНИМИН СТАБИЛИЗИРОВАННЫЙ
L4BH		2				338	311	3/0-0-1-0	M3	1922	ПИРРОЛИДИН
SGAN		2	W1 W12			40	405	3/0-0-1-0	M3	1923	КАЛЬЦИЯ ДИТИОНИТ (КАЛЬЦИЯ ГИДРОСУЛЬФИТ)

1928	МАГНИЯ МЕТИЛБРОМИД В ЭТИЛОВОМ ЭФИРЕ	4.3	WF1	I	4.3+3		LQ0	E0	P402	RR8	MP2		
1929	КАЛИЯ ДИТИОНИТ (КАЛИЯ ГИДРОСУЛЬФИТ)	4.2	S4	II	4.2		LQ0	E2	P410 IBC06		MP14	T3	TP33
1931	ЦИНКА ДИТИОНИТ (ЦИНКА ГИДРОСУЛЬФИТ)	9	M11	III	9		LQ27	E1	P002 IBC08 LP02 R001	B3	MP10	T1	TP33
1932	ЦИРКОНИЯ ОТХОДЫ	4.2	S4	III	4.2	524 592	LQ0	E1	P002 IBC08 LP02 R001	B3	MP14	T1	TP33
1935	ЦИАНИДА РАСТВОР, Н.У.К.	6.1	T4	I	6.1	274 525	LQ0	E5	P001		MP8 MP17	T14	TP2 TP27
1935	ЦИАНИДА РАСТВОР, Н.У.К.	6.1	T4	II	6.1	274 525	LQ17	E4	P001 IBC02		MP15	T11	TP2 TP27
1935	ЦИАНИДА РАСТВОР, Н.У.К.	6.1	T4	III	6.1	274 525	LQ7	E1	P001 IBC03 LP01 R001		MP19	T7	TP2 TP28
1938	КИСЛОТЫ БРОМУКСУСНОЙ РАСТВОР	8	C3	II	8		LQ22	E2	P001 IBC02		MP15	T7	TP2
1938	КИСЛОТЫ БРОМУКСУСНОЙ РАСТВОР	8	C3	III	8		LQ7	E1	P001 IBC02 LP01 R001		MP19	T7	TP2
1939	ФОСФОРА ОКСИБРОМИД	8	C2	II	8		LQ23	E2	P002 IBC08	B4	MP10	T3	TP33
1940	КИСЛОТА ТИОГЛИКОЛЕВАЯ	8	C3	II	8		LQ22	E2	P001 IBC02		MP15	T7	TP2
1941	ДИБРОМДИФТОРМЕТАН	9	M11	III	9		LQ28	E1	P001 LP01 R001		MP15	T11	TP2
1942	АММОНИЯ НИТРАТ, содержащий не более 0,2% горючих веществ (включая любое органическое вещество, рассчитанное по углероду), исключая примеси любого другого вещества	5.1	O2	III	5.1	306 611	LQ12	E1	P002 IBC08 LP02 R001	B3	MP10	T1 BK1 BK2	TP33
1944	СПИЧКИ БЕЗОПАСНЫЕ (в коробках, книжечках, картонках)	4.1	F1	III	4.1	293	LQ9	E1	P407 R001		MP11		
1945	СПИЧКИ ПАРАФИНИРОВАННЫЕ "ВЕСТА"	4.1	F1	III	4.1	293	LQ9	E1	P407 R001		MP11		
1950	АЭРОЗОЛИ, удушающие	2	5A		2.2	190 327 625	LQ2	E0	P003 LP02	PP17 PP87 RR6 L2	MP9		
1950	АЭРОЗОЛИ, коррозионные	2	5C		2.2+8	190 327 625	LQ2	E0	P003 LP02	PP17 PP87 RR6 L2	MP9		

L10DH	TU4 TU14 TU22 TU38 TE21 TE22 TM2	0	W1		CW23	X323	407	3/1-1*-1-1	M3	1928	МАГНИЯ МЕТИЛБРОМИД В ЭТИЛОВОМ ЭФИРЕ
SGAN		2	W1 W12			40	405	3/0-0-1-0	M3	1929	КАЛИЯ ДИТИОНИТ (КАЛИЯ ГИДРОСУЛЬФИТ)
SGAV		3		VW9	CW31	90	904	-	-	1931	ЦИНКА ДИТИОНИТ (ЦИНКА ГИДРОСУЛЬФИТ)
SGAN		3	W1	VW4		40	405	3/0-0-1-0	M3	1932	ЦИРКОНИЯ ОТХОДЫ
L10CH	TU14 TU15 TU38 TE21 TE22	1			CW13 CW28 CW31 CW46 CW47	66	630	1-1*-1-1	M3	1935	ЦИАНИДА РАСТВОР, Н.У.К.
L4BH	TU15	2			CW13 CW28 CW31 CW46 CW47	60	630	1-1*-1-1	M3	1935	ЦИАНИДА РАСТВОР, Н.У.К.
L4BH	TU15	2			CW13 CW28 CW31 CW47	60	630	1-1*-1-1	M3	1935	ЦИАНИДА РАСТВОР, Н.У.К.
L4BN		2				80	803	-	M3	1938	КИСЛОТЫ БРОМУКСУСНОЙ РАСТВОР
L4BN		3				80	803	-	M3	1938	КИСЛОТЫ БРОМУКСУСНОЙ РАСТВОР
SGAN		2	W11			80	806	-	M3	1939	ФОСФОРА ОКСИБРОМИД
L4BN		2				80	803	-	M3	1940	КИСЛОТА ТИОГЛИКОЛЕВАЯ
L4BN		3			CW31	90	904	-	-	1941	ДИБРОМДИФТОРМЕТАН
SGAV	TU3	3		VW8	CW24	50	509	-	M3	1942	АММОНИЯ НИТРАТ, содержащий не более 0,2% горючих веществ (включая любое органическое вещество, рассчитанное по углероду), исключая примеси любого другого вещества
		4	W1			40	402	3/0-0-1-0	-	1944	СПИЧКИ БЕЗОПАСНЫЕ (в коробках, книжечках, картонках)
		4	W1			40	402	3/0-0-1-0	-	1945	СПИЧКИ ПАРАФИНИРОВАННЫЕ "ВЕСТА"
		3	W14		CW9 CW12	20	220	-	-	1950	АЭРОЗОЛИ, удушающие
		1	W14		CW9 CW12	28	220	-	-	1950	АЭРОЗОЛИ, коррозионные

1950	АЭРОЗОЛИ, коррозионные, окисляющие	2	5CO		2.2+5.1+8	190 327 625	LQ2	E0	P003 LP02	PP17 PP87 RR6 L2	MP9		
1950	АЭРОЗОЛИ, легковоспламеняющиеся	2	5F		2.1	190 327 625	LQ2	E0	P003 LP02	PP17 PP87 RR6 L2	MP9		
1950	АЭРОЗОЛИ, легковоспламеняющиеся, коррозионные	2	5FC		2.1+8	190 327 625	LQ2	E0	P003 LP02	PP17 PP87 RR6 L2	MP9		
1950	АЭРОЗОЛИ, окисляющие	2	5O		2.2+5.1	190 327 625	LQ2	E0	P003 LP02	PP17 PP87 RR6 L2	MP9		
1950	АЭРОЗОЛИ, токсичные	2	5T		2.2+6.1	190 327 625	LQ1	E0	P003 LP02	PP17 PP87 RR6 L2	MP9		
1950	АЭРОЗОЛИ, токсичные, коррозионные	2	5TC		2.2+6.1+8	190 327 625	LQ1	E0	P003 LP02	PP17 PP87 RR6 L2	MP9		
1950	АЭРОЗОЛИ, токсичные, легковоспламеняющиеся	2	5TF		2.1+6.1	190 327 625	LQ1	E0	P003 LP02	PP17 PP87 RR6 L2	MP9		
1950	АЭРОЗОЛИ, токсичные, легковоспламеняющиеся, коррозионные	2	5TFC		2.1+6.1+8	190 327 625	LQ1	E0	P003 LP02	PP17 PP87 RR6 L2	MP9		
1950	АЭРОЗОЛИ, токсичные, окисляющие	2	5TO		2.2+5.1+6.1	190 327 625	LQ1	E0	P003 LP02	PP17 PP87 RR6 L2	MP9		
1950	АЭРОЗОЛИ, токсичные, окисляющие, коррозионные	2	5TOC		2.2+5.1+6.1+8	190 327 625	LQ1	E0	P003 LP02	PP17 PP87 RR6 L2	MP9		
1951	АРГОН ОХЛАЖДЕННЫЙ ЖИДКИЙ	2	3A		2.2 (+13)	593	LQ1	E1	P203		MP9	T75	TP5
1952	ЭТИЛЕНА ОКСИДА И УГЛЕРОДА ДИОКСИДА СМЕСЬ, содержащая не более 9% этилена оксида	2	2A		2.2 (+13)		LQ1	E1	P200		MP9	(M)	
1953	ГАЗ СЖАТЫЙ ЯДОВИТЫЙ ВОСПЛАМЕНЯЮЩИЙСЯ, Н.У.К.	2	1TF		2.3+2.1 (+13)	274	LQ0	E0	P200		MP9	(M)	
1954	ГАЗ СЖАТЫЙ ВОСПЛАМЕНЯЮЩИЙСЯ, Н.У.К.	2	1F		2.1 (+13)	274	LQ0	E0	P200		MP9	(M)	
1955	ГАЗ СЖАТЫЙ ЯДОВИТЫЙ, Н.У.К.	2	1T		2.3 (+13)	274	LQ0	E0	P200		MP9	(M)	
1956	ГАЗ СЖАТЫЙ, Н.У.К.	2	1A		2.2	274	LQ1	E1	P200		MP9	(M)	

		1	W14		CW9 CW12	285	220	-	-	1950	АЭРОЗОЛИ, коррозионные, окисляющие
		2	W14		CW9 CW12	23	220	-	-	1950	АЭРОЗОЛИ, легковоспламеняющиеся
		1	W14		CW9 CW12	238	220	-	-	1950	АЭРОЗОЛИ, легковоспламеняющиеся, коррозионные
		3	W14		CW9 CW12	25	220	-	-	1950	АЭРОЗОЛИ, окисляющие
		1	W14		CW9 CW12 CW28	26	220	-	-	1950	АЭРОЗОЛИ, токсичные
		1	W14		CW9 CW12 CW28	268	220	-	-	1950	АЭРОЗОЛИ, токсичные, коррозионные
		1	W14		CW9 CW12 CW28	263	220	-	-	1950	АЭРОЗОЛИ, токсичные, легковоспламеняющиеся
		1	W14		CW9 CW12 CW28	263	220	-	-	1950	АЭРОЗОЛИ, токсичные, легковоспламеняющиеся, коррозионные
		1	W14		CW9 CW12 CW28	265	220	-	-	1950	АЭРОЗОЛИ, токсичные, окисляющие
		1	W14		CW9 CW12 CW28	265	220	-	-	1950	АЭРОЗОЛИ, токсичные, окисляющие, коррозионные
RxBN	TU19 TA4 TT9 TM6	3	W5		CW9 CW11 CW30 CW36	22	201	0-0-1-0 0-0-3-0	M2 M1	1951	АРГОН ОХЛАЖДЕННЫЙ ЖИДКИЙ
PxBN(M)	TU50 TA4 TT9 TM6	3			CW9 CW10 CW36	20	207	3/1-1*-1-1 3/1-1*-3-1	M2 M1	1952	ЭТИЛЕНА ОКСИДА И УГЛЕРОДА ДИОКСИДА СМЕСЬ, содержащая не более 9% этилена оксида
CxBH(M)	TU6 TU38 TU50 TE22 TE25 TA4 TT9	1			CW9 CW10 CW36 CW46	263	219	0-0-1-0 0-0-3-0	M2 M1	1953	ГАЗ СЖАТЫЙ ЯДОВИТЫЙ ВОСПЛАМЕНЯЮЩИЙСЯ, Н.У.К.
CxBN(M)	TU38 TU50 TE22 TA4 TT9	2			CW9 CW10 CW 36	23	218	3/0-0-1-0 3/0-0-3-0	M2 M1	1954	ГАЗ СЖАТЫЙ ВОСПЛАМЕНЯЮЩИЙСЯ, Н.У.К.
CxBH(M)	TU6 TU38 TU50 TE22 TE25 TA4 TT9	1			CW9 CW10 CW 36	26	220	3/0-0-3-0	M1	1955	ГАЗ СЖАТЫЙ ЯДОВИТЫЙ, Н.У.К.
CxBN(M)	TU50	3			CW9	20	215	0-0-1-0	M2	1956	ГАЗ СЖАТЫЙ, Н.У.К.

					(+13)	292 567							
1957	ДЕЙТЕРИЙ СЖАТЫЙ	2	1F		2.1 (+13)		LQ0	E0	P200		MP9	(M)	
1958	1,2-ДИХЛОР-1,1,2,2-ТЕТРАФТОРЭТАН (ГАЗ РЕФРИЖЕРАТОРНЫЙ R 114)	2	2A		2.2 (+13)		LQ1	E1	P200		MP9	T50 (M)	
1959	1,1-ДИФТОРЭТИЛЕН (ГАЗ РЕФРИЖЕРАТОРНЫЙ R 1132a)	2	2F		2.1 (+13)		LQ0	E0	P200		MP9	(M)	
1961	ЭТАН ОХЛАЖДЕННЫЙ ЖИДКИЙ	2	3F		2.1 (+13)		LQ0	E0	P203		MP9	T75	TP5
1962	ЭТИЛЕН	2	2F		2.1 (+13)		LQ0	E0	P200		MP9	(M)	
1963	ГЕЛИЙ ОХЛАЖДЕННЫЙ ЖИДКИЙ	2	3A		2.2 (+13)	593	LQ1	E1	P203		MP9	T75	TP5 TP34
1964	ГАЗОВ УГЛЕВОДОРОДНЫХ СМЕСЬ СЖАТАЯ, Н.У.К.	2	1F		2.1 (+13)	274	LQ0	E0	P200		MP9	(M)	
1965	ГАЗОВ УГЛЕВОДОРОДНЫХ СМЕСЬ СЖИЖЕННАЯ, Н.У.К., такая как смеси A, A01, A02, A0, A1, B1, B2, B или C	2	2F		2.1 (+13)	274 583	LQ0	E0	P200		MP9	T50 (M)	
1966	ВОДОРОД ОХЛАЖДЕННЫЙ ЖИДКИЙ	2	3F		2.1 (+13)		LQ0	E0	P203		MP9	T75	TP5 TP23 TP34
1967	ГАЗ ИНСЕКТИЦИДНЫЙ ЯДОВИТЫЙ, Н.У.К.	2	2T		2.3 (+13)	274	LQ0	E0	P200		MP9	(M)	
1968	ГАЗ ИНСЕКТИЦИДНЫЙ, Н.У.К.	2	2A		2.2 (+13)	274	LQ1	E1	P200		MP9	(M)	

	TA4 TT9				CW10 CW 36			0-0-3-0	M1		
CxBN(M)	TU38 TU50 TE22 TA4 TT9	2			CW9 CW10 CW36	23	204	3/0-0-1-0 3/0-0-3-0	M2 M1	1957	ДЕЙТЕРИЙ СЖАТЫЙ
PxBN(M)	TA4 TT9 TM6	3			CW9 CW10 CW36	20	201	0-0-1-0 0-0-3-0	M2 M1	1958	1,2-ДИХЛОР-1,1,2,2-ТЕТРАФТОРЭТАН (ГАЗ РЕФРИЖЕРАТОРНЫЙ R 114)
PxBN(M)	TU38 TU50 TE22 TA4 TT9 TM6	2			CW9 CW10 CW36	239	205	3/0-0-1-0 3/0-0-3-0	M2 M1	1959	1,1-ДИФТОРЭТИЛЕН (ГАЗ РЕФРИЖЕРАТОРНЫЙ R 1132a)
RxBN	TU18 TU38 TE22 TA4 TT9 TM6	2	W5		CW9 CW11 CW30 CW36	223	206	3/0-0-1-0 3/0-0-3-0	M2 M1	1961	ЭТАН ОХЛАЖДЕННЫЙ ЖИДКИЙ
PxBN(M)	TU38 TU50 TE22 TA4 TT9 TM6	2			CW9 CW10 CW36	23	204	3/0-0-1-0 3/0-0-3-0	M2 M1	1962	ЭТИЛЕН
RxBN	TU19 TA4 TT9 TM6	3	W5		CW9 CW11 CW30 CW36	22	201	0-0-1-0 0-0-3-0	M2 M1	1963	ГЕЛИЙ ОХЛАЖДЕННЫЙ ЖИДКИЙ
CxBN(M)	TU38 TU50 TE22 TA4 TT9	2			CW9 CW10 CW 36	23	206	3/0-0-1-0 3/0-0-3-0	M2 M1	1964	ГАЗОВ УГЛЕВОДОРОДНЫХ СМЕСЬ СЖАТАЯ, Н.У.К.
PxBN(M)	TU38 TE22 TA4 TT9 TM6	2			CW9 CW10 CW 36	23	206	3/0-0-1-0 3/0-0-3-0	M2 M1	1965	ГАЗОВ УГЛЕВОДОРОДНЫХ СМЕСЬ СЖИЖЕННАЯ, Н.У.К., такая как смеси A, A01, A02, A0, A1, B1, B2, B или C
RxBN	TU18 TU38 TE22 TA4 TT9 TM6	2	W5		CW9 CW11 CW30 CW36	223	204	3/0-0-1-0 3/0-0-3-0	M2 M1	1966	ВОДОРОД ОХЛАЖДЕННЫЙ ЖИДКИЙ
PxBH(M)	TU6 TU38 TE22 TE25 TA4 TT9 TM6	1			CW9 CW10 CW 36	26	220	3/0-0-1-0 3/0-0-3-0	M2 M1	1967	ГАЗ ИНСЕКТИЦИДНЫЙ ЯДОВИТЫЙ, Н.У.К.
PxBN(M)	TA4 TT9 TM6	3			CW9 CW10	20	215	0-0-1-0	M2	1968	ГАЗ ИНСЕКТИЦИДНЫЙ, Н.У.К.

					(+13)								
1969	ИЗОБУТАН	2	2F		2.1 (+13)		LQ0	E0	P200		MP9	T50 (M)	
1970	КРИПТОН ОХЛАЖДЕННЫЙ ЖИДКИЙ	2	3A		2.2 (+13)	593	LQ1	E1	P203		MP9	T75	TP5
1971	МЕТАН СЖАТЫЙ или ГАЗ ПРИРОДНЫЙ СЖАТЫЙ с высоким содержанием метана	2	1F		2.1 (+13)		LQ0	E0	P200		MP9	(M)	
1972	МЕТАН ОХЛАЖДЕННЫЙ ЖИДКИЙ или ГАЗ ПРИРОДНЫЙ ОХЛАЖДЕННЫЙ ЖИДКИЙ с высоким содержанием метана	2	3F		2.1 (+13)		LQ0	E0	P203		MP9	T75	TP5
1973	ХЛОРДИФТОРМЕТАНА И ХЛОРПЕНТАФТОРЭТАНА СМЕСЬ с постоянной температурой кипения, содержащая около 49% хлордифторметана (ГАЗ РЕФРИЖЕРАТОРНЫЙ R 502)	2	2A		2.2 (+13)		LQ1	E1	P200		MP9	T50 (M)	
1974	ХЛОРДИФТОРБРОММЕТАН (ГАЗ РЕФРИЖЕРАТОРНЫЙ R 12B1)	2	2A		2.2 (+13)		LQ1	E1	P200		MP9	T50 (M)	
1975	АЗОТА ОКСИДА И ДИАЗОТА ТЕТРАОКСИДА СМЕСЬ (АЗОТА ОКСИДА И АЗОТА ДИОКСИДА СМЕСЬ)	2	2TOC		2.3+ 5.1+8		LQ0	E0	P200		MP9		
1976	ОКТАФТОРЦИКЛОБУТАН (ГАЗ РЕФРИЖЕРАТОРНЫЙ RC 318)	2	2A		2.2 (+13)		LQ1	E1	P200		MP9	T50 (M)	
1977	АЗОТ ОХЛАЖДЕННЫЙ ЖИДКИЙ	2	3A		2.2 (+13)	593	LQ1	E1	P203		MP9	T75	TP5
1978	ПРОПАН	2	2F		2.1 (+13)		LQ0	E0	P200		MP9	T50 (M)	
1982	ТЕТРАФТОРМЕТАН (ГАЗ РЕФРИЖЕРАТОРНЫЙ R 14)	2	2A		2.2 (+13)		LQ1	E1	P200		MP9	(M)	
1983	1-ХЛОР-2,2,2-ТРИФТОРЭТАН (ГАЗ РЕФРИЖЕРАТОРНЫЙ R 133a)	2	2A		2.2 (+13)		LQ1	E1	P200		MP9	T50 (M)	
1984	ТРИФТОРМЕТАН (ГАЗ РЕФРИЖЕРАТОРНЫЙ R 23)	2	2A		2.2 (+13)		LQ1	E1	P200		MP9	(M)	

	TM6				CW10 CW 36			0-0-3-0	M1		
PxBN(M)	TU38 TE22 TA4 TT9 TM6	2			CW9 CW10 CW36	23	206	3/0-0-1-0 3/0-0-3-0	M2 M1	1969	ИЗОБУТАН
RxBN	TU19 TA4 TT9 TM6	3	W5		CW9 CW11 CW30 CW36	22	201	0-0-1-0 0-0-3-0	M2 M1	1970	КРИПТОН ОХЛАЖДЕННЫЙ ЖИДКИЙ
CxBN(M)	TU38 TU50 TE22 TA4 TT9	2			CW9 CW10 CW36	23	204	3/0-0-1-0 3/0-0-3-0	M2 M1	1971	МЕТАН СЖАТЫЙ или ГАЗ ПРИРОДНЫЙ СЖАТЫЙ с высоким содержанием метана
RxBN	TU18 TU38 TE22 TA4 TT9 TM6	2	W5		CW9 CW11 CW30 CW36	223	204	3/0-0-1-0 3/0-0-3-0	M2 M1	1972	МЕТАН ОХЛАЖДЕННЫЙ ЖИДКИЙ или ГАЗ ПРИРОДНЫЙ ОХЛАЖДЕННЫЙ ЖИДКИЙ с высоким содержанием метана
PxBN(M)	TA4 TT9 TM6	3			CW9 CW10 CW36	20	201	0-0-1-0 0-0-3-0	M2 M1	1973	ХЛОРДИФТОРМЕТАНА И ХЛОРПЕНТАФТОРЭТАНА СМЕСЬ с постоянной температурой кипения, содержащая около 49% хлордифторметана (ГАЗ РЕФРИЖЕРАТОРНЫЙ R 502)
PxBN(M)	TA4 TT9 TM6	3			CW9 CW10 CW36	20	201	0-0-1-0 0-0-3-0	M2 M1	1974	ХЛОРДИФТОРБРОММЕТАН (ГАЗ РЕФРИЖЕРАТОРНЫЙ R 12B1)
		1			CW9 CW10 CW 36	265	211	1−1−1−1	M2	1975	АЗОТА ОКСИДА И ДИАЗОТА ТЕТРАОКСИДА СМЕСЬ (АЗОТА ОКСИДА И АЗОТА ДИОКСИДА СМЕСЬ)
PxBN(M)	TA4 TT9 TM6	3			CW9 CW10 CW36	20	201	0-0-1-0 0-0-3-0	M2 M1	1976	ОКТАФТОРЦИКЛОБУТАН (ГАЗ РЕФРИЖЕРАТОРНЫЙ RC 318)
RxBN	TU19 TA4 TT9 TM6	3	W5		CW9 CW11 CW30 CW36	22	201	0-0-1-0 0-0-3-0	M2 M1	1977	АЗОТ ОХЛАЖДЕННЫЙ ЖИДКИЙ
PxBN(M)	TU38 TE22 TA4 TT9 TM6	2			CW9 CW10 CW36	23	206	3/0-0-1-0 3/0-0-3-0	M2 M1	1978	ПРОПАН
PxBN(M)	TU50 TA4 TT9 TM6	3			CW9 CW10 CW36	20	201	0-0-1-0 0-0-3-0	M2 M1	1982	ТЕТРАФТОРМЕТАН (ГАЗ РЕФРИЖЕРАТОРНЫЙ R 14)
PxBN(M)	TA4 TT9 TM6	3			CW9 CW10 CW 36	20	201	0-0-1-0 0-0-3-0	M2 M1	1983	1-ХЛОР-2,2,2-ТРИФТОРЭТАН (ГАЗ РЕФРИЖЕРАТОРНЫЙ R 133a)
PxBN(M)	TU50 TA4 TT9 TM6	3			CW9 CW10 CW 36	20	201	0-0-1-0 0-0-3-0	M2 M1	1984	ТРИФТОРМЕТАН (ГАЗ РЕФРИЖЕРАТОРНЫЙ R 23)

1986	СПИРТЫ ЛЕГКОВОСПЛАМЕНЯЮЩИЕСЯ ЯДОВИТЫЕ, Н.У.К.	3	FT1	I	3+6.1	274	LQ0	E0	P001		MP7 MP17	T14	TP2 TP27
1986	СПИРТЫ ЛЕГКОВОСПЛАМЕНЯЮЩИЕСЯ ЯДОВИТЫЕ, Н.У.К.	3	FT1	II	3+6.1	274	LQ0	E2	P001 IBC02		MP19	T11	TP2 TP27
1986	СПИРТЫ ЛЕГКОВОСПЛАМЕНЯЮЩИЕСЯ ЯДОВИТЫЕ, Н.У.К.	3	FT1	III	3+6.1	274	LQ7	E1	P001 IBC03 R001		MP19	T7	TP1 TP28
1987	СПИРТЫ, Н.У.К. (давление паров при 50°C более 110 кПа)	3	F1	II	3	274 601 640C	LQ4	E2	P001		MP19	T7	TP1 TP8 TP28
1987	СПИРТЫ, Н.У.К. (давление паров при 50°C не более 110 кПа)	3	F1	II	3	274 601 640D	LQ4	E2	P001 IBC02 R001		MP19	T7	TP1 TP8 TP28
1987	СПИРТЫ, Н.У.К.	3	F1	III	3	274 601	LQ7	E1	P001 IBC03 LP01 R001		MP19	T4	TP1 TP29
1988	АЛЬДЕГИДЫ ЛЕГКОВОСПЛАМЕНЯЮЩИЕСЯ ЯДОВИТЫЕ, Н.У.К.	3	FT1	I	3+6.1	274	LQ0	E0	P001		MP7 MP17	T14	TP2 TP27
1988	АЛЬДЕГИДЫ ЛЕГКОВОСПЛАМЕНЯЮЩИЕСЯ ЯДОВИТЫЕ, Н.У.К.	3	FT1	II	3+6.1	274	LQ0	E2	P001 IBC02		MP19	T11	TP2 TP27
1988	АЛЬДЕГИДЫ ЛЕГКОВОСПЛАМЕНЯЮЩИЕСЯ ЯДОВИТЫЕ, Н.У.К.	3	FT1	III	3+6.1	274	LQ7	E1	P001 IBC03 R001		MP19	T7	TP1 TP28
1989	АЛЬДЕГИДЫ, Н.У.К.	3	F1	I	3	274	LQ3	E3	P001		MP7 MP17	T11	TP1 TP27
1989	АЛЬДЕГИДЫ, Н.У.К. (давление паров при 50°C более 110 кПа)	3	F1	II	3	274 640C	LQ4	E2	P001		MP19	T7	TP1 TP8 TP28
1989	АЛЬДЕГИДЫ, Н.У.К. (давление паров при 50°C не более 110 кПа)	3	F1	II	3	274 640D	LQ4	E2	P001 IBC02 R001		MP19	T7	TP1 TP8 TP28
1989	АЛЬДЕГИДЫ, Н.У.К.	3	F1	III	3	274	LQ7	E1	P001 IBC03 LP01 R001		MP19	T4	TP1 TP29
1990	БЕНЗАЛЬДЕГИД	9	M11	III	9		LQ28	E1	P001 IBC03 LP01 R001		MP15	T2	TP1
1991	ХЛОРОПРЕН СТАБИЛИЗИРОВАННЫЙ	3	FT1	I	3+6.1		LQ0	E0	P001		MP7 MP17	T14	TP2 TP6
1992	ЖИДКОСТЬ ЛЕГКОВОСПЛАМЕНЯЮЩАЯСЯ ЯДОВИТАЯ, Н.У.К.	3	FT1	I	3+6.1	274	LQ0	E0	P001		MP7 MP17	T14	TP2 TP27

L10CH	TU14 TU15 TU38 TE21 TE22	1			CW13 CW28	336	331	3/0-0-1-0	M3	1986	СПИРТЫ ЛЕГКОВОСПЛАМЕНЯЮЩИЕСЯ ЯДОВИТЫЕ, Н.У.К.
L4BH	TU15	2			CW13 CW28	336	331	3/0-0-1-0	M3	1986	СПИРТЫ ЛЕГКОВОСПЛАМЕНЯЮЩИЕСЯ ЯДОВИТЫЕ, Н.У.К.
L4BH	TU15	3			CW13 CW28	36	331	3/0-0-1-0	M3	1986	СПИРТЫ ЛЕГКОВОСПЛАМЕНЯЮЩИЕСЯ ЯДОВИТЫЕ, Н.У.К.
L1,5BN		2				33	331	3/0-0-1-0	M3	1987	СПИРТЫ, Н.У.К. (давление паров при 50°C более 110 кПа)
LGBF		2				33	331	3/0-0-1-0	M3	1987	СПИРТЫ, Н.У.К. (давление паров при 50°C не более 110 кПа)
LGBF		3				30	331	3/0-0-1-0	M3	1987	СПИРТЫ, Н.У.К.
L10CH	TU14 TU15 TU38 TE21 TE22	1			CW13 CW28	336	331	3/0-0-1-0	M3	1988	АЛЬДЕГИДЫ ЛЕГКОВОСПЛАМЕНЯЮЩИЕСЯ ЯДОВИТЫЕ, Н.У.К.
L4BH	TU15	2			CW13 CW28	336	331	3/0-0-1-0	M3	1988	АЛЬДЕГИДЫ ЛЕГКОВОСПЛАМЕНЯЮЩИЕСЯ ЯДОВИТЫЕ, Н.У.К.
L4BH	TU15	3			CW13 CW28	36	331	3/0-0-1-0	M3	1988	АЛЬДЕГИДЫ ЛЕГКОВОСПЛАМЕНЯЮЩИЕСЯ ЯДОВИТЫЕ, Н.У.К.
L4BN		1				33	331	3/0-0-1-0	M3	1989	АЛЬДЕГИДЫ, Н.У.К.
L1,5BN		2				33	331	3/0-0-1-0	M3	1989	АЛЬДЕГИДЫ, Н.У.К. (давление паров при 50°C более 110 кПа)
LGBF		2				33	331	3/0-0-1-0	M3	1989	АЛЬДЕГИДЫ, Н.У.К. (давление паров при 50°C не более 110 кПа)
LGBF		3				30	331	3/0-0-1-0	M3	1989	АЛЬДЕГИДЫ, Н.У.К.
LGBV		3			CW31	90	901	-	-	1990	БЕНЗАЛЬДЕГИД
L10CH	TU14 TU15 TU38 TE21 TE22	1			CW13 CW28	336	312	3/0-0-1-0	M3	1991	ХЛОРОПРЕН СТАБИЛИЗИРОВАННЫЙ
L10CH	TU14 TU15 TU38 TE21 TE22	1			CW13 CW28 CW46 CW47 CW48 CW55	336	319	3/0-0-1-0	M3	1992	ЖИДКОСТЬ ЛЕГКОВОСПЛАМЕНЯЮЩАЯСЯ ЯДОВИТАЯ, Н.У.К.

1992	ЖИДКОСТЬ ЛЕГКОВОСПЛАМЕНЯЮЩАЯСЯ ЯДОВИТАЯ, Н.У.К.	3	FT1	II	3+6.1	274	LQ0	E2	P001 IBC02		MP19	T7	TP2
1992	ЖИДКОСТЬ ЛЕГКОВОСПЛАМЕНЯЮЩАЯСЯ ЯДОВИТАЯ, Н.У.К.	3	FT1	III	3+6.1	274	LQ7	E1	P001 IBC03 R001		MP19	T7	TP1 TP28
1993	ЖИДКОСТЬ ЛЕГКОВОСПЛАМЕНЯЮЩАЯСЯ, Н.У.К.	3	F1	I	3	274	LQ3	E3	P001		MP7 MP17	T11	TP1 TP27
1993	ЖИДКОСТЬ ЛЕГКОВОСПЛАМЕНЯЮЩАЯСЯ, Н.У.К. (давление паров при 50°C более 110 кПа)	3	F1	II	3	274 601 640C	LQ4	E2	P001		MP19	T7	TP1 TP8 TP28
1993	ЖИДКОСТЬ ЛЕГКОВОСПЛАМЕНЯЮЩАЯСЯ, Н.У.К. (давление паров при 50°C не более 110 кПа)	3	F1	II	3	274 601 640D	LQ4	E2	P001 IBC02 R001		MP19	T7	TP1 TP8 TP28
1993	ЖИДКОСТЬ ЛЕГКОВОСПЛАМЕНЯЮЩАЯСЯ, Н.У.К. (невязкая)	3	F1	III	3	274 601 640E	LQ7	E1	P001 IBC03 LP01 R001		MP19	T4	TP1 TP29
1993	ЖИДКОСТЬ ЛЕГКОВОСПЛАМЕНЯЮЩАЯСЯ, Н.У.К. (имеющая температуру вспышки ниже 23°C и вязкая согласно пункту 2.2.3.1.4) (температура кипения не более 35ºC)	3	F1	III	3	274 601 640F	LQ7	E1	P001 LP01 R001		MP19	T4	TP1 TP29
1993	ЖИДКОСТЬ ЛЕГКОВОСПЛАМЕНЯЮЩАЯСЯ, Н.У.К. (имеющая температуру вспышки ниже 23°C и вязкая согласно пункту 2.2.3.1.4) (давление паров при 50°C более 110 кПа, температура кипения более 35ºC)	3	F1	III	3	274 601 640G	LQ7	E1	P001 LP01 R001		MP19	T4	TP1 TP29
1993	ЖИДКОСТЬ ЛЕГКОВОСПЛАМЕНЯЮЩАЯСЯ, Н.У.К. (имеющая температуру вспышки ниже 23°C и вязкая согласно пункту 2.2.3.1.4) (давление паров при 50°C не более 110 кПа)	3	F1	III	3	274 601 640H	LQ7	E1	P001 IBC02 LP01 R001		MP19	T4	TP1 TP29
1994	ЖЕЛЕЗА ПЕНТАКАРБОНИЛ	6.1	TF1	I	6.1+3		LQ0	E5	P601		MP2	T22	TP2

L4BH	TU15	2			CW13 CW28 CW46 CW47 CW48 CW55	336	319	3/0-0-1-0	M3	1992	ЖИДКОСТЬ ЛЕГКОВОСПЛАМЕНЯЮЩАЯСЯ ЯДОВИТАЯ, Н.У.К.
L4BH	TU15	3			CW13 CW28 CW46 CW47 CW48 CW55	36	319	3/0-0-1-0	M3	1992	ЖИДКОСТЬ ЛЕГКОВОСПЛАМЕНЯЮЩАЯСЯ ЯДОВИТАЯ, Н.У.К.
L4BN		1			CW46 CW47 CW48 CW55	33	328	3/0-0-1-0	M3	1993	ЖИДКОСТЬ ЛЕГКОВОСПЛАМЕНЯЮЩАЯСЯ, Н.У.К.
L1,5BN		2			CW46 CW47 CW48 CW55	33	328	3/0-0-1-0	M3	1993	ЖИДКОСТЬ ЛЕГКОВОСПЛАМЕНЯЮЩАЯСЯ, Н.У.К. (давление паров при 50°C более 110 кПа)
LGBF		2			CW46 CW47 CW48 CW55	33	328	3/0-0-1-0	M3	1993	ЖИДКОСТЬ ЛЕГКОВОСПЛАМЕНЯЮЩАЯСЯ, Н.У.К. (давление паров при 50°C не более 110 кПа)
LGBF		3			CW48	30	328	3/0-0-1-0	M3	1993	ЖИДКОСТЬ ЛЕГКОВОСПЛАМЕНЯЮЩАЯСЯ, Н.У.К. (невязкая)
L4BN		3			CW48	33	328	3/0-0-1-0	M3	1993	ЖИДКОСТЬ ЛЕГКОВОСПЛАМЕНЯЮЩАЯСЯ, Н.У.К. (имеющая температуру вспышки ниже 23°C и вязкая согласно пункту 2.2.3.1.4) (температура кипения не более 35ºC)
L1,5BN		3			CW48	33	328	3/0-0-1-0	M3	1993	ЖИДКОСТЬ ЛЕГКОВОСПЛАМЕНЯЮЩАЯСЯ, Н.У.К. (имеющая температуру вспышки ниже 23°C и вязкая согласно пункту 2.2.3.1.4) (давление паров при 50°C более 110 кПа, температура кипения более 35ºC)
LGBF		3			CW48	33	328	3/0-0-1-0	M3	1993	ЖИДКОСТЬ ЛЕГКОВОСПЛАМЕНЯЮЩАЯСЯ, Н.У.К. (имеющая температуру вспышки ниже 23°C и вязкая согласно пункту 2.2.3.1.4) (давление паров при 50°C не более 110 кПа)
L15CH	TU14 TU15 TU31 TU38 TE21 TE22 TE25 TM3	1			CW13 CW28 CW31 CW48	663	647	3/1-1*-1-1	M2	1994	ЖЕЛЕЗА ПЕНТАКАРБОНИЛ

1999	ГУДРОНЫ ЖИДКИЕ, включая дорожный асфальт и масла, битум и разбавленные нефтепродукты (давление паров при 50°C более 110 кПа)	3	F1	II	3	640C	LQ6	E2	P001		MP19	T3	TP3 TP29
1999	ГУДРОНЫ ЖИДКИЕ, включая дорожный асфальт и масла, битум и разбавленные нефтепродукты (давление паров при 50°C не более 110 кПа)	3	F1	II	3	640D	LQ6	E2	P001 IBC02 R001		MP19	T3	TP3 TP29
1999	ГУДРОНЫ ЖИДКИЕ, включая дорожный асфальт и масла, битум и разбавленные нефтепродукты (невязкие)	3	F1	III	3	640E	LQ7	E1	P001 IBC03 LP01 R001		MP19	T1	TP3
1999	ГУДРОНЫ ЖИДКИЕ, включая дорожный асфальт и масла, битум и разбавленные нефтепродукты (имеющие температуру вспышки ниже 23°C и вязкие согласно пункту 2.2.3.1.4) (температура кипения не более 35ºC)	3	F1	III	3	640F	LQ7	E1	P001 LP01 R001		MP19	T1	TP3
1999	ГУДРОНЫ ЖИДКИЕ, включая дорожный асфальт и масла, битум и разбавленные нефтепродукты (имеющие температуру вспышки ниже 23°C и вязкие согласно пункту 2.2.3.1.4) (давление паров при 50°C более 110 кПа, температура кипения более 35ºC)	3	F1	III	3	640G	LQ7	E1	P001 LP01 R001		MP19	T1	TP3
1999	ГУДРОНЫ ЖИДКИЕ, включая дорожный асфальт и масла, битум и разбавленные нефтепродукты (имеющие температуру вспышки ниже 23°C и вязкие согласно пункту 2.2.3.1.4) (давление паров при 50°C не более 110 кПа)	3	F1	III	3	640H	LQ7	E1	P001 IBC02 LP01 R001		MP19	T1	TP3
2000	ЦЕЛЛУЛОИД — блоки, стружки, гранулы, ленты, трубки и т. д., исключая отходы	4.1	F1	III	4.1	502	LQ9	E1	P002 LP02 R001	PP7	MP11		
2001	КОБАЛЬТА НАФТЕНАТЫ — ПОРОШОК	4.1	F3	III	4.1		LQ9	E1	P002 IBC08 LP02 R001	B3	MP11	T1	TP33
2002	ЦЕЛЛУЛОИДА ОТХОДЫ	4.2	S2	III	4.2	526 592	LQ0	E1	P002 IBC08 LP02 R001	PP8 B3	MP14		
2004	МАГНИЯ ДИАМИД	4.2	S4	II	4.2		LQ0	E2	P410 IBC06		MP14	T3	TP33
2006	ПЛАСТМАССА НА НИТРОЦЕЛЛЮЛОЗНОЙ ОСНОВЕ САМОНАГРЕВАЮЩАЯСЯ, Н.У.К.	4.2	S2	III	4.2	274 528	LQ0	E1	P002 R001		MP14		
2008	ЦИРКОНИЙ — ПОРОШОК СУХОЙ	4.2	S4	I	4.2	524 540	LQ0	E0	P404		MP13	T21	TP7 TP33
2008	ЦИРКОНИЙ — ПОРОШОК СУХОЙ	4.2	S4	II	4.2	524 540	LQ0	E2	P410 IBC06		MP14	T3	TP33
2008	ЦИРКОНИЙ — ПОРОШОК СУХОЙ	4.2	S4	III	4.2	524 540	LQ0	E1	P002 IBC08 LP02 R001	B3	MP14	T1	TP33
2009	ЦИРКОНИЙ СУХОЙ в виде обработанных листов, полос или змеевиков из проволоки в бухтах	4.2	S4	III	4.2	524 592	LQ0	E1	P002 LP02 R001		MP14		

L1,5BN		2				33	328	3/0-0-1-0	M3	1999	ГУДРОНЫ ЖИДКИЕ, включая дорожный асфальт и масла, битум и разбавленные нефтепродукты (давление паров при 50°C более 110 кПа)
LGBF		2				33	328	3/0-0-1-0	M3	1999	ГУДРОНЫ ЖИДКИЕ, включая дорожный асфальт и масла, битум и разбавленные нефтепродукты (давление паров при 50°C не более 110 кПа)
LGBF		3				30	328	3/0-0-1-0	M3	1999	ГУДРОНЫ ЖИДКИЕ, включая дорожный асфальт и масла, битум и разбавленные нефтепродукты (невязкие)
L4BN		3				33	328	3/0-0-1-0	M3	1999	ГУДРОНЫ ЖИДКИЕ, включая дорожный асфальт и масла, битум и разбавленные нефтепродукты (имеющие температуру вспышки ниже 23°C и вязкие согласно пункту 2.2.3.1.4) (температура кипения не более 35ºC)
L1,5BN		3				33	328	3/0-0-1-0	M3	1999	ГУДРОНЫ ЖИДКИЕ, включая дорожный асфальт и масла, битум и разбавленные нефтепродукты (имеющие температуру вспышки ниже 23°C и вязкие согласно пункту 2.2.3.1.4) (давление паров при 50°C более 110 кПа, температура кипения более 35ºC)
LGBF		3				33	328	3/0-0-1-0	M3	1999	ГУДРОНЫ ЖИДКИЕ, включая дорожный асфальт и масла, битум и разбавленные нефтепродукты (имеющие температуру вспышки ниже 23°C и вязкие согласно пункту 2.2.3.1.4) (давление паров при 50°C не более 110 кПа)
		3	W1			40	402	3/0-0-1-0	-	2000	ЦЕЛЛУЛОИД — блоки, стружки, гранулы, ленты, трубки и т. д., исключая отходы
SGAV		3	W1	VW1		40	404	3/0-0-1-0	M3	2001	КОБАЛЬТА НАФТЕНАТЫ — ПОРОШОК
		3	W1			40	405	3/0-0-1-0	M3	2002	ЦЕЛЛУЛОИДА ОТХОДЫ
SGAN		2	W1 W12			40	405	3/0-0-1-0	M3	2004	МАГНИЯ ДИАМИД
		3	W1			40	405	3/0-0-1-0	M3	2006	ПЛАСТМАССА НА НИТРОЦЕЛЛЮЛОЗНОЙ ОСНОВЕ САМОНАГРЕВАЮЩАЯСЯ, Н.У.К.
		0	W1			43	405	3/0-0-1-0	M3	2008	ЦИРКОНИЙ — ПОРОШОК СУХОЙ
SGAN		2	W1 W12			40	405	3/0-0-1-0	M3	2008	ЦИРКОНИЙ — ПОРОШОК СУХОЙ
SGAN		3	W1	VW4		40	405	3/0-0-1-0	M3	2008	ЦИРКОНИЙ — ПОРОШОК СУХОЙ
		3	W1	VW4		40	405	3/0-0-1-0	M3	2009	ЦИРКОНИЙ СУХОЙ в виде обработанных листов, полос или змеевиков из проволоки в бухтах

2010	МАГНИЯ ГИДРИД	4.3	W2	I	4.3		LQ0	E0	P403		MP2		
2011	МАГНИЯ ФОСФИД	4.3	WT2	I	4.3+6.1		LQ0	E0	P403		MP2		
2012	КАЛИЯ ФОСФИД	4.3	WT2	I	4.3+6.1		LQ0	E0	P403		MP2		
2013	СТРОНЦИЯ ФОСФИД	4.3	WT2	I	4.3+6.1		LQ0	E0	P403		MP2		
2014	ВОДОРОДА ПЕРОКСИДА ВОДНЫЙ РАСТВОР, содержащий не менее 20%, но не более 60% водорода пероксида (стабилизированный, если необходимо)	5.1	OC1	II	5.1+8		LQ10	E2	P504 IBC02	PP10 B5	MP15	T7	TP2 TP6 TP24
2015	ВОДОРОДА ПЕРОКСИДА ВОДНЫЙ РАСТВОР СТАБИЛИЗИРОВАННЫЙ, содержащий более 70% водорода пероксида	5.1	OC1	I	5.1+8	640N	LQ0	E0	P501		MP2	T9	TP2 TP6 TP24
2015	ВОДОРОДА ПЕРОКСИДА ВОДНЫЙ РАСТВОР, содержащий более 60% и не более 70% водорода пероксида	5.1	OC1	I	5.1+8	640O	LQ0	E0	P501		MP2	T9	TP2 TP6 TP24
2016	БОЕПРИПАСЫ С ОТРАВЛЯЮЩИМИ ВЕЩЕСТВАМИ НЕВЗРЫВЧАТЫЕ без разрывного или вышибного заряда и взрывателя	6.1	T2	II	6.1		LQ0	E0	P600		MP10		
2017	БОЕПРИПАСЫ СЛЕЗОТОЧИВЫЕ НЕВЗРЫВЧАТЫЕ без разрывного или вышибного заряда и взрывателя	6.1	TC2	II	6.1+8		LQ0	E0	P600				
2018	ХЛОРАНИЛИНЫ ТВЕРДЫЕ	6.1	T2	II	6.1		LQ18	E4	P002 IBC08	B4	MP10	T3	TP33
2019	ХЛОРАНИЛИНЫ ЖИДКИЕ	6.1	T1	II	6.1		LQ17	E4	P001 IBC02		MP15	T7	TP2
2020	ХЛОРФЕНОЛЫ ТВЕРДЫЕ	6.1	T2	III	6.1	205	LQ9	E1	P002 IBC08 LP02 R001	B3	MP10	T1	TP33
2021	ХЛОРФЕНОЛЫ ЖИДКИЕ	6.1	T1	III	6.1		LQ7	E1	P001 IBC03 LP01 R001		MP19	T4	TP1
2022	КИСЛОТА КРЕЗИЛОВАЯ	6.1	TC1	II	6.1+8		LQ17	E4	P001 IBC02		MP15	T7	TP2
2023	ЭПИХЛОРГИДРИН	6.1	TF1	II	6.1+3	279	LQ17	E4	P001 IBC02		MP15	T7	TP2
2024	РТУТИ СОЕДИНЕНИЕ ЖИДКОЕ, Н.У.К.	6.1	T4	I	6.1	43 274	LQ0	E5	P001		MP8 MP17		
2024	РТУТИ СОЕДИНЕНИЕ ЖИДКОЕ, Н.У.К.	6.1	T4	II	6.1	43 274	LQ17	E4	P001 IBC02		MP15		

		1	W1		CW23	X423	409	0-0-1-0	M3	2010	МАГНИЯ ГИДРИД
		1	W1		CW23 CW28	X462	408	0-0-1-0	-	2011	МАГНИЯ ФОСФИД
		1	W1		CW23 CW28	X462	408	0-0-1-0	-	2012	КАЛИЯ ФОСФИД
		1	W1		CW23 CW28	X462	408	3/0-0-1-0	-	2013	СТРОНЦИЯ ФОСФИД
L4BV(+)	TU3 TC2 TE8 TE11 TT1	2			CW24	58	505	0-0-1-0	M3	2014	ВОДОРОДА ПЕРОКСИДА ВОДНЫЙ РАСТВОР, содержащий не менее 20%, но не более 60% водорода пероксида (стабилизированный, если необходимо)
L4DV(+)	TU3 TU28 TC2 TE8 TE9 TE16 TT1	1	W5		CW24 CW46 CW47 CW55 CW56	559	505	1-1*-1-1	M1	2015	ВОДОРОДА ПЕРОКСИДА ВОДНЫЙ РАСТВОР СТАБИЛИЗИРОВАННЫЙ, содержащий более 70% водорода пероксида
L4BV(+)	TU3 TU28 TC2 TE7 TE8 TE9 TE16 TT1	1	W5		CW24 CW46 CW47 CW55 CW56	559	505	1-1*-1-1	M1	2015	ВОДОРОДА ПЕРОКСИДА ВОДНЫЙ РАСТВОР, содержащий более 60% и не более 70% водорода пероксида
		2			CW13 CW28 CW31	60	634	-	-	2016	БОЕПРИПАСЫ С ОТРАВЛЯЮЩИМИ ВЕЩЕСТВАМИ НЕВЗРЫВЧАТЫЕ без разрывного или вышибного заряда и взрывателя
		2			CW13 CW28 CW31	68	639	-	-	2017	БОЕПРИПАСЫ СЛЕЗОТОЧИВЫЕ НЕВЗРЫВЧАТЫЕ без разрывного или вышибного заряда и взрывателя
SGAH L4BH	TU15	2	W11		CW13 CW28 CW31	60	608	-	-	2018	ХЛОРАНИЛИНЫ ТВЕРДЫЕ
L4BH	TU15	2			CW13 CW28 CW31	60	608	-	-	2019	ХЛОРАНИЛИНЫ ЖИДКИЕ
SGAH	TU15	2		VW9	CW13 CW28 CW31	60	608	-	M3	2020	ХЛОРФЕНОЛЫ ТВЕРДЫЕ
L4BH	TU15	2			CW13 CW28 CW31	60	608	-	M3	2021	ХЛОРФЕНОЛЫ ЖИДКИЕ
L4BH	TU15	2			CW13 CW28 CW31	68	640	-	-	2022	КИСЛОТА КРЕЗИЛОВАЯ
L4BH	TU15	2			CW13 CW28 CW31	63	647	3/0-0-1-0	-	2023	ЭПИХЛОРГИДРИН
L10CH	TU14 TU15 TU38 TE21 TE22	1			CW13 CW28 CW31	66	630	1-1*-1-1	M3	2024	РТУТИ СОЕДИНЕНИЕ ЖИДКОЕ, Н.У.К.
L4BH	TU15	2			CW13 CW28 CW31	60	630	-	M3	2024	РТУТИ СОЕДИНЕНИЕ ЖИДКОЕ, Н.У.К.

2024	РТУТИ СОЕДИНЕНИЕ ЖИДКОЕ, Н.У.К.	6.1	T4	III	6.1	43 274	LQ7	E1	P001 IBC03 LP01 R001		MP19		
2025	РТУТИ СОЕДИНЕНИЕ ТВЕРДОЕ, Н.У.К.	6.1	T5	I	6.1	43 274 529 585	LQ0	E5	P002 IBC07		MP18	T6	TP33
2025	РТУТИ СОЕДИНЕНИЕ ТВЕРДОЕ, Н.У.К.	6.1	T5	II	6.1	43 274 529 585	LQ18	E4	P002 IBC08	B4	MP10	T3	TP33
2025	РТУТИ СОЕДИНЕНИЕ ТВЕРДОЕ, Н.У.К.	6.1	T5	III	6.1	43 274 529 585	LQ9	E1	P002 IBC08 LP02 R001	B3	MP10	T1	TP33
2026	ФЕНИЛРТУТИ СОЕДИНЕНИЕ, Н.У.К.	6.1	T3	I	6.1	43 274	LQ0	E5	P002 IBC07		MP18	T6	TP33
2026	ФЕНИЛРТУТИ СОЕДИНЕНИЕ, Н.У.К.	6.1	T3	II	6.1	43 274	LQ18	E4	P002 IBC08	B4	MP10	T3	TP33
2026	ФЕНИЛРТУТИ СОЕДИНЕНИЕ, Н.У.К.	6.1	T3	III	6.1	43 274	LQ9	E1	P002 IBC08 LP02 R001	B3	MP10	T1	TP33
2027	НАТРИЯ АРСЕНИТ ТВЕРДЫЙ	6.1	T5	II	6.1	43	LQ18	E4	P002 IBC08	B4	MP10	T3	TP33
2028	БОМБЫ ДЫМОВЫЕ НЕВЗРЫВЧАТЫЕ без инициирующего устройства, содержащие едкие жидкости	8	C11	II	8		LQ0	E0	P803				
2029	ГИДРАЗИН БЕЗВОДНЫЙ	8	CFT	I	8+3+6.1		LQ0	E0	P001		MP8 MP17		
2030	ГИДРАЗИН-ГИДРАТ или ГИДРАЗИНА ВОДНЫЙ РАСТВОР с массовой долей гидразина не менее 37% и температурой вспышки более 60ºС	8	CT1	I	8+6.1	530	LQ0	E0	P001		MP8 MP17	T10	TP2
2030	ГИДРАЗИНА ВОДНЫЙ РАСТВОР с массовой долей гидразина не менее 37% и температурой вспышки не более 60ºС	8	CFT	I	8+6.1+3	530	LQ0	E0	P001		MP8 MP17	T10	TP2
2030	ГИДРАЗИНА ВОДНЫЙ РАСТВОР с массовой долей гидразина не менее 37%	8	CT1	II	8+6.1	530	LQ22	E2	P001 IBC02		MP15	T7	TP2
2030	ГИДРАЗИНА ВОДНЫЙ РАСТВОР с массовой долей гидразина не менее 37%	8	CT1	III	8+6.1	530	LQ7	E1	P001 IBC03 LP01 R001		MP19	T4	TP1
2031	КИСЛОТА АЗОТНАЯ, кроме красной дымящей, с содержанием азотной кислоты более 70%	8	CO1	I	8+5.1		LQ0	E0	P001	PP81	MP8 MP17	T10	TP2

L4BH	TU15	2			CW13 CW28 CW31	60	630	-	M3	2024	РТУТИ СОЕДИНЕНИЕ ЖИДКОЕ, Н.У.К.
S10AH	TU15	1	W10 W12		CW13 CW28 CW31 CW46 CW47	66	630	1-1*-1-1	M3	2025	РТУТИ СОЕДИНЕНИЕ ТВЕРДОЕ, Н.У.К.
SGAH	TU15	2	W11		CW13 CW28 CW31 CW46 CW47	60	630	-	M3	2025	РТУТИ СОЕДИНЕНИЕ ТВЕРДОЕ, Н.У.К.
SGAH	TU15	2		VW9	CW13 CW28 CW31	60	630	-	M3	2025	РТУТИ СОЕДИНЕНИЕ ТВЕРДОЕ, Н.У.К.
S10AH L10CH	TU14 TU15 TU38 TE21 TE22	1	W10 W12		CW13 CW28 CW31 CW48	66	630	1-1*-1-1	M3	2026	ФЕНИЛРТУТИ СОЕДИНЕНИЕ, Н.У.К.
SGAH L4BH	TU15	2	W11		CW13 CW28 CW31 CW48	60	630	1-1-1-1	M3	2026	ФЕНИЛРТУТИ СОЕДИНЕНИЕ, Н.У.К.
SGAH L4BH	TU15	2		VW9	CW13 CW28 CW31 CW48	60	630	1-1-1-1	M3	2026	ФЕНИЛРТУТИ СОЕДИНЕНИЕ, Н.У.К.
SGAH	TU15	2	W11		CW13 CW28 CW31	60	603	-	-	2027	НАТРИЯ АРСЕНИТ ТВЕРДЫЙ
		2				80	836	-	-	2028	БОМБЫ ДЫМОВЫЕ НЕВЗРЫВЧАТЫЕ без инициирующего устройства, содержащие едкие жидкости
		1			CW13 CW28	886	807	3/1-1*-1-1	M3	2029	ГИДРАЗИН БЕЗВОДНЫЙ
L10BH	TU38 TE22	1			CW13 CW28	886	807	1-1*-1-1	M3	2030	ГИДРАЗИН-ГИДРАТ или ГИДРАЗИНА ВОДНЫЙ РАСТВОР с массовой долей гидразина не менее 37% и температурой вспышки более 60ºC
L10BH	TU38 TE22	1			CW13 CW28	886	807	1-1*-1-1	M3	2030	ГИДРАЗИНА ВОДНЫЙ РАСТВОР с массовой долей гидразина не менее 37% и температурой вспышки не более 60ºC
L4BN		2			CW13 CW28	86	807	1-1*-1-1	M3	2030	ГИДРАЗИНА ВОДНЫЙ РАСТВОР с массовой долей гидразина не менее 37%
L4BN		3			CW13 CW28	86	807	1-1*-1-1	M3	2030	ГИДРАЗИНА ВОДНЫЙ РАСТВОР с массовой долей гидразина не менее 37%
L10BH	TU38 TC6 TE22 TT1	1			CW24	885	802	0-0-1-0	M3	2031	КИСЛОТА АЗОТНАЯ, кроме красной дымящей, с содержанием азотной кислоты более 70%

2031	КИСЛОТА АЗОТНАЯ, кроме красной дымящей, с содержанием азотной кислоты не менее 65%, но не более 70%	8	CO1	II	8+5.1		LQ22	E2	P001 IBC02	PP81 B15	MP15	T8	TP2
2031	КИСЛОТА АЗОТНАЯ, кроме красной дымящейся, с содержанием азотной кислоты менее 65%	8	C11	II	8		LQ22	E2	P001 IBC02	PP81 B15	MP15	T8	TP2
2032	КИСЛОТА АЗОТНАЯ КРАСНАЯ ДЫМЯЩАЯ	8	COT	I	8+5.1+6.1		LQ0	E0	P602		MP8 MP17	T20	TP2
2033	КАЛИЯ МОНООКСИД	8	C6	II	8		LQ23	E2	P002 IBC08	B4	MP10	T3	TP33
2034	ВОДОРОДА И МЕТАНА СМЕСЬ СЖАТАЯ	2	1F		2.1 (+13)		LQ0	E0	P200		MP9	(M)	
2035	1,1,1-ТРИФТОРЭТАН (ГАЗ РЕФРИЖЕРАТОРНЫЙ R 143a)	2	2F		2.1 (+13)		LQ0	E0	P200		MP9	T50 (M)	TP60
2036	КСЕНОН	2	2A		2.2 (+13)		LQ1	E1	P200		MP9	(M)	
2037	ЕМКОСТИ МАЛЫЕ, СОДЕРЖАЩИЕ ГАЗ (ГАЗОВЫЕ БАЛЛОНЧИКИ), не снабженные выпускным устройством, непригодные для повторного использования	2	5A		2.2	191 303	LQ2	E0	P003	PP17 RR6	MP9		
2037	ЕМКОСТИ МАЛЫЕ, СОДЕРЖАЩИЕ ГАЗ (ГАЗОВЫЕ БАЛЛОНЧИКИ), не снабженные выпускным устройством, непригодные для повторного использования	2	5F		2.1	191 303	LQ2	E0	P003	PP17 RR6	MP9		
2037	ЕМКОСТИ МАЛЫЕ, СОДЕРЖАЩИЕ ГАЗ (ГАЗОВЫЕ БАЛЛОНЧИКИ), не снабженные выпускным устройством, непригодные для повторного использования	2	5O		2.2+5.1	191 303	LQ2	E0	P003	PP17 RR6	MP9		
2037	ЕМКОСТИ МАЛЫЕ, СОДЕРЖАЩИЕ ГАЗ (ГАЗОВЫЕ БАЛЛОНЧИКИ), не снабженные выпускным устройством, непригодные для повторного использования	2	5T		2.3	303	LQ1	E0	P003	PP17 RR6	MP9		
2037	ЕМКОСТИ МАЛЫЕ, СОДЕРЖАЩИЕ ГАЗ (ГАЗОВЫЕ БАЛЛОНЧИКИ), не снабженные выпускным устройством, непригодные для повторного использования	2	5TC		2.3+8	303	LQ1	E0	P003	PP17 RR6	MP9		
2037	ЕМКОСТИ МАЛЫЕ, СОДЕРЖАЩИЕ ГАЗ (ГАЗОВЫЕ БАЛЛОНЧИКИ), не снабженные выпускным устройством, непригодные для повторного использования	2	5TF		2.3+2.1	303	LQ1	E0	P003	PP17 RR6	MP9		

L4BN		2				85	802	0-0-1-0	M3	2031	КИСЛОТА АЗОТНАЯ, кроме красной дымящей, с содержанием азотной кислоты не менее 65%, но не более 70%
L4BN		2				80	802	0-0-1-0	M3	2031	КИСЛОТА АЗОТНАЯ, кроме красной дымящейся, с содержанием азотной кислоты менее 65%
L10BH	TU38 TC6 TE22 TT1	1			CW13 CW24 CW28 CW46 CW47 CW55	856	802	3/1-1*-1-1	M3	2032	КИСЛОТА АЗОТНАЯ КРАСНАЯ ДЫМЯЩАЯ
SGAN		2	W11			80	808	-	M3	2033	КАЛИЯ МОНООКСИД
CxBN(M)	TU38 TU50 TE22 TA4 TT9	2			CW9 CW10 CW36	23	204	3/0-0-1-0 3/0-0-3-0	M2 M1	2034	ВОДОРОДА И МЕТАНА СМЕСЬ СЖАТАЯ
PxBN(M)	TU38 TU50 TE22 TA4 TT9 TM6	2			CW9 CW10 CW36	23	205	3/0-0-1-0 3/0-0-3-0	M2 M1	2035	1,1,1-ТРИФТОРЭТАН (ГАЗ РЕФРИЖЕРАТОРНЫЙ R 143a)
PxBN(M)	TU50 TA4 TT9 TM6	3			CW9 CW10 CW36	20	201	0-0-1-0 0-0-3-0	M2 M1	2036	КСЕНОН
		3			CW9 CW12	20	220	-	-	2037	ЕМКОСТИ МАЛЫЕ, СОДЕРЖАЩИЕ ГАЗ (ГАЗОВЫЕ БАЛЛОНЧИКИ), не снабженные выпускным устройством, непригодные для повторного использования
		2			CW9 CW12	23	220	-	-	2037	ЕМКОСТИ МАЛЫЕ, СОДЕРЖАЩИЕ ГАЗ (ГАЗОВЫЕ БАЛЛОНЧИКИ), не снабженные выпускным устройством, непригодные для повторного использования
		3			CW9 CW12	25	220	-	-	2037	ЕМКОСТИ МАЛЫЕ, СОДЕРЖАЩИЕ ГАЗ (ГАЗОВЫЕ БАЛЛОНЧИКИ), не снабженные выпускным устройством, непригодные для повторного использования
		1			CW9 CW12	26	220	-	-	2037	ЕМКОСТИ МАЛЫЕ, СОДЕРЖАЩИЕ ГАЗ (ГАЗОВЫЕ БАЛЛОНЧИКИ), не снабженные выпускным устройством, непригодные для повторного использования
		1			CW9 CW12	268	220	-	-	2037	ЕМКОСТИ МАЛЫЕ, СОДЕРЖАЩИЕ ГАЗ (ГАЗОВЫЕ БАЛЛОНЧИКИ), не снабженные выпускным устройством, непригодные для повторного использования
		1			CW9 CW12	263	220	-	-	2037	ЕМКОСТИ МАЛЫЕ, СОДЕРЖАЩИЕ ГАЗ (ГАЗОВЫЕ БАЛЛОНЧИКИ), не снабженные выпускным устройством, непригодные для повторного использования

2037	ЕМКОСТИ МАЛЫЕ, СОДЕРЖАЩИЕ ГАЗ (ГАЗОВЫЕ БАЛЛОНЧИКИ), не снабженные выпускным устройством, непригодные для повторного использования	2	5TFC		2.3+2.1+8	303	LQ1	E0	P003	PP17 RR6	MP9		
2037	ЕМКОСТИ МАЛЫЕ, СОДЕРЖАЩИЕ ГАЗ (ГАЗОВЫЕ БАЛЛОНЧИКИ), не снабженные выпускным устройством, непригодные для повторного использования	2	5TO		2.3+5.1	303	LQ1	E0	P003	PP17 RR6	MP9		
2037	ЕМКОСТИ МАЛЫЕ, СОДЕРЖАЩИЕ ГАЗ (ГАЗОВЫЕ БАЛЛОНЧИКИ), не снабженные выпускным устройством, непригодные для повторного использования	2	5TOC		2.3+5.1+8	303	LQ1	E0	P003	PP17 RR6	MP9		
2038	ДИНИТРОТОЛУОЛЫ ЖИДКИЕ	6.1	T1	II	6.1		LQ17	E4	P001 IBC02		MP15	T7	TP2
2044	2,2-ДИМЕТИЛПРОПАН	2	2F		2.1(+13)		LQ0	E0	P200		MP9	(M)	
2045	ИЗОБУТИРАЛЬДЕГИД (АЛЬДЕГИД ИЗОМАСЛЯНЫЙ)	3	F1	II	3		LQ4	E2	P001 IBC02 R001		MP19	T4	TP1
2046	ЦИМОЛЫ	3	F1	III	3		LQ7	E1	P001 IBC03 LP01 R001		MP19	T2	TP1
2047	ДИХЛОРПРОПЕНЫ	3	F1	II	3		LQ4	E2	P001 IBC02 R001		MP19	T4	TP1
2047	ДИХЛОРПРОПЕНЫ	3	F1	III	3		LQ7	E1	P001 IBC03 LP01 R001		MP19	T2	TP1
2048	ДИЦИКЛОПЕНТАДИЕН	3	F1	III	3		LQ7	E1	P001 IBC03 LP01 R001		MP19	T2	TP1
2049	ДИЭТИЛБЕНЗОЛ	3	F1	III	3		LQ7	E1	P001 IBC03 LP01 R001		MP19	T2	TP1
2050	ДИИЗОБУТИЛЕН — СМЕСИ ИЗОМЕРОВ	3	F1	II	3		LQ4	E2	P001 IBC02 R001		MP19	T4	TP1
2051	2-ДИМЕТИЛАМИНОЭТАНОЛ	8	CF1	II	8+3		LQ22	E2	P001 IBC02		MP15	T7	TP2
2052	ДИПЕНТЕН	3	F1	III	3		LQ7	E1	P001 IBC03 LP01 R001		MP19	T2	TP1
2053	МЕТИЛИЗОБУТИЛКАРБИНОЛ	3	F1	III	3		LQ7	E1	P001 IBC03 LP01 R001		MP19	T2	TP1
2054	МОРФОЛИН	8	CF1	I	8+3		LQ0	E0	P001		MP8 MP17	T10	TP2
2055	СТИРОЛ – МОНОМЕР СТАБИЛИЗИРОВАННЫЙ	3	F1	III	3		LQ7	E1	P001 IBC03 LP01 R001		MP19	T2	TP1

		1			CW9 CW12	263	220	-	-	2037	ЕМКОСТИ МАЛЫЕ, СОДЕРЖАЩИЕ ГАЗ (ГАЗОВЫЕ БАЛЛОНЧИКИ), не снабженные выпускным устройством, непригодные для повторного использования
		1			CW9 CW12	265	220	-	-	2037	ЕМКОСТИ МАЛЫЕ, СОДЕРЖАЩИЕ ГАЗ (ГАЗОВЫЕ БАЛЛОНЧИКИ), не снабженные выпускным устройством, непригодные для повторного использования
		1			CW9 CW12	265	220	-	-	2037	ЕМКОСТИ МАЛЫЕ, СОДЕРЖАЩИЕ ГАЗ (ГАЗОВЫЕ БАЛЛОНЧИКИ), не снабженные выпускным устройством, непригодные для повторного использования
L4BH	TU15	2			CW13 CW28 CW31	60	608	-	-	2038	ДИНИТРОТОЛУОЛЫ ЖИДКИЕ
PxBN(M)	TU38 TE22 TA4 TT9 TM6	2			CW9 CW10 CW36	23	206	3/0-0-1-0 3/0-0-3-0	M2 M1	2044	2,2-ДИМЕТИЛПРОПАН
LGBF		2				33	307	3/0-0-1-0	M3	2045	ИЗОБУТИРАЛЬДЕГИД (АЛЬДЕГИД ИЗОМАСЛЯНЫЙ)
LGBF		3				30	317	3/0-0-1-0	M3	2046	ЦИМОЛЫ
LGBF		3				33	312	3/0-0-1-0	M3	2047	ДИХЛОРПРОПЕНЫ
LGBF		3				30	312	3/0-0-1-0	M3	2047	ДИХЛОРПРОПЕНЫ
LGBF		3				30	320	3/0-0-1-0	M3	2048	ДИЦИКЛОПЕНТАДИЕН
LGBF		3				30	317	3/0-0-1-0	M3	2049	ДИЭТИЛБЕНЗОЛ
LGBF		2				33	305	3/0-0-1-0	M3	2050	ДИИЗОБУТИЛЕН — СМЕСИ ИЗОМЕРОВ
L4BN		2				83	807	3/0-0-1-0	M3	2051	2-ДИМЕТИЛАМИНОЭТАНОЛ
LGBF		3				30	317	3/0-0-1-0	M3	2052	ДИПЕНТЕН
LGBF		3				30	316	3/0-0-1-0	M3	2053	МЕТИЛИЗОБУТИЛКАРБИНОЛ
L10BH	TU38 TE22	1				883	807	3/0-0-1-0	M3	2054	МОРФОЛИН
LGBF		3				39	317	3/0-0-1-0	M3	2055	СТИРОЛ – МОНОМЕР СТАБИЛИЗИРОВАННЫЙ

2056	ТЕТРАГИДРОФУРАН	3	F1	II	3		LQ4	E2	P001 IBC02 R001		MP19	T4	TP1
2057	ТРИПРОПИЛЕН	3	F1	II	3		LQ4	E2	P001 IBC02 R001		MP19	T4	TP1
2057	ТРИПРОПИЛЕН	3	F1	III	3		LQ7	E1	P001 IBC03 LP01 R001		MP19	T2	TP1
2058	ВАЛЕРАЛЬДЕГИД	3	F1	II	3		LQ4	E2	P001 IBC02 R001		MP19	T4	TP1
2059	НИТРОЦЕЛЛЮЛОЗЫ РАСТВОР ЛЕГКОВОСПЛАМЕНЯЮЩИЙСЯ, содержащий не более 12,6% азота (на сухую массу) и не более 55% нитроцеллюлозы	3	D	I	3	198 531	LQ3	E0	P001		MP7 MP17	T11	TP1 TP8 TP27
2059	НИТРОЦЕЛЛЮЛОЗЫ РАСТВОР ЛЕГКОВОСПЛАМЕНЯЮЩИЙСЯ, содержащий не более 12,6% азота (на сухую массу) и не более 55% нитроцеллюлозы (давление паров при 50°C более 110 кПа)	3	D	II	3	198 531 640C	LQ4	E0	P001 IBC02		MP19	T4	TP1 TP8
2059	НИТРОЦЕЛЛЮЛОЗЫ РАСТВОР ЛЕГКОВОСПЛАМЕНЯЮЩИЙСЯ, содержащий не более 12,6% азота (на сухую массу) и не более 55% нитроцеллюлозы (давление паров при 50°C не более 110 кПа)	3	D	II	3	198 531 640D	LQ4	E0	P001 IBC02 R001		MP19	T4	TP1 TP8
2059	НИТРОЦЕЛЛЮЛОЗЫ РАСТВОР ЛЕГКОВОСПЛАМЕНЯЮЩИЙСЯ, содержащий не более 12,6% азота (на сухую массу) и не более 55% нитроцеллюлозы	3	D	III	3	198 531	LQ7	E0	P001 IBC03 LP01 R001		MP19	T2	TP1
2067	УДОБРЕНИЯ АММИАЧНО-НИТРАТНЫЕ	5.1	O2	III	5.1	186 306 307	LQ12	E1	P002 IBC08 LP02 R001	B3	MP10	T1 BK1 BK2	TP33
2071	Удобрение на основе нитрата аммония, однородные азотно-фосфатные, азотно-калийные или азотно-фосфатно-калийные смеси, содержащие не более 70% нитрата аммония и не более 0,4% общего количества горючего/органического материала, рассчитываемого по углероду, или не более 45% нитрата аммония и неограниченное количество горючего материала	9	M11	Не подпадает под действие Прил. 2 к СМГС									
2073	АММИАКА РАСТВОР в воде с относительной плотностью менее 0,880 при температуре 15°C, содержащий более 35%, но не более 50% аммиака	2	4A		2.2 (+13)	532	LQ1	E1	P200		MP9	(M)	

LGBF		2				33	301	3/0-0-1-0	M3	2056	ТЕТРАГИДРОФУРАН
LGBF		2				33	305	3/0-0-1-0	M3	2057	ТРИПРОПИЛЕН
LGBF		3				30	305	3/0-0-1-0	M3	2057	ТРИПРОПИЛЕН
LGBF		2				33	307	3/0-0-1-0	M3	2058	ВАЛЕРАЛЬДЕГИД
L4BN		1				33	328	3/0-0-1-0	M3	2059	НИТРОЦЕЛЛЮЛОЗЫ РАСТВОР ЛЕГКОВОСПЛАМЕНЯЮЩИЙСЯ, содержащий не более 12,6% азота (на сухую массу) и не более 55% нитроцеллюлозы
L1,5BN		2				33	328	3/0-0-1-0	M3	2059	НИТРОЦЕЛЛЮЛОЗЫ РАСТВОР ЛЕГКОВОСПЛАМЕНЯЮЩИЙСЯ, содержащий не более 12,6% азота (на сухую массу) и не более 55% нитроцеллюлозы (давление паров при 50°C более 110 кПа)
LGBF		2				33	328	3/0-0-1-0	M3	2059	НИТРОЦЕЛЛЮЛОЗЫ РАСТВОР ЛЕГКОВОСПЛАМЕНЯЮЩИЙСЯ, содержащий не более 12,6% азота (на сухую массу) и не более 55% нитроцеллюлозы (давление паров при 50°C не более 110 кПа)
LGBF		3				30	328	3/0-0-1-0	M3	2059	НИТРОЦЕЛЛЮЛОЗЫ РАСТВОР ЛЕГКОВОСПЛАМЕНЯЮЩИЙСЯ, содержащий не более 12,6% азота (на сухую массу) и не более 55% нитроцеллюлозы
SGAV	TU3	3		VW8	CW24	50	501	-	M3	2067	УДОБРЕНИЯ АММИАЧНО-НИТРАТНЫЕ
Не подпадает под действие Прил. 2 к СМГС										2071	Удобрение на основе нитрата аммония, однородные азотно-фосфатные, азотно-калийные или азотно-фосфатно-калийные смеси, содержащие не более 70% нитрата аммония и не более 0,4% общего количества горючего/органического материала, рассчитываемого по углероду, или не более 45% нитрата аммония и неограниченное количество горючего материала
PxBN(M)	TA4 TT9 TM6	3			CW9 CW10	20	208	1-1-1-1	M2	2073	АММИАКА РАСТВОР в воде с относительной плотностью менее 0,880 при температуре 15°C, содержащий более 35%, но не более 50% аммиака
								1-1-3-1	M1		

2074	АКРИЛАМИД, ТВЕРДЫЙ	6.1	T2	III	6.1		LQ9	E1	P002 IBC08 LP02 R001	B3	MP10	T1	TP33
2075	ХЛОРАЛЬ БЕЗВОДНЫЙ СТАБИЛИЗИРОВАННЫЙ	6.1	T1	II	6.1		LQ17	E4	P001 IBC02		MP15	T7	TP2
2076	КРЕЗОЛЫ ЖИДКИЕ	6.1	TC1	II	6.1+8		LQ17	E4	P001 IBC02		MP15	T7	TP2
2077	альфа-НАФТИЛАМИН	6.1	T2	III	6.1		LQ9	E1	P002 IBC08 LP02 R001	B3	MP10	T1	TP33
2078	ТОЛУИЛЕНДИИЗОЦИАНАТ	6.1	T1	II	6.1	279	LQ17	E4	P001 IBC02		MP15	T7	TP2
2079	ДИЭТИЛЕНТРИАМИН	8	C7	II	8		LQ22	E2	P001 IBC02		MP15	T7	TP2
2186	ВОДОРОДА ХЛОРИД ОХЛАЖДЕННЫЙ ЖИДКИЙ	2	3TC	ПЕРЕВОЗКА ЗАПРЕЩЕНА									
2187	УГЛЕРОДА ДИОКСИД ОХЛАЖДЕННЫЙ ЖИДКИЙ	2	3A		2.2 (+13)	593	LQ1	E1	P203		MP9	T75	TP5
2188	АРСИН	2	2TF		2.3+ 2.1		LQ0	E0	P200		MP9		
2189	ДИХЛОРСИЛАН	2	2TFC		2.3+ 2.1+ 8 (+13)		LQ0	E0	P200		MP9	(M)	
2190	КИСЛОРОДА ДИФТОРИД СЖАТЫЙ	2	1TOC		2.3+ 5.1+8		LQ0	E0	P200		MP9		
2191	СУЛЬФУРИЛФТОРИД	2	2T		2.3 (+13)		LQ0	E0	P200		MP9	(M)	
2192	ГЕРМАН (ГЕРМАНИЯ ТЕТРАГИДРИД)	2	2TF		2.3+ 2.1	632	LQ0	E0	P200		MP9	(M)	
2193	ГЕКСАФТОРЭТАН СЖАТЫЙ (ГАЗ РЕФРИЖЕРАТОРНЫЙ R 116)	2	2A		2.2 (+13)		LQ1	E1	P200		MP9	(M)	
2194	СЕЛЕНА ГЕКСАФТОРИД	2	2TC		2.3+8		LQ0	E0	P200		MP9		
2195	ТЕЛЛУРА ГЕКСАФТОРИД	2	2TC		2.3+8		LQ0	E0	P200		MP9		
2196	ВОЛЬФРАМА ГЕКСАФТОРИД	2	2TC		2.3+8		LQ0	E0	P200		MP9		
2197	ВОДОРОДА ИОДИД БЕЗВОДНЫЙ	2	2TC		2.3+8		LQ0	E0	P200		MP9	(M)	

SGAH L4BH	TU15	2		VW9	CW13 CW28 CW31	60	608	-	M3	2074	АКРИЛАМИД, ТВЕРДЫЙ
L4BH	TU15	2			CW13 CW28 CW31	69	605	0-0-1-0	-	2075	ХЛОРАЛЬ БЕЗВОДНЫЙ СТАБИЛИЗИРОВАННЫЙ
L4BH	TU15	2			CW13 CW28 CW31	68	608	-	-	2076	КРЕЗОЛЫ ЖИДКИЕ
SGAH L4BH	TU15	2		VW9	CW13 CW28 CW31	60	608	-	M3	2077	альфа-НАФТИЛАМИН
L4BH	TU15	2			CW13 CW28 CW31	60	609	-	-	2078	ТОЛУИЛЕНДИИЗОЦИАНАТ
L4BN		2				80	807	0-0-1-0	M3	2079	ДИЭТИЛЕНТРИАМИН
ПЕРЕВОЗКА ЗАПРЕЩЕНА										2186	ВОДОРОДА ХЛОРИД ОХЛАЖДЕННЫЙ ЖИДКИЙ
RxBN	TU19 TA4 TT9 TM6	3	W5		CW9 CW11 CW30 CW36	22	201	0-0-1-0 0-0-3-0	M2 M1	2187	УГЛЕРОДА ДИОКСИД ОХЛАЖДЕННЫЙ ЖИДКИЙ
		1			CW9 CW10 CW36	263	209	3/1-1*-1-1	M2	2188	АРСИН
PxBH(M)	TU38 TE22 TE25 TA4 TT9 TM6	1			CW9 CW10 CW36	263	210	3/1-1*-1-1 3/1-1*-3-1	M1 M1	2189	ДИХЛОРСИЛАН
		1			CW9 CW10 CW36	265	211	1-1-1-1	M2	2190	КИСЛОРОДА ДИФТОРИД СЖАТЫЙ
PxBH(M)	TU38 TU50 TE22 TE25 TA4 TT9 TM6	1			CW9 CW10 CW36	26	209	0-0-1-0 0-0-3-0	M2 M1	2191	СУЛЬФУРИЛФТОРИД
		1			CW9 CW10 CW36	263	209	3/1-1*-1-1	M2	2192	ГЕРМАН (ГЕРМАНИЯ ТЕТРАГИДРИД)
PxBN(M)	TU50 TA4 TT9 TM6	3			CW9 CW10 CW36	20	201	0-0-1-0 0-0-3-0	M2 M1	2193	ГЕКСАФТОРЭТАН СЖАТЫЙ (ГАЗ РЕФРИЖЕРАТОРНЫЙ R 116)
		1			CW9 CW10 CW36	268	203	1-1-1-1	M1	2194	СЕЛЕНА ГЕКСАФТОРИД
		1			CW9 CW10 CW36	268	203	1-1-1-1	M1	2195	ТЕЛЛУРА ГЕКСАФТОРИД
		1			CW9 CW10 CW36	268	203	1-1*-1-1	M1	2196	ВОЛЬФРАМА ГЕКСАФТОРИД
PxBH(M)	TU38	1			CW9	268	203	1-1-1-1	M1	2197	ВОДОРОДА ИОДИД БЕЗВОДНЫЙ

					(+13)								
2198	ФОСФОРА ПЕНТАФТОРИД	2	2TC		2.3+8		LQ0	E0	P200		MP9		
2199	ФОСФИН	2	2TF		2.3+ 2.1	632	LQ0	E0	P200		MP9		
2200	ПРОПАДИЕН СТАБИЛИЗИРОВАННЫЙ	2	2F		2.1 (+13)		LQ0	E0	P200		MP9	(M)	
2201	АЗОТА ГЕМИОКСИД ОХЛАЖДЕННЫЙ ЖИДКИЙ	2	3O		2.2+ 5.1 (+13)		LQ0	E0	P203		MP9	T75	TP5 TP22
2202	ВОДОРОДА СЕЛЕНИД БЕЗВОДНЫЙ	2	2TF		2.3+ 2.1		LQ0	E0	P200		MP9		
2203	СИЛАН	2	2F		2.1 (+13)	632	LQ0	E0	P200		MP9	(M)	
2204	КАРБОНИЛСУЛЬФИД	2	2TF		2.3+ 2.1 (+13)		LQ0	E0	P200		MP9	(M)	
2205	АДИПОНИТРИЛ	6.1	T1	III	6.1		LQ7	E1	P001 IBC03 LP01 R001		MP19	T3	TP1
2206	ИЗОЦИАНАТЫ ЯДОВИТЫЕ, Н.У.К., или ИЗОЦИАНАТА РАСТВОР ЯДОВИТЫЙ, Н.У.К.	6.1	T1	II	6.1	274 551	LQ17	E4	P001 IBC02		MP15	T11	TP2 TP27
2206	ИЗОЦИАНАТЫ ЯДОВИТЫЕ, Н.У.К., или ИЗОЦИАНАТА РАСТВОР ЯДОВИТЫЙ, Н.У.К.	6.1	T1	III	6.1	274 551	LQ7	E1	P001 IBC03 LP01 R001		MP19	T7	TP1 TP28
2208	КАЛЬЦИЯ ГИПОХЛОРИТА СМЕСЬ СУХАЯ, содержащая более 10%, но не более 39% активного хлора	5.1	O2	III	5.1	313 314	LQ12	E1	P002 IBC08 LP02 R001	B3 B13	MP10		
2209	ФОРМАЛЬДЕГИДА РАСТВОР, содержащий не менее 25% формальдегида	8	C9	III	8	533	LQ7	E1	P001 IBC03 LP01 R001		MP19	T4	TP1
2210	МАНЕБ или МАНЕБА ПРЕПАРАТ, содержащий не менее 60% манеба	4.2	SW	III	4.2+4. 3	273	LQ0	E1	P002 IBC06 R001		MP14	T1	TP33
2211	ПОЛИМЕР ВСПЕНИВАЮЩИЙСЯ ГРАНУЛИРОВАННЫЙ, выделяющий воспламеняющиеся пары	9	M3	III	Нет	207 633	LQ27	E1	P002 IBC08 R001	PP14 B3 B6	MP10	T1	TP33
2212	АСБЕСТ ГОЛУБОЙ (крокидолит) или АСБЕСТ КОРИЧНЕВЫЙ (амозит, мизорит)	9	M1	II	9	168	LQ25	E2	P002 IBC08	PP37 B4	MP10	T3	TP33

	TE22 TE25 TA4 TT9 TM6				CW10 CW36			1-1-3-1	M1		
		1			CW9 CW10 CW36	268	203	0-0-3-0	M1	2198	ФОСФОРА ПЕНТАФТОРИД
		1			CW9 CW10 CW36	263	209	3/1-1*-1-1	M2	2199	ФОСФИН
PxBN(M)	TU38 TE22 TA4 TT9 TM6	2			CW9 CW10 CW36	239	206	3/0-0-1-0 3/0-0-3-0	M2 M1	2200	ПРОПАДИЕН СТАБИЛИЗИРОВАННЫЙ
RxBN	TU7 TU19 TA4 TT9 TM6	3	W5		CW9 CW11 CW30 CW36	225	202	0-0-1-0 0-0-3-0	M2 M1	2201	АЗОТА ГЕМИОКСИД ОХЛАЖДЕННЫЙ ЖИДКИЙ
		1			CW9 CW10 CW36	263	209	3/1-1*-1-1	M2	2202	ВОДОРОДА СЕЛЕНИД БЕЗВОДНЫЙ
PxBN(M)	TU38 TU50 TE22 TA4 TT9 TM6	2			CW9 CW10 CW36	23	206	3/0-0-1-0 3/0-0-3-0	M2 M1	2203	СИЛАН
PxBH(M)	TU38 TE22 TE25 TA4 TT9 TM6	1			CW9 CW10 CW36	263	209	3/1-1*-1-1 3/1-1*-3-1	M2 M1	2204	КАРБОНИЛСУЛЬФИД
L4BH	TU15	2			CW13 CW28 CW31	60	608	-	M3	2205	АДИПОНИТРИЛ
L4BH	TU15	2			CW13 CW28 CW31	60	632	-	M3	2206	ИЗОЦИАНАТЫ ЯДОВИТЫЕ, Н.У.К., или ИЗОЦИАНАТА РАСТВОР ЯДОВИТЫЙ, Н.У.К.
L4BH	TU15	2			CW13 CW28 CW31	60	632	-	M3	2206	ИЗОЦИАНАТЫ ЯДОВИТЫЕ, Н.У.К., или ИЗОЦИАНАТА РАСТВОР ЯДОВИТЫЙ, Н.У.К.
SGAN	TU3	3			CW24 CW35	50	501	-	M3	2208	КАЛЬЦИЯ ГИПОХЛОРИТА СМЕСЬ СУХАЯ, содержащая более 10%, но не более 39% активного хлора
L4BN		3				80	807	-	M3	2209	ФОРМАЛЬДЕГИДА РАСТВОР, содержащий не менее 25% формальдегида
SGAN		3	W1 W12	VW4		40	405	3/0-0-1-0	M3	2210	МАНЕБ или МАНЕБА ПРЕПАРАТ, содержащий не менее 60% манеба
SGAN	TE20	3		VW3	CW31 CW36	90	902	-	-	2211	ПОЛИМЕР ВСПЕНИВАЮЩИЙСЯ ГРАНУЛИРОВАННЫЙ, выделяющий воспламеняющиеся пары
SGAH	TU15	2	W11		CW13 CW28 CW31	90	904	-	-	2212	АСБЕСТ ГОЛУБОЙ (кроцидолит) или АСБЕСТ КОРИЧНЕВЫЙ (амозит, мизорит)

2213	ПАРАФОРМАЛЬДЕГИД	4.1	F1	III	4.1		LQ9	E1	P002 IBC08 LP02 R001	PP12 B3	MP10	T1 BK1 BK2	TP33
2214	АНГИДРИД ФТАЛЕВЫЙ, содержащий более 0,05% малеинового ангидрида	8	C4	III	8	169	LQ24	E1	P002 IBC08 LP02 R001	B3	MP10	T1	TP33
2215	АНГИДРИД МАЛЕИНОВЫЙ РАСПЛАВЛЕННЫЙ	8	C3	III	8		LQ0	E0				T4	TP3
2215	АНГИДРИД МАЛЕИНОВЫЙ	8	C4	III	8		LQ24	E1	P002 IBC08 R001	B3	MP10	T1	TP33
2216	Мука рыбная (рыбные отходы) стабилизированная	9	M11	Не подпадает под действие Прил. 2 к СМГС									
2217	ЖМЫХ с массовой долей растительного масла не более 1,5% и влаги не более 11%	4.2	S2	III	4.2	142 300	LQ0	E1	P002 IBC08 LP02 R001	PP20 B3 B6	MP14		
2218	КИСЛОТА АКРИЛОВАЯ СТАБИЛИЗИРОВАННАЯ	8	CF1	II	8+3		LQ22	E2	P001 IBC02		MP15	T7	TP2
2219	ЭФИР АЛЛИЛГЛИЦИДИЛОВЫЙ	3	F1	III	3		LQ7	E1	P001 IBC03 LP01 R001		MP19	T2	TP1
2222	АНИЗОЛ	3	F1	III	3		LQ7	E1	P001 IBC03 LP01 R001		MP19	T2	TP1
2224	БЕНЗОНИТРИЛ	6.1	T1	II	6.1		LQ17	E4	P001 IBC02		MP15	T7	TP2
2225	БЕНЗОЛСУЛЬФОНИЛХЛОРИД	8	C3	III	8		LQ7	E1	P001 IBC03 LP01 R001		MP19	T4	TP1
2226	БЕНЗОТРИХЛОРИД	8	C9	II	8		LQ22	E2	P001 IBC02		MP15	T7	TP2
2227	н-БУТИЛМЕТАКРИЛАТ СТАБИЛИЗИРОВАННЫЙ	3	F1	III	3		LQ7	E1	P001 IBC03 LP01 R001		MP19	T2	TP1
2232	2-ХЛОРЭТАНАЛЬ	6.1	T1	I	6.1		LQ0	E5	P001		MP8 MP17	T14	TP2
2233	ХЛОРАНИЗИДИНЫ	6.1	T2	III	6.1		LQ9	E1	P002 IBC08 LP02 R001	B3	MP10	T1	TP33
2234	ХЛОРБЕНЗОТРИФТОРИДЫ	3	F1	III	3		LQ7	E1	P001 IBC03 LP01 R001		MP19	T2	TP1
2235	ХЛОРБЕНЗИЛХЛОРИДЫ, ЖИДКИЕ	6.1	T1	III	6.1		LQ7	E1	P001 IBC03 LP01 R001		MP19	T4	TP1
2236	3-ХЛОР-4-МЕТИЛФЕНИЛИЗОЦИАНАТ, ЖИДКИЙ	6.1	T1	II	6.1		LQ17	E4	P001 IBC02		MP15		
2237	ХЛОРНИТРОАНИЛИНЫ	6.1	T2	III	6.1		LQ9	E1	P002 IBC08 LP02 R001	B3	MP10	T1	TP33

SGAV		3	W1 W13	VW1		40	402	3/0-0-1-0	-	2213	ПАРАФОРМАЛЬДЕГИД
SGAV L4BN		3		VW9		80	804	-	M3	2214	АНГИДРИД ФТАЛЕВЫЙ, содержащий более 0,05% малеинового ангидрида
L4BN		0				80	803	0-0-1-0	M3	2215	АНГИДРИД МАЛЕИНОВЫЙ РАСПЛАВЛЕННЫЙ
SGAV		3		VW9		80	803	0-0-1-0	M3	2215	АНГИДРИД МАЛЕИНОВЫЙ
Не подпадает под действие Прил. 2 к СМГС										2216	Мука рыбная (рыбные отходы) стабилизированная
		3	W1	VW4		40	405	3/0-0-1-0	M3	2217	ЖМЫХ с массовой долей растительного масла не более 1,5% и влаги не более 11%
L4BN		2				839	803	3/0-0-1-0	M3	2218	КИСЛОТА АКРИЛОВАЯ СТАБИЛИЗИРОВАННАЯ
LGBF		3				30	316	3/0-0-1-0	M3	2219	ЭФИР АЛЛИЛГЛИЦИДИЛОВЫЙ
LGBF		3				30	316	3/0-0-1-0	M3	2222	АНИЗОЛ
L4BH	TU15	2			CW13 CW28 CW31	60	608	-	-	2224	БЕНЗОНИТРИЛ
L4BN		3				80	804	-	M3	2225	БЕНЗОЛСУЛЬФОНИЛХЛОРИД
L4BN		2				80	804	-	M3	2226	БЕНЗОТРИХЛОРИД
LGBF		3				39	316	3/0-0-1-0	M3	2227	н-БУТИЛМЕТАКРИЛАТ СТАБИЛИЗИРОВАННЫЙ
L10CH	TU14 TU15 TU38 TE21 TE22	1			CW13 CW28 CW31	66	625	1-1*-1-1	-	2232	2-ХЛОРЭТАНАЛЬ
SGAH L4BH	TU15	2		VW9	CW13 CW28 CW31	60	616	-	M3	2233	ХЛОРАНИЗИДИНЫ
LGBF		3				30	318	3/0-0-1-0	M3	2234	ХЛОРБЕНЗОТРИФТОРИДЫ
L4BH	TU15	2			CW13 CW28 CW31	60	616	-	M3	2235	ХЛОРБЕНЗИЛХЛОРИДЫ, ЖИДКИЕ
L4BH	TU15	2			CW13 CW28 CW31	60	609	-	-	2236	3-ХЛОР-4-МЕТИЛФЕНИЛИЗОЦИАНАТ, ЖИДКИЙ
SGAH L4BH	TU15	2		VW9	CW13 CW28 CW31	60	608	-	M3	2237	ХЛОРНИТРОАНИЛИНЫ

2238	ХЛОРТОЛУОЛЫ	3	F1	III	3		LQ7	E1	P001 IBC03 LP01 R001		MP19	T2	TP1
2239	ХЛОРТОЛУИДИНЫ ТВЕРДЫЕ	6.1	T2	III	6.1		LQ9	E1	P002 IBC08 LP02 R001	B3	MP10	T1	TP33
2240	КИСЛОТА ХРОМСЕРНАЯ	8	C1	I	8		LQ0	E0	P001		MP8 MP17	T10	TP2
2241	ЦИКЛОГЕПТАН	3	F1	II	3		LQ4	E2	P001 IBC02 R001		MP19	T4	TP1
2242	ЦИКЛОГЕПТЕН	3	F1	II	3		LQ4	E2	P001 IBC02 R001		MP19	T4	TP1
2243	ЦИКЛОГЕКСИЛАЦЕТАТ	3	F1	III	3		LQ7	E1	P001 IBC03 LP01 R001		MP19	T2	TP1
2244	ЦИКЛОПЕНТАНОЛ	3	F1	III	3		LQ7	E1	P001 IBC03 LP01 R001		MP19	T2	TP1
2245	ЦИКЛОПЕНТАНОН	3	F1	III	3		LQ7	E1	P001 IBC03 LP01 R001		MP19	T2	TP1
2246	ЦИКЛОПЕНТЕН	3	F1	II	3		LQ4	E2	P001 IBC02	B8	MP19	T7	TP2
2247	н-ДЕКАН	3	F1	III	3		LQ7	E1	P001 IBC03 LP01 R001		MP19	T2	TP1
2248	ДИ-н-БУТИЛАМИН	8	CF1	II	8+3		LQ22	E2	P001 IBC02		MP15	T7	TP2
2249	ЭФИР ДИХЛОРДИМЕТИЛОВЫЙ СИММЕТРИЧНЫЙ	6.1	TF1	ПЕРЕВОЗКА ЗАПРЕЩЕНА									
2250	ДИХЛОРФЕНИЛИЗОЦИАНАТЫ	6.1	T2	II	6.1		LQ18	E4	P002 IBC08	B4	MP10	T3	TP33
2251	БИЦИКЛО[2,2,1]ГЕПТА-2,5-ДИЕН СТАБИЛИЗИРОВАННЫЙ (2,5-НОРБОРНАДИЕН СТАБИЛИЗИРОВАННЫЙ)	3	F1	II	3		LQ4	E2	P001 IBC02 R001		MP19	T7	TP2
2252	1,2-ДИМЕТОКСИЭТАН	3	F1	II	3		LQ4	E2	P001 IBC02 R001		MP19	T4	TP1
2253	N,N-ДИМЕТИЛАНИЛИН	6.1	T1	II	6.1		LQ17	E4	P001 IBC02		MP15	T7	TP2
2254	СПИЧКИ САПЕРНЫЕ	4.1	F1	III	4.1	293	LQ9	E1	P407 R001		MP11		
2256	ЦИКЛОГЕКСЕН	3	F1	II	3		LQ4	E2	P001 IBC02 R001		MP19	T4	TP1
2257	КАЛИЙ	4.3	W2	I	4.3		LQ0	E0	P403 IBC04		MP2	T9	TP7 TP33
2258	1,2-ПРОПИЛЕНДИАМИН	8	CF1	II	8+3		LQ22	E2	P001 IBC02		MP15	T7	TP2
2259	ТРИЭТИЛЕНТЕТРАМИН	8	C7	II	8		LQ22	E2	P001 IBC02		MP15	T7	TP2
2260	ТРИПРОПИЛАМИН	3	FC	III	3+8		LQ7	E1	P001 IBC03 R001		MP19	T4	TP1

LGBF		3				30	318	3/0-0-1-0	M3	2238	ХЛОРТОЛУОЛЫ
SGAH L4BH	TU15	2		VW9	CW13 CW28 CW31	60	616	-	M3	2239	ХЛОРТОЛУИДИНЫ ТВЕРДЫЕ
L10BH	TU38 TE22	1				88	802	0-0-1-0	M3	2240	КИСЛОТА ХРОМСЕРНАЯ
LGBF		2				33	305	3/0-0-1-0	M3	2241	ЦИКЛОГЕПТАН
LGBF		2				33	305	3/0-0-1-0	M3	2242	ЦИКЛОГЕПТЕН
LGBF		3				30	316	3/0-0-1-0	M3	2243	ЦИКЛОГЕКСИЛАЦЕТАТ
LGBF		3				30	316	3/0-0-1-0	M3	2244	ЦИКЛОПЕНТАНОЛ
LGBF		3				30	316	3/0-0-1-0	M3	2245	ЦИКЛОПЕНТАНОН
L1,5BN		2				33	301	3/0-0-1-0	M3	2246	ЦИКЛОПЕНТЕН
LGBF		3				30	315	3/0-0-1-0	M3	2247	н-ДЕКАН
L4BN		2				83	807	3/0-0-1-0	M3	2248	ДИ-н-БУТИЛАМИН
ПЕРЕВОЗКА ЗАПРЕЩЕНА										2249	ЭФИР ДИХЛОРДИМЕТИЛОВЫЙ СИММЕТРИЧНЫЙ
SGAH L4BH	TU15	2	W11		CW13 CW28 CW31	60	609	-	-	2250	ДИХЛОРФЕНИЛИЗОЦИАНАТЫ
LGBF		2				339	305	3/1-1*-1-1	M3	2251	БИЦИКЛО[2,2,1]ГЕПТА-2,5-ДИЕН СТАБИЛИЗИРОВАННЫЙ (2,5-НОРБОРНАДИЕН СТАБИЛИЗИРОВАННЫЙ)
LGBF		2				33	306	3/0-0-1-0	M3	2252	1,2-ДИМЕТОКСИЭТАН
L4BH	TU15	2			CW13 CW28 CW31	60	608	0-0-1-0	-	2253	N,N-ДИМЕТИЛАНИЛИН
		4	W1			40	402	3/0-0-1-0	-	2254	СПИЧКИ САПЕРНЫЕ
LGBF		2				33	305	3/0-0-1-0	M3	2256	ЦИКЛОГЕКСЕН
L10BN(+)	TU1 TE5 TT3 TM2	1	W1		CW23	X423	409	0-0-1-0	M3	2257	КАЛИЙ
L4BN		2				83	807	3/0-0-1-0	M3	2258	1,2-ПРОПИЛЕНДИАМИН
L4BN		2				80	807	-	M3	2259	ТРИЭТИЛЕНТЕТРАМИН
L4BN		2				38	325	3/0-0-1-0	M3	2260	ТРИПРОПИЛАМИН

2261	КСИЛЕНОЛЫ ТВЕРДЫЕ	6.1	T2	II	6.1		LQ18	E4	P002 IBC08	B4	MP10	T3	TP33
2262	ДИМЕТИЛКАРБАМИЛХЛОРИД	8	C3	II	8		LQ22	E2	P001 IBC02		MP15	T7	TP2
2263	ДИМЕТИЛЦИКЛОГЕКСАНЫ	3	F1	II	3		LQ4	E2	P001 IBC02 R001		MP19	T4	TP1
2264	N,N-ДИМЕТИЛЦИКЛОГЕКСИЛАМИН	8	CF1	II	8+3		LQ22	E2	P001 IBC02		MP15	T7	TP2
2265	N,N-ДИМЕТИЛФОРМАМИД	3	F1	III	3		LQ7	E1	P001 IBC03 LP01 R001		MP19	T2	TP2
2266	ДИМЕТИЛ-N-ПРОПИЛАМИН	3	FC	II	3+8		LQ4	E2	P001 IBC02		MP19	T7	TP2
2267	ДИМЕТИЛТИОФОСФОРИЛХЛОРИД	6.1	TC1	II	6.1+8		LQ17	E4	P001 IBC02		MP15	T7	TP2
2269	3,3'-ИМИНОДИПРОПИЛАМИН	8	C7	III	8		LQ7	E1	P001 IBC03 LP01 R001		MP19	T4	TP2
2270	ЭТИЛАМИНА ВОДНЫЙ РАСТВОР с массовой долей этиламина не менее 50%, но не более 70%	3	FC	II	3+8		LQ4	E2	P001 IBC02		MP19	T7	TP1
2271	ЭТИЛАМИЛКЕТОН	3	F1	III	3		LQ7	E1	P001 IBC03 LP01 R001		MP19	T2	TP1
2272	N-ЭТИЛАНИЛИН	6.1	T1	III	6.1		LQ7	E1	P001 IBC03 LP01 R001		MP19	T4	TP1
2273	2-ЭТИЛАНИЛИН	6.1	T1	III	6.1		LQ7	E1	P001 IBC03 LP01 R001		MP19	T4	TP1
2274	N-ЭТИЛ-N-БЕНЗИЛАНИЛИН	6.1	T1	III	6.1		LQ7	E1	P001 IBC03 LP01 R001		MP19	T4	TP1
2275	2-ЭТИЛБУТАНОЛ	3	F1	III	3		LQ7	E1	P001 IBC03 LP01 R001		MP19	T2	TP1
2276	2-ЭТИЛГЕКСИЛАМИН	3	FC	III	3+8		LQ7	E1	P001 IBC03 R001		MP19	T4	TP1
2277	ЭТИЛМЕТАКРИЛАТ СТАБИЛИЗИРОВАННЫЙ	3	F1	II	3		LQ4	E2	P001 IBC02 R001		MP19	T4	TP1
2278	н-ГЕПТЕН	3	F1	II	3		LQ4	E2	P001 IBC02 R001		MP19	T4	TP1
2279	ГЕКСАХЛОРБУТАДИЕН	6.1	T1	III	6.1		LQ7	E1	P001 IBC03 LP01 R001		MP19	T4	TP1
2280	ГЕКСАМЕТИЛЕНДИАМИН ТВЕРДЫЙ	8	C8	III	8		LQ24	E1	P002 IBC08 LP02 R001	B3	MP10	T1	TP33
2281	ГЕКСАМЕТИЛЕНДИИЗОЦИАНАТ	6.1	T1	II	6.1		LQ17	E4	P001 IBC02		MP15	T7	TP2

SGAH L4BH	TU15	2	W11		CW13 CW28 CW31	60	616	-	-	2261	КСИЛЕНОЛЫ ТВЕРДЫЕ
L4BN		2				80	803	-	M3	2262	ДИМЕТИЛКАРБАМИЛХЛОРИД
LGBF		2				33	305	3/0-0-1-0	M3	2263	ДИМЕТИЛЦИКЛОГЕКСАНЫ
L4BN		2				83	807	3/0-0-1-0	M3	2264	N,N-ДИМЕТИЛЦИКЛОГЕКСИЛАМИН
LGBF		3				30	311	3/0-0-1-0	M3	2265	N,N-ДИМЕТИЛФОРМАМИД
L4BH		2				338	311	3/0-0-1-0	M3	2266	ДИМЕТИЛ-N-ПРОПИЛАМИН
L4BH	TU15	2			CW13 CW28 CW31	68	611	-	-	2267	ДИМЕТИЛТИОФОСФОРИЛХЛОРИД
L4BN		3				80	807	-	M3	2269	3,3'-ИМИНОДИПРОПИЛАМИН
L4BH		2				338	303	3/0-0-1-0	M3	2270	ЭТИЛАМИНА ВОДНЫЙ РАСТВОР с массовой долей этиламина не менее 50%, но не более 70%
LGBF		3				30	316	3/0-0-1-0	M3	2271	ЭТИЛАМИЛКЕТОН
L4BH	TU15	2			CW13 CW28 CW31	60	608	-	M3	2272	N-ЭТИЛАНИЛИН
L4BH	TU15	2			CW13 CW28 CW31	60	608	-	M3	2273	2-ЭТИЛАНИЛИН
L4BH	TU15	2			CW13 CW28 CW31	60	608	-	M3	2274	N-ЭТИЛ-N-БЕНЗИЛАНИЛИН
LGBF		3				30	316	3/0-0-1-0	M3	2275	2-ЭТИЛБУТАНОЛ
L4BN		3				38	325	3/0-0-1-0	M3	2276	2-ЭТИЛГЕКСИЛАМИН
LGBF		2				339	306	3/1-1*-1-1	M3	2277	ЭТИЛМЕТАКРИЛАТ СТАБИЛИЗИРОВАННЫЙ
LGBF		2				33	305	3/0-0-1-0	M3	2278	н-ГЕПТЕН
L4BH	TU15	2			CW13 CW28 CW31	60	606	-	M3	2279	ГЕКСАХЛОРБУТАДИЕН
SGAV L4BN		3		VW9		80	807	-	M3	2280	ГЕКСАМЕТИЛЕНДИАМИН ТВЕРДЫЙ
L4BH	TU15	2			CW13 CW28 CW31	60	609	-	-	2281	ГЕКСАМЕТИЛЕНДИИЗОЦИАНАТ

2282	ГЕКСАНОЛЫ	3	F1	III	3		LQ7	E1	P001 IBC03 LP01 R001		MP19	T2	TP1
2283	ИЗОБУТИЛМЕТАКРИЛАТ СТАБИЛИЗИРОВАННЫЙ	3	F1	III	3		LQ7	E1	P001 IBC03 LP01 R001		MP19	T2	TP1
2284	ИЗОБУТИРОНИТРИЛ	3	FT1	II	3+6.1		LQ0	E2	P001 IBC02		MP19	T7	TP2
2285	ИЗОЦИАНАТОБЕНЗОТРИФТОРИДЫ	6.1	TF1	II	6.1+3		LQ17	E4	P001 IBC02		MP15	T7	TP2
2286	ПЕНТАМЕТИЛГЕПТАН	3	F1	III	3		LQ7	E1	P001 IBC03 LP01 R001		MP19	T2	TP1
2287	ИЗОГЕПТЕН	3	F1	II	3		LQ4	E2	P001 IBC02 R001		MP19	T4	TP1
2288	ИЗОГЕКСЕН	3	F1	II	3		LQ4	E2	P001 IBC02 R001	B8	MP19	T11	TP1
2289	ИЗОФОРОНДИАМИН	8	C7	III	8		LQ7	E1	P001 IBC03 LP01 R001		MP19	T4	TP1
2290	ИЗОФОРОНДИИЗОЦИАНАТ	6.1	T1	III	6.1		LQ7	E1	P001 IBC03 LP01 R001		MP19	T4	TP2
2291	СВИНЦА СОЕДИНЕНИЕ РАСТВОРИМОЕ, Н.У.К.	6.1	T5	III	6.1	199 274 535	LQ9	E1	P002 IBC08 LP02 R001	B3	MP10	T1	TP33
2293	4-МЕТОКСИ-4-МЕТИЛПЕНТАНОН-2	3	F1	III	3		LQ7	E1	P001 IBC03 LP01 R001		MP19	T2	TP1
2294	N-МЕТИЛАНИЛИН	6.1	T1	III	6.1		LQ7	E1	P001 IBC03 LP01 R001		MP19	T4	TP1
2295	МЕТИЛХЛОРАЦЕТАТ	6.1	TF1	I	6.1+3		LQ0	E5	P001		MP8 MP17	T14	TP2
2296	МЕТИЛЦИКЛОГЕКСАН	3	F1	II	3		LQ4	E2	P001 IBC02 R001		MP19	T4	TP1
2297	МЕТИЛЦИКЛОГЕКСАНОН	3	F1	III	3		LQ7	E1	P001 IBC03 LP01 R001		MP19	T2	TP1
2298	МЕТИЛЦИКЛОПЕНТАН	3	F1	II	3		LQ4	E2	P001 IBC02 R001		MP19	T4	TP1
2299	МЕТИЛДИХЛОРАЦЕТАТ	6.1	T1	III	6.1		LQ7	E1	P001 IBC03 LP01 R001		MP19	T4	TP1
2300	2-МЕТИЛ-5-ЭТИЛПИРИДИН	6.1	T1	III	6.1		LQ7	E1	P001 IBC03 LP01 R001		MP19	T4	TP1
2301	2-МЕТИЛФУРАН	3	F1	II	3		LQ4	E2	P001 IBC02 R001		MP19	T4	TP1

LGBF		3				30	316	3/0-0-1-0	M3	2282	ГЕКСАНОЛЫ
LGBF		3				39	316	3/1-1*-1-1	M3	2283	ИЗОБУТИЛМЕТАКРИЛАТ СТАБИЛИЗИРОВАННЫЙ
L4BH	TU15	2			CW13 CW28	336	310	3/0-0-1-0	M3	2284	ИЗОБУТИРОНИТРИЛ
L4BH	TU15	2			CW13 CW28 CW31	63	609	3/0-0-1-0	-	2285	ИЗОЦИАНАТОБЕНЗОТРИФТОРИДЫ
LGBF		3				30	315	3/0-0-1-0	M3	2286	ПЕНТАМЕТИЛГЕПТАН
LGBF		2				33	305	3/0-0-1-0	M3	2287	ИЗОГЕПТЕН
LGBF		2				33	305	3/0-0-1-0	M3	2288	ИЗОГЕКСЕН
L4BN		3				80	807	-	M3	2289	ИЗОФОРОНДИАМИН
L4BH	TU15	2			CW13 CW28 CW31	60	609	-	M3	2290	ИЗОФОРОНДИИЗОЦИАНАТ
SGAH L4BH	TU15	2		VW9	CW13 CW28 CW31	60	630	-	M3	2291	СВИНЦА СОЕДИНЕНИЕ РАСТВОРИМОЕ, Н.У.К.
LGBF		3				30	316	3/0-0-1-0	M3	2293	4-МЕТОКСИ-4-МЕТИЛПЕНТАНОН-2
L4BH	TU15	2			CW13 CW28 CW31	60	608	-	M3	2294	N-МЕТИЛАНИЛИН
L10CH	TU14 TU15 TU38 TE21 TE22	1			CW13 CW28 CW31 CW48	663	647	3/0-0-1-0	-	2295	МЕТИЛХЛОРАЦЕТАТ
LGBF		2				33	305	3/0-0-1-0	M3	2296	МЕТИЛЦИКЛОГЕКСАН
LGBF		3				30	316	3/0-0-1-0	M3	2297	МЕТИЛЦИКЛОГЕКСАНОН
LGBF		2				33	305	3/0-0-1-0	M3	2298	МЕТИЛЦИКЛОПЕНТАН
L4BH	TU15	2			CW13 CW28 CW31	60	606	-	M3	2299	МЕТИЛДИХЛОРАЦЕТАТ
L4BH	TU15	2			CW13 CW28 CW31	60	608	-	M3	2300	2-МЕТИЛ-5-ЭТИЛПИРИДИН
LGBF		2				33	306	3/0-0-1-0	M3	2301	2-МЕТИЛФУРАН

2302	5-МЕТИЛГЕКСАНОН-2	3	F1	III	3		LQ7	E1	P001 IBC03 LP01 R001		MP19	T2	TP1
2303	ИЗОПРОПЕНИЛБЕНЗОЛ	3	F1	III	3		LQ7	E1	P001 IBC03 LP01 R001		MP19	T2	TP1
2304	НАФТАЛИН РАСПЛАВЛЕННЫЙ	4.1	F2	III	4.1	536	LQ0	E0				T1	TP3
2305	КИСЛОТА НИТРОБЕНЗОЛСУЛЬФОНОВАЯ	8	C4	II	8		LQ23	E2	P002 IBC08	B4	MP10	T3	TP33
2306	НИТРОБЕНЗОТРИФТОРИДЫ ЖИДКИЕ	6.1	T1	II	6.1		LQ17	E4	P001 IBC02		MP15	T7	TP2
2307	3-НИТРО-4-ХЛОРБЕНЗОТРИФТОРИД	6.1	T1	II	6.1		LQ17	E4	P001 IBC02		MP10	T7	TP2
2308	КИСЛОТА НИТРОЗИЛСЕРНАЯ ЖИДКАЯ	8	C1	II	8		LQ22	E2	P001 IBC02		MP15	T8	TP2
2309	ОКТАДИЕН	3	F1	II	3		LQ4	E2	P001 IBC02 R001		MP19	T4	TP1
2310	ПЕНТАНДИОН-2,4	3	FT1	III	3+6.1		LQ7	E1	P001 IBC03 R001		MP19	T4	TP1
2311	ФЕНЕТИДИНЫ	6.1	T1	III	6.1	279	LQ7	E1	P001 IBC03 LP01 R001		MP19	T4	TP1
2312	ФЕНОЛ РАСПЛАВЛЕННЫЙ	6.1	T1	II	6.1		LQ0	E0				T7	TP3
2313	ПИКОЛИНЫ	3	F1	III	3		LQ7	E1	P001 IBC03 LP01 R001		MP19	T4	TP1
2315	ПОЛИХЛОРДИФЕНИЛЫ ЖИДКИЕ	9	M2	II	9	305	LQ26	E2	P906 IBC02		MP15	T4	TP1
2316	НАТРИЯ КУПРОЦИАНИД ТВЕРДЫЙ	6.1	T5	I	6.1		LQ0	E5	P002 IBC07		MP18	T6	TP33
2317	НАТРИЯ КУПРОЦИАНИДА РАСТВОР	6.1	T4	I	6.1		LQ0	E5	P001		MP8 MP17	T14	TP2
2318	НАТРИЯ ГИДРОСУЛЬФИД, содержащий менее 25% кристаллизационной воды	4.2	S4	II	4.2	504	LQ0	E2	P410 IBC06		MP14	T3	TP33
2319	УГЛЕВОДОРОДЫ ТЕРПЕНОВЫЕ, Н.У.К.	3	F1	III	3		LQ7	E1	P001 IBC03 LP01 R001		MP19	T4	TP1 TP29
2320	ТЕТРАЭТИЛЕНПЕНТАМИН	8	C7	III	8		LQ7	E1	P001 IBC03 LP01 R001		MP19	T4	TP1
2321	ТРИХЛОРБЕНЗОЛЫ ЖИДКИЕ	6.1	T1	III	6.1		LQ7	E1	P001 IBC03 LP01 R001		MP19	T4	TP1

LGBF		3				30	316	3/0-0-1-0	M3	2302	5-МЕТИЛГЕКСАНОН-2
LGBF		3				30	314	3/0-0-1-0	M3	2303	ИЗОПРОПЕНИЛБЕНЗОЛ
LGBV	TU27 TE4 TE6	3				44	402	-	-	2304	НАФТАЛИН РАСПЛАВЛЕННЫЙ
SGAN L4BN		2	W11			80	804	-	M3	2305	КИСЛОТА НИТРОБЕНЗОЛСУЛЬФОНОВАЯ
L4BH	TU15	2			CW13 CW28 CW31	60	608	-	-	2306	НИТРОБЕНЗОТРИФТОРИДЫ ЖИДКИЕ
L4BH	TU15	2			CW13 CW28 CW31	60	608	-	-	2307	3-НИТРО-4-ХЛОРБЕНЗОТРИФТОРИД
L4BN		2				X80	801	0-0-1-0	M3	2308	КИСЛОТА НИТРОЗИЛСЕРНАЯ ЖИДКАЯ
LGBF		2				33	305	3/0-0-1-0	M3	2309	ОКТАДИЕН
L4BH	TU15	2			CW13 CW28	36	320	3/0-0-1-0	M3	2310	ПЕНТАНДИОН-2,4
L4BH	TU15	2			CW13 CW28 CW31	60	608	-	M3	2311	ФЕНЕТИДИНЫ
L4BH	TU15	0			CW13 CW31	60	608	-	-	2312	ФЕНОЛ РАСПЛАВЛЕННЫЙ
LGBF		3				30	311	3/0-0-1-0	M3	2313	ПИКОЛИНЫ
L4BH	TU15	0		VW15	CW13 CW28 CW31	90	904	-	-	2315	ПОЛИХЛОРДИФЕНИЛЫ ЖИДКИЕ
S10AH	TU15	1	W10 W12		CW13 CW28 CW31	66	619	1-1-1-1	M1	2316	НАТРИЯ КУПРОЦИАНИД ТВЕРДЫЙ
L10CH	TU14 TU15 TU38 TE21 TE22	1			CW13 CW28 CW31	66	622	1-1*-1-1	M1	2317	НАТРИЯ КУПРОЦИАНИДА РАСТВОР
SGAN		2	W1 W12			40	405	3/0-0-1-0	M3	2318	НАТРИЯ ГИДРОСУЛЬФИД, содержащий менее 25% кристаллизационной воды
LGBF		3				30	315	3/0-0-1-0	M3	2319	УГЛЕВОДОРОДЫ ТЕРПЕНОВЫЕ, Н.У.К.
L4BN		3				80	807	-	M3	2320	ТЕТРАЭТИЛЕНПЕНТАМИН
L4BH	TU15	2			CW13 CW28 CW31	60	608	-	M3	2321	ТРИХЛОРБЕНЗОЛЫ ЖИДКИЕ

2322	ТРИХЛОРБУТЕН	6.1	T1	II	6.1		LQ17	E4	P001 IBC02		MP15	T7	TP2
2323	ТРИЭТИЛФОСФИТ	3	F1	III	3		LQ7	E1	P001 IBC03 LP01 R001		MP19	T2	TP1
2324	ТРИИЗОБУТИЛЕН	3	F1	III	3		LQ7	E1	P001 IBC03 LP01 R001		MP19	T4	TP1
2325	1,3,5-ТРИМЕТИЛБЕНЗОЛ	3	F1	III	3		LQ7	E1	P001 IBC03 LP01 R001		MP19	T2	TP1
2326	ТРИМЕТИЛЦИКЛОГЕКСИЛАМИН	8	C7	III	8		LQ7	E1	P001 IBC03 LP01 R001		MP19	T4	TP1
2327	ТРИМЕТИЛГЕКСАМЕТИЛЕНДИАМИНЫ	8	C7	III	8		LQ7	E1	P001 IBC03 LP01 R001		MP19	T4	TP1
2328	ТРИМЕТИЛГЕКСАМЕТИЛЕНДИИЗОЦИАНАТ	6.1	T1	III	6.1		LQ7	E1	P001 IBC03 LP01 R001		MP19	T4	TP2
2329	ТРИМЕТИЛФОСФИТ	3	F1	III	3		LQ7	E1	P001 IBC03 LP01 R001		MP19	T2	TP1
2330	УНДЕКАН	3	F1	III	3		LQ7	E1	P001 IBC03 LP01 R001		MP19	T2	TP1
2331	ЦИНКА ХЛОРИД БЕЗВОДНЫЙ	8	C2	III	8		LQ24	E1	P002 IBC08 LP02 R001	B3	MP10	T1	TP33
2332	АЦЕТАЛЬДОКСИМ	3	F1	III	3		LQ7	E1	P001 IBC03 LP01 R001		MP19	T4	TP1
2333	АЛЛИЛАЦЕТАТ	3	FT1	II	3+6.1		LQ0	E2	P001 IBC02		MP19	T7	TP1
2334	АЛЛИЛАМИН	6.1	TF1	I	6.1+3		LQ0	E5	P602		MP8 MP17	T20	TP2 TP35
2335	ЭФИР АЛЛИЛЭТИЛОВЫЙ	3	FT1	II	3+6.1		LQ0	E2	P001 IBC02		MP19	T7	TP1
2336	АЛЛИЛФОРМИАТ	3	FT1	I	3+6.1		LQ0	E0	P001		MP7 MP17	T14	TP2
2337	ФЕНИЛМЕРКАПТАН	6.1	TF1	I	6.1+3		LQ0	E5	P001		MP8 MP17	T20	TP2 TP35
2338	БЕНЗОТРИФТОРИД	3	F1	II	3		LQ4	E2	P001 IBC02 R001		MP19	T4	TP1
2339	2-БРОМБУТАН	3	F1	II	3		LQ4	E2	P001 IBC02 R001		MP19	T4	TP1

L4BH	TU15	2			CW13 CW28 CW31	60	605	-	-	2322	ТРИХЛОРБУТЕН
LGBF		3				30	327	3/0-0-1-0	M3	2323	ТРИЭТИЛФОСФИТ
LGBF		3				30	315	3/0-0-1-0	M3	2324	ТРИИЗОБУТИЛЕН
LGBF		3				30	317	3/0-0-1-0	M3	2325	1,3,5-ТРИМЕТИЛБЕНЗОЛ
L4BN		3				80	807	-	M3	2326	ТРИМЕТИЛЦИКЛОГЕКСИЛАМИН
L4BN		3				80	807	-	M3	2327	ТРИМЕТИЛГЕКСАМЕТИЛЕНДИАМИНЫ
L4BH	TU15	2			CW13 CW28 CW31	60	609	-	M3	2328	ТРИМЕТИЛГЕКСАМЕТИЛЕНДИИЗОЦИАНАТ
LGBF		3				30	327	3/0-0-1-0	M3	2329	ТРИМЕТИЛФОСФИТ
LGBF		3				30	315	3/0-0-1-0	M3	2330	УНДЕКАН
SGAV		3		VW9		80	806	-	M3	2331	ЦИНКА ХЛОРИД БЕЗВОДНЫЙ
LGBF		3				30	326	3/0-0-1-0	M3	2332	АЦЕТАЛЬДОКСИМ
L4BH	TU15	2			CW13 CW28	336	313	3/0-0-1-0	M3	2333	АЛЛИЛАЦЕТАТ
L10CH	TU14 TU15 TU38 TE21 TE22	1			CW13 CW28 CW31 CW48	663	648	3/1-1*-1-1	M2	2334	АЛЛИЛАМИН
L4BH	TU15	2			CW13 CW28	336	313	3/0-0-1-0	M3	2335	ЭФИР АЛЛИЛЭТИЛОВЫЙ
L10CH	TU14 TU15 TU38 TE21 TE22	1			CW13 CW28	336	313	3/0-0-1-0	M3	2336	АЛЛИЛФОРМИАТ
L10CH	TU14 TU15 TU38 TE21 TE22	1			CW13 CW28 CW31	663	609	3/1-1*-1-1	M2	2337	ФЕНИЛМЕРКАПТАН
LGBF		2				33	312	3/0-0-1-0	M3	2338	БЕНЗОТРИФТОРИД
LGBF		2				33	312	3/0-0-1-0	M3	2339	2-БРОМБУТАН

2340	ЭФИР 2-БРОМЭТИЛЭТИЛОВЫЙ	3	F1	II	3		LQ4	E2	P001 IBC02 R001		MP19	T4	TP1
2341	1-БРОМ-3-МЕТИЛБУТАН	3	F1	III	3		LQ7	E1	P001 IBC03 LP01 R001		MP19	T2	TP1
2342	БРОММЕТИЛПРОПАНЫ	3	F1	II	3		LQ4	E2	P001 IBC02 R001		MP19	T4	TP1
2343	2-БРОМПЕНТАН	3	F1	II	3		LQ4	E2	P001 IBC02 R001		MP19	T4	TP1
2344	БРОМПРОПАНЫ	3	F1	II	3		LQ4	E2	P001 IBC02 R001		MP19	T4	TP1
2344	БРОМПРОПАНЫ	3	F1	III	3		LQ7	E1	P001 IBC03 LP01 R001		MP19	T2	TP1
2345	3-БРОМПРОПИН	3	F1	II	3		LQ4	E2	P001 IBC02 R001		MP19	T4	TP1
2346	БУТАНДИОН	3	F1	II	3		LQ4	E2	P001 IBC02 R001		MP19	T4	TP1
2347	БУТИЛМЕРКАПТАН	3	F1	II	3		LQ4	E2	P001 IBC02 R001		MP19	T4	TP1
2348	БУТИЛАКРИЛАТЫ СТАБИЛИЗИРОВАННЫЕ	3	F1	III	3		LQ7	E1	P001 IBC03 LP01 R001		MP19	T2	TP1
2350	ЭФИР БУТИЛМЕТИЛОВЫЙ	3	F1	II	3		LQ4	E2	P001 IBC02 R001		MP19	T4	TP1
2351	БУТИЛНИТРИТЫ	3	F1	II	3		LQ4	E2	P001 IBC02 R001		MP19	T4	TP1
2351	БУТИЛНИТРИТЫ	3	F1	III	3		LQ7	E1	P001 IBC03 LP01 R001		MP19	T2	TP1
2352	ЭФИР БУТИЛВИНИЛОВЫЙ СТАБИЛИЗИРОВАННЫЙ	3	F1	II	3		LQ4	E2	P001 IBC02 R001		MP19	T4	TP1
2353	БУТИРИЛХЛОРИД	3	FC	II	3+8		LQ4	E2	P001 IBC02		MP19	T8	TP2
2354	ЭФИР ХЛОРМЕТИЛЭТИЛОВЫЙ	3	FT1	II	3+6.1		LQ0	E2	P001 IBC02		MP19	T7	TP1
2356	2-ХЛОРПРОПАН	3	F1	I	3		LQ3	E3	P001		MP7 MP17	T11	TP2
2357	ЦИКЛОГЕКСИЛАМИН	8	CF1	II	8+3		LQ22	E2	P001 IBC02		MP15	T7	TP2
2358	ЦИКЛООКТАТЕТРАЕН	3	F1	II	3		LQ4	E2	P001 IBC02 R001		MP19	T4	TP1
2359	ДИАЛЛИЛАМИН	3	FTC	II	3+6.1+8		LQ0	E2	P001 IBC02		MP19	T7	TP1
2360	ЭФИР ДИАЛЛИЛОВЫЙ	3	FT1	II	3+6.1		LQ0	E2	P001 IBC02		MP19	T7	TP1
2361	ДИИЗОБУТИЛАМИН	3	FC	III	3+8		LQ7	E1	P001 IBC03 R001		MP19	T4	TP1
2362	1,1-ДИХЛОРЭТАН	3	F1	II	3		LQ4	E2	P001 IBC02 R001		MP19	T4	TP1
2363	ЭТИЛМЕРКАПТАН	3	F1	I	3		LQ3	E3	P001		MP7 MP17	T11	TP2

LGBF		2				33	312	3/0-0-1-0	M3	2340	ЭФИР 2-БРОМЭТИЛЭТИЛОВЫЙ
LGBF		3				30	324	3/0-0-1-0	M3	2341	1-БРОМ-3-МЕТИЛБУТАН
LGBF		2				33	312	3/0-0-1-0	M3	2342	БРОММЕТИЛПРОПАНЫ
LGBF		2				33	312	3/0-0-1-0	M3	2343	2-БРОМПЕНТАН
LGBF		2				33	312	3/0-0-1-0	M3	2344	БРОМПРОПАНЫ
LGBF		3				30	312	3/0-0-1-0	M3	2344	БРОМПРОПАНЫ
LGBF		2				33	312	3/0-0-1-0	M3	2345	3-БРОМПРОПИН
LGBF		2				33	307	3/0-0-1-0	M3	2346	БУТАНДИОН
LGBF		2				33	304	3/0-0-1-0	M3	2347	БУТИЛМЕРКАПТАН
LGBF		3				39	316	3/0-0-1-0	M3	2348	БУТИЛАКРИЛАТЫ СТАБИЛИЗИРОВАННЫЕ
LGBF		2				33	306	3/0-0-1-0	M3	2350	ЭФИР БУТИЛМЕТИЛОВЫЙ
LGBF		2				33	310	3/0-0-1-0	M3	2351	БУТИЛНИТРИТЫ
LGBF		3				30	310	3/0-0-1-0	M3	2351	БУТИЛНИТРИТЫ
LGBF		2				339	306	3/1-1*-1-1	M3	2352	ЭФИР БУТИЛВИНИЛОВЫЙ СТАБИЛИЗИРОВАННЫЙ
L4BH		2				338	323	3/0-0-1-0	M3	2353	БУТИРИЛХЛОРИД
L4BH	TU15	2			CW13 CW28	336	312	3/0-0-1-0	M3	2354	ЭФИР ХЛОРМЕТИЛЭТИЛОВЫЙ
L4BN		1				33	304	3/0-0-1-0	M3	2356	2-ХЛОРПРОПАН
L4BN		2				83	807	3/0-0-1-0	M3	2357	ЦИКЛОГЕКСИЛАМИН
LGBF		2				33	305	3/0-0-1-0	M3	2358	ЦИКЛООКТАТЕТРАЕН
L4BH	TU15	2			CW13 CW28	338	311	3/0-0-1-0	M3	2359	ДИАЛЛИЛАМИН
L4BH	TU15	2			CW13 CW28	336	306	3/0-0-1-0	M3	2360	ЭФИР ДИАЛЛИЛОВЫЙ
L4BN		3				38	325	3/0-0-1-0	M3	2361	ДИИЗОБУТИЛАМИН
LGBF		2				33	312	3/0-0-1-0	M3	2362	1,1-ДИХЛОРЭТАН
L4BN		1			CW48	33	304	3/1-1*-1-1	M3	2363	ЭТИЛМЕРКАПТАН

2364	н-ПРОПИЛБЕНЗОЛ	3	F1	III	3		LQ7	E1	P001 IBC03 LP01 R001		MP19	T2	TP1
2366	ДИЭТИЛКАРБОНАТ	3	F1	III	3		LQ7	E1	P001 IBC03 LP01 R001		MP19	T2	TP1
2367	альфа-МЕТИЛВАЛЕРАЛЬДЕГИД	3	F1	II	3		LQ4	E2	P001 IBC02 R001		MP19	T4	TP1
2368	альфа-ПИНЕН	3	F1	III	3		LQ7	E1	P001 IBC03 LP01 R001		MP19	T2	TP1
2370	ГЕКСЕН-1	3	F1	II	3		LQ4	E2	P001 IBC02 R001		MP19	T4	TP1
2371	ИЗОПЕНТЕНЫ	3	F1	I	3		LQ3	E3	P001		MP7 MP17	T11	TP2
2372	1,2-ДИ-(ДИМЕТИЛАМИНО)-ЭТАН	3	F1	II	3		LQ4	E2	P001 IBC02 R001		MP19	T4	TP1
2373	ДИЭТОКСИМЕТАН	3	F1	II	3		LQ4	E2	P001 IBC02 R001		MP19	T4	TP1
2374	3,3-ДИЭТОКСИПРОПЕН	3	F1	II	3		LQ4	E2	P001 IBC02 R001		MP19	T4	TP1
2375	ДИЭТИЛСУЛЬФИД	3	F1	II	3		LQ4	E2	P001 IBC02 R001		MP19	T7	TP1
2376	2,3-ДИГИДРОПИРАН	3	F1	II	3		LQ4	E2	P001 IBC02 R001		MP19	T4	TP1
2377	1,1-ДИМЕТОКСИЭТАН	3	F1	II	3		LQ4	E2	P001 IBC02 R001		MP19	T7	TP1
2378	2-ДИМЕТИЛАМИНОАЦЕТОНИТРИЛ	3	FT1	II	3+6.1		LQ0	E2	P001 IBC02		MP19	T7	TP1
2379	1,3-ДИМЕТИЛБУТИЛАМИН	3	FC	II	3+8		LQ4	E2	P001 IBC02		MP19	T7	TP1
2380	ДИМЕТИЛДИЭТОКСИСИЛАН	3	F1	II	3		LQ4	E2	P001 IBC02 R001		MP19	T4	TP1
2381	ДИМЕТИЛДИСУЛЬФИД	3	F1	II	3		LQ4	E2	P001 IBC02 R001		MP19	T4	TP1
2382	ДИМЕТИЛГИДРАЗИН СИММЕТРИЧНЫЙ	6.1	TF1	I	6.1+3		LQ0	E5	P001		MP8 MP17	T14	TP2
2383	ДИПРОПИЛАМИН	3	FC	II	3+8		LQ4	E2	P001 IBC02		MP19	T7	TP1
2384	ЭФИР ДИ-н-ПРОПИЛОВЫЙ	3	F1	II	3		LQ4	E2	P001 IBC02 R001		MP19	T4	TP1
2385	ЭТИЛИЗОБУТИРАТ	3	F1	II	3		LQ4	E2	P001 IBC02 R001		MP19	T4	TP1
2386	1-ЭТИЛПИПЕРИДИН	3	FC	II	3+8		LQ4	E2	P001 IBC02		MP19	T7	TP1

LGBF		3				30	317	3/0-0-1-0	M3	2364	н-ПРОПИЛБЕНЗОЛ
LGBF		3				30	316	3/0-0-1-0	M3	2366	ДИЭТИЛКАРБОНАТ
LGBF		2				33	307	3/0-0-1-0	M3	2367	альфа-МЕТИЛВАЛЕРАЛЬДЕГИД
LGBF		3				30	317	3/0-0-1-0	M3	2368	альфа-ПИНЕН
LGBF		2				33	305	0-0-1-0	M3	2370	ГЕКСЕН-1
L4BN		1				33	301	3/0-0-1-0	M1	2371	ИЗОПЕНТЕНЫ
LGBF		2				33	310	3/0-0-1-0	M3	2372	1,2-ДИ-(ДИМЕТИЛАМИНО)-ЭТАН
LGBF		2				33	306	3/0-0-1-0	M3	2373	ДИЭТОКСИМЕТАН
LGBF		2				33	306	3/0-0-1-0	M3	2374	3,3-ДИЭТОКСИПРОПЕН
LGBF		2				33	304	3/0-0-1-0	M3	2375	ДИЭТИЛСУЛЬФИД
LGBF		2				33	306	3/0-0-1-0	M3	2376	2,3-ДИГИДРОПИРАН
LGBF		2				33	306	3/0-0-1-0	M3	2377	1,1-ДИМЕТОКСИЭТАН
L4BH	TU15	2			CW13 CW28	336	310	3/0-0-1-0	M3	2378	2-ДИМЕТИЛАМИНОАЦЕТОНИТРИЛ
L4BH		2				338	311	3/0-0-1-0	M3	2379	1,3-ДИМЕТИЛБУТИЛАМИН
LGBF		2			CW48	33	306	3/0-0-1-0	M3	2380	ДИМЕТИЛДИЭТОКСИСИЛАН
LGBF		2				33	304	3/0-0-1-0	M3	2381	ДИМЕТИЛДИСУЛЬФИД
L10CH	TU14 TU15 TU38 TE21 TE22	1			CW13 CW28 CW31	663	648	3/1-1*-1-1	M2	2382	ДИМЕТИЛГИДРАЗИН СИММЕТРИЧНЫЙ
L4BH		2				338	311	3/0-0-1-0	M3	2383	ДИПРОПИЛАМИН
LGBF		2				33	306	3/0-0-1-0	M3	2384	ЭФИР ДИ-н-ПРОПИЛОВЫЙ
LGBF		2				33	306	3/0-0-1-0	M3	2385	ЭТИЛИЗОБУТИРАТ
L4BH		2				338	311	3/0-0-1-0	M3	2386	1-ЭТИЛПИПЕРИДИН

2387	ФТОРБЕНЗОЛ	3	F1	II	3		LQ4	E2	P001 IBC02 R001		MP19	T4	TP1
2388	ФТОРТОЛУОЛЫ	3	F1	II	3		LQ4	E2	P001 IBC02 R001		MP19	T4	TP1
2389	ФУРАН	3	F1	I	3		LQ3	E3	P001		MP7 MP17	T12	TP2
2390	2-ИОДБУТАН	3	F1	II	3		LQ4	E2	P001 IBC02 R001		MP19	T4	TP1
2391	ИОДМЕТИЛПРОПАНЫ	3	F1	II	3		LQ4	E2	P001 IBC02 R001		MP19	T4	TP1
2392	ИОДПРОПАНЫ	3	F1	III	3		LQ7	E1	P001 IBC03 LP01 R001		MP19	T2	TP1
2393	ИЗОБУТИЛФОРМИАТ	3	F1	II	3		LQ4	E2	P001 IBC02 R001		MP19	T4	TP1
2394	ИЗОБУТИЛПРОПИОНАТ	3	F1	III	3		LQ7	E1	P001 IBC03 LP01 R001		MP19	T2	TP1
2395	ИЗОБУТИРИЛХЛОРИД	3	FC	II	3+8		LQ4	E2	P001 IBC02		MP19	T7	TP2
2396	АЛЬДЕГИД МЕТАКРИЛОВЫЙ СТАБИЛИЗИРОВАННЫЙ	3	FT1	II	3+6.1		LQ0	E2	P001 IBC02		MP19	T7	TP1
2397	3-МЕТИЛБУТАНОН-2	3	F1	II	3		LQ4	E2	P001 IBC02 R001		MP19	T4	TP1
2398	ЭФИР МЕТИЛ-трет-БУТИЛОВЫЙ	3	F1	II	3		LQ4	E2	P001 IBC02 R001		MP19	T7	TP1
2399	1-МЕТИЛПИПЕРИДИН	3	FC	II	3+8		LQ4	E2	P001 IBC02		MP19	T7	TP1
2400	МЕТИЛИЗОВАЛЕРАТ	3	F1	II	3		LQ4	E2	P001 IBC02 R001		MP19	T4	TP1
2401	ПИПЕРИДИН	8	CF1	I	8+3		LQ0	E0	P001		MP8 MP17	T10	TP2
2402	ПРОПАНТИОЛЫ	3	F1	II	3		LQ4	E2	P001 IBC02 R001		MP19	T4	TP1
2403	ИЗОПРОПЕНИЛАЦЕТАТ	3	F1	II	3		LQ4	E2	P001 IBC02 R001		MP19	T4	TP1
2404	ПРОПИОНИТРИЛ	3	FT1	II	3+6.1		LQ0	E2	P001 IBC02		MP19	T7	TP1
2405	ИЗОПРОПИЛБУТИРАТ	3	F1	III	3		LQ7	E1	P001 IBC03 LP01 R001		MP19	T2	TP1
2406	ИЗОПРОПИЛИЗОБУТИРАТ	3	F1	II	3		LQ4	E2	P001 IBC02 R001		MP19	T4	TP1
2407	ИЗОПРОПИЛХЛОРФОРМИАТ	6.1	TFC	I	6.1+3+8		LQ0	E5	P602		MP8 MP17		
2409	ИЗОПРОПИЛПРОПИОНАТ	3	F1	II	3		LQ4	E2	P001 IBC02 R001		MP19	T4	TP1

LGBF		2				33	312	3/0-0-1-0	M3	2387	ФТОРБЕНЗОЛ
LGBF		2				33	312	3/0-0-1-0	M3	2388	ФТОРТОЛУОЛЫ
L4BN		1				33	301	3/0-0-1-0	M3	2389	ФУРАН
LGBF		2				33	312	3/0-0-1-0	M3	2390	2-ИОДБУТАН
LGBF		2				33	312	3/0-0-1-0	M3	2391	ИОДМЕТИЛПРОПАНЫ
LGBF		3				30	324	3/0-0-1-0	M3	2392	ИОДПРОПАНЫ
LGBF		2				33	306	3/0-0-1-0	M3	2393	ИЗОБУТИЛФОРМИАТ
LGBF		3				30	306	3/0-0-1-0	M3	2394	ИЗОБУТИЛПРОПИОНАТ
L4BH		2				338	323	3/0-0-1-0	M3	2395	ИЗОБУТИРИЛХЛОРИД
L4BH	TU15	2			CW13 CW28	336	313	3/0-0-1-0	M3	2396	АЛЬДЕГИД МЕТАКРИЛОВЫЙ СТАБИЛИЗИРОВАННЫЙ
LGBF		2				33	307	3/0-0-1-0	M3	2397	3-МЕТИЛБУТАНОН-2
LGBF		2				33	301	3/0-0-1-0	M3	2398	ЭФИР МЕТИЛ-трет-БУТИЛОВЫЙ
L4BH		2				338	311	3/0-0-1-0	M3	2399	1-МЕТИЛПИПЕРИДИН
LGBF		2				33	306	3/0-0-1-0	M3	2400	МЕТИЛИЗОВАЛЕРАТ
L10BH	TU38 TE22	1			CW48	883	807	3/0-0-1-0	M3	2401	ПИПЕРИДИН
LGBF		2				33	304	3/0-0-1-0	M3	2402	ПРОПАНТИОЛЫ
LGBF		2				33	306	3/0-0-1-0	M3	2403	ИЗОПРОПЕНИЛАЦЕТАТ
L4BH	TU15	2			CW13 CW28	336	310	3/0-0-1-0	M3	2404	ПРОПИОНИТРИЛ
LGBF		3				30	316	3/0-0-1-0	M3	2405	ИЗОПРОПИЛБУТИРАТ
LGBF		2				33	306	3/0-0-1-0	M3	2406	ИЗОПРОПИЛИЗОБУТИРАТ
		1			CW13 CW28 CW31 CW48	663	611	3/1-1*-1-1	M2	2407	ИЗОПРОПИЛХЛОРФОРМИАТ
LGBF		2				33	306	3/0-0-1-0	M3	2409	ИЗОПРОПИЛПРОПИОНАТ

2410	1,2,3,6-ТЕТРАГИДРОПИРИДИН	3	F1	II	3		LQ4	E2	P001 IBC02 R001		MP19	T4	TP1
2411	БУТИРОНИТРИЛ	3	FT1	II	3+6.1		LQ0	E2	P001 IBC02		MP19	T7	TP1
2412	ТЕТРАГИДРОТИОФЕН	3	F1	II	3		LQ4	E2	P001 IBC02 R001		MP19	T4	TP1
2413	ТЕТРАПРОПИЛОРТОТИТАНАТ	3	F1	III	3		LQ7	E1	P001 IBC03 LP01 R001		MP19	T4	TP1
2414	ТИОФЕН	3	F1	II	3		LQ4	E2	P001 IBC02 R001		MP19	T4	TP1
2416	ТРИМЕТИЛБОРАТ	3	F1	II	3		LQ4	E2	P001 IBC02 R001		MP19	T7	TP1
2417	КАРБОНИЛФТОРИД	2	2TC		2.3+8 (+13)		LQ0	E0	P200		MP9	(M)	
2418	СЕРЫ ТЕТРАФТОРИД	2	2TC		2.3+8		LQ0	E0	P200		MP9		
2419	БРОМТРИФТОРЭТИЛЕН	2	2F		2.1 (+13)		LQ0	E0	P200		MP9	(M)	
2420	ГЕКСАФТОРАЦЕТОН	2	2TC		2.3+8(+13)		LQ0	E0	P200		MP9	(M)	
2421	АЗОТА ТРИОКСИД	2	2TOC	ПЕРЕВОЗКА ЗАПРЕЩЕНА									
2422	ОКТАФТОРБУТЕН-2 (ГАЗ РЕФРИЖЕРАТОРНЫЙ R 1318)	2	2A		2.2(+1 3)		LQ1	E1	P200		MP9	(M)	
2424	ОКТАФТОРПРОПАН (ГАЗ РЕФРИЖЕРАТОРНЫЙ R 218)	2	2A		2.2(+1 3)		LQ1	E1	P200		MP9	T50 (M)	
2426	АММОНИЯ НИТРАТ ЖИДКИЙ, горячий концентрированный раствор, концентрации более 80%, но не более 93%	5.1	O1		5.1	252 644	LQ0	E0				T7	TP1 TP16 TP17
2427	КАЛИЯ ХЛОРАТА ВОДНЫЙ РАСТВОР	5.1	O1	II	5.1		LQ10	E2	P504 IBC02		MP2	T4	TP1
2427	КАЛИЯ ХЛОРАТА ВОДНЫЙ РАСТВОР	5.1	O1	III	5.1		LQ13	E1	P504 IBC02 R001		MP2	T4	TP1
2428	НАТРИЯ ХЛОРАТА ВОДНЫЙ РАСТВОР	5.1	O1	II	5.1		LQ10	E2	P504 IBC02		MP2	T4	TP1
2428	НАТРИЯ ХЛОРАТА ВОДНЫЙ РАСТВОР	5.1	O1	III	5.1		LQ13	E1	P504 IBC02 R001		MP2	T4	TP1

LGBF		2				33	310	3/0-0-1-0	M3	2410	1,2,3,6-ТЕТРАГИДРОПИРИДИН
L4BH	TU15	2			CW13 CW28	336	310	3/0-0-1-0	M3	2411	БУТИРОНИТРИЛ
LGBF		2				33	304	3/0-0-1-0	M3	2412	ТЕТРАГИДРОТИОФЕН
LGBF		3				30	316	3/0-0-1-0	M3	2413	ТЕТРАПРОПИЛОРТОТИТАНАТ
LGBF		2				33	304	3/0-0-1-0	M3	2414	ТИОФЕН
LGBF		2				33	306	3/0-0-1-0	M3	2416	ТРИМЕТИЛБОРАТ
PxBH(M)	TU38 TU50 TE22 TE25 TA4 TT9 TM6	1			CW9 CW10 CW36	268	203	0-0-1-0 0-0-3-0	M1 M1	2417	КАРБОНИЛФТОРИД
		1			CW9 CW10 CW36	268	203	1-1-*-1-1	M1	2418	СЕРЫ ТЕТРАФТОРИД
PxBN(M)	TU38 TE22 TA4 TT9 TM6	2			CW9 CW10 CW36	23	206	3/0-0-1-0 3/0-0-3-0	M2 M1	2419	БРОМТРИФТОРЭТИЛЕН
PxBH(M)	TU38 TE22 TE25 TA4 TT9 TM6	1			CW9 CW10 CW36	268	203	1-1*-1-1 1-1*-3-1	M1 M1	2420	ГЕКСАФТОРАЦЕТОН
ПЕРЕВОЗКА ЗАПРЕЩЕНА										2421	АЗОТА ТРИОКСИД
PxBN(M)	TA4 TT9 TM6	3			CW9 CW10 CW36	20	201	0-0-1-0 0-0-3-0	M2 M1	2422	ОКТАФТОРБУТЕН-2 (ГАЗ РЕФРИЖЕРАТОРНЫЙ R 1318)
PxBN(M)	TA4 TT9 TM6	3			CW9 CW10 CW36	20	201	0-0-1-0 0-0-3-0	M2 M1	2424	ОКТАФТОРПРОПАН (ГАЗ РЕФРИЖЕРАТОРНЫЙ R 218)
L4BV(+)	TU3 TU12 TU29 TC3 TE9 TE10 TA1	0				59	505	0-0-1-0	-	2426	АММОНИЯ НИТРАТ ЖИДКИЙ, горячий концентрированный раствор, концентрации более 80%, но не более 93%
L4BN	TU3	2			CW24	50	505	-	M3	2427	КАЛИЯ ХЛОРАТА ВОДНЫЙ РАСТВОР
LGBV	TU3	3			CW24	50	505	-	M3	2427	КАЛИЯ ХЛОРАТА ВОДНЫЙ РАСТВОР
L4BN	TU3	2			CW24	50	505	0-0-1-0	M3	2428	НАТРИЯ ХЛОРАТА ВОДНЫЙ РАСТВОР
LGBV	TU3	3			CW24	50	505	0-0-1-0	M3	2428	НАТРИЯ ХЛОРАТА ВОДНЫЙ РАСТВОР

2429	КАЛЬЦИЯ ХЛОРАТА ВОДНЫЙ РАСТВОР	5.1	O1	II	5.1		LQ10	E2	P504 IBC02		MP2	T4	TP1
2429	КАЛЬЦИЯ ХЛОРАТА ВОДНЫЙ РАСТВОР	5.1	O1	III	5.1		LQ13	E1	P504 IBC02 R001		MP2	T4	TP1
2430	АЛКИЛФЕНОЛЫ ТВЕРДЫЕ, Н.У.К. (включая C2–C12 гомологи)	8	C4	I	8	274	LQ0	E0	P002 IBC07		MP18	T6	TP33
2430	АЛКИЛФЕНОЛЫ ТВЕРДЫЕ, Н.У.К. (включая C2–C12 гомологи)	8	C4	II	8	274	LQ23	E2	P002 IBC08	B4	MP10	T3	TP33
2430	АЛКИЛФЕНОЛЫ ТВЕРДЫЕ, Н.У.К. (включая C2–C12 гомологи)	8	C4	III	8	274	LQ24	E1	P002 IBC08 LP02 R001	B3	MP10	T1	TP33
2431	АНИЗИДИНЫ	6.1	T1	III	6.1		LQ7	E1	P001 IBC03 LP01 R001		MP19	T4	TP1
2432	N,N-ДИЭТИЛАНИЛИН	6.1	T1	III	6.1	279	LQ7	E1	P001 IBC03 LP01 R001		MP19	T4	TP1
2433	ХЛОРНИТРОТОЛУОЛЫ ЖИДКИЕ	6.1	T1	III	6.1		LQ7	E1	P001 IBC03 LP01 R001		MP19	T4	TP1
2434	ДИБЕНЗИЛДИХЛОРСИЛАН	8	C3	II	8		LQ22	E2	P010		MP15	T10	TP2 TP7
2435	ЭТИЛФЕНИЛДИХЛОРСИЛАН	8	C3	II	8		LQ22	E2	P010		MP15	T10	TP2 TP7
2436	КИСЛОТА ТИОУКСУСНАЯ	3	F1	II	3		LQ4	E2	P001 IBC02 R001		MP19	T4	TP1
2437	МЕТИЛФЕНИЛДИХЛОРСИЛАН	8	C3	II	8		LQ22	E2	P010		MP15	T10	TP2 TP7
2438	ТРИМЕТИЛАЦЕТИЛХЛОРИД	6.1	TFC	I	6.1+3+8		LQ0	E5	P001		MP8 MP17	T14	TP2
2439	НАТРИЯ ГИДРОДИФТОРИД	8	C2	II	8		LQ23	E2	P002 IBC08	B4	MP10	T3	TP33
2440	ОЛОВА ТЕТРАХЛОРИДА ПЕНТАГИДРАТ	8	C2	III	8		LQ24	E1	P002 IBC08 LP02 R001	B3	MP10	T1	TP33
2441	ТИТАНА ТРИХЛОРИД ПИРОФОРНЫЙ или ТИТАНА ТРИХЛОРИДА СМЕСЬ ПИРОФОРНАЯ	4.2	SC4	I	4.2+8	537	LQ0	E0	P404		MP13		
2442	ТРИХЛОРАЦЕТИЛХЛОРИД	8	C3	II	8		LQ22	E2	P001		MP15	T7	TP2
2443	ВАНАДИЯ ОКСИТРИХЛОРИД	8	C1	II	8		LQ22	E2	P001 IBC02		MP15	T7	TP2
2444	ВАНАДИЯ ТЕТРАХЛОРИД	8	C1	I	8		LQ0	E0	P802		MP8 MP17	T10	TP2
2446	НИТРОКРЕЗОЛЫ ТВЕРДЫЕ	6.1	T2	III	6.1		LQ9	E1	P002 IBC08 LP02 R001	B3	MP10	T1	TP33

L4BN	TU3	2			CW24	50	505	-	M3	2429	КАЛЬЦИЯ ХЛОРАТА ВОДНЫЙ РАСТВОР
LGBV	TU3	3			CW24	50	505	-	M3	2429	КАЛЬЦИЯ ХЛОРАТА ВОДНЫЙ РАСТВОР
S10AN L10BH	TU38 TE22	1	W10 W12			88	804	-	M3	2430	АЛКИЛФЕНОЛЫ ТВЕРДЫЕ, Н.У.К. (включая C2–C12 гомологи)
SGAN L4BN		2	W11			80	804	-	M3	2430	АЛКИЛФЕНОЛЫ ТВЕРДЫЕ, Н.У.К. (включая C2–C12 гомологи)
SGAV L4BN		3		VW9		80	804	-	M3	2430	АЛКИЛФЕНОЛЫ ТВЕРДЫЕ, Н.У.К. (включая C2–C12 гомологи)
L4BH	TU15	2			CW13 CW28 CW31	60	616	-	M3	2431	АНИЗИДИНЫ
L4BH	TU15	2			CW13 CW28 CW31	60	608	-	M3	2432	N,N-ДИЭТИЛАНИЛИН
L4BH	TU15	2			CW13 CW28 CW31	60	616	-	M3	2433	ХЛОРНИТРОТОЛУОЛЫ ЖИДКИЕ
L4BN		2				X80	805	3/1-1*-1-1	M3	2434	ДИБЕНЗИЛДИХЛОРСИЛАН
L4BN		2				X80	805	-	M3	2435	ЭТИЛФЕНИЛДИХЛОРСИЛАН
LGBF		2				33	304	3/0-0-1-0	M3	2436	КИСЛОТА ТИОУКСУСНАЯ
L4BN		2				X80	805	3/0-0-1-0	M3	2437	МЕТИЛФЕНИЛДИХЛОРСИЛАН
L10CH	TU14 TU15 TU38 TE21 TE22	1			CW13 CW28 CW31 CW48	663	611	3/1-1*-1-1	M2	2438	ТРИМЕТИЛАЦЕТИЛХЛОРИД
SGAN		2	W11			80	806	0-0-1-0	M3	2439	НАТРИЯ ГИДРОДИФТОРИД
SGAV		3		VW9		80	806	-	M3	2440	ОЛОВА ТЕТРАХЛОРИДА ПЕНТАГИДРАТ
		0	W1			48	406	3/0-0-1-0	M3	2441	ТИТАНА ТРИХЛОРИД ПИРОФОРНЫЙ или ТИТАНА ТРИХЛОРИДА СМЕСЬ ПИРОФОРНАЯ
L4BN		2				X80	803	3/1-1*-1-1	M3	2442	ТРИХЛОРАЦЕТИЛХЛОРИД
L4BN		2				80	801	-	M3	2443	ВАНАДИЯ ОКСИТРИХЛОРИД
L10BH	TU38 TE22	1				X88	801	0-0-1-0	M3	2444	ВАНАДИЯ ТЕТРАХЛОРИД
SGAH L4BH	TU15	2		VW9	CW13 CW28 CW31	60	608	-	M3	2446	НИТРОКРЕЗОЛЫ ТВЕРДЫЕ

2447	ФОСФОР БЕЛЫЙ или ЖЕЛТЫЙ РАСПЛАВЛЕННЫЙ	4.2	ST3	I	4.2+ 6.1	800	LQ0	E0				T21	TP3 TP7 TP26
2448	СЕРА РАСПЛАВЛЕННАЯ	4.1	F3	III	4.1	538	LQ0	E0				T1	TP3
2451	АЗОТА ТРИФТОРИД	2	2O		2.2+ 5.1 (+13)		LQ0	E0	P200		MP9	(M)	
2452	ЭТИЛАЦЕТИЛЕН СТАБИЛИЗИРОВАННЫЙ	2	2F		2.1 (+13)		LQ0	E0	P200		MP9	(M)	
2453	ЭТИЛФТОРИД (ГАЗ РЕФРИЖЕРАТОРНЫЙ R 161)	2	2F		2.1 (+13)		LQ0	E0	P200		MP9	(M)	
2454	МЕТИЛФТОРИД (ГАЗ РЕФРИЖЕРАТОРНЫЙ R 41)	2	2F		2.1 (+13)		LQ0	E0	P200		MP9	(M)	
2455	МЕТИЛНИТРИТ	2	2A	ПЕРЕВОЗКА ЗАПРЕЩЕНА									
2456	2-ХЛОРПРОПЕН	3	F1	I	3		LQ3	E3	P001		MP7 MP17	T11	TP2
2457	2,3-ДИМЕТИЛБУТАН	3	F1	II	3		LQ4	E2	P001 IBC02 R001		MP19	T7	TP1
2458	ГЕКСАДИЕНЫ	3	F1	II	3		LQ4	E2	P001 IBC02 R001		MP19	T4	TP1
2459	2-МЕТИЛБУТЕН-1	3	F1	I	3		LQ3	E3	P001		MP7 MP17	T11	TP2
2460	2-МЕТИЛБУТЕН-2	3	F1	II	3		LQ4	E2	P001 IBC02	B8	MP19	T7	TP1
2461	МЕТИЛПЕНТАДИЕН	3	F1	II	3		LQ4	E2	P001 IBC02 R001		MP19	T4	TP1
2463	АЛЮМИНИЯ ГИДРИД	4.3	W2	I	4.3		LQ0	E0	P403		MP2		
2464	БЕРИЛЛИЯ НИТРАТ	5.1	OT2	II	5.1+6. 1		LQ11	E2	P002 IBC08	B4	MP2	T3	TP33
2465	КИСЛОТА ДИХЛОРИЗОЦИАНУРОВАЯ СУХАЯ или КИСЛОТЫ ДИХЛОРИЗОЦИАНУРОВОЙ СОЛИ	5.1	O2	II	5.1	135	LQ11	E2	P002 IBC08	B4	MP10	T3	TP33
2466	КАЛИЯ СУПЕРОКСИД	5.1	O2	I	5.1		LQ0	E0	P503 IBC06		MP2		
2468	КИСЛОТА ТРИХЛОРИЗОЦИАНУРОВАЯ СУХАЯ	5.1	O2	II	5.1		LQ11	E2	P002 IBC08	B4	MP10	T3	TP33

L10DH(+)	TU14 TU16 TU21 TU38 TE3 TE21 TE22	0			CW55	446	406	3/1-1*-3-1	M1	2447	ФОСФОР БЕЛЫЙ или ЖЕЛТЫЙ РАСПЛАВЛЕННЫЙ
LGBV(+)	TU27 TE4 TE6	3				44	404	3/0-0-1-0	-	2448	СЕРА РАСПЛАВЛЕННАЯ
PxBN(M)	TU50 TA4 TT9 TM6	3			CW9 CW10 CW36	25	202	0-0-1-0 0-0-3-0	M2 M1	2451	АЗОТА ТРИФТОРИД
PxBN(M)	TU38 TE22 TA4 TT9 TM6	2			CW9 CW10 CW36	239	206	3/0-0-1-0 3/0-0-3-0	M2 M1	2452	ЭТИЛАЦЕТИЛЕН СТАБИЛИЗИРОВАННЫЙ
PxBN(M)	TU38 TE22 TA4 TT9 TM6	2			CW9 CW10 CW36	23	205	3/0-0-1-0 3/0-0-3-0	M2 M1	2453	ЭТИЛФТОРИД (ГАЗ РЕФРИЖЕРАТОРНЫЙ R 161)
PxBN(M)	TU38 TU50 TE22 TA4 TT9 TM6	2			CW9 CW10 CW36	23	205	3/0-0-1-0 3/0-0-3-0	M2 M1	2454	МЕТИЛФТОРИД (ГАЗ РЕФРИЖЕРАТОРНЫЙ R 41)
ПЕРЕВОЗКА ЗАПРЕЩЕНА										2455	МЕТИЛНИТРИТ
L4BN		1				33	304	3/0-0-1-0	M3	2456	2-ХЛОРПРОПЕН
LGBF		2				33	305	3/0-0-1-0	M3	2457	2,3-ДИМЕТИЛБУТАН
LGBF		2				33	305	3/0-0-1-0	M3	2458	ГЕКСАДИЕНЫ
L4BN		1				33	301	3/0-0-1-0	M3	2459	2-МЕТИЛБУТЕН-1
L1,5BN		2				33	305	3/0-0-1-0	M3	2460	2-МЕТИЛБУТЕН-2
LGBF		2				33	305	3/0-0-1-0	M3	2461	МЕТИЛПЕНТАДИЕН
		1	W1		CW23	X423	409	0-0-1-0	M3	2463	АЛЮМИНИЯ ГИДРИД
SGAN	TU3	2	W11		CW24 CW28	56	503	-	M3	2464	БЕРИЛЛИЯ НИТРАТ
SGAN	TU3	2	W11		CW24	50	501	-	M3	2465	КИСЛОТА ДИХЛОРИЗОЦИАНУРОВАЯ СУХАЯ или КИСЛОТЫ ДИХЛОРИЗОЦИАНУРОВОЙ СОЛИ
		1	W10 W12		CW24	55	509	-	M3	2466	КАЛИЯ СУПЕРОКСИД
SGAN	TU3	2	W11		CW24	50	501	-	M3	2468	КИСЛОТА ТРИХЛОРИЗОЦИАНУРОВАЯ СУХАЯ

2469	ЦИНКА БРОМАТ	5.1	O2	III	5.1		LQ12	E1	P002 IBC08 LP02 R001	B3	MP10	T1	TP33
2470	ФЕНИЛАЦЕТОНИТРИЛ ЖИДКИЙ	6.1	T1	III	6.1		LQ7	E1	P001 IBC03 LP01 R001		MP19	T4	TP1
2471	ОСМИЯ ТЕТРАОКСИД	6.1	T5	I	6.1		LQ0	E5	P002 IBC07	PP30	MP18	T6	TP33
2473	НАТРИЯ АРСАНИЛАТ	6.1	T3	III	6.1		LQ9	E1	P002 IBC08 LP02 R001	B3	MP10	T1	TP33
2474	ТИОФОСГЕН	6.1	T1	II	6.1	279	LQ17	E4	P001		MP15	T7	TP2
2475	ВАНАДИЯ ТРИХЛОРИД	8	C2	III	8		LQ24	E1	P002 IBC08 LP02 R001	B3	MP10	T1	TP33
2477	МЕТИЛИЗОТИОЦИАНАТ	6.1	TF1	I	6.1+3		LQ0	E5	P001		MP8 MP17	T14	TP2
2478	ИЗОЦИАНАТЫ ЛЕГКОВОСПЛАМЕНЯЮЩИЕСЯ ЯДОВИТЫЕ, Н.У.К., или ИЗОЦИАНАТА РАСТВОР ЛЕГКОВОСПЛАМЕНЯЮЩИЙСЯ ЯДОВИТЫЙ, Н.У.К.	3	FT1	II	3+6.1	274 539	LQ0	E2	P001 IBC02		MP19	T11	TP2 TP27
2478	ИЗОЦИАНАТЫ ЛЕГКОВОСПЛАМЕНЯЮЩИЕСЯ ЯДОВИТЫЕ, Н.У.К., или ИЗОЦИАНАТА РАСТВОР ЛЕГКОВОСПЛАМЕНЯЮЩИЙСЯ ЯДОВИТЫЙ, Н.У.К.	3	FT1	III	3+6.1	274	LQ7	E1	P001 IBC03 R001		MP19	T7	TP1 TP28
2480	МЕТИЛИЗОЦИАНАТ	6.1	TF1	I	6.1+3		LQ0	E5	P601		MP2	T22	TP2
2481	ЭТИЛИЗОЦИАНАТ	3	FT1	I	3+6.1		LQ0	E0	P601		MP2	T14	TP2
2482	н-ПРОПИЛИЗОЦИАНАТ	6.1	TF1	I	6.1+3		LQ0	E5	P001		MP8 MP17	T14	TP2
2483	ИЗОПРОПИЛИЗОЦИАНАТ	3	FT1	I	3+6.1		LQ0	E0	P001		MP7 MP17	T14	TP2
2484	трет-БУТИЛИЗОЦИАНАТ	6.1	TF1	I	6.1+3		LQ0	E5	P001		MP8 MP17	T14	TP2

SGAV	TU3	3		VW8	CW24	50	501	-	M3	2469	ЦИНКА БРОМАТ
L4BH	TU15	2			CW13 CW28 CW31	60	608	-	M3	2470	ФЕНИЛАЦЕТОНИТРИЛ ЖИДКИЙ
S10AH	TU15	1	W10 W12		CW13 CW28 CW31	66	603	1-1*-1-1	-	2471	ОСМИЯ ТЕТРАОКСИД
SGAH L4BH	TU15	2		VW9	CW13 CW28 CW31	60	626	-	M3	2473	НАТРИЯ АРСАНИЛАТ
L4BH	TU15	2			CW13 CW28 CW31	60	612	-	-	2474	ТИОФОСГЕН
SGAV		3		VW9		80	806	-	M3	2475	ВАНАДИЯ ТРИХЛОРИД
L10CH	TU14 TU15 TU38 TE21 TE22	1			CW13 CW28 CW31	663	609	3/1-1*-1-1	M2	2477	МЕТИЛИЗОТИОЦИАНАТ
L4BH	TU15	2			CW13 CW28	336	333	3/0-0-1-0	M3	2478	ИЗОЦИАНАТЫ ЛЕГКОВОСПЛАМЕНЯЮЩИЕСЯ ЯДОВИТЫЕ, Н.У.К., или ИЗОЦИАНАТА РАСТВОР ЛЕГКОВОСПЛАМЕНЯЮЩИЙСЯ ЯДОВИТЫЙ, Н.У.К.
L4BH	TU15	3			CW13 CW28	36	333	3/0-0-1-0	M3	2478	ИЗОЦИАНАТЫ ЛЕГКОВОСПЛАМЕНЯЮЩИЕСЯ ЯДОВИТЫЕ, Н.У.К., или ИЗОЦИАНАТА РАСТВОР ЛЕГКОВОСПЛАМЕНЯЮЩИЙСЯ ЯДОВИТЫЙ, Н.У.К.
L15CH	TU14 TU15 TU38 TE21 TE22 TE25	1			CW13 CW28 CW31	663	609	3/1-1*-1-1	M3	2480	МЕТИЛИЗОЦИАНАТ
L15CH	TU14 TU15 TU38 TE21 TE22 TE25	1			CW13 CW28	336	322	3/0-0-1-0	M3	2481	ЭТИЛИЗОЦИАНАТ
L10CH	TU14 TU15 TU38 TE21 TE22	1			CW13 CW28 CW31	663	609	3/1-1*-1-1	M2	2482	н-ПРОПИЛИЗОЦИАНАТ
L10CH	TU14 TU15 TU38 TE21 TE22	1			CW13 CW28	336	322	3/0-0-1-0	M3	2483	ИЗОПРОПИЛИЗОЦИАНАТ
L10CH	TU14 TU15 TU38 TE21 TE22	1			CW13 CW28 CW31	663	609	3/1-1*-1-1	M2	2484	трет-БУТИЛИЗОЦИАНАТ

2485	н-БУТИЛИЗОЦИАНАТ	6.1	TF1	I	6.1+3		LQ0	E5	P001		MP8 MP17	T14	TP2
2486	ИЗОБУТИЛИЗОЦИАНАТ	3	FT1	II	3+6.1		LQ0	E2	P001		MP19	T8	TP2
2487	ФЕНИЛИЗОЦИАНАТ	6.1	TF1	I	6.1+3		LQ0	E5	P001		MP8 MP17	T14	TP2
2488	ЦИКЛОГЕКСИЛИЗОЦИАНАТ	6.1	TF1	I	6.1+3		LQ0	E5	P001		MP8 MP17	T14	TP2
2490	ЭФИР ДИХЛОРДИИЗОПРОПИЛОВЫЙ	6.1	T1	II	6.1		LQ17	E4	P001 IBC02		MP15	T7	TP2
2491	ЭТАНОЛАМИН или ЭТАНОЛАМИНА РАСТВОР	8	C7	III	8		LQ7	E1	P001 IBC03 LP01 R001		MP19	T4	TP1
2493	ГЕКСАМЕТИЛЕНИМИН	3	FC	II	3+8		LQ4	E2	P001 IBC02		MP19	T7	TP1
2495	ИОДА ПЕНТАФТОРИД	5.1	OTC	I	5.1+6.1+8		LQ0	E0	P200		MP2		
2496	АНГИДРИД ПРОПИОНОВЫЙ	8	C3	III	8		LQ7	E1	P001 IBC03 LP01 R001		MP19	T4	TP1
2498	1,2,3,6-ТЕТРАГИДРОБЕНЗАЛЬДЕГИД	3	F1	III	3		LQ7	E1	P001 IBC03 LP01 R001		MP19	T2	TP1
2501	ТРЕТ(1-АЗИРИДИНИЛ) ФОСФИНОКСИДА РАСТВОР	6.1	T1	II	6.1		LQ17	E4	P001 IBC02		MP15	T7	TP2
2501	ТРЕТ(1-АЗИРИДИНИЛ) ФОСФИНОКСИДА РАСТВОР	6.1	T1	III	6.1		LQ7	E1	P001 IBC03 LP01 R001		MP19	T4	TP1
2502	ВАЛЕРИЛХЛОРИД	8	CF1	II	8+3		LQ22	E2	P001 IBC02		MP15	T7	TP2
2503	ЦИРКОНИЯ ТЕТРАХЛОРИД	8	C2	III	8		LQ24	E1	P002 IBC08 LP02 R001	B3	MP10	T1	TP33
2504	ТЕТРАБРОМЭТАН	6.1	T1	III	6.1		LQ7	E1	P001 IBC03 LP01 R001		MP19	T4	TP1
2505	АММОНИЯ ФТОРИД	6.1	T5	III	6.1		LQ9	E1	P002 IBC08 LP02 R001	B3	MP10	T1	TP33
2506	АММОНИЯ ГИДРОСУЛЬФАТ	8	C2	II	8		LQ23	E2	P002 IBC08	B4	MP10	T3	TP33
2507	КИСЛОТА ХЛОРПЛАТИНОВАЯ ТВЕРДАЯ	8	C2	III	8		LQ24	E1	P002 IBC08 LP02 R001	B3	MP10	T1	TP33
2508	МОЛИБДЕНА ПЕНТАХЛОРИД	8	C2	III	8		LQ24	E1	P002 IBC08 LP02 R001	B3	MP10	T1	TP33
2509	КАЛИЯ ГИДРОСУЛЬФАТ	8	C2	II	8		LQ23	E2	P002 IBC08	B4	MP10	T3	TP33

L10CH	TU14 TU15 TU38 TE21 TE22	1			CW13 CW28 CW31	663	609	3/1-1*-1-1	M2	2485	н-БУТИЛИЗОЦИАНАТ
L4BH	TU15	2			CW13 CW28	336	322	3/0-0-1-0	M3	2486	ИЗОБУТИЛИЗОЦИАНАТ
L10CH	TU14 TU15 TU38 TE21 TE22	1			CW13 CW28 CW31	663	609	3/0-0-1-0	-	2487	ФЕНИЛИЗОЦИАНАТ
L10CH	TU14 TU15 TU38 TE21 TE22	1			CW13 CW28 CW31	663	609	3/0-0-1-0	-	2488	ЦИКЛОГЕКСИЛИЗОЦИАНАТ
L4BH	TU15	2			CW13 CW28 CW31	60	606	-	-	2490	ЭФИР ДИХЛОРДИИЗОПРОПИЛОВЫЙ
L4BN		3				80	807	-	M3	2491	ЭТАНОЛАМИН или ЭТАНОЛАМИНА РАСТВОР
L4BH		2				338	311	3/0-0-1-0	M3	2493	ГЕКСАМЕТИЛЕНИМИН
L10DH	TU3 TU38 TE16 TE22	1			CW24 CW28	568	504	0-0-1-0	M3	2495	ИОДА ПЕНТАФТОРИД
L4BN		3				80	803	-	M3	2496	АНГИДРИД ПРОПИОНОВЫЙ
LGBF		3				30	316	3/0-0-1-0	M3	2498	1,2,3,6-ТЕТРАГИДРОБЕНЗАЛЬДЕГИД
L4BH	TU15	2			CW13 CW28 CW31	60	614	-	M3	2501	ТРЕТ(1-АЗИРИДИНИЛ) ФОСФИНОКСИДА РАСТВОР
L4BH	TU15	2			CW13 CW28 CW31	60	614	-	M3	2501	ТРЕТ(1-АЗИРИДИНИЛ) ФОСФИНОКСИДА РАСТВОР
L4BN		2				83	803	3/0-0-1-0	M3	2502	ВАЛЕРИЛХЛОРИД
SGAV		3		VW9		80	806	-	M3	2503	ЦИРКОНИЯ ТЕТРАХЛОРИД
L4BH	TU15	2			CW13 CW28 CW31	60	605	-	M3	2504	ТЕТРАБРОМЭТАН
SGAH	TU15	2		VW9	CW13 CW28 CW31	60	603	-	M3	2505	АММОНИЯ ФТОРИД
SGAV		2	W11	VW9		80	806	-	M3	2506	АММОНИЯ ГИДРОСУЛЬФАТ
SGAV		3		VW9		80	806	-	-	2507	КИСЛОТА ХЛОРПЛАТИНОВАЯ ТВЕРДАЯ
SGAV		3		VW9		80	806	-	M3	2508	МОЛИБДЕНА ПЕНТАХЛОРИД
SGAV		2	W11	VW9		80	806	-	-	2509	КАЛИЯ ГИДРОСУЛЬФАТ

2511	КИСЛОТА 2-ХЛОРПРОПИОНОВАЯ	8	C3	III	8		LQ7	E1	P001 IBC03 LP01 R001		MP19	T4	TP2
2512	АМИНОФЕНОЛЫ (о-, м-, п-)	6.1	T2	III	6.1	279	LQ9	E1	P002 IBC08 LP02 R001	B3	MP10	T1	TP33
2513	БРОМАЦЕТИЛБРОМИД	8	C3	II	8		LQ22	E2	P001 IBC02		MP15	T8	TP2
2514	БРОМБЕНЗОЛ	3	F1	III	3		LQ7	E1	P001 IBC03 LP01 R001		MP19	T2	TP1
2515	БРОМОФОРМ	6.1	T1	III	6.1		LQ7	E1	P001 IBC03 LP01 R001		MP19	T4	TP1
2516	УГЛЕРОДА ТЕТРАБРОМИД	6.1	T2	III	6.1		LQ9	E1	P002 IBC08 LP02 R001	B3	MP10	T1	TP33
2517	1-ХЛОР-1,1-ДИФТОРЭТАН (ГАЗ РЕФРИЖЕРАТОРНЫЙ R 142b)	2	2F		2.1 (+13)		LQ0	E0	P200		MP9	T50 (M)	
2518	1,5,9-ЦИКЛОДОДЕКАТРИЕН	6.1	T1	III	6.1		LQ7	E1	P001 IBC03 LP01 R001		MP19	T4	TP1
2520	ЦИКЛООКТАДИЕНЫ	3	F1	III	3		LQ7	E1	P001 IBC03 LP01 R001		MP19	T2	TP1
2521	ДИКЕТЕН СТАБИЛИЗИРОВАННЫЙ	6.1	TF1	I	6.1+3		LQ0	E5	P001		MP8 MP17	T14	TP2
2522	2-ДИМЕТИЛАМИНОЭТИЛМЕТАКРИЛАТ	6.1	T1	II	6.1		LQ17	E4	P001 IBC02		MP15	T7	TP2
2524	ЭТИЛОРТОФОРМИАТ	3	F1	III	3		LQ7	E1	P001 IBC03 LP01 R001		MP19	T2	TP1
2525	ЭТИЛОКСАЛАТ	6.1	T1	III	6.1		LQ7	E1	P001 IBC03 LP01 R001		MP19	T4	TP1
2526	ФУРФУРИЛАМИН	3	FC	III	3+8		LQ7	E1	P001 IBC03 R001		MP19	T4	TP1
2527	ИЗОБУТИЛАКРИЛАТ СТАБИЛИЗИРОВАННЫЙ	3	F1	III	3		LQ7	E1	P001 IBC03 LP01 R001		MP19	T2	TP1
2528	ИЗОБУТИЛИЗОБУТИРАТ	3	F1	III	3		LQ7	E1	P001 IBC03 LP01 R001		MP19	T2	TP1
2529	КИСЛОТА ИЗОМАСЛЯНАЯ	3	FC	III	3+8		LQ7	E1	P001 IBC03 R001		MP19	T4	TP1
2531	КИСЛОТА МЕТАКРИЛОВАЯ СТАБИЛИЗИРОВАННАЯ	8	C3	II	8		LQ22	E2	P001 IBC02 LP01		MP15	T7	TP2 TP18 TP30

L4BN		3				80	803	-	M3	2511	КИСЛОТА 2-ХЛОРПРОПИОНОВАЯ
SGAH L4BH	TU15	2		VW9	CW13 CW28 CW31	60	616	-	M3	2512	АМИНОФЕНОЛЫ (о-, м-, п-)
L4BN		2				X80	803	3/1-1*-1-1	M3	2513	БРОМАЦЕТИЛБРОМИД
LGBF		3				30	318	3/0-0-1-0	M3	2514	БРОМБЕНЗОЛ
L4BH	TU15	2			CW13 CW28 CW31	60	605	-	M3	2515	БРОМОФОРМ
SGAH L4BH	TU15	2		VW9	CW13 CW28 CW31	60	605	-	M3	2516	УГЛЕРОДА ТЕТРАБРОМИД
PxBN(M)	TU38 TE22 TA4 TT9 TM6	2			CW9 CW10 CW36	23	205	3/0-0-1-0 3/0-0-3-0	M2 M1	2517	1-ХЛОР-1,1-ДИФТОРЭТАН (ГАЗ РЕФРИЖЕРАТОРНЫЙ R 142b)
L4BH	TU15	2			CW13 CW28 CW31	60	614	-	-	2518	1,5,9-ЦИКЛОДОДЕКАТРИЕН
LGBF		3				30	315	3/0-0-1-0	M3	2520	ЦИКЛООКТАДИЕНЫ
L10CH	TU14 TU15 TU38 TE21 TE22	1			CW13 CW28 CW31	663	650	3/0-0-1-0	M3	2521	ДИКЕТЕН СТАБИЛИЗИРОВАННЫЙ
L4BH	TU15	2			CW13 CW28 CW31	69	614	-	-	2522	2-ДИМЕТИЛАМИНОЭТИЛМЕТАКРИЛАТ
LGBF		3				30	316	3/0-0-1-0	M3	2524	ЭТИЛОРТОФОРМИАТ
L4BH	TU15	2			CW13 CW28 CW31	60	607	-	M3	2525	ЭТИЛОКСАЛАТ
L4BN		3				38	325	3/0-0-1-0	M3	2526	ФУРФУРИЛАМИН
LGBF		3				39	316	3/1-1*-1-1	M2	2527	ИЗОБУТИЛАКРИЛАТ СТАБИЛИЗИРОВАННЫЙ
LGBF		3				30	316	3/0-0-1-0	M3	2528	ИЗОБУТИЛИЗОБУТИРАТ
L4BN		3				38	320	3/0-0-1-0	M3	2529	КИСЛОТА ИЗОМАСЛЯНАЯ
L4BN		2				89	803	-	M3	2531	КИСЛОТА МЕТАКРИЛОВАЯ СТАБИЛИЗИРОВАННАЯ

2533	МЕТИЛТРИХЛОРАЦЕТАТ	6.1	T1	III	6.1		LQ7	E1	P001 IBC03 LP01 R001		MP19	T4	TP1
2534	МЕТИЛХЛОРСИЛАН	2	2TFC		2.3+2.1+8		LQ0	E0	P200		MP9	(M)	
2535	4-МЕТИЛМОРФОЛИН (N-МЕТИЛМОРФОЛИН)	3	FC	II	3+8		LQ4	E2	P001 IBC02		MP19	T7	TP1
2536	МЕТИЛТЕТРАГИДРОФУРАН	3	F1	II	3		LQ4	E2	P001 IBC02 R001		MP19	T4	TP1
2538	НИТРОНАФТАЛИН	4.1	F1	III	4.1		LQ9	E1	P002 IBC08 LP02 R001	B3	MP10	T1	TP33
2541	ТЕРПИНОЛЕН	3	F1	III	3		LQ7	E1	P001 IBC03 LP01 R001		MP19	T2	TP1
2542	ТРИБУТИЛАМИН	6.1	T1	II	6.1		LQ17	E4	P001 IBC02		MP15	T7	TP2
2545	ГАФНИЙ — ПОРОШОК СУХОЙ	4.2	S4	I	4.2	540	LQ0	E0	P404		MP13		
2545	ГАФНИЙ — ПОРОШОК СУХОЙ	4.2	S4	II	4.2	540	LQ0	E2	P410 IBC06		MP14	T3	TP33
2545	ГАФНИЙ — ПОРОШОК СУХОЙ	4.2	S4	III	4.2	540	LQ0	E1	P002 IBC08 LP02 R001	B3	MP14	T1	TP33
2546	ТИТАН — ПОРОШОК СУХОЙ	4.2	S4	I	4.2	540	LQ0	E0	P404		MP13		
2546	ТИТАН — ПОРОШОК СУХОЙ	4.2	S4	II	4.2	540	LQ0	E2	P410 IBC06		MP14	T3	TP33
2546	ТИТАН — ПОРОШОК СУХОЙ	4.2	S4	III	4.2	540	LQ0	E1	P002 IBC08 LP02 R001	B3	MP14	T1	TP33
2547	НАТРИЯ СУПЕРОКСИД	5.1	O2	I	5.1		LQ0	E0	P503 IBC06		MP2		
2548	ХЛОРА ПЕНТАФТОРИД	2	2TOC		2.3+5.1+8		LQ0	E0	P200		MP9		
2552	ГЕКСАФТОРАЦЕТОНГИДРАТ ЖИДКИЙ	6.1	T1	II	6.1		LQ17	E4	P001 IBC02		MP15	T7	TP2
2554	МЕТИЛАЛЛИЛХЛОРИД	3	F1	II	3		LQ4	E2	P001 IBC02 R001		MP19	T4	TP1
2555	НИТРОЦЕЛЛЮЛОЗА, СОДЕРЖАЩАЯ ВОДУ (с массовой долей воды не менее 25%)	4.1	D	II	4.1	541	LQ0	E0	P406		MP2		
2556	НИТРОЦЕЛЛЮЛОЗА, СОДЕРЖАЩАЯ СПИРТ (с массовой долей спирта не менее 25% и азота не более 12,6% на сухую массу)	4.1	D	II	4.1	541	LQ0	E0	P406		MP2		
2557	НИТРОЦЕЛЛЮЛОЗА с массовой долей азота не более 12,6% на сухую массу — СМЕСЬ С или БЕЗ ПЛАСТИФИЦИРУЮЩЕГО ВЕЩЕСТВА или СМЕСЬ С или БЕЗ ПИГМЕНТА	4.1	D	II	4.1	241 541	LQ0	E0	P406		MP2		

L4BH	TU15	2			CW13 CW28 CW31	60	606	-	M3	2533	МЕТИЛТРИХЛОРАЦЕТАТ
		1			CW9 CW10 CW36 CW48	263	210	3/1-1*-1-1	M1	2534	МЕТИЛХЛОРСИЛАН
L4BH		2				338	311	3/0-0-1-0	M3	2535	4-МЕТИЛМОРФОЛИН (N-МЕТИЛМОРФОЛИН)
LGBF		2				33	306	3/0-0-1-0	M3	2536	МЕТИЛТЕТРАГИДРОФУРАН
SGAV		3	W1	VW1		40	404	3/0-0-1-0	M3	2538	НИТРОНАФТАЛИН
LGBF		3				30	317	3/0-0-1-0	M3	2541	ТЕРПИНОЛЕН
L4BH	TU15	2			CW13 CW28 CW31	60	614	-	-	2542	ТРИБУТИЛАМИН
		0	W1			43	405	3/0-0-1-0	M3	2545	ГАФНИЙ — ПОРОШОК СУХОЙ
SGAN		2	W1 W12			40	405	3/0-0-1-0	M3	2545	ГАФНИЙ — ПОРОШОК СУХОЙ
SGAN		3	W1	VW4		40	405	3/0-0-1-0	M3	2545	ГАФНИЙ — ПОРОШОК СУХОЙ
		0	W1			43	405	3/0-0-1-0	-	2546	ТИТАН — ПОРОШОК СУХОЙ
SGAN		2	W1 W12			40	405	3/0-0-1-0	-	2546	ТИТАН — ПОРОШОК СУХОЙ
SGAN		3	W1	VW4		40	405	3/0-0-1-0	-	2546	ТИТАН — ПОРОШОК СУХОЙ
		1	W10 W12		CW24	55	509	-	M3	2547	НАТРИЯ СУПЕРОКСИД
		1			CW9 CW10 CW36	265	211	1-1-1-1	M2	2548	ХЛОРА ПЕНТАФТОРИД
L4BH	TU15	2			CW13 CW28 CW31	60	625	-	-	2552	ГЕКСАФТОРАЦЕТОНГИДРАТ ЖИДКИЙ
LGBF		2				33	312	3/0-0-1-0	M3	2554	МЕТИЛАЛЛИЛХЛОРИД
		2	W1			40	402	3/0-0-1-0	M3	2555	НИТРОЦЕЛЛЮЛОЗА, СОДЕРЖАЩАЯ ВОДУ (с массовой долей воды не менее 25%)
		2	W1			40	402	3/0-0-1-0	M3	2556	НИТРОЦЕЛЛЮЛОЗА, СОДЕРЖАЩАЯ СПИРТ (с массовой долей спирта не менее 25% и азота не более 12,6% на сухую массу)
		2	W1			40	402	3/0-0-1-0	M3	2557	НИТРОЦЕЛЛЮЛОЗА с массовой долей азота не более 12,6% на сухую массу — СМЕСЬ С или БЕЗ ПЛАСТИФИЦИРУЮЩЕГО ВЕЩЕСТВА или СМЕСЬ С или БЕЗ ПИГМЕНТА

2558	ЭПИБРОМГИДРИН	6.1	TF1	I	6.1+3		LQ0	E5	P001		MP8 MP17	T14	TP2
2560	2-МЕТИЛПЕНТАНОЛ-2	3	F1	III	3		LQ7	E1	P001 IBC03 LP01 R001		MP19	T2	TP1
2561	3-МЕТИЛБУТЕН-1	3	F1	I	3		LQ3	E3	P001		MP7 MP17	T11	TP2
2564	КИСЛОТЫ ТРИХЛОРУКСУСНОЙ РАСТВОР	8	C3	II	8		LQ22	E2	P001 IBC02		MP15	T7	TP2
2564	КИСЛОТЫ ТРИХЛОРУКСУСНОЙ РАСТВОР	8	C3	III	8		LQ7	E1	P001 IBC03 LP01 R001		MP19	T4	TP1
2565	ДИЦИКЛОГЕКСИЛАМИН	8	C7	III	8		LQ7	E1	P001 IBC03 LP01 R001		MP19	T4	TP1
2567	НАТРИЯ ПЕНТАХЛОРФЕНОЛЯТ	6.1	T2	II	6.1		LQ18	E4	P002 IBC08	B4	MP10	T3	TP33
2570	КАДМИЯ СОЕДИНЕНИЕ	6.1	T5	I	6.1	274 596	LQ0	E5	P002 IBC07		MP18	T6	TP33
2570	КАДМИЯ СОЕДИНЕНИЕ	6.1	T5	II	6.1	274 596	LQ18	E4	P002 IBC08	B4	MP10	T3	TP33
2570	КАДМИЯ СОЕДИНЕНИЕ	6.1	T5	III	6.1	274 596	LQ9	E1	P002 IBC08 LP02 R001	B3	MP10	T1	TP33
2571	КИСЛОТЫ АЛКИЛСЕРНЫЕ	8	C3	II	8		LQ22	E2	P001 IBC02		MP15	T8	TP2 TP28
2572	ФЕНИЛГИДРАЗИН	6.1	T1	II	6.1		LQ17	E4	P001 IBC02		MP15	T7	TP2
2573	ТАЛЛИЯ (I) ХЛОРАТ	5.1	OT2	II	5.1+ 6.1		LQ11	E2	P002 IBC06		MP2	T3	TP33
2574	ТРИКРЕЗИЛФОСФАТ, содержащий более 3% ортоизомера	6.1	T1	II	6.1		LQ17	E4	P001 IBC02		MP15	T7	TP2
2576	ФОСФОРА ОКСИБРОМИД РАСПЛАВЛЕННЫЙ	8	C1	II	8		LQ0	E0				T7	TP3
2577	ФЕНИЛАЦЕТИЛХЛОРИД	8	C3	II	8		LQ22	E2	P001 IBC02		MP15	T7	TP2
2578	ФОСФОРА ТРИОКСИД	8	C2	III	8		LQ24	E1	P002 IBC08 LP02 R001	B3	MP10	T1	TP33
2579	ПИПЕРАЗИН	8	C8	III	8		LQ24	E1	P002 IBC08 LP02 R001	B3	MP10	T1	TP33
2580	АЛЮМИНИЯ БРОМИДА РАСТВОР	8	C1	III	8		LQ7	E1	P001 IBC03 LP01 R001		MP19	T4	TP1

L10CH	TU14 TU15 TU38 TE21 TE22	1			CW13 CW28 CW31	663	647	3/1-1*-1-1	M2	2558	ЭПИБРОМГИДРИН
LGBF		3				30	316	3/0-0-1-0	M3	2560	2-МЕТИЛПЕНТАНОЛ-2
L4BN		1				33	301	3/0-0-1-0	M3	2561	3-МЕТИЛБУТЕН-1
L4BN		2				80	803	-	M3	2564	КИСЛОТЫ ТРИХЛОРУКСУСНОЙ РАСТВОР
L4BN		3				80	803	-	M3	2564	КИСЛОТЫ ТРИХЛОРУКСУСНОЙ РАСТВОР
L4BN		3				80	807	-	M3	2565	ДИЦИКЛОГЕКСИЛАМИН
SGAH	TU15	2	W11		CW13 CW28 CW31	60	620	-	-	2567	НАТРИЯ ПЕНТАХЛОРФЕНОЛЯТ
S10AH L10CH	TU14 TU15 TU38 TE21 TE22	1	W10 W12		CW13 CW28 CW31	66	630	1-1-1-1	M3	2570	КАДМИЯ СОЕДИНЕНИЕ
SGAH L4BH	TU15	2	W11		CW13 CW28 CW31	60	630	1-1-1-1	M3	2570	КАДМИЯ СОЕДИНЕНИЕ
SGAH L4BH	TU15	2		VW9	CW13 CW28 CW31	60	630	1-1-1-1	M3	2570	КАДМИЯ СОЕДИНЕНИЕ
L4BN		2				80	803	-	-	2571	КИСЛОТЫ АЛКИЛСЕРНЫЕ
L4BH	TU15	2			CW13 CW28 CW31	60	616	-	-	2572	ФЕНИЛГИДРАЗИН
SGAN	TU3	2	W11 W12		CW24 CW28	56	503	-	M3	2573	ТАЛЛИЯ (I) ХЛОРАТ
L4BH	TU15	2			CW13 CW28 CW31	60	614	-	-	2574	ТРИКРЕЗИЛФОСФАТ, содержащий более 3% ортоизомера
L4BN		2				80	801	-	-	2576	ФОСФОРА ОКСИБРОМИД РАСПЛАВЛЕННЫЙ
L4BN		2				80	804	-	M3	2577	ФЕНИЛАЦЕТИЛХЛОРИД
SGAV		3		VW9		80	806	-	M3	2578	ФОСФОРА ТРИОКСИД
SGAV L4BN		3		VW9		80	807	0-0-1-0	M3	2579	ПИПЕРАЗИН
L4BN		3				80	801	-	M3	2580	АЛЮМИНИЯ БРОМИДА РАСТВОР

2581	АЛЮМИНИЯ ХЛОРИДА РАСТВОР	8	C1	III	8		LQ7	E1	P001 IBC03 LP01 R001		MP19	T4	TP1
2582	ЖЕЛЕЗА (III) ХЛОРИДА РАСТВОР	8	C1	III	8		LQ7	E1	P001 IBC03 LP01 R001		MP19	T4	TP1
2583	АЛКИЛСУЛЬФОКИСЛОТЫ ТВЕРДЫЕ или АРИЛСУЛЬФОКИСЛОТЫ ТВЕРДЫЕ, содержащие более 5% свободной серной кислоты	8	C2	II	8	274	LQ23	E2	P002 IBC08	B4	MP10	T3	TP33
2584	АЛКИЛСУЛЬФОКИСЛОТЫ ЖИДКИЕ или АРИЛСУЛЬФОКИСЛОТЫ ЖИДКИЕ, содержащие более 5% свободной серной кислоты	8	C1	II	8	274	LQ22	E2	P001 IBC02		MP15	T8	TP2
2585	АЛКИЛСУЛЬФОКИСЛОТЫ ТВЕРДЫЕ или АРИЛСУЛЬФОКИСЛОТЫ ТВЕРДЫЕ, содержащие не более 5% свободной серной кислоты	8	C4	III	8	274	LQ24	E1	P002 IBC08 LP02 R001	B3	MP10	T1	TP33
2586	АЛКИЛСУЛЬФОКИСЛОТЫ ЖИДКИЕ или АРИЛСУЛЬФОКИСЛОТЫ ЖИДКИЕ, содержащие не более 5% свободной серной кислоты	8	C3	III	8	274	LQ7	E1	P001 IBC03 LP01 R001		MP19	T4	TP1
2587	БЕНЗОХИНОН	6.1	T2	II	6.1		LQ18	E4	P002 IBC08	B4	MP10	T3	TP33
2588	ПЕСТИЦИД ТВЕРДЫЙ ЯДОВИТЫЙ, Н.У.К.	6.1	T7	I	6.1	61 274 648	LQ0	E5	P002 IBC02		MP18	T6	TP33
2588	ПЕСТИЦИД ТВЕРДЫЙ ЯДОВИТЫЙ, Н.У.К.	6.1	T7	II	6.1	61 274 648	LQ18	E4	P002 IBC08	B4	MP10	T3	TP33
2588	ПЕСТИЦИД ТВЕРДЫЙ ЯДОВИТЫЙ, Н.У.К.	6.1	T7	III	6.1	61 274 648	LQ9	E1	P002 IBC08 LP02 R001	B3	MP10	T1	TP33
2589	ВИНИЛХЛОРАЦЕТАТ	6.1	TF1	II	6.1+3		LQ17	E4	P001 IBC02		MP15	T7	TP2
2590	АСБЕСТ БЕЛЫЙ (хризотил, актинолит, антофиллит, тремолит)	9	M1	III	9	168 542	LQ27	E1	P002 IBC08 R001	PP37 B4	MP10	T1	TP33
2591	КСЕНОН ОХЛАЖДЕННЫЙ ЖИДКИЙ	2	3A		2.2 (+13)	593	LQ1	E1	P203		MP9	T75	TP5
2599	ТРИФТОРХЛОРМЕТАНА И ФТОРОФОРМА АЗЕОТРОПНАЯ СМЕСЬ, содержащая приблизительно 60% трифторхлорметана (ГАЗ РЕФРИЖЕРАТОРНЫЙ R 503)	2	2A		2.2 (+13)		LQ1	E1	P200		MP9	(M)	
2601	ЦИКЛОБУТАН	2	2F		2.1 (+13)		LQ0	E0	P200		MP9	(M)	

L4BN		3				80	801	-	M3	2581	АЛЮМИНИЯ ХЛОРИДА РАСТВОР
L4BN		3				80	801	-	M3	2582	ЖЕЛЕЗА (III) ХЛОРИДА РАСТВОР
SGAN L4BN		2	W11			80	803	-	M3	2583	АЛКИЛСУЛЬФОКИСЛОТЫ ТВЕРДЫЕ или АРИЛСУЛЬФОКИСЛОТЫ ТВЕРДЫЕ, содержащие более 5% свободной серной кислоты
L4BN		2				80	803	-	M3	2584	АЛКИЛСУЛЬФОКИСЛОТЫ ЖИДКИЕ или АРИЛСУЛЬФОКИСЛОТЫ ЖИДКИЕ, содержащие более 5% свободной серной кислоты
SGAV		3		VW9		80	803	-	M3	2585	АЛКИЛСУЛЬФОКИСЛОТЫ ТВЕРДЫЕ или АРИЛСУЛЬФОКИСЛОТЫ ТВЕРДЫЕ, содержащие не более 5% свободной серной кислоты
L4BN		3				80	803	-	M3	2586	АЛКИЛСУЛЬФОКИСЛОТЫ ЖИДКИЕ или АРИЛСУЛЬФОКИСЛОТЫ ЖИДКИЕ, содержащие не более 5% свободной серной кислоты
SGAH L4BH	TU15	2	W11		CW13 CW28 CW31	60	616	-	-	2587	БЕНЗОХИНОН
S10AH L10CH	TU14 TU15 TU38 TE21 TE22	1			CW13 CW28 CW31 CW48	66	613	1-1*-1-1	M3	2588	ПЕСТИЦИД ТВЕРДЫЙ ЯДОВИТЫЙ, Н.У.К.
SGAH L4BH	TU15	2	W11		CW13 CW28 CW31 CW48	60	613	1-1*-1-1	M3	2588	ПЕСТИЦИД ТВЕРДЫЙ ЯДОВИТЫЙ, Н.У.К.
SGAH L4BH	TU15	2		VW9	CW13 CW28 CW31 CW48	60	613	1-1*-1-1	M3	2588	ПЕСТИЦИД ТВЕРДЫЙ ЯДОВИТЫЙ, Н.У.К.
L4BH	TU15	2			CW13 CW28 CW31	63	647	3/0-0-1-0	-	2589	ВИНИЛХЛОРАЦЕТАТ
SGAH	TU15	3	W11		CW13 CW28 CW31	90	904	-	-	2590	АСБЕСТ БЕЛЫЙ (хризотил, актинолит, антофиллит, тремолит)
RxBN	TU19 TA4 TT9 TM6	3	W5		CW9 CW11 CW30 CW36	22	201	0-0-1-0 0-0-3-0	M2 M1	2591	КСЕНОН ОХЛАЖДЕННЫЙ ЖИДКИЙ
PxBN(M)	TU50 TA4 TT9 TM6	3			CW9 CW10 CW36	20	201	0-0-1-0 0-0-3-0	M2 M1	2599	ТРИФТОРХЛОРМЕТАНА И ТРИФТОРМЕТАНА АЗЕОТРОПНАЯ СМЕСЬ, содержащая приблизительно 60% трифторхлорметана (ГАЗ РЕФРИЖЕРАТОРНЫЙ R 503)
PxBN(M)	TU38 TE22 TA4 TT9 TM6	2			CW9 CW10 CW36	23	206	3/0-0-1-0 3/0-0-3-0	M2 M1	2601	ЦИКЛОБУТАН

2602	ДИХЛОРДИФТОРМЕТАНА И ДИФТОРЭТАНА АЗЕОТРОПНАЯ СМЕСЬ, содержащая приблизительно 74% дихлордифторметана (ГАЗ РЕФРИЖЕРАТОРНЫЙ R 500)	2	2A		2.2 (+13)		LQ1	E1	P200		MP9	T50 (M)	
2603	ЦИКЛОГЕПТАТРИЕН	3	FT1	II	3+6.1		LQ0	E2	P001 IBC02		MP19	T7	TP1
2604	ЭФИР БОРТРИФТОРДИЭТИЛОВЫЙ	8	CF1	I	8+3		LQ0	E0	P001		MP8 MP17	T10	TP2
2605	МЕТОКСИМЕТИЛИЗОЦИАНАТ	3	FT1	I	3+6.1		LQ0	E0	P001		MP7 MP17	T14	TP2
2606	МЕТИЛОРТОСИЛИКАТ	6.1	TF1	I	6.1+3		LQ0	E5	P001		MP8 MP17	T14	TP2
2607	АКРОЛЕИНА ДИМЕР СТАБИЛИЗИРОВАННЫЙ	3	F1	III	3		LQ7	E1	P001 IBC03 LP01 R001		MP19	T2	TP1
2608	НИТРОПРОПАНЫ	3	F1	III	3		LQ7	E1	P001 IBC03 LP01 R001		MP19	T2	TP1
2609	ТРИАЛЛИЛБОРАТ	6.1	T1	III	6.1		LQ7	E1	P001 IBC03 LP01 R001		MP19		
2610	ТРИАЛЛИЛАМИН	3	FC	III	3+8		LQ7	E1	P001 IBC03 R001		MP19	T4	TP1
2611	ПРОПИЛЕНХЛОРГИДРИН	6.1	TF1	II	6.1+3		LQ17	E4	P001 IBC02		MP15	T7	TP2
2612	ЭФИР МЕТИЛПРОПИЛОВЫЙ	3	F1	II	3		LQ4	E2	P001 IBC02	B8	MP19	T7	TP2
2614	СПИРТ МЕТАЛЛИЛОВЫЙ	3	F1	III	3		LQ7	E1	P001 IBC03 LP01 R001		MP19	T2	TP1
2615	ЭФИР ЭТИЛПРОПИЛОВЫЙ	3	F1	II	3		LQ4	E2	P001 IBC02 R001		MP19	T4	TP1
2616	ТРИИЗОПРОПИЛБОРАТ	3	F1	II	3		LQ4	E2	P001 IBC02 R001		MP19	T4	TP1
2616	ТРИИЗОПРОПИЛБОРАТ	3	F1	III	3		LQ7	E1	P001 IBC03 LP01 R001		MP19	T2	TP1
2617	МЕТИЛЦИКЛОГЕКСАНОЛЫ легковоспламеняющиеся	3	F1	III	3		LQ7	E1	P001 IBC03 LP01 R001		MP19	T2	TP1
2618	ВИНИЛТОЛУОЛЫ СТАБИЛИЗИРОВАННЫЕ	3	F1	III	3		LQ7	E1	P001 IBC03 LP01 R001		MP19	T2	TP1

PxBN(M)	TA4 TT9 TM6	3			CW9 CW10 CW36	20	201	0-0-1-0	M2	2602	ДИХЛОРДИФТОРМЕТАНА И ДИФТОРЭТАНА АЗЕОТРОПНАЯ СМЕСЬ, содержащая приблизительно 74% дихлордифторметана (ГАЗ РЕФРИЖЕРАТОРНЫЙ R 500)
								0-0-3-0	M1		
L4BH	TU15	2			CW13 CW28	336	313	3/0-0-1-0	M3	2603	ЦИКЛОГЕПТАТРИЕН
L10BH	TU38 TE22	1				883	812	3/1-1*-1-1	M3	2604	ЭФИР БОРТРИФТОРДИЭТИЛОВЫЙ
L10CH	TU14 TU15 TU38 TE21 TE22	1			CW13 CW28	336	310	3/0-0-1-0	M3	2605	МЕТОКСИМЕТИЛИЗОЦИАНАТ
L10CH	TU14 TU15 TU38 TE21 TE22	1			CW13 CW28 CW31 CW48	663	607	3/1-1*-1-1	M2	2606	МЕТИЛОРТОСИЛИКАТ
LGBF		3				39	316	3/1-1*-1-1	M3	2607	АКРОЛЕИНА ДИМЕР СТАБИЛИЗИРОВАННЫЙ
LGBF		3				30	326	3/0-0-1-0	M3	2608	НИТРОПРОПАНЫ
L4BH	TU15	2			CW13 CW28 CW31	60	626	-	M3	2609	ТРИАЛЛИЛБОРАТ
L4BN		3				38	325	3/0-0-1-0	M3	2610	ТРИАЛЛИЛАМИН
L4BH	TU15	2			CW13 CW28 CW31	63	647	3/0-0-1-0	-	2611	ПРОПИЛЕНХЛОРГИДРИН
L1,5BN		2				33	306	3/0-0-1-0	M3	2612	ЭФИР МЕТИЛПРОПИЛОВЫЙ
LGBF		3				30	316	3/0-0-1-0	M3	2614	СПИРТ МЕТАЛЛИЛОВЫЙ
LGBF		2				33	306	3/0-0-1-0	M3	2615	ЭФИР ЭТИЛПРОПИЛОВЫЙ
LGBF		2				33	306	3/0-0-1-0	M3	2616	ТРИИЗОПРОПИЛБОРАТ
LGBF		3				30	306	3/0-0-1-0	M3	2616	ТРИИЗОПРОПИЛБОРАТ
LGBF		3				30	316	3/0-0-1-0	M3	2617	МЕТИЛЦИКЛОГЕКСАНОЛЫ легковоспламеняющиеся
LGBF		3				39	317	3/1-1*-1-1	M2	2618	ВИНИЛТОЛУОЛЫ СТАБИЛИЗИРОВАННЫЕ

2619	ДИМЕТИЛБЕНЗИЛАМИН	8	CF1	II	8+3		LQ22	E2	P001 IBC02		MP15	T7	TP2
2620	АМИЛБУТИРАТЫ	3	F1	III	3		LQ7	E1	P001 IBC03 LP01 R001		MP19	T2	TP1
2621	АЦЕТИЛМЕТИЛКАРБИНОЛ	3	F1	III	3		LQ7	E1	P001 IBC03 LP01 R001		MP19	T2	TP1
2622	ГЛИЦИДАЛЬДЕГИД	3	FT1	II	3+6.1		LQ0	E2	P001 IBC02	B8	MP19	T7	TP1
2623	ПРИСПОСОБЛЕНИЕ ЗАЖИГАТЕЛЬНОЕ ТВЕРДОЕ, содержащее легковоспламеняющуюся жидкость	4.1	F1	III	4.1		LQ9	E1	P002 LP02 R001	PP15	MP11		
2624	МАГНИЯ СИЛИЦИД	4.3	W2	II	4.3		LQ11	E2	P410 IBC07		MP14	T3	TP33
2626	КИСЛОТЫ ХЛОРНОВАТОЙ ВОДНЫЙ РАСТВОР, содержащий не более 10% хлорноватой кислоты	5.1	O1	II	5.1	613	LQ10	E2	P504 IBC02		MP2	T4	TP1
2627	НИТРИТЫ НЕОРГАНИЧЕСКИЕ, Н.У.К.	5.1	O2	II	5.1	103 274	LQ11	E2	P002 IBC08	B4	MP10	T3	TP33
2628	КАЛИЯ ФТОРАЦЕТАТ	6.1	T2	I	6.1		LQ0	E5	P002 IBC07		MP18	T6	TP33
2629	НАТРИЯ ФТОРАЦЕТАТ	6.1	T2	I	6.1		LQ0	E5	P002 IBC07		MP18	T6	TP33
2630	СЕЛЕНАТЫ или СЕЛЕНИТЫ	6.1	T5	I	6.1	274	LQ0	E5	P002 IBC07		MP18	T6	TP33
2642	КИСЛОТА ФТОРУКСУСНАЯ	6.1	T2	I	6.1		LQ0	E5	P002 IBC07		MP18	T6	TP33
2643	МЕТИЛБРОМАЦЕТАТ	6.1	T1	II	6.1		LQ17	E4	P001 IBC02		MP15	T7	TP2
2644	МЕТИЛИОДИД	6.1	T1	I	6.1		LQ0	E5	P001		MP8 MP17	T14	TP2
2645	ФЕНАЦИЛБРОМИД	6.1	T2	II	6.1		LQ18	E4	P002 IBC08	B4	MP10	T3	TP33
2646	ГЕКСАХЛОРЦИКЛОПЕНТАДИЕН	6.1	T1	I	6.1		LQ0	E5	P001		MP8 MP17	T20	TP2 TP35
2647	МАЛОНОНИТРИЛ	6.1	T2	II	6.1		LQ18	E4	P002 IBC08	B4	MP10	T3	TP33
2648	1,2-ДИБРОМБУТАНОН-3	6.1	T1	II	6.1		LQ17	E4	P001 IBC02		MP15		
2649	1,3-ДИХЛОРАЦЕТОН	6.1	T2	II	6.1		LQ18	E4	P002 IBC08	B4	MP10	T3	TP33
2650	1,1-ДИХЛОР-1-НИТРОЭТАН	6.1	T1	II	6.1		LQ17	E4	P001 IBC02		MP15	T7	TP2

L4BN		2				83	807	3/0-0-1-0	M3	2619	ДИМЕТИЛБЕНЗИЛАМИН
LGBF		3				30	316	3/0-0-1-0	M3	2620	АМИЛБУТИРАТЫ
LGBF		3				30	316	3/0-0-1-0	M3	2621	АЦЕТИЛМЕТИЛКАРБИНОЛ
L4BH	TU15	2			CW13 CW28	336	313	3/0-0-1-0	M3	2622	ГЛИЦИДАЛЬДЕГИД
		4	W1			40	410	3/0-0-1-0	M3	2623	ПРИСПОСОБЛЕНИЕ ЗАЖИГАТЕЛЬНОЕ ТВЕРДОЕ, содержащее легковоспламеняющуюся жидкость
SGAN		2	W1 W12		CW23	423	409	3/0-0-1-0	M3	2624	МАГНИЯ СИЛИЦИД
L4BN	TU3	2			CW24	50	505	0-0-1-0	M3	2626	КИСЛОТЫ ХЛОРНОВАТОЙ ВОДНЫЙ РАСТВОР, содержащий не более 10% хлорноватой кислоты
SGAN	TU3	2	W11		CW24	50	501	-	M3	2627	НИТРИТЫ НЕОРГАНИЧЕСКИЕ, Н.У.К.
S10AH	TU15	1	W10 W12		CW13 CW28 CW31	66	620	1-1*-1-1	-	2628	КАЛИЯ ФТОРАЦЕТАТ
S10AH	TU15	1	W10 W12		CW13 CW28 CW31	66	620	1-1*-1-1	-	2629	НАТРИЯ ФТОРАЦЕТАТ
S10AH L10CH	TU14 TU15 TU38 TE21 TE22	1	W10 W12		CW13 CW28 CW31	66	630	1-1*-1-1	-	2630	СЕЛЕНАТЫ или СЕЛЕНИТЫ
S10AH L10CH	TU14 TU15 TU38 TE21 TE22	1	W10 W12		CW13 CW28 CW31	66	625	1-1*-1-1	-	2642	КИСЛОТА ФТОРУКСУСНАЯ
L4BH	TU15	2			CW13 CW28 CW31	60	606	-	-	2643	МЕТИЛБРОМАЦЕТАТ
L10CH	TU14 TU15 TU38 TE21 TE22	1			CW13 CW28 CW31	66	605	1-1*-1-1	-	2644	МЕТИЛИОДИД
SGAH L4BH	TU15	2	W11		CW13 CW28 CW31	60	616	-	-	2645	ФЕНАЦИЛБРОМИД
L10CH	TU14 TU15 TU38 TE21 TE22	1			CW13 CW28 CW31	66	605	1-1*-1-1	-	2646	ГЕКСАХЛОРЦИКЛОПЕНТАДИЕН
SGAH L4BH	TU15	2	W11		CW13 CW28 CW31	60	608	-	-	2647	МАЛОНОНИТРИЛ
L4BH	TU15	2			CW13 CW28 CW31	60	606	-	-	2648	1,2-ДИБРОМБУТАНОН-3
SGAH L4BH	TU15	2	W11		CW13 CW28 CW31	60	625	-	-	2649	1,3-ДИХЛОРАЦЕТОН
L4BH	TU15	2			CW13 CW28 CW31	60	624	-	-	2650	1,1-ДИХЛОР-1-НИТРОЭТАН

2651	4,4'-ДИАМИНОДИФЕНИЛМЕТАН	6.1	T2	III	6.1		LQ9	E1	P002 IBC08 LP02 R001	B3	MP10	T1	TP33
2653	БЕНЗИЛИОДИД	6.1	T1	II	6.1		LQ17	E4	P001 IBC02		MP15	T7	TP2
2655	КАЛИЯ ФТОРОСИЛИКАТ	6.1	T5	III	6.1		LQ9	E1	P002 IBC08 LP02 R001	B3	MP10	T1	TP33
2656	ХИНОЛИН	6.1	T1	III	6.1		LQ7	E1	P001 IBC03 LP01 R001		MP19	T4	TP1
2657	СЕЛЕНА ДИСУЛЬФИД	6.1	T5	II	6.1		LQ18	E4	P002 IBC08	B4	MP10	T3	TP33
2659	НАТРИЯ ХЛОРАЦЕТАТ	6.1	T2	III	6.1		LQ9	E1	P002 IBC08 LP02 R001	B3	MP10	T1	TP33
2660	НИТРОТОЛУИДИНЫ (МОНО-)	6.1	T2	III	6.1		LQ9	E1	P002 IBC08 LP02 R001	B3	MP10	T1	TP33
2661	ГЕКСАХЛОРАЦЕТОН	6.1	T1	III	6.1		LQ7	E1	P001 IBC03 LP01 R001		MP19	T4	TP1
2664	ДИБРОММЕТАН	6.1	T1	III	6.1		LQ7	E1	P001 IBC03 LP01 R001		MP19	T4	TP1
2667	БУТИЛТОЛУОЛЫ	6.1	T1	III	6.1		LQ7	E1	P001 IBC03 LP01 R001		MP19	T4	TP1
2668	ХЛОРАЦЕТОНИТРИЛ	6.1	TF1	II	6.1+3		LQ17	E4	P001 IBC02		MP15	T7	TP2
2669	ХЛОРКРЕЗОЛОВ РАСТВОР	6.1	T1	II	6.1		LQ17	E4	P001 IBC02		MP15	T7	TP2
2669	ХЛОРКРЕЗОЛОВ РАСТВОР	6.1	T1	III	6.1		LQ7	E1	P001 IBC03 LP01 R001		MP19	T7	TP2
2670	ЦИАНУРХЛОРИД	8	C4	II	8		LQ23	E2	P002 IBC08	B4	MP10	T3	TP33
2671	АМИНОПИРИДИНЫ (о-, м-, п-)	6.1	T2	II	6.1		LQ18	E4	P002 IBC08	B4	MP10	T3	TP33
2672	АММИАКА РАСТВОР в воде с относительной плотностью от 0,880 до 0,957 при температуре 15°C, содержащий более 10%, но не более 35% аммиака	8	C5	III	8	543	LQ7	E1	P001 IBC03 LP01 R001		MP19	T7	TP1
2673	2-АМИНО-4-ХЛОРФЕНОЛ	6.1	T2	II	6.1		LQ18	E4	P002 IBC08	B4	MP10	T3	TP33
2674	НАТРИЯ ФТОРСИЛИКАТ	6.1	T5	III	6.1		LQ9	E1	P002 IBC08 LP02 R001	B3	MP10	T1	TP33
2676	СТИБИН	2	2TF		2.3+2.1		LQ0	E0	P200		MP9		
2677	РУБИДИЯ ГИДРОКСИДА РАСТВОР	8	C5	II	8		LQ22	E2	P001 IBC02		MP15	T7	TP2

SGAH L4BH	TU15	2		VW9	CW13 CW28 CW31	60	608	-	M3	2651	4,4'-ДИАМИНОДИФЕНИЛМЕТАН
L4BH	TU15	2			CW13 CW28 CW31	60	605	-	-	2653	БЕНЗИЛИОДИД
SGAH L4BH	TU15	2		VW9	CW13 CW28 CW31	60	603	-	M3	2655	КАЛИЯ ФТОРОСИЛИКАТ
L4BH	TU15	2			CW13 CW28 CW31	60	608	-	M3	2656	ХИНОЛИН
SGAH L4BH	TU15	2	W11		CW13 CW28 CW31	60	617	-	-	2657	СЕЛЕНА ДИСУЛЬФИД
SGAH	TU15	2		VW9	CW13 CW28 CW31	60	620	-	M3	2659	НАТРИЯ ХЛОРАЦЕТАТ
SGAH L4BH	TU15	2		VW9	CW13 CW28 CW31	60	608	-	M3	2660	НИТРОТОЛУИДИНЫ (МОНО-)
L4BH	TU15	2			CW13 CW28 CW31	60	625	-	M3	2661	ГЕКСАХЛОРАЦЕТОН
L4BH	TU15	2			CW13 CW28 CW31	60	605	-	M3	2664	ДИБРОММЕТАН
L4BH	TU15	2			CW13 CW28 CW31	60	616	-	M3	2667	БУТИЛТОЛУОЛЫ
L4BH	TU15	2			CW13 CW28 CW31	63	609	3/0-0-1-0	-	2668	ХЛОРАЦЕТОНИТРИЛ
L4BH	TU15	2			CW13 CW28 CW31	60	616	-	-	2669	ХЛОРКРЕЗОЛОВ РАСТВОР
L4BH	TU15	2			CW13 CW28 CW31	60	616	-	-	2669	ХЛОРКРЕЗОЛОВ РАСТВОР
SGAN L4BN		2	W11			80	803	-	M3	2670	ЦИАНУРХЛОРИД
SGAH L4BH	TU15	2	W11		CW13 CW28 CW31	60	608	-	-	2671	АМИНОПИРИДИНЫ (о-, м-, п-)
L4BN		3				80	809	-	M3	2672	АММИАКА РАСТВОР в воде с относительной плотностью от 0,880 до 0,957 при температуре 15°C, содержащий более 10%, но не более 35% аммиака
SGAH L4BH	TU15	2	W11		CW13 CW28 CW31	60	616	-	-	2673	2-АМИНО-4-ХЛОРФЕНОЛ
SGAH L4BH	TU15	2		VW9	CW13 CW28 CW31	60	619	-	M3	2674	НАТРИЯ ФТОРСИЛИКАТ
		1			CW9 CW10 CW36	263	209	3/1-1-1-1	M2	2676	СТИБИН
L4BN		2				80	809	-	M3	2677	РУБИДИЯ ГИДРОКСИДА РАСТВОР

2677	РУБИДИЯ ГИДРОКСИДА РАСТВОР	8	C5	III	8		LQ7	E1	P001 IBC03 LP01 R001		MP19	T4	TP1
2678	РУБИДИЯ ГИДРОКСИД	8	C6	II	8		LQ23	E2	P002 IBC08	B4	MP10	T3	TP33
2679	ЛИТИЯ ГИДРОКСИДА РАСТВОР	8	C5	II	8		LQ22	E2	P001 IBC02		MP15	T7	TP2
2679	ЛИТИЯ ГИДРОКСИДА РАСТВОР	8	C5	III	8		LQ7	E1	P001 IBC03 LP01 R001		MP19	T4	TP2
2680	ЛИТИЯ ГИДРОКСИД	8	C6	II	8		LQ23	E2	P002 IBC08	B4	MP10	T3	TP33
2681	ЦЕЗИЯ ГИДРОКСИДА РАСТВОР	8	C5	II	8		LQ22	E2	P001 IBC02		MP15	T7	TP2
2681	ЦЕЗИЯ ГИДРОКСИДА РАСТВОР	8	C5	III	8		LQ7	E1	P001 IBC03 LP01 R001		MP19	T4	TP1
2682	ЦЕЗИЯ ГИДРОКСИД	8	C6	II	8		LQ23	E2	P002 IBC08	B4	MP10	T3	TP33
2683	АММОНИЯ СУЛЬФИДА РАСТВОР	8	CFT	II	8+3+ 6.1		LQ22	E2	P001 IBC01		MP15	T7	TP2
2684	3-ДИЭТИЛАМИНОПРОПИЛАМИН	3	FC	III	3+8		LQ7	E1	P001 IBC03 R001		MP19	T4	TP1
2685	N,N-ДИЭТИЛЭТИЛЕНДИАМИН	8	CF1	II	8+3		LQ22	E2	P001 IBC02		MP15	T7	TP2
2686	2-ДИЭТИЛЭТАНОЛАМИН	8	CF1	II	8+3		LQ22	E2	P001 IBC02		MP15	T7	TP2
2687	ДИЦИКЛОГЕКСИЛАММОНИЯ НИТРИТ	4.1	F3	III	4.1		LQ9	E1	P002 IBC08 LP02 R001	B3	MP11	T1	TP33
2688	1-БРОМ-3-ХЛОРПРОПАН	6.1	T1	III	6.1		LQ7	E1	P001 IBC03 LP01 R001		MP19	T4	TP1
2689	ГЛИЦЕРИНА альфа-ХЛОРГИДРИН	6.1	T1	III	6.1		LQ7	E1	P001 IBC03 LP01 R001		MP19	T4	TP1
2690	N,н-БУТИЛИМИДАЗОЛ	6.1	T1	II	6.1		LQ17	E4	P001 IBC02		MP15	T7	TP2
2691	ФОСФОРА ПЕНТАБРОМИД	8	C2	II	8		LQ23	E2	P002 IBC08	B4	MP10	T3	TP33
2692	БОРА ТРИБРОМИД	8	C1	I	8		LQ0	E0	P602		MP8 MP17	T20	TP2
2693	БИСУЛЬФИТОВ ВОДНЫЙ РАСТВОР, Н.У.К.	8	C1	III	8	274	LQ7	E1	P001 IBC03 LP01 R001		MP19	T7	TP1 TP28
2698	АНГИДРИДЫ ТЕТРАГИДРОФТАЛЕВЫЕ, содержащие более 0,05% малеинового ангидрида	8	C4	III	8	169	LQ24	E1	P002 IBC08 LP02 R001	PP14 B3	MP10	T1	TP33
2699	КИСЛОТА ТРИФТОРУКСУСНАЯ	8	C3	I	8		LQ0	E0	P001		MP8 MP17	T10	TP2
2705	ПЕНТОЛ-1	8	C9	II	8		LQ22	E2	P001 IBC02		MP15	T7	TP2
2707	ДИМЕТИЛДИОКСАНЫ	3	F1	II	3		LQ4	E2	P001 IBC02 R001		MP19	T4	TP1

L4BN		3				80	809	-	M3	2677	РУБИДИЯ ГИДРОКСИДА РАСТВОР
SGAN		3	W11			80	808	-	M3	2678	РУБИДИЯ ГИДРОКСИД
L4BN		3				80	809	-	M3	2679	ЛИТИЯ ГИДРОКСИДА РАСТВОР
L4BN		3				80	809	-	M3	2679	ЛИТИЯ ГИДРОКСИДА РАСТВОР
SGAN		2	W11			80	808	-	M3	2680	ЛИТИЯ ГИДРОКСИД
L4BN		2				80	809	-	M3	2681	ЦЕЗИЯ ГИДРОКСИДА РАСТВОР
L4BN		3				80	809	-	M3	2681	ЦЕЗИЯ ГИДРОКСИДА РАСТВОР
SGAN		2	W11			80	808	-	M3	2682	ЦЕЗИЯ ГИДРОКСИД
L4BN		2			CW13 CW28	86	809	0-0-1-0	M3	2683	АММОНИЯ СУЛЬФИДА РАСТВОР
L4BN		3				38	325	3/0-0-1-0	M3	2684	3-ДИЭТИЛАМИНОПРОПИЛАМИН
L4BN		2				83	807	3/0-0-1-0	M3	2685	N,N-ДИЭТИЛЭТИЛЕНДИАМИН
L4BN		2				83	807	3/0-0-1-0	M3	2686	2-ДИЭТИЛЭТАНОЛАМИН
SGAV		3	W1	VW1		40	404	3/0-0-1-0	-	2687	ДИЦИКЛОГЕКСИЛАММОНИЯ НИТРИТ
L4BH	TU15	2			CW13 CW28 CW31	60	605	-	M3	2688	1-БРОМ-3-ХЛОРПРОПАН
L4BH	TU15	2			CW13 CW28 CW31	60	625	-	M3	2689	ГЛИЦЕРИНА альфа-ХЛОРГИДРИН
L4BH	TU15	2			CW13 CW28 CW31	60	608	-	-	2690	N,н-БУТИЛИМИДАЗОЛ
SGAN		2	W11			80	806	-	M3	2691	ФОСФОРА ПЕНТАБРОМИД
L10BH	TU38 TE22	1				X88	801	3/1-1*-1-1	M3	2692	БОРА ТРИБРОМИД
L4BN		3				80	816	-	M3	2693	БИСУЛЬФИТОВ ВОДНЫЙ РАСТВОР, Н.У.К.
SGAV L4BN		3		VW9		80	804	-	M3	2698	АНГИДРИДЫ ТЕТРАГИДРОФТАЛЕВЫЕ, содержащие более 0,05% малеинового ангидрида
L10BH	TU38 TE22	1				88	803	0-0-1-0	M3	2699	КИСЛОТА ТРИФТОРУКСУСНАЯ
L4BN		2				80	803	-	M3	2705	ПЕНТОЛ-1
LGBF		2				33	316	3/0-0-1-0	M3	2707	ДИМЕТИЛДИОКСАНЫ

2707	ДИМЕТИЛДИОКСАНЫ	3	F1	III	3		LQ7	E1	P001 IBC03 LP01 R001		MP19	T2	TP1
2709	БУТИЛБЕНЗОЛЫ	3	F1	III	3		LQ7	E1	P001 IBC03 LP01 R001		MP19	T2	TP1
2710	ДИПРОПИЛКЕТОН	3	F1	III	3		LQ7	E1	P001 IBC03 LP01 R001		MP19	T2	TP1
2713	АКРИДИН	6.1	T2	III	6.1		LQ9	E1	P002 IBC08 LP02 R001	B3	MP10	T1	TP33
2714	ЦИНКА РЕЗИНАТ	4.1	F3	III	4.1		LQ9	E1	P002 IBC06 R001		MP11	T1	TP33
2715	АЛЮМИНИЯ РЕЗИНАТ	4.1	F3	III	4.1		LQ9	E1	P002 IBC06 R001		MP11	T1	TP33
2716	БУТИНДИОЛ-1,4	6.1	T2	III	6.1		LQ9	E1	P002 IBC08 LP02 R001	B3	MP10	T1	TP33
2717	КАМФАРА синтетическая	4.1	F1	III	4.1		LQ9	E1	P002 IBC08 LP02 R001	B3	MP10	T1	TP33
2719	БАРИЯ БРОМАТ	5.1	OT2	II	5.1+6.1		LQ11	E2	P002 IBC08	B4	MP2	T3	TP33
2720	ХРОМА (III) НИТРАТ	5.1	O2	III	5.1		LQ12	E1	P002 IBC08 LP02 R001	B3	MP10	T1	TP33
2721	МЕДИ (III) ХЛОРАТ	5.1	O2	II	5.1		LQ11	E2	P002 IBC08	B4	MP2	T3	TP33
2722	ЛИТИЯ НИТРАТ	5.1	O2	III	5.1		LQ12	E1	P002 IBC08 LP02 R001	B3	MP10	T1	TP33
2723	МАГНИЯ ХЛОРАТ	5.1	O2	II	5.1		LQ11	E2	P002 IBC08	B4	MP2	T3	TP33
2724	МАРГАНЦА (II) НИТРАТ	5.1	O2	III	5.1		LQ12	E1	P002 IBC08 LP02 R001	B3	MP10	T1	TP33
2725	НИКЕЛЯ (II) НИТРАТ	5.1	O2	III	5.1		LQ12	E1	P002 IBC08 LP02 R001	B3	MP10	T1	TP33
2726	НИКЕЛЯ (II) НИТРИТ	5.1	O2	III	5.1		LQ12	E1	P002 IBC08 LP02 R001	B3	MP10	T1	TP33
2727	ТАЛЛИЯ (I) НИТРАТ	6.1	TO2	II	6.1+5.1		LQ18	E4	P002 IBC06		MP10	T3	TP33
2728	ЦИРКОНИЯ НИТРАТ	5.1	O2	III	5.1		LQ12	E1	P002 IBC08 LP02 R001	B3	MP10	T1	TP33
2729	ГЕКСАХЛОРБЕНЗОЛ	6.1	T2	III	6.1		LQ9	E1	P002 IBC08 LP02 R001	B3	MP10	T1	TP33
2730	НИТРОАНИЗОЛЫ ЖИДКИЕ	6.1	T1	III	6.1	279	LQ7	E1	P001 IBC03 LP01 R001		MP19	T4	TP1

LGBF		3				30	316	3/0-0-1-0	M3	2707	ДИМЕТИЛДИОКСАНЫ
LGBF		3				30	317	3/0-0-1-0	M3	2709	БУТИЛБЕНЗОЛЫ
LGBF		3				30	316	3/0-0-1-0	M3	2710	ДИПРОПИЛКЕТОН
SGAH L4BH	TU15	2		VW9	CW13 CW28 CW31	60	608	-	M3	2713	АКРИДИН
SGAV		3	W1 W12	VW1		40	404	3/0-0-1-0	M3	2714	ЦИНКА РЕЗИНАТ
SGAV		3	W1 W12	VW1		40	404	3/0-0-1-0	M3	2715	АЛЮМИНИЯ РЕЗИНАТ
SGAH L4BH	TU15	2		VW9	CW13 CW28 CW31	60	607	3/0-0-1-0	M3	2716	БУТИНДИОЛ-1,4
SGAV		3	W1	VW1		40	402	3/0-0-1-0	M3	2717	КАМФАРА синтетическая
SGAN	TU3	2	W11		CW24 CW28	56	503	-	M3	2719	БАРИЯ БРОМАТ
SGAV	TU3	3		VW8	CW24	50	501	-	M3	2720	ХРОМА (III) НИТРАТ
SGAV	TU3	2	W11	VW8	CW24	50	501	-	M3	2721	МЕДИ (III) ХЛОРАТ
SGAV	TU3	3		VW8	CW24	50	501	-	M3	2722	ЛИТИЯ НИТРАТ
SGAV	TU3	2	W11	VW8	CW24	50	501	-	M3	2723	МАГНИЯ ХЛОРАТ
SGAV	TU3	3		VW8	CW24	50	501	-	M3	2724	МАРГАНЦА (II) НИТРАТ
SGAV	TU3	3		VW8	CW24	50	501	-	M3	2725	НИКЕЛЯ (II) НИТРАТ
SGAV	TU3	3		VW8	CW24	50	501	-	M3	2726	НИКЕЛЯ (II) НИТРИТ
SGAH	TU15	2	W11 W12		CW13 CW28 CW31	65	657	1-1*-1-1	-	2727	ТАЛЛИЯ (I) НИТРАТ
SGAV	TU3	3		VW8	CW24	50	501	-	M3	2728	ЦИРКОНИЯ НИТРАТ
SGAH	TU15	2		VW9	CW13 CW28 CW31	60	616	-	M3	2729	ГЕКСАХЛОРБЕНЗОЛ
L4BH	TU15	2			CW13 CW28 CW31	60	616	-	M3	2730	НИТРОАНИЗОЛЫ ЖИДКИЕ

2732	НИТРОБРОМБЕНЗОЛЫ ЖИДКИЕ	6.1	T1	III	6.1		LQ7	E1	P001 IBC03 LP01 R001		MP19	T4	TP1
2733	АМИНЫ ЛЕГКОВОСПЛАМЕНЯЮЩИЕСЯ КОРРОЗИОННЫЕ, Н.У.К., или ПОЛИАМИНЫ ЛЕГКОВОСПЛАМЕНЯЮЩИЕСЯ КОРРОЗИОННЫЕ, Н.У.К.	3	FC	I	3+8	274 544	LQ3	E0	P001		MP7 MP17	T14	TP1 TP27
2733	АМИНЫ ЛЕГКОВОСПЛАМЕНЯЮЩИЕСЯ КОРРОЗИОННЫЕ, Н.У.К., или ПОЛИАМИНЫ ЛЕГКОВОСПЛАМЕНЯЮЩИЕСЯ КОРРОЗИОННЫЕ, Н.У.К.	3	FC	II	3+8	274 544	LQ4	E2	P001 IBC02		MP19	T11	TP1 TP27
2733	АМИНЫ ЛЕГКОВОСПЛАМЕНЯЮЩИЕСЯ КОРРОЗИОННЫЕ, Н.У.К., или ПОЛИАМИНЫ ЛЕГКОВОСПЛАМЕНЯЮЩИЕСЯ КОРРОЗИОННЫЕ, Н.У.К.	3	FC	III	3+8	274 544	LQ7	E1	P001 IBC03 R001		MP19	T7	TP1 TP28
2734	АМИНЫ ЖИДКИЕ КОРРОЗИОННЫЕ ЛЕГКОВОСПЛАМЕНЯЮЩИЕСЯ, Н.У.К., или ПОЛИАМИНЫ ЖИДКИЕ КОРРОЗИОННЫЕ ЛЕГКОВОСПЛАМЕНЯЮЩИЕСЯ, Н.У.К.	8	CF1	I	8+3	274	LQ0	E0	P001		MP8 MP17	T14	TP2 TP27
2734	АМИНЫ ЖИДКИЕ КОРРОЗИОННЫЕ ЛЕГКОВОСПЛАМЕНЯЮЩИЕСЯ, Н.У.К., или ПОЛИАМИНЫ ЖИДКИЕ КОРРОЗИОННЫЕ ЛЕГКОВОСПЛАМЕНЯЮЩИЕСЯ, Н.У.К.	8	CF1	II	8+3	274	LQ22	E2	P001 IBC02		MP15	T11	TP2 TP27
2735	АМИНЫ ЖИДКИЕ КОРРОЗИОННЫЕ, Н.У.К., или ПОЛИАМИНЫ ЖИДКИЕ КОРРОЗИОННЫЕ, Н.У.К.	8	C7	I	8	274	LQ0	E0	P001		MP8 MP17	T14	TP2 TP27
2735	АМИНЫ ЖИДКИЕ КОРРОЗИОННЫЕ, Н.У.К., или ПОЛИАМИНЫ ЖИДКИЕ КОРРОЗИОННЫЕ, Н.У.К.	8	C7	II	8	274	LQ22	E2	P001 IBC02		MP15	T11	TP1 TP27
2735	АМИНЫ ЖИДКИЕ КОРРОЗИОННЫЕ, Н.У.К., или ПОЛИАМИНЫ ЖИДКИЕ КОРРОЗИОННЫЕ, Н.У.К.	8	C7	III	8	274	LQ7	E1	P001 IBC03 LP01 R001		MP19	T7	TP1 TP28
2738	N-БУТИЛАНИЛИН	6.1	T1	II	6.1		LQ17	E4	P001 IBC02		MP15	T7	TP2
2739	АНГИДРИД МАСЛЯНЫЙ	8	C3	III	8		LQ7	E1	P001 IBC03 LP01 R001		MP19	T4	TP1
2740	н-ПРОПИЛХЛОРФОРМИАТ	6.1	TFC	I	6.1+3+8		LQ0	E5	P602		MP8 MP17	T20	TP2
2741	БАРИЯ ГИПОХЛОРИТ, содержащий более 22% активного хлора	5.1	OT2	II	5.1+6.1		LQ11	E2	P002 IBC08	B4	MP2	T3	TP33
2742	ХЛОРФОРМИАТЫ ЯДОВИТЫЕ КОРРОЗИОННЫЕ ЛЕГКОВОСПЛАМЕНЯЮЩИЕСЯ, Н.У.К.	6.1	TFC	II	6.1+3+8	274 561	LQ17	E4	P001 IBC01		MP15		
2743	н-БУТИЛХЛОРФОРМИАТ	6.1	TFC	II	6.1+3+8		LQ17	E4	P001		MP15	T20	TP2

L4BH	TU15	2			CW13 CW28 CW31	60	608	-	M3	2732	НИТРОБРОМБЕНЗОЛЫ ЖИДКИЕ
L10CH	TU14 TU38 TE21 TE22	1				338	330	3/0-0-1-0	M3	2733	АМИНЫ ЛЕГКОВОСПЛАМЕНЯЮЩИЕСЯ КОРРОЗИОННЫЕ, Н.У.К., или ПОЛИАМИНЫ ЛЕГКОВОСПЛАМЕНЯЮЩИЕСЯ КОРРОЗИОННЫЕ, Н.У.К.
L4BH		2				338	330	3/0-0-1-0	M3	2733	АМИНЫ ЛЕГКОВОСПЛАМЕНЯЮЩИЕСЯ КОРРОЗИОННЫЕ, Н.У.К., или ПОЛИАМИНЫ ЛЕГКОВОСПЛАМЕНЯЮЩИЕСЯ КОРРОЗИОННЫЕ, Н.У.К.
L4BN		3				38	330	3/0-0-1-0	M3	2733	АМИНЫ ЛЕГКОВОСПЛАМЕНЯЮЩИЕСЯ КОРРОЗИОННЫЕ, Н.У.К., или ПОЛИАМИНЫ ЛЕГКОВОСПЛАМЕНЯЮЩИЕСЯ КОРРОЗИОННЫЕ, Н.У.К.
L10BH	TU38 TE22	1				883	821	3/0-0-1-0	M3	2734	АМИНЫ ЖИДКИЕ КОРРОЗИОННЫЕ ЛЕГКОВОСПЛАМЕНЯЮЩИЕСЯ, Н.У.К., или ПОЛИАМИНЫ ЖИДКИЕ КОРРОЗИОННЫЕ ЛЕГКОВОСПЛАМЕНЯЮЩИЕСЯ, Н.У.К.
L4BN		2				83	821	3/0-0-1-0	M3	2734	АМИНЫ ЖИДКИЕ КОРРОЗИОННЫЕ ЛЕГКОВОСПЛАМЕНЯЮЩИЕСЯ, Н.У.К., или ПОЛИАМИНЫ ЖИДКИЕ КОРРОЗИОННЫЕ ЛЕГКОВОСПЛАМЕНЯЮЩИЕСЯ, Н.У.К.
L10BH	TU38 TE22	1				88	821	0-0-1-0	M3	2735	АМИНЫ ЖИДКИЕ КОРРОЗИОННЫЕ, Н.У.К., или ПОЛИАМИНЫ ЖИДКИЕ КОРРОЗИОННЫЕ, Н.У.К.
L4BN		2				80	821	0-0-1-0	M3	2735	АМИНЫ ЖИДКИЕ КОРРОЗИОННЫЕ, Н.У.К., или ПОЛИАМИНЫ ЖИДКИЕ КОРРОЗИОННЫЕ, Н.У.К.
L4BN		3				80	821	0-0-1-0	M3	2735	АМИНЫ ЖИДКИЕ КОРРОЗИОННЫЕ, Н.У.К., или ПОЛИАМИНЫ ЖИДКИЕ КОРРОЗИОННЫЕ, Н.У.К.
L4BH	TU15	2			CW13 CW28 CW31	60	608	-	-	2738	N-БУТИЛАНИЛИН
L4BN		3				80	803	-	M3	2739	АНГИДРИД МАСЛЯНЫЙ
L10CH	TU14 TU15 TU38 TE21 TE22	1			CW13 CW28 CW31	668	611	3/1-1*-1-1	-	2740	н-ПРОПИЛХЛОРФОРМИАТ
SGAN	TU3	2	W11		CW24 CW28	56	503	-	M3	2741	БАРИЯ ГИПОХЛОРИТ, содержащий более 22% активного хлора
L4BH	TU15	2			CW13 CW28 CW31	638	637	3/0-0-1-0	M3	2742	ХЛОРФОРМИАТЫ ЯДОВИТЫЕ КОРРОЗИОННЫЕ ЛЕГКОВОСПЛАМЕНЯЮЩИЕСЯ, Н.У.К.
L4BH	TU15	2			CW13 CW28 CW31	638	611	3/0-0-1-0	-	2743	н-БУТИЛХЛОРФОРМИАТ

2744	ЦИКЛОБУТИЛХЛОРФОРМИАТ	6.1	TFC	II	6.1+3+8		LQ17	E4	P001 IBC01		MP15	T7	TP2
2745	ХЛОРМЕТИЛХЛОРФОРМИАТ	6.1	TC1	II	6.1+8		LQ17	E4	P001 IBC02		MP15	T7	TP2
2746	ФЕНИЛХЛОРФОРМИАТ	6.1	TC1	II	6.1+8		LQ17	E4	P001 IBC02		MP15	T7	TP2
2747	трет-БУТИЛЦИКЛОГЕКСИЛХЛОРФОРМИАТ	6.1	T1	III	6.1		LQ7	E1	P001 IBC03 LP01 R001		MP19	T4	TP1
2748	2-ЭТИЛГЕКСИЛХЛОРФОРМИАТ	6.1	TC1	II	6.1+8		LQ17	E4	P001 IBC02		MP15	T7	TP2
2749	ТЕТРАМЕТИЛСИЛАН	3	F1	I	3		LQ3	E3	P001		MP7 MP17	T14	TP2
2750	1,3-ДИХЛОРПРОПАНОЛ-2	6.1	T1	II	6.1		LQ17	E4	P001 IBC02		MP15	T7	TP2
2751	ДИЭТИЛТИОФОСФОРИЛХЛОРИД	8	C3	II	8		LQ22	E2	P001 IBC02		MP15	T7	TP2
2752	1,2-ЭПОКСИ-3-ЭТОКСИПРОПАН	3	F1	III	3		LQ7	E1	P001 IBC03 LP01 R001		MP19	T2	TP1
2753	N-ЭТИЛБЕНЗИЛТОЛУИДИНЫ ЖИДКИЕ	6.1	T1	III	6.1		LQ7	E1	P001 IBC03 LP01 R001		MP19	T7	TP1
2754	N-ЭТИЛТОЛУИДИНЫ	6.1	T1	II	6.1		LQ17	E4	P001 IBC02		MP15	T7	TP2
2757	ПЕСТИЦИД НА ОСНОВЕ КАРБАМАТОВ ТВЕРДЫЙ ЯДОВИТЫЙ	6.1	T7	I	6.1	61 274 648	LQ0	E5	P002 IBC07		MP18	T6	TP33
2757	ПЕСТИЦИД НА ОСНОВЕ КАРБАМАТОВ ТВЕРДЫЙ ЯДОВИТЫЙ	6.1	T7	II	6.1	61 274 648	LQ18	E4	P002 IBC08	B4	MP10	T3	TP33
2757	ПЕСТИЦИД НА ОСНОВЕ КАРБАМАТОВ ТВЕРДЫЙ ЯДОВИТЫЙ	6.1	T7	III	6.1	61 274 648	LQ9	E1	P002 IBC08 LP02 R001	B3	MP10	T1	TP33
2758	ПЕСТИЦИД НА ОСНОВЕ КАРБАМАТОВ ЖИДКИЙ ЛЕГКОВОСПЛАМЕНЯЮЩИЙСЯ ЯДОВИТЫЙ с температурой вспышки менее 23°C	3	FT2	I	3+6.1	61 274	LQ3	E0	P001		MP7 MP17	T14	TP2 TP27
2758	ПЕСТИЦИД НА ОСНОВЕ КАРБАМАТОВ ЖИДКИЙ ЛЕГКОВОСПЛАМЕНЯЮЩИЙСЯ ЯДОВИТЫЙ с температурой вспышки менее 23°C	3	FT2	II	3+6.1	61 274	LQ4	E2	P001 IBC02 R001		MP19	T11	TP2 TP27
2759	ПЕСТИЦИД МЫШЬЯКСОДЕРЖАЩИЙ ТВЕРДЫЙ ЯДОВИТЫЙ	6.1	T7	I	6.1	61 274 648	LQ0	E5	P002 IBC07		MP18	T6	TP33
2759	ПЕСТИЦИД МЫШЬЯКСОДЕРЖАЩИЙ ТВЕРДЫЙ ЯДОВИТЫЙ	6.1	T7	II	6.1	61 274 648	LQ18	E4	P002 IBC08	B4	MP10	T3	TP33

L4BH	TU15	2			CW13 CW28 CW31	638	611	3/0-0-1-0	-	2744	ЦИКЛОБУТИЛХЛОРФОРМИАТ
L4BH	TU15	2			CW13 CW28 CW31	68	611	-	-	2745	ХЛОРМЕТИЛХЛОРФОРМИАТ
L4BH	TU15	2			CW13 CW28 CW31	68	611	-	-	2746	ФЕНИЛХЛОРФОРМИАТ
L4BH	TU15	2			CW13 CW28 CW31	60	611	-	M3	2747	трет-БУТИЛЦИКЛОГЕКСИЛХЛОРФОРМИАТ
L4BH	TU15	2			CW13 CW28 CW31	68	611	-	-	2748	2-ЭТИЛГЕКСИЛХЛОРФОРМИАТ
L4BN		1				33	304	3/0-0-1-0	M3	2749	ТЕТРАМЕТИЛСИЛАН
L4BH	TU15	2			CW13 CW28 CW31	60	606	-	-	2750	1,3-ДИХЛОРПРОПАНОЛ-2
L4BN		2				80	803	-	M3	2751	ДИЭТИЛТИОФОСФОРИЛХЛОРИД
LGBF		3				30	316	3/0-0-1-0	M3	2752	1,2-ЭПОКСИ-3-ЭТОКСИПРОПАН
L4BH	TU15	2			CW13 CW28 CW31	60	608	-	M3	2753	N-ЭТИЛБЕНЗИЛТОЛУИДИНЫ ЖИДКИЕ
L4BH	TU15	2			CW13 CW28 CW31	60	608	-	-	2754	N-ЭТИЛТОЛУИДИНЫ
S10AH L10CH	TU14 TU15 TU38 TE21 TE22	1	W10 W12		CW13 CW28 CW31 CW48	66	613	-	M3	2757	ПЕСТИЦИД НА ОСНОВЕ КАРБАМАТОВ ТВЕРДЫЙ ЯДОВИТЫЙ
SGAH L4BH	TU15	2	W11		CW13 CW28 CW31 CW48	60	613	-	M3	2757	ПЕСТИЦИД НА ОСНОВЕ КАРБАМАТОВ ТВЕРДЫЙ ЯДОВИТЫЙ
SGAH L4BH	TU15	2		VW9	CW13 CW28 CW31 CW48	60	613	-	M3	2757	ПЕСТИЦИД НА ОСНОВЕ КАРБАМАТОВ ТВЕРДЫЙ ЯДОВИТЫЙ
L10CH	TU14 TU15 TU38 TE21 TE22	1			CW13 CW28 CW48	336	336	3/0-0-1-0	M3	2758	ПЕСТИЦИД НА ОСНОВЕ КАРБАМАТОВ ЖИДКИЙ ЛЕГКОВОСПЛАМЕНЯЮЩИЙСЯ ЯДОВИТЫЙ с температурой вспышки менее 23°C
L4BH	TU15	2			CW13 CW28 CW48	336	336	3/0-0-1-0	M3	2758	ПЕСТИЦИД НА ОСНОВЕ КАРБАМАТОВ ЖИДКИЙ ЛЕГКОВОСПЛАМЕНЯЮЩИЙСЯ ЯДОВИТЫЙ с температурой вспышки менее 23°C
S10AH L10CH	TU14 TU15 TU38 TE21 TE22	1	W10 W12		CW13 CW28 CW31 CW48	66	613	-	M3	2759	ПЕСТИЦИД МЫШЬЯКСОДЕРЖАЩИЙ ТВЕРДЫЙ ЯДОВИТЫЙ
SGAH L4BH	TU15	2	W11		CW13 CW28 CW31 CW48	60	613	-	M3	2759	ПЕСТИЦИД МЫШЬЯКСОДЕРЖАЩИЙ ТВЕРДЫЙ ЯДОВИТЫЙ

2759	ПЕСТИЦИД МЫШЬЯКСОДЕРЖАЩИЙ ТВЕРДЫЙ ЯДОВИТЫЙ	6.1	T7	III	6.1	61 274 648	LQ9	E1	P002 IBC08 LP02 R001	B3	MP10	T1	TP33
2760	ПЕСТИЦИД МЫШЬЯКСОДЕРЖАЩИЙ ЖИДКИЙ ЛЕГКОВОСПЛАМЕНЯЮЩИЙСЯ ЯДОВИТЫЙ с температурой вспышки менее 23°C	3	FT2	I	3+6.1	61 274	LQ3	E0	P001		MP7 MP17	T14	TP2 TP27
2760	ПЕСТИЦИД МЫШЬЯКСОДЕРЖАЩИЙ ЖИДКИЙ ЛЕГКОВОСПЛАМЕНЯЮЩИЙСЯ ЯДОВИТЫЙ с температурой вспышки менее 23°C	3	FT2	II	3+6.1	61 274	LQ4	E2	P001 IBC02 R001		MP19	T11	TP2 TP27
2761	ПЕСТИЦИД ХЛОРОРГАНИЧЕСКИЙ ТВЕРДЫЙ ЯДОВИТЫЙ	6.1	T7	I	6.1	61 274 648	LQ0	E5	P002 IBC07		MP18	T6	TP33
2761	ПЕСТИЦИД ХЛОРОРГАНИЧЕСКИЙ ТВЕРДЫЙ ЯДОВИТЫЙ	6.1	T7	II	6.1	61 274 648	LQ18	E4	P002 IBC08	B4	MP10	T3	TP33
2761	ПЕСТИЦИД ХЛОРОРГАНИЧЕСКИЙ ТВЕРДЫЙ ЯДОВИТЫЙ	6.1	T7	III	6.1	61 274 648	LQ9	E1	P002 IBC08 LP02 R001	B3	MP10	T1	TP33
2762	ПЕСТИЦИД ХЛОРОРГАНИЧЕСКИЙ ЖИДКИЙ ЛЕГКОВОСПЛАМЕНЯЮЩИЙСЯ ЯДОВИТЫЙ с температурой вспышки менее 23°C	3	FT2	I	3+6.1	61 274	LQ3	E0	P001		MP7 MP17	T14	TP2 TP27
2762	ПЕСТИЦИД ХЛОРОРГАНИЧЕСКИЙ ЖИДКИЙ ЛЕГКОВОСПЛАМЕНЯЮЩИЙСЯ ЯДОВИТЫЙ с температурой вспышки менее 23°C	3	FT2	II	3+6.1	61 274	LQ4	E2	P001 IBC02 R001		MP19	T11	TP2 TP27
2763	ПЕСТИЦИД НА ОСНОВЕ ТРИАЗИНОВ ТВЕРДЫЙ ЯДОВИТЫЙ	6.1	T7	I	6.1	61 274 648	LQ0	E5	P002 IBC07		MP18	T6	TP33
2763	ПЕСТИЦИД НА ОСНОВЕ ТРИАЗИНОВ ТВЕРДЫЙ ЯДОВИТЫЙ	6.1	T7	II	6.1	61 274 648	LQ18	E4	P002 IBC08	B4	MP10	T3	TP33
2763	ПЕСТИЦИД НА ОСНОВЕ ТРИАЗИНОВ ТВЕРДЫЙ ЯДОВИТЫЙ	6.1	T7	III	6.1	61 274 648	LQ9	E1	P002 IBC08 R001	B3	MP10	T1	TP33
2764	ПЕСТИЦИД НА ОСНОВЕ ТРИАЗИНОВ ЖИДКИЙ ЛЕГКОВОСПЛАМЕНЯЮЩИЙСЯ ЯДОВИТЫЙ с температурой вспышки менее 23°C	3	FT2	I	3+6.1	61 274	LQ3	E0	P001		MP7 MP17	T14	TP2 TP27
2764	ПЕСТИЦИД НА ОСНОВЕ ТРИАЗИНОВ ЖИДКИЙ ЛЕГКОВОСПЛАМЕНЯЮЩИЙСЯ ЯДОВИТЫЙ с температурой вспышки менее 23°C	3	FT2	II	3+6.1	61 274	LQ4	E2	P001 IBC02 R001		MP19	T11	TP2 TP27
2771	ПЕСТИЦИД НА ОСНОВЕ ТИОКАРБАМАТОВ ТВЕРДЫЙ ЯДОВИТЫЙ	6.1	T7	I	6.1	61 274 648	LQ0	E5	P002 IBC07		MP18	T6	TP33

SGAH L4BH	TU15	2		VW9	CW13 CW28 CW31 CW48	60	613	-	M3	2759	ПЕСТИЦИД МЫШЬЯКСОДЕРЖАЩИЙ ТВЕРДЫЙ ЯДОВИТЫЙ
L10CH	TU14 TU15 TU38 TE21 TE22	1			CW13 CW28 CW48	336	336	3/0-0-1-0	M3	2760	ПЕСТИЦИД МЫШЬЯКСОДЕРЖАЩИЙ ЖИДКИЙ ЛЕГКОВОСПЛАМЕНЯЮЩИЙСЯ ЯДОВИТЫЙ с температурой вспышки менее 23°C
L4BH	TU15	2			CW13 CW28 CW48	336	336	3/0-0-1-0	M3	2760	ПЕСТИЦИД МЫШЬЯКСОДЕРЖАЩИЙ ЖИДКИЙ ЛЕГКОВОСПЛАМЕНЯЮЩИЙСЯ ЯДОВИТЫЙ с температурой вспышки менее 23°C
S10AH L10CH	TU14 TU15 TU38 TE21 TE22	1	W10 W12		CW13 CW28 CW31 CW48	66	613	-	M3	2761	ПЕСТИЦИД ХЛОРОРГАНИЧЕСКИЙ ТВЕРДЫЙ ЯДОВИТЫЙ
SGAH L4BH	TU15	2	W11		CW13 CW28 CW31 CW48	60	613	-	M3	2761	ПЕСТИЦИД ХЛОРОРГАНИЧЕСКИЙ ТВЕРДЫЙ ЯДОВИТЫЙ
SGAH L4BH	TU15	2		VW9	CW13 CW28 CW31 CW48	60	613	-	M3	2761	ПЕСТИЦИД ХЛОРОРГАНИЧЕСКИЙ ТВЕРДЫЙ ЯДОВИТЫЙ
L10CH	TU14 TU15 TU38 TE21 TE22	1			CW13 CW28 CW48	336	336	3/0-0-1-0	M3	2762	ПЕСТИЦИД ХЛОРОРГАНИЧЕСКИЙ ЖИДКИЙ ЛЕГКОВОСПЛАМЕНЯЮЩИЙСЯ ЯДОВИТЫЙ с температурой вспышки менее 23°C
L4BH	TU15	2			CW13 CW28 CW48	336	336	3/0-0-1-0	M3	2762	ПЕСТИЦИД ХЛОРОРГАНИЧЕСКИЙ ЖИДКИЙ ЛЕГКОВОСПЛАМЕНЯЮЩИЙСЯ ЯДОВИТЫЙ с температурой вспышки менее 23°C
S10AH L10CH	TU14 TU15 TU38 TE21 TE22	1	W10 W12		CW13 CW28 CW31 CW48	66	613	-	M3	2763	ПЕСТИЦИД НА ОСНОВЕ ТРИАЗИНОВ ТВЕРДЫЙ ЯДОВИТЫЙ
SGAH L4BH	TU15	1	W11		CW13 CW28 CW31 CW48	60	613	-	M3	2763	ПЕСТИЦИД НА ОСНОВЕ ТРИАЗИНОВ ТВЕРДЫЙ ЯДОВИТЫЙ
SGAH L4BH	TU15	2		VW9	CW13 CW28 CW31 CW48	60	613	-	M3	2763	ПЕСТИЦИД НА ОСНОВЕ ТРИАЗИНОВ ТВЕРДЫЙ ЯДОВИТЫЙ
L10CH	TU14 TU15 TU38 TE21 TE22	1			CW13 CW28 CW48	336	336	3/0-0-1-0	M3	2764	ПЕСТИЦИД НА ОСНОВЕ ТРИАЗИНОВ ЖИДКИЙ ЛЕГКОВОСПЛАМЕНЯЮЩИЙСЯ ЯДОВИТЫЙ с температурой вспышки менее 23°C
L4BH	TU15	2			CW13 CW28 CW48	336	336	3/0-0-1-0	M3	2764	ПЕСТИЦИД НА ОСНОВЕ ТРИАЗИНОВ ЖИДКИЙ ЛЕГКОВОСПЛАМЕНЯЮЩИЙСЯ ЯДОВИТЫЙ с температурой вспышки менее 23°C
S10AH L10CH	TU14 TU15 TU38 TE21 TE22	1	W10 W12		CW13 CW28 CW31 CW48	66	613	-	M3	2771	ПЕСТИЦИД НА ОСНОВЕ ТИОКАРБАМАТОВ ТВЕРДЫЙ ЯДОВИТЫЙ

2771	ПЕСТИЦИД НА ОСНОВЕ ТИОКАРБАМАТОВ ТВЕРДЫЙ ЯДОВИТЫЙ	6.1	T7	II	6.1	61 274 648	LQ18	E4	P002 IBC08	B4	MP10	T3	TP33
2771	ПЕСТИЦИД НА ОСНОВЕ ТИОКАРБАМАТОВ ТВЕРДЫЙ ЯДОВИТЫЙ	6.1	T7	III	6.1	61 274 648	LQ9	E1	P002 IBC08 LP02 R001	B3	MP10	T1	TP33
2772	ПЕСТИЦИД НА ОСНОВЕ ТИОКАРБАМАТОВ ЖИДКИЙ ЛЕГКОВОСПЛАМЕНЯЮЩИЙСЯ ЯДОВИТЫЙ с температурой вспышки менее 23°C	3	FT2	I	3+6.1	61 274	LQ3	E0	P001		MP7 MP17	T14	TP2 TP27
2772	ПЕСТИЦИД НА ОСНОВЕ ТИОКАРБАМАТОВ ЖИДКИЙ ЛЕГКОВОСПЛАМЕНЯЮЩИЙСЯ ЯДОВИТЫЙ с температурой вспышки менее 23°C	3	FT2	II	3+6.1	61 274	LQ4	E2	P001 IBC02 R001		MP19	T11	TP2 TP27
2775	ПЕСТИЦИД МЕДЬСОДЕРЖАЩИЙ ТВЕРДЫЙ ЯДОВИТЫЙ	6.1	T7	I	6.1	61 274 648	LQ0	E5	P002 IBC07		MP18	T6	TP33
2775	ПЕСТИЦИД МЕДЬСОДЕРЖАЩИЙ ТВЕРДЫЙ ЯДОВИТЫЙ	6.1	T7	II	6.1	61 274 648	LQ18	E4	P002 IBC08	B4	MP10	T3	TP33
2775	ПЕСТИЦИД МЕДЬСОДЕРЖАЩИЙ ТВЕРДЫЙ ЯДОВИТЫЙ	6.1	T7	III	6.1	61 274 648	LQ9	E1	P002 IBC08 LP02 R001	B3	MP10	T1	TP33
2776	ПЕСТИЦИД МЕДЬСОДЕРЖАЩИЙ ЖИДКИЙ ЛЕГКОВОСПЛАМЕНЯЮЩИЙСЯ ЯДОВИТЫЙ с температурой вспышки менее 23°C	3	FT2	I	3+6.1	61 274	LQ3	E0	P001		MP7 MP17	T14	TP2 TP27
2776	ПЕСТИЦИД МЕДЬСОДЕРЖАЩИЙ ЖИДКИЙ ЛЕГКОВОСПЛАМЕНЯЮЩИЙСЯ ЯДОВИТЫЙ с температурой вспышки менее 23°C	3	FT2	II	3+6.1	61 274	LQ4	E2	P001 IBC02 R001		MP19	T11	TP2 TP27
2777	ПЕСТИЦИД РТУТЬСОДЕРЖАЩИЙ ТВЕРДЫЙ ЯДОВИТЫЙ	6.1	T7	I	6.1	61 274 648	LQ0	E5	P002 IBC07		MP18	T6	TP33
2777	ПЕСТИЦИД РТУТЬСОДЕРЖАЩИЙ ТВЕРДЫЙ ЯДОВИТЫЙ	6.1	T7	II	6.1	61 274 648	LQ18	E4	P002 IBC08	B4	MP10	T3	TP33
2777	ПЕСТИЦИД РТУТЬСОДЕРЖАЩИЙ ТВЕРДЫЙ ЯДОВИТЫЙ	6.1	T7	III	6.1	61 274 648	LQ9	E1	P002 IBC08 LP02 R001	B3	MP10	T1	TP33
2778	ПЕСТИЦИД РТУТЬСОДЕРЖАЩИЙ ЖИДКИЙ ЛЕГКОВОСПЛАМЕНЯЮЩИЙСЯ ЯДОВИТЫЙ с температурой вспышки менее 23°C	3	FT2	I	3+6.1	61 274	LQ3	E0	P001		MP7 MP17	T14	TP2 TP27
2778	ПЕСТИЦИД РТУТЬСОДЕРЖАЩИЙ ЖИДКИЙ ЛЕГКОВОСПЛАМЕНЯЮЩИЙСЯ ЯДОВИТЫЙ с температурой вспышки менее 23°C	3	FT2	II	3+6.1	61 274	LQ4	E2	P001 IBC02 R001		MP19	T11	TP2 TP27

SGAH L4BH	TU15	2	W11		CW13 CW28 CW31 CW48	60	613	-	M3	2771	ПЕСТИЦИД НА ОСНОВЕ ТИОКАРБАМАТОВ ТВЕРДЫЙ ЯДОВИТЫЙ
SGAH L4BH	TU15	2		VW9	CW13 CW28 CW31 CW48	60	613	-	M3	2771	ПЕСТИЦИД НА ОСНОВЕ ТИОКАРБАМАТОВ ТВЕРДЫЙ ЯДОВИТЫЙ
L10CH	TU14 TU15 TU38 TE21 TE22	1			CW13 CW28 CW48	336	336	3/0-0-1-0	M3	2772	ПЕСТИЦИД НА ОСНОВЕ ТИОКАРБАМАТОВ ЖИДКИЙ ЛЕГКОВОСПЛАМЕНЯЮЩИЙСЯ ЯДОВИТЫЙ с температурой вспышки менее 23°C
L4BH	TU15	1			CW13 CW28 CW48	336	336	3/0-0-1-0	M3	2772	ПЕСТИЦИД НА ОСНОВЕ ТИОКАРБАМАТОВ ЖИДКИЙ ЛЕГКОВОСПЛАМЕНЯЮЩИЙСЯ ЯДОВИТЫЙ с температурой вспышки менее 23°C
S10AH L10CH	TU14 TU15 TU38 TE21 TE22	1	W10 W12		CW13 CW28 CW31 CW48	66	613	-	M3	2775	ПЕСТИЦИД МЕДЬСОДЕРЖАЩИЙ ТВЕРДЫЙ ЯДОВИТЫЙ
SGAH L4BH	TU15	1	W11		CW13 CW28 CW31 CW48	60	613	-	M3	2775	ПЕСТИЦИД МЕДЬСОДЕРЖАЩИЙ ТВЕРДЫЙ ЯДОВИТЫЙ
SGAH L4BH	TU15	2		VW9	CW13 CW28 CW31 CW48	60	613	-	M3	2775	ПЕСТИЦИД МЕДЬСОДЕРЖАЩИЙ ТВЕРДЫЙ ЯДОВИТЫЙ
L10CH	TU14 TU15 TU38 TE21 TE22	1			CW13 CW28 CW48	336	336	3/0-0-1-0	M3	2776	ПЕСТИЦИД МЕДЬСОДЕРЖАЩИЙ ЖИДКИЙ ЛЕГКОВОСПЛАМЕНЯЮЩИЙСЯ ЯДОВИТЫЙ с температурой вспышки менее 23°C
L4BH	TU15	2			CW13 CW28 CW48	336	336	3/0-0-1-0	M3	2776	ПЕСТИЦИД МЕДЬСОДЕРЖАЩИЙ ЖИДКИЙ ЛЕГКОВОСПЛАМЕНЯЮЩИЙСЯ ЯДОВИТЫЙ с температурой вспышки менее 23°C
S10AH L10CH	TU14 TU15 TU38 TE21 TE22	1	W10 W12		CW13 CW28 CW31 CW48	66	613	-	M3	2777	ПЕСТИЦИД РТУТЬСОДЕРЖАЩИЙ ТВЕРДЫЙ ЯДОВИТЫЙ
SGAH L4BH	TU15	2	W11		CW13 CW28 CW31 CW48	60	613	-	M3	2777	ПЕСТИЦИД РТУТЬСОДЕРЖАЩИЙ ТВЕРДЫЙ ЯДОВИТЫЙ
SGAH L4BH	TU15	2		VW9	CW13 CW28 CW31 CW48	60	613	-	M3	2777	ПЕСТИЦИД РТУТЬСОДЕРЖАЩИЙ ТВЕРДЫЙ ЯДОВИТЫЙ
L10CH	TU14 TU15 TU38 TE21 TE22	1			CW13 CW28 CW48	336	336	3/0-0-1-0	M3	2778	ПЕСТИЦИД РТУТЬСОДЕРЖАЩИЙ ЖИДКИЙ ЛЕГКОВОСПЛАМЕНЯЮЩИЙСЯ ЯДОВИТЫЙ с температурой вспышки менее 23°C
L4BH	TU15	2			CW13 CW28 CW48	336	336	3/0-0-1-0	M3	2778	ПЕСТИЦИД РТУТЬСОДЕРЖАЩИЙ ЖИДКИЙ ЛЕГКОВОСПЛАМЕНЯЮЩИЙСЯ ЯДОВИТЫЙ с температурой вспышки менее 23°C

2779	ПЕСТИЦИД — ПРОИЗВОДНЫЙ НИТРОФЕНОЛА ТВЕРДЫЙ ЯДОВИТЫЙ	6.1	T7	I	6.1	61 274 648	LQ0	E5	P002 IBC07		MP18	T6	TP33
2779	ПЕСТИЦИД — ПРОИЗВОДНЫЙ НИТРОФЕНОЛА ТВЕРДЫЙ ЯДОВИТЫЙ	6.1	T7	II	6.1	61 274 648	LQ18	E4	P002 IBC08	B4	MP10	T3	TP33
2779	ПЕСТИЦИД — ПРОИЗВОДНЫЙ НИТРОФЕНОЛА ТВЕРДЫЙ ЯДОВИТЫЙ	6.1	T7	III	6.1	61 274 648	LQ9	E1	P002 IBC08 LP02 R001	B3	MP10	T1	TP33
2780	ПЕСТИЦИД — ПРОИЗВОДНЫЙ НИТРОФЕНОЛА ЖИДКИЙ ЛЕГКОВОСПЛАМЕНЯЮЩИЙСЯ ЯДОВИТЫЙ с температурой вспышки менее 23°C	3	FT2	I	3+6.1	61 274	LQ3	E0	P001		MP7 MP17	T14	TP2 TP27
2780	ПЕСТИЦИД — ПРОИЗВОДНЫЙ НИТРОФЕНОЛА ЖИДКИЙ ЛЕГКОВОСПЛАМЕНЯЮЩИЙСЯ ЯДОВИТЫЙ с температурой вспышки менее 23°C	3	FT2	II	3+6.1	61 274	LQ4	E2	P001 IBC02 R001		MP19	T11	TP2 TP27
2781	ПЕСТИЦИД — ПРОИЗВОДНЫЙ ДИПИРИДИЛА ТВЕРДЫЙ ЯДОВИТЫЙ	6.1	T7	I	6.1	61 274 648	LQ0	E5	P002 IBC07		MP18	T6	TP33
2781	ПЕСТИЦИД — ПРОИЗВОДНЫЙ ДИПИРИДИЛА ТВЕРДЫЙ ЯДОВИТЫЙ	6.1	T7	II	6.1	61 274 648	LQ18	E4	P002 IBC08	B4	MP10	T3	TP33
2781	ПЕСТИЦИД — ПРОИЗВОДНЫЙ ДИПИРИДИЛА ТВЕРДЫЙ ЯДОВИТЫЙ	6.1	T7	III	6.1	61 274 648	LQ9	E1	P002 IBC08 LP02 R001	B3	MP10	T1	TP33
2782	ПЕСТИЦИД — ПРОИЗВОДНЫЙ ДИПИРИДИЛА ЖИДКИЙ ЛЕГКОВОСПЛАМЕНЯЮЩИЙСЯ ЯДОВИТЫЙ с температурой вспышки менее 23°C	3	FT2	I	3+6.1	61 274	LQ3	E0	P001		MP7 MP17	T14	TP2 TP27
2782	ПЕСТИЦИД — ПРОИЗВОДНЫЙ ДИПИРИДИЛА ЖИДКИЙ ЛЕГКОВОСПЛАМЕНЯЮЩИЙСЯ ЯДОВИТЫЙ с температурой вспышки менее 23°C	3	FT2	II	3+6.1	61 274	LQ4	E2	P001 IBC02 R001		MP19	T11	TP2 TP27
2783	ПЕСТИЦИД ФОСФОРОРГАНИЧЕСКИЙ ТВЕРДЫЙ ЯДОВИТЫЙ	6.1	T7	I	6.1	61 274 648	LQ0	E5	P002 IBC07		MP18	T6	TP33
2783	ПЕСТИЦИД ФОСФОРОРГАНИЧЕСКИЙ ТВЕРДЫЙ ЯДОВИТЫЙ	6.1	T7	II	6.1	61 274 648	LQ18	E4	P002 IBC08	B4	MP10	T3	TP33
2783	ПЕСТИЦИД ФОСФОРОРГАНИЧЕСКИЙ ТВЕРДЫЙ ЯДОВИТЫЙ	6.1	T7	III	6.1	61 274 648	LQ9	E1	P002 IBC08 LP02 R001	B3	MP10	T1	TP33

S10AH L10CH	TU14 TU15 TU38 TE21 TE22	1	W10 W12		CW13 CW28 CW31 CW48	66	613	-	M3	2779	ПЕСТИЦИД — ПРОИЗВОДНЫЙ НИТРОФЕНОЛА ТВЕРДЫЙ ЯДОВИТЫЙ
SGAH L4BH	TU15	2	W11		CW13 CW28 CW31 CW48	60	613	-	M3	2779	ПЕСТИЦИД — ПРОИЗВОДНЫЙ НИТРОФЕНОЛА ТВЕРДЫЙ ЯДОВИТЫЙ
SGAH L4BH	TU15	2		VW9	CW13 CW28 CW31 CW48	60	613	-	M3	2779	ПЕСТИЦИД — ПРОИЗВОДНЫЙ НИТРОФЕНОЛА ТВЕРДЫЙ ЯДОВИТЫЙ
L10CH	TU14 TU15 TU38 TE21 TE22	1			CW13 CW28 CW48	336	336	3/0-0-1-0	M3	2780	ПЕСТИЦИД — ПРОИЗВОДНЫЙ НИТРОФЕНОЛА ЖИДКИЙ ЛЕГКОВОСПЛАМЕНЯЮЩИЙСЯ ЯДОВИТЫЙ с температурой вспышки менее 23°C
L4BH	TU15	2			CW13 CW28 CW48	336	336	3/0-0-1-0	M3	2780	ПЕСТИЦИД — ПРОИЗВОДНЫЙ НИТРОФЕНОЛА ЖИДКИЙ ЛЕГКОВОСПЛАМЕНЯЮЩИЙСЯ ЯДОВИТЫЙ с температурой вспышки менее 23°C
S10AH L10CH	TU14 TU15 TU38 TE21 TE22	1	W10 W12		CW13 CW28 CW31 CW48	66	613	-	M3	2781	ПЕСТИЦИД — ПРОИЗВОДНЫЙ ДИПИРИДИЛА ТВЕРДЫЙ ЯДОВИТЫЙ
SGAH L4BH	TU15	2	W11		CW13 CW28 CW31 CW48	60	613	-	M3	2781	ПЕСТИЦИД — ПРОИЗВОДНЫЙ ДИПИРИДИЛА ТВЕРДЫЙ ЯДОВИТЫЙ
SGAH L4BH	TU15	2		VW9	CW13 CW28 CW31 CW48	60	613	-	M3	2781	ПЕСТИЦИД — ПРОИЗВОДНЫЙ ДИПИРИДИЛА ТВЕРДЫЙ ЯДОВИТЫЙ
L10CH	TU14 TU15 TU38 TE21 TE22	1			CW13 CW28 CW48	336	336	3/0-0-1-0	M3	2782	ПЕСТИЦИД — ПРОИЗВОДНЫЙ ДИПИРИДИЛА ЖИДКИЙ ЛЕГКОВОСПЛАМЕНЯЮЩИЙСЯ ЯДОВИТЫЙ с температурой вспышки менее 23°C
L4BH	TU15	2			CW13 CW28 CW48	336	336	3/0-0-1-0	M3	2782	ПЕСТИЦИД — ПРОИЗВОДНЫЙ ДИПИРИДИЛА ЖИДКИЙ ЛЕГКОВОСПЛАМЕНЯЮЩИЙСЯ ЯДОВИТЫЙ с температурой вспышки менее 23°C
S10AH L10CH	TU14 TU15 TU38 TE21 TE22	1	W10 W12		CW13 CW28 CW31 CW48	66	613	-	-	2783	ПЕСТИЦИД ФОСФОРОРГАНИЧЕСКИЙ ТВЕРДЫЙ ЯДОВИТЫЙ
SGAH L4BH	TU15	2	W11		CW13 CW28 CW31 CW48	60	613	-	-	2783	ПЕСТИЦИД ФОСФОРОРГАНИЧЕСКИЙ ТВЕРДЫЙ ЯДОВИТЫЙ
SGAH L4BH	TU15	2		VW9	CW13 CW28 CW31 CW48	60	613	-	-	2783	ПЕСТИЦИД ФОСФОРОРГАНИЧЕСКИЙ ТВЕРДЫЙ ЯДОВИТЫЙ

2784	ПЕСТИЦИД ФОСФОРОРГАНИЧЕСКИЙ ЖИДКИЙ ЛЕГКОВОСПЛАМЕНЯЮЩИЙСЯ ЯДОВИТЫЙ с температурой вспышки менее 23°C	3	FT2	I	3+6.1	61 274	LQ3	E0	P001		MP7 MP17	T14	TP2 TP27
2784	ПЕСТИЦИД ФОСФОРОРГАНИЧЕСКИЙ ЖИДКИЙ ЛЕГКОВОСПЛАМЕНЯЮЩИЙСЯ ЯДОВИТЫЙ с температурой вспышки менее 23°C	3	FT2	II	3+6.1	61 274	LQ4	E2	P001 IBC02 R001		MP19	T11	TP2 TP27
2785	4-ТИОПЕНТАНАЛЬ	6.1	T1	III	6.1		LQ7	E1	P001 IBC03 LP01 R001		MP19	T4	TP1
2786	ПЕСТИЦИД ОЛОВООРГАНИЧЕСКИЙ ТВЕРДЫЙ ЯДОВИТЫЙ	6.1	T7	I	6.1	61 274 648	LQ0	E5	P002 IBC07		MP18	T6	TP33
2786	ПЕСТИЦИД ОЛОВООРГАНИЧЕСКИЙ ТВЕРДЫЙ ЯДОВИТЫЙ	6.1	T7	II	6.1	61 274 648	LQ18	E4	P002 IBC08	B4	MP10	T3	TP33
2786	ПЕСТИЦИД ОЛОВООРГАНИЧЕСКИЙ ТВЕРДЫЙ ЯДОВИТЫЙ	6.1	T7	III	6.1	61 274 648	LQ9	E1	P002 IBC08 LP02 R001	B3	MP10	T1	TP33
2787	ПЕСТИЦИД ОЛОВООРГАНИЧЕСКИЙ ЖИДКИЙ ЛЕГКОВОСПЛАМЕНЯЮЩИЙСЯ ЯДОВИТЫЙ с температурой вспышки менее 23°C	3	FT2	I	3+6.1	61 274	LQ3	E0	P001		MP7 MP17	T14	TP2 TP27
2787	ПЕСТИЦИД ОЛОВООРГАНИЧЕСКИЙ ЖИДКИЙ ЛЕГКОВОСПЛАМЕНЯЮЩИЙСЯ ЯДОВИТЫЙ с температурой вспышки менее 23°C	3	FT2	II	3+6.1	61 274	LQ4	E2	P001 IBC02 R001		MP19	T11	TP2 TP27
2788	СОЕДИНЕНИЕ ОЛОВООРГАНИЧЕСКОЕ ЖИДКОЕ, Н.У.К.	6.1	T3	I	6.1	43 274	LQ0	E5	P001		MP8 MP17	T14	TP2 TP27
2788	СОЕДИНЕНИЕ ОЛОВООРГАНИЧЕСКОЕ ЖИДКОЕ, Н.У.К.	6.1	T3	II	6.1	43 274	LQ17	E4	P001 IBC02		MP15	T11	TP2 TP27
2788	СОЕДИНЕНИЕ ОЛОВООРГАНИЧЕСКОЕ ЖИДКОЕ, Н.У.К.	6.1	T3	III	6.1	43 274	LQ7	E1	P001 IBC03 LP01 R001		MP19	T7	TP2 TP28
2789	КИСЛОТА УКСУСНАЯ ЛЕДЯНАЯ или КИСЛОТЫ УКСУСНОЙ РАСТВОР с массовой долей кислоты более 80%	8	CF1	II	8+3		LQ22	E2	P001 IBC02		MP15	T7	TP2
2790	КИСЛОТЫ УКСУСНОЙ РАСТВОР с массовой долей кислоты не менее 50%, но не более 80%	8	C3	II	8		LQ22	E2	P001 IBC02		MP15	T7	TP2
2790	КИСЛОТЫ УКСУСНОЙ РАСТВОР с массовой долей кислоты более 10% и менее 50%	8	C3	III	8	597 647	LQ7	E1	P001 IBC03 LP01 R001		MP19	T4	TP1
2793	СТРУЖКА, ОПИЛКИ или ОБРЕЗКИ ЧЕРНЫХ МЕТАЛЛОВ, подверженные самонагреванию	4.2	S4	III	4.2	592	LQ0	E1	P003 IBC08 LP02 R001	PP20 B3 B6	MP14		

L10CH	TU14 TU15 TU38 TE21 TE22	1			CW13 CW28 CW48	336	336	3/0-0-1-0	M3	2784	ПЕСТИЦИД ФОСФОРОРГАНИЧЕСКИЙ ЖИДКИЙ ЛЕГКОВОСПЛАМЕНЯЮЩИЙСЯ ЯДОВИТЫЙ с температурой вспышки менее 23°C
L4BH	TU15	2			CW13 CW28 CW48	336	336	3/0-0-1-0	M3	2784	ПЕСТИЦИД ФОСФОРОРГАНИЧЕСКИЙ ЖИДКИЙ ЛЕГКОВОСПЛАМЕНЯЮЩИЙСЯ ЯДОВИТЫЙ с температурой вспышки менее 23°C
L4BH	TU15	2			CW13 CW28 CW31	60	612	-	M3	2785	4-ТИОПЕНТАНАЛЬ
S10AH L10CH	TU14 TU15 TU38 TE21 TE22	1	W10 W12		CW13 CW28 CW31 CW48	66	613	-	M3	2786	ПЕСТИЦИД ОЛОВООРГАНИЧЕСКИЙ ТВЕРДЫЙ ЯДОВИТЫЙ
SGAH L4BH	TU15	2	W11		CW13 CW28 CW31 CW48	60	613	-	M3	2786	ПЕСТИЦИД ОЛОВООРГАНИЧЕСКИЙ ТВЕРДЫЙ ЯДОВИТЫЙ
SGAH L4BH	TU15	2		VW9	CW13 CW28 CW31 CW48	60	613	-	M3	2786	ПЕСТИЦИД ОЛОВООРГАНИЧЕСКИЙ ТВЕРДЫЙ ЯДОВИТЫЙ
L10CH	TU14 TU15 TU38 TE21 TE22	1			CW13 CW28 CW48	336	336	3/0-0-1-0	M3	2787	ПЕСТИЦИД ОЛОВООРГАНИЧЕСКИЙ ЖИДКИЙ ЛЕГКОВОСПЛАМЕНЯЮЩИЙСЯ ЯДОВИТЫЙ с температурой вспышки менее 23°C
L4BH	TU15	2			CW13 CW28 CW48	336	336	3/0-0-1-0	M3	2787	ПЕСТИЦИД ОЛОВООРГАНИЧЕСКИЙ ЖИДКИЙ ЛЕГКОВОСПЛАМЕНЯЮЩИЙСЯ ЯДОВИТЫЙ с температурой вспышки менее 23°C
L10CH	TU14 TU15 TU38 TE21 TE22	1			CW13 CW28 CW31	66	630	1-1-1-1	M3	2788	СОЕДИНЕНИЕ ОЛОВООРГАНИЧЕСКОЕ ЖИДКОЕ, Н.У.К.
L4BH	TU15	2			CW13 CW28 CW31	60	630	1-1-1-1	M3	2788	СОЕДИНЕНИЕ ОЛОВООРГАНИЧЕСКОЕ ЖИДКОЕ, Н.У.К.
L4BH	TU15	2			CW13 CW28 CW31	60	630	1-1-1-1	M3	2788	СОЕДИНЕНИЕ ОЛОВООРГАНИЧЕСКОЕ ЖИДКОЕ, Н.У.К.
L4BN		2				83	803	3/0-0-1-0	M3	2789	КИСЛОТА УКСУСНАЯ ЛЕДЯНАЯ или КИСЛОТЫ УКСУСНОЙ РАСТВОР с массовой долей кислоты более 80%
L4BN		2				80	801	-	M3	2790	КИСЛОТЫ УКСУСНОЙ РАСТВОР с массовой долей кислоты не менее 50%, но не более 80%
L4BN		3				80	801	-	M3	2790	КИСЛОТЫ УКСУСНОЙ РАСТВОР с массовой долей кислоты более 10% и менее 50%
		3	W1	VW4		40	405	3/0-0-1-0	-	2793	СТРУЖКА, ОПИЛКИ или ОБРЕЗКИ ЧЕРНЫХ МЕТАЛЛОВ, подверженные самонагреванию

2794	БАТАРЕИ ЖИДКОСТНЫЕ КИСЛОТНЫЕ электрические аккумуляторные	8	C11		8	295 598	LQ0	E0	P801 P801a				
2795	БАТАРЕИ ЖИДКОСТНЫЕ ЩЕЛОЧНЫЕ электрические аккумуляторные	8	C11		8	295 598	LQ0	E0	P801 P801a				
2796	КИСЛОТА СЕРНАЯ, содержащая не более 51% кислоты, или ЖИДКОСТЬ АККУМУЛЯТОРНАЯ КИСЛОТНАЯ	8	C1	II	8		LQ22	E2	P001 IBC02		MP15	T8	TP2
2797	ЖИДКОСТЬ АККУМУЛЯТОРНАЯ ЩЕЛОЧНАЯ	8	C5	II	8		LQ22	E2	P001 IBC02		MP15	T7	TP2 TP28
2798	ФЕНИЛФОСФОРДИХЛОРИД	8	C3	II	8		LQ22	E2	P001 IBC02		MP15	T7	TP2
2799	ФЕНИЛФОСФОРТИОДИХЛОРИД	8	C3	II	8		LQ22	E2	P001 IBC02		MP15	T7	TP2
2800	БАТАРЕИ ЖИДКОСТНЫЕ НЕПРОЛИВАЮЩИЕСЯ электрические аккумуляторные	8	C11		8	238 295 598	LQ0	E0	P003 P801a	PP16			
2801	КРАСИТЕЛЬ ЖИДКИЙ КОРРОЗИОННЫЙ, Н.У.К., или ПОЛУПРОДУКТ СИНТЕЗА КРАСИТЕЛЕЙ ЖИДКИЙ КОРРОЗИОННЫЙ, Н.У.К.	8	C9	I	8	274	LQ0	E0	P001		MP8 MP17	T14	TP2 TP27
2801	КРАСИТЕЛЬ ЖИДКИЙ КОРРОЗИОННЫЙ, Н.У.К., или ПОЛУПРОДУКТ СИНТЕЗА КРАСИТЕЛЕЙ ЖИДКИЙ КОРРОЗИОННЫЙ, Н.У.К.	8	C9	II	8	274	LQ22	E2	P001 IBC02		MP15	T11	TP2 TP27
2801	КРАСИТЕЛЬ ЖИДКИЙ КОРРОЗИОННЫЙ, Н.У.К., или ПОЛУПРОДУКТ СИНТЕЗА КРАСИТЕЛЕЙ ЖИДКИЙ КОРРОЗИОННЫЙ, Н.У.К.	8	C9	III	8	274	LQ7	E1	P001 IBC03 LP01 R001		MP19	T7	TP1 TP28
2802	МЕДИ ХЛОРИД	8	C2	III	8		LQ24	E1	P002 IBC08 LP02 R001	B3	MP10	T1	TP33
2803	ГАЛЛИЙ	8	C10	III	8		LQ24	E0	P800	PP41	MP10	T1	TP33
2805	ЛИТИЯ ГИДРИД — ПЛАВ ТВЕРДЫЙ	4.3	W2	II	4.3		LQ11	E2	P410 IBC04	PP40	MP14	T3	TP33
2806	ЛИТИЯ НИТРИД	4.3	W2	I	4.3		LQ0	E0	P403 IBC04		MP2		
2807	Материал намагниченный	9	M11	Не подпадает под действие Прил. 2 к СМГС									
2809	РТУТЬ	8	C9	III	8	599	LQ19	E0	P800		MP15		
2810	ЖИДКОСТЬ ЯДОВИТАЯ ОРГАНИЧЕСКАЯ, Н.У.К.	6.1	T1	I	6.1	274 315 614	LQ0	E5	P001		MP8 MP17	T14	TP2 TP27
2810	ЖИДКОСТЬ ЯДОВИТАЯ ОРГАНИЧЕСКАЯ, Н.У.К.	6.1	T1	II	6.1	274 614	LQ17	E4	P001 IBC02		MP15	T11	TP2 TP27
2810	ЖИДКОСТЬ ЯДОВИТАЯ ОРГАНИЧЕСКАЯ, Н.У.К.	6.1	T1	III	6.1	274 614	LQ7	E1	P001 IBC03 LP01 R001		MP19	T7	TP1 TP28
2811	ВЕЩЕСТВО ТВЕРДОЕ ЯДОВИТОЕ ОРГАНИЧЕСКОЕ, Н.У.К.	6.1	T2	I	6.1	274 614	LQ0	E5	P002 IBC07		MP18	T6	TP33

		3		VW14		80	834	-	-	2794	БАТАРЕИ ЖИДКОСТНЫЕ КИСЛОТНЫЕ электрические аккумуляторные
		3		VW14		80	835	-	-	2795	БАТАРЕИ ЖИДКОСТНЫЕ ЩЕЛОЧНЫЕ электрические аккумуляторные
L4BN		2				80	801	-	M3	2796	КИСЛОТА СЕРНАЯ, содержащая не более 51% кислоты, или ЖИДКОСТЬ АККУМУЛЯТОРНАЯ КИСЛОТНАЯ
L4BN		2				80	809	-	M3	2797	ЖИДКОСТЬ АККУМУЛЯТОРНАЯ ЩЕЛОЧНАЯ
L4BN		2				80	804	-	M3	2798	ФЕНИЛФОСФОРДИХЛОРИД
L4BN		2				80	804	-	M3	2799	ФЕНИЛФОСФОРТИОДИХЛОРИД
		3		VW14		80	836	-	-	2800	БАТАРЕИ ЖИДКОСТНЫЕ НЕПРОЛИВАЮЩИЕСЯ электрические аккумуляторные
L10BH	TU38 TE22	1				88	823	-	M3	2801	КРАСИТЕЛЬ ЖИДКИЙ КОРРОЗИОННЫЙ, Н.У.К., или ПОЛУПРОДУКТ СИНТЕЗА КРАСИТЕЛЕЙ ЖИДКИЙ КОРРОЗИОННЫЙ, Н.У.К.
L4BN		2				80	823	-	M3	2801	КРАСИТЕЛЬ ЖИДКИЙ КОРРОЗИОННЫЙ, Н.У.К., или ПОЛУПРОДУКТ СИНТЕЗА КРАСИТЕЛЕЙ ЖИДКИЙ КОРРОЗИОННЫЙ, Н.У.К.
L4BN		3				80	823	-	M3	2801	КРАСИТЕЛЬ ЖИДКИЙ КОРРОЗИОННЫЙ, Н.У.К., или ПОЛУПРОДУКТ СИНТЕЗА КРАСИТЕЛЕЙ ЖИДКИЙ КОРРОЗИОННЫЙ, Н.У.К.
SGAV		3		VW9		80	806	-	M3	2802	МЕДИ ХЛОРИД
SGAV L4BN		3		VW9		80	813	-	M3	2803	ГАЛЛИЙ
SGAN		2	W1		CW23	423	409	3/0-0-1-0	M3	2805	ЛИТИЯ ГИДРИД — ПЛАВ ТВЕРДЫЙ
		1	W1		CW23	X423	409	3/0-0-1-0	-	2806	ЛИТИЯ НИТРИД
Не подпадает под действие Прил. 2 к СМГС										2807	Материал намагниченный
L4BN		3				80	811	-	M3	2809	РТУТЬ
L10CH	TU14 TU15 TU38 TE21 TE22	1			CW13 CW28 CW31 CW46 CW47	66	615	1-1*-1-1	M3	2810	ЖИДКОСТЬ ЯДОВИТАЯ ОРГАНИЧЕСКАЯ, Н.У.К.
L4BH	TU15	2			CW13 CW28 CW31 CW46	60	615	1-1*-1-1	M3	2810	ЖИДКОСТЬ ЯДОВИТАЯ ОРГАНИЧЕСКАЯ, Н.У.К.
L4BH	TU15	2			CW13 CW28 CW31	60	615	1-1*-1-1	M3	2810	ЖИДКОСТЬ ЯДОВИТАЯ ОРГАНИЧЕСКАЯ, Н.У.К.
S10AH L10CH	TU15 TU38 TE22	1	W10 W12		CW13 CW28 CW31	66	634	1-1-1-1	M3	2811	ВЕЩЕСТВО ТВЕРДОЕ ЯДОВИТОЕ ОРГАНИЧЕСКОЕ, Н.У.К.

2811	ВЕЩЕСТВО ТВЕРДОЕ ЯДОВИТОЕ ОРГАНИЧЕСКОЕ, Н.У.К.	6.1	T2	II	6.1	274 614	LQ18	E4	P002 IBC08	B4	MP10	T3	TP33
2811	ВЕЩЕСТВО ТВЕРДОЕ ЯДОВИТОЕ ОРГАНИЧЕСКОЕ, Н.У.К.	6.1	T2	III	6.1	274 614	LQ9	E1	P002 IBC08 LP02 R001	B3	MP10	T1	TP33
2812	Натрия алюминат твердый	8	C6	Не подпадает под действие Прил. 2 к СМГС									
2813	ВЕЩЕСТВО ТВЕРДОЕ, РЕАГИРУЮЩЕЕ С ВОДОЙ, Н.У.К.	4.3	W2	I	4.3	274	LQ0	E0	P403 IBC99	PP83	MP2	T9	TP7 TP33
2813	ВЕЩЕСТВО ТВЕРДОЕ, РЕАГИРУЮЩЕЕ С ВОДОЙ, Н.У.К.	4.3	W2	II	4.3	274	LQ11	E2	P410 IBC07	PP83	MP14	T3	TP33
2813	ВЕЩЕСТВО ТВЕРДОЕ, РЕАГИРУЮЩЕЕ С ВОДОЙ, Н.У.К.	4.3	W2	III	4.3	274	LQ12	E1	P410 IBC08 R001	PP83 B4	MP14	T1	TP33
2814	ВЕЩЕСТВО ИНФЕКЦИОННОЕ, ОПАСНОЕ ДЛЯ ЛЮДЕЙ	6.2	I1		6.2	318	LQ0	E0	P620		MP5		
2814	ВЕЩЕСТВО ИНФЕКЦИОННОЕ, ОПАСНОЕ ДЛЯ ЛЮДЕЙ, в охлажденном жидком азоте	6.2	I1		6.2+2.2	318	LQ0	E0	P620		MP5		
2814	ВЕЩЕСТВО ИНФЕКЦИОННОЕ, ОПАСНОЕ ДЛЯ ЛЮДЕЙ (только материалы животного происхождения)	6.2	I1		6.2	318	LQ0	E0	P620		MP5	BK1 BK2	
2815	N-АМИНОЭТИЛПИПЕРАЗИН	8	C7	III	8		LQ7	E1	P001 IBC03 LP01 R001		MP19	T4	TP1
2817	АММОНИЯ ГИДРОФТОРИДА РАСТВОР	8	CT1	II	8+6.1		LQ22	E2	P001 IBC02		MP15	T8	TP2
2817	АММОНИЯ ГИДРОФТОРИДА РАСТВОР	8	CT1	III	8+6.1		LQ7	E1	P001 IBC03 R001		MP19	T4	TP1
2818	АММОНИЯ ПОЛИСУЛЬФИДА РАСТВОР	8	CT1	II	8+6.1		LQ22	E2	P001 IBC02		MP15	T7	TP2
2818	АММОНИЯ ПОЛИСУЛЬФИДА РАСТВОР	8	CT1	III	8+6.1		LQ7	E1	P001 IBC03 R001		MP19	T4	TP1
2819	АМИЛФОСФАТ	8	C3	III	8		LQ7	E1	P001 IBC03 LP01 R001		MP19	T4	TP1
2820	КИСЛОТА МАСЛЯНАЯ	8	C3	III	8		LQ7	E1	P001 IBC03 LP01 R001		MP19	T4	TP1
2821	ФЕНОЛА РАСТВОР	6.1	T1	II	6.1		LQ17	E4	P001 IBC02		MP15	T7	TP2

SGAH L4BH	TU15	2	W11		CW13 CW28 CW31	60	634	1-1-1-1	M3	2811	ВЕЩЕСТВО ТВЕРДОЕ ЯДОВИТОЕ ОРГАНИЧЕСКОЕ, Н.У.К.
SGAH L4BH	TU15	2		VW9	CW13 CW28 CW31	60	634	1-1-1-1	M3	2811	ВЕЩЕСТВО ТВЕРДОЕ ЯДОВИТОЕ ОРГАНИЧЕСКОЕ, Н.У.К.
Не подпадает под действие Прил. 2 к СМГС										2812	Натрия алюминат твердый
S10AN L10DH	TU4 TU14 TU22 TU38 TE21 TE22 TM2	0	W1		CW23 CW46 CW47	X423	421	3/0-0-1-0	M3	2813	ВЕЩЕСТВО ТВЕРДОЕ, РЕАГИРУЮЩЕЕ С ВОДОЙ, Н.У.К.
SGAN		0	W1 W12		CW23 CW46 CW47	423	421	3/0-0-1-0	M3	2813	ВЕЩЕСТВО ТВЕРДОЕ, РЕАГИРУЮЩЕЕ С ВОДОЙ, Н.У.К.
SGAN		0	W1	VW5	CW23	423	421	3/0-0-1-0	M3	2813	ВЕЩЕСТВО ТВЕРДОЕ, РЕАГИРУЮЩЕЕ С ВОДОЙ, Н.У.К.
		0	W9		CW13 CW18 CW26 CW28 CW46	606	623	-	-	2814	ВЕЩЕСТВО ИНФЕКЦИОННОЕ, ОПАСНОЕ ДЛЯ ЛЮДЕЙ
		0	W9		CW13 CW18 CW26 CW28 CW46	606	623	-	-	2814	ВЕЩЕСТВО ИНФЕКЦИОННОЕ, ОПАСНОЕ ДЛЯ ЛЮДЕЙ, в охлажденном жидком азоте
		0	W9		CW13 CW18 CW26 CW28 CW46	606	623	-	-	2814	ВЕЩЕСТВО ИНФЕКЦИОННОЕ, ОПАСНОЕ ДЛЯ ЛЮДЕЙ (только материалы животного происхождения)
L4BN		3				80	807	-	M3	2815	N-АМИНОЭТИЛПИПЕРАЗИН
L4DH	TU14 TE17 TE21 TT4	2			CW13 CW28	86	801	0-0-1-0	M3	2817	АММОНИЯ ГИДРОФТОРИДА РАСТВОР
L4DH	TU14 TE21	3			CW13 CW28	86	801	0-0-1-0	M3	2817	АММОНИЯ ГИДРОФТОРИДА РАСТВОР
L4BN		2			CW13 CW28	86	809	3/0-0-1-0	M3	2818	АММОНИЯ ПОЛИСУЛЬФИДА РАСТВОР
L4BN		3			CW13 CW28	86	809	3/0-0-1-0	M3	2818	АММОНИЯ ПОЛИСУЛЬФИДА РАСТВОР
L4BN		3				80	803	-	M3	2819	АМИЛФОСФАТ
L4BN		3				80	803	-	M3	2820	КИСЛОТА МАСЛЯНАЯ
L4BH	TU15	2			CW13 CW28 CW31	60	608	-	-	2821	ФЕНОЛА РАСТВОР

2821	ФЕНОЛА РАСТВОР	6.1	T1	III	6.1		LQ7	E1	P001 IBC03 LP01 R001		MP19	T4	TP1
2822	2-ХЛОРПИРИДИН	6.1	T1	II	6.1		LQ17	E4	P001 IBC02		MP15	T7	TP2
2823	КИСЛОТА КРОТОНОВАЯ, ТВЕРДАЯ	8	C4	III	8		LQ24	E1	P002 IBC08 LP02 R001	B3	MP10	T1	TP33
2826	ЭТИЛХЛОРТИОФОРМИАТ	8	CF1	II	8+3		LQ22	E2	P001		MP15	T7	TP2
2829	КИСЛОТА КАПРОНОВАЯ	8	C3	III	8		LQ7	E1	P001 IBC03 LP01 R001		MP19	T4	TP1
2830	ЛИТИЙ-ФЕРРОСИЛИЦИЙ	4.3	W2	II	4.3		LQ11	E2	P410 IBC07		MP14	T3	TP33
2831	1,1,1-ТРИХЛОРЭТАН	6.1	T1	III	6.1		LQ7	E1	P001 IBC03 LP01 R001		MP19	T4	TP1
2834	КИСЛОТА ФОСФОРИСТАЯ	8	C2	III	8		LQ24	E1	P002 IBC08 LP02 R001	B3	MP10	T1	TP33
2835	НАТРИЯ АЛЮМОГИДРИД	4.3	W2	II	4.3		LQ11	E2	P410 IBC04		MP14	T3	TP33
2837	БИСУЛЬФАТОВ ВОДНЫЙ РАСТВОР	8	C1	II	8	274	LQ22	E2	P001 IBC02		MP15	T7	TP2
2837	БИСУЛЬФАТОВ ВОДНЫЙ РАСТВОР	8	C1	III	8	274	LQ7	E1	P001 IBC03 LP01 R001		MP19	T4	TP1
2838	ВИНИЛБУТИРАТ СТАБИЛИЗИРОВАННЫЙ	3	F1	II	3		LQ4	E2	P001 IBC02 R001		MP19	T4	TP1
2839	АЛЬДОЛЬ	6.1	T1	II	6.1		LQ17	E4	P001 IBC02		MP15	T7	TP2
2840	БУТИРАЛЬДОКСИМ	3	F1	III	3		LQ7	E1	P001 IBC03 LP01 R001		MP19	T2	TP1
2841	ДИ-н-АМИЛАМИН	3	FT1	III	3+6.1		LQ7	E1	P001 IBC03 R001		MP19	T4	TP1
2842	НИТРОЭТАН	3	F1	III	3		LQ7	E1	P001 IBC03 LP01 R001		MP19	T2	TP1
2844	КАЛЬЦИЯ-МАРГАНЦА СИЛИЦИД	4.3	W2	III	4.3		LQ12	E1	P410 IBC08 R001	B4	MP14	T1	TP33
2845	ЖИДКОСТЬ ПИРОФОРНАЯ ОРГАНИЧЕСКАЯ, Н.У.К.	4.2	S1	I	4.2	274	LQ0	E0	P400		MP2	T22	TP2 TP7
2846	ВЕЩЕСТВО ТВЕРДОЕ ПИРОФОРНОЕ ОРГАНИЧЕСКОЕ, Н.У.К.	4.2	S2	I	4.2	274	LQ0	E0	P404		MP13		
2849	3-ХЛОРПРОПАНОЛ-1	6.1	T1	III	6.1		LQ7	E1	P001 IBC03 LP01 R001		MP19	T4	TP1

L4BH	TU15	2			CW13 CW28 CW31	60	608	-	-	2821	ФЕНОЛА РАСТВОР
L4BH	TU15	2			CW13 CW28 CW31	60	608	-	-	2822	2-ХЛОРПИРИДИН
SGAV L4BN		3		VW9		80	803	-	M3	2823	КИСЛОТА КРОТОНОВАЯ, ТВЕРДАЯ
L4BN		2				83	814	3/0-0-1-0	M3	2826	ЭТИЛХЛОРТИОФОРМИАТ
L4BN		3				80	803	-	M3	2829	КИСЛОТА КАПРОНОВАЯ
SGAN		2	W1 W12		CW23	423	409	3/0-0-1-0	M3	2830	ЛИТИЙ-ФЕРРОСИЛИЦИЙ
L4BH	TU15	2			CW13 CW28 CW31	60	605	-	M3	2831	1,1,1-ТРИХЛОРЭТАН
SGAV		3		VW9		80	806	-	M3	2834	КИСЛОТА ФОСФОРИСТАЯ
SGAN		2	W1		CW23	423	409	3/0-0-1-0	M3	2835	НАТРИЯ АЛЮМОГИДРИД
L4BN		2				80	801	-	M3	2837	БИСУЛЬФАТОВ ВОДНЫЙ РАСТВОР
L4BN		3				80	801	-	M3	2837	БИСУЛЬФАТОВ ВОДНЫЙ РАСТВОР
LGBF		2				339	306	3/1-1*-1-1	M3	2838	ВИНИЛБУТИРАТ СТАБИЛИЗИРОВАННЫЙ
L4BH	TU15	2			CW13 CW28 CW31	60	607	-	-	2839	АЛЬДОЛЬ
LGBF		3				30	326	3/0-0-1-0	M3	2840	БУТИРАЛЬДОКСИМ
L4BH	TU15	3			CW13 CW28	36	325	3/0-0-1-0	M3	2841	ДИ-н-АМИЛАМИН
LGBF		3				30	326	3/0-0-1-0	M3	2842	НИТРОЭТАН
SGAN		3	W1	VW5 VW7	CW23	423	408	3/0-0-1-0	M3	2844	КАЛЬЦИЯ-МАРГАНЦА СИЛИЦИД
L21DH	TU14 TU38 TC1 TE21 TE22 TE25 TM1	0	W1			333	424	3/1-1*-1-1	M3	2845	ЖИДКОСТЬ ПИРОФОРНАЯ ОРГАНИЧЕСКАЯ, Н.У.К.
		0	W1			43	415	3/0-0-1-0	M3	2846	ВЕЩЕСТВО ТВЕРДОЕ ПИРОФОРНОЕ ОРГАНИЧЕСКОЕ, Н.У.К.
L4BH	TU15	2			CW13 CW28 CW31	60	625	-	M3	2849	3-ХЛОРПРОПАНОЛ-1

2850	ПРОПИЛЕНА ТЕТРАМЕР	3	F1	III	3		LQ7	E1	P001 IBC03 LP01 R001		MP19	T2	TP1
2851	БОРА ТРИФТОРИДА ДИГИДРАТ	8	C1	II	8		LQ22	E2	P001 IBC02		MP15	T7	TP2
2852	ДИПИКРИЛСУЛЬФИД УВЛАЖНЕННЫЙ с массовой долей воды не менее 10%	4.1	D	I	4.1	545	LQ0	E0	P406	PP24	MP2		
2853	МАГНИЯ ФТОРОСИЛИКАТ	6.1	T5	III	6.1		LQ9	E1	P002 IBC08 LP02 R001	B3	MP10	T1	TP33
2854	АММОНИЯ ФТОРОСИЛИКАТ	6.1	T5	III	6.1		LQ9	E1	P002 IBC08 LP02 R001	B3	MP10	T1	TP33
2855	ЦИНКА ФТОРОСИЛИКАТ	6.1	T5	III	6.1		LQ9	E1	P002 IBC08 LP02 R001	B3	MP10	T1	TP33
2856	ФТОРОСИЛИКАТЫ, Н.У.К.	6.1	T5	III	6.1	274	LQ9	E1	P002 IBC08 LP02 R001	B3	MP10	T1	TP33
2857	УСТАНОВКИ РЕФРИЖЕРАТОРНЫЕ, содержащие невоспламеняющийся неядовитый газ или аммиака раствор (№ ООН 2672)	2	6A		2.2	119	LQ0	E0	P003	PP32	MP9		
2858	ЦИРКОНИЙ СУХОЙ в виде спиралей из проволоки, обработанных металлических листов, полос (тоньше 254 микрон, но не тоньше 18 микрон)	4.1	F3	III	4.1	546	LQ9	E1	P002 LP02 R001		MP11		
2859	АММОНИЯ МЕТАВАНАДАТ	6.1	T5	II	6.1		LQ18	E4	P002 IBC08	B4	MP10	T3	TP33
2861	АММОНИЯ ПОЛИВАНАДАТ	6.1	T5	II	6.1		LQ18	E4	P002 IBC08	B4	MP10	T3	TP33
2862	ВАНАДИЯ ПЕНТАОКСИД неплавленный	6.1	T5	III	6.1	600	LQ9	E1	P002 IBC08 LP02 R001	B3	MP10	T1	TP33
2863	НАТРИЯ-АММОНИЯ ВАНАДАТ	6.1	T5	II	6.1		LQ18	E4	P002 IBC08	B4	MP10	T3	TP33
2864	КАЛИЯ МЕТАВАНАДАТ	6.1	T5	II	6.1		LQ18	E4	P002 IBC08	B4	MP10	T3	TP33
2865	ГИДРОКСИЛАМИНА СУЛЬФАТ	8	C2	III	8		LQ24	E1	P002 IBC08 LP02 R001	B3	MP10	T1	TP33
2869	ТИТАНА ТРИХЛОРИДА СМЕСЬ	8	C2	II	8		LQ23	E2	P002 IBC08	B4	MP10	T3	TP33
2869	ТИТАНА ТРИХЛОРИДА СМЕСЬ	8	C2	III	8		LQ24	E1	P002 IBC08 LP02 R001	B3	MP10	T1	TP33

LGBF		3				30	315	3/0-0-1-0	M3	2850	ПРОПИЛЕНА ТЕТРАМЕР
L4BN		2				80	801	-	M3	2851	БОРА ТРИФТОРИДА ДИГИДРАТ
		1	W1			40	404	3/0-0-1-0	M3	2852	ДИПИКРИЛСУЛЬФИД УВЛАЖНЕННЫЙ с массовой долей воды не менее 10%
SGAH L4BH	TU15	2		VW9	CW13 CW28 CW31	60	603	-	M3	2853	МАГНИЯ ФТОРОСИЛИКАТ
SGAH L4BH	TU15	2		VW9	CW13 CW28 CW31	60	603	-	M3	2854	АММОНИЯ ФТОРОСИЛИКАТ
SGAH L4BH	TU15	2		VW9	CW13 CW28 CW31	60	619	-	M3	2855	ЦИНКА ФТОРОСИЛИКАТ
SGAH L4BH	TU15	2		VW9	CW13 CW28 CW31	60	630	-	M3	2856	ФТОРОСИЛИКАТЫ, Н.У.К.
		3			CW9	20	213	-	-	2857	УСТАНОВКИ РЕФРИЖЕРАТОРНЫЕ, содержащие невоспламеняющийся неядовитый газ или аммиака раствор (№ ООН 2672)
		3	W1	VW1		40	403	3/0-0-1-0	M3	2858	ЦИРКОНИЙ СУХОЙ в виде спиралей из проволоки, обработанных металлических листов, полос (тоньше 254 микрон, но не тоньше 18 микрон)
SGAH	TU15	2	W11		CW13 CW28 CW31	60	603	-	-	2859	АММОНИЯ МЕТАВАНАДАТ
SGAH	TU15	2	W11		CW13 CW28 CW31	60	603	-	-	2861	АММОНИЯ ПОЛИВАНАДАТ
SGAH	TU15	2		VW9	CW13 CW28 CW31	60	603	-	M3	2862	ВАНАДИЯ ПЕНТАОКСИД неплавленный
SGAH	TU15	2	W11		CW13 CW28 CW31	60	603	-	-	2863	НАТРИЯ-АММОНИЯ ВАНАДАТ
SGAH	TU15	2	W11		CW13 CW28 CW31	60	603	-	-	2864	КАЛИЯ МЕТАВАНАДАТ
SGAV		3		VW9		80	806	-	M3	2865	ГИДРОКСИЛАМИНА СУЛЬФАТ
SGAN		2	W11			80	806	-	M3	2869	ТИТАНА ТРИХЛОРИДА СМЕСЬ
SGAV		3		VW9		80	806	-	M3	2869	ТИТАНА ТРИХЛОРИДА СМЕСЬ

2870	АЛЮМИНИЯ БОРГИДРИД	4.2	SW	I	4.2+4.3		LQ0	E0	P400		MP2	T21	TP7 TP33
2870	АЛЮМИНИЯ БОРГИДРИД В УСТРОЙСТВАХ	4.2	SW	I	4.2+4.3		LQ0	E0	P002	PP13	MP2		
2871	СУРЬМА — ПОРОШОК	6.1	T5	III	6.1		LQ9	E1	P002 IBC08 LP02 R001	B3	MP10	T1	TP33
2872	ДИБРОМХЛОРПРОПАНЫ	6.1	T1	II	6.1		LQ17	E4	P001 IBC02		MP15	T7	TP2
2872	ДИБРОМХЛОРПРОПАНЫ	6.1	T1	III	6.1		LQ7	E1	P001 IBC03 LP01 R001		MP19	T4	TP1
2873	ДИБУТИЛАМИНОЭТАНОЛ	6.1	T1	III	6.1		LQ7	E1	P001 IBC03 LP01 R001		MP19	T4	TP1
2874	СПИРТ ФУРФУРИЛОВЫЙ	6.1	T1	III	6.1		LQ7	E1	P001 IBC03 LP01 R001		MP19	T4	TP1
2875	ГЕКСАХЛОРОФЕН	6.1	T2	III	6.1		LQ9	E1	P002 IBC08 LP02 R001	B3	MP10	T1	TP33
2876	РЕЗОРЦИН	6.1	T2	III	6.1		LQ9	E1	P002 IBC08 LP02 R001	B3	MP10	T1	TP33
2878	ТИТАН – ПОРИСТЫЕ ГРАНУЛЫ или ТИТАН – ПОРИСТЫЕ ПОРОШКИ	4.1	F3	III	4.1		LQ9	E1	P002 IBC08 LP02 R001	B3	MP11	T1	TP33
2879	СЕЛЕНОКСИХЛОРИД	8	CT1	I	8+6.1		LQ0	E0	P001		MP8 MP17	T10	TP2
2880	КАЛЬЦИЯ ГИПОХЛОРИТ ГИДРАТИРОВАННЫЙ или КАЛЬЦИЯ ГИПОХЛОРИТА ГИДРАТИРОВАННАЯ СМЕСЬ с содержанием воды не менее 5,5%, но не более 16%	5.1	O2	II	5.1	313 314 322	LQ11	E2	P002 IBC08	B4 B13	MP10		
2880	КАЛЬЦИЯ ГИПОХЛОРИТ ГИДРАТИРОВАННЫЙ или КАЛЬЦИЯ ГИПОХЛОРИТА ГИДРАТИРОВАННАЯ СМЕСЬ с содержанием воды не менее 5,5%, но не более 16%	5.1	O2	III	5.1	313 314	LQ12	E1	P002 IBC08 R001	B4	MP10		
2881	КАТАЛИЗАТОР МЕТАЛЛИЧЕСКИЙ СУХОЙ	4.2	S4	I	4.2	274	LQ0	E0	P404		MP13	T21	TP7 TP33
2881	КАТАЛИЗАТОР МЕТАЛЛИЧЕСКИЙ СУХОЙ	4.2	S4	II	4.2	274	LQ0	E2	P410 IBC06		MP14	T3	TP33
2881	КАТАЛИЗАТОР МЕТАЛЛИЧЕСКИЙ СУХОЙ	4.2	S4	III	4.2	274	LQ0	E1	P002 IBC08 LP02 R001	B3	MP14	T1	TP33
2900	ВЕЩЕСТВО ИНФЕКЦИОННОЕ, ОПАСНОЕ только ДЛЯ ЖИВОТНЫХ	6.2	I2		6.2	318	LQ0	E0	P620		MP5		

L21DH	TU14 TU38 TC1 TE21 TE22 TE25 TM1	0	W1			X333	409	3/1-1*-1-1	M3	2870	АЛЮМИНИЯ БОРГИДРИД
		0	W1			X333	409	3/1-1*-1-1	-	2870	АЛЮМИНИЯ БОРГИДРИД В УСТРОЙСТВАХ
SGAH L4BH	TU15	2		VW9	CW13 CW28 CW31	60	617	-	M3	2871	СУРЬМА — ПОРОШОК
L4BH	TU15	2			CW13 CW28 CW31	60	605	-	-	2872	ДИБРОМХЛОРПРОПАНЫ
L4BH	TU15	2			CW13 CW28 CW31	60	605	-	-	2872	ДИБРОМХЛОРПРОПАНЫ
L4BH	TU15	2			CW13 CW28 CW31	60	614	-	M3	2873	ДИБУТИЛАМИНОЭТАНОЛ
L4BH	TU15	2			CW13 CW28 CW31	60	607	-	M3	2874	СПИРТ ФУРФУРИЛОВЫЙ
SGAH L4BH	TU15	2		VW9	CW13 CW28 CW31	60	616	-	M3	2875	ГЕКСАХЛОРОФЕН
SGAH L4BH	TU15	2		VW9	CW13 CW28 CW31	60	620	-	M3	2876	РЕЗОРЦИН
SGAV		3	W1	VW1		40	403	3/0-0-1-0	M3	2878	ТИТАН – ПОРИСТЫЕ ГРАНУЛЫ или ТИТАН – ПОРИСТЫЕ ПОРОШКИ
L10BH	TU38 TE22	1			CW13 CW28	X886	801	0-0-1-0	M3	2879	СЕЛЕНОКСИХЛОРИД
SGAN	TU3	2	W11		CW24 CW35	50	501	-	M3	2880	КАЛЬЦИЯ ГИПОХЛОРИТ ГИДРАТИРОВАННЫЙ или КАЛЬЦИЯ ГИПОХЛОРИТА ГИДРАТИРОВАННАЯ СМЕСЬ с содержанием воды не менее 5,5%, но не более 16%
SGAV	TU3	3		VW8	CW24 CW35	50	501	-	M3	2880	КАЛЬЦИЯ ГИПОХЛОРИТ ГИДРАТИРОВАННЫЙ или КАЛЬЦИЯ ГИПОХЛОРИТА ГИДРАТИРОВАННАЯ СМЕСЬ с содержанием воды не менее 5,5%, но не более 16%
		0	W1			43	405	3/0-0-1-0	M3	2881	КАТАЛИЗАТОР МЕТАЛЛИЧЕСКИЙ СУХОЙ
SGAN		2	W1 W12			40	405	3/0-0-1-0	M3	2881	КАТАЛИЗАТОР МЕТАЛЛИЧЕСКИЙ СУХОЙ
SGAN		3	W1	VW4		40	405	3/0-0-1-0	M3	2881	КАТАЛИЗАТОР МЕТАЛЛИЧЕСКИЙ СУХОЙ
		0	W9		CW13 CW18 CW26 CW28 CW46	606	623	-	-	2900	ВЕЩЕСТВО ИНФЕКЦИОННОЕ, ОПАСНОЕ только ДЛЯ ЖИВОТНЫХ

2900	ВЕЩЕСТВО ИНФЕКЦИОННОЕ, ОПАСНОЕ только ДЛЯ ЖИВОТНЫХ, в охлажденном жидком азоте	6.2	I2		6.2+ 2.2	318	LQ0	E0	P620		MP5		
2900	ВЕЩЕСТВО ИНФЕКЦИОННОЕ, ОПАСНОЕ только ДЛЯ ЖИВОТНЫХ (только материалы животного происхождения)	6.2	I2		6.2	318	LQ0	E0	P620		MP5	BK1 BK2	
2901	БРОМА ХЛОРИД	2	2TOC		2.3+ 5.1+ 8 (+13)		LQ0	E0	P200		MP9	(M)	
2902	ПЕСТИЦИД ЖИДКИЙ, ЯДОВИТЫЙ, Н.У.К.	6.1	T6	I	6.1	61 274 648	LQ0	E5	P001		MP8 MP17	T14	TP2 TP27
2902	ПЕСТИЦИД ЖИДКИЙ, ЯДОВИТЫЙ, Н.У.К.	6.1	T6	II	6.1	61 274 648	LQ17	E4	P001 IBC02		MP15	T11	TP2 TP27
2902	ПЕСТИЦИД ЖИДКИЙ, ЯДОВИТЫЙ, Н.У.К.	6.1	T6	III	6.1	61 274 648	LQ7	E1	P001 IBC03 LP01 R001		MP19	T7	TP2 TP28
2903	ПЕСТИЦИД ЖИДКИЙ ЯДОВИТЫЙ ЛЕГКОВОСПЛАМЕНЯЮЩИЙСЯ, Н.У.К., с температурой вспышки не менее 23°C	6.1	TF2	I	6.1+3	61 274	LQ0	E5	P001		MP8 MP17	T14	TP2 TP27
2903	ПЕСТИЦИД ЖИДКИЙ ЯДОВИТЫЙ ЛЕГКОВОСПЛАМЕНЯЮЩИЙСЯ, Н.У.К., с температурой вспышки не менее 23°C	6.1	TF2	II	6.1+3	61 274	LQ17	E4	P001 IBC02		MP15	T11	TP2 TP27
2903	ПЕСТИЦИД ЖИДКИЙ ЯДОВИТЫЙ ЛЕГКОВОСПЛАМЕНЯЮЩИЙСЯ, Н.У.К., с температурой вспышки не менее 23°C	6.1	TF2	III	6.1+3	61 274	LQ7	E1	P001 IBC03 R001		MP19	T7	TP2
2904	ХЛОРФЕНОЛЯТЫ ЖИДКИЕ или ФЕНОЛЯТЫ ЖИДКИЕ	8	C9	III	8		LQ7	E1	P001 IBC03 LP01 R001		MP19		
2905	ХЛОРФЕНОЛЯТЫ ТВЕРДЫЕ или ФЕНОЛЯТЫ ТВЕРДЫЕ	8	C10	III	8		LQ24	E1	P002 IBC08 LP02 R001	B3	MP10	T1	TP33
2907	ИЗОСОРБИДДИНИТРАТА СМЕСЬ, содержащая не менее 60% лактозы, маннозы, крахмала или гидрофосфата кальция	4.1	D	II	4.1	127	LQ8	E0	P406 IBC06	PP26 PP80 B12	MP2		
2908	МАТЕРИАЛ РАДИОАКТИВНЫЙ, ОСВОБОЖДЕННАЯ УПАКОВКА – ПОРОЖНИЙ УПАКОВОЧНЫЙ КОМПЛЕКТ	7				290	LQ0	E0	См. главу 1.7	См. 4.1.9.1.3			

		0	W9		CW13 CW18 CW26 CW28 CW46	606	623	-	-	2900	ВЕЩЕСТВО ИНФЕКЦИОННОЕ, ОПАСНОЕ только ДЛЯ ЖИВОТНЫХ, в охлажденном жидком азоте
		0	W9		CW13 CW18 CW26 CW28 CW46	606	623	-	-	2900	ВЕЩЕСТВО ИНФЕКЦИОННОЕ, ОПАСНОЕ только ДЛЯ ЖИВОТНЫХ (только материалы животного происхождения)
PxBH(M)	TU38 TE22 TE25 TA4 TT9 TM6	1			CW9 CW10 CW36	265	211	1-1-1-1 1-1-3-1	M2 M1	2901	БРОМА ХЛОРИД
L10CH	TU14 TU15 TU38 TE21 TE22	1			CW13 CW28 CW31 CW48	66	604	3/1-1-1-1	M3	2902	ПЕСТИЦИД ЖИДКИЙ, ЯДОВИТЫЙ, Н.У.К.
L4BH	TU15	2			CW13 CW28 CW31 CW48	60	604	3/1-1-1-1	M3	2902	ПЕСТИЦИД ЖИДКИЙ, ЯДОВИТЫЙ, Н.У.К.
L4BH	TU15	2			CW13 CW28 CW31 CW48	60	604	3/1-1-1-1	M3	2902	ПЕСТИЦИД ЖИДКИЙ, ЯДОВИТЫЙ, Н.У.К.
L10CH	TU14 TU15 TU38 TE21 TE22	1			CW13 CW28 CW31 CW48	663	610	1-1*-1-1	M3	2903	ПЕСТИЦИД ЖИДКИЙ ЯДОВИТЫЙ ЛЕГКОВОСПЛАМЕНЯЮЩИЙСЯ, Н.У.К., с температурой вспышки не менее 23°C
L4BH	TU15	2			CW13 CW28 CW31 CW48	63	610	1-1*-1-1	M3	2903	ПЕСТИЦИД ЖИДКИЙ ЯДОВИТЫЙ ЛЕГКОВОСПЛАМЕНЯЮЩИЙСЯ, Н.У.К., с температурой вспышки не менее 23°C
L4BH	TU15	2			CW13 CW28 CW31 CW48	63	610	1-1*-1-1	M3	2903	ПЕСТИЦИД ЖИДКИЙ ЯДОВИТЫЙ ЛЕГКОВОСПЛАМЕНЯЮЩИЙСЯ, Н.У.К., с температурой вспышки не менее 23°C
L4BN		3				80	804	-	M3	2904	ХЛОРФЕНОЛЯТЫ ЖИДКИЕ или ФЕНОЛЯТЫ ЖИДКИЕ
SGAV L4BN		3		VW9		80	804	-	M3	2905	ХЛОРФЕНОЛЯТЫ ТВЕРДЫЕ или ФЕНОЛЯТЫ ТВЕРДЫЕ
		2	W1 W12			40	404	3/0-0-1-0	M3	2907	ИЗОСОРБИДДИНИТРАТА СМЕСЬ, содержащая не менее 60% лактозы, маннозы, крахмала или гидрофосфата кальция
		4			CW33	70				2908	МАТЕРИАЛ РАДИОАКТИВНЫЙ, ОСВОБОЖДЕННАЯ УПАКОВКА – ПОРОЖНИЙ УПАКОВОЧНЫЙ КОМПЛЕКТ

2909	МАТЕРИАЛ РАДИОАКТИВНЫЙ, ОСВОБОЖДЕННАЯ УПАКОВКА – ИЗДЕЛИЯ, ИЗГОТОВЛЕННЫЕ ИЗ ПРИРОДНОГО УРАНА или ОБЕДНЕННОГО УРАНА или ПРИРОДНОГО ТОРИЯ	7				290	LQ0	E0	См. главу 1.7	См. 4.1.9.1.3			
2910	МАТЕРИАЛ РАДИОАКТИВНЫЙ, ОСВОБОЖДЕННАЯ УПАКОВКА – ОГРАНИЧЕННОЕ КОЛИЧЕСТВО МАТЕРИАЛА	7				290	LQ0	E0	См. главу 1.7	См. 4.1.9.1.3			
2911	МАТЕРИАЛ РАДИОАКТИВНЫЙ, ОСВОБОЖДЕННАЯ УПАКОВКА – ПРИБОРЫ или ИЗДЕЛИЯ	7				290	LQ0	E0	См. главу 1.7	См. 4.1.9.1.3			
2912	МАТЕРИАЛ РАДИОАКТИВНЫЙ С НИЗКОЙ УДЕЛЬНОЙ АКТИВНОСТЬЮ (НУА-I) (LSA I), неделящийся или делящийся – освобожденный	7			7X	172 317 325	LQ0	E0	См. 2.2.7 и 4.1.9	См. 4.1.9.1.3		T5	TP4
2913	МАТЕРИАЛ РАДИОАКТИВНЫЙ, ОБЪЕКТЫ С ПОВЕРХНОСТНЫМ РАДИОАКТИВНЫМ ЗАГРЯЗНЕНИЕМ (ОПРЗ-I или ОПРЗ-II) (SCO I или SCO-II), неделящийся или делящийся – освобожденный	7			7X	172 317 336	LQ0	E0	См. 2.2.7 и 4.1.9	См. 4.1.9.1.3			
2915	МАТЕРИАЛ РАДИОАКТИВНЫЙ, неделящийся или делящийся-освобожденный, УПАКОВКА ТИПА А, не особого вида	7			7X	172 317 325	LQ0	E0	См. 2.2.7 и 4.1.9	См. 4.1.9.1.3			
2916	МАТЕРИАЛ РАДИОАКТИВНЫЙ, неделящийся или делящийся-освобожденный, УПАКОВКА ТИПА B(U)	7			7X	172 317 337	LQ0	E0	См. 2.2.7 и 4.1.9	См. 4.1.9.1.3			
2917	МАТЕРИАЛ РАДИОАКТИВНЫЙ, неделящийся или делящийся-освобожденный, УПАКОВКА ТИПА B(M)	7			7X	172 317 337	LQ0	E0	См. 2.2.7 и 4.1.9	См. 4.1.9.1.3			
2919	МАТЕРИАЛ РАДИОАКТИВНЫЙ, неделящийся или делящийся-освобожденный, ТРАНСПОРТИРУЕМЫЙ В СПЕЦИАЛЬНЫХ УСЛОВИЯХ	7			7X	172 317	LQ0	E0	См. 2.2.7 и 4.1.9	См. 4.1.9.1.3			
2920	ЖИДКОСТЬ КОРРОЗИОННАЯ ЛЕГКОВОСПЛАМЕНЯЮЩАЯСЯ, Н.У.К.	8	CF1	I	8+3	274	LQ0	E0	P001		MP8 MP17	T14	TP2 TP27
2920	ЖИДКОСТЬ КОРРОЗИОННАЯ ЛЕГКОВОСПЛАМЕНЯЮЩАЯСЯ, Н.У.К.	8	CF1	II	8+3	274	LQ22	E2	P001 IBC02		MP15	T11	TP2 TP27
2921	ВЕЩЕСТВО ТВЕРДОЕ КОРРОЗИОННОЕ ЛЕГКОВОСПЛАМЕНЯЮЩЕЕСЯ, Н.У.К.	8	CF2	I	8+4.1	274	LQ0	E0	P002 IBC05		MP18	T6	TP33
2921	ВЕЩЕСТВО ТВЕРДОЕ КОРРОЗИОННОЕ ЛЕГКОВОСПЛАМЕНЯЮЩЕЕСЯ, Н.У.К.	8	CF2	II	8+4.1	274	LQ23	E2	P002 IBC08	B4	MP10	T3	TP33
2922	ЖИДКОСТЬ КОРРОЗИОННАЯ ЯДОВИТАЯ, Н.У.К.	8	CT1	I	8+6.1	274	LQ0	E0	P001		MP8 MP17	T14	TP2 TP27
2922	ЖИДКОСТЬ КОРРОЗИОННАЯ ЯДОВИТАЯ, Н.У.К.	8	CT1	II	8+6.1	274	LQ22	E2	P001 IBC02		MP15	T7	TP2
2922	ЖИДКОСТЬ КОРРОЗИОННАЯ ЯДОВИТАЯ, Н.У.К.	8	CT1	III	8+6.1	274	LQ7	E1	P001 IBC03 R001		MP19	T7	TP1 TP28

		4			CW33	70				2909	МАТЕРИАЛ РАДИОАКТИВНЫЙ, ОСВОБОЖДЕННАЯ УПАКОВКА – ИЗДЕЛИЯ, ИЗГОТОВЛЕННЫЕ ИЗ ПРИРОДНОГО УРАНА или ОБЕДНЕННОГО УРАНА или ПРИРОДНОГО ТОРИЯ
		4			CW33	70				2910	МАТЕРИАЛ РАДИОАКТИВНЫЙ, ОСВОБОЖДЕННАЯ УПАКОВКА – ОГРАНИЧЕННОЕ КОЛИЧЕСТВО МАТЕРИАЛА
		4			CW33	70				2911	МАТЕРИАЛ РАДИОАКТИВНЫЙ, ОСВОБОЖДЕННАЯ УПАКОВКА – ПРИБОРЫ или ИЗДЕЛИЯ
S2,65AN (+) L2,65CN(+)	TU36 TT7 TM7	0		VW16	CW33	70				2912	МАТЕРИАЛ РАДИОАКТИВНЫЙ С НИЗКОЙ УДЕЛЬНОЙ АКТИВНОСТЬЮ (НУА-I) (LSA I), неделящийся или делящийся – освобожденный
		0		VW17	CW33	70				2913	МАТЕРИАЛ РАДИОАКТИВНЫЙ, ОБЪЕКТЫ С ПОВЕРХНОСТНЫМ РАДИОАКТИВНЫМ ЗАГРЯЗНЕНИЕМ (ОПРЗ-I или ОПРЗ-II) (SCO I или SCO-II), неделящийся или делящийся – освобожденный
		0			CW33	70				2915	МАТЕРИАЛ РАДИОАКТИВНЫЙ, неделящийся или делящийся-освобожденный, УПАКОВКА ТИПА А, не особого вида
		0			CW33	70				2916	МАТЕРИАЛ РАДИОАКТИВНЫЙ, неделящийся или делящийся-освобожденный, УПАКОВКА ТИПА B(U)
		0			CW33	70				2917	МАТЕРИАЛ РАДИОАКТИВНЫЙ, неделящийся или делящийся-освобожденный, УПАКОВКА ТИПА B(M)
		0			CW33	70				2919	МАТЕРИАЛ РАДИОАКТИВНЫЙ, неделящийся или делящийся-освобожденный, ТРАНСПОРТИРУЕМЫЙ В СПЕЦИАЛЬНЫХ УСЛОВИЯХ
L10BH	TU38 TE22	1				883	825	3/1-1*-1-1	M3	2920	ЖИДКОСТЬ КОРРОЗИОННАЯ ЛЕГКОВОСПЛАМЕНЯЮЩАЯСЯ, Н.У.К.
L4BN		2				83	825	3/1-1*-1-1	M3	2920	ЖИДКОСТЬ КОРРОЗИОННАЯ ЛЕГКОВОСПЛАМЕНЯЮЩАЯСЯ, Н.У.К.
S10AN L10BH	TU38 TE22	1	W10			884	824	3/0-0-1-0	M3	2921	ВЕЩЕСТВО ТВЕРДОЕ КОРРОЗИОННОЕ ЛЕГКОВОСПЛАМЕНЯЮЩЕЕСЯ, Н.У.К.
SGAN L4BN		2	W11			84	824	3/0-0-1-0	M3	2921	ВЕЩЕСТВО ТВЕРДОЕ КОРРОЗИОННОЕ ЛЕГКОВОСПЛАМЕНЯЮЩЕЕСЯ, Н.У.К.
L10BH	TU38 TE22	1			CW13 CW28 CW48	886	833	0-0-1-0	M3	2922	ЖИДКОСТЬ КОРРОЗИОННАЯ ЯДОВИТАЯ, Н.У.К.
L4BN		2			CW13 CW28 CW48	86	833	0-0-1-0	M3	2922	ЖИДКОСТЬ КОРРОЗИОННАЯ ЯДОВИТАЯ, Н.У.К.
L4BN		3			CW13 CW28	86	833	0-0-1-0	M3	2922	ЖИДКОСТЬ КОРРОЗИОННАЯ ЯДОВИТАЯ, Н.У.К.

2923	ВЕЩЕСТВО ТВЕРДОЕ КОРРОЗИОННОЕ ЯДОВИТОЕ, Н.У.К.	8	CT2	I	8+6.1	274	LQ0	E0	P002 IBC05		MP18	T6	TP33
2923	ВЕЩЕСТВО ТВЕРДОЕ КОРРОЗИОННОЕ ЯДОВИТОЕ, Н.У.К.	8	CT2	II	8+6.1	274	LQ23	E2	P002 IBC08	B4	MP10	T3	TP33
2923	ВЕЩЕСТВО ТВЕРДОЕ КОРРОЗИОННОЕ ЯДОВИТОЕ, Н.У.К.	8	CT2	III	8+6.1	274	LQ24	E1	P002 IBC08 R001	B3	MP10	T1	TP33
2924	ЖИДКОСТЬ ЛЕГКОВОСПЛАМЕНЯЮЩАЯСЯ КОРРОЗИОННАЯ, Н.У.К.	3	FC	I	3+8	274	LQ3	E0	P001		MP7 MP17	T14	TP2
2924	ЖИДКОСТЬ ЛЕГКОВОСПЛАМЕНЯЮЩАЯСЯ КОРРОЗИОННАЯ, Н.У.К.	3	FC	II	3+8	274	LQ4	E2	P001 IBC02		MP19	T11	TP2 TP27
2924	ЖИДКОСТЬ ЛЕГКОВОСПЛАМЕНЯЮЩАЯСЯ КОРРОЗИОННАЯ, Н.У.К.	3	FC	III	3+8	274	LQ7	E1	P001 IBC03 R001		MP19	T7	TP1 TP28
2925	ВЕЩЕСТВО ТВЕРДОЕ ЛЕГКОВОСПЛАМЕНЯЮЩЕЕСЯ КОРРОЗИОННОЕ ОРГАНИЧЕСКОЕ, Н.У.К.	4.1	FC1	II	4.1+8	274	LQ0	E2	P002 IBC06		MP10	T3	TP33
2925	ВЕЩЕСТВО ТВЕРДОЕ ЛЕГКОВОСПЛАМЕНЯЮЩЕЕСЯ КОРРОЗИОННОЕ ОРГАНИЧЕСКОЕ, Н.У.К.	4.1	FC1	III	4.1+8	274	LQ0	E1	P002 IBC06 R001		MP10	T1	TP33
2926	ВЕЩЕСТВО ТВЕРДОЕ ЛЕГКОВОСПЛАМЕНЯЮЩЕЕСЯ ЯДОВИТОЕ ОРГАНИЧЕСКОЕ, Н.У.К.	4.1	FT1	II	4.1+6.1	274	LQ0	E2	P002 IBC06		MP10	T3	TP33
2926	ВЕЩЕСТВО ТВЕРДОЕ ЛЕГКОВОСПЛАМЕНЯЮЩЕЕСЯ ЯДОВИТОЕ ОРГАНИЧЕСКОЕ, Н.У.К.	4.1	FT1	III	4.1+6.1	274	LQ0	E1	P002 IBC06 R001		MP10	T1	TP33
2927	ЖИДКОСТЬ ЯДОВИТАЯ КОРРОЗИОННАЯ ОРГАНИЧЕСКАЯ, Н.У.К.	6.1	TC1	I	6.1+8	274 315	LQ0	E5	P001		MP8 MP17	T14	TP2 TP27
2927	ЖИДКОСТЬ ЯДОВИТАЯ КОРРОЗИОННАЯ ОРГАНИЧЕСКАЯ, Н.У.К.	6.1	TC1	II	6.1+8	274	LQ17	E4	P001 IBC02		MP15	T11	TP2 TP27
2928	ВЕЩЕСТВО ТВЕРДОЕ ЯДОВИТОЕ КОРРОЗИОННОЕ ОРГАНИЧЕСКОЕ, Н.У.К.	6.1	TC2	I	6.1+8	274	LQ0	E5	P002 IBC05		MP18	T6	TP33
2928	ВЕЩЕСТВО ТВЕРДОЕ ЯДОВИТОЕ КОРРОЗИОННОЕ ОРГАНИЧЕСКОЕ, Н.У.К.	6.1	TC2	II	6.1+8	274	LQ18	E4	P002 IBC06		MP10	T3	TP33
2929	ЖИДКОСТЬ ЯДОВИТАЯ ЛЕГКОВОСПЛАМЕНЯЮЩАЯСЯ ОРГАНИЧЕСКАЯ, Н.У.К.	6.1	TF1	I	6.1+3	274 315	LQ0	E5	P001		MP8 MP17	T14	TP2 TP27
2929	ЖИДКОСТЬ ЯДОВИТАЯ ЛЕГКОВОСПЛАМЕНЯЮЩАЯСЯ ОРГАНИЧЕСКАЯ, Н.У.К.	6.1	TF1	II	6.1+3	274	LQ17	E4	P001 IBC02		MP15	T11	TP2 TP27
2930	ВЕЩЕСТВО ТВЕРДОЕ ЯДОВИТОЕ ЛЕГКОВОСПЛАМЕНЯЮЩЕЕСЯ ОРГАНИЧЕСКОЕ, Н.У.К.	6.1	TF3	I	6.1+4.1	274	LQ0	E5	P002 IBC05		MP18	T6	TP33
2930	ВЕЩЕСТВО ТВЕРДОЕ ЯДОВИТОЕ ЛЕГКОВОСПЛАМЕНЯЮЩЕЕСЯ ОРГАНИЧЕСКОЕ, Н.У.К.	6.1	TF3	II	6.1+4.1	274	LQ18	E4	P002 IBC08	B4	MP10	T3	TP33
2931	ВАНАДИЛСУЛЬФАТ	6.1	T5	II	6.1		LQ18	E4	P002 IBC08	B4	MP10	T3	TP33

S10AN L10BH	TU38 TE22	1	W10		CW13 CW28 CW48	886	832	0-0-1-0	M3	2923	ВЕЩЕСТВО ТВЕРДОЕ КОРРОЗИОННОЕ ЯДОВИТОЕ, Н.У.К.
SGAN L4BN		3	W11		CW13 CW28 CW48	86	832	0-0-1-0	M3	2923	ВЕЩЕСТВО ТВЕРДОЕ КОРРОЗИОННОЕ ЯДОВИТОЕ, Н.У.К.
SGAV L4BN		3		VW9	CW13 CW28	86	832	0-0-1-0	M3	2923	ВЕЩЕСТВО ТВЕРДОЕ КОРРОЗИОННОЕ ЯДОВИТОЕ, Н.У.К.
L10CH	TU14 TU38 TE21 TE22	1			CW48	338	328	3/0-0-1-0	M3	2924	ЖИДКОСТЬ ЛЕГКОВОСПЛАМЕНЯЮЩАЯСЯ КОРРОЗИОННАЯ, Н.У.К.
L4BH		2			CW48	338	328	3/0-0-1-0	M3	2924	ЖИДКОСТЬ ЛЕГКОВОСПЛАМЕНЯЮЩАЯСЯ КОРРОЗИОННАЯ, Н.У.К.
L4BN		3				38	328	3/0-0-1-0	M3	2924	ЖИДКОСТЬ ЛЕГКОВОСПЛАМЕНЯЮЩАЯСЯ КОРРОЗИОННАЯ, Н.У.К.
SGAN		2	W1 W12			48	414	3/0-0-1-0	M3	2925	ВЕЩЕСТВО ТВЕРДОЕ ЛЕГКОВОСПЛАМЕНЯЮЩЕЕСЯ КОРРОЗИОННОЕ ОРГАНИЧЕСКОЕ, Н.У.К.
SGAN		3	W1 W12			48	414	3/0-0-1-0	M3	2925	ВЕЩЕСТВО ТВЕРДОЕ ЛЕГКОВОСПЛАМЕНЯЮЩЕЕСЯ КОРРОЗИОННОЕ ОРГАНИЧЕСКОЕ, Н.У.К.
SGAN		2	W1 W12		CW28	46	413	3/0-0-1-0	M3	2926	ВЕЩЕСТВО ТВЕРДОЕ ЛЕГКОВОСПЛАМЕНЯЮЩЕЕСЯ ЯДОВИТОЕ ОРГАНИЧЕСКОЕ, Н.У.К.
SGAN		3	W1 W12		CW28	46	413	3/0-0-1-0	M3	2926	ВЕЩЕСТВО ТВЕРДОЕ ЛЕГКОВОСПЛАМЕНЯЮЩЕЕСЯ ЯДОВИТОЕ ОРГАНИЧЕСКОЕ, Н.У.К.
L10CH	TU14 TU15 TU38 TE21 TE22	1			CW13 CW28 CW31 CW46 CW47	668	640	1-1*-1-1	-	2927	ЖИДКОСТЬ ЯДОВИТАЯ КОРРОЗИОННАЯ ОРГАНИЧЕСКАЯ, Н.У.К.
L4BH	TU15	2			CW13 CW28 CW31 CW46 CW47	68	640	1-1*-1-1	-	2927	ЖИДКОСТЬ ЯДОВИТАЯ КОРРОЗИОННАЯ ОРГАНИЧЕСКАЯ, Н.У.К.
S10AH	TU14 TU15 TE21	1	W10		CW13 CW28 CW31	668	640	1-1*-1-1	-	2928	ВЕЩЕСТВО ТВЕРДОЕ ЯДОВИТОЕ КОРРОЗИОННОЕ ОРГАНИЧЕСКОЕ, Н.У.К.
SGAH L4BH	TU15	2	W11 W12		CW13 CW28 CW31	68	640	1-1*-1-1	-	2928	ВЕЩЕСТВО ТВЕРДОЕ ЯДОВИТОЕ КОРРОЗИОННОЕ ОРГАНИЧЕСКОЕ, Н.У.К.
L10CH	TU14 TU15 TU38 TE21 TE22	1			CW13 CW28 CW31	663	636	3/0-0-1-0	-	2929	ЖИДКОСТЬ ЯДОВИТАЯ ЛЕГКОВОСПЛАМЕНЯЮЩАЯСЯ ОРГАНИЧЕСКАЯ, Н.У.К.
L4BH	TU15	2			CW13 CW28 CW31	63	636	3/0-0-1-0	-	2929	ЖИДКОСТЬ ЯДОВИТАЯ ЛЕГКОВОСПЛАМЕНЯЮЩАЯСЯ ОРГАНИЧЕСКАЯ, Н.У.К.
		1	W10		CW13 CW28 CW31	664	644	3/0-0-1-0	-	2930	ВЕЩЕСТВО ТВЕРДОЕ ЯДОВИТОЕ ЛЕГКОВОСПЛАМЕНЯЮЩЕЕСЯ ОРГАНИЧЕСКОЕ, Н.У.К.
SGAH L4BH	TU15	2	W11		CW13 CW28 CW31	64	644	3/0-0-1-0	-	2930	ВЕЩЕСТВО ТВЕРДОЕ ЯДОВИТОЕ ЛЕГКОВОСПЛАМЕНЯЮЩЕЕСЯ ОРГАНИЧЕСКОЕ, Н.У.К.
SGAH	TU15	2	W11		CW13 CW28 CW31	60	603	-	-	2931	ВАНАДИЛСУЛЬФАТ

2933	МЕТИЛ-2-ХЛОРПРОПИОНАТ	3	F1	III	3		LQ7	E1	P001 IBC03 LP01 R001		MP19	T2	TP1
2934	ИЗОПРОПИЛ-2-ХЛОРПРОПИОНАТ	3	F1	III	3		LQ7	E1	P001 IBC03 LP01 R001		MP19	T2	TP1
2935	ЭТИЛ-2-ХЛОРПРОПИОНАТ	3	F1	III	3		LQ7	E1	P001 IBC03 LP01 R001		MP19	T2	TP1
2936	КИСЛОТА ТИОМОЛОЧНАЯ	6.1	T1	II	6.1		LQ17	E4	P001 IBC02		MP15	T7	TP2
2937	СПИРТ альфа-МЕТИЛБЕНЗИЛОВЫЙ, ЖИДКИЙ	6.1	T1	III	6.1		LQ7	E1	P001 IBC03 LP01 R001		MP19	T4	TP1
2940	9-ФОСФАБИЦИКЛОНОНАНЫ (ЦИКЛООКТАДИЕНФОСФИНЫ)	4.2	S2	II	4.2		LQ0	E2	P410 IBC06		MP14	T3	TP33
2941	ФТОРАНИЛИНЫ	6.1	T1	III	6.1		LQ7	E1	P001 IBC03 LP01 R001		MP19	T4	TP1
2942	2-ТРИФТОРМЕТИЛАНИЛИН	6.1	T1	III	6.1		LQ7	E1	P001 IBC03 LP01 R001		MP19		
2943	ТЕТРАГИДРОФУРФУРИЛАМИН	3	F1	III	3		LQ7	E1	P001 IBC03 LP01 R001		MP19	T2	TP1
2945	N-МЕТИЛБУТИЛАМИН	3	FC	II	3+8		LQ4	E2	P001 IBC02		MP19	T7	TP1
2946	2-АМИНО-5-ДИЭТИЛАМИНОПЕНТАН	6.1	T1	III	6.1		LQ7	E1	P001 IBC03 LP01 R001		MP19	T4	TP1
2947	ИЗОПРОПИЛХЛОРАЦЕТАТ	3	F1	III	3		LQ7	E1	P001 IBC03 LP01 R001		MP19	T2	TP1
2948	3-ТРИФТОРМЕТИЛАНИЛИН	6.1	T1	II	6.1		LQ17	E4	P001 IBC02		MP15	T7	TP2
2949	НАТРИЯ ГИДРОСУЛЬФИД ГИДРАТИРОВАННЫЙ, содержащий не менее 25% кристаллизационной воды	8	C6	II	8	523	LQ23	E2	P002 IBC08	B4	MP10	T7	TP2
2950	МАГНИЙ В ГРАНУЛАХ ПОКРЫТЫХ, размер частиц не менее 149 микрон	4.3	W2	III	4.3		LQ12	E1	P410 IBC08 R001	B4	MP14	T1 BK2	TP33
2956	5-трет-БУТИЛ-2,4,6-ТРИНИТРО-м-КСИЛОЛ (КСИЛОЛ МУСКУСНЫЙ)	4.1	SR1	III	4.1	638	LQ0	E1	P409		MP2		
2965	ЭФИР БОРТРИФТОРДИМЕТИЛОВЫЙ	4.3	WFC	I	4.3+3+8		LQ0	E0	P401		MP2	T10	TP2 TP7
2966	ТИОГЛИКОЛЬ	6.1	T1	II	6.1		LQ17	E4	P001 IBC02		MP15	T7	TP2
2967	КИСЛОТА СУЛЬФАМИНОВАЯ	8	C2	III	8		LQ24	E1	P002 IBC08 LP02 R001	B3	MP10	T1	TP33

LGBF		3				30	327	3/0-0-1-0	M3	2933	МЕТИЛ-2-ХЛОРПРОПИОНАТ
LGBF		3				30	327	3/0-0-1-0	M3	2934	ИЗОПРОПИЛ-2-ХЛОРПРОПИОНАТ
LGBF		3				30	327	3/0-0-1-0	M3	2935	ЭТИЛ-2-ХЛОРПРОПИОНАТ
L4BH	TU15	2			CW13 CW28 CW31	60	612	-	-	2936	КИСЛОТА ТИОМОЛОЧНАЯ
L4BH	TU15	2			CW13 CW28 CW31	60	607	-	M3	2937	СПИРТ альфа-МЕТИЛБЕНЗИЛОВЫЙ, ЖИДКИЙ
SGAN		2	W1 W12			40	405	3/0-0-1-0	M3	2940	9-ФОСФАБИЦИКЛОНОНАНЫ (ЦИКЛООКТАДИЕНФОСФИНЫ)
L4BH	TU15	2			CW13 CW28 CW31	60	608	-	M3	2941	ФТОРАНИЛИНЫ
L4BH	TU15	2			CW13 CW28 CW31	60	608	-	M3	2942	2-ТРИФТОРМЕТИЛАНИЛИН
LGBF		3				30	326	3/0-0-1-0	M3	2943	ТЕТРАГИДРОФУРФУРИЛАМИН
L4BH		2				338	311	3/0-0-1-0	M3	2945	N-МЕТИЛБУТИЛАМИН
L4BH	TU15	2			CW13 CW28 CW31	60	614	-	M3	2946	2-АМИНО-5-ДИЭТИЛАМИНОПЕНТАН
LGBF		3				30	327	3/0-0-1-0	M3	2947	ИЗОПРОПИЛХЛОРАЦЕТАТ
L4BH	TU15	2			CW13 CW28 CW31	60	616	-	-	2948	3-ТРИФТОРМЕТИЛАНИЛИН
SGAN L4BN		2	W11			80	808	-	M3	2949	НАТРИЯ ГИДРОСУЛЬФИД ГИДРАТИРОВАННЫЙ, содержащий не менее 25% кристаллизационной воды
SGAN		3	W1	VW5	CW23	423	409	3/0-0-1-0	M3	2950	МАГНИЙ В ГРАНУЛАХ ПОКРЫТЫХ, размер частиц не менее 149 микрон
		3	W1			40	404	3/0-0-1-0	-	2956	5-трет-БУТИЛ-2,4,6-ТРИНИТРО-м-КСИЛОЛ (КСИЛОЛ МУСКУСНЫЙ)
L10DH	TU4 TU14 TU22 TU38 TE21 TE22 TM2	0	W1		CW23	382	407	3/1-1*-1-1	M3	2965	ЭФИР БОРТРИФТОРДИМЕТИЛОВЫЙ
L4BH	TU15	2			CW13 CW28 CW31	60	612	-	-	2966	ТИОГЛИКОЛЬ
SGAV		3		VW9		80	806	-	M3	2967	КИСЛОТА СУЛЬФАМИНОВАЯ

2968	МАНЕБ СТАБИЛИЗИРОВАННЫЙ или МАНЕБА ПРЕПАРАТ СТАБИЛИЗИРОВАННЫЙ против самонагревания	4.3	W2	III	4.3	547	LQ12	E1	P002 IBC08 R001	B4	MP14	T1	TP33
2969	БОБЫ КАСТОРОВЫЕ или МУКА КАСТОРОВАЯ или ЖМЫХ КАСТОРОВЫЙ или ХЛОПЬЯ КАСТОРОВЫЕ	9	M11	II	9	141	LQ25	E2	P002 IBC08	PP34 B4	MP10	T3 BK1 BK2	TP33
2977	МАТЕРИАЛ РАДИОАКТИВНЫЙ, УРАНА ГЕКСАФТОРИД, ДЕЛЯЩИЙСЯ	7			7X+7E +8	172	LQ0	E0	См. 2.2.7 и 4.1.9	См. 4.1.9.1. 3			
2978	МАТЕРИАЛ РАДИОАКТИВНЫЙ, УРАНА ГЕКСАФТОРИД, неделящийся или делящийся-освобожденный	7			7X+8	172 317	LQ0	E0	См. 2.2.7 и 4.1.9	См. 4.1.9.1. 3			
2983	ЭТИЛЕНА ОКСИДА И ПРОПИЛЕНА ОКСИДА СМЕСЬ, содержащая не более 30% этилена оксида	3	FT1	I	3+6.1		LQ0	E0	P001		MP7 MP17	T14	TP2 TP7
2984	ВОДОРОДА ПЕРОКСИДА ВОДНЫЙ РАСТВОР, содержащий не менее 8%, но менее 20% водорода пероксида (стабилизированный, если необходимо)	5.1	O1	III	5.1	65	LQ13	E1	P504 IBC02 R001	PP10 B5	MP15	T4	TP1 TP6 TP24
2985	ХЛОРСИЛАНЫ ЛЕГКОВОСПЛАМЕНЯЮЩИЕСЯ КОРРОЗИОННЫЕ, Н.У.К.	3	FC	II	3+8	274 548	LQ4	E2	P010		MP19	T14	TP2 TP7 TP27
2986	ХЛОРСИЛАНЫ КОРРОЗИОННЫЕ ЛЕГКОВОСПЛАМЕНЯЮЩИЕСЯ, Н.У.К.	8	CF1	II	8+3	274 548	LQ22	E2	P010		MP15	T14	TP2 TP7 TP27
2987	ХЛОРСИЛАНЫ КОРРОЗИОННЫЕ, Н.У.К.	8	C3	II	8	274 548	LQ22	E2	P010		MP15	T14	TP2 TP7 TP27
2988	ХЛОРСИЛАНЫ, РЕАГИРУЮЩИЕ С ВОДОЙ, ЛЕГКОВОСПЛАМЕНЯЮЩИЕСЯ КОРРОЗИОННЫЕ, Н.У.К.	4.3	WFC	I	4.3+3+ 8	274 549	LQ0	E0	P401	RR7	MP2	T14	TP2 TP7
2989	СВИНЦА ФОСФИТ ДВУЗАМЕЩЕННЫЙ	4.1	F3	II	4.1		LQ8	E2	P002 IBC08	B4	MP11	T3	TP33
2989	СВИНЦА ФОСФИТ ДВУЗАМЕЩЕННЫЙ	4.1	F3	III	4.1		LQ9	E1	P002 IBC08 LP02 R001	B3	MP11	T1	TP33
2990	СРЕДСТВА СПАСАТЕЛЬНЫЕ САМОНАДУВНЫЕ	9	M5		9	296 635	LQ0	E0	P905				
2991	ПЕСТИЦИД НА ОСНОВЕ КАРБАМАТОВ ЖИДКИЙ ЯДОВИТЫЙ ЛЕГКОВОСПЛАМЕНЯЮЩИЙСЯ с температурой вспышки не менее 23°C	6.1	TF2	I	6.1+3	61 274	LQ0	E5	P001		MP8 MP17	T14	TP2 TP27
2991	ПЕСТИЦИД НА ОСНОВЕ КАРБАМАТОВ ЖИДКИЙ ЯДОВИТЫЙ ЛЕГКОВОСПЛАМЕНЯЮЩИЙСЯ с температурой вспышки не менее 23°C	6.1	TF2	II	6.1+3	61 274	LQ17	E4	P001 IBC02		MP15	T11	TP2 TP27

SGAN		0	W1	VW5	CW23	423	409	3/0-0-1-0	M3	2968	МАНЕБ СТАБИЛИЗИРОВАННЫЙ или МАНЕБА ПРЕПАРАТ СТАБИЛИЗИРОВАННЫЙ против самонагревания
SGAV		2	W11	VW9	CW31	90	902	-	-	2969	БОБЫ КАСТОРОВЫЕ или МУКА КАСТОРОВАЯ или ЖМЫХ КАСТОРОВЫЙ или ХЛОПЬЯ КАСТОРОВЫЕ
		0			CW33	78				2977	МАТЕРИАЛ РАДИОАКТИВНЫЙ, УРАНА ГЕКСАФТОРИД, ДЕЛЯЩИЙСЯ
		0			CW33	78				2978	МАТЕРИАЛ РАДИОАКТИВНЫЙ, УРАНА ГЕКСАФТОРИД, неделящийся или делящийся-освобожденный
L10CH	TU14 TU15 TU38 TE21 TE22	1			CW13 CW28	336	302	3/0-0-1-0	M3	2983	ЭТИЛЕНА ОКСИДА И ПРОПИЛЕНА ОКСИДА СМЕСЬ, содержащая не более 30% этилена оксида
LGBV	TU3 TC2 TE8 TE11 TT1	3			CW24	50	505	0-0-1-0	M3	2984	ВОДОРОДА ПЕРОКСИДА ВОДНЫЙ РАСТВОР, содержащий не менее 8%, но менее 20% водорода пероксида (стабилизированный, если необходимо)
L4BH		2			CW48	X338	321	3/0-0-1-0	M3	2985	ХЛОРСИЛАНЫ ЛЕГКОВОСПЛАМЕНЯЮЩИЕСЯ КОРРОЗИОННЫЕ, Н.У.К.
L4BN		2			CW48	X83	805	3/0-0-1-0	M3	2986	ХЛОРСИЛАНЫ КОРРОЗИОННЫЕ ЛЕГКОВОСПЛАМЕНЯЮЩИЕСЯ, Н.У.К.
L4BN		2				X80	817	1-1*-1-1	M3	2987	ХЛОРСИЛАНЫ КОРРОЗИОННЫЕ, Н.У.К.
L10DH	TU14 TU26 TU38 TE21 TE22 TM2 TM3	0	W1		CW23 CW48	X338	431	3/0-0-1-0	-	2988	ХЛОРСИЛАНЫ, РЕАГИРУЮЩИЕ С ВОДОЙ, ЛЕГКОВОСПЛАМЕНЯЮЩИЕСЯ КОРРОЗИОННЫЕ, Н.У.К.
SGAN		2	W1			40	404	3/0-0-1-0	M3	2989	СВИНЦА ФОСФИТ ДВУЗАМЕЩЕННЫЙ
SGAV		3	W1	VW1		40	404	3/0-0-1-0	M3	2989	СВИНЦА ФОСФИТ ДВУЗАМЕЩЕННЫЙ
		3				90	907	-	-	2990	СРЕДСТВА СПАСАТЕЛЬНЫЕ САМОНАДУВНЫЕ
L10CH	TU14 TU15 TU38 TE21 TE22	1			CW13 CW28 CW31 CW48	663	610	3/0-0-1-0	M3	2991	ПЕСТИЦИД НА ОСНОВЕ КАРБАМАТОВ ЖИДКИЙ ЯДОВИТЫЙ ЛЕГКОВОСПЛАМЕНЯЮЩИЙСЯ с температурой вспышки не менее 23°C
L4BH	TU15	2			CW13 CW28 CW31 CW48	63	610	3/0-0-1-0	M3	2991	ПЕСТИЦИД НА ОСНОВЕ КАРБАМАТОВ ЖИДКИЙ ЯДОВИТЫЙ ЛЕГКОВОСПЛАМЕНЯЮЩИЙСЯ с температурой вспышки не менее 23°C

2991	ПЕСТИЦИД НА ОСНОВЕ КАРБАМАТОВ ЖИДКИЙ ЯДОВИТЫЙ ЛЕГКОВОСПЛАМЕНЯЮЩИЙСЯ с температурой вспышки не менее 23°C	6.1	TF2	III	6.1+3	61 274	LQ7	E1	P001 IBC03 R001		MP19	T7	TP2 TP28
2992	ПЕСТИЦИД НА ОСНОВЕ КАРБАМАТОВ ЖИДКИЙ ЯДОВИТЫЙ	6.1	T6	I	6.1	61 274 648	LQ0	E5	P001		MP8 MP17	T14	TP2 TP27
2992	ПЕСТИЦИД НА ОСНОВЕ КАРБАМАТОВ ЖИДКИЙ ЯДОВИТЫЙ	6.1	T6	II	6.1	61 274 648	LQ17	E4	P001 IBC02		MP15	T11	TP2 TP27
2992	ПЕСТИЦИД НА ОСНОВЕ КАРБАМАТОВ ЖИДКИЙ ЯДОВИТЫЙ	6.1	T6	III	6.1	61 274 648	LQ7	E1	P001 IBC03 LP01 R001		MP19	T7	TP2 TP28
2993	ПЕСТИЦИД МЫШЬЯКСОДЕРЖАЩИЙ ЖИДКИЙ ЯДОВИТЫЙ ЛЕГКОВОСПЛАМЕНЯЮЩИЙСЯ с температурой вспышки не менее 23°C	6.1	TF2	I	6.1+3	61 274	LQ0	E5	P001		MP8 MP17	T14	TP2 TP27
2993	ПЕСТИЦИД МЫШЬЯКСОДЕРЖАЩИЙ ЖИДКИЙ ЯДОВИТЫЙ ЛЕГКОВОСПЛАМЕНЯЮЩИЙСЯ с температурой вспышки не менее 23°C	6.1	TF2	II	6.1+3	61 274	LQ17	E4	P001 IBC02		MP15	T11	TP2 TP27
2993	ПЕСТИЦИД МЫШЬЯКСОДЕРЖАЩИЙ ЖИДКИЙ ЯДОВИТЫЙ ЛЕГКОВОСПЛАМЕНЯЮЩИЙСЯ с температурой вспышки не менее 23°C	6.1	TF2	III	6.1+3	61 274	LQ7	E1	P001 IBC03 R001		MP19	T7	TP2 TP28
2994	ПЕСТИЦИД МЫШЬЯКСОДЕРЖАЩИЙ ЖИДКИЙ ЯДОВИТЫЙ	6.1	T6	I	6.1	61 274 648	LQ0	E5	P001		MP8 MP17	T14	TP2 TP27
2994	ПЕСТИЦИД МЫШЬЯКСОДЕРЖАЩИЙ ЖИДКИЙ ЯДОВИТЫЙ	6.1	T6	II	6.1	61 274 648	LQ17	E4	P001 IBC02		MP15	T11	TP2 TP27
2994	ПЕСТИЦИД МЫШЬЯКСОДЕРЖАЩИЙ ЖИДКИЙ ЯДОВИТЫЙ	6.1	T6	III	6.1	61 274 648	LQ7	E1	P001 IBC03 LP01 R001		MP19	T7	TP2 TP28
2995	ПЕСТИЦИД ХЛОРОРГАНИЧЕСКИЙ ЖИДКИЙ ЯДОВИТЫЙ ЛЕГКОВОСПЛАМЕНЯЮЩИЙСЯ с температурой вспышки не менее 23°C	6.1	TF2	I	6.1+3	61 274	LQ0	E5	P001		MP8 MP17	T14	TP2 TP27
2995	ПЕСТИЦИД ХЛОРОРГАНИЧЕСКИЙ ЖИДКИЙ ЯДОВИТЫЙ ЛЕГКОВОСПЛАМЕНЯЮЩИЙСЯ с температурой вспышки не менее 23°C	6.1	TF2	II	6.1+3	61 274	LQ17	E4	P001 IBC02		MP15	T11	TP2 TP27
2995	ПЕСТИЦИД ХЛОРОРГАНИЧЕСКИЙ ЖИДКИЙ ЯДОВИТЫЙ ЛЕГКОВОСПЛАМЕНЯЮЩИЙСЯ с температурой вспышки не менее 23°C	6.1	TF2	III	6.1+3	61 274	LQ7	E1	P001 IBC03 R001		MP19	T7	TP2 TP28

L4BH	TU15	2			CW13 CW28 CW31 CW48	63	610	3/0-0-1-0	M3	2991	ПЕСТИЦИД НА ОСНОВЕ КАРБАМАТОВ ЖИДКИЙ ЯДОВИТЫЙ ЛЕГКОВОСПЛАМЕНЯЮЩИЙСЯ с температурой вспышки не менее 23°C
L10CH	TU14 TU15 TU38 TE21 TE22	1			CW13 CW28 CW31 CW48	66	604	0-0-1-0	M3	2992	ПЕСТИЦИД НА ОСНОВЕ КАРБАМАТОВ ЖИДКИЙ ЯДОВИТЫЙ
L4BH	TU15	2			CW13 CW28 CW31 CW48	60	604	0-0-1-0	M3	2992	ПЕСТИЦИД НА ОСНОВЕ КАРБАМАТОВ ЖИДКИЙ ЯДОВИТЫЙ
L4BH	TU15	2			CW13 CW28 CW31 CW48	60	604	0-0-1-0	M3	2992	ПЕСТИЦИД НА ОСНОВЕ КАРБАМАТОВ ЖИДКИЙ ЯДОВИТЫЙ
L10CH	TU14 TU15 TU38 TE21 TE22	1			CW13 CW28 CW31 CW48	663	610	3/0-0-1-0	M3	2993	ПЕСТИЦИД МЫШЬЯКСОДЕРЖАЩИЙ ЖИДКИЙ ЯДОВИТЫЙ ЛЕГКОВОСПЛАМЕНЯЮЩИЙСЯ с температурой вспышки не менее 23°C
L4BH	TU15	2			CW13 CW28 CW31 CW48	63	610	3/0-0-1-0	M3	2993	ПЕСТИЦИД МЫШЬЯКСОДЕРЖАЩИЙ ЖИДКИЙ ЯДОВИТЫЙ ЛЕГКОВОСПЛАМЕНЯЮЩИЙСЯ с температурой вспышки не менее 23°C
L4BH	TU15	2			CW13 CW28 CW31 CW48	63	610	3/0-0-1-0	M3	2993	ПЕСТИЦИД МЫШЬЯКСОДЕРЖАЩИЙ ЖИДКИЙ ЯДОВИТЫЙ ЛЕГКОВОСПЛАМЕНЯЮЩИЙСЯ с температурой вспышки не менее 23°C
L10CH	TU14 TU15 TU38 TE21 TE22	1			CW13 CW28 CW31 CW48	66	604	0-0-1-0	M3	2994	ПЕСТИЦИД МЫШЬЯКСОДЕРЖАЩИЙ ЖИДКИЙ ЯДОВИТЫЙ
L4BH	TU15	2			CW13 CW28 CW31 CW48	60	604	0-0-1-0	M3	2994	ПЕСТИЦИД МЫШЬЯКСОДЕРЖАЩИЙ ЖИДКИЙ ЯДОВИТЫЙ
L4BH	TU15	2			CW13 CW28 CW31 CW48	60	604	0-0-1-0	M3	2994	ПЕСТИЦИД МЫШЬЯКСОДЕРЖАЩИЙ ЖИДКИЙ ЯДОВИТЫЙ
L10CH	TU14 TU15 TU38 TE21 TE22	1			CW13 CW28 CW31 CW48	663	610	3/0-0-1-0	M3	2995	ПЕСТИЦИД ХЛОРОРГАНИЧЕСКИЙ ЖИДКИЙ ЯДОВИТЫЙ ЛЕГКОВОСПЛАМЕНЯЮЩИЙСЯ с температурой вспышки не менее 23°C
L4BH	TU15	2			CW13 CW28 CW31 CW48	63	610	3/0-0-1-0	M3	2995	ПЕСТИЦИД ХЛОРОРГАНИЧЕСКИЙ ЖИДКИЙ ЯДОВИТЫЙ ЛЕГКОВОСПЛАМЕНЯЮЩИЙСЯ с температурой вспышки не менее 23°C
L4BH	TU15	2			CW13 CW28 CW31 CW48	63	610	3/0-0-1-0	M3	2995	ПЕСТИЦИД ХЛОРОРГАНИЧЕСКИЙ ЖИДКИЙ ЯДОВИТЫЙ ЛЕГКОВОСПЛАМЕНЯЮЩИЙСЯ с температурой вспышки не менее 23°C

2996	ПЕСТИЦИД ХЛОРОРГАНИЧЕСКИЙ ЖИДКИЙ ЯДОВИТЫЙ	6.1	T6	I	6.1	61 274 648	LQ0	E5	P001		MP8 MP17	T14	TP2 TP27
2996	ПЕСТИЦИД ХЛОРОРГАНИЧЕСКИЙ ЖИДКИЙ ЯДОВИТЫЙ	6.1	T6	II	6.1	61 274 648	LQ17	E4	P001 IBC02		MP15	T11	TP2 TP27
2996	ПЕСТИЦИД ХЛОРОРГАНИЧЕСКИЙ ЖИДКИЙ ЯДОВИТЫЙ	6.1	T6	III	6.1	61 274 648	LQ7	E1	P001 IBC03 LP01 R001		MP19	T7	TP2 TP28
2997	ПЕСТИЦИД НА ОСНОВЕ ТРИАЗИНОВ ЖИДКИЙ ЯДОВИТЫЙ ЛЕГКОВОСПЛАМЕНЯЮЩИЙСЯ с температурой вспышки не менее 23°C	6.1	TF2	I	6.1+3	61 274	LQ0	E5	P001		MP8 MP17	T14	TP2 TP27
2997	ПЕСТИЦИД НА ОСНОВЕ ТРИАЗИНОВ ЖИДКИЙ ЯДОВИТЫЙ ЛЕГКОВОСПЛАМЕНЯЮЩИЙСЯ с температурой вспышки не менее 23°C	6.1	TF2	II	6.1+3	61 274	LQ17	E4	P001 IBC02		MP15	T11	TP2 TP27
2997	ПЕСТИЦИД НА ОСНОВЕ ТРИАЗИНОВ ЖИДКИЙ ЯДОВИТЫЙ ЛЕГКОВОСПЛАМЕНЯЮЩИЙСЯ с температурой вспышки не менее 23°C	6.1	TF2	III	6.1+3	61 274	LQ7	E1	P001 IBC03 R001		MP19	T7	TP2 TP28
2998	ПЕСТИЦИД НА ОСНОВЕ ТРИАЗИНОВ ЖИДКИЙ ЯДОВИТЫЙ	6.1	T6	I	6.1	61 274 648	LQ0	E5	P001		MP8 MP17	T14	TP2 TP27
2998	ПЕСТИЦИД НА ОСНОВЕ ТРИАЗИНОВ ЖИДКИЙ ЯДОВИТЫЙ	6.1	T6	II	6.1	61 274 648	LQ17	E4	P001 IBC02		MP15	T11	TP2 TP27
2998	ПЕСТИЦИД НА ОСНОВЕ ТРИАЗИНОВ ЖИДКИЙ ЯДОВИТЫЙ	6.1	T6	III	6.1	61 274 648	LQ7	E1	P001 IBC03 LP01 R001		MP19	T7	TP2 TP28
3005	ПЕСТИЦИД НА ОСНОВЕ ТИОКАРБАМАТОВ ЖИДКИЙ ЯДОВИТЫЙ ЛЕГКОВОСПЛАМЕНЯЮЩИЙСЯ с температурой вспышки не менее 23°C	6.1	TF2	I	6.1+3	61 274	LQ0	E5	P001		MP8 MP17	T14	TP2
3005	ПЕСТИЦИД НА ОСНОВЕ ТИОКАРБАМАТОВ ЖИДКИЙ ЯДОВИТЫЙ ЛЕГКОВОСПЛАМЕНЯЮЩИЙСЯ с температурой вспышки не менее 23°C	6.1	TF2	II	6.1+3	61 274	LQ17	E4	P001 IBC02		MP15	T11	TP2 TP27
3005	ПЕСТИЦИД НА ОСНОВЕ ТИОКАРБАМАТОВ ЖИДКИЙ ЯДОВИТЫЙ ЛЕГКОВОСПЛАМЕНЯЮЩИЙСЯ с температурой вспышки не менее 23°C	6.1	TF2	III	6.1+3	61 274	LQ7	E1	P001 IBC03 R001		MP19	T7	TP2 TP28

L10CH	TU14 TU15 TU38 TE21 TE22	1			CW13 CW28 CW31 CW48	66	604	0-0-1-0	M3	2996	ПЕСТИЦИД ХЛОРОРГАНИЧЕСКИЙ ЖИДКИЙ ЯДОВИТЫЙ
L4BH	TU15	2			CW13 CW28 CW31 CW48	60	604	0-0-1-0	M3	2996	ПЕСТИЦИД ХЛОРОРГАНИЧЕСКИЙ ЖИДКИЙ ЯДОВИТЫЙ
L4BH	TU15	3			CW13 CW28 CW31 CW48	60	604	0-0-1-0	M3	2996	ПЕСТИЦИД ХЛОРОРГАНИЧЕСКИЙ ЖИДКИЙ ЯДОВИТЫЙ
L10CH	TU14 TU15 TU38 TE21 TE22	1			CW13 CW28 CW31 CW48	663	610	3/0-0-1-0	M3	2997	ПЕСТИЦИД НА ОСНОВЕ ТРИАЗИНОВ ЖИДКИЙ ЯДОВИТЫЙ ЛЕГКОВОСПЛАМЕНЯЮЩИЙСЯ с температурой вспышки не менее 23°C
L4BH	TU15	2			CW13 CW28 CW31 CW48	63	610	3/0-0-1-0	M3	2997	ПЕСТИЦИД НА ОСНОВЕ ТРИАЗИНОВ ЖИДКИЙ ЯДОВИТЫЙ ЛЕГКОВОСПЛАМЕНЯЮЩИЙСЯ с температурой вспышки не менее 23°C
L4BH	TU15	2			CW13 CW28 CW31 CW48	63	610	3/0-0-1-0	M3	2997	ПЕСТИЦИД НА ОСНОВЕ ТРИАЗИНОВ ЖИДКИЙ ЯДОВИТЫЙ ЛЕГКОВОСПЛАМЕНЯЮЩИЙСЯ с температурой вспышки не менее 23°C
L10CH	TU14 TU15 TU38 TE21 TE22	1			CW13 CW28 CW31 CW48	66	604	0-0-1-0	M3	2998	ПЕСТИЦИД НА ОСНОВЕ ТРИАЗИНОВ ЖИДКИЙ ЯДОВИТЫЙ
L4BH	TU15	2			CW13 CW28 CW31 CW48	60	604	0-0-1-0	M3	2998	ПЕСТИЦИД НА ОСНОВЕ ТРИАЗИНОВ ЖИДКИЙ ЯДОВИТЫЙ
L4BH	TU15	3			CW13 CW28 CW31 CW48	60	604	0-0-1-0	M3	2998	ПЕСТИЦИД НА ОСНОВЕ ТРИАЗИНОВ ЖИДКИЙ ЯДОВИТЫЙ
L10CH	TU14 TU15 TU38 TE21 TE22	1			CW13 CW28 CW31 CW48	663	610	3/0-0-1-0	M3	3005	ПЕСТИЦИД НА ОСНОВЕ ТИОКАРБАМАТОВ ЖИДКИЙ ЯДОВИТЫЙ ЛЕГКОВОСПЛАМЕНЯЮЩИЙСЯ с температурой вспышки не менее 23°C
L4BH	TU15	2			CW13 CW28 CW31 CW48	63	610	3/0-0-1-0	M3	3005	ПЕСТИЦИД НА ОСНОВЕ ТИОКАРБАМАТОВ ЖИДКИЙ ЯДОВИТЫЙ ЛЕГКОВОСПЛАМЕНЯЮЩИЙСЯ с температурой вспышки не менее 23°C
L4BH	TU15	2			CW13 CW28 CW31 CW48	63	610	3/0-0-1-0	M3	3005	ПЕСТИЦИД НА ОСНОВЕ ТИОКАРБАМАТОВ ЖИДКИЙ ЯДОВИТЫЙ ЛЕГКОВОСПЛАМЕНЯЮЩИЙСЯ с температурой вспышки не менее 23°C

3006	ПЕСТИЦИД НА ОСНОВЕ ТИОКАРБАМАТОВ ЖИДКИЙ ЯДОВИТЫЙ	6.1	T6	I	6.1	61 274 648	LQ0	E5	P001		MP8 MP17	T14	TP2
3006	ПЕСТИЦИД НА ОСНОВЕ ТИОКАРБАМАТОВ ЖИДКИЙ ЯДОВИТЫЙ	6.1	T6	II	6.1	61 274 648	LQ17	E4	P001 IBC02		MP15	T11	TP2 TP27
3006	ПЕСТИЦИД НА ОСНОВЕ ТИОКАРБАМАТОВ ЖИДКИЙ ЯДОВИТЫЙ	6.1	T6	III	6.1	61 274 648	LQ7	E1	P001 IBC03 LP01 R001		MP19	T7	TP2 TP28
3009	ПЕСТИЦИД МЕДЬСОДЕРЖАЩИЙ ЖИДКИЙ ЯДОВИТЫЙ ЛЕГКОВОСПЛАМЕНЯЮЩИЙСЯ с температурой вспышки не менее 23°C	6.1	TF2	I	6.1+3	61 274	LQ0	E5	P001		MP8 MP17	T14	TP2 TP27
3009	ПЕСТИЦИД МЕДЬСОДЕРЖАЩИЙ ЖИДКИЙ ЯДОВИТЫЙ ЛЕГКОВОСПЛАМЕНЯЮЩИЙСЯ с температурой вспышки не менее 23°C	6.1	TF2	II	6.1+3	61 274	LQ17	E4	P001 IBC02		MP15	T11	TP2 TP27
3009	ПЕСТИЦИД МЕДЬСОДЕРЖАЩИЙ ЖИДКИЙ ЯДОВИТЫЙ ЛЕГКОВОСПЛАМЕНЯЮЩИЙСЯ с температурой вспышки не менее 23°C	6.1	TF2	III	6.1+3	61 274	LQ7	E1	P001 IBC03 R001		MP19	T7	TP2 TP28
3010	ПЕСТИЦИД МЕДЬСОДЕРЖАЩИЙ ЖИДКИЙ ЯДОВИТЫЙ	6.1	T6	I	6.1	61 274 648	LQ0	E5	P001		MP8 MP17	T14	TP2 TP27
3010	ПЕСТИЦИД МЕДЬСОДЕРЖАЩИЙ ЖИДКИЙ ЯДОВИТЫЙ	6.1	T6	II	6.1	61 274 648	LQ17	E4	P001 IBC02		MP15	T11	TP2 TP27
3010	ПЕСТИЦИД МЕДЬСОДЕРЖАЩИЙ ЖИДКИЙ ЯДОВИТЫЙ	6.1	T6	III	6.1	61 274 648	LQ7	E1	P001 IBC03 LP01 R001		MP19	T7	TP2 TP28
3011	ПЕСТИЦИД РТУТЬСОДЕРЖАЩИЙ ЖИДКИЙ ЯДОВИТЫЙ ЛЕГКОВОСПЛАМЕНЯЮЩИЙСЯ с температурой вспышки не менее 23°C	6.1	TF2	I	6.1+3	61 274	LQ0	E5	P001		MP8 MP17	T14	TP2 TP27
3011	ПЕСТИЦИД РТУТЬСОДЕРЖАЩИЙ ЖИДКИЙ ЯДОВИТЫЙ ЛЕГКОВОСПЛАМЕНЯЮЩИЙСЯ с температурой вспышки не менее 23°C	6.1	TF2	II	6.1+3	61 274	LQ17	E4	P001 IBC02		MP15	T11	TP2 TP27
3011	ПЕСТИЦИД РТУТЬСОДЕРЖАЩИЙ ЖИДКИЙ ЯДОВИТЫЙ ЛЕГКОВОСПЛАМЕНЯЮЩИЙСЯ с температурой вспышки не менее 23°C	6.1	TF2	III	6.1+3	61 274	LQ7	E1	P001 IBC03 R001		MP19	T7	TP2 TP28

L10CH	TU14 TU15 TU38 TE21 TE22	1			CW13 CW28 CW31 CW48	66	604	0-0-1-0	M3	3006	ПЕСТИЦИД НА ОСНОВЕ ТИОКАРБАМАТОВ ЖИДКИЙ ЯДОВИТЫЙ
L4BH	TU15	2			CW13 CW28 CW31 CW48	60	604	0-0-1-0	M3	3006	ПЕСТИЦИД НА ОСНОВЕ ТИОКАРБАМАТОВ ЖИДКИЙ ЯДОВИТЫЙ
L4BH	TU15	2			CW13 CW28 CW31 CW48	60	604	0-0-1-0	M3	3006	ПЕСТИЦИД НА ОСНОВЕ ТИОКАРБАМАТОВ ЖИДКИЙ ЯДОВИТЫЙ
L10CH	TU14 TU15 TU38 TE21 TE22	1			CW13 CW28 CW31 CW48	663	610	3/0-0-1-0	M3	3009	ПЕСТИЦИД МЕДЬСОДЕРЖАЩИЙ ЖИДКИЙ ЯДОВИТЫЙ ЛЕГКОВОСПЛАМЕНЯЮЩИЙСЯ с температурой вспышки не менее 23°C
L4BH	TU15	2			CW13 CW28 CW31 CW48	63	610	3/0-0-1-0	M3	3009	ПЕСТИЦИД МЕДЬСОДЕРЖАЩИЙ ЖИДКИЙ ЯДОВИТЫЙ ЛЕГКОВОСПЛАМЕНЯЮЩИЙСЯ с температурой вспышки не менее 23°C
L4BH	TU15	2			CW13 CW28 CW31 CW48	63	610	3/0-0-1-0	M3	3009	ПЕСТИЦИД МЕДЬСОДЕРЖАЩИЙ ЖИДКИЙ ЯДОВИТЫЙ ЛЕГКОВОСПЛАМЕНЯЮЩИЙСЯ с температурой вспышки не менее 23°C
L10CH	TU14 TU15 TU38 TE21 TE22	1			CW13 CW28 CW31 CW48	66	604	0-0-1-0	M3	3010	ПЕСТИЦИД МЕДЬСОДЕРЖАЩИЙ ЖИДКИЙ ЯДОВИТЫЙ
L4BH	TU15	2			CW13 CW28 CW31 CW48	60	604	0-0-1-0	M3	3010	ПЕСТИЦИД МЕДЬСОДЕРЖАЩИЙ ЖИДКИЙ ЯДОВИТЫЙ
L4BH	TU15	2			CW13 CW28 CW31 CW48	60	604	0-0-1-0	M3	3010	ПЕСТИЦИД МЕДЬСОДЕРЖАЩИЙ ЖИДКИЙ ЯДОВИТЫЙ
L10CH	TU14 TU15 TU38 TE21 TE22	1			CW13 CW28 CW31 CW48	663	610	3/0-0-1-0	M3	3011	ПЕСТИЦИД РТУТЬСОДЕРЖАЩИЙ ЖИДКИЙ ЯДОВИТЫЙ ЛЕГКОВОСПЛАМЕНЯЮЩИЙСЯ с температурой вспышки не менее 23°C
L4BH	TU15	2			CW13 CW28 CW31 CW48	63	610	3/0-0-1-0	M3	3011	ПЕСТИЦИД РТУТЬСОДЕРЖАЩИЙ ЖИДКИЙ ЯДОВИТЫЙ ЛЕГКОВОСПЛАМЕНЯЮЩИЙСЯ с температурой вспышки не менее 23°C
L4BH	TU15	2			CW13 CW28 CW31 CW48	63	610	3/0-0-1-0	M3	3011	ПЕСТИЦИД РТУТЬСОДЕРЖАЩИЙ ЖИДКИЙ ЯДОВИТЫЙ ЛЕГКОВОСПЛАМЕНЯЮЩИЙСЯ с температурой вспышки не менее 23°C

3012	ПЕСТИЦИД РТУТЬСОДЕРЖАЩИЙ ЖИДКИЙ ЯДОВИТЫЙ	6.1	T6	I	6.1	61 274 648	LQ0	E5	P001		MP8 MP17	T14	TP2 TP27
3012	ПЕСТИЦИД РТУТЬСОДЕРЖАЩИЙ ЖИДКИЙ ЯДОВИТЫЙ	6.1	T6	II	6.1	61 274 648	LQ17	E4	P001 IBC02		MP15	T11	TP2 TP27
3012	ПЕСТИЦИД РТУТЬСОДЕРЖАЩИЙ ЖИДКИЙ ЯДОВИТЫЙ	6.1	T6	III	6.1	61 274 648	LQ7	E1	P001 IBC03 LP01 R001		MP19	T7	TP2 TP28
3013	ПЕСТИЦИД — ПРОИЗВОДНЫЙ НИТРОФЕНОЛА ЖИДКИЙ ЯДОВИТЫЙ ЛЕГКОВОСПЛАМЕНЯЮЩИЙСЯ с температурой вспышки не менее 23°C	6.1	TF2	I	6.1+3	61 274	LQ0	E5	P001		MP8 MP17	T14	TP2 TP27
3013	ПЕСТИЦИД — ПРОИЗВОДНЫЙ НИТРОФЕНОЛА ЖИДКИЙ ЯДОВИТЫЙ ЛЕГКОВОСПЛАМЕНЯЮЩИЙСЯ с температурой вспышки не менее 23°C	6.1	TF2	II	6.1+3	61 274	LQ17	E4	P001 IBC02		MP15	T11	TP2 TP27
3013	ПЕСТИЦИД — ПРОИЗВОДНЫЙ НИТРОФЕНОЛА ЖИДКИЙ ЯДОВИТЫЙ ЛЕГКОВОСПЛАМЕНЯЮЩИЙСЯ с температурой вспышки не менее 23°C	6.1	TF2	III	6.1+3	61 274	LQ7	E1	P001 IBC03 R001		MP19	T7	TP2 TP28
3014	ПЕСТИЦИД — ПРОИЗВОДНЫЙ НИТРОФЕНОЛА ЖИДКИЙ ЯДОВИТЫЙ	6.1	T6	I	6.1	61 274 648	LQ0	E5	P001		MP8 MP17	T14	TP2 TP27
3014	ПЕСТИЦИД — ПРОИЗВОДНЫЙ НИТРОФЕНОЛА ЖИДКИЙ ЯДОВИТЫЙ	6.1	T6	II	6.1	61 274 648	LQ17	E4	P001 IBC02		MP15	T11	TP2 TP27
3014	ПЕСТИЦИД — ПРОИЗВОДНЫЙ НИТРОФЕНОЛА ЖИДКИЙ ЯДОВИТЫЙ	6.1	T6	III	6.1	61 274 648	LQ7	E1	P001 IBC03 LP01 R001		MP19	T7	TP2 TP28
3015	ПЕСТИЦИД — ПРОИЗВОДНЫЙ ДИПИРИДИЛА ЖИДКИЙ ЯДОВИТЫЙ ЛЕГКОВОСПЛАМЕНЯЮЩИЙСЯ с температурой вспышки не менее 23°C	6.1	TF2	I	6.1+3	61 274	LQ0	E5	P001		MP8 MP17	T14	TP2 TP27
3015	ПЕСТИЦИД — ПРОИЗВОДНЫЙ ДИПИРИДИЛА ЖИДКИЙ ЯДОВИТЫЙ ЛЕГКОВОСПЛАМЕНЯЮЩИЙСЯ с температурой вспышки не менее 23°C	6.1	TF2	II	6.1+3	61 274	LQ17	E4	P001 IBC02		MP15	T11	TP2 TP27
3015	ПЕСТИЦИД — ПРОИЗВОДНЫЙ ДИПИРИДИЛА ЖИДКИЙ ЯДОВИТЫЙ ЛЕГКОВОСПЛАМЕНЯЮЩИЙСЯ с температурой вспышки не менее 23°C	6.1	TF2	III	6.1+3	61 274	LQ7	E1	P001 IBC03 R001		MP19	T7	TP2 TP28

L10CH	TU14 TU15 TU38 TE21 TE22	1			CW13 CW28 CW31 CW48	66	604	0-0-1-0	M3	3012	ПЕСТИЦИД РТУТЬСОДЕРЖАЩИЙ ЖИДКИЙ ЯДОВИТЫЙ
L4BH	TU15	2			CW13 CW28 CW31 CW48	60	604	0-0-1-0	M3	3012	ПЕСТИЦИД РТУТЬСОДЕРЖАЩИЙ ЖИДКИЙ ЯДОВИТЫЙ
L4BH	TU15	2			CW13 CW28 CW31 CW48	60	604	0-0-1-0	M3	3012	ПЕСТИЦИД РТУТЬСОДЕРЖАЩИЙ ЖИДКИЙ ЯДОВИТЫЙ
L10CH	TU14 TU15 TU38 TE21 TE22	1			CW13 CW28 CW31 CW48	663	610	3/0-0-1-0	M3	3013	ПЕСТИЦИД — ПРОИЗВОДНЫЙ НИТРОФЕНОЛА ЖИДКИЙ ЯДОВИТЫЙ ЛЕГКОВОСПЛАМЕНЯЮЩИЙСЯ с температурой вспышки не менее 23°C
L4BH	TU15	2			CW13 CW28 CW31 CW48	63	610	3/0-0-1-0	M3	3013	ПЕСТИЦИД — ПРОИЗВОДНЫЙ НИТРОФЕНОЛА ЖИДКИЙ ЯДОВИТЫЙ ЛЕГКОВОСПЛАМЕНЯЮЩИЙСЯ с температурой вспышки не менее 23°C
L4BH	TU15	2			CW13 CW28 CW31 CW48	63	610	3/0-0-1-0	M3	3013	ПЕСТИЦИД — ПРОИЗВОДНЫЙ НИТРОФЕНОЛА ЖИДКИЙ ЯДОВИТЫЙ ЛЕГКОВОСПЛАМЕНЯЮЩИЙСЯ с температурой вспышки не менее 23°C
L10CH	TU14 TU15 TU38 TE21 TE22	1			CW13 CW28 CW31 CW48	66	604	0-0-1-0	M3	3014	ПЕСТИЦИД — ПРОИЗВОДНЫЙ НИТРОФЕНОЛА ЖИДКИЙ ЯДОВИТЫЙ
L4BH	TU15	2			CW13 CW28 CW31 CW48	60	604	0-0-1-0	M3	3014	ПЕСТИЦИД — ПРОИЗВОДНЫЙ НИТРОФЕНОЛА ЖИДКИЙ ЯДОВИТЫЙ
L4BH	TU15	2			CW13 CW28 CW31 CW48	60	604	-	M3	3014	ПЕСТИЦИД — ПРОИЗВОДНЫЙ НИТРОФЕНОЛА ЖИДКИЙ ЯДОВИТЫЙ
L10CH	TU14 TU15 TU38 TE21 TE22	1			CW13 CW28 CW31 CW48	663	610	3/0-0-1-0	M3	3015	ПЕСТИЦИД — ПРОИЗВОДНЫЙ ДИПИРИДИЛА ЖИДКИЙ ЯДОВИТЫЙ ЛЕГКОВОСПЛАМЕНЯЮЩИЙСЯ с температурой вспышки не менее 23°C
L4BH	TU15	2			CW13 CW28 CW31 CW48	63	610	3/0-0-1-0	M3	3015	ПЕСТИЦИД — ПРОИЗВОДНЫЙ ДИПИРИДИЛА ЖИДКИЙ ЯДОВИТЫЙ ЛЕГКОВОСПЛАМЕНЯЮЩИЙСЯ с температурой вспышки не менее 23°C
L4BH	TU15	2			CW13 CW28 CW31 CW48	63	610	3/0-0-1-0	M3	3015	ПЕСТИЦИД — ПРОИЗВОДНЫЙ ДИПИРИДИЛА ЖИДКИЙ ЯДОВИТЫЙ ЛЕГКОВОСПЛАМЕНЯЮЩИЙСЯ с температурой вспышки не менее 23°C

3016	ПЕСТИЦИД — ПРОИЗВОДНЫЙ ДИПИРИДИЛА ЖИДКИЙ ЯДОВИТЫЙ	6.1	T6	I	6.1	61 274 648	LQ0	E5	P001		MP8 MP17	T14	TP2 TP27
3016	ПЕСТИЦИД — ПРОИЗВОДНЫЙ ДИПИРИДИЛА ЖИДКИЙ ЯДОВИТЫЙ	6.1	T6	II	6.1	61 274 648	LQ17	E4	P001 IBC02		MP15	T11	TP2 TP27
3016	ПЕСТИЦИД — ПРОИЗВОДНЫЙ ДИПИРИДИЛА ЖИДКИЙ ЯДОВИТЫЙ	6.1	T6	III	6.1	61 274 648	LQ7	E1	P001 IBC03 LP01 R001		MP19	T7	TP2 TP28
3017	ПЕСТИЦИД ФОСФОРОРГАНИЧЕСКИЙ ЖИДКИЙ ЯДОВИТЫЙ ЛЕГКОВОСПЛАМЕНЯЮЩИЙСЯ с температурой вспышки не менее 23°C	6.1	TF2	I	6.1+3	61 274	LQ0	E5	P001		MP8 MP17	T14	TP2 TP27
3017	ПЕСТИЦИД ФОСФОРОРГАНИЧЕСКИЙ ЖИДКИЙ ЯДОВИТЫЙ ЛЕГКОВОСПЛАМЕНЯЮЩИЙСЯ с температурой вспышки не менее 23°C	6.1	TF2	II	6.1+3	61 274	LQ17	E4	P001 IBC02		MP15	T11	TP2 TP27
3017	ПЕСТИЦИД ФОСФОРОРГАНИЧЕСКИЙ ЖИДКИЙ ЯДОВИТЫЙ ЛЕГКОВОСПЛАМЕНЯЮЩИЙСЯ с температурой вспышки не менее 23°C	6.1	TF2	III	6.1+3	61 274	LQ7	E1	P001 IBC03 R001		MP19	T7	TP2 TP28
3018	ПЕСТИЦИД ФОСФОРОРГАНИЧЕСКИЙ ЖИДКИЙ ЯДОВИТЫЙ	6.1	T6	I	6.1	61 274 648	LQ0	E5	P001		MP8 MP17	T14	TP2 TP27
3018	ПЕСТИЦИД ФОСФОРОРГАНИЧЕСКИЙ ЖИДКИЙ ЯДОВИТЫЙ	6.1	T6	II	6.1	61 274 648	LQ17	E4	P001 IBC02		MP15	T11	TP2 TP27
3018	ПЕСТИЦИД ФОСФОРОРГАНИЧЕСКИЙ ЖИДКИЙ ЯДОВИТЫЙ	6.1	T6	III	6.1	61 274 648	LQ7	E1	P001 IBC03 LP01 R001		MP19	T7	TP2 TP28
3019	ПЕСТИЦИД ОЛОВООРГАНИЧЕСКИЙ ЖИДКИЙ ЯДОВИТЫЙ ЛЕГКОВОСПЛАМЕНЯЮЩИЙСЯ с температурой вспышки не менее 23°C	6.1	TF2	I	6.1+3	61 274	LQ0	E5	P001		MP8 MP17	T14	TP2 TP27
3019	ПЕСТИЦИД ОЛОВООРГАНИЧЕСКИЙ ЖИДКИЙ ЯДОВИТЫЙ ЛЕГКОВОСПЛАМЕНЯЮЩИЙСЯ с температурой вспышки не менее 23°C	6.1	TF2	II	6.1+3	61 274	LQ17	E4	P001 IBC02		MP15	T11	TP2 TP27
3019	ПЕСТИЦИД ОЛОВООРГАНИЧЕСКИЙ ЖИДКИЙ ЯДОВИТЫЙ ЛЕГКОВОСПЛАМЕНЯЮЩИЙСЯ с температурой вспышки не менее 23°C	6.1	TF2	III	6.1+3	61 274	LQ7	E1	P001 IBC03 R001		MP19	T7	TP2 TP28
3020	ПЕСТИЦИД ОЛОВООРГАНИЧЕСКИЙ ЖИДКИЙ ЯДОВИТЫЙ	6.1	T6	I	6.1	61 274 648	LQ0	E5	P001		MP8 MP17	T14	TP2 TP27

L10CH	TU14 TU15 TU38 TE21 TE22	1			CW13 CW28 CW31 CW48	66	604	0-0-1-0	M3	3016	ПЕСТИЦИД — ПРОИЗВОДНЫЙ ДИПИРИДИЛА ЖИДКИЙ ЯДОВИТЫЙ
L4BH	TU15	2			CW13 CW28 CW31 CW48	60	604	0-0-1-0	M3	3016	ПЕСТИЦИД — ПРОИЗВОДНЫЙ ДИПИРИДИЛА ЖИДКИЙ ЯДОВИТЫЙ
L4BH	TU15	2			CW13 CW28 CW31 CW48	60	604	-	M3	3016	ПЕСТИЦИД — ПРОИЗВОДНЫЙ ДИПИРИДИЛА ЖИДКИЙ ЯДОВИТЫЙ
L10CH	TU14 TU15 TU38 TE21 TE22	1			CW13 CW28 CW31 CW48	663	610	3/0-0-1-0	M3	3017	ПЕСТИЦИД ФОСФОРОРГАНИЧЕСКИЙ ЖИДКИЙ ЯДОВИТЫЙ ЛЕГКОВОСПЛАМЕНЯЮЩИЙСЯ с температурой вспышки не менее 23°C
L4BH	TU15	2			CW13 CW28 CW31 CW48	63	610	3/0-0-1-0	M3	3017	ПЕСТИЦИД ФОСФОРОРГАНИЧЕСКИЙ ЖИДКИЙ ЯДОВИТЫЙ ЛЕГКОВОСПЛАМЕНЯЮЩИЙСЯ с температурой вспышки не менее 23°C
L4BH	TU15	2			CW13 CW28 CW31 CW48	63	610	3/0-0-1-0	M3	3017	ПЕСТИЦИД ФОСФОРОРГАНИЧЕСКИЙ ЖИДКИЙ ЯДОВИТЫЙ ЛЕГКОВОСПЛАМЕНЯЮЩИЙСЯ с температурой вспышки не менее 23°C
L10CH	TU14 TU15 TU38 TE21 TE22	1			CW13 CW28 CW31 CW48	66	604	0-0-1-0	M3	3018	ПЕСТИЦИД ФОСФОРОРГАНИЧЕСКИЙ ЖИДКИЙ ЯДОВИТЫЙ
L4BH	TU15	2			CW13 CW28 CW31 CW48	60	604	0-0-1-0	M3	3018	ПЕСТИЦИД ФОСФОРОРГАНИЧЕСКИЙ ЖИДКИЙ ЯДОВИТЫЙ
L4BH	TU15	2			CW13 CW28 CW31 CW48	60	604	0-0-1-0	M3	3018	ПЕСТИЦИД ФОСФОРОРГАНИЧЕСКИЙ ЖИДКИЙ ЯДОВИТЫЙ
L10CH	TU14 TU15 TU38 TE21 TE22	1			CW13 CW28 CW31 CW48	663	610	3/0-0-1-0	M3	3019	ПЕСТИЦИД ОЛОВООРГАНИЧЕСКИЙ ЖИДКИЙ ЯДОВИТЫЙ ЛЕГКОВОСПЛАМЕНЯЮЩИЙСЯ с температурой вспышки не менее 23°C
L4BH	TU15	2			CW13 CW28 CW31 CW48	63	610	3/0-0-1-0	M3	3019	ПЕСТИЦИД ОЛОВООРГАНИЧЕСКИЙ ЖИДКИЙ ЯДОВИТЫЙ ЛЕГКОВОСПЛАМЕНЯЮЩИЙСЯ с температурой вспышки не менее 23°C
L4BH	TU15	2			CW13 CW28 CW31 CW48	63	610	3/0-0-1-0	M3	3019	ПЕСТИЦИД ОЛОВООРГАНИЧЕСКИЙ ЖИДКИЙ ЯДОВИТЫЙ ЛЕГКОВОСПЛАМЕНЯЮЩИЙСЯ с температурой вспышки не менее 23°C
L10CH	TU14 TU15 TU38 TE21 TE22	1			CW13 CW28 CW31 CW48	66	604	0-0-1-0	M3	3020	ПЕСТИЦИД ОЛОВООРГАНИЧЕСКИЙ ЖИДКИЙ ЯДОВИТЫЙ

3020	ПЕСТИЦИД ОЛОВООРГАНИЧЕСКИЙ ЖИДКИЙ ЯДОВИТЫЙ	6.1	T6	II	6.1	61 274 648	LQ17	E4	P001 IBC02		MP15	T11	TP2 TP27
3020	ПЕСТИЦИД ОЛОВООРГАНИЧЕСКИЙ ЖИДКИЙ ЯДОВИТЫЙ	6.1	T6	III	6.1	61 274 648	LQ7	E1	P001 IBC03 LP01 R001		MP19	T7	TP2 TP28
3021	ПЕСТИЦИД ЖИДКИЙ ЛЕГКОВОСПЛАМЕНЯЮЩИЙСЯ ЯДОВИТЫЙ, Н.У.К., с температурой вспышки менее 23°C	3	FT2	I	3+6.1	61 274	LQ3	E0	P001		MP7 MP17	T14	TP2 TP27
3021	ПЕСТИЦИД ЖИДКИЙ ЛЕГКОВОСПЛАМЕНЯЮЩИЙСЯ ЯДОВИТЫЙ, Н.У.К., с температурой вспышки менее 23°C	3	FT2	II	3+6.1	61 274	LQ4	E2	P001 IBC02 R001		MP19	T11	TP2 TP27
3022	1,2-БУТИЛЕНОКСИД СТАБИЛИЗИРОВАННЫЙ	3	F1	II	3		LQ4	E2	P001 IBC02 R001		MP19	T4	TP1
3023	2-МЕТИЛ-2-ГЕПТАНТИОЛ	6.1	TF1	I	6.1+3		LQ0	E5	P001		MP8 MP17	T20	TP2 TP35
3024	ПЕСТИЦИД — ПРОИЗВОДНЫЙ КУМАРИНА ЖИДКИЙ ЛЕГКОВОСПЛАМЕНЯЮЩИЙСЯ ЯДОВИТЫЙ с температурой вспышки менее 23°C	3	FT2	I	3+6.1	61 274	LQ3	E0	P001		MP7 MP17	T14	TP2 TP27
3024	ПЕСТИЦИД — ПРОИЗВОДНЫЙ КУМАРИНА ЖИДКИЙ ЛЕГКОВОСПЛАМЕНЯЮЩИЙСЯ ЯДОВИТЫЙ с температурой вспышки менее 23°C	3	FT2	II	3+6.1	61 274	LQ4	E2	P001 IBC02 R001		MP19	T11	TP2 TP27
3025	ПЕСТИЦИД — ПРОИЗВОДНЫЙ КУМАРИНА ЖИДКИЙ ЯДОВИТЫЙ ЛЕГКОВОСПЛАМЕНЯЮЩИЙСЯ с температурой вспышки не менее 23°C	6.1	TF2	I	6.1+3	61 274	LQ0	E5	P001		MP8 MP17	T14	TP2 TP27
3025	ПЕСТИЦИД — ПРОИЗВОДНЫЙ КУМАРИНА ЖИДКИЙ ЯДОВИТЫЙ ЛЕГКОВОСПЛАМЕНЯЮЩИЙСЯ с температурой вспышки не менее 23°C	6.1	TF2	II	6.1+3	61 274	LQ17	E4	P001 IBC02		MP15	T11	TP2 TP27
3025	ПЕСТИЦИД — ПРОИЗВОДНЫЙ КУМАРИНА ЖИДКИЙ ЯДОВИТЫЙ ЛЕГКОВОСПЛАМЕНЯЮЩИЙСЯ с температурой вспышки не менее 23°C	6.1	TF2	III	6.1+3	61 274	LQ7	E1	P001 IBC03 R001		MP19	T7	TP1 TP28
3026	ПЕСТИЦИД — ПРОИЗВОДНЫЙ КУМАРИНА ЖИДКИЙ ЯДОВИТЫЙ	6.1	T6	I	6.1	61 274 648	LQ0	E5	P001		MP8 MP17	T14	TP2 TP27
3026	ПЕСТИЦИД — ПРОИЗВОДНЫЙ КУМАРИНА ЖИДКИЙ ЯДОВИТЫЙ	6.1	T6	II	6.1	61 274 648	LQ17	E4	P001 IBC02		MP15	T11	TP2 TP27
3026	ПЕСТИЦИД — ПРОИЗВОДНЫЙ КУМАРИНА ЖИДКИЙ ЯДОВИТЫЙ	6.1	T6	III	6.1	61 274 648	LQ7	E1	P001 IBC03 LP01 R001		MP19	T7	TP1 TP28

L4BH	TU15	2			CW13 CW28 CW31 CW48	60	604	0-0-1-0	M3	3020	ПЕСТИЦИД ОЛОВООРГАНИЧЕСКИЙ ЖИДКИЙ ЯДОВИТЫЙ
L4BH	TU15	2			CW13 CW28 CW31 CW48	60	604	0-0-1-0	M3	3020	ПЕСТИЦИД ОЛОВООРГАНИЧЕСКИЙ ЖИДКИЙ ЯДОВИТЫЙ
L10CH	TU14 TU15 TU38 TE21 TE22	1			CW13 CW28 CW48	336	336	3/0-0-1-0	M3	3021	ПЕСТИЦИД ЖИДКИЙ ЛЕГКОВОСПЛАМЕНЯЮЩИЙСЯ ЯДОВИТЫЙ, Н.У.К., с температурой вспышки менее 23°C
L4BH	TU15	2			CW13 CW28 CW48	336	336	3/0-0-1-0	M3	3021	ПЕСТИЦИД ЖИДКИЙ ЛЕГКОВОСПЛАМЕНЯЮЩИЙСЯ ЯДОВИТЫЙ, Н.У.К., с температурой вспышки менее 23°C
LGBF		2				339	306	3/1-1*-1-1	M3	3022	1,2-БУТИЛЕНОКСИД СТАБИЛИЗИРОВАННЫЙ
L10CH	TU14 TU15 TU38 TE21 TE22	1			CW13 CW28 CW31	663	609	3/1-1*-1-1	-	3023	2-МЕТИЛ-2-ГЕПТАНТИОЛ
L10CH	TU14 TU15 TU38 TE21 TE22	1			CW13 CW28 CW48	336	336	3/0-0-1-0	M3	3024	ПЕСТИЦИД — ПРОИЗВОДНЫЙ КУМАРИНА ЖИДКИЙ ЛЕГКОВОСПЛАМЕНЯЮЩИЙСЯ ЯДОВИТЫЙ с температурой вспышки менее 23°C
L4BH	TU15	2			CW13 CW28 CW48	336	336	3/0-0-1-0	M3	3024	ПЕСТИЦИД — ПРОИЗВОДНЫЙ КУМАРИНА ЖИДКИЙ ЛЕГКОВОСПЛАМЕНЯЮЩИЙСЯ ЯДОВИТЫЙ с температурой вспышки менее 23°C
L10CH	TU14 TU15 TU38 TE21 TE22	1			CW13 CW28 CW31 CW48	663	610	3/0-0-1-0	M3	3025	ПЕСТИЦИД — ПРОИЗВОДНЫЙ КУМАРИНА ЖИДКИЙ ЯДОВИТЫЙ ЛЕГКОВОСПЛАМЕНЯЮЩИЙСЯ с температурой вспышки не менее 23°C
L4BH	TU15	2			CW13 CW28 CW31 CW48	63	610	3/0-0-1-0	M3	3025	ПЕСТИЦИД — ПРОИЗВОДНЫЙ КУМАРИНА ЖИДКИЙ ЯДОВИТЫЙ ЛЕГКОВОСПЛАМЕНЯЮЩИЙСЯ с температурой вспышки не менее 23°C
L4BH	TU15	2			CW13 CW28 CW31 CW48	63	610	3/0-0-1-0	M3	3025	ПЕСТИЦИД — ПРОИЗВОДНЫЙ КУМАРИНА ЖИДКИЙ ЯДОВИТЫЙ ЛЕГКОВОСПЛАМЕНЯЮЩИЙСЯ с температурой вспышки не менее 23°C
L10CH	TU14 TU15 TU38 TE21 TE22	1			CW13 CW28 CW31 CW48	66	604	0-0-1-0	M3	3026	ПЕСТИЦИД — ПРОИЗВОДНЫЙ КУМАРИНА ЖИДКИЙ ЯДОВИТЫЙ
L4BH	TU15	2			CW13 CW28 CW31 CW48	60	604	0-0-1-0	M3	3026	ПЕСТИЦИД — ПРОИЗВОДНЫЙ КУМАРИНА ЖИДКИЙ ЯДОВИТЫЙ
L4BH	TU15	2			CW13 CW28 CW31 CW48	60	604	0-0-1-0	M3	3026	ПЕСТИЦИД — ПРОИЗВОДНЫЙ КУМАРИНА ЖИДКИЙ ЯДОВИТЫЙ

3027	ПЕСТИЦИД — ПРОИЗВОДНЫЙ КУМАРИНА ТВЕРДЫЙ ЯДОВИТЫЙ	6.1	T7	I	6.1	61 274 648	LQ0	E5	P002 IBC07		MP18	T6	TP33
3027	ПЕСТИЦИД — ПРОИЗВОДНЫЙ КУМАРИНА ТВЕРДЫЙ ЯДОВИТЫЙ	6.1	T7	II	6.1	61 274 648	LQ18	E4	P002 IBC08	B4	MP10	T3	TP33
3027	ПЕСТИЦИД — ПРОИЗВОДНЫЙ КУМАРИНА ТВЕРДЫЙ ЯДОВИТЫЙ	6.1	T7	III	6.1	61 274 648	LQ9	E1	P002 IBC08 LP02 R001	B3	MP10	T1	TP33
3028	БАТАРЕИ СУХИЕ, СОДЕРЖАЩИЕ КАЛИЯ ГИДРОКСИД ТВЕРДЫЙ, электрические аккумуляторные	8	C11		8	295 304 598	LQ0	E0	P801 P801a				
3048	ПЕСТИЦИД НА ОСНОВЕ ФОСФИДА АЛЮМИНИЯ	6.1	T7	I	6.1	153 648	LQ0	E5	P002 IBC07		MP18	T6	TP33
3054	ЦИКЛОГЕКСИЛМЕРКАПТАН	3	F1	III	3		LQ7	E1	P001 IBC03 LP01 R001		MP19	T2	TP1
3055	2-(2-АМИНОЭТОКСИ)-ЭТАНОЛ	8	C7	III	8		LQ7	E1	P001 IBC03 LP01 R001		MP19	T4	TP1
3056	н-ГЕПТАЛЬДЕГИД	3	F1	III	3		LQ7	E1	P001 IBC03 LP01 R001		MP19	T2	TP1
3057	ТРИФТОРАЦЕТИЛХЛОРИД	2	2TC		2.3+8 (+13)		LQ0	E0	P200		MP9	T50	TP21
3064	НИТРОГЛИЦЕРИНА СПИРТОВОЙ РАСТВОР, содержащий более 1%, но не более 5% нитроглицерина	3	D	II	3		LQ0	E0	P300		MP2		
3065	НАПИТКИ АЛКОГОЛЬНЫЕ, содержащие более 70% спирта по объему	3	F1	II	3		LQ5	E2	P001 IBC02 R001	PP2	MP19	T4	TP1
3065	НАПИТКИ АЛКОГОЛЬНЫЕ, содержащие более 24%, но не более 70% спирта по объему	3	F1	III	3	144 145 247	LQ7	E1	P001 IBC03 R001	PP2	MP19	T2	TP1
3066	КРАСКА (включая краску, лак, эмаль, краситель, шеллак, олифу, политуру, жидкий наполнитель и жидкую лаковую основу) или МАТЕРИАЛ ЛАКОКРАСОЧНЫЙ (включая растворитель или разбавитель краски)	8	C9	II	8	163	LQ22	E2	P001 IBC02		MP15	T7	TP2 TP28

S10AH L10CH	TU14 TU15 TU38 TE21 TE22	1	W10 W12		CW13 CW28 CW31 CW48	66	613	-	M3	3027	ПЕСТИЦИД — ПРОИЗВОДНЫЙ КУМАРИНА ТВЕРДЫЙ ЯДОВИТЫЙ
SGAH L4BH	TU15	2	W11		CW13 CW28 CW31 CW48	60	613	-	M3	3027	ПЕСТИЦИД — ПРОИЗВОДНЫЙ КУМАРИНА ТВЕРДЫЙ ЯДОВИТЫЙ
SGAH L4BH	TU15	2		VW9	CW13 CW28 CW31 CW48	60	613	-	M3	3027	ПЕСТИЦИД — ПРОИЗВОДНЫЙ КУМАРИНА ТВЕРДЫЙ ЯДОВИТЫЙ
		3		VW14		80	835	-	-	3028	БАТАРЕИ СУХИЕ, СОДЕРЖАЩИЕ КАЛИЯ ГИДРОКСИД ТВЕРДЫЙ, электрические аккумуляторные
S10AH	TU15	1	W10 W12		CW13 CW28 CW31 CW48	642	613	-	-	3048	ПЕСТИЦИД НА ОСНОВЕ ФОСФИДА АЛЮМИНИЯ
LGBF		3				30	326	3/0-0-1-0	M3	3054	ЦИКЛОГЕКСИЛМЕРКАПТАН
L4BN		3				80	807	-	M3	3055	2-(2-АМИНОЭТОКСИ)-ЭТАНОЛ
LGBF		3				30	316	3/0-0-1-0	M3	3056	н-ГЕПТАЛЬДЕГИД
PxBH(M)	TU38 TE22 TE25 TA4 TT9 TM6	1			CW9 CW10 CW36	268	203	1-1-1-1 1-1-3-1	M1 M1	3057	ТРИФТОРАЦЕТИЛХЛОРИД
		1				33	308	3/0-0-1-0	M3	3064	НИТРОГЛИЦЕРИНА СПИРТОВОЙ РАСТВОР, содержащий более 1%, но не более 5% нитроглицерина
LGBF		1				33	308	3/0-0-1-0	M3	3065	НАПИТКИ АЛКОГОЛЬНЫЕ, содержащие более 70% спирта по объему
LGBF		3				30	308	3/0-0-1-0	M3	3065	НАПИТКИ АЛКОГОЛЬНЫЕ, содержащие более 24%, но не более 70% спирта по объему
L4BN		2				80	823	-	M3	3066	КРАСКА (включая краску, лак, эмаль, краситель, шеллак, олифу, политуру, жидкий наполнитель и жидкую лаковую основу) или МАТЕРИАЛ ЛАКОКРАСОЧНЫЙ (включая растворитель или разбавитель краски)

3066	КРАСКА (включая краску, лак, эмаль, краситель, шеллак, олифу, политуру, жидкий наполнитель и жидкую лаковую основу) или МАТЕРИАЛ ЛАКОКРАСОЧНЫЙ (включая растворитель или разбавитель краски)	8	C9	III	8	163	LQ7	E1	P001 IBC03 R001		MP19	T4	TP1 TP29
3070	ЭТИЛЕНА ОКСИДА И ДИХЛОРДИФТОРМЕТАНА СМЕСЬ, содержащая не более 12,5% этилена оксида	2	2A		2.2(+13)		LQ1	E1	P200		MP9	T50 (M)	
3071	МЕРКАПТАНЫ ЖИДКИЕ ЯДОВИТЫЕ ЛЕГКОВОСПЛАМЕНЯЮЩИЕСЯ, Н.У.К., или МЕРКАПТАНОВ СМЕСЬ ЖИДКАЯ ЯДОВИТАЯ ЛЕГКОВОСПЛАМЕНЯЮЩАЯСЯ, Н.У.К.	6.1	TF1	II	6.1+3	274	LQ17	E4	P001 IBC02		MP15	T11	TP2 TP27
3072	СРЕДСТВА СПАСАТЕЛЬНЫЕ НЕСАМОНАДУВНЫЕ, содержащие в качестве оборудования опасные грузы	9	M5		9	296 635	LQ0	E0	P905				
3073	ВИНИЛПИРИДИНЫ СТАБИЛИЗИРОВАННЫЕ	6.1	TFC	II	6.1+3+8		LQ17	E4	P001 IBC01		MP15	T7	TP2
3077	ВЕЩЕСТВО ТВЕРДОЕ, ОПАСНОЕ ДЛЯ ОКРУЖАЮЩЕЙ СРЕДЫ, Н.У.К.	9	M7	III	9	274 335 601	LQ27	E1	P002 IBC08 LP02 R001	PP12 B3	MP10	T1 BK1 BK2	TP33
3078	ЦЕРИЙ – стружка или мелкий порошок	4.3	W2	II	4.3	550	LQ11	E2	P410 IBC07		MP14	T3	TP33
3079	МЕТАКРИЛОНИТРИЛ СТАБИЛИЗИРОВАННЫЙ	3	FT1	I	3+6.1		LQ0	E0	P001		MP7 MP17	T14	TP2
3080	ИЗОЦИАНАТЫ ЯДОВИТЫЕ ЛЕГКОВОСПЛАМЕНЯЮЩИЕСЯ, Н.У.К., или ИЗОЦИАНАТА РАСТВОР ЯДОВИТЫЙ ЛЕГКОВОСПЛАМЕНЯЮЩИЙСЯ, Н.У.К.	6.1	TF1	II	6.1+3	274 551	LQ17	E4	P001 IBC02		MP15	T11	TP2 TP27
3082	ВЕЩЕСТВО ЖИДКОЕ, ОПАСНОЕ ДЛЯ ОКРУЖАЮЩЕЙ СРЕДЫ, Н.У.К.	9	M6	III	9	274 335 601	LQ7	E1	P001 IBC03 LP01 R001	PP1	MP19	T4	TP1 TP29
3083	ПЕРХЛОРИЛФТОРИД	2	2TO		2.3+5.1 (+13)		LQ0	E0	P200		MP9	(M)	
3084	ВЕЩЕСТВО ТВЕРДОЕ КОРРОЗИОННОЕ ОКИСЛЯЮЩЕЕ, Н.У.К.	8	CO2	I	8+5.1	274	LQ0	E0	P002		MP18	T6	TP33
3084	ВЕЩЕСТВО ТВЕРДОЕ КОРРОЗИОННОЕ ОКИСЛЯЮЩЕЕ, Н.У.К.	8	CO2	II	8+5.1	274	LQ23	E2	P002 IBC06		MP10	T3	TP33

L4BN		3				80	823	-	M3	3066	КРАСКА (включая краску, лак, эмаль, краситель, шеллак, олифу, политуру, жидкий наполнитель и жидкую лаковую основу) или МАТЕРИАЛ ЛАКОКРАСОЧНЫЙ (включая растворитель или разбавитель краски)
PxBN(M)	TA4 TT9 TM6	3			CW9 CW10 CW36	20	207	0-0-1-0 0-0-3-0	M2 M1	3070	ЭТИЛЕНА ОКСИДА И ДИХЛОРДИФТОРМЕТАНА СМЕСЬ, содержащая не более 12,5% этилена оксида
L4BH	TU15	2			CW13 CW28 CW31	63	643	3/0-0-1-0	-	3071	МЕРКАПТАНЫ ЖИДКИЕ ЯДОВИТЫЕ ЛЕГКОВОСПЛАМЕНЯЮЩИЕСЯ, Н.У.К., или МЕРКАПТАНОВ СМЕСЬ ЖИДКАЯ ЯДОВИТАЯ ЛЕГКОВОСПЛАМЕНЯЮЩАЯСЯ, Н.У.К.
		3				90	907	-	-	3072	СРЕДСТВА СПАСАТЕЛЬНЫЕ НЕСАМОНАДУВНЫЕ, содержащие в качестве оборудования опасные грузы
L4BH	TU15	2			CW13 CW28 CW31	638	609	3/0-0-1-0	-	3073	ВИНИЛПИРИДИНЫ СТАБИЛИЗИРОВАННЫЕ
SGAV LGBV		3	W13	VW1	CW13 CW31 CW46	90	906	-	-	3077	ВЕЩЕСТВО ТВЕРДОЕ, ОПАСНОЕ ДЛЯ ОКРУЖАЮЩЕЙ СРЕДЫ, Н.У.К.
SGAN		2	W1 W12		CW23	423	409	3/0-0-1-0	M3	3078	ЦЕРИЙ – стружка или мелкий порошок
L10CH	TU14 TU15 TU38 TE21 TE22	1			CW13 CW28	336	310	3/0-0-1-0	M3	3079	МЕТАКРИЛОНИТРИЛ СТАБИЛИЗИРОВАННЫЙ
L4BH	TU15	2			CW13 CW28 CW31	63	649	3/0-0-1-0	-	3080	ИЗОЦИАНАТЫ ЯДОВИТЫЕ ЛЕГКОВОСПЛАМЕНЯЮЩИЕСЯ, Н.У.К., или ИЗОЦИАНАТА РАСТВОР ЯДОВИТЫЙ ЛЕГКОВОСПЛАМЕНЯЮЩИЙСЯ, Н.У.К.
LGBV		3			CW13 CW31	90	906	-	-	3082	ВЕЩЕСТВО ЖИДКОЕ, ОПАСНОЕ ДЛЯ ОКРУЖАЮЩЕЙ СРЕДЫ, Н.У.К.
PxBH(M)	TU38 TE22 TE25 TA4 TT9 TM6	1			CW9 CW10 CW36	265	203	0-0-1-0 0-0-3-0	M2 M1	3083	ПЕРХЛОРИЛФТОРИД
S10AN L10BH	TU38 TE22	1			CW24	885	830	0-0-1-0	M3	3084	ВЕЩЕСТВО ТВЕРДОЕ КОРРОЗИОННОЕ ОКИСЛЯЮЩЕЕ, Н.У.К.
SGAN L4BN		2	W11 W12		CW24	85	830	0-0-1-0	M3	3084	ВЕЩЕСТВО ТВЕРДОЕ КОРРОЗИОННОЕ ОКИСЛЯЮЩЕЕ, Н.У.К.

3085	ВЕЩЕСТВО ТВЕРДОЕ ОКИСЛЯЮЩЕЕ КОРРОЗИОННОЕ, Н.У.К.	5.1	OC2	I	5.1+8	274	LQ0	E0	P503		MP2		
3085	ВЕЩЕСТВО ТВЕРДОЕ ОКИСЛЯЮЩЕЕ КОРРОЗИОННОЕ, Н.У.К.	5.1	OC2	II	5.1+8	274	LQ11	E2	P002 IBC06		MP2	T3	TP33
3085	ВЕЩЕСТВО ТВЕРДОЕ ОКИСЛЯЮЩЕЕ КОРРОЗИОННОЕ, Н.У.К.	5.1	OC2	III	5.1+8	274	LQ12	E1	P002 IBC08 R001	B3	MP2	T1	TP33
3086	ВЕЩЕСТВО ТВЕРДОЕ ЯДОВИТОЕ ОКИСЛЯЮЩЕЕ, Н.У.К.	6.1	TO2	I	6.1+5.1	274	LQ0	E5	P002		MP18	T6	TP33
3086	ВЕЩЕСТВО ТВЕРДОЕ ЯДОВИТОЕ ОКИСЛЯЮЩЕЕ, Н.У.К.	6.1	TO2	II	6.1+5.1	274	LQ18	E4	P002 IBC06		MP10	T3	TP33
3087	ВЕЩЕСТВО ТВЕРДОЕ ОКИСЛЯЮЩЕЕ ЯДОВИТОЕ, Н.У.К.	5.1	OT2	I	5.1+6.1	274	LQ0	E0	P503		MP2		
3087	ВЕЩЕСТВО ТВЕРДОЕ ОКИСЛЯЮЩЕЕ ЯДОВИТОЕ, Н.У.К.	5.1	OT2	II	5.1+6.1	274	LQ11	E2	P002 IBC06		MP2	T3	TP33
3087	ВЕЩЕСТВО ТВЕРДОЕ ОКИСЛЯЮЩЕЕ ЯДОВИТОЕ, Н.У.К.	5.1	OT2	III	5.1+6.1	274	LQ12	E1	P002 IBC08 R001	B3	MP2	T1	TP33
3088	ВЕЩЕСТВО ТВЕРДОЕ САМОНАГРЕВАЮЩЕЕСЯ ОРГАНИЧЕСКОЕ, Н.У.К.	4.2	S2	II	4.2	274	LQ0	E2	P410 IBC06		MP14	T3	TP33
3088	ВЕЩЕСТВО ТВЕРДОЕ САМОНАГРЕВАЮЩЕЕСЯ ОРГАНИЧЕСКОЕ, Н.У.К.	4.2	S2	III	4.2	274	LQ0	E1	P002 IBC08 LP02 R001	B3	MP14	T1	TP33
3089	ПОРОШОК МЕТАЛЛИЧЕСКИЙ ЛЕГКОВОСПЛАМЕНЯЮЩИЙСЯ, Н.У.К.	4.1	F3	II	4.1	274 552	LQ8	E2	P002 IBC08	B4	MP11	T3	TP33
3089	ПОРОШОК МЕТАЛЛИЧЕСКИЙ ЛЕГКОВОСПЛАМЕНЯЮЩИЙСЯ, Н.У.К.	4.1	F3	III	4.1	274 552	LQ9	E1	P002 IBC06 R001		MP11	T1	TP33
3090	БАТАРЕИ ЛИТИЙ-МЕТАЛЛИЧЕСКИЕ (включая батареи из литиевого сплава)	9	M4	II	9	188 230 310 636	LQ0	E0	P903 P903a P903b				
3091	БАТАРЕИ ЛИТИЙ-МЕТАЛЛИЧЕСКИЕ В ОБОРУДОВАНИИ или БАТАРЕИ ЛИТИЙ-МЕТАЛЛИЧЕСКИЕ, УПАКОВАННЫЕ С ОБОРУДОВАНИЕМ (включая батареи из литиевого сплава)	9	M4	II	9	188 230 636	LQ0	E0	P903 P903a P903b				
3092	1-МЕТОКСИ-2-ПРОПАНОЛ	3	F1	III	3		LQ7	E1	P001 IBC03 LP01 R001		MP19	T2	TP1
3093	ЖИДКОСТЬ КОРРОЗИОННАЯ ОКИСЛЯЮЩАЯ, Н.У.К.	8	CO1	I	8+5.1	274	LQ0	E0	P001		MP8 MP17		

		1			CW24	558	515	-	M3	3085	ВЕЩЕСТВО ТВЕРДОЕ ОКИСЛЯЮЩЕЕ КОРРОЗИОННОЕ, Н.У.К.
SGAN	TU3	2	W11 W12		CW24	58	515	-	M3	3085	ВЕЩЕСТВО ТВЕРДОЕ ОКИСЛЯЮЩЕЕ КОРРОЗИОННОЕ, Н.У.К.
SGAN	TU3	3			CW24	58	515	-	M3	3085	ВЕЩЕСТВО ТВЕРДОЕ ОКИСЛЯЮЩЕЕ КОРРОЗИОННОЕ, Н.У.К.
S10AH L10CH	TU14 TU15 TU38 TE21 TE22	1			CW13 CW28 CW31	665	657	1-1*-1-1	-	3086	ВЕЩЕСТВО ТВЕРДОЕ ЯДОВИТОЕ ОКИСЛЯЮЩЕЕ, Н.У.К.
SGAH L4BH	TU15	2	W11 W12		CW13 CW28 CW31	65	657	1-1*-1-1	-	3086	ВЕЩЕСТВО ТВЕРДОЕ ЯДОВИТОЕ ОКИСЛЯЮЩЕЕ, Н.У.К.
		3			CW24 CW28	556	503	1-1*-1-1	M3	3087	ВЕЩЕСТВО ТВЕРДОЕ ОКИСЛЯЮЩЕЕ ЯДОВИТОЕ, Н.У.К.
SGAN	TU3	2	W11 W12		CW24 CW28	56	503	1-1*-1-1	M3	3087	ВЕЩЕСТВО ТВЕРДОЕ ОКИСЛЯЮЩЕЕ ЯДОВИТОЕ, Н.У.К.
SGAN	TU3	3			CW24 CW28	56	503	1-1*-1-1	M3	3087	ВЕЩЕСТВО ТВЕРДОЕ ОКИСЛЯЮЩЕЕ ЯДОВИТОЕ, Н.У.К.
SGAV		2	W1 W12			40	415	3/0-0-1-0	-	3088	ВЕЩЕСТВО ТВЕРДОЕ САМОНАГРЕВАЮЩЕЕСЯ ОРГАНИЧЕСКОЕ, Н.У.К.
SGAV		3	W1			40	415	3/0-0-1-0	-	3088	ВЕЩЕСТВО ТВЕРДОЕ САМОНАГРЕВАЮЩЕЕСЯ ОРГАНИЧЕСКОЕ, Н.У.К.
SGAN		2	W1			40	401	3/0-0-1-0	M3	3089	ПОРОШОК МЕТАЛЛИЧЕСКИЙ ЛЕГКОВОСПЛАМЕНЯЮЩИЙСЯ, Н.У.К.
SGAV		3	W1 W12	VW1		40	401	3/0-0-1-0	M3	3089	ПОРОШОК МЕТАЛЛИЧЕСКИЙ ЛЕГКОВОСПЛАМЕНЯЮЩИЙСЯ, Н.У.К.
		2				90	905	-	-	3090	БАТАРЕИ ЛИТИЙ-МЕТАЛЛИЧЕСКИЕ (включая батареи из литиевого сплава)
		2				90	905	-	-	3091	БАТАРЕИ ЛИТИЙ-МЕТАЛЛИЧЕСКИЕ В ОБОРУДОВАНИИ или БАТАРЕИ ЛИТИЙ-МЕТАЛЛИЧЕСКИЕ, УПАКОВАННЫЕ С ОБОРУДОВАНИЕМ (включая батареи из литиевого сплава)
LGBF		3				30	316	3/0-0-1-0	M3	3092	1-МЕТОКСИ-2-ПРОПАНОЛ
L10BH	TU38 TE22	1			CW24	885	831	0-0-1-0	M3	3093	ЖИДКОСТЬ КОРРОЗИОННАЯ ОКИСЛЯЮЩАЯ, Н.У.К.

3093	ЖИДКОСТЬ КОРРОЗИОННАЯ ОКИСЛЯЮЩАЯ, Н.У.К.	8	CO1	II	8+5.1	274	LQ22	E2	P001 IBC02		MP15		
3094	ЖИДКОСТЬ КОРРОЗИОННАЯ, РЕАГИРУЮЩАЯ С ВОДОЙ, Н.У.К.	8	CW1	I	8+4.3	274	LQ0	E0	P001		MP8 MP17		
3094	ЖИДКОСТЬ КОРРОЗИОННАЯ, РЕАГИРУЮЩАЯ С ВОДОЙ, Н.У.К.	8	CW1	II	8+4.3	274	LQ22	E2	P001		MP15		
3095	ВЕЩЕСТВО ТВЕРДОЕ КОРРОЗИОННОЕ, САМОНАГРЕВАЮЩЕЕСЯ, Н.У.К.	8	CS2	I	8+4.2	274	LQ0	E0	P002		MP18	T6	TP33
3095	ВЕЩЕСТВО ТВЕРДОЕ КОРРОЗИОННОЕ, САМОНАГРЕВАЮЩЕЕСЯ, Н.У.К.	8	CS2	II	8+4.2	274	LQ23	E2	P002 IBC06		MP10	T3	TP33
3096	ВЕЩЕСТВО ТВЕРДОЕ КОРРОЗИОННОЕ, РЕАГИРУЮЩЕЕ С ВОДОЙ, Н.У.К.	8	CW2	I	8+4.3	274	LQ0	E0	P002		MP18	T6	TP33
3096	ВЕЩЕСТВО ТВЕРДОЕ КОРРОЗИОННОЕ, РЕАГИРУЮЩЕЕ С ВОДОЙ, Н.У.К.	8	CW2	II	8+4.3	274	LQ23	E2	P002 IBC06		MP10	T3	TP33
3097	ВЕЩЕСТВО ТВЕРДОЕ ЛЕГКОВОСПЛАМЕНЯЮЩЕЕСЯ ОКИСЛЯЮЩЕЕ, Н.У.К.	4.1	FO	ПЕРЕВОЗКА ЗАПРЕЩЕНА									
3098	ЖИДКОСТЬ ОКИСЛЯЮЩАЯ КОРРОЗИОННАЯ, Н.У.К.	5.1	OC1	I	5.1+8	274	LQ0	E0	P502		MP2		
3098	ЖИДКОСТЬ ОКИСЛЯЮЩАЯ КОРРОЗИОННАЯ, Н.У.К.	5.1	OC1	II	5.1+8	274	LQ10	E2	P504 IBC01		MP2		
3098	ЖИДКОСТЬ ОКИСЛЯЮЩАЯ КОРРОЗИОННАЯ, Н.У.К.	5.1	OC1	III	5.1+8	274	LQ13	E1	P504 IBC02 R001		MP2		
3099	ЖИДКОСТЬ ОКИСЛЯЮЩАЯ ЯДОВИТАЯ, Н.У.К.	5.1	OT1	I	5.1+6.1	274	LQ0	E0	P502		MP2		
3099	ЖИДКОСТЬ ОКИСЛЯЮЩАЯ ЯДОВИТАЯ, Н.У.К.	5.1	OT1	II	5.1+6.1	274	LQ10	E2	P504 IBC01		MP2		
3099	ЖИДКОСТЬ ОКИСЛЯЮЩАЯ ЯДОВИТАЯ, Н.У.К.	5.1	OT1	III	5.1+6.1	274	LQ13	E1	P504 IBC02 R001		MP2		
3100	ВЕЩЕСТВО ТВЕРДОЕ ОКИСЛЯЮЩЕЕ САМОНАГРЕВАЮЩЕЕСЯ, Н.У.К.	5.1	OS	ПЕРЕВОЗКА ЗАПРЕЩЕНА									
3101	ПЕРОКСИД ОРГАНИЧЕСКИЙ ТИПА B ЖИДКИЙ	5.2	P1		5.2+1	122 181 274	LQ14	E0	P520		MP4		
3102	ПЕРОКСИД ОРГАНИЧЕСКИЙ ТИПА B ТВЕРДЫЙ	5.2	P1		5.2+1	122 181 274	LQ15	E0	P520		MP4		
3103	ПЕРОКСИД ОРГАНИЧЕСКИЙ ТИПА C ЖИДКИЙ	5.2	P1		5.2	122 274	LQ14	E0	P520		MP4		

L4BN		2			CW24	85	831	0-0-1-0	M3	3093	ЖИДКОСТЬ КОРРОЗИОННАЯ ОКИСЛЯЮЩАЯ, Н.У.К.
L10BH	TU38 TE22	1				823	829	3/0-0-1-0	M3	3094	ЖИДКОСТЬ КОРРОЗИОННАЯ, РЕАГИРУЮЩАЯ С ВОДОЙ, Н.У.К.
L4BN		2				823	829	3/0-0-1-0	M3	3094	ЖИДКОСТЬ КОРРОЗИОННАЯ, РЕАГИРУЮЩАЯ С ВОДОЙ, Н.У.К.
S10AN		1				884	826	3/0-0-1-0	M3	3095	ВЕЩЕСТВО ТВЕРДОЕ КОРРОЗИОННОЕ, САМОНАГРЕВАЮЩЕЕСЯ, Н.У.К.
SGAN		2	W11 W12			84	826	3/0-0-1-0	M3	3095	ВЕЩЕСТВО ТВЕРДОЕ КОРРОЗИОННОЕ, САМОНАГРЕВАЮЩЕЕСЯ, Н.У.К.
S10AN L10BH	TU38 TE22	1				842	828	3/0-0-1-0	M3	3096	ВЕЩЕСТВО ТВЕРДОЕ КОРРОЗИОННОЕ, РЕАГИРУЮЩЕЕ С ВОДОЙ, Н.У.К.
SGAN L4BN		2	W11 W12			842	828	3/0-0-1-0	M3	3096	ВЕЩЕСТВО ТВЕРДОЕ КОРРОЗИОННОЕ, РЕАГИРУЮЩЕЕ С ВОДОЙ, Н.У.К.
ПЕРЕВОЗКА ЗАПРЕЩЕНА										3097	ВЕЩЕСТВО ТВЕРДОЕ ЛЕГКОВОСПЛАМЕНЯЮЩЕЕСЯ ОКИСЛЯЮЩЕЕ, Н.У.К.
		1			CW24	558	513	-	M3	3098	ЖИДКОСТЬ ОКИСЛЯЮЩАЯ КОРРОЗИОННАЯ, Н.У.К.
		2			CW24	58	513	-	M3	3098	ЖИДКОСТЬ ОКИСЛЯЮЩАЯ КОРРОЗИОННАЯ, Н.У.К.
		3			CW24	58	513	-	M3	3098	ЖИДКОСТЬ ОКИСЛЯЮЩАЯ КОРРОЗИОННАЯ, Н.У.К.
		1			CW24 CW28	556	512	0-0-1-0	M3	3099	ЖИДКОСТЬ ОКИСЛЯЮЩАЯ ЯДОВИТАЯ, Н.У.К.
		2			CW24 CW28	56	512	0-0-1-0	M3	3099	ЖИДКОСТЬ ОКИСЛЯЮЩАЯ ЯДОВИТАЯ, Н.У.К.
		3			CW24 CW28	56	512	0-0-1-0	M3	3099	ЖИДКОСТЬ ОКИСЛЯЮЩАЯ ЯДОВИТАЯ, Н.У.К.
ПЕРЕВОЗКА ЗАПРЕЩЕНА										3100	ВЕЩЕСТВО ТВЕРДОЕ ОКИСЛЯЮЩЕЕ САМОНАГРЕВАЮЩЕЕСЯ, Н.У.К.
		1	W5 W7 W8		CW22 CW24 CW29 CW47 CW57	539	506	3/1-1*-1-1	M1	3101	ПЕРОКСИД ОРГАНИЧЕСКИЙ ТИПА B ЖИДКИЙ
		1	W5 W7 W8		CW22 CW24 CW29 CW47 CW57	539	506	3/1-1*-1-1	M1	3102	ПЕРОКСИД ОРГАНИЧЕСКИЙ ТИПА B ТВЕРДЫЙ
		1	W7		CW22 CW24 CW29 CW47 CW57	539	506	3/1-1*-1-1	M1	3103	ПЕРОКСИД ОРГАНИЧЕСКИЙ ТИПА C ЖИДКИЙ

3104	ПЕРОКСИД ОРГАНИЧЕСКИЙ ТИПА C ТВЕРДЫЙ	5.2	P1		5.2	122 274	LQ15	E0	P520		MP4		
3105	ПЕРОКСИД ОРГАНИЧЕСКИЙ ТИПА D ЖИДКИЙ	5.2	P1		5.2	122 274	LQ16	E0	P520		MP4		
3106	ПЕРОКСИД ОРГАНИЧЕСКИЙ ТИПА D ТВЕРДЫЙ	5.2	P1		5.2	122 274	LQ11	E0	P520		MP4		
3107	ПЕРОКСИД ОРГАНИЧЕСКИЙ ТИПА E ЖИДКИЙ	5.2	P1		5.2	122 274	LQ16	E0	P520		MP4		
3108	ПЕРОКСИД ОРГАНИЧЕСКИЙ ТИПА E ТВЕРДЫЙ	5.2	P1		5.2	122 274	LQ11	E0	P520		MP4		
3109	ПЕРОКСИД ОРГАНИЧЕСКИЙ ТИПА F ЖИДКИЙ	5.2	P1		5.2	122 274	LQ16	E0	P520 IBC520		MP4	T23	
3110	ПЕРОКСИД ОРГАНИЧЕСКИЙ ТИПА F ТВЕРДЫЙ	5.2	P1		5.2	122 274	LQ11	E0	P520 IBC520		MP4	T23	TP33
3111	ПЕРОКСИД ОРГАНИЧЕСКИЙ ТИПА B ЖИДКИЙ С РЕГУЛИРУЕМОЙ ТЕМПЕРАТУРОЙ	5.2	P2	ПЕРЕВОЗКА ЗАПРЕЩЕНА									
3112	ПЕРОКСИД ОРГАНИЧЕСКИЙ ТИПА B ТВЕРДЫЙ С РЕГУЛИРУЕМОЙ ТЕМПЕРАТУРОЙ	5.2	P2	ПЕРЕВОЗКА ЗАПРЕЩЕНА									
3113	ПЕРОКСИД ОРГАНИЧЕСКИЙ ТИПА C ЖИДКИЙ С РЕГУЛИРУЕМОЙ ТЕМПЕРАТУРОЙ	5.2	P2	ПЕРЕВОЗКА ЗАПРЕЩЕНА									
3114	ПЕРОКСИД ОРГАНИЧЕСКИЙ ТИПА C ТВЕРДЫЙ С РЕГУЛИРУЕМОЙ ТЕМПЕРАТУРОЙ	5.2	P2	ПЕРЕВОЗКА ЗАПРЕЩЕНА									
3115	ПЕРОКСИД ОРГАНИЧЕСКИЙ ТИПА D ЖИДКИЙ С РЕГУЛИРУЕМОЙ ТЕМПЕРАТУРОЙ	5.2	P2	ПЕРЕВОЗКА ЗАПРЕЩЕНА									
3116	ПЕРОКСИД ОРГАНИЧЕСКИЙ ТИПА D ТВЕРДЫЙ С РЕГУЛИРУЕМОЙ ТЕМПЕРАТУРОЙ	5.2	P2	ПЕРЕВОЗКА ЗАПРЕЩЕНА									

		1	W7		CW22 CW24 CW29 CW47 CW57	539	506	3/1-1*-1-1	M1	3104	ПЕРОКСИД ОРГАНИЧЕСКИЙ ТИПА C ТВЕРДЫЙ
		2	W7		CW22 CW24 CW29 CW47 CW57	539	506	3/1-1*-1-1	M1	3105	ПЕРОКСИД ОРГАНИЧЕСКИЙ ТИПА D ЖИДКИЙ
		2	W7		CW22 CW24 CW29 CW47 CW57	539	506	3/1-1*-1-1	M1	3106	ПЕРОКСИД ОРГАНИЧЕСКИЙ ТИПА D ТВЕРДЫЙ
		2	W7		CW22 CW24 CW29 CW47 CW57	539	506	3/1-1*-1-1	M1	3107	ПЕРОКСИД ОРГАНИЧЕСКИЙ ТИПА E ЖИДКИЙ
		2	W7		CW22 CW24 CW29 CW47 CW57	539	506	3/1-1*-1-1	M1	3108	ПЕРОКСИД ОРГАНИЧЕСКИЙ ТИПА E ТВЕРДЫЙ
L4BN(+)	TU3 TU13 TU30 TE12 TA2 TM4	2	W7		CW22 CW24 CW29 CW47 CW57	539	506	3/1-1*-1-1	M1	3109	ПЕРОКСИД ОРГАНИЧЕСКИЙ ТИПА F ЖИДКИЙ
S4AN(+)	TU3 TU13 TU30 TE12 TA2 TM4	2	W7		CW22 CW24 CW29 CW47 CW57	539	506	3/1-1*-1-1	M1	3110	ПЕРОКСИД ОРГАНИЧЕСКИЙ ТИПА F ТВЕРДЫЙ
ПЕРЕВОЗКА ЗАПРЕЩЕНА										3111	ПЕРОКСИД ОРГАНИЧЕСКИЙ ТИПА B ЖИДКИЙ С РЕГУЛИРУЕМОЙ ТЕМПЕРАТУРОЙ
ПЕРЕВОЗКА ЗАПРЕЩЕНА										3112	ПЕРОКСИД ОРГАНИЧЕСКИЙ ТИПА B ТВЕРДЫЙ С РЕГУЛИРУЕМОЙ ТЕМПЕРАТУРОЙ
ПЕРЕВОЗКА ЗАПРЕЩЕНА										3113	ПЕРОКСИД ОРГАНИЧЕСКИЙ ТИПА C ЖИДКИЙ С РЕГУЛИРУЕМОЙ ТЕМПЕРАТУРОЙ
ПЕРЕВОЗКА ЗАПРЕЩЕНА										3114	ПЕРОКСИД ОРГАНИЧЕСКИЙ ТИПА C ТВЕРДЫЙ С РЕГУЛИРУЕМОЙ ТЕМПЕРАТУРОЙ
ПЕРЕВОЗКА ЗАПРЕЩЕНА										3115	ПЕРОКСИД ОРГАНИЧЕСКИЙ ТИПА D ЖИДКИЙ С РЕГУЛИРУЕМОЙ ТЕМПЕРАТУРОЙ
ПЕРЕВОЗКА ЗАПРЕЩЕНА										3116	ПЕРОКСИД ОРГАНИЧЕСКИЙ ТИПА D ТВЕРДЫЙ С РЕГУЛИРУЕМОЙ ТЕМПЕРАТУРОЙ

3117	ПЕРОКСИД ОРГАНИЧЕСКИЙ ТИПА E ЖИДКИЙ С РЕГУЛИРУЕМОЙ ТЕМПЕРАТУРОЙ	5.2	P2	ПЕРЕВОЗКА ЗАПРЕЩЕНА									
3118	ПЕРОКСИД ОРГАНИЧЕСКИЙ ТИПА E ТВЕРДЫЙ С РЕГУЛИРУЕМОЙ ТЕМПЕРАТУРОЙ	5.2	P2	ПЕРЕВОЗКА ЗАПРЕЩЕНА									
3119	ПЕРОКСИД ОРГАНИЧЕСКИЙ ТИПА F ЖИДКИЙ С РЕГУЛИРУЕМОЙ ТЕМПЕРАТУРОЙ	5.2	P2	ПЕРЕВОЗКА ЗАПРЕЩЕНА									
3120	ПЕРОКСИД ОРГАНИЧЕСКИЙ ТИПА F ТВЕРДЫЙ С РЕГУЛИРУЕМОЙ ТЕМПЕРАТУРОЙ	5.2	P2	ПЕРЕВОЗКА ЗАПРЕЩЕНА									
3121	ВЕЩЕСТВО ТВЕРДОЕ ОКИСЛЯЮЩЕЕ, РЕАГИРУЮЩЕЕ С ВОДОЙ, Н.У.К.	5.1	OW	ПЕРЕВОЗКА ЗАПРЕЩЕНА									
3122	ЖИДКОСТЬ ЯДОВИТАЯ ОКИСЛЯЮЩАЯ, Н.У.К.	6.1	TO1	I	6.1+5.1	274 315	LQ0	E5	P001		MP8 MP17		
3122	ЖИДКОСТЬ ЯДОВИТАЯ ОКИСЛЯЮЩАЯ, Н.У.К.	6.1	TO1	II	6.1+5.1	274	LQ17	E4	P001 IBC02		MP15		
3123	ЖИДКОСТЬ ЯДОВИТАЯ, РЕАГИРУЮЩАЯ С ВОДОЙ, Н.У.К.	6.1	TW1	I	6.1+4.3	274 315	LQ0	E5	P099		MP8 MP17		
3123	ЖИДКОСТЬ ЯДОВИТАЯ, РЕАГИРУЮЩАЯ С ВОДОЙ, Н.У.К.	6.1	TW1	II	6.1+4.3	274	LQ17	E4	P001 IBC02		MP15		
3124	ВЕЩЕСТВО ТВЕРДОЕ ЯДОВИТОЕ, САМОНАГРЕВАЮЩЕЕСЯ, Н.У.К.	6.1	TS	I	6.1+4.2	274	LQ0	E5	P002		MP18	T6	TP33
3124	ВЕЩЕСТВО ТВЕРДОЕ ЯДОВИТОЕ, САМОНАГРЕВАЮЩЕЕСЯ, Н.У.К.	6.1	TS	II	6.1+4.2	274	LQ18	E4	P002 IBC06		MP10	T3	TP33
3125	ВЕЩЕСТВО ТВЕРДОЕ ЯДОВИТОЕ, РЕАГИРУЮЩЕЕ С ВОДОЙ, Н.У.К.	6.1	TW2	I	6.1+4.3	274	LQ0	E5	P099		MP18	T6	TP33
3125	ВЕЩЕСТВО ТВЕРДОЕ ЯДОВИТОЕ, РЕАГИРУЮЩЕЕ С ВОДОЙ, Н.У.К.	6.1	TW2	II	6.1+4.3	274	LQ18	E4	P002 IBC06		MP10	T3	TP33
3126	ВЕЩЕСТВО ТВЕРДОЕ САМОНАГРЕВАЮЩЕЕСЯ КОРРОЗИОННОЕ ОРГАНИЧЕСКОЕ, Н.У.К.	4.2	SC2	II	4.2+8	274	LQ0	E2	P410 IBC05		MP14	T3	TP33

ПЕРЕВОЗКА ЗАПРЕЩЕНА										3117	ПЕРОКСИД ОРГАНИЧЕСКИЙ ТИПА E ЖИДКИЙ С РЕГУЛИРУЕМОЙ ТЕМПЕРАТУРОЙ
ПЕРЕВОЗКА ЗАПРЕЩЕНА										3118	ПЕРОКСИД ОРГАНИЧЕСКИЙ ТИПА E ТВЕРДЫЙ С РЕГУЛИРУЕМОЙ ТЕМПЕРАТУРОЙ
ПЕРЕВОЗКА ЗАПРЕЩЕНА										3119	ПЕРОКСИД ОРГАНИЧЕСКИЙ ТИПА F ЖИДКИЙ С РЕГУЛИРУЕМОЙ ТЕМПЕРАТУРОЙ
ПЕРЕВОЗКА ЗАПРЕЩЕНА										3120	ПЕРОКСИД ОРГАНИЧЕСКИЙ ТИПА F ТВЕРДЫЙ С РЕГУЛИРУЕМОЙ ТЕМПЕРАТУРОЙ
ПЕРЕВОЗКА ЗАПРЕЩЕНА										3121	ВЕЩЕСТВО ТВЕРДОЕ ОКИСЛЯЮЩЕЕ, РЕАГИРУЮЩЕЕ С ВОДОЙ, Н.У.К.
L10CH	TU14 TU15 TU38 TE21 TE22	1			CW13 CW28 CW31	665	655	1-1*-1-1	-	3122	ЖИДКОСТЬ ЯДОВИТАЯ ОКИСЛЯЮЩАЯ, Н.У.К.
L4BH	TU15	2			CW13 CW28 CW31	65	655	1-1*-1-1	-	3122	ЖИДКОСТЬ ЯДОВИТАЯ ОКИСЛЯЮЩАЯ, Н.У.К.
L10CH	TU14 TU15 TU38 TE21 TE22	1			CW13 CW28 CW31	623	651	3/0-0-1-0	-	3123	ЖИДКОСТЬ ЯДОВИТАЯ, РЕАГИРУЮЩАЯ С ВОДОЙ, Н.У.К.
L4BH	TU15	2			CW13 CW28 CW31	623	651	3/0-0-1-0	-	3123	ЖИДКОСТЬ ЯДОВИТАЯ, РЕАГИРУЮЩАЯ С ВОДОЙ, Н.У.К.
S10AH L10CH	TU14 TU15 TU38 TE21 TE22	1			CW13 CW28 CW31	664	653	3/1-1*-1-1	M2	3124	ВЕЩЕСТВО ТВЕРДОЕ ЯДОВИТОЕ, САМОНАГРЕВАЮЩЕЕСЯ, Н.У.К.
SGAH L4BH	TU15	2	W11 W12		CW13 CW28 CW31	64	653	3/1-1*-1-1	M2	3124	ВЕЩЕСТВО ТВЕРДОЕ ЯДОВИТОЕ, САМОНАГРЕВАЮЩЕЕСЯ, Н.У.К.
S10AH L10CH	TU14 TU15 TU38 TE21 TE22	1			CW13 CW28 CW31	642	651	0-0-1-0	-	3125	ВЕЩЕСТВО ТВЕРДОЕ ЯДОВИТОЕ, РЕАГИРУЮЩЕЕ С ВОДОЙ, Н.У.К.
SGAH L4BH	TU15	2	W11 W12		CW13 CW28 CW31	642	651	0-0-1-0	-	3125	ВЕЩЕСТВО ТВЕРДОЕ ЯДОВИТОЕ, РЕАГИРУЮЩЕЕ С ВОДОЙ, Н.У.К.
SGAN		2	W1			48	417	3/0-0-1-0	M3	3126	ВЕЩЕСТВО ТВЕРДОЕ САМОНАГРЕВАЮЩЕЕСЯ КОРРОЗИОННОЕ ОРГАНИЧЕСКОЕ, Н.У.К.

3126	ВЕЩЕСТВО ТВЕРДОЕ САМОНАГРЕВАЮЩЕЕСЯ КОРРОЗИОННОЕ ОРГАНИЧЕСКОЕ, Н.У.К.	4.2	SC2	III	4.2+8	274	LQ0	E1	P002 IBC08 R001	B3	MP14	T1	TP33
3127	ВЕЩЕСТВО ТВЕРДОЕ САМОНАГРЕВАЮЩЕЕСЯ ОКИСЛЯЮЩЕЕ, Н.У.К.	4.2	SO	ПЕРЕВОЗКА ЗАПРЕЩЕНА									
3128	ВЕЩЕСТВО ТВЕРДОЕ САМОНАГРЕВАЮЩЕЕСЯ ЯДОВИТОЕ ОРГАНИЧЕСКОЕ, Н.У.К.	4.2	ST2	II	4.2+6.1	274	LQ0	E2	P410 IBC05		MP14	T3	TP33
3128	ВЕЩЕСТВО ТВЕРДОЕ САМОНАГРЕВАЮЩЕЕСЯ ЯДОВИТОЕ ОРГАНИЧЕСКОЕ, Н.У.К.	4.2	ST2	III	4.2+6.1	274	LQ0	E1	P002 IBC08 R001	B3	MP14	T1	TP33
3129	ЖИДКОСТЬ, РЕАГИРУЮЩАЯ С ВОДОЙ, КОРРОЗИОННАЯ, Н.У.К.	4.3	WC1	I	4.3+8	274	LQ0	E0	P402	RR7 RR8	MP2	T14	TP2 TP7
3129	ЖИДКОСТЬ, РЕАГИРУЮЩАЯ С ВОДОЙ, КОРРОЗИОННАЯ, Н.У.К.	4.3	WC1	II	4.3+8	274	LQ10	E2	P402 IBC01	RR7 RR8	MP15	T11	TP2
3129	ЖИДКОСТЬ, РЕАГИРУЮЩАЯ С ВОДОЙ, КОРРОЗИОННАЯ, Н.У.К.	4.3	WC1	III	4.3+8	274	LQ13	E1	P001 IBC02 R001		MP15	T7	TP1
3130	ЖИДКОСТЬ, РЕАГИРУЮЩАЯ С ВОДОЙ, ЯДОВИТАЯ, Н.У.К.	4.3	WT1	I	4.3+6.1	274	LQ0	E0	P402	RR4 RR8	MP2		
3130	ЖИДКОСТЬ, РЕАГИРУЮЩАЯ С ВОДОЙ, ЯДОВИТАЯ, Н.У.К.	4.3	WT1	II	4.3+6.1	274	LQ10	E2	P402 IBC01	RR4 RR8 BB1	MP15		
3130	ЖИДКОСТЬ, РЕАГИРУЮЩАЯ С ВОДОЙ, ЯДОВИТАЯ, Н.У.К.	4.3	WT1	III	4.3+6.1	274	LQ13	E1	P001 IBC02 R001		MP15		
3131	ВЕЩЕСТВО ТВЕРДОЕ, РЕАГИРУЮЩЕЕ С ВОДОЙ, КОРРОЗИОННОЕ, Н.У.К.	4.3	WC2	I	4.3+8	274	LQ0	E0	P403		MP2	T9	TP7 TP33
3131	ВЕЩЕСТВО ТВЕРДОЕ, РЕАГИРУЮЩЕЕ С ВОДОЙ, КОРРОЗИОННОЕ, Н.У.К.	4.3	WC2	II	4.3+8	274	LQ11	E2	P410 IBC06		MP14	T3	TP33
3131	ВЕЩЕСТВО ТВЕРДОЕ, РЕАГИРУЮЩЕЕ С ВОДОЙ, КОРРОЗИОННОЕ, Н.У.К.	4.3	WC2	III	4.3+8	274	LQ12	E1	P410 IBC08 R001	B4	MP14	T1	TP33
3132	ВЕЩЕСТВО ТВЕРДОЕ, РЕАГИРУЮЩЕЕ С ВОДОЙ, ЛЕГКОВОСПЛАМЕНЯЮЩЕЕСЯ, Н.У.К.	4.3	WF2	I	4.3+4.1	274	LQ0	E0	P403 IBC99		MP2		
3132	ВЕЩЕСТВО ТВЕРДОЕ, РЕАГИРУЮЩЕЕ С ВОДОЙ, ЛЕГКОВОСПЛАМЕНЯЮЩЕЕСЯ, Н.У.К.	4.3	WF2	II	4.3+4.1	274	LQ11	E2	P410 IBC04		MP14	T3	TP33
3132	ВЕЩЕСТВО ТВЕРДОЕ, РЕАГИРУЮЩЕЕ С ВОДОЙ, ЛЕГКОВОСПЛАМЕНЯЮЩЕЕСЯ, Н.У.К.	4.3	WF2	III	4.3+4.1	274	LQ12	E1	P410 IBC06		MP14	T1	TP33

SGAN		3	W1			48	417	3/0-0-1-0	M3	3126	ВЕЩЕСТВО ТВЕРДОЕ САМОНАГРЕВАЮЩЕЕСЯ КОРРОЗИОННОЕ ОРГАНИЧЕСКОЕ, Н.У.К.
ПЕРЕВОЗКА ЗАПРЕЩЕНА										3127	ВЕЩЕСТВО ТВЕРДОЕ САМОНАГРЕВАЮЩЕЕСЯ ОКИСЛЯЮЩЕЕ, Н.У.К.
SGAN		2	W1		CW28	46	416	3/0-0-1-0	M3	3128	ВЕЩЕСТВО ТВЕРДОЕ САМОНАГРЕВАЮЩЕЕСЯ ЯДОВИТОЕ ОРГАНИЧЕСКОЕ, Н.У.К.
SGAN		3	W1		CW28	46	416	3/0-0-1-0	M3	3128	ВЕЩЕСТВО ТВЕРДОЕ САМОНАГРЕВАЮЩЕЕСЯ ЯДОВИТОЕ ОРГАНИЧЕСКОЕ, Н.У.К.
L10DH	TU14 TU38 TE21 TE22 TM2	0	W1		CW23	X382	428	3/1-1*-1-1	M3	3129	ЖИДКОСТЬ, РЕАГИРУЮЩАЯ С ВОДОЙ, КОРРОЗИОННАЯ, Н.У.К.
L4DH	TU14 TE21 TM2	0	W1		CW23	382	428	3/0-0-1-0	M3	3129	ЖИДКОСТЬ, РЕАГИРУЮЩАЯ С ВОДОЙ, КОРРОЗИОННАЯ, Н.У.К.
L4DH	TU14 TE21 TM2	0	W1		CW23	382	428	3/0-0-1-0	M3	3129	ЖИДКОСТЬ, РЕАГИРУЮЩАЯ С ВОДОЙ, КОРРОЗИОННАЯ, Н.У.К.
L10DH	TU14 TU38 TE21 TE22 TM2	0	W1		CW23 CW28	X362	422	3/1-1*-1-1	M3	3130	ЖИДКОСТЬ, РЕАГИРУЮЩАЯ С ВОДОЙ, ЯДОВИТАЯ, Н.У.К.
L4DH	TU14 TE21 TM2	0	W1		CW23 CW28	362	422	3/1-1*-1-1	M3	3130	ЖИДКОСТЬ, РЕАГИРУЮЩАЯ С ВОДОЙ, ЯДОВИТАЯ, Н.У.К.
L4DH	TU14 TE21 TM2	0	W1		CW23 CW28	362	422	3/1-1*-1-1	M3	3130	ЖИДКОСТЬ, РЕАГИРУЮЩАЯ С ВОДОЙ, ЯДОВИТАЯ, Н.У.К.
S10AN L10DH	TU4 TU14 TU22 TU38 TE21 TE22 TM2	0	W1		CW23	X482	423	0-0-1-0	-	3131	ВЕЩЕСТВО ТВЕРДОЕ, РЕАГИРУЮЩЕЕ С ВОДОЙ, КОРРОЗИОННОЕ, Н.У.К.
SGAN		0	W1 W12		CW23	482	423	0-0-1-0	-	3131	ВЕЩЕСТВО ТВЕРДОЕ, РЕАГИРУЮЩЕЕ С ВОДОЙ, КОРРОЗИОННОЕ, Н.У.К.
SGAN		0	W1		CW23	482	423	0-0-1-0	-	3131	ВЕЩЕСТВО ТВЕРДОЕ, РЕАГИРУЮЩЕЕ С ВОДОЙ, КОРРОЗИОННОЕ, Н.У.К.
		0	W1		CW23	X423				3132	ВЕЩЕСТВО ТВЕРДОЕ, РЕАГИРУЮЩЕЕ С ВОДОЙ, ЛЕГКОВОСПЛАМЕНЯЮЩЕЕСЯ, Н.У.К.
SGAN L4DH	TU14 TE21 TM2	0	W1		CW23	423				3132	ВЕЩЕСТВО ТВЕРДОЕ, РЕАГИРУЮЩЕЕ С ВОДОЙ, ЛЕГКОВОСПЛАМЕНЯЮЩЕЕСЯ, Н.У.К.
SGAN L4DH	TU14 TE21 TM2	0	W1		CW23	423				3132	ВЕЩЕСТВО ТВЕРДОЕ, РЕАГИРУЮЩЕЕ С ВОДОЙ, ЛЕГКОВОСПЛАМЕНЯЮЩЕЕСЯ, Н.У.К.

3133	ВЕЩЕСТВО ТВЕРДОЕ, РЕАГИРУЮЩЕЕ С ВОДОЙ, ОКИСЛЯЮЩЕЕ, Н.У.К.	4.3	WO	ПЕРЕВОЗКА ЗАПРЕЩЕНА									
3134	ВЕЩЕСТВО ТВЕРДОЕ, РЕАГИРУЮЩЕЕ С ВОДОЙ, ЯДОВИТОЕ, Н.У.К.	4.3	WT2	I	4.3+6.1	274	LQ0	E0	P403		MP2		
3134	ВЕЩЕСТВО ТВЕРДОЕ, РЕАГИРУЮЩЕЕ С ВОДОЙ, ЯДОВИТОЕ, Н.У.К.	4.3	WT2	II	4.3+6.1	274	LQ11	E2	P410 IBC05		MP14	T3	TP33
3134	ВЕЩЕСТВО ТВЕРДОЕ, РЕАГИРУЮЩЕЕ С ВОДОЙ, ЯДОВИТОЕ, Н.У.К.	4.3	WT2	III	4.3+6.1	274	LQ12	E1	P410 IBC08 R001	B4	MP14	T1	TP33
3135	ВЕЩЕСТВО ТВЕРДОЕ, РЕАГИРУЮЩЕЕ С ВОДОЙ, САМОНАГРЕВАЮЩЕЕСЯ, Н.У.К.	4.3	WS	I	4.3+4.2	274	LQ0	E0	P403		MP2		
3135	ВЕЩЕСТВО ТВЕРДОЕ, РЕАГИРУЮЩЕЕ С ВОДОЙ, САМОНАГРЕВАЮЩЕЕСЯ, Н.У.К.	4.3	WS	II	4.3+4.2	274	LQ11	E2	P410 IBC05		MP14	T3	TP33
3135	ВЕЩЕСТВО ТВЕРДОЕ, РЕАГИРУЮЩЕЕ С ВОДОЙ, САМОНАГРЕВАЮЩЕЕСЯ, Н.У.К.	4.3	WS	III	4.3+4.2	274	LQ12	E1	P410 IBC08	B4	MP14	T1	TP33
3136	ТРИФТОРМЕТАН ОХЛАЖДЕННЫЙ ЖИДКИЙ	2	3A		2.2 (+13)	593	LQ1	E1	P203		MP9	T75	TP5
3137	ВЕЩЕСТВО ТВЕРДОЕ ОКИСЛЯЮЩЕЕ, ЛЕГКОВОСПЛАМЕНЯЮЩЕЕСЯ, Н.У.К.	5.1	OF	ПЕРЕВОЗКА ЗАПРЕЩЕНА									
3138	ЭТИЛЕНА, АЦЕТИЛЕНА И ПРОПИЛЕНА СМЕСЬ ОХЛАЖДЕННАЯ ЖИДКАЯ, содержащая не менее 71,5% этилена, не более 22,5% ацетилена и не более 6% пропилена	2	3F		2.1 (+13)		LQ0	E0	P203		MP9	T75	TP5
3139	ЖИДКОСТЬ ОКИСЛЯЮЩАЯ, Н.У.К.	5.1	O1	I	5.1	274	LQ0	E0	P502		MP2		
3139	ЖИДКОСТЬ ОКИСЛЯЮЩАЯ, Н.У.К.	5.1	O1	II	5.1	274	LQ10	E2	P504 IBC02		MP2		
3139	ЖИДКОСТЬ ОКИСЛЯЮЩАЯ, Н.У.К.	5.1	O1	III	5.1	274	LQ13	E1	P504 IBC02 R001		MP2		
3140	АЛКАЛОИДЫ ЖИДКИЕ, Н.У.К., или АЛКАЛОИДОВ СОЛИ ЖИДКИЕ, Н.У.К.	6.1	T1	I	6.1	43 274	LQ0	E5	P001		MP8 MP17		
3140	АЛКАЛОИДЫ ЖИДКИЕ, Н.У.К., или АЛКАЛОИДОВ СОЛИ ЖИДКИЕ, Н.У.К.	6.1	T1	II	6.1	43 274	LQ17	E4	P001 IBC02		MP15		
3140	АЛКАЛОИДЫ ЖИДКИЕ, Н.У.К., или АЛКАЛОИДОВ СОЛИ ЖИДКИЕ, Н.У.К.	6.1	T1	III	6.1	43 274	LQ7	E1	P001 IBC03 LP01 R001		MP19		

ПЕРЕВОЗКА ЗАПРЕЩЕНА										3133	ВЕЩЕСТВО ТВЕРДОЕ, РЕАГИРУЮЩЕЕ С ВОДОЙ, ОКИСЛЯЮЩЕЕ, Н.У.К.
		0	W1		CW23 CW28	X462	429	3/0-0-1-0	M3	3134	ВЕЩЕСТВО ТВЕРДОЕ, РЕАГИРУЮЩЕЕ С ВОДОЙ, ЯДОВИТОЕ, Н.У.К.
SGAN		0	W1		CW23 CW28	462	429	3/0-0-1-0	M3	3134	ВЕЩЕСТВО ТВЕРДОЕ, РЕАГИРУЮЩЕЕ С ВОДОЙ, ЯДОВИТОЕ, Н.У.К.
SGAN		0	W1		CW23 CW28	462	429	3/0-0-1-0	M3	3134	ВЕЩЕСТВО ТВЕРДОЕ, РЕАГИРУЮЩЕЕ С ВОДОЙ, ЯДОВИТОЕ, Н.У.К.
		1	W1		CW23	X423				3135	ВЕЩЕСТВО ТВЕРДОЕ, РЕАГИРУЮЩЕЕ С ВОДОЙ, САМОНАГРЕВАЮЩЕЕСЯ, Н.У.К.
SGAN L4DH	TU14 TE21 TM2	2	W1		CW23	423				3135	ВЕЩЕСТВО ТВЕРДОЕ, РЕАГИРУЮЩЕЕ С ВОДОЙ, САМОНАГРЕВАЮЩЕЕСЯ, Н.У.К.
SGAN L4DH	TU14 TE21 TM2	3	W1		CW23	423				3135	ВЕЩЕСТВО ТВЕРДОЕ, РЕАГИРУЮЩЕЕ С ВОДОЙ, САМОНАГРЕВАЮЩЕЕСЯ, Н.У.К.
RxBN	TU19 TA4 TT9 TM6	3	W5		CW9 CW11 CW30 CW36	22	201	0-0-1-0 0-0-3-0	M2 M1	3136	ТРИФТОРМЕТАН ОХЛАЖДЕННЫЙ ЖИДКИЙ
ПЕРЕВОЗКА ЗАПРЕЩЕНА										3137	ВЕЩЕСТВО ТВЕРДОЕ ОКИСЛЯЮЩЕЕ, ЛЕГКОВОСПЛАМЕНЯЮЩЕЕСЯ, Н.У.К.
RxBN	TU18 TU38 TE22 TA4 TT9 TM6	2	W5		CW9 CW11 CW30 CW36	223	204	3/0-0-1-0 3/0-0-3-0	M2 M1	3138	ЭТИЛЕНА, АЦЕТИЛЕНА И ПРОПИЛЕНА СМЕСЬ ОХЛАЖДЕННАЯ ЖИДКАЯ, содержащая не менее 71,5% этилена, не более 22,5% ацетилена и не более 6% пропилена
		1			CW24	55	510	-	M3	3139	ЖИДКОСТЬ ОКИСЛЯЮЩАЯ, Н.У.К.
		2			CW24	50	510	-	M3	3139	ЖИДКОСТЬ ОКИСЛЯЮЩАЯ, Н.У.К.
		3			CW24	50	510	-	M3	3139	ЖИДКОСТЬ ОКИСЛЯЮЩАЯ, Н.У.К.
L10CH	TU14 TU15 TU38 TE21 TE22	1			CW13 CW28 CW31 CW46	66	622	-	M3	3140	АЛКАЛОИДЫ ЖИДКИЕ, Н.У.К., или АЛКАЛОИДОВ СОЛИ ЖИДКИЕ, Н.У.К.
L4BH	TU15	2			CW13 CW28 CW31 CW46	60	622	-	M3	3140	АЛКАЛОИДЫ ЖИДКИЕ, Н.У.К., или АЛКАЛОИДОВ СОЛИ ЖИДКИЕ, Н.У.К.
L4BH	TU15	2			CW13 CW28 CW31	60	622	-	M3	3140	АЛКАЛОИДЫ ЖИДКИЕ, Н.У.К., или АЛКАЛОИДОВ СОЛИ ЖИДКИЕ, Н.У.К.

3141	СУРЬМЫ СОЕДИНЕНИЕ НЕОРГАНИЧЕСКОЕ ЖИДКОЕ, Н.У.К.	6.1	T4	III	6.1	45 274 512	LQ7	E1	P001 IBC03 LP01 R001		MP19		
3142	ЖИДКОСТЬ ДЕЗИНФИЦИРУЮЩАЯ ЯДОВИТАЯ, Н.У.К.	6.1	T1	I	6.1	274	LQ0	E5	P001		MP8 MP17		
3142	ЖИДКОСТЬ ДЕЗИНФИЦИРУЮЩАЯ ЯДОВИТАЯ, Н.У.К.	6.1	T1	II	6.1	274	LQ17	E4	P001 IBC02		MP15		
3142	ЖИДКОСТЬ ДЕЗИНФИЦИРУЮЩАЯ ЯДОВИТАЯ, Н.У.К.	6.1	T1	III	6.1	274	LQ7	E1	P001 IBC03 LP01 R001		MP19		
3143	КРАСИТЕЛЬ ТВЕРДЫЙ ЯДОВИТЫЙ, Н.У.К., или ПОЛУПРОДУКТ СИНТЕЗА КРАСИТЕЛЕЙ ТВЕРДЫЙ ЯДОВИТЫЙ, Н.У.К.	6.1	T2	I	6.1	274	LQ0	E5	P002 IBC07		MP18	T6	TP33
3143	КРАСИТЕЛЬ ТВЕРДЫЙ ЯДОВИТЫЙ, Н.У.К., или ПОЛУПРОДУКТ СИНТЕЗА КРАСИТЕЛЕЙ ТВЕРДЫЙ ЯДОВИТЫЙ, Н.У.К.	6.1	T2	II	6.1	274	LQ18	E4	P002 IBC08	B4	MP10	T3	TP33
3143	КРАСИТЕЛЬ ТВЕРДЫЙ ЯДОВИТЫЙ, Н.У.К., или ПОЛУПРОДУКТ СИНТЕЗА КРАСИТЕЛЕЙ ТВЕРДЫЙ ЯДОВИТЫЙ, Н.У.К.	6.1	T2	III	6.1	274	LQ9	E1	P002 IBC08 LP02 R001	B3	MP10	T1	TP33
3144	НИКОТИНА СОЕДИНЕНИЕ ЖИДКОЕ, Н.У.К., или НИКОТИНА ПРЕПАРАТ ЖИДКИЙ, Н.У.К.	6.1	T1	I	6.1	43 274	LQ0	E5	P001		MP8 MP17		
3144	НИКОТИНА СОЕДИНЕНИЕ ЖИДКОЕ, Н.У.К., или НИКОТИНА ПРЕПАРАТ ЖИДКИЙ, Н.У.К.	6.1	T1	II	6.1	43 274	LQ17	E4	P001 IBC02		MP15		
3144	НИКОТИНА СОЕДИНЕНИЕ ЖИДКОЕ, Н.У.К., или НИКОТИНА ПРЕПАРАТ ЖИДКИЙ, Н.У.К.	6.1	T1	III	6.1	43 274	LQ7	E1	P001 IBC03 LP01 R001		MP19		
3145	АЛКИЛФЕНОЛЫ ЖИДКИЕ, Н.У.К. (включая C2–C12 гомологи)	8	C3	I	8	274	LQ0	E0	P001		MP8 MP17	T14	TP2
3145	АЛКИЛФЕНОЛЫ ЖИДКИЕ, Н.У.К. (включая C2–C12 гомологи)	8	C3	II	8	274	LQ22	E2	P001 IBC02		MP15	T11	TP2 TP27
3145	АЛКИЛФЕНОЛЫ ЖИДКИЕ, Н.У.К. (включая C2–C12 гомологи)	8	C3	III	8	274	LQ7	E1	P001 IBC03 LP01 R001		MP19	T7	TP1 TP28
3146	СОЕДИНЕНИЕ ОЛОВООРГАНИЧЕСКОЕ ТВЕРДОЕ, Н.У.К.	6.1	T3	I	6.1	43 274	LQ0	E5	P002 IBC07		MP18	T6	TP33
3146	СОЕДИНЕНИЕ ОЛОВООРГАНИЧЕСКОЕ ТВЕРДОЕ, Н.У.К.	6.1	T3	II	6.1	43 274	LQ18	E4	P002 IBC08	B4	MP10	T3	TP33

L4BH	TU15	2			CW13 CW28 CW31	60	630	-	M3	3141	СУРЬМЫ СОЕДИНЕНИЕ НЕОРГАНИЧЕСКОЕ ЖИДКОЕ, Н.У.К.
L10CH	TU14 TU15 TU38 TE21 TE22	1			CW13 CW28 CW31	66	615	1-1*-1-1	M3	3142	ЖИДКОСТЬ ДЕЗИНФИЦИРУЮЩАЯ ЯДОВИТАЯ, Н.У.К.
L4BH	TU15	2			CW13 CW28 CW31	60	615	1-1*-1-1	M3	3142	ЖИДКОСТЬ ДЕЗИНФИЦИРУЮЩАЯ ЯДОВИТАЯ, Н.У.К.
L4BH	TU15	2			CW13 CW28 CW31	60	615	1-1*-1-1	M3	3142	ЖИДКОСТЬ ДЕЗИНФИЦИРУЮЩАЯ ЯДОВИТАЯ, Н.У.К.
S10AH L10CH	TU15 TU38 TE22	1	W10 W12		CW13 CW28 CW31	66	634	1-1*-1-1	-	3143	КРАСИТЕЛЬ ТВЕРДЫЙ ЯДОВИТЫЙ, Н.У.К., или ПОЛУПРОДУКТ СИНТЕЗА КРАСИТЕЛЕЙ ТВЕРДЫЙ ЯДОВИТЫЙ, Н.У.К.
SGAH L4BH	TU15	2	W11		CW13 CW28 CW31	60	634	1-1*-1-1	-	3143	КРАСИТЕЛЬ ТВЕРДЫЙ ЯДОВИТЫЙ, Н.У.К., или ПОЛУПРОДУКТ СИНТЕЗА КРАСИТЕЛЕЙ ТВЕРДЫЙ ЯДОВИТЫЙ, Н.У.К.
SGAH L4BH	TU15	2		VW9	CW13 CW28 CW31	60	634	1-1*-1-1	-	3143	КРАСИТЕЛЬ ТВЕРДЫЙ ЯДОВИТЫЙ, Н.У.К., или ПОЛУПРОДУКТ СИНТЕЗА КРАСИТЕЛЕЙ ТВЕРДЫЙ ЯДОВИТЫЙ, Н.У.К.
L10CH	TU14 TU15 TU38 TE21 TE22	1			CW13 CW28 CW31	66	622	1-1*-1-1	-	3144	НИКОТИНА СОЕДИНЕНИЕ ЖИДКОЕ, Н.У.К., или НИКОТИНА ПРЕПАРАТ ЖИДКИЙ, Н.У.К.
L4BH	TU15	2			CW13 CW28 CW31	60	622	1-1*-1-1	-	3144	НИКОТИНА СОЕДИНЕНИЕ ЖИДКОЕ, Н.У.К., или НИКОТИНА ПРЕПАРАТ ЖИДКИЙ, Н.У.К.
L4BH	TU15	2			CW13 CW28 CW31	60	622	1-1*-1-1	-	3144	НИКОТИНА СОЕДИНЕНИЕ ЖИДКОЕ, Н.У.К., или НИКОТИНА ПРЕПАРАТ ЖИДКИЙ, Н.У.К.
L10BH	TU38 TE22	1				88	804	0-0-1-0	M3	3145	АЛКИЛФЕНОЛЫ ЖИДКИЕ, Н.У.К. (включая C2–C12 гомологи)
L4BN		2				80	804	0-0-1-0	M3	3145	АЛКИЛФЕНОЛЫ ЖИДКИЕ, Н.У.К. (включая C2–C12 гомологи)
L4BN		3				80	804	0-0-1-0	M3	3145	АЛКИЛФЕНОЛЫ ЖИДКИЕ, Н.У.К. (включая C2–C12 гомологи)
S10AH L10CH	TU14 TU15 TU38 TE21 TE22	1	W10 W12		CW13 CW28 CW31	66	630	1-1*-1-1	-	3146	СОЕДИНЕНИЕ ОЛОВООРГАНИЧЕСКОЕ ТВЕРДОЕ, Н.У.К.
SGAH L4BH	TU15	2	W11		CW13 CW28 CW31	60	630	1-1*-1-1	-	3146	СОЕДИНЕНИЕ ОЛОВООРГАНИЧЕСКОЕ ТВЕРДОЕ, Н.У.К.

3146	СОЕДИНЕНИЕ ОЛОВООРГАНИЧЕСКОЕ ТВЕРДОЕ, Н.У.К.	6.1	T3	III	6.1	43 274	LQ9	E1	P002 IBC08 LP02 R001	B3	MP10	T1	TP33
3147	КРАСИТЕЛЬ ТВЕРДЫЙ КОРРОЗИОННЫЙ, Н.У.К., или ПОЛУПРОДУКТ СИНТЕЗА КРАСИТЕЛЕЙ ТВЕРДЫЙ КОРРОЗИОННЫЙ, Н.У.К.	8	C10	I	8	274	LQ0	E0	P002 IBC07		MP18	T6	TP33
3147	КРАСИТЕЛЬ ТВЕРДЫЙ КОРРОЗИОННЫЙ, Н.У.К., или ПОЛУПРОДУКТ СИНТЕЗА КРАСИТЕЛЕЙ ТВЕРДЫЙ КОРРОЗИОННЫЙ, Н.У.К.	8	C10	II	8	274	LQ23	E2	P002 IBC08	B4	MP10	T3	TP33
3147	КРАСИТЕЛЬ ТВЕРДЫЙ КОРРОЗИОННЫЙ, Н.У.К., или ПОЛУПРОДУКТ СИНТЕЗА КРАСИТЕЛЕЙ ТВЕРДЫЙ КОРРОЗИОННЫЙ, Н.У.К.	8	C10	III	8	274	LQ24	E1	P002 IBC08 LP02 R001	B3	MP10	T1	TP33
3148	ЖИДКОСТЬ, РЕАГИРУЮЩАЯ С ВОДОЙ, Н.У.К.	4.3	W1	I	4.3	274	LQ0	E0	P402	RR8	MP2	T9	TP2 TP7
3148	ЖИДКОСТЬ, РЕАГИРУЮЩАЯ С ВОДОЙ, Н.У.К.	4.3	W1	II	4.3	274	LQ10	E2	P402 IBC01	RR8	MP15	T7	TP2
3148	ЖИДКОСТЬ, РЕАГИРУЮЩАЯ С ВОДОЙ, Н.У.К.	4.3	W1	III	4.3	274	LQ13	E1	P001 IBC02 R001		MP15	T7	TP1
3149	ВОДОРОДА ПЕРОКСИДА И КИСЛОТЫ НАДУКСУСНОЙ СМЕСЬ СТАБИЛИЗИРОВАННАЯ с кислотой(кислотами), водой и не более 5% надуксусной кислоты	5.1	OC1	II	5.1+8	196 553	LQ10	E2	P504 IBC02	PP10 B5	MP15	T7	TP2 TP6 TP24
3150	УСТРОЙСТВА МАЛЫЕ, ПРИВОДИМЫЕ В ДЕЙСТВИЕ УГЛЕВОДОРОДНЫМ ГАЗОМ, или БАЛЛОНЫ С УГЛЕВОДОРОДНЫМ ГАЗОМ ДЛЯ МАЛЫХ УСТРОЙСТВ с выпускным приспособлением	2	6F		2.1		LQ0	E0	P206		MP9		
3151	ДИФЕНИЛЫ ПОЛИГАЛОГЕНИРОВАННЫЕ ЖИДКИЕ или ТЕРФЕНИЛЫ ПОЛИГАЛОГЕНИРОВАННЫЕ ЖИДКИЕ	9	M2	II	9	203 305	LQ26	E2	P906 IBC02		MP15		
3152	ДИФЕНИЛЫ ПОЛИГАЛОГЕНИРОВАННЫЕ ТВЕРДЫЕ или ТЕРФЕНИЛЫ ПОЛИГАЛОГЕНИРОВАННЫЕ ТВЕРДЫЕ	9	M2	II	9	203 305	LQ25	E2	P906 IBC08	B4	MP10	T3	TP33
3153	ЭФИР ПЕРФТОР(МЕТИЛВИНИЛОВЫЙ)	2	2F		2.1 (+13)		LQ0	E0	P200		MP9	T50 (M)	
3154	ЭФИР ПЕРФТОР(ЭТИЛВИНИЛОВЫЙ)	2	2F		2.1 (+13)		LQ0	E0	P200		MP9	(M)	

SGAH L4BH	TU15	2		VW9	CW13 CW28 CW31	60	630	1-1*-1-1	-	3146	СОЕДИНЕНИЕ ОЛОВООРГАНИЧЕСКОЕ ТВЕРДОЕ, Н.У.К.
S10AN L10BH	TU38 TE22	1	W10 W12			88	822	-	M3	3147	КРАСИТЕЛЬ ТВЕРДЫЙ КОРРОЗИОННЫЙ, Н.У.К., или ПОЛУПРОДУКТ СИНТЕЗА КРАСИТЕЛЕЙ ТВЕРДЫЙ КОРРОЗИОННЫЙ, Н.У.К.
SGAN L4BN		2	W11			80	822	-	M3	3147	КРАСИТЕЛЬ ТВЕРДЫЙ КОРРОЗИОННЫЙ, Н.У.К., или ПОЛУПРОДУКТ СИНТЕЗА КРАСИТЕЛЕЙ ТВЕРДЫЙ КОРРОЗИОННЫЙ, Н.У.К.
SGAV L4BN		3		VW9		80	822	-	M3	3147	КРАСИТЕЛЬ ТВЕРДЫЙ КОРРОЗИОННЫЙ, Н.У.К., или ПОЛУПРОДУКТ СИНТЕЗА КРАСИТЕЛЕЙ ТВЕРДЫЙ КОРРОЗИОННЫЙ, Н.У.К.
L10DH	TU14 TU38 TE21 TE22 TM2	0	W1		CW23	X323	421	1-1*-1-1	M3	3148	ЖИДКОСТЬ, РЕАГИРУЮЩАЯ С ВОДОЙ, Н.У.К.
L4DH	TU14 TE21 TM2	0	W1		CW23	323	421	1-1*-1-1	M3	3148	ЖИДКОСТЬ, РЕАГИРУЮЩАЯ С ВОДОЙ, Н.У.К.
L4DH	TU14 TE21 TM2	0	W1		CW23	323	421	3/0-0-1-0	M3	3148	ЖИДКОСТЬ, РЕАГИРУЮЩАЯ С ВОДОЙ, Н.У.К.
L4BV(+)	TU3 TC2 TE8 TE11 TT1	2			CW24	58	505	0-0-3-0	M1	3149	ВОДОРОДА ПЕРОКСИДА И КИСЛОТЫ НАДУКСУСНОЙ СМЕСЬ СТАБИЛИЗИРОВАННАЯ с кислотой(кислотами), водой и не более 5% надуксусной кислоты
		2			CW9	23	214	-	-	3150	УСТРОЙСТВА МАЛЫЕ, ПРИВОДИМЫЕ В ДЕЙСТВИЕ УГЛЕВОДОРОДНЫМ ГАЗОМ, или БАЛЛОНЫ С УГЛЕВОДОРОДНЫМ ГАЗОМ ДЛЯ МАЛЫХ УСТРОЙСТВ с выпускным приспособлением
L4BH	TU15	0		VW15	CW13 CW28 CW31	90	904	-	-	3151	ДИФЕНИЛЫ ПОЛИГАЛОГЕНИРОВАННЫЕ ЖИДКИЕ или ТЕРФЕНИЛЫ ПОЛИГАЛОГЕНИРОВАННЫЕ ЖИДКИЕ
S4AH L4BH	TU15	0	W11	VW15	CW13 CW28 CW31	90	904	-	-	3152	ДИФЕНИЛЫ ПОЛИГАЛОГЕНИРОВАННЫЕ ТВЕРДЫЕ или ТЕРФЕНИЛЫ ПОЛИГАЛОГЕНИРОВАННЫЕ ТВЕРДЫЕ
PxBN(M)	TU38 TE22 TA4 TT9 TM6	2			CW9 CW10 CW36	23	205	3/0-0-1-0 3/0-0-3-0	M2 M1	3153	ЭФИР ПЕРФТОР(МЕТИЛВИНИЛОВЫЙ)
PxBN(M)	TU38 TE22	2			CW9 CW10	23	205	3/0-0-1-0	M2	3154	ЭФИР ПЕРФТОР(ЭТИЛВИНИЛОВЫЙ)

3155	ПЕНТАХЛОРФЕНОЛ	6.1	T2	II	6.1	43	LQ18	E4	P002 IBC08	B4	MP10	T3	TP33
3156	ГАЗ СЖАТЫЙ ОКИСЛЯЮЩИЙ, Н.У.К.	2	1O		2.2+ 5.1 (+13)	274	LQ0	E0	P200		MP9	(M)	
3157	ГАЗ СЖИЖЕННЫЙ ОКИСЛЯЮЩИЙ, Н.У.К.	2	2O		2.2+ 5.1 (+13)	274	LQ0	E0	P200		MP9	(M)	
3158	ГАЗ ОХЛАЖДЕННЫЙ ЖИДКИЙ, Н.У.К.	2	3A		2.2 (+13)	274 593	LQ1	E1	P203		MP9	T75	TP5
3159	1,1,1,2-ТЕТРАФТОРЭТАН (ГАЗ РЕФРИЖЕРАТОРНЫЙ R 134a)	2	2A		2.2 (+13)		LQ1	E1	P200		MP9	T50 (M)	
3160	ГАЗ СЖИЖЕННЫЙ ЯДОВИТЫЙ ВОСПЛАМЕНЯЮЩИЙСЯ, Н.У.К.	2	2TF		2.3+ 2.1 (+13)	274	LQ0	E0	P200		MP9	(M)	
3161	ГАЗ СЖИЖЕННЫЙ ВОСПЛАМЕНЯЮЩИЙСЯ, Н.У.К.	2	2F		2.1 (+13)	274	LQ0	E0	P200		MP9	T50 (M)	
3162	ГАЗ СЖИЖЕННЫЙ ЯДОВИТЫЙ, Н.У.К.	2	2T		2.3 (+13)	274	LQ0	E0	P200		MP9	(M)	
3163	ГАЗ СЖИЖЕННЫЙ, Н.У.К.	2	2A		2.2 (+13)	274	LQ1	E1	P200		MP9	T50 (M)	
3164	ИЗДЕЛИЯ ПОД ПНЕВМАТИЧЕСКИМ или ГИДРАВЛИЧЕСКИМ ДАВЛЕНИЕМ (содержащие невоспламеняющийся газ)	2	6A		2.2	283 594	LQ0	E0	P003		MP9		
3165	ЦИСТЕРНА АВИАЦИОННАЯ ГИДРАВЛИЧЕСКАЯ ТОПЛИВНАЯ С БЛОКОМ ПИТАНИЯ (содержащая смесь гидразина безводного и метилгидразина) (топливо M 86)	3	FTC	I	3+6.1+ 8		LQ0	E0	P301		MP7		
3166	Двигатели внутреннего сгорания, в том числе в составе машинного оборудования или транспортных средств	9	M11	Не подпадает под действие Прил. 2 к СМГС									

	TA4 TT9 TM6				CW36			3/0-0-3-0	M1		
SGAH	TU15	2	W11		CW13 CW28 CW31	60	616	-	-	3155	ПЕНТАХЛОРФЕНОЛ
CxBN(M)	TU50 TA4 TT9	3			CW9 CW10 CW36	25	220	1-1-1-1 1-1-3-1	M2 M1	3156	ГАЗ СЖАТЫЙ ОКИСЛЯЮЩИЙ, Н.У.К.
PxBN(M)	TA4 TT9 TM6	3			CW9 CW10 CW36	25	220	0-0-1-0 0-0-3-0	M2 M1	3157	ГАЗ СЖИЖЕННЫЙ ОКИСЛЯЮЩИЙ, Н.У.К.
RxBN	TU19 TA4 TT9 TM6	3	W5		CW9 CW11 CW30 CW36	22	215	0-0-1-0 0-0-3-0	M2 M1	3158	ГАЗ ОХЛАЖДЕННЫЙ ЖИДКИЙ, Н.У.К.
PxBN(M)	TA4 TT9 TM6	3			CW9 CW10 CW36	20	201	0-0-1-0 0-0-3-0	M2 M1	3159	1,1,1,2-ТЕТРАФТОРЭТАН (ГАЗ РЕФРИЖЕРАТОРНЫЙ R 134a)
PxBH(M)	TU6 TU38 TE22 TE25 TA4 TT9 TM6	1			CW9 CW10 CW36	263	219	3/1-1*-1-1 3/1-1*-3-1	M2 M1	3160	ГАЗ СЖИЖЕННЫЙ ЯДОВИТЫЙ ВОСПЛАМЕНЯЮЩИЙСЯ, Н.У.К.
PxBN(M)	TU38 TE22 TA4 TT9 TM6	2			CW9 CW10 CW36 CW55	23	218	3/0-0-1-0 3/0-0-3-0	M2 M1	3161	ГАЗ СЖИЖЕННЫЙ ВОСПЛАМЕНЯЮЩИЙСЯ, Н.У.К.
PxBH(M)	TU6 TU38 TE22 TE25 TA4 TT9 TM6	1			CW9 CW10 CW36	26	220	0-0-1-0 0-0-3-0	M2 M1	3162	ГАЗ СЖИЖЕННЫЙ ЯДОВИТЫЙ, Н.У.К.
PxBN(M)	TA4 TT9 TM6	3			CW9 CW10 CW36	20	215	0-0-1-0 0-0-3-0	M2 M1	3163	ГАЗ СЖИЖЕННЫЙ, Н.У.К.
		3			CW9	20	213	-	-	3164	ИЗДЕЛИЯ ПОД ПНЕВМАТИЧЕСКИМ или ГИДРАВЛИЧЕСКИМ ДАВЛЕНИЕМ (содержащие невоспламеняющийся газ)
		1			CW13 CW28	336	335	3/0-0-1-0	-	3165	ЦИСТЕРНА АВИАЦИОННАЯ ГИДРАВЛИЧЕСКАЯ ТОПЛИВНАЯ С БЛОКОМ ПИТАНИЯ (содержащая смесь гидразина безводного и метилгидразина) (топливо М 86)
Не подпадает под действие Прил. 2 к СМГС										3166	Двигатели внутреннего сгорания, в том числе в составе машинного оборудования или транспортных средств

3167	ГАЗ, ОБРАЗЕЦ, НЕ ПОД ДАВЛЕНИЕМ, ВОСПЛАМЕНЯЮЩИЙСЯ, Н.У.К., не охлажденный до жидкого состояния	2	7F		2.1	274	LQ0	E0	P201		MP9		
3168	ГАЗ, ОБРАЗЕЦ, НЕ ПОД ДАВЛЕНИЕМ, ЯДОВИТЫЙ, ВОСПЛАМЕНЯЮЩИЙСЯ, Н.У.К., не охлажденный до жидкого состояния	2	7TF		2.3+2.1	274	LQ0	E0	P201		MP9		
3169	ГАЗ, ОБРАЗЕЦ, НЕ ПОД ДАВЛЕНИЕМ, ЯДОВИТЫЙ, Н.У.К., не охлажденный до жидкого состояния	2	7T		2.3	274	LQ0	E0	P201		MP9		
3170	АЛЮМИНИЯ ПОБОЧНЫЕ ПРОДУКТЫ ПЛАВКИ или АЛЮМИНИЯ ПОБОЧНЫЕ ПРОДУКТЫ ПЕРЕПЛАВКИ	4.3	W2	II	4.3	244	LQ11	E2	P410 IBC07		MP14	T3 BK1 BK2	TP33
3170	АЛЮМИНИЯ ПОБОЧНЫЕ ПРОДУКТЫ ПЛАВКИ или АЛЮМИНИЯ ПОБОЧНЫЕ ПРОДУКТЫ ПЕРЕПЛАВКИ	4.3	W2	III	4.3	244	LQ12	E1	P002 IBC08 R001	B4	MP14	T1 BK1 BK2	TP33
3171	Средство транспортное, работающее на аккумуляторных батареях, или оборудование, работающее на аккумуляторных батареях	9	M11	Не подпадает под действие Прил. 2 к СМГС									
3172	ТОКСИНЫ, ИЗВЛЕЧЕННЫЕ ИЗ ЖИВЫХ ОРГАНИЗМОВ, ЖИДКИЕ, Н.У.К.	6.1	T1	I	6.1	210 274	LQ0	E5	P001		MP8 MP17		
3172	ТОКСИНЫ, ИЗВЛЕЧЕННЫЕ ИЗ ЖИВЫХ ОРГАНИЗМОВ, ЖИДКИЕ, Н.У.К.	6.1	T1	II	6.1	210 274	LQ17	E4	P001 IBC02		MP15		
3172	ТОКСИНЫ, ИЗВЛЕЧЕННЫЕ ИЗ ЖИВЫХ ОРГАНИЗМОВ, ЖИДКИЕ, Н.У.К.	6.1	T1	III	6.1	210 274	LQ7	E1	P001 IBC03 LP01 R001		MP19		
3174	ТИТАНА ДИСУЛЬФИД	4.2	S4	III	4.2		LQ0	E1	P002 IBC08 LP02 R001	B3	MP14	T1	TP33
3175	ВЕЩЕСТВА ТВЕРДЫЕ или ВЕЩЕСТВ ТВЕРДЫХ СМЕСИ (ТАКИЕ, КАК ПРЕПАРАТЫ И ОТХОДЫ), СОДЕРЖАЩИЕ ЛЕГКОВОСПЛАМЕНЯЮЩУЮСЯ ЖИДКОСТЬ, Н.У.К., с температурой вспышки до 60°C	4.1	F1	II	4.1	216 274	LQ8	E2	P002 IBC06 R001	PP9	MP11	T3 BK1 BK2	TP33
3176	ВЕЩЕСТВО ТВЕРДОЕ ЛЕГКОВОСПЛАМЕНЯЮЩЕЕСЯ ОРГАНИЧЕСКОЕ, РАСПЛАВЛЕННОЕ, Н.У.К.	4.1	F2	II	4.1	274	LQ0	E0				T3	TP3 TP26
3176	ВЕЩЕСТВО ТВЕРДОЕ ЛЕГКОВОСПЛАМЕНЯЮЩЕЕСЯ ОРГАНИЧЕСКОЕ, РАСПЛАВЛЕННОЕ, Н.У.К.	4.1	F2	III	4.1	274	LQ0	E0				T1	TP3 TP26

		2			CW9	23	218	-	-	3167	ГАЗ, ОБРАЗЕЦ, НЕ ПОД ДАВЛЕНИЕМ, ВОСПЛАМЕНЯЮЩИЙСЯ, Н.У.К., не охлажденный до жидкого состояния
		1			CW9	263	219	-	-	3168	ГАЗ, ОБРАЗЕЦ, НЕ ПОД ДАВЛЕНИЕМ, ЯДОВИТЫЙ, ВОСПЛАМЕНЯЮЩИЙСЯ, Н.У.К., не охлажденный до жидкого состояния
		1			CW9	26	220	-	-	3169	ГАЗ, ОБРАЗЕЦ, НЕ ПОД ДАВЛЕНИЕМ, ЯДОВИТЫЙ, Н.У.К., не охлажденный до жидкого состояния
SGAN		2	W1 W12	VW6	CW23	423	409	3/0-0-1-0	M3	3170	АЛЮМИНИЯ ПОБОЧНЫЕ ПРОДУКТЫ ПЛАВКИ или АЛЮМИНИЯ ПОБОЧНЫЕ ПРОДУКТЫ ПЕРЕПЛАВКИ
SGAN		3	W1	VW1 VW5	CW23	423	409	3/0-0-1-0	M3	3170	АЛЮМИНИЯ ПОБОЧНЫЕ ПРОДУКТЫ ПЛАВКИ или АЛЮМИНИЯ ПОБОЧНЫЕ ПРОДУКТЫ ПЕРЕПЛАВКИ
Не подпадает под действие Прил. 2 к СМГС										3171	Средство транспортное, работающее на аккумуляторных батареях, или оборудование, работающее на аккумуляторных батареях
L10CH	TU14 TU15 TU38 TE21 TE22	1			CW13 CW28 CW31	66	623	1-1*-1-1	-	3172	ТОКСИНЫ, ИЗВЛЕЧЕННЫЕ ИЗ ЖИВЫХ ОРГАНИЗМОВ, ЖИДКИЕ, Н.У.К.
L4BH	TU15	2			CW13 CW28 CW31	60	623	1-1*-1-1	-	3172	ТОКСИНЫ, ИЗВЛЕЧЕННЫЕ ИЗ ЖИВЫХ ОРГАНИЗМОВ, ЖИДКИЕ, Н.У.К.
L4BH	TU15	2			CW13 CW28 CW31	60	623	1-1*-1-1	-	3172	ТОКСИНЫ, ИЗВЛЕЧЕННЫЕ ИЗ ЖИВЫХ ОРГАНИЗМОВ, ЖИДКИЕ, Н.У.К.
SGAN		3	W1			40	405	3/0-0-1-0	M3	3174	ТИТАНА ДИСУЛЬФИД
		2	W1 W12	VW3		40	410	3/0-0-1-0	M3	3175	ВЕЩЕСТВА ТВЕРДЫЕ или ВЕЩЕСТВ ТВЕРДЫХ СМЕСИ (ТАКИЕ, КАК ПРЕПАРАТЫ И ОТХОДЫ), СОДЕРЖАЩИЕ ЛЕГКОВОСПЛАМЕНЯЮЩУЮСЯ ЖИДКОСТЬ, Н.У.К., с температурой вспышки до 60°C
LGBV	TU27 TE4 TE6	2				44	411	3/0-0-1-0	M3	3176	ВЕЩЕСТВО ТВЕРДОЕ ЛЕГКОВОСПЛАМЕНЯЮЩЕЕСЯ ОРГАНИЧЕСКОЕ, РАСПЛАВЛЕННОЕ, Н.У.К.
LGBV	TU27 TE4 TE6	3				44	411	3/0-0-1-0	M3	3176	ВЕЩЕСТВО ТВЕРДОЕ ЛЕГКОВОСПЛАМЕНЯЮЩЕЕСЯ ОРГАНИЧЕСКОЕ, РАСПЛАВЛЕННОЕ, Н.У.К.

3178	ВЕЩЕСТВО ТВЕРДОЕ ЛЕГКОВОСПЛАМЕНЯЮЩЕЕСЯ НЕОРГАНИЧЕСКОЕ, Н.У.К.	4.1	F3	II	4.1	274	LQ8	E2	P002 IBC08	B4	MP11	T3	TP33
3178	ВЕЩЕСТВО ТВЕРДОЕ ЛЕГКОВОСПЛАМЕНЯЮЩЕЕСЯ НЕОРГАНИЧЕСКОЕ, Н.У.К.	4.1	F3	III	4.1	274	LQ9	E1	P002 IBC08 LP02 R001	B3	MP11	T1	TP33
3179	ВЕЩЕСТВО ТВЕРДОЕ ЛЕГКОВОСПЛАМЕНЯЮЩЕЕСЯ ЯДОВИТОЕ НЕОРГАНИЧЕСКОЕ, Н.У.К.	4.1	FT2	II	4.1+6.1	274	LQ0	E2	P002 IBC06		MP10	T3	TP33
3179	ВЕЩЕСТВО ТВЕРДОЕ ЛЕГКОВОСПЛАМЕНЯЮЩЕЕСЯ ЯДОВИТОЕ НЕОРГАНИЧЕСКОЕ, Н.У.К.	4.1	FT2	III	4.1+6.1	274	LQ0	E1	P002 IBC06 R001		MP10	T1	TP33
3180	ВЕЩЕСТВО ТВЕРДОЕ ЛЕГКОВОСПЛАМЕНЯЮЩЕЕСЯ КОРРОЗИОННОЕ НЕОРГАНИЧЕСКОЕ, Н.У.К.	4.1	FC2	II	4.1+8	274	LQ0	E2	P002 IBC06		MP10	T3	TP33
3180	ВЕЩЕСТВО ТВЕРДОЕ ЛЕГКОВОСПЛАМЕНЯЮЩЕЕСЯ КОРРОЗИОННОЕ НЕОРГАНИЧЕСКОЕ, Н.У.К.	4.1	FC2	III	4.1+8	274	LQ0	E1	P002 IBC06 R001		MP10	T1	TP33
3181	СОЛИ МЕТАЛЛОВ ОРГАНИЧЕСКИХ СОЕДИНЕНИЙ ЛЕГКОВОСПЛАМЕНЯЮЩИЕСЯ, Н.У.К.	4.1	F3	II	4.1	274	LQ8	E2	P002 IBC08	B4	MP11	T3	TP33
3181	СОЛИ МЕТАЛЛОВ ОРГАНИЧЕСКИХ СОЕДИНЕНИЙ ЛЕГКОВОСПЛАМЕНЯЮЩИЕСЯ, Н.У.К.	4.1	F3	III	4.1	274	LQ9	E1	P002 IBC08 LP02 R001	B3	MP11	T1	TP33
3182	ГИДРИДЫ МЕТАЛЛОВ ЛЕГКОВОСПЛАМЕНЯЮЩИЕСЯ, Н.У.К.	4.1	F3	II	4.1	274 554	LQ8	E2	P410 IBC04	PP40	MP11	T3	TP33
3182	ГИДРИДЫ МЕТАЛЛОВ ЛЕГКОВОСПЛАМЕНЯЮЩИЕСЯ, Н.У.К.	4.1	F3	III	4.1	274 554	LQ9	E1	P002 IBC04 R001		MP11	T1	TP33
3183	ЖИДКОСТЬ САМОНАГРЕВАЮЩАЯСЯ ОРГАНИЧЕСКАЯ, Н.У.К.	4.2	S1	II	4.2	274	LQ0	E2	P001 IBC02		MP15		
3183	ЖИДКОСТЬ САМОНАГРЕВАЮЩАЯСЯ ОРГАНИЧЕСКАЯ, Н.У.К.	4.2	S1	III	4.2	274	LQ0	E1	P001 IBC02 R001		MP15		
3184	ЖИДКОСТЬ САМОНАГРЕВАЮЩАЯСЯ ЯДОВИТАЯ ОРГАНИЧЕСКАЯ, Н.У.К.	4.2	ST1	II	4.2+6.1	274	LQ0	E2	P402 IBC02		MP15		
3184	ЖИДКОСТЬ САМОНАГРЕВАЮЩАЯСЯ ЯДОВИТАЯ ОРГАНИЧЕСКАЯ, Н.У.К.	4.2	ST1	III	4.2+6.1	274	LQ0	E1	P001 IBC02 R001		MP15		
3185	ЖИДКОСТЬ САМОНАГРЕВАЮЩАЯСЯ КОРРОЗИОННАЯ ОРГАНИЧЕСКАЯ, Н.У.К.	4.2	SC1	II	4.2+8	274	LQ0	E2	P402 IBC02		MP15		
3185	ЖИДКОСТЬ САМОНАГРЕВАЮЩАЯСЯ КОРРОЗИОННАЯ ОРГАНИЧЕСКАЯ, Н.У.К.	4.2	SC1	III	4.2+8	274	LQ0	E1	P001 IBC02 R001		MP15		

SGAN		2	W1			40	401	3/0-0-1-0	M3	3178	ВЕЩЕСТВО ТВЕРДОЕ ЛЕГКОВОСПЛАМЕНЯЮЩЕЕСЯ НЕОРГАНИЧЕСКОЕ, Н.У.К.
SGAV		3	W1	VW1		40	401	3/0-0-1-0	M3	3178	ВЕЩЕСТВО ТВЕРДОЕ ЛЕГКОВОСПЛАМЕНЯЮЩЕЕСЯ НЕОРГАНИЧЕСКОЕ, Н.У.К.
SGAN		2	W1 W12		CW28	46	413	3/0-0-1-0	M3	3179	ВЕЩЕСТВО ТВЕРДОЕ ЛЕГКОВОСПЛАМЕНЯЮЩЕЕСЯ ЯДОВИТОЕ НЕОРГАНИЧЕСКОЕ, Н.У.К.
SGAN		3	W1 W12		CW28	46	413	3/0-0-1-0	M3	3179	ВЕЩЕСТВО ТВЕРДОЕ ЛЕГКОВОСПЛАМЕНЯЮЩЕЕСЯ ЯДОВИТОЕ НЕОРГАНИЧЕСКОЕ, Н.У.К.
SGAN		2	W1 W12			48	414	3/0-0-1-0	M3	3180	ВЕЩЕСТВО ТВЕРДОЕ ЛЕГКОВОСПЛАМЕНЯЮЩЕЕСЯ КОРРОЗИОННОЕ НЕОРГАНИЧЕСКОЕ, Н.У.К.
SGAN		3	W1 W12			48	414	3/0-0-1-0	M3	3180	ВЕЩЕСТВО ТВЕРДОЕ ЛЕГКОВОСПЛАМЕНЯЮЩЕЕСЯ КОРРОЗИОННОЕ НЕОРГАНИЧЕСКОЕ, Н.У.К.
SGAN		2	W1			40	401	3/0-0-1-0	M3	3181	СОЛИ МЕТАЛЛОВ ОРГАНИЧЕСКИХ СОЕДИНЕНИЙ ЛЕГКОВОСПЛАМЕНЯЮЩИЕСЯ, Н.У.К.
SGAV		3	W1	VW1		40	401	3/0-0-1-0	M3	3181	СОЛИ МЕТАЛЛОВ ОРГАНИЧЕСКИХ СОЕДИНЕНИЙ ЛЕГКОВОСПЛАМЕНЯЮЩИЕСЯ, Н.У.К.
SGAN		2	W1			40	401	3/0-0-1-0	M3	3182	ГИДРИДЫ МЕТАЛЛОВ ЛЕГКОВОСПЛАМЕНЯЮЩИЕСЯ, Н.У.К.
SGAV		3	W1	VW1		40	401	3/0-0-1-0	M3	3182	ГИДРИДЫ МЕТАЛЛОВ ЛЕГКОВОСПЛАМЕНЯЮЩИЕСЯ, Н.У.К.
L4DH	TU14 TE21	2	W1			30	424	3/0-0-1-0	M3	3183	ЖИДКОСТЬ САМОНАГРЕВАЮЩАЯСЯ ОРГАНИЧЕСКАЯ, Н.У.К.
L4DH	TU14 TE21	3	W1			30	424	3/0-0-1-0	M3	3183	ЖИДКОСТЬ САМОНАГРЕВАЮЩАЯСЯ ОРГАНИЧЕСКАЯ, Н.У.К.
L4DH	TU14 TE21	2	W1		CW28	36	426	3/0-0-1-0	M3	3184	ЖИДКОСТЬ САМОНАГРЕВАЮЩАЯСЯ ЯДОВИТАЯ ОРГАНИЧЕСКАЯ, Н.У.К.
L4DH	TU14 TE21	3	W1		CW28	36	426	3/0-0-1-0	M3	3184	ЖИДКОСТЬ САМОНАГРЕВАЮЩАЯСЯ ЯДОВИТАЯ ОРГАНИЧЕСКАЯ, Н.У.К.
L4DH	TU14 TE21	2	W1			38	425	3/0-0-1-0	M3	3185	ЖИДКОСТЬ САМОНАГРЕВАЮЩАЯСЯ КОРРОЗИОННАЯ ОРГАНИЧЕСКАЯ, Н.У.К.
L4DH	TU14 TE21	3	W1			38	425	3/0-0-1-0	M3	3185	ЖИДКОСТЬ САМОНАГРЕВАЮЩАЯСЯ КОРРОЗИОННАЯ ОРГАНИЧЕСКАЯ, Н.У.К.

3186	ЖИДКОСТЬ САМОНАГРЕВАЮЩАЯСЯ НЕОРГАНИЧЕСКАЯ, Н.У.К.	4.2	S3	II	4.2	274	LQ0	E2	P001 IBC02		MP15		
3186	ЖИДКОСТЬ САМОНАГРЕВАЮЩАЯСЯ НЕОРГАНИЧЕСКАЯ, Н.У.К.	4.2	S3	III	4.2	274	LQ0	E1	P001 IBC02 R001		MP15		
3187	ЖИДКОСТЬ САМОНАГРЕВАЮЩАЯСЯ ЯДОВИТАЯ НЕОРГАНИЧЕСКАЯ, Н.У.К.	4.2	ST3	II	4.2+6.1	274	LQ0	E2	P402 IBC02		MP15		
3187	ЖИДКОСТЬ САМОНАГРЕВАЮЩАЯСЯ ЯДОВИТАЯ НЕОРГАНИЧЕСКАЯ, Н.У.К.	4.2	ST3	III	4.2+6.1	274	LQ0	E1	P001 IBC02 R001		MP15		
3188	ЖИДКОСТЬ САМОНАГРЕВАЮЩАЯСЯ КОРРОЗИОННАЯ НЕОРГАНИЧЕСКАЯ, Н.У.К.	4.2	SC3	II	4.2+8	274	LQ0	E2	P402 IBC02		MP15		
3188	ЖИДКОСТЬ САМОНАГРЕВАЮЩАЯСЯ КОРРОЗИОННАЯ НЕОРГАНИЧЕСКАЯ, Н.У.К.	4.2	SC3	III	4.2+8	274	LQ0	E1	P001 IBC02 R001		MP15		
3189	ПОРОШОК МЕТАЛЛИЧЕСКИЙ САМОНАГРЕВАЮЩИЙСЯ, Н.У.К.	4.2	S4	II	4.2	274 555	LQ0	E2	P410 IBC06		MP14	T3	TP33
3189	ПОРОШОК МЕТАЛЛИЧЕСКИЙ САМОНАГРЕВАЮЩИЙСЯ, Н.У.К.	4.2	S4	III	4.2	274 555	LQ0	E1	P002 IBC08 LP02 R001	B3	MP14	T1	TP33
3190	ВЕЩЕСТВО ТВЕРДОЕ САМОНАГРЕВАЮЩЕЕСЯ НЕОРГАНИЧЕСКОЕ, Н.У.К.	4.2	S4	II	4.2	274	LQ0	E2	P410 IBC06		MP14	T3	TP33
3190	ВЕЩЕСТВО ТВЕРДОЕ САМОНАГРЕВАЮЩЕЕСЯ НЕОРГАНИЧЕСКОЕ, Н.У.К.	4.2	S4	III	4.2	274	LQ0	E1	P002 IBC08 LP02 R001	B3	MP14	T1	TP33
3191	ВЕЩЕСТВО ТВЕРДОЕ САМОНАГРЕВАЮЩЕЕСЯ ЯДОВИТОЕ НЕОРГАНИЧЕСКОЕ, Н.У.К.	4.2	ST4	II	4.2+6.1	274	LQ0	E2	P410 IBC05		MP14	T3	TP33
3191	ВЕЩЕСТВО ТВЕРДОЕ САМОНАГРЕВАЮЩЕЕСЯ ЯДОВИТОЕ НЕОРГАНИЧЕСКОЕ, Н.У.К.	4.2	ST4	III	4.2+6.1	274	LQ0	E1	P002 IBC08 R001	B3	MP14	T1	TP33
3192	ВЕЩЕСТВО ТВЕРДОЕ САМОНАГРЕВАЮЩЕЕСЯ КОРРОЗИОННОЕ НЕОРГАНИЧЕСКОЕ, Н.У.К.	4.2	SC4	II	4.2+8	274	LQ0	E2	P410 IBC05		MP14	T3	TP33
3192	ВЕЩЕСТВО ТВЕРДОЕ САМОНАГРЕВАЮЩЕЕСЯ КОРРОЗИОННОЕ НЕОРГАНИЧЕСКОЕ, Н.У.К.	4.2	SC4	III	4.2+8	274	LQ0	E1	P002 IBC08 R001	B3	MP14	T1	TP33
3194	ЖИДКОСТЬ ПИРОФОРНАЯ НЕОРГАНИЧЕСКАЯ, Н.У.К.	4.2	S3	I	4.2	274	LQ0	E0	P400		MP2		
3200	ВЕЩЕСТВО ТВЕРДОЕ ПИРОФОРНОЕ НЕОРГАНИЧЕСКОЕ, Н.У.К.	4.2	S4	I	4.2	274	LQ0	E0	P404		MP13	T21	TP7 TP33

L4DH	TU14 TE21	2	W1			30	424	3/0-0-1-0	M3	3186	ЖИДКОСТЬ САМОНАГРЕВАЮЩАЯСЯ НЕОРГАНИЧЕСКАЯ, Н.У.К.
L4DH	TU14 TE21	3	W1			30	424	3/0-0-1-0	M3	3186	ЖИДКОСТЬ САМОНАГРЕВАЮЩАЯСЯ НЕОРГАНИЧЕСКАЯ, Н.У.К.
L4DH	TU14 TE21	2	W1		CW28	36	426	3/0-0-1-0	M3	3187	ЖИДКОСТЬ САМОНАГРЕВАЮЩАЯСЯ ЯДОВИТАЯ НЕОРГАНИЧЕСКАЯ, Н.У.К.
L4DH	TU14 TE21	3	W1		CW28	36	426	3/0-0-1-0	M3	3187	ЖИДКОСТЬ САМОНАГРЕВАЮЩАЯСЯ ЯДОВИТАЯ НЕОРГАНИЧЕСКАЯ, Н.У.К.
L4DH	TU14 TE21	2	W1			38	425	3/0-0-1-0	M3	3188	ЖИДКОСТЬ САМОНАГРЕВАЮЩАЯСЯ КОРРОЗИОННАЯ НЕОРГАНИЧЕСКАЯ, Н.У.К.
L4DH	TU14 TE21	3	W1			38	425	3/0-0-1-0	M3	3188	ЖИДКОСТЬ САМОНАГРЕВАЮЩАЯСЯ КОРРОЗИОННАЯ НЕОРГАНИЧЕСКАЯ, Н.У.К.
SGAN		2	W1 W12			40	415	3/0-0-1-0	M3	3189	ПОРОШОК МЕТАЛЛИЧЕСКИЙ САМОНАГРЕВАЮЩИЙСЯ, Н.У.К.
SGAN		3	W1	VW4		40	415	3/0-0-1-0	M3	3189	ПОРОШОК МЕТАЛЛИЧЕСКИЙ САМОНАГРЕВАЮЩИЙСЯ, Н.У.К.
SGAN		2	W1 W12			40	415	3/0-0-1-0	M3	3190	ВЕЩЕСТВО ТВЕРДОЕ САМОНАГРЕВАЮЩЕЕСЯ НЕОРГАНИЧЕСКОЕ, Н.У.К.
SGAN		3	W1	VW4		40	415	3/0-0-1-0	M3	3190	ВЕЩЕСТВО ТВЕРДОЕ САМОНАГРЕВАЮЩЕЕСЯ НЕОРГАНИЧЕСКОЕ, Н.У.К.
SGAN		2	W1		CW28	46	416	3/0-0-1-0	M3	3191	ВЕЩЕСТВО ТВЕРДОЕ САМОНАГРЕВАЮЩЕЕСЯ ЯДОВИТОЕ НЕОРГАНИЧЕСКОЕ, Н.У.К.
SGAN		3	W1		CW28	46	416	3/0-0-1-0	M3	3191	ВЕЩЕСТВО ТВЕРДОЕ САМОНАГРЕВАЮЩЕЕСЯ ЯДОВИТОЕ НЕОРГАНИЧЕСКОЕ, Н.У.К.
SGAN		2	W1			48	417	3/0-0-1-0	M3	3192	ВЕЩЕСТВО ТВЕРДОЕ САМОНАГРЕВАЮЩЕЕСЯ КОРРОЗИОННОЕ НЕОРГАНИЧЕСКОЕ, Н.У.К.
SGAN		3	W1			48	417	3/0-0-1-0	M3	3192	ВЕЩЕСТВО ТВЕРДОЕ САМОНАГРЕВАЮЩЕЕСЯ КОРРОЗИОННОЕ НЕОРГАНИЧЕСКОЕ, Н.У.К.
L21DH	TU14 TU38 TC1 TE21 TE22 TE25 TM1	0	W1			333	424	3/1-1*-1-1	M3	3194	ЖИДКОСТЬ ПИРОФОРНАЯ НЕОРГАНИЧЕСКАЯ, Н.У.К.
		0	W1			43	415	3/0-0-1-0	M3	3200	ВЕЩЕСТВО ТВЕРДОЕ ПИРОФОРНОЕ НЕОРГАНИЧЕСКОЕ, Н.У.К.

3205	АЛКОГОЛЯТЫ ЩЕЛОЧНОЗЕМЕЛЬНЫХ МЕТАЛЛОВ, Н.У.К.	4.2	S4	II	4.2	183 274	LQ0	E2	P410 IBC06		MP14	T3	TP33
3205	АЛКОГОЛЯТЫ ЩЕЛОЧНОЗЕМЕЛЬНЫХ МЕТАЛЛОВ, Н.У.К.	4.2	S4	III	4.2	183 274	LQ0	E1	P002 IBC08 LP02 R001	B3	MP14	T1	TP33
3206	АЛКОГОЛЯТЫ ЩЕЛОЧНЫХ МЕТАЛЛОВ САМОНАГРЕВАЮЩИЕСЯ КОРРОЗИОННЫЕ, Н.У.К.	4.2	SC4	II	4.2+8	182 274	LQ0	E2	P410 IBC05		MP14	T3	TP33
3206	АЛКОГОЛЯТЫ ЩЕЛОЧНЫХ МЕТАЛЛОВ САМОНАГРЕВАЮЩИЕСЯ КОРРОЗИОННЫЕ, Н.У.К.	4.2	SC4	III	4.2+8	182 274	LQ0	E1	P002 IBC08 R001	B3	MP14	T1	TP33
3208	ВЕЩЕСТВО МЕТАЛЛИЧЕСКОЕ, РЕАГИРУЮЩЕЕ С ВОДОЙ, Н.У.К.	4.3	W2	I	4.3	274 557	LQ0	E0	P403 IBC99		MP2		
3208	ВЕЩЕСТВО МЕТАЛЛИЧЕСКОЕ, РЕАГИРУЮЩЕЕ С ВОДОЙ, Н.У.К.	4.3	W2	II	4.3	274 557	LQ11	E2	P410 IBC07		MP14	T3	TP33
3208	ВЕЩЕСТВО МЕТАЛЛИЧЕСКОЕ, РЕАГИРУЮЩЕЕ С ВОДОЙ, Н.У.К.	4.3	W2	III	4.3	274 557	LQ12	E1	P410 IBC08 R001	B4	MP14	T1	TP33
3209	ВЕЩЕСТВО МЕТАЛЛИЧЕСКОЕ, РЕАГИРУЮЩЕЕ С ВОДОЙ, САМОНАГРЕВАЮЩЕЕСЯ, Н.У.К.	4.3	WS	I	4.3+ 4.2	274 558	LQ0	E0	P403		MP2		
3209	ВЕЩЕСТВО МЕТАЛЛИЧЕСКОЕ, РЕАГИРУЮЩЕЕ С ВОДОЙ, САМОНАГРЕВАЮЩЕЕСЯ, Н.У.К.	4.3	WS	II	4.3+4. 2	274 558	LQ11	E2	P410 IBC05		MP14	T3	TP33
3209	ВЕЩЕСТВО МЕТАЛЛИЧЕСКОЕ, РЕАГИРУЮЩЕЕ С ВОДОЙ, САМОНАГРЕВАЮЩЕЕСЯ, Н.У.К.	4.3	WS	III	4.3+ 4.2	274 558	LQ12	E1	P410 IBC08 R001	B4	MP14	T1	TP33
3210	ХЛОРАТОВ НЕОРГАНИЧЕСКИХ ВОДНЫЙ РАСТВОР, Н.У.К.	5.1	O1	II	5.1	274 605	LQ10	E2	P504 IBC02		MP2	T4	TP1
3210	ХЛОРАТОВ НЕОРГАНИЧЕСКИХ ВОДНЫЙ РАСТВОР, Н.У.К.	5.1	O1	III	5.1	274 605	LQ13	E1	P504 IBC02 R001		MP2	T4	TP1
3211	ПЕРХЛОРАТОВ НЕОРГАНИЧЕСКИХ ВОДНЫЙ РАСТВОР, Н.У.К.	5.1	O1	II	5.1	274	LQ10	E2	P504 IBC02		MP2	T4	TP1
3211	ПЕРХЛОРАТОВ НЕОРГАНИЧЕСКИХ ВОДНЫЙ РАСТВОР, Н.У.К.	5.1	O1	III	5.1	274	LQ13	E1	P504 IBC02 R001		MP2	T4	TP1
3212	ГИПОХЛОРИТЫ НЕОРГАНИЧЕСКИЕ, Н.У.К.	5.1	O2	II	5.1	274 559	LQ11	E2	P002 IBC08	B4	MP10	T3	TP33
3213	БРОМАТОВ НЕОРГАНИЧЕСКИХ ВОДНЫЙ РАСТВОР, Н.У.К.	5.1	O1	II	5.1	274 604	LQ10	E2	P504 IBC02		MP2	T4	TP1
3213	БРОМАТОВ НЕОРГАНИЧЕСКИХ ВОДНЫЙ РАСТВОР, Н.У.К.	5.1	O1	III	5.1	274 604	LQ13	E1	P504 IBC02 R001		MP15	T4	TP1
3214	ПЕРМАНГАНАТОВ НЕОРГАНИЧЕСКИХ ВОДНЫЙ РАСТВОР, Н.У.К.	5.1	O1	II	5.1	274 608	LQ10	E2	P504 IBC02		MP2	T4	TP1
3215	ПЕРСУЛЬФАТЫ НЕОРГАНИЧЕСКИЕ, Н.У.К.	5.1	O2	III	5.1	274	LQ12	E1	P002 IBC08 LP02 R001	B3	MP10	T1	TP33

SGAN		2	W1 W12			40	418	3/0-0-1-0	M3	3205	АЛКОГОЛЯТЫ ЩЕЛОЧНОЗЕМЕЛЬНЫХ МЕТАЛЛОВ, Н.У.К.
SGAN		3	W1			40	418	3/0-0-1-0	M3	3205	АЛКОГОЛЯТЫ ЩЕЛОЧНОЗЕМЕЛЬНЫХ МЕТАЛЛОВ, Н.У.К.
SGAN		2	W1			48	418	3/0-0-1-0	M3	3206	АЛКОГОЛЯТЫ ЩЕЛОЧНЫХ МЕТАЛЛОВ САМОНАГРЕВАЮЩИЕСЯ КОРРОЗИОННЫЕ, Н.У.К.
SGAN		3	W1			48	418	3/0-0-1-0	M3	3206	АЛКОГОЛЯТЫ ЩЕЛОЧНЫХ МЕТАЛЛОВ САМОНАГРЕВАЮЩИЕСЯ КОРРОЗИОННЫЕ, Н.У.К.
		1	W1		CW23	X423	421	3/0-0-1-0	M3	3208	ВЕЩЕСТВО МЕТАЛЛИЧЕСКОЕ, РЕАГИРУЮЩЕЕ С ВОДОЙ, Н.У.К.
SGAN		2	W1 W12		CW23	423	421	3/0-0-1-0	M3	3208	ВЕЩЕСТВО МЕТАЛЛИЧЕСКОЕ, РЕАГИРУЮЩЕЕ С ВОДОЙ, Н.У.К.
SGAN		3	W1	VW5	CW23	423	421	3/0-0-1-0	M3	3208	ВЕЩЕСТВО МЕТАЛЛИЧЕСКОЕ, РЕАГИРУЮЩЕЕ С ВОДОЙ, Н.У.К.
		1	W1		CW23	X423	427	3/0-0-1-0	-	3209	ВЕЩЕСТВО МЕТАЛЛИЧЕСКОЕ, РЕАГИРУЮЩЕЕ С ВОДОЙ, САМОНАГРЕВАЮЩЕЕСЯ, Н.У.К.
SGAN		2	W1		CW23	423	427	3/0-0-1-0	-	3209	ВЕЩЕСТВО МЕТАЛЛИЧЕСКОЕ, РЕАГИРУЮЩЕЕ С ВОДОЙ, САМОНАГРЕВАЮЩЕЕСЯ, Н.У.К.
SGAN		3	W1	VW5	CW23	423	427	3/0-0-1-0	-	3209	ВЕЩЕСТВО МЕТАЛЛИЧЕСКОЕ, РЕАГИРУЮЩЕЕ С ВОДОЙ, САМОНАГРЕВАЮЩЕЕСЯ, Н.У.К.
L4BN	TU3	2			CW24	50	510	-	M3	3210	ХЛОРАТОВ НЕОРГАНИЧЕСКИХ ВОДНЫЙ РАСТВОР, Н.У.К.
LGBV	TU3	3			CW24	50	510	-	M3	3210	ХЛОРАТОВ НЕОРГАНИЧЕСКИХ ВОДНЫЙ РАСТВОР, Н.У.К.
L4BN	TU3	2			CW24	50	510	-	M3	3211	ПЕРХЛОРАТОВ НЕОРГАНИЧЕСКИХ ВОДНЫЙ РАСТВОР, Н.У.К.
LGBV	TU3	3			CW24	50	510	-	M3	3211	ПЕРХЛОРАТОВ НЕОРГАНИЧЕСКИХ ВОДНЫЙ РАСТВОР, Н.У.К.
SGAN	TU3	2	W11		CW24	50	501	-	M3	3212	ГИПОХЛОРИТЫ НЕОРГАНИЧЕСКИЕ, Н.У.К.
L4BN	TU3	2			CW24	50	510	-	M3	3213	БРОМАТОВ НЕОРГАНИЧЕСКИХ ВОДНЫЙ РАСТВОР, Н.У.К.
LGBV	TU3	3			CW24	50	510	-	M3	3213	БРОМАТОВ НЕОРГАНИЧЕСКИХ ВОДНЫЙ РАСТВОР, Н.У.К.
L4BN	TU3	2			CW24	50	510	-	M3	3214	ПЕРМАНГАНАТОВ НЕОРГАНИЧЕСКИХ ВОДНЫЙ РАСТВОР, Н.У.К.
SGAV	TU3	3		VW8	CW24	50	501	-	M3	3215	ПЕРСУЛЬФАТЫ НЕОРГАНИЧЕСКИЕ, Н.У.К.

3216	ПЕРСУЛЬФАТОВ НЕОРГАНИЧЕСКИХ ВОДНЫЙ РАСТВОР, Н.У.К.	5.1	O1	III	5.1	274	LQ13	E1	P504 IBC02 R001		MP15	T4	TP1 TP29
3218	НИТРАТОВ НЕОРГАНИЧЕСКИХ ВОДНЫЙ РАСТВОР, Н.У.К.	5.1	O1	II	5.1	270 274 511	LQ10	E2	P504 IBC02		MP15	T4	TP1
3218	НИТРАТОВ НЕОРГАНИЧЕСКИХ ВОДНЫЙ РАСТВОР, Н.У.К.	5.1	O1	III	5.1	270 274 511	LQ13	E1	P504 IBC02 R001		MP15	T4	TP1
3219	НИТРИТОВ НЕОРГАНИЧЕСКИХ ВОДНЫЙ РАСТВОР, Н.У.К.	5.1	O1	II	5.1	103 274	LQ10	E2	P504 IBC01		MP15	T4	TP1
3219	НИТРИТОВ НЕОРГАНИЧЕСКИХ ВОДНЫЙ РАСТВОР, Н.У.К.	5.1	O1	III	5.1	103 274	LQ13	E1	P504 IBC02 R001		MP15	T4	TP1
3220	ПЕНТАФТОРЭТАН (ГАЗ РЕФРИЖЕРАТОРНЫЙ R 125)	2	2A		2.2(+13)		LQ1	E1	P200		MP9	T50 (M)	TP60
3221	ЖИДКОСТЬ САМОРЕАКТИВНАЯ ТИПА B	4.1	SR1		4.1+1	181 194 274	LQ14	E0	P520	PP21	MP2		
3222	ВЕЩЕСТВО ТВЕРДОЕ САМОРЕАКТИВНОЕ ТИПА B	4.1	SR1		4.1+1	181 194 274	LQ15	E0	P520	PP21	MP2		
3223	ЖИДКОСТЬ САМОРЕАКТИВНАЯ ТИПА C	4.1	SR1		4.1	194 274	LQ14	E0	P520	PP21	MP2		
3224	ВЕЩЕСТВО ТВЕРДОЕ САМОРЕАКТИВНОЕ ТИПА C	4.1	SR1		4.1	194 274	LQ15	E0	P520	PP21	MP2		
3225	ЖИДКОСТЬ САМОРЕАКТИВНАЯ ТИПА D	4.1	SR1		4.1	194 274	LQ16	E0	P520		MP2		
3226	ВЕЩЕСТВО ТВЕРДОЕ САМОРЕАКТИВНОЕ ТИПА D	4.1	SR1		4.1	194 274	LQ11	E0	P520		MP2		
3227	ЖИДКОСТЬ САМОРЕАКТИВНАЯ ТИПА E	4.1	SR1		4.1	194 274	LQ16	E0	P520		MP2		
3228	ВЕЩЕСТВО ТВЕРДОЕ САМОРЕАКТИВНОЕ ТИПА E	4.1	SR1		4.1	194 274	LQ11	E0	P520		MP2		
3229	ЖИДКОСТЬ САМОРЕАКТИВНАЯ ТИПА F	4.1	SR1		4.1	194 274	LQ16	E0	P520 IBC99		MP2	T23	
3230	ВЕЩЕСТВО ТВЕРДОЕ САМОРЕАКТИВНОЕ ТИПА F	4.1	SR1		4.1	194 274	LQ11	E0	P520 IBC99		MP2	T23	
3231	ЖИДКОСТЬ САМОРЕАКТИВНАЯ ТИПА B С РЕГУЛИРУЕМОЙ ТЕМПЕРАТУРОЙ	4.1	SR2	ПЕРЕВОЗКА ЗАПРЕЩЕНА									
3232	ВЕЩЕСТВО ТВЕРДОЕ САМОРЕАКТИВНОЕ ТИПА B С РЕГУЛИРУЕМОЙ ТЕМПЕРАТУРОЙ	4.1	SR2	ПЕРЕВОЗКА ЗАПРЕЩЕНА									
3233	ЖИДКОСТЬ САМОРЕАКТИВНАЯ ТИПА C С РЕГУЛИРУЕМОЙ ТЕМПЕРАТУРОЙ	4.1	SR2	ПЕРЕВОЗКА ЗАПРЕЩЕНА									
3234	ВЕЩЕСТВО ТВЕРДОЕ САМОРЕАКТИВНОЕ ТИПА C С РЕГУЛИРУЕМОЙ ТЕМПЕРАТУРОЙ	4.1	SR2	ПЕРЕВОЗКА ЗАПРЕЩЕНА									

LGBV	TU3	3			CW24	50	510	-	M3	3216	ПЕРСУЛЬФАТОВ НЕОРГАНИЧЕСКИХ ВОДНЫЙ РАСТВОР, Н.У.К.
L4BN	TU3	2			CW24	50	510	-	-	3218	НИТРАТОВ НЕОРГАНИЧЕСКИХ ВОДНЫЙ РАСТВОР, Н.У.К.
LGBV	TU3	3			CW24	50	510	-	-	3218	НИТРАТОВ НЕОРГАНИЧЕСКИХ ВОДНЫЙ РАСТВОР, Н.У.К.
L4BN	TU3	2			CW24	50	510	-	M3	3219	НИТРИТОВ НЕОРГАНИЧЕСКИХ ВОДНЫЙ РАСТВОР, Н.У.К.
LGBV	TU3	3			CW24	50	510	-	M3	3219	НИТРИТОВ НЕОРГАНИЧЕСКИХ ВОДНЫЙ РАСТВОР, Н.У.К.
PxBN(M)	TU50 TA4 TT9 TM6	3			CW9 CW10 CW36	20	201	0-0-1-0 0-0-3-0	M2 M1	3220	ПЕНТАФТОРЭТАН (ГАЗ РЕФРИЖЕРАТОРНЫЙ R 125)
		1	W5 W7 W8		CW22 CW46	40	424	3/0-0-1-0	M3	3221	ЖИДКОСТЬ САМОРЕАКТИВНАЯ ТИПА B
		1	W5 W7 W8		CW22 CW46	40	415	3/0-0-1-0	-	3222	ВЕЩЕСТВО ТВЕРДОЕ САМОРЕАКТИВНОЕ ТИПА B
		1	W7		CW22 CW46	40	424	3/0-0-1-0	M3	3223	ЖИДКОСТЬ САМОРЕАКТИВНАЯ ТИПА C
		1	W7		CW22 CW46	40	415	3/0-0-1-0	-	3224	ВЕЩЕСТВО ТВЕРДОЕ САМОРЕАКТИВНОЕ ТИПА C
		2	W7		CW22 CW46	40	424	3/0-0-1-0	M3	3225	ЖИДКОСТЬ САМОРЕАКТИВНАЯ ТИПА D
		2	W7		CW22 CW46	40	415	3/0-0-1-0	-	3226	ВЕЩЕСТВО ТВЕРДОЕ САМОРЕАКТИВНОЕ ТИПА D
		2	W7		CW22 CW46	40	424	3/0-0-1-0	M3	3227	ЖИДКОСТЬ САМОРЕАКТИВНАЯ ТИПА E
		2	W7		CW22 CW46	40	415	3/0-0-1-0	-	3228	ВЕЩЕСТВО ТВЕРДОЕ САМОРЕАКТИВНОЕ ТИПА E
		2	W7		CW22 CW46	40	424	3/0-0-1-0	M3	3229	ЖИДКОСТЬ САМОРЕАКТИВНАЯ ТИПА F
		2	W7		CW22 CW46	40	415	3/0-0-1-0	-	3230	ВЕЩЕСТВО ТВЕРДОЕ САМОРЕАКТИВНОЕ ТИПА F
ПЕРЕВОЗКА ЗАПРЕЩЕНА										3231	ЖИДКОСТЬ САМОРЕАКТИВНАЯ ТИПА B С РЕГУЛИРУЕМОЙ ТЕМПЕРАТУРОЙ
ПЕРЕВОЗКА ЗАПРЕЩЕНА										3232	ВЕЩЕСТВО ТВЕРДОЕ САМОРЕАКТИВНОЕ ТИПА B С РЕГУЛИРУЕМОЙ ТЕМПЕРАТУРОЙ
ПЕРЕВОЗКА ЗАПРЕЩЕНА										3233	ЖИДКОСТЬ САМОРЕАКТИВНАЯ ТИПА C С РЕГУЛИРУЕМОЙ ТЕМПЕРАТУРОЙ
ПЕРЕВОЗКА ЗАПРЕЩЕНА										3234	ВЕЩЕСТВО ТВЕРДОЕ САМОРЕАКТИВНОЕ ТИПА C С РЕГУЛИРУЕМОЙ ТЕМПЕРАТУРОЙ

3235	ЖИДКОСТЬ САМОРЕАКТИВНАЯ ТИПА D С РЕГУЛИРУЕМОЙ ТЕМПЕРАТУРОЙ	4.1	SR2	ПЕРЕВОЗКА ЗАПРЕЩЕНА									
3236	ВЕЩЕСТВО ТВЕРДОЕ САМОРЕАКТИВНОЕ ТИПА D С РЕГУЛИРУЕМОЙ ТЕМПЕРАТУРОЙ	4.1	SR2	ПЕРЕВОЗКА ЗАПРЕЩЕНА									
3237	ЖИДКОСТЬ САМОРЕАКТИВНАЯ ТИПА E С РЕГУЛИРУЕМОЙ ТЕМПЕРАТУРОЙ	4.1	SR2	ПЕРЕВОЗКА ЗАПРЕЩЕНА									
3238	ВЕЩЕСТВО ТВЕРДОЕ САМОРЕАКТИВНОЕ ТИПА E С РЕГУЛИРУЕМОЙ ТЕМПЕРАТУРОЙ	4.1	SR2	ПЕРЕВОЗКА ЗАПРЕЩЕНА									
3239	ЖИДКОСТЬ САМОРЕАКТИВНАЯ ТИПА F С РЕГУЛИРУЕМОЙ ТЕМПЕРАТУРОЙ	4.1	SR2	ПЕРЕВОЗКА ЗАПРЕЩЕНА									
3240	ВЕЩЕСТВО ТВЕРДОЕ САМОРЕАКТИВНОЕ ТИПА F С РЕГУЛИРУЕМОЙ ТЕМПЕРАТУРОЙ	4.1	SR2	ПЕРЕВОЗКА ЗАПРЕЩЕНА									
3241	2-БРОМ-2-НИТРОПРОПАНДИОЛ-1,3	4.1	SR1	III	4.1	638	LQ0	E1	P520 IBC08	PP22 B3	MP2		
3242	АЗОДИКАРБОНАМИД	4.1	SR1	II	4.1	215 638	LQ0	E2	P409		MP2	T3	TP33
3243	ВЕЩЕСТВА ТВЕРДЫЕ, СОДЕРЖАЩИЕ ЯДОВИТУЮ ЖИДКОСТЬ, Н.У.К.	6.1	T9	II	6.1	217 274	LQ18	E4	P002 IBC02	PP9	MP10	T3 BK1 BK2	TP33
3244	ВЕЩЕСТВА ТВЕРДЫЕ, СОДЕРЖАЩИЕ КОРРОЗИОННУЮ ЖИДКОСТЬ, Н.У.К.	8	C10	II	8	218 274	LQ23	E2	P002 IBC05	PP9	MP10	T3 BK1 BK2	TP33
3245	МИКРООРГАНИЗМЫ ГЕНЕТИЧЕСКИ ИЗМЕНЕННЫЕ или ОРГАНИЗМЫ ГЕНЕТИЧЕСКИ ИЗМЕНЕННЫЕ	9	M8		9	219 637	LQ0	E0	P904 IBC08		MP6		
3245	МИКРООРГАНИЗМЫ ГЕНЕТИЧЕСКИ ИЗМЕНЕННЫЕ или ОРГАНИЗМЫ ГЕНЕТИЧЕСКИ ИЗМЕНЕННЫЕ, в охлажденном жидком азоте	9	M8		9+2.2	219 637	LQ0	E0	P904 IBC08		MP6		
3246	МЕТАНСУЛЬФОНИЛХЛОРИД	6.1	TC1	I	6.1+8		LQ0	E5	P001		MP8 MP17	T14	TP2
3247	НАТРИЯ ПЕРОКСОБОРАТ БЕЗВОДНЫЙ	5.1	O2	II	5.1		LQ11	E2	P002 IBC08	B4	MP2	T3	TP33
3248	ПРЕПАРАТ ЛЕКАРСТВЕННЫЙ ЖИДКИЙ ЛЕГКОВОСПЛАМЕНЯЮЩИЙСЯ ЯДОВИТЫЙ, Н.У.К.	3	FT1	II	3+6.1	220 221 274 601	LQ0	E2	P001		MP19		

ПЕРЕВОЗКА ЗАПРЕЩЕНА										3235	ЖИДКОСТЬ САМОРЕАКТИВНАЯ ТИПА D С РЕГУЛИРУЕМОЙ ТЕМПЕРАТУРОЙ
ПЕРЕВОЗКА ЗАПРЕЩЕНА										3236	ВЕЩЕСТВО ТВЕРДОЕ САМОРЕАКТИВНОЕ ТИПА D С РЕГУЛИРУЕМОЙ ТЕМПЕРАТУРОЙ
ПЕРЕВОЗКА ЗАПРЕЩЕНА										3237	ЖИДКОСТЬ САМОРЕАКТИВНАЯ ТИПА E С РЕГУЛИРУЕМОЙ ТЕМПЕРАТУРОЙ
ПЕРЕВОЗКА ЗАПРЕЩЕНА										3238	ВЕЩЕСТВО ТВЕРДОЕ САМОРЕАКТИВНОЕ ТИПА E С РЕГУЛИРУЕМОЙ ТЕМПЕРАТУРОЙ
ПЕРЕВОЗКА ЗАПРЕЩЕНА										3239	ЖИДКОСТЬ САМОРЕАКТИВНАЯ ТИПА F С РЕГУЛИРУЕМОЙ ТЕМПЕРАТУРОЙ
ПЕРЕВОЗКА ЗАПРЕЩЕНА										3240	ВЕЩЕСТВО ТВЕРДОЕ САМОРЕАКТИВНОЕ ТИПА F С РЕГУЛИРУЕМОЙ ТЕМПЕРАТУРОЙ
		3	W1			40	404	3/0-0-1-0	-	3241	2-БРОМ-2-НИТРОПРОПАНДИОЛ-1,3
		2	W1			40	404	3/0-0-1-0	-	3242	АЗОДИКАРБОНАМИД
SGAH	TU15	2		VW10	CW13 CW28 CW31	60	630	-	-	3243	ВЕЩЕСТВА ТВЕРДЫЕ, СОДЕРЖАЩИЕ ЯДОВИТУЮ ЖИДКОСТЬ, Н.У.К.
SGAV		2		VW10		80	822	0-0-1-0	M3	3244	ВЕЩЕСТВА ТВЕРДЫЕ, СОДЕРЖАЩИЕ КОРРОЗИОННУЮ ЖИДКОСТЬ, Н.У.К.
		2			CW13 CW17 CW18 CW26 CW28 CW31	90	906	-	-	3245	МИКРООРГАНИЗМЫ ГЕНЕТИЧЕСКИ ИЗМЕНЕННЫЕ или ОРГАНИЗМЫ ГЕНЕТИЧЕСКИ ИЗМЕНЕННЫЕ
		2			CW13 CW17 CW18 CW26 CW28 CW31	90	906	-	-	3245	МИКРООРГАНИЗМЫ ГЕНЕТИЧЕСКИ ИЗМЕНЕННЫЕ или ОРГАНИЗМЫ ГЕНЕТИЧЕСКИ ИЗМЕНЕННЫЕ, в охлажденном жидком азоте
L10CH	TU14 TU15 TU38 TE21 TE22	1			CW13 CW28 CW31	668	624	1-1*-1-1	-	3246	МЕТАНСУЛЬФОНИЛХЛОРИД
SGAN	TU3	2	W11		CW24	50	501	-	M3	3247	НАТРИЯ ПЕРОКСОБОРАТ БЕЗВОДНЫЙ
L4BH	TU15	2			CW13 CW28	336	328	3/0-0-1-0	M3	3248	ПРЕПАРАТ ЛЕКАРСТВЕННЫЙ ЖИДКИЙ ЛЕГКОВОСПЛАМЕНЯЮЩИЙСЯ ЯДОВИТЫЙ, Н.У.К.

3248	ПРЕПАРАТ ЛЕКАРСТВЕННЫЙ ЖИДКИЙ ЛЕГКОВОСПЛАМЕНЯЮЩИЙСЯ ЯДОВИТЫЙ, Н.У.К.	3	FT1	III	3+6.1	220 221 274 601	LQ7	E1	P001 R001		MP19		
3249	ПРЕПАРАТ ЛЕКАРСТВЕННЫЙ ТВЕРДЫЙ, ЯДОВИТЫЙ, Н.У.К.	6.1	T2	II	6.1	221 274 601	LQ18	E4	P002		MP10	T3	TP33
3249	ПРЕПАРАТ ЛЕКАРСТВЕННЫЙ ТВЕРДЫЙ, ЯДОВИТЫЙ, Н.У.К.	6.1	T2	III	6.1	221 274 601	LQ9	E1	P002 LP02 R001		MP10	T1	TP33
3250	КИСЛОТА ХЛОРУКСУСНАЯ РАСПЛАВЛЕННАЯ	6.1	TC1	II	6.1+8		LQ0	E0				T7	TP3 TP28
3251	ИЗОСОРБИД-5-МОНОНИТРАТ	4.1	SR1	III	4.1	226 638	LQ0	E1	P409		MP2		
3252	ДИФТОРМЕТАН (ГАЗ РЕФРИЖЕРАТОРНЫЙ R 32)	2	2F		2.1 (+13)		LQ0	E0	P200		MP9	T50 (M)	TP60
3253	НАТРИЯ ТРИОКСОСИЛИКАТ	8	C6	III	8		LQ24	E1	P002 IBC08 LP02 R001	B3	MP10	T1	TP33
3254	ТРИБУТИЛФОСФАН	4.2	S1	I	4.2		LQ0	E0	P400		MP2	T21	TP2 TP7
3255	трет-БУТИЛГИПОХЛОРИТ	4.2	SC1	ПЕРЕВОЗКА ЗАПРЕЩЕНА									
3256	ЖИДКОСТЬ ПРИ ПОВЫШЕННОЙ ТЕМПЕРАТУРЕ ЛЕГКОВОСПЛАМЕНЯЮЩАЯСЯ, Н.У.К., с температурой вспышки более 60°C, перевозимая при температуре не ниже ее температуры вспышки	3	F2	III	3	274 560	LQ0	E0	P099 IBC99		MP2	T3	TP3 TP29
3257	ЖИДКОСТЬ ПРИ ПОВЫШЕННОЙ ТЕМПЕРАТУРЕ, Н.У.К., перевозимая при температуре не ниже 100°C, но ниже ее температуры вспышки (включая расплавленные металлы, расплавленные соли и т. д.)	9	M9	III	9	274 580 643	LQ0	E0	P099 IBC99			T3	TP3 TP29
3258	ВЕЩЕСТВО ТВЕРДОЕ ПРИ ПОВЫШЕННОЙ ТЕМПЕРАТУРЕ, Н.У.К., при температуре не ниже 240°C	9	M10	III	9	274 580 643	LQ0	E0	P099 IBC99				
3259	АМИНЫ ТВЕРДЫЕ КОРРОЗИОННЫЕ, Н.У.К., или ПОЛИАМИНЫ ТВЕРДЫЕ КОРРОЗИОННЫЕ, Н.У.К.	8	C8	I	8	274	LQ0	E0	P002 IBC07		MP18	T6	TP33
3259	АМИНЫ ТВЕРДЫЕ КОРРОЗИОННЫЕ, Н.У.К., или ПОЛИАМИНЫ ТВЕРДЫЕ КОРРОЗИОННЫЕ, Н.У.К.	8	C8	II	8	274	LQ23	E2	P002 IBC08	B4	MP10	T3	TP33
3259	АМИНЫ ТВЕРДЫЕ КОРРОЗИОННЫЕ, Н.У.К., или ПОЛИАМИНЫ ТВЕРДЫЕ КОРРОЗИОННЫЕ, Н.У.К.	8	C8	III	8	274	LQ24	E1	P002 IBC08 LP02 R001	B3	MP10	T1	TP33

L4BH	TU15	3			CW13 CW28	36	328	3/0-0-1-0	M3	3248	ПРЕПАРАТ ЛЕКАРСТВЕННЫЙ ЖИДКИЙ ЛЕГКОВОСПЛАМЕНЯЮЩИЙСЯ ЯДОВИТЫЙ, Н.У.К.
SGAH L4BH	TU15	2			CW13 CW28 CW31	60	620	-	M3	3249	ПРЕПАРАТ ЛЕКАРСТВЕННЫЙ ТВЕРДЫЙ, ЯДОВИТЫЙ, Н.У.К.
SGAH L4BH	TU15	2		VW9	CW13 CW28 CW31	60	620	-	M3	3249	ПРЕПАРАТ ЛЕКАРСТВЕННЫЙ ТВЕРДЫЙ, ЯДОВИТЫЙ, Н.У.К.
L4BH	TU15 TC4	0			CW13 CW31	68	611	-	-	3250	КИСЛОТА ХЛОРУКСУСНАЯ РАСПЛАВЛЕННАЯ
		3	W1			40	404	3/0-0-1-0	-	3251	ИЗОСОРБИД-5-МОНОНИТРАТ
PxBN(M)	TU38 TU50 TE22 TA4 TT9 TM6	2			CW9 CW10 CW36	23	205	3/0-0-1-0 3/0-0-3-0	M2 M1	3252	ДИФТОРМЕТАН (ГАЗ РЕФРИЖЕРАТОРНЫЙ R 32)
SGAV		3		VW9		80	808	-	M3	3253	НАТРИЯ ТРИОКСОСИЛИКАТ
		0	W1			333	405	3/0-0-1-0	M3	3254	ТРИБУТИЛФОСФАН
ПЕРЕВОЗКА ЗАПРЕЩЕНА										3255	трет-БУТИЛГИПОХЛОРИТ
LGAV	TU35	3				30	334	3/0-0-1-0	M3	3256	ЖИДКОСТЬ ПРИ ПОВЫШЕННОЙ ТЕМПЕРАТУРЕ ЛЕГКОВОСПЛАМЕНЯЮЩАЯСЯ, Н.У.К., с температурой вспышки более 60°C, перевозимая при температуре не ниже ее температуры вспышки
LGAV	TU35 TE6 TE14	3		VW12	CW17 CW31	99	908	-	-	3257	ЖИДКОСТЬ ПРИ ПОВЫШЕННОЙ ТЕМПЕРАТУРЕ, Н.У.К., перевозимая при температуре не ниже 100°C, но ниже ее температуры вспышки (включая расплавленные металлы, расплавленные соли и т. д.)
		3		VW13	CW31	99	908	-	-	3258	ВЕЩЕСТВО ТВЕРДОЕ ПРИ ПОВЫШЕННОЙ ТЕМПЕРАТУРЕ, Н.У.К., при температуре не ниже 240°C
S10AN L10BH	TU38 TE22	1	W10 W12			88	820	0-0-1-0	M3	3259	АМИНЫ ТВЕРДЫЕ КОРРОЗИОННЫЕ, Н.У.К., или ПОЛИАМИНЫ ТВЕРДЫЕ КОРРОЗИОННЫЕ, Н.У.К.
SGAN L4BN		2	W11			80	820	0-0-1-0	M3	3259	АМИНЫ ТВЕРДЫЕ КОРРОЗИОННЫЕ, Н.У.К., или ПОЛИАМИНЫ ТВЕРДЫЕ КОРРОЗИОННЫЕ, Н.У.К.
SGAV L4BN		3		VW9		80	820	0-0-1-0	M3	3259	АМИНЫ ТВЕРДЫЕ КОРРОЗИОННЫЕ, Н.У.К., или ПОЛИАМИНЫ ТВЕРДЫЕ КОРРОЗИОННЫЕ, Н.У.К.

3260	ВЕЩЕСТВО ТВЕРДОЕ КОРРОЗИОННОЕ КИСЛОЕ НЕОРГАНИЧЕСКОЕ, Н.У.К.	8	C2	I	8	274	LQ0	E0	P002 IBC07		MP18	T6	TP33
3260	ВЕЩЕСТВО ТВЕРДОЕ КОРРОЗИОННОЕ КИСЛОЕ НЕОРГАНИЧЕСКОЕ, Н.У.К.	8	C2	II	8	274	LQ23	E2	P002 IBC08	B4	MP10	T3	TP33
3260	ВЕЩЕСТВО ТВЕРДОЕ КОРРОЗИОННОЕ КИСЛОЕ НЕОРГАНИЧЕСКОЕ, Н.У.К.	8	C2	III	8	274	LQ24	E1	P002 IBC08 LP02 R001	B3	MP10	T1	TP33
3261	ВЕЩЕСТВО ТВЕРДОЕ КОРРОЗИОННОЕ КИСЛОЕ ОРГАНИЧЕСКОЕ, Н.У.К.	8	C4	I	8	274	LQ0	E0	P002 IBC07		MP18	T6	TP33
3261	ВЕЩЕСТВО ТВЕРДОЕ КОРРОЗИОННОЕ КИСЛОЕ ОРГАНИЧЕСКОЕ, Н.У.К.	8	C4	II	8	274	LQ23	E2	P002 IBC08	B4	MP10	T3	TP33
3261	ВЕЩЕСТВО ТВЕРДОЕ КОРРОЗИОННОЕ КИСЛОЕ ОРГАНИЧЕСКОЕ, Н.У.К.	8	C4	III	8	274	LQ24	E1	P002 IBC08 LP02 R001	B3	MP10	T1	TP33
3262	ВЕЩЕСТВО ТВЕРДОЕ КОРРОЗИОННОЕ ЩЕЛОЧНОЕ НЕОРГАНИЧЕСКОЕ, Н.У.К.	8	C6	I	8	274	LQ0	E0	P002 IBC07		MP18	T6	TP33
3262	ВЕЩЕСТВО ТВЕРДОЕ КОРРОЗИОННОЕ ЩЕЛОЧНОЕ НЕОРГАНИЧЕСКОЕ, Н.У.К.	8	C6	II	8	274	LQ23	E2	P002 IBC08	B4	MP10	T3	TP33
3262	ВЕЩЕСТВО ТВЕРДОЕ КОРРОЗИОННОЕ ЩЕЛОЧНОЕ НЕОРГАНИЧЕСКОЕ, Н.У.К.	8	C6	III	8	274	LQ24	E1	P002 IBC08 LP02 R001	B3	MP10	T1	TP33
3263	ВЕЩЕСТВО ТВЕРДОЕ КОРРОЗИОННОЕ ЩЕЛОЧНОЕ ОРГАНИЧЕСКОЕ, Н.У.К.	8	C8	I	8	274	LQ0	E0	P002 IBC07		MP18	T6	TP33
3263	ВЕЩЕСТВО ТВЕРДОЕ КОРРОЗИОННОЕ ЩЕЛОЧНОЕ ОРГАНИЧЕСКОЕ, Н.У.К.	8	C8	II	8	274	LQ23	E2	P002 IBC08	B4	MP10	T3	TP33
3263	ВЕЩЕСТВО ТВЕРДОЕ КОРРОЗИОННОЕ ЩЕЛОЧНОЕ ОРГАНИЧЕСКОЕ, Н.У.К.	8	C8	III	8	274	LQ24	E1	P002 IBC08 LP02 R001	B3	MP10	T1	TP33
3264	ЖИДКОСТЬ КОРРОЗИОННАЯ КИСЛАЯ НЕОРГАНИЧЕСКАЯ, Н.У.К.	8	C1	I	8	274	LQ0	E0	P001		MP8 MP17	T14	TP2 TP27
3264	ЖИДКОСТЬ КОРРОЗИОННАЯ КИСЛАЯ НЕОРГАНИЧЕСКАЯ, Н.У.К.	8	C1	II	8	274	LQ22	E2	P001 IBC02		MP15	T11	TP2 TP27
3264	ЖИДКОСТЬ КОРРОЗИОННАЯ КИСЛАЯ НЕОРГАНИЧЕСКАЯ, Н.У.К.	8	C1	III	8	274	LQ7	E1	P001 IBC03 LP01 R001		MP19	T7	TP1 TP28
3265	ЖИДКОСТЬ КОРРОЗИОННАЯ КИСЛАЯ ОРГАНИЧЕСКАЯ, Н.У.К.	8	C3	I	8	274	LQ0	E0	P001		MP8 MP17	T14	TP2 TP27
3265	ЖИДКОСТЬ КОРРОЗИОННАЯ КИСЛАЯ ОРГАНИЧЕСКАЯ, Н.У.К.	8	C3	II	8	274	LQ22	E2	P001 IBC02		MP15	T11	TP2 TP27
3265	ЖИДКОСТЬ КОРРОЗИОННАЯ КИСЛАЯ ОРГАНИЧЕСКАЯ, Н.У.К.	8	C3	III	8	274	LQ7	E1	P001 IBC03 LP01 R001		MP19	T7	TP1 TP28
3266	ЖИДКОСТЬ КОРРОЗИОННАЯ ЩЕЛОЧНАЯ НЕОРГАНИЧЕСКАЯ, Н.У.К.	8	C5	I	8	274	LQ0	E0	P001		MP8 MP17	T14	TP2 TP27

S10AN		1	W10 W12			88	815	0-0-1-0	M3	3260	ВЕЩЕСТВО ТВЕРДОЕ КОРРОЗИОННОЕ КИСЛОЕ НЕОРГАНИЧЕСКОЕ, Н.У.К.
SGAN		2	W11			80	815	0-0-1-0	M3	3260	ВЕЩЕСТВО ТВЕРДОЕ КОРРОЗИОННОЕ КИСЛОЕ НЕОРГАНИЧЕСКОЕ, Н.У.К.
SGAV		3		VW9		80	815	0-0-1-0	M3	3260	ВЕЩЕСТВО ТВЕРДОЕ КОРРОЗИОННОЕ КИСЛОЕ НЕОРГАНИЧЕСКОЕ, Н.У.К.
S10AN L10BH	TU38 TE22	1	W10 W12			88	803	0-0-1-0	M3	3261	ВЕЩЕСТВО ТВЕРДОЕ КОРРОЗИОННОЕ КИСЛОЕ ОРГАНИЧЕСКОЕ, Н.У.К.
SGAN L4BN		2	W11			80	803	0-0-1-0	M3	3261	ВЕЩЕСТВО ТВЕРДОЕ КОРРОЗИОННОЕ КИСЛОЕ ОРГАНИЧЕСКОЕ, Н.У.К.
SGAV L4BN		3		VW9		80	803	0-0-1-0	M3	3261	ВЕЩЕСТВО ТВЕРДОЕ КОРРОЗИОННОЕ КИСЛОЕ ОРГАНИЧЕСКОЕ, Н.У.К.
S10AN L10BH	TU38 TE22	1	W10 W12			88	819	0-0-1-0	M3	3262	ВЕЩЕСТВО ТВЕРДОЕ КОРРОЗИОННОЕ ЩЕЛОЧНОЕ НЕОРГАНИЧЕСКОЕ, Н.У.К.
SGAN L4BN		2	W11			80	819	0-0-1-0	M3	3262	ВЕЩЕСТВО ТВЕРДОЕ КОРРОЗИОННОЕ ЩЕЛОЧНОЕ НЕОРГАНИЧЕСКОЕ, Н.У.К.
SGAV L4BN		3		VW9		80	819	0-0-1-0	M3	3262	ВЕЩЕСТВО ТВЕРДОЕ КОРРОЗИОННОЕ ЩЕЛОЧНОЕ НЕОРГАНИЧЕСКОЕ, Н.У.К.
S10AN L10BH	TU38 TE22	1	W10 W12			88	819	0-0-1-0	M3	3263	ВЕЩЕСТВО ТВЕРДОЕ КОРРОЗИОННОЕ ЩЕЛОЧНОЕ ОРГАНИЧЕСКОЕ, Н.У.К.
SGAN L4BN		2	W11			80	819	0-0-1-0	M3	3263	ВЕЩЕСТВО ТВЕРДОЕ КОРРОЗИОННОЕ ЩЕЛОЧНОЕ ОРГАНИЧЕСКОЕ, Н.У.К.
SGAV L4BN		3		VW9		80	819	0-0-1-0	M3	3263	ВЕЩЕСТВО ТВЕРДОЕ КОРРОЗИОННОЕ ЩЕЛОЧНОЕ ОРГАНИЧЕСКОЕ, Н.У.К.
L10BH	TU38 TE22	1				88	816	0-0-1-0	M3	3264	ЖИДКОСТЬ КОРРОЗИОННАЯ КИСЛАЯ НЕОРГАНИЧЕСКАЯ, Н.У.К.
L4BN		2				80	816	0-0-1-0	M3	3264	ЖИДКОСТЬ КОРРОЗИОННАЯ КИСЛАЯ НЕОРГАНИЧЕСКАЯ, Н.У.К.
L4BN		3				80	816	0-0-1-0	M3	3264	ЖИДКОСТЬ КОРРОЗИОННАЯ КИСЛАЯ НЕОРГАНИЧЕСКАЯ, Н.У.К.
L10BH	TU38 TE22	1				88	803	0-0-1-0	M3	3265	ЖИДКОСТЬ КОРРОЗИОННАЯ КИСЛАЯ ОРГАНИЧЕСКАЯ, Н.У.К.
L4BN		2				80	803	0-0-1-0	M3	3265	ЖИДКОСТЬ КОРРОЗИОННАЯ КИСЛАЯ ОРГАНИЧЕСКАЯ, Н.У.К.
L4BN		3				80	803	0-0-1-0	M3	3265	ЖИДКОСТЬ КОРРОЗИОННАЯ КИСЛАЯ ОРГАНИЧЕСКАЯ, Н.У.К.
L10BH	TU38 TE22	1				88	818	0-0-1-0	M3	3266	ЖИДКОСТЬ КОРРОЗИОННАЯ ЩЕЛОЧНАЯ НЕОРГАНИЧЕСКАЯ, Н.У.К.

3266	ЖИДКОСТЬ КОРРОЗИОННАЯ ЩЕЛОЧНАЯ НЕОРГАНИЧЕСКАЯ, Н.У.К.	8	C5	II	8	274	LQ22	E2	P001 IBC02		MP15	T11	TP2 TP27
3266	ЖИДКОСТЬ КОРРОЗИОННАЯ ЩЕЛОЧНАЯ НЕОРГАНИЧЕСКАЯ, Н.У.К.	8	C5	III	8	274	LQ7	E1	P001 IBC03 LP01 R001		MP19	T7	TP1 TP28
3267	ЖИДКОСТЬ КОРРОЗИОННАЯ ЩЕЛОЧНАЯ ОРГАНИЧЕСКАЯ, Н.У.К.	8	C7	I	8	274	LQ0	E0	P001		MP8 MP17	T14	TP2 TP27
3267	ЖИДКОСТЬ КОРРОЗИОННАЯ ЩЕЛОЧНАЯ ОРГАНИЧЕСКАЯ, Н.У.К.	8	C7	II	8	274	LQ22	E2	P001 IBC02		MP15	T11	TP2 TP27
3267	ЖИДКОСТЬ КОРРОЗИОННАЯ ЩЕЛОЧНАЯ ОРГАНИЧЕСКАЯ, Н.У.К.	8	C7	III	8	274	LQ7	E1	P001 IBC03 LP01 R001		MP19	T7	TP1 TP28
3268	УСТРОЙСТВА ГАЗОНАПОЛНИТЕЛЬНЫЕ НАДУВНЫХ ПОДУШЕК или МОДУЛИ НАДУВНЫХ ПОДУШЕК или УСТРОЙСТВА ПРЕДВАРИТЕЛЬНОГО НАТЯЖЕНИЯ РЕМНЕЙ БЕЗОПАСНОСТИ	9	M5	III	9	280 289	LQ0	E0	P902 LP902				
3269	СМОЛ ПОЛИЭФИРНЫХ КОМПЛЕКТ	3	F1	II	3	236 340	LQ6	E0	P302 R001				
3269	СМОЛ ПОЛИЭФИРНЫХ КОМПЛЕКТ (вязкая согласно пункту 2.2.3.1.4)	3	F1	III	3	236 340	LQ7	E0	P302 R001				
3269	СМОЛ ПОЛИЭФИРНЫХ КОМПЛЕКТ (невязкая)	3	F1	III	3	236 340	LQ7	E0	P302 R001				
3270	ФИЛЬТРЫ НИТРОЦЕЛЛЮЛОЗНЫЕ МЕМБРАННЫЕ, содержащие не более 12,6% азота по массе сухого вещества	4.1	F1	II	4.1	237 286	LQ8	E2	P411		MP11		
3271	ЭФИРЫ, Н.У.К.	3	F1	II	3	274	LQ4	E2	P001 IBC02 R001		MP19	T7	TP1 TP8 TP28
3271	ЭФИРЫ, Н.У.К.	3	F1	III	3	274	LQ7	E1	P001 IBC03 LP01 R001		MP19	T4	TP1 TP29
3272	ЭФИРЫ СЛОЖНЫЕ, Н.У.К.	3	F1	II	3	274 601	LQ4	E2	P001 IBC02 R001		MP19	T7	TP1 TP8 TP28
3272	ЭФИРЫ СЛОЖНЫЕ, Н.У.К.	3	F1	III	3	274 601	LQ7	E1	P001 IBC03 LP01 R001		MP19	T4	TP1 TP29
3273	НИТРИЛЫ ЛЕГКОВОСПЛАМЕНЯЮЩИЕСЯ ЯДОВИТЫЕ, Н.У.К.	3	FT1	I	3+6.1	274	LQ0	E0	P001		MP7 MP17	T14	TP2 TP27
3273	НИТРИЛЫ ЛЕГКОВОСПЛАМЕНЯЮЩИЕСЯ ЯДОВИТЫЕ, Н.У.К.	3	FT1	II	3+6.1	274	LQ0	E2	P001 IBC02		MP19	T11	TP2 TP27

L4BN		2				80	818	0-0-1-0	M3	3266	ЖИДКОСТЬ КОРРОЗИОННАЯ ЩЕЛОЧНАЯ НЕОРГАНИЧЕСКАЯ, Н.У.К.
L4BN		3				80	818	0-0-1-0	M3	3266	ЖИДКОСТЬ КОРРОЗИОННАЯ ЩЕЛОЧНАЯ НЕОРГАНИЧЕСКАЯ, Н.У.К.
L10BH	TU38 TE22	1				88	818	0-0-1-0	M3	3267	ЖИДКОСТЬ КОРРОЗИОННАЯ ЩЕЛОЧНАЯ ОРГАНИЧЕСКАЯ, Н.У.К.
L4BN		2				80	818	0-0-1-0	M3	3267	ЖИДКОСТЬ КОРРОЗИОННАЯ ЩЕЛОЧНАЯ ОРГАНИЧЕСКАЯ, Н.У.К.
L4BN		3				80	818	0-0-1-0	M3	3267	ЖИДКОСТЬ КОРРОЗИОННАЯ ЩЕЛОЧНАЯ ОРГАНИЧЕСКАЯ, Н.У.К.
		4				90	907	-	-	3268	УСТРОЙСТВА ГАЗОНАПОЛНИТЕЛЬНЫЕ НАДУВНЫХ ПОДУШЕК или МОДУЛИ НАДУВНЫХ ПОДУШЕК или УСТРОЙСТВА ПРЕДВАРИТЕЛЬНОГО НАТЯЖЕНИЯ РЕМНЕЙ БЕЗОПАСНОСТИ
		2				33	328	3/0-0-1-0	M3	3269	СМОЛ ПОЛИЭФИРНЫХ КОМПЛЕКТ
		3				33	328	3/0-0-1-0	M3	3269	СМОЛ ПОЛИЭФИРНЫХ КОМПЛЕКТ (вязкая согласно пункту 2.2.3.1.4)
		3				30	328	3/0-0-1-0	M3	3269	СМОЛ ПОЛИЭФИРНЫХ КОМПЛЕКТ (невязкая)
		2	W1			40	402	3/0-0-1-0	M3	3270	ФИЛЬТРЫ НИТРОЦЕЛЛЮЛОЗНЫЕ МЕМБРАННЫЕ, содержащие не более 12,6% азота по массе сухого вещества
LGBF		2				33	331	3/0-0-1-0	M3	3271	ЭФИРЫ, Н.У.К.
LGBF		3				30	331	3/0-0-1-0	M3	3271	ЭФИРЫ, Н.У.К.
LGBF		2				33	306	3/0-0-1-0	M3	3272	ЭФИРЫ СЛОЖНЫЕ, Н.У.К.
LGBF		3				30	306	3/0-0-1-0	M3	3272	ЭФИРЫ СЛОЖНЫЕ, Н.У.К.
L10CH	TU14 TU15 TU38 TE21 TE22	1			CW13 CW28	336	333	3/0-0-1-0	M3	3273	НИТРИЛЫ ЛЕГКОВОСПЛАМЕНЯЮЩИЕСЯ ЯДОВИТЫЕ, Н.У.К.
L4BH	TU15	2			CW13 CW28	336	333	3/0-0-1-0	M3	3273	НИТРИЛЫ ЛЕГКОВОСПЛАМЕНЯЮЩИЕСЯ ЯДОВИТЫЕ, Н.У.К.

3274	АЛКОГОЛЯТОВ РАСТВОР, Н.У.К., в спирте	3	FC	II	3+8	274	LQ4	E2	P001 IBC02		MP19		
3275	НИТРИЛЫ ЯДОВИТЫЕ ЛЕГКОВОСПЛАМЕНЯЮЩИЕСЯ, Н.У.К.	6.1	TF1	I	6.1+3	274 315	LQ0	E5	P001		MP8 MP17	T14	TP2 TP27
3275	НИТРИЛЫ ЯДОВИТЫЕ ЛЕГКОВОСПЛАМЕНЯЮЩИЕСЯ, Н.У.К.	6.1	TF1	II	6.1+3	274	LQ17	E4	P001 IBC02		MP15	T11	TP2 TP27
3276	НИТРИЛЫ ЯДОВИТЫЕ, ЖИДКИЕ, Н.У.К.	6.1	T1	I	6.1	274 315	LQ0	E5	P001		MP8 MP17	T14	TP2 TP27
3276	НИТРИЛЫ ЯДОВИТЫЕ, ЖИДКИЕ, Н.У.К.	6.1	T1	II	6.1	274	LQ17	E4	P001 IBC02		MP15	T11	TP2 TP27
3276	НИТРИЛЫ ЯДОВИТЫЕ, ЖИДКИЕ, Н.У.К.	6.1	T1	III	6.1	274	LQ7	E1	P001 IBC03 LP01 R001		MP19	T7	TP1 TP28
3277	ХЛОРФОРМИАТЫ ЯДОВИТЫЕ КОРРОЗИОННЫЕ, Н.У.К.	6.1	TC1	II	6.1+8	274 561	LQ17	E4	P001 IBC02		MP15	T8	TP2 TP28
3278	СОЕДИНЕНИЕ ФОСФОРОРГАНИЧЕСКОЕ ЯДОВИТОЕ, ЖИДКОЕ, Н.У.К., жидкое	6.1	T1	I	6.1	43 274 315	LQ0	E5	P001		MP8 MP17	T14	TP2 TP27
3278	СОЕДИНЕНИЕ ФОСФОРОРГАНИЧЕСКОЕ ЯДОВИТОЕ, ЖИДКОЕ, Н.У.К., жидкое	6.1	T1	II	6.1	43 274	LQ17	E4	P001 IBC02		MP15	T11	TP2 TP27
3278	СОЕДИНЕНИЕ ФОСФОРОРГАНИЧЕСКОЕ ЯДОВИТОЕ, ЖИДКОЕ, Н.У.К., жидкое	6.1	T1	III	6.1	43 274	LQ7	E1	P001 IBC03 LP01 R001		MP19	T7	TP1 TP28
3279	СОЕДИНЕНИЕ ФОСФОРОРГАНИЧЕСКОЕ ЯДОВИТОЕ ЛЕГКОВОСПЛАМЕНЯЮЩЕЕСЯ, Н.У.К.	6.1	TF1	I	6.1+3	43 274 315	LQ0	E5	P001		MP8 MP17	T14	TP2 TP27
3279	СОЕДИНЕНИЕ ФОСФОРОРГАНИЧЕСКОЕ ЯДОВИТОЕ ЛЕГКОВОСПЛАМЕНЯЮЩЕЕСЯ, Н.У.К.	6.1	TF1	II	6.1+3	43 274	LQ17	E4	P001		MP15	T11	TP2 TP27
3280	СОЕДИНЕНИЕ МЫШЬЯКОРГАНИЧЕСКОЕ, ЖИДКОЕ, Н.У.К., жидкое	6.1	T3	I	6.1	274 315	LQ0	E5	P001		MP8 MP17	T14	TP2 TP27
3280	СОЕДИНЕНИЕ МЫШЬЯКОРГАНИЧЕСКОЕ, ЖИДКОЕ, Н.У.К., жидкое	6.1	T3	II	6.1	274	LQ17	E4	P001 IBC02		MP15	T11	TP2 TP27
3280	СОЕДИНЕНИЕ МЫШЬЯКОРГАНИЧЕСКОЕ, ЖИДКОЕ, Н.У.К., жидкое	6.1	T3	III	6.1	274	LQ7	E1	P001 IBC03 LP01 R001		MP19	T7	TP1 TP28

L4BH		2				338	328	3/0-0-1-0	M3	3274	АЛКОГОЛЯТОВ РАСТВОР, Н.У.К., в спирте
L10CH	TU14 TU15 TU38 TE21 TE22	1			CW13 CW28 CW31	663	649	3/1-1*-1-1	M2	3275	НИТРИЛЫ ЯДОВИТЫЕ ЛЕГКОВОСПЛАМЕНЯЮЩИЕСЯ, Н.У.К.
L4BH	TU15	2			CW13 CW28 CW31	63	649	3/0-0-1-0	M2	3275	НИТРИЛЫ ЯДОВИТЫЕ ЛЕГКОВОСПЛАМЕНЯЮЩИЕСЯ, Н.У.К.
L10CH	TU14 TU15 TU38 TE21 TE22	1			CW13 CW28 CW31	66	632	1-1*-1-1	M3	3276	НИТРИЛЫ ЯДОВИТЫЕ, ЖИДКИЕ, Н.У.К.
L4BH	TU15	2			CW13 CW28 CW31	60	632	-	M3	3276	НИТРИЛЫ ЯДОВИТЫЕ, ЖИДКИЕ, Н.У.К.
L4BH	TU15	2			CW13 CW28 CW31	60	632	-	M3	3276	НИТРИЛЫ ЯДОВИТЫЕ, ЖИДКИЕ, Н.У.К.
L4BH	TU15	2			CW13 CW28 CW31	68	640	-	-	3277	ХЛОРФОРМИАТЫ ЯДОВИТЫЕ КОРРОЗИОННЫЕ, Н.У.К.
L10CH	TU14 TU15 TU38 TE21 TE22	1			CW13 CW28 CW31	66	630	1-1*-1-1	M3	3278	СОЕДИНЕНИЕ ФОСФОРОРГАНИЧЕСКОЕ ЯДОВИТОЕ, ЖИДКОЕ, Н.У.К., жидкое
L4BH	TU15	2			CW13 CW28 CW31	60	630	-	M3	3278	СОЕДИНЕНИЕ ФОСФОРОРГАНИЧЕСКОЕ ЯДОВИТОЕ, ЖИДКОЕ, Н.У.К., жидкое
L4BH	TU15	2			CW13 CW28 CW31	60	630	-	M3	3278	СОЕДИНЕНИЕ ФОСФОРОРГАНИЧЕСКОЕ ЯДОВИТОЕ, ЖИДКОЕ, Н.У.К., жидкое
L10CH	TU14 TU15 TU38 TE21 TE22	1			CW13 CW28 CW31	663	644	3/0-0-1-0	M3	3279	СОЕДИНЕНИЕ ФОСФОРОРГАНИЧЕСКОЕ ЯДОВИТОЕ ЛЕГКОВОСПЛАМЕНЯЮЩЕЕСЯ, Н.У.К.
L4BH	TU15	2			CW13 CW28 CW31	63	644	3/0-0-1-0	M3	3279	СОЕДИНЕНИЕ ФОСФОРОРГАНИЧЕСКОЕ ЯДОВИТОЕ ЛЕГКОВОСПЛАМЕНЯЮЩЕЕСЯ, Н.У.К.
L10CH	TU14 TU15 TU38 TE21 TE22	1			CW13 CW28 CW31	66	630	1-1*-1-1	M3	3280	СОЕДИНЕНИЕ МЫШЬЯКОРГАНИЧЕСКОЕ, ЖИДКОЕ, Н.У.К., жидкое
L4BH	TU15	2			CW13 CW28 CW31	60	630	-	M3	3280	СОЕДИНЕНИЕ МЫШЬЯКОРГАНИЧЕСКОЕ, ЖИДКОЕ, Н.У.К., жидкое
L4BH	TU15	2			CW13 CW28 CW31	60	630	-	M3	3280	СОЕДИНЕНИЕ МЫШЬЯКОРГАНИЧЕСКОЕ, ЖИДКОЕ, Н.У.К., жидкое

3281	КАРБОНИЛЫ МЕТАЛЛОВ, ЖИДКИЕ, Н.У.К.	6.1	T3	I	6.1	274 315 562	LQ0	E5	P601		MP8 MP17	T14	TP2 TP27
3281	КАРБОНИЛЫ МЕТАЛЛОВ, ЖИДКИЕ, Н.У.К.	6.1	T3	II	6.1	274 562	LQ17	E4	P001 IBC02		MP15	T11	TP2 TP27
3281	КАРБОНИЛЫ МЕТАЛЛОВ, ЖИДКИЕ, Н.У.К.	6.1	T3	III	6.1	274 562	LQ7	E1	P001 IBC03 LP01 R001		MP19	T7	TP1 TP28
3282	СОЕДИНЕНИЕ МЕТАЛЛООРГАНИЧЕСКОЕ ЯДОВИТОЕ, ЖИДКОЕ, Н.У.К.	6.1	T3	I	6.1	274 562	LQ0	E5	P001		MP8 MP17	T14	TP2 TP27
3282	СОЕДИНЕНИЕ МЕТАЛЛООРГАНИЧЕСКОЕ ЯДОВИТОЕ, ЖИДКОЕ, Н.У.К.	6.1	T3	II	6.1	274 562	LQ17	E4	P001 IBC02		MP15	T11	TP2 TP27
3282	СОЕДИНЕНИЕ МЕТАЛЛООРГАНИЧЕСКОЕ ЯДОВИТОЕ, ЖИДКОЕ, Н.У.К.	6.1	T3	III	6.1	274 562	LQ7	E1	P001 IBC03 LP01 R001		MP19	T7	TP1 TP28
3283	СЕЛЕНА СОЕДИНЕНИЕ, ТВЕРДОЕ, Н.У.К.	6.1	T5	I	6.1	274 563	LQ0	E5	P002 IBC07		MP18	T6	TP33
3283	СЕЛЕНА СОЕДИНЕНИЕ, ТВЕРДОЕ, Н.У.К.	6.1	T5	II	6.1	274 563	LQ18	E4	P002 IBC08	B4	MP10	T3	TP33
3283	СЕЛЕНА СОЕДИНЕНИЕ, ТВЕРДОЕ, Н.У.К.	6.1	T5	III	6.1	274 563	LQ9	E1	P002 IBC08 LP02 R001	B3	MP10	T1	TP33
3284	ТЕЛЛУРА СОЕДИНЕНИЕ, Н.У.К.	6.1	T5	I	6.1	274	LQ0	E5	P002 IBC07		MP18	T6	TP33
3284	ТЕЛЛУРА СОЕДИНЕНИЕ, Н.У.К.	6.1	T5	II	6.1	274	LQ18	E4	P002 IBC08	B4	MP10	T3	TP33
3284	ТЕЛЛУРА СОЕДИНЕНИЕ, Н.У.К.	6.1	T5	III	6.1	274	LQ9	E1	P002 IBC08 LP02 R001	B3	MP10	T1	TP33
3285	ВАНАДИЯ СОЕДИНЕНИЕ, Н.У.К.	6.1	T5	I	6.1	274 564	LQ0	E5	P002 IBC07		MP18	T6	TP33
3285	ВАНАДИЯ СОЕДИНЕНИЕ, Н.У.К.	6.1	T5	II	6.1	274 564	LQ18	E4	P002 IBC08	B4	MP10	T3	TP33
3285	ВАНАДИЯ СОЕДИНЕНИЕ, Н.У.К.	6.1	T5	III	6.1	274 564	LQ9	E1	P002 IBC08 LP02 R001	B3	MP10	T1	TP33

L10CH	TU14 TU15 TU38 TE21 TE22	1			CW13 CW28 CW31	66	630	1-1*-1-1	M3	3281	КАРБОНИЛЫ МЕТАЛЛОВ, ЖИДКИЕ, Н.У.К.
L4BH	TU15	2			CW13 CW28 CW31	60	630	-	M3	3281	КАРБОНИЛЫ МЕТАЛЛОВ, ЖИДКИЕ, Н.У.К.
L4BH	TU15	2			CW13 CW28 CW31	60	630	-	M3	3281	КАРБОНИЛЫ МЕТАЛЛОВ, ЖИДКИЕ, Н.У.К.
L10CH	TU14 TU15 TU38 TE21 TE22	1			CW13 CW28 CW31	66	630	1-1*-1-1	M3	3282	СОЕДИНЕНИЕ МЕТАЛЛООРГАНИЧЕСКОЕ ЯДОВИТОЕ, ЖИДКОЕ, Н.У.К.
L4BH	TU15	2			CW13 CW28 CW31	60	630	-	M3	3282	СОЕДИНЕНИЕ МЕТАЛЛООРГАНИЧЕСКОЕ ЯДОВИТОЕ, ЖИДКОЕ, Н.У.К.
L4BH	TU15	2			CW13 CW28 CW31	60	630	-	M3	3282	СОЕДИНЕНИЕ МЕТАЛЛООРГАНИЧЕСКОЕ ЯДОВИТОЕ, ЖИДКОЕ, Н.У.К.
S10AH L10CH	TU14 TU15 TU38 TE21 TE22	1	W10 W12		CW13 CW28 CW31	66	630	1-1*-1-1	M3	3283	СЕЛЕНА СОЕДИНЕНИЕ, ТВЕРДОЕ, Н.У.К.
SGAH L4BH	TU15	2	W11		CW13 CW28 CW31	60	630	-	M3	3283	СЕЛЕНА СОЕДИНЕНИЕ, ТВЕРДОЕ, Н.У.К.
SGAH L4BH	TU15	2		VW9	CW13 CW28 CW31	60	630	-	M3	3283	СЕЛЕНА СОЕДИНЕНИЕ, ТВЕРДОЕ, Н.У.К.
S10AH L10CH	TU14 TU15 TU38 TE21 TE22	1	W10 W12		CW13 CW28 CW31	66	630	-	M3	3284	ТЕЛЛУРА СОЕДИНЕНИЕ, Н.У.К.
SGAH L4BH	TU15	2	W11		CW13 CW28 CW31	60	630	-	M3	3284	ТЕЛЛУРА СОЕДИНЕНИЕ, Н.У.К.
SGAH L4BH	TU15	2		VW9	CW13 CW28 CW31	60	630	-	M3	3284	ТЕЛЛУРА СОЕДИНЕНИЕ, Н.У.К.
S10AH L10CH	TU14 TU15 TU38 TE21 TE22	1	W10 W12		CW13 CW28 CW31	66	630	-	M3	3285	ВАНАДИЯ СОЕДИНЕНИЕ, Н.У.К.
SGAH L4BH	TU15	2	W11		CW13 CW28 CW31	60	630	-	M3	3285	ВАНАДИЯ СОЕДИНЕНИЕ, Н.У.К.
SGAH L4BH	TU15	2		VW9	CW13 CW28 CW31	60	630	-	M3	3285	ВАНАДИЯ СОЕДИНЕНИЕ, Н.У.К.

3286	ЖИДКОСТЬ ЛЕГКОВОСПЛАМЕНЯЮЩАЯСЯ ЯДОВИТАЯ КОРРОЗИОННАЯ, Н.У.К.	3	FTC	I	3+6.1+8	274	LQ0	E0	P001		MP7 MP17	T14	TP2 TP27
3286	ЖИДКОСТЬ ЛЕГКОВОСПЛАМЕНЯЮЩАЯСЯ ЯДОВИТАЯ КОРРОЗИОННАЯ, Н.У.К.	3	FTC	II	3+6.1+8	274	LQ0	E2	P001 IBC02		MP19	T11	TP2 TP27
3287	ЖИДКОСТЬ ЯДОВИТАЯ НЕОРГАНИЧЕСКАЯ, Н.У.К.	6.1	T4	I	6.1	274 315	LQ0	E5	P001		MP8 MP17	T14	TP2 TP27
3287	ЖИДКОСТЬ ЯДОВИТАЯ НЕОРГАНИЧЕСКАЯ, Н.У.К.	6.1	T4	II	6.1	274	LQ17	E4	P001 IBC02		MP15	T11	TP2 TP27
3287	ЖИДКОСТЬ ЯДОВИТАЯ НЕОРГАНИЧЕСКАЯ, Н.У.К.	6.1	T4	III	6.1	274	LQ7	E1	P001 IBC03 LP01 R001		MP19	T7	TP1 TP28
3288	ВЕЩЕСТВО ТВЕРДОЕ ЯДОВИТОЕ НЕОРГАНИЧЕСКОЕ, Н.У.К.	6.1	T5	I	6.1	274	LQ0	E5	P002 IBC07		MP18	T6	TP33
3288	ВЕЩЕСТВО ТВЕРДОЕ ЯДОВИТОЕ НЕОРГАНИЧЕСКОЕ, Н.У.К.	6.1	T5	II	6.1	274	LQ18	E4	P002 IBC08	B4	MP10	T3	TP33
3288	ВЕЩЕСТВО ТВЕРДОЕ ЯДОВИТОЕ НЕОРГАНИЧЕСКОЕ, Н.У.К.	6.1	T5	III	6.1	274	LQ9	E1	P002 IBC08 LP02 R001	B3	MP10	T1	TP33
3289	ЖИДКОСТЬ ЯДОВИТАЯ КОРРОЗИОННАЯ НЕОРГАНИЧЕСКАЯ, Н.У.К.	6.1	TC3	I	6.1+8	274 315	LQ0	E5	P001		MP8 MP17	T14	TP2 TP27
3289	ЖИДКОСТЬ ЯДОВИТАЯ КОРРОЗИОННАЯ НЕОРГАНИЧЕСКАЯ, Н.У.К.	6.1	TC3	II	6.1+8	274	LQ17	E4	P001 IBC02		MP15	T11	TP2 TP27
3290	ВЕЩЕСТВО ТВЕРДОЕ ЯДОВИТОЕ КОРРОЗИОННОЕ НЕОРГАНИЧЕСКОЕ, Н.У.К.	6.1	TC4	I	6.1+8	274	LQ0	E5	P002 IBC05		MP18	T6	TP33
3290	ВЕЩЕСТВО ТВЕРДОЕ ЯДОВИТОЕ КОРРОЗИОННОЕ НЕОРГАНИЧЕСКОЕ, Н.У.К.	6.1	TC4	II	6.1+8	274	LQ18	E4	P002 IBC06		MP10	T3	TP33
3291	ОТХОДЫ БОЛЬНИЧНОГО ПРОИСХОЖДЕНИЯ, РАЗНЫЕ, Н.У.К., или (БИО)МЕДИЦИНСКИЕ ОТХОДЫ, Н.У.К., или МЕДИЦИНСКИЕ ОТХОДЫ, ПОДПАДАЮЩИЕ ПОД ДЕЙСТВИЕ СООТВЕТСТВУЮЩИХ ПРАВИЛ, Н.У.К.	6.2	I3	II	6.2	565	LQ0	E0	P621 IBC620 LP621		MP6	BK2	

L10CH	TU14 TU15 TU38 TE21 TE22	1			CW13 CW28 CW46 CW 47 CW55	368	328	3/1-1*-1-1	M2	3286	ЖИДКОСТЬ ЛЕГКОВОСПЛАМЕНЯЮЩАЯСЯ ЯДОВИТАЯ КОРРОЗИОННАЯ, Н.У.К.
L4BH	TU15	2			CW13 CW28 CW46 CW47	368	328	3/1-1*-1-1	M2	3286	ЖИДКОСТЬ ЛЕГКОВОСПЛАМЕНЯЮЩАЯСЯ ЯДОВИТАЯ КОРРОЗИОННАЯ, Н.У.К.
L10CH	TU14 TU15 TU38 TE21 TE22	1			CW13 CW28 CW31	66	630	1-1*-1-1	M3	3287	ЖИДКОСТЬ ЯДОВИТАЯ НЕОРГАНИЧЕСКАЯ, Н.У.К.
L4BH	TU15	2			CW13 CW28 CW31	60	630	-	M3	3287	ЖИДКОСТЬ ЯДОВИТАЯ НЕОРГАНИЧЕСКАЯ, Н.У.К.
L4BH	TU15	2			CW13 CW28 CW31	60	630	-	M3	3287	ЖИДКОСТЬ ЯДОВИТАЯ НЕОРГАНИЧЕСКАЯ, Н.У.К.
S10AH L10CH	TU14 TU15 TU38 TE21 TE22	1	W10 W12		CW13 CW28 CW31	66	630	1-1*-1-1	M3	3288	ВЕЩЕСТВО ТВЕРДОЕ ЯДОВИТОЕ НЕОРГАНИЧЕСКОЕ, Н.У.К.
SGAH L4BH	TU15	2	W11		CW13 CW28 CW31	60	630	-	M3	3288	ВЕЩЕСТВО ТВЕРДОЕ ЯДОВИТОЕ НЕОРГАНИЧЕСКОЕ, Н.У.К.
SGAH L4BH	TU15	2		VW9	CW13 CW28 CW31	60	630	-	M3	3288	ВЕЩЕСТВО ТВЕРДОЕ ЯДОВИТОЕ НЕОРГАНИЧЕСКОЕ, Н.У.К.
L10CH	TU14 TU15 TU38 TE21 TE22	1			CW13 CW28 CW31	668	640	1-1*-1-1	M3	3289	ЖИДКОСТЬ ЯДОВИТАЯ КОРРОЗИОННАЯ НЕОРГАНИЧЕСКАЯ, Н.У.К.
L4BH	TU15	2			CW13 CW28 CW31	68	640	1-1*-1-1	M3	3289	ЖИДКОСТЬ ЯДОВИТАЯ КОРРОЗИОННАЯ НЕОРГАНИЧЕСКАЯ, Н.У.К.
S10AH L10CH	TU15 TU38 TE22	1	W10		CW13 CW28 CW31	668	640	1-1*-1-1	M3	3290	ВЕЩЕСТВО ТВЕРДОЕ ЯДОВИТОЕ КОРРОЗИОННОЕ НЕОРГАНИЧЕСКОЕ, Н.У.К.
SGAH L4BH	TU15	2	W11 W12		CW13 CW28 CW31	68	640	1-1*-1-1	M3	3290	ВЕЩЕСТВО ТВЕРДОЕ ЯДОВИТОЕ КОРРОЗИОННОЕ НЕОРГАНИЧЕСКОЕ, Н.У.К.
		2	W9	VW11	CW13 CW18 CW28	606	623	-	-	3291	ОТХОДЫ БОЛЬНИЧНОГО ПРОИСХОЖДЕНИЯ, РАЗНЫЕ, Н.У.К., или (БИО)МЕДИЦИНСКИЕ ОТХОДЫ, Н.У.К., или МЕДИЦИНСКИЕ ОТХОДЫ, ПОДПАДАЮЩИЕ ПОД ДЕЙСТВИЕ СООТВЕТСТВУЮЩИХ ПРАВИЛ, Н.У.К.

3291	ОТХОДЫ БОЛЬНИЧНОГО ПРОИСХОЖДЕНИЯ, РАЗНЫЕ, Н.У.К., или (БИО)МЕДИЦИНСКИЕ ОТХОДЫ, Н.У.К., или МЕДИЦИНСКИЕ ОТХОДЫ, ПОДПАДАЮЩИЕ ПОД ДЕЙСТВИЕ СООТВЕТСТВУЮЩИХ ПРАВИЛ, Н.У.К., в охлажденном жидком азоте	6.2	I3	II	6.2+2.2	565	LQ0	E0	P621 IBC620 LP621		MP6		
3292	БАТАРЕИ НАТРИЙСОДЕРЖАЩИЕ или ЭЛЕМЕНТЫ НАТРИЙСОДЕРЖАЩИЕ	4.3	W3	II	4.3	239 295	LQ0	E0	P408				
3293	ГИДРАЗИНА ВОДНЫЙ РАСТВОР с массовой долей гидразина не более 37%	6.1	T4	III	6.1	566	LQ7	E1	P001 IBC03 LP01 R001		MP19	T4	TP1
3294	ВОДОРОДА ЦИАНИДА СПИРТОВОЙ РАСТВОР, содержащий не более 45% цианида водорода	6.1	TF1	I	6.1+3	610	LQ0	E5	P601		MP8 MP17	T14	TP2
3295	УГЛЕВОДОРОДЫ ЖИДКИЕ, Н.У.К.	3	F1	I	3	649	LQ3	E3	P001		MP7 MP17	T11	TP1 TP8 TP28
3295	УГЛЕВОДОРОДЫ ЖИДКИЕ, Н.У.К. (давление паров при 50°C более 110 кПа)	3	F1	II	3	640C 649	LQ4	E2	P001		MP19	T7	TP1 TP8 TP28
3295	УГЛЕВОДОРОДЫ ЖИДКИЕ, Н.У.К. (давление паров при 50°C не более 110 кПа)	3	F1	II	3	640D 649	LQ4	E2	P001 IBC02 R001		MP19	T7	TP1 TP8 TP28
3295	УГЛЕВОДОРОДЫ ЖИДКИЕ, Н.У.К.	3	F1	III	3		LQ7	E1	P001 IBC03 LP01 R001		MP19	T4	TP1 TP29
3296	ГЕПТАФТОРПРОПАН (ГАЗ РЕФРИЖЕРАТОРНЫЙ R 227)	2	2A		2.2 (+13)		LQ1	E1	P200		MP9	T50 (M)	
3297	ЭТИЛЕНА ОКСИДА И ХЛОРТЕТРАФТОРЭТАНА СМЕСЬ, содержащая не более 8,8% этилена оксида	2	2A		2.2 (+13)		LQ1	E1	P200		MP9	T50 (M)	
3298	ЭТИЛЕНА ОКСИДА И ПЕНТАФТОРЭТАНА СМЕСЬ, содержащая не более 7,9% этилена оксида	2	2A		2.2 (+13)		LQ1	E1	P200		MP9	T50 (M)	
3299	ЭТИЛЕНА ОКСИДА И ТЕТРАФТОРЭТАНА СМЕСЬ, содержащая не более 5,6% этилена оксида	2	2A		2.2 (+13)		LQ1	E1	P200		MP9	T50 (M)	
3300	ЭТИЛЕНА ОКСИДА И УГЛЕРОДА ДИОКСИДА СМЕСЬ, содержащая более 87% этилена оксида	2	2TF		2.3+2.1 (+13)		LQ0	E0	P200		MP9	(M)	

		2	W9		CW13 CW18 CW28	606	623	-	-	3291	ОТХОДЫ БОЛЬНИЧНОГО ПРОИСХОЖДЕНИЯ, РАЗНЫЕ, Н.У.К., или (БИО)МЕДИЦИНСКИЕ ОТХОДЫ, Н.У.К., или МЕДИЦИНСКИЕ ОТХОДЫ, ПОДПАДАЮЩИЕ ПОД ДЕЙСТВИЕ СООТВЕТСТВУЮЩИХ ПРАВИЛ, Н.У.К., в охлажденном жидком азоте
		2	W1		CW23	423	430	0-0-1-0	-	3292	БАТАРЕИ НАТРИЙСОДЕРЖАЩИЕ или ЭЛЕМЕНТЫ НАТРИЙСОДЕРЖАЩИЕ
L4BH	TU15	2			CW13 CW28 CW31	60	622	-	M3	3293	ГИДРАЗИНА ВОДНЫЙ РАСТВОР с массовой долей гидразина не более 37%
L15DH(+)	TU14 TU15 TU38 TE21 TE22 TE25	0			CW13 CW28 CW31	663	602	3/0-0-1-0	M1	3294	ВОДОРОДА ЦИАНИДА СПИРТОВОЙ РАСТВОР, содержащий не более 45% цианида водорода
L4BN		1				33	328	3/0-0-1-0	M3	3295	УГЛЕВОДОРОДЫ ЖИДКИЕ, Н.У.К.
L1,5BN		2				33	328	3/0-0-1-0	M3	3295	УГЛЕВОДОРОДЫ ЖИДКИЕ, Н.У.К. (давление паров при 50°C более 110 кПа)
LGBF		1				33	328	3/0-0-1-0	M3	3295	УГЛЕВОДОРОДЫ ЖИДКИЕ, Н.У.К. (давление паров при 50°C не более 110 кПа)
LGBF		3				30	328	3/0-0-1-0	M3	3295	УГЛЕВОДОРОДЫ ЖИДКИЕ, Н.У.К.
PxBN(M)	TA4 TT9 TM6	3			CW9 CW10 CW36	20	210	0-0-1-0 0-0-3-0	M2 M1	3296	ГЕПТАФТОРПРОПАН (ГАЗ РЕФРИЖЕРАТОРНЫЙ R 227)
PxBN(M)	TA4 TT9 TM6	3			CW9 CW10 CW36	20	207	0-0-1-0 0-0-3-0	M2 M1	3297	ЭТИЛЕНА ОКСИДА И ХЛОРТЕТРАФТОРЭТАНА СМЕСЬ, содержащая не более 8,8% этилена оксида
PxBN(M)	TA4 TT9 TM6	3			CW9 CW10 CW36	20	207	0-0-1-0 0-0-3-0	M2 M1	3298	ЭТИЛЕНА ОКСИДА И ПЕНТАФТОРЭТАНА СМЕСЬ, содержащая не более 7,9% этилена оксида
PxBN(M)	TA4 TT9 TM6	3			CW9 CW10 CW36	20	207	0-0-1-0 0-0-3-0	M2 M1	3299	ЭТИЛЕНА ОКСИДА И ТЕТРАФТОРЭТАНА СМЕСЬ, содержащая не более 5,6% этилена оксида
PxBH(M)	TU38 TE22 TE25 TA4 TT9 TM6	1			CW9 CW10 CW36	263	207	3/1-1*-1-1 3/1-1*-3-1	M2 M1	3300	ЭТИЛЕНА ОКСИДА И УГЛЕРОДА ДИОКСИДА СМЕСЬ, содержащая более 87% этилена оксида

3301	ЖИДКОСТЬ КОРРОЗИОННАЯ САМОНАГРЕВАЮЩАЯСЯ, Н.У.К.	8	CS1	I	8+4.2	274	LQ0	E0	P001		MP8 MP17		
3301	ЖИДКОСТЬ КОРРОЗИОННАЯ САМОНАГРЕВАЮЩАЯСЯ, Н.У.К.	8	CS1	II	8+4.2	274	LQ22	E2	P001		MP15		
3302	2-ДИМЕТИЛАМИНОЭТИЛАКРИЛАТ	6.1	T1	II	6.1		LQ17	E4	P001 IBC02		MP15	T7	TP2
3303	ГАЗ СЖАТЫЙ ЯДОВИТЫЙ ОКИСЛЯЮЩИЙ, Н.У.К.	2	1TO		2.3+ 5.1 (+13)	274	LQ0	E0	P200		MP9	(M)	
3304	ГАЗ СЖАТЫЙ ЯДОВИТЫЙ КОРРОЗИОННЫЙ, Н.У.К.	2	1TC		2.3+8 (+13)	274	LQ0	E0	P200		MP9	(M)	
3305	ГАЗ СЖАТЫЙ ЯДОВИТЫЙ ВОСПЛАМЕНЯЮЩИЙСЯ КОРРОЗИОННЫЙ, Н.У.К.	2	1TFC		2.3+ 2.1+8 (+13)	274	LQ0	E0	P200		MP9	(M)	
3306	ГАЗ СЖАТЫЙ ЯДОВИТЫЙ ОКИСЛЯЮЩИЙ КОРРОЗИОННЫЙ, Н.У.К.	2	1TOC		2.3+ 5.1+8 (+13)	274	LQ0	E0	P200		MP9	(M)	
3307	ГАЗ СЖИЖЕННЫЙ ЯДОВИТЫЙ ОКИСЛЯЮЩИЙ, Н.У.К.	2	2TO		2.3+ 5.1 (+13)	274	LQ0	E0	P200		MP9	(M)	
3308	ГАЗ СЖИЖЕННЫЙ ЯДОВИТЫЙ КОРРОЗИОННЫЙ, Н.У.К.	2	2TC		2.3+8 (+13)	274	LQ0	E0	P200		MP9	(M)	
3309	ГАЗ СЖИЖЕННЫЙ ЯДОВИТЫЙ ВОСПЛАМЕНЯЮЩИЙСЯ	2	2TFC		2.3+ 2.1+8	274	LQ0	E0	P200		MP9	(M)	

L10BH	TU38 TE22	1				884	827	3/0-0-1-0	M3	3301	ЖИДКОСТЬ КОРРОЗИОННАЯ САМОНАГРЕВАЮЩАЯСЯ, Н.У.К.
L4BN		2				84	827	3/0-0-1-0	M3	3301	ЖИДКОСТЬ КОРРОЗИОННАЯ САМОНАГРЕВАЮЩАЯСЯ, Н.У.К.
L4BH	TU15	2			CW13 CW28 CW31	60	614	-	-	3302	2-ДИМЕТИЛАМИНОЭТИЛАКРИЛАТ
CxBH(M)	TU6 TU38 TU50 TE22 TE25 TA4 TT9	1			CW9 CW10 CW36	265	220	1-1*-1-1 1-1*-3-1	M2 M1	3303	ГАЗ СЖАТЫЙ ЯДОВИТЫЙ ОКИСЛЯЮЩИЙ, Н.У.К.
CxBH(M)	TU6 TU38 TU50 TE22 TE25 TA4 TT9	1			CW9 CW10 CW36	268	220	0-0-1-0 0-0-3-0	M1 M1	3304	ГАЗ СЖАТЫЙ ЯДОВИТЫЙ КОРРОЗИОННЫЙ, Н.У.К.
CxBH(M)	TU6 TU38 TU50 TE22 TE25 TA4 TT9	1			CW9 CW10 CW36	263	219	3/1-1*-1-1 3/1-1*-3-1	M2 M2	3305	ГАЗ СЖАТЫЙ ЯДОВИТЫЙ ВОСПЛАМЕНЯЮЩИЙСЯ КОРРОЗИОННЫЙ, Н.У.К.
CxBH(M)	TU6 TU38 TU50 TE22 TE25 TA4 TT9	1			CW9 CW10 CW36	265	220	1-1*-1-1 1-1*-3-1	M2 M2	3306	ГАЗ СЖАТЫЙ ЯДОВИТЫЙ ОКИСЛЯЮЩИЙ КОРРОЗИОННЫЙ, Н.У.К.
PxBH(M)	TU6 TU38 TE22 TE25 TA4 TT9 TM6	1			CW9 CW10 CW36	265	220	0-0-1-0 0-0-3-0	M2 M1	3307	ГАЗ СЖИЖЕННЫЙ ЯДОВИТЫЙ ОКИСЛЯЮЩИЙ, Н.У.К.
PxBH(M)	TU6 TU38 TE22 TE25 TA4 TT9 TM6	1			CW9 CW10 CW36	268	220	1-1*-1-1 1-1-3-1	M1 M1	3308	ГАЗ СЖИЖЕННЫЙ ЯДОВИТЫЙ КОРРОЗИОННЫЙ, Н.У.К.
PxBH(M)	TU6 TU38	1			CW9 CW10	263	219	3/1-1-1-1	M1	3309	ГАЗ СЖИЖЕННЫЙ ЯДОВИТЫЙ ВОСПЛАМЕНЯЮЩИЙСЯ

	КОРРОЗИОННЫЙ, Н.У.К.				(+13)								
3310	ГАЗ СЖИЖЕННЫЙ ЯДОВИТЫЙ ОКИСЛЯЮЩИЙ КОРРОЗИОННЫЙ, Н.У.К.	2	2TOC		2.3+ 5.1+8 (+13)	274	LQ0	E0	P200		MP9	(M)	
3311	ГАЗ ОХЛАЖДЕННЫЙ ЖИДКИЙ ОКИСЛЯЮЩИЙ, Н.У.К.	2	3O		2.2+ 5.1 (+13)	274	LQ0	E0	P203		MP9	T75	TP5 TP22
3312	ГАЗ ОХЛАЖДЕННЫЙ ЖИДКИЙ ВОСПЛАМЕНЯЮЩИЙСЯ, Н.У.К.	2	3F		2.1 (+13)	274	LQ0	E0	P203		MP9	T75	TP5
3313	ПИГМЕНТЫ ОРГАНИЧЕСКИЕ САМОНАГРЕВАЮЩИЕСЯ	4.2	S2	II	4.2		LQ0	E2	P002 IBC08	B4	MP14	T3	TP33
3313	ПИГМЕНТЫ ОРГАНИЧЕСКИЕ САМОНАГРЕВАЮЩИЕСЯ	4.2	S2	III	4.2		LQ0	E1	P002 IBC08 LP02 R001	B3	MP14	T1	TP33
3314	СОЕДИНЕНИЕ ПЛАСТИЧНОЕ ФОРМОВОЧНОЕ в виде тестообразной массы, в форме листа или полученное путем экструзии жгута, выделяющее легковоспламеняющиеся пары	9	M3	III	нет	207 633	LQ27	E1	P002 IBC08 R001	PP14 B3 B6	MP10		
3315	ОБРАЗЕЦ ХИМИЧЕСКИЙ ЯДОВИТЫЙ	6.1	T8	I	6.1	250	LQ0	E5	P099		MP8 MP17		
3316	КОМПЛЕКТ ХИМИЧЕСКИХ ВЕЩЕСТВ или КОМПЛЕКТ ПЕРВОЙ ПОМОЩИ	9	M11	II	9	251 340	LQ0	E0	P901				
3316	КОМПЛЕКТ ХИМИЧЕСКИХ ВЕЩЕСТВ или КОМПЛЕКТ ПЕРВОЙ ПОМОЩИ	9	M11	III	9	251 340	LQ0	E0	P901				
3317	2-АМИНО-4,6-ДИНИТРОФЕНОЛ УВЛАЖНЕННЫЙ с массовой долей воды не менее 20%	4.1	D	I	4.1		LQ0	E0	P406	PP26	MP2		
3318	АММИАКА РАСТВОР в воде с относительной плотностью менее 0,880 при температуре 15°C, содержащий более 50% аммиака	2	4TC		2.3+8 (+13)	23	LQ0	E0	P200		MP9	T50 (M)	
3319	НИТРОГЛИЦЕРИНА СМЕСЬ ДЕСЕНСИБИЛИЗИРОВАННАЯ ТВЕРДАЯ, Н.У.К., с массовой долей нитроглицерина более 2%, но не более 10%	4.1	D	II	4.1	272 274	LQ0	E0	P099 IBC99		MP2		

	TE22 TE25 TA4 TT9 TM6				CW36			3/1-1-3-1	M1		КОРРОЗИОННЫЙ, Н.У.К.
PxBH(M)	TU6 TU38 TE22 TE25 TA4 TT9 TM6	1			CW9 CW10 CW36	265	220	1-1-1-1 1-1-3-1	M2 M1	3310	ГАЗ СЖИЖЕННЫЙ ЯДОВИТЫЙ ОКИСЛЯЮЩИЙ КОРРОЗИОННЫЙ, Н.У.К.
RxBN	TU7 TU19 TA4 TT9 TM6	3	W5		CW9 CW11 CW30 CW36	225	220	0-0-1-0 0-0-3-0	M2 M1	3311	ГАЗ ОХЛАЖДЕННЫЙ ЖИДКИЙ ОКИСЛЯЮЩИЙ, Н.У.К.
RxBN	TU18 TU38 TE22 TA4 TT9 TM6	2	W5		CW9 CW11 CW30 CW36	223	218	3/0-0-1-0 3/0-0-3-0	M2 M1	3312	ГАЗ ОХЛАЖДЕННЫЙ ЖИДКИЙ ВОСПЛАМЕНЯЮЩИЙСЯ, Н.У.К.
SGAV		2	W1			40	405	3/0-0-1-0	M3	3313	ПИГМЕНТЫ ОРГАНИЧЕСКИЕ САМОНАГРЕВАЮЩИЕСЯ
SGAV		3	W1			40	405	3/0-0-1-0	M3	3313	ПИГМЕНТЫ ОРГАНИЧЕСКИЕ САМОНАГРЕВАЮЩИЕСЯ
		3		VW3	CW31	90	902	-	-	3314	СОЕДИНЕНИЕ ПЛАСТИЧНОЕ ФОРМОВОЧНОЕ в виде тестообразной массы, в форме листа или полученное путем экструзии жгута, выделяющее легковоспламеняющиеся пары
		1			CW13 CW28 CW31 CW47	66	616	1-1-1-1	-	3315	ОБРАЗЕЦ ХИМИЧЕСКИЙ ЯДОВИТЫЙ
		2				90	906	-	-	3316	КОМПЛЕКТ ХИМИЧЕСКИХ ВЕЩЕСТВ или КОМПЛЕКТ ПЕРВОЙ ПОМОЩИ
		3				90	906	-	-	3316	КОМПЛЕКТ ХИМИЧЕСКИХ ВЕЩЕСТВ или КОМПЛЕКТ ПЕРВОЙ ПОМОЩИ
		1	W1			40	404	3/0-0-1-0	M3	3317	2-АМИНО-4,6-ДИНИТРОФЕНОЛ УВЛАЖНЕННЫЙ с массовой долей воды не менее 20%
PxBH(M)	TU38 TE22 TE25 TA4 TT9 TM6	1			CW9 CW10	268	208	1-1*-1-1 1-1*-3-1	M1 M1	3318	АММИАКА РАСТВОР в воде с относительной плотностью менее 0,880 при температуре 15°C, содержащий более 50% аммиака
		2	W1			40	404	3/0-0-1-0	-	3319	НИТРОГЛИЦЕРИНА СМЕСЬ ДЕСЕНСИБИЛИЗИРОВАННАЯ ТВЕРДАЯ, Н.У.К., с массовой долей нитроглицерина более 2%, но не более 10%

3320	НАТРИЯ БОРГИДРИДА И НАТРИЯ ГИДРОКСИДА РАСТВОР с массовой долей боргидрида натрия не более 12% и массовой долей гидроксида натрия не более 40%	8	C5	II	8		LQ22	E2	P001 IBC02		MP15	T7	TP2
3320	НАТРИЯ БОРГИДРИДА И НАТРИЯ ГИДРОКСИДА РАСТВОР с массовой долей боргидрида натрия не более 12% и массовой долей гидроксида натрия не более 40%	8	C5	III	8		LQ7	E1	P001 IBC03 LP01 R001		MP19	T4	TP2
3321	МАТЕРИАЛ РАДИОАКТИВНЫЙ С НИЗКОЙ УДЕЛЬНОЙ АКТИВНОСТЬЮ (НУА-II) (LSA II), неделящийся или делящийся – освобожденный	7			7X	172 317 325 336	LQ0	E0	См. 2.2.7 и 4.1.9	См. 4.1.9.1.3		T5	TP4
3322	МАТЕРИАЛ РАДИОАКТИВНЫЙ НИЗКОЙ УДЕЛЬНОЙ АКТИВНОСТЬЮ (НУА-III) (LSA III), неделящийся или делящийся – освобожденный	7			7X	172 317 325 336	LQ0	E0	См. 2.2.7 и 4.1.9	См. 4.1.9.1.3		T5	TP4
3323	МАТЕРИАЛ РАДИОАКТИВНЫЙ, неделящийся или делящийся-освобожденный, УПАКОВКА ТИПА С	7			7X	172 317	LQ0	E0	См. 2.2.7 и 4.1.9	См. 4.1.9.1.3			
3324	МАТЕРИАЛ РАДИОАКТИВНЫЙ НИЗКОЙ УДЕЛЬНОЙ АКТИВНОСТЬЮ (НУА-II) (LSA II), ДЕЛЯЩИЙСЯ	7			7X+7E	172 326 336	LQ0	E0	См. 2.2.7 и 4.1.9	См. 4.1.9.1.3			
3325	МАТЕРИАЛ РАДИОАКТИВНЫЙ НИЗКОЙ УДЕЛЬНОЙ АКТИВНОСТЬЮ (НУА- III) (LSA III), ДЕЛЯЩИЙСЯ	7			7X+7E	172 326 336	LQ0	E0	См. 2.2.7 и 4.1.9	См. 4.1.9.1.3			
3326	МАТЕРИАЛ РАДИОАКТИВНЫЙ, ОБЪЕКТЫ С ПОВЕРХНОСТНЫМ РАДИОАКТИВНЫМ ЗАГРЯЗНЕНИЕМ (ОПРЗ-I или ОПРЗ-II) (SCO I или SCO-II), ДЕЛЯЩИЙСЯ	7			7X+7E	172 336	LQ0	E0	См. 2.2.7 и 4.1.9	См. 4.1.9.1.3			
3327	МАТЕРИАЛ РАДИОАКТИВНЫЙ, ДЕЛЯЩИЙСЯ, УПАКОВКА ТИПА А, не особого вида	7			7X+7E	172 326	LQ0	E0	См. 2.2.7 и 4.1.9	См. 4.1.9.1.3			
3328	МАТЕРИАЛ РАДИОАКТИВНЫЙ, ДЕЛЯЩИЙСЯ, УПАКОВКА ТИПА B(U)	7			7X+7E	172 337	LQ0	E0	См. 2.2.7 и 4.1.9	См. 4.1.9.1.3			
3329	МАТЕРИАЛ РАДИОАКТИВНЫЙ, ДЕЛЯЩИЙСЯ, УПАКОВКА ТИПА B(M)	7			7X+7E	172 337	LQ0	E0	См. 2.2.7 и 4.1.9	См. 4.1.9.1.3			
3330	МАТЕРИАЛ РАДИОАКТИВНЫЙ, ДЕЛЯЩИЙСЯ, УПАКОВКА ТИПА С	7			7X+7E	172	LQ0	E0	См. 2.2.7 и 4.1.9	См. 4.1.9.1.3			
3331	МАТЕРИАЛ РАДИОАКТИВНЫЙ, ДЕЛЯЩИЙСЯ, ТРАНСПОРТИРУЕМЫЙ В СПЕЦИАЛЬНЫХ УСЛОВИЯХ	7			7X+7E	172	LQ0	E0	См. 2.2.7 и 4.1.9	См. 4.1.9.1.3			

L4BN		2				80	809	-	-	3320	НАТРИЯ БОРГИДРИДА И НАТРИЯ ГИДРОКСИДА РАСТВОР с массовой долей боргидрида натрия не более 12% и массовой долей гидроксида натрия не более 40%
L4BN		3				80	809	-	-	3320	НАТРИЯ БОРГИДРИДА И НАТРИЯ ГИДРОКСИДА РАСТВОР с массовой долей боргидрида натрия не более 12% и массовой долей гидроксида натрия не более 40%
S2,65AN (+) L2,65CN(+)	TU36 TT7 TM7	0			CW33	70				3321	МАТЕРИАЛ РАДИОАКТИВНЫЙ С НИЗКОЙ УДЕЛЬНОЙ АКТИВНОСТЬЮ (НУА-II) (LSA II), неделящийся или делящийся – освобожденный
S2,65AN (+) L2,65CN(+)	TU36 TT7 TM7	0			CW33	70				3322	МАТЕРИАЛ РАДИОАКТИВНЫЙ НИЗКОЙ УДЕЛЬНОЙ АКТИВНОСТЬЮ (НУА-III) (LSA III), неделящийся или делящийся – освобожденный
		0			CW33	70				3323	МАТЕРИАЛ РАДИОАКТИВНЫЙ, неделящийся или делящийся-освобожденный, УПАКОВКА ТИПА С
		0			CW33	70				3324	МАТЕРИАЛ РАДИОАКТИВНЫЙ НИЗКОЙ УДЕЛЬНОЙ АКТИВНОСТЬЮ (НУА-II) (LSA II), ДЕЛЯЩИЙСЯ
		0			CW33	70				3325	МАТЕРИАЛ РАДИОАКТИВНЫЙ НИЗКОЙ УДЕЛЬНОЙ АКТИВНОСТЬЮ (НУА- III) (LSA III), ДЕЛЯЩИЙСЯ
		0			CW33	70				3326	МАТЕРИАЛ РАДИОАКТИВНЫЙ, ОБЪЕКТЫ С ПОВЕРХНОСТНЫМ РАДИОАКТИВНЫМ ЗАГРЯЗНЕНИЕМ (ОПРЗ-I или ОПРЗ-II) (SCO I или SCO-II), ДЕЛЯЩИЙСЯ
		0			CW33	70				3327	МАТЕРИАЛ РАДИОАКТИВНЫЙ, ДЕЛЯЩИЙСЯ, УПАКОВКА ТИПА А, не особого вида
		0			CW33	70				3328	МАТЕРИАЛ РАДИОАКТИВНЫЙ, ДЕЛЯЩИЙСЯ, УПАКОВКА ТИПА B(U)
		0			CW33	70				3329	МАТЕРИАЛ РАДИОАКТИВНЫЙ, ДЕЛЯЩИЙСЯ, УПАКОВКА ТИПА B(M)
		0			CW33	70				3330	МАТЕРИАЛ РАДИОАКТИВНЫЙ, ДЕЛЯЩИЙСЯ, УПАКОВКА ТИПА С
		0			CW33	70				3331	МАТЕРИАЛ РАДИОАКТИВНЫЙ, ДЕЛЯЩИЙСЯ, ТРАНСПОРТИРУЕМЫЙ В СПЕЦИАЛЬНЫХ УСЛОВИЯХ

3332	МАТЕРИАЛ РАДИОАКТИВНЫЙ, неделящийся или делящийся-освобожденный, УПАКОВКА ТИПА А, ОСОБОГО ВИДА	7			7X	172 317	LQ0	E0	См. 2.2.7 и 4.1.9	См. 4.1.9.1.3			
3333	МАТЕРИАЛ РАДИОАКТИВНЫЙ, ДЕЛЯЩИЙСЯ, УПАКОВКА ТИПА А, ОСОБОГО ВИДА	7			7X+7E	172	LQ0	E0	См. 2.2.7 и 4.1.9	См. 4.1.9.1.3			
3334	Жидкость, перевозка которой по воздуху регулируется правилами первозок воздушного транспорта, н.у.к.	9	M11	Не подпадает под действие Прил.2 к СМГС									
3335	Вещество твердое, перевозка которого по воздуху регулируется правилами перевозок воздушного транспорта, н.у.к.	9	M11	Не подпадает под действие Прил.2 к СМГС									
3336	МЕРКАПТАНЫ ЖИДКИЕ ЛЕГКОВОСПЛАМЕНЯЮЩИЕСЯ, Н.У.К., или МЕРКАПТАНОВ СМЕСЬ ЖИДКАЯ ЛЕГКОВОСПЛАМЕНЯЮЩАЯСЯ, Н.У.К.	3	F1	I	3	274	LQ3	E3	P001		MP7 MP17	T11	TP2
3336	МЕРКАПТАНЫ ЖИДКИЕ ЛЕГКОВОСПЛАМЕНЯЮЩИЕСЯ, Н.У.К., или МЕРКАПТАНОВ СМЕСЬ ЖИДКАЯ ЛЕГКОВОСПЛАМЕНЯЮЩАЯСЯ, Н.У.К. (давление паров при 50°C более 110 кПа)	3	F1	II	3	274 640C	LQ4	E2	P001		MP19	T7	TP1 TP8 TP28
3336	МЕРКАПТАНЫ ЖИДКИЕ ЛЕГКОВОСПЛАМЕНЯЮЩИЕСЯ, Н.У.К., или МЕРКАПТАНОВ СМЕСЬ ЖИДКАЯ ЛЕГКОВОСПЛАМЕНЯЮЩАЯСЯ, Н.У.К. (давление паров при 50°C не более 110 кПа)	3	F1	II	3	274 640D	LQ4	E2	P001 IBC02 R001		MP19	T7	TP1 TP8 TP28
3336	МЕРКАПТАНЫ ЖИДКИЕ ЛЕГКОВОСПЛАМЕНЯЮЩИЕСЯ, Н.У.К., или МЕРКАПТАНОВ СМЕСЬ ЖИДКАЯ ЛЕГКОВОСПЛАМЕНЯЮЩАЯСЯ, Н.У.К.	3	F1	III	3	274	LQ7	E1	P001 IBC03 LP01 R001		MP19	T4	TP1 TP29
3337	ГАЗ РЕФРИЖЕРАТОРНЫЙ R 404A (Пентафторэтана, 1,1,1-трифторэтана и 1,1,1,2-тетрафторэтана зеотропная смесь с приблизительно 44% пентафторэтана и 52% 1,1,1-трифторэтана)	2	2A		2.2 (+13)		LQ1	E1	P200		MP9	T50 (M)	
3338	ГАЗ РЕФРИЖЕРАТОРНЫЙ R 407A (Дифторметана, пентафторэтана и 1,1,1,2-тетрафторэтана зеотропная смесь с приблизительно 20% дифторметана и 40% пентафторэтана)	2	2A		2.2 (+13)		LQ1	E1	P200		MP9	T50 (M)	
3339	ГАЗ РЕФРИЖЕРАТОРНЫЙ R 407B (Дифторметана, пентафторэтана и	2	2A		2.2 (+13)		LQ1	E1	P200		MP9	T50 (M)	

		0			CW33	70				3332	МАТЕРИАЛ РАДИОАКТИВНЫЙ, неделящийся или делящийся-освобожденный, УПАКОВКА ТИПА А, ОСОБОГО ВИДА
		0			CW33	70				3333	МАТЕРИАЛ РАДИОАКТИВНЫЙ, ДЕЛЯЩИЙСЯ, УПАКОВКА ТИПА А, ОСОБОГО ВИДА
Не подпадает под действие Прил.2 к СМГС										3334	Жидкость, перевозка которой по воздуху регулируется правилами перевозок воздушного транспорта, н.у.к.
Не подпадает под действие Прил.2 к СМГС										3335	Вещество твердое, перевозка которого по воздуху регулируется правилами, н.у.к.
L4BN		1				33	332	3/1-1*-1-1	M3	3336	МЕРКАПТАНЫ ЖИДКИЕ ЛЕГКОВОСПЛАМЕНЯЮЩИЕСЯ, Н.У.К., или МЕРКАПТАНОВ СМЕСЬ ЖИДКАЯ ЛЕГКОВОСПЛАМЕНЯЮЩАЯСЯ, Н.У.К.
L1,5BN		2				33	332	3/1-1*-1-1	M3	3336	МЕРКАПТАНЫ ЖИДКИЕ ЛЕГКОВОСПЛАМЕНЯЮЩИЕСЯ, Н.У.К., или МЕРКАПТАНОВ СМЕСЬ ЖИДКАЯ ЛЕГКОВОСПЛАМЕНЯЮЩАЯСЯ, Н.У.К. (давление паров при 50°C более 110 кПа)
LGBF		3				33	332	3/1-1*-1-1	M3	3336	МЕРКАПТАНЫ ЖИДКИЕ ЛЕГКОВОСПЛАМЕНЯЮЩИЕСЯ, Н.У.К., или МЕРКАПТАНОВ СМЕСЬ ЖИДКАЯ ЛЕГКОВОСПЛАМЕНЯЮЩАЯСЯ, Н.У.К. (давление паров при 50°C не более 110 кПа)
LGBF		3				30	332	3/1-1*-1-1	M3	3336	МЕРКАПТАНЫ ЖИДКИЕ ЛЕГКОВОСПЛАМЕНЯЮЩИЕСЯ, Н.У.К., или МЕРКАПТАНОВ СМЕСЬ ЖИДКАЯ ЛЕГКОВОСПЛАМЕНЯЮЩАЯСЯ, Н.У.К.
PxBN(M)	TA4 TT9 TM6	3			CW9 CW10 CW36	20	201	0-0-1-0 0-0-3-0	M2 M1	3337	ГАЗ РЕФРИЖЕРАТОРНЫЙ R 404A (Пентафторэтана, 1,1,1-трифторэтана и 1,1,1,2-тетрафторэтана зеотропная смесь с приблизительно 44% пентафторэтана и 52% 1,1,1-трифторэтана)
PxBN(M)	TA4 TT9 TM6	3			CW9 CW10 CW36	20	201	0-0-1-0 0-0-3-0	M2 M1	3338	ГАЗ РЕФРИЖЕРАТОРНЫЙ R 407A (Дифторметана, пентафторэтана и 1,1,1,2-тетрафторэтана зеотропная смесь с приблизительно 20% дифторметана и 40% пентафторэтана)
PxBN(M)	TA4 TT9 TM6	3			CW9 CW10 CW36	20	201	0-0-1-0	M2	3339	ГАЗ РЕФРИЖЕРАТОРНЫЙ R 407B (Дифторметана, пентафторэтана и

	1,1,1,2-тетрафторэтана зеотропная смесь с приблизительно 10% дифторметана и 70% пентафторэтана)												
3340	ГАЗ РЕФРИЖЕРАТОРНЫЙ R 407C (Дифторметана, пентафторэтана и 1,1,1,2-тетрафторэтана зеотропная смесь с приблизительно 23% дифторметана и 25% пентафторэтана)	2	2A		2.2 (+13)		LQ1	E1	P200		MP9	T50 (M)	
3341	ТИОМОЧЕВИНЫ ДИОКСИД	4.2	S2	II	4.2		LQ0	E2	P002 IBC06		MP14	T3	TP33
3341	ТИОМОЧЕВИНЫ ДИОКСИД	4.2	S2	III	4.2		LQ0	E1	P002 IBC08 LP02 R001	B3	MP14	T1	TP33
3342	КСАНТОГЕНАТЫ	4.2	S2	II	4.2		LQ0	E2	P002 IBC06		MP14	T3	TP33
3342	КСАНТОГЕНАТЫ	4.2	S2	III	4.2		LQ0	E1	P002 IBC08 LP02 R001	B3	MP14	T1	TP33
3343	НИТРОГЛИЦЕРИНА СМЕСЬ ДЕСЕНСИБИЛИЗИРОВАННАЯ ЖИДКАЯ ЛЕГКОВОСПЛАМЕНЯЮЩАЯСЯ, Н.У.К., с массовой долей нитроглицерина не более 30%	3	D		3	274 278	LQ0	E0	P099		MP2		
3344	ПЕНТАЭРИТРИТТЕТРАНИТРАТА (ПЕНТАЭРИТРИТОЛТЕТРАНИТРАТА ; ПЭТН) СМЕСЬ ДЕСЕНСИБИЛИЗИРОВАННАЯ ТВЕРДАЯ, Н.У.К., с массовой долей ПЭТН более 10%, но не более 20%	4.1	D	II	4.1	272 274	LQ0	E0	P099		MP2		
3345	ПЕСТИЦИД — ПРОИЗВОДНЫЙ ФЕНОКСИУКСУСНОЙ КИСЛОТЫ ТВЕРДЫЙ ЯДОВИТЫЙ	6.1	T7	I	6.1	61 274 648	LQ0	E5	P002 IBC07		MP18	T6	TP33
3345	ПЕСТИЦИД — ПРОИЗВОДНЫЙ ФЕНОКСИУКСУСНОЙ КИСЛОТЫ ТВЕРДЫЙ ЯДОВИТЫЙ	6.1	T7	II	6.1	61 274 648	LQ18	E4	P002 IBC08	B4	MP10	T3	TP33
3345	ПЕСТИЦИД — ПРОИЗВОДНЫЙ ФЕНОКСИУКСУСНОЙ КИСЛОТЫ ТВЕРДЫЙ ЯДОВИТЫЙ	6.1	T7	III	6.1	61 274 648	LQ9	E1	P002 IBC08 LP02 R001	B3	MP10	T1	TP33
3346	ПЕСТИЦИД — ПРОИЗВОДНЫЙ ФЕНОКСИУКСУСНОЙ КИСЛОТЫ ЖИДКИЙ ЛЕГКОВОСПЛАМЕНЯЮЩИЙСЯ ЯДОВИТЫЙ с температурой вспышки менее 23°C	3	FT2	I	3+6.1	61 274	LQ3	E0	P001		MP7 MP17	T14	TP2 TP27
3346	ПЕСТИЦИД — ПРОИЗВОДНЫЙ ФЕНОКСИУКСУСНОЙ КИСЛОТЫ ЖИДКИЙ ЛЕГКОВОСПЛАМЕНЯЮЩИЙСЯ ЯДОВИТЫЙ с температурой вспышки менее 23°C	3	FT2	II	3+6.1	61 274	LQ4	E2	P001 IBC02 R001		MP19	T11	TP2 TP27

	TM6				CW36			0-0-3-0	M1		1,1,1,2-тетрафторэтана зеотропная смесь с приблизительно 10% дифторметана и 70% пентафторэтана)
PxBN(M)	TA4 TT9 TM6	3			CW9 CW10 CW36	20	201	0-0-1-0 0-0-3-0	M2 M1	3340	ГАЗ РЕФРИЖЕРАТОРНЫЙ R 407C (Дифторметана, пентафторэтана и 1,1,1,2-тетрафторэтана зеотропная смесь с приблизительно 23% дифторметана и 25% пентафторэтана)
SGAV		2	W1 W12			40	405	3/0-0-1-0	M3	3341	ТИОМОЧЕВИНЫ ДИОКСИД
SGAV		3	W1			40	405	3/0-0-1-0	M3	3341	ТИОМОЧЕВИНЫ ДИОКСИД
SGAV		2	W1 W12			40	405	3/0-0-1-0	M3	3342	КСАНТОГЕНАТЫ
SGAV		3	W1			40	405	3/0-0-1-0	M3	3342	КСАНТОГЕНАТЫ
		0				30/33	311	3/0-0-1-0	M3	3343	НИТРОГЛИЦЕРИНА СМЕСЬ ДЕСЕНСИБИЛИЗИРОВАННАЯ ЖИДКАЯ ЛЕГКОВОСПЛАМЕНЯЮЩАЯСЯ, Н.У.К., с массовой долей нитроглицерина не более 30%
		2	W1			40	404	3/0-0-1-0	M3	3344	ПЕНТАЭРИТРИТТЕТРАНИТРАТА (ПЕНТАЭРИТРИТОЛТЕТРАНИТРАТА ; ПЭТН) СМЕСЬ ДЕСЕНСИБИЛИЗИРОВАННАЯ ТВЕРДАЯ, Н.У.К., с массовой долей ПЭТН более 10%, но не более 20%
S10AH L10CH	TU14 TU15 TU38 TE21 TE22	1	W10 W12		CW13 CW28 CW31 CW48	66	613	-	M3	3345	ПЕСТИЦИД — ПРОИЗВОДНЫЙ ФЕНОКСИУКСУСНОЙ КИСЛОТЫ ТВЕРДЫЙ ЯДОВИТЫЙ
SGAH L4BH	TU15	2	W11		CW13 CW28 CW31 CW48	60	613	-	M3	3345	ПЕСТИЦИД — ПРОИЗВОДНЫЙ ФЕНОКСИУКСУСНОЙ КИСЛОТЫ ТВЕРДЫЙ ЯДОВИТЫЙ
SGAH L4BH	TU15	2		VW9	CW13 CW28 CW31 CW48	60	613	-	M3	3345	ПЕСТИЦИД — ПРОИЗВОДНЫЙ ФЕНОКСИУКСУСНОЙ КИСЛОТЫ ТВЕРДЫЙ ЯДОВИТЫЙ
L10CH	TU14 TU15 TU38 TE21 TE22	1			CW13 CW28 CW48	336	336	3/0-0-1-0	M3	3346	ПЕСТИЦИД — ПРОИЗВОДНЫЙ ФЕНОКСИУКСУСНОЙ КИСЛОТЫ ЖИДКИЙ ЛЕГКОВОСПЛАМЕНЯЮЩИЙСЯ ЯДОВИТЫЙ с температурой вспышки менее 23°C
L4BH	TU15	2			CW13 CW28 CW48	336	336	3/0-0-1-0	M3	3346	ПЕСТИЦИД — ПРОИЗВОДНЫЙ ФЕНОКСИУКСУСНОЙ КИСЛОТЫ ЖИДКИЙ ЛЕГКОВОСПЛАМЕНЯЮЩИЙСЯ ЯДОВИТЫЙ с температурой вспышки менее 23°C

3347	ПЕСТИЦИД — ПРОИЗВОДНЫЙ ФЕНОКСИУКСУСНОЙ КИСЛОТЫ ЖИДКИЙ ЯДОВИТЫЙ ЛЕГКОВОСПЛАМЕНЯЮЩИЙСЯ с температурой вспышки не менее 23°C	6.1	TF2	I	6.1+3	61 274	LQ0	E5	P001		MP8 MP17	T14	TP2 TP27
3347	ПЕСТИЦИД — ПРОИЗВОДНЫЙ ФЕНОКСИУКСУСНОЙ КИСЛОТЫ ЖИДКИЙ ЯДОВИТЫЙ ЛЕГКОВОСПЛАМЕНЯЮЩИЙСЯ с температурой вспышки не менее 23°C	6.1	TF2	II	6.1+3	61 274	LQ17	E4	P001 IBC02		MP15	T11	TP2 TP27
3347	ПЕСТИЦИД — ПРОИЗВОДНЫЙ ФЕНОКСИУКСУСНОЙ КИСЛОТЫ ЖИДКИЙ ЯДОВИТЫЙ ЛЕГКОВОСПЛАМЕНЯЮЩИЙСЯ с температурой вспышки не менее 23°C	6.1	TF2	III	6.1+3	61 274	LQ7	E1	P001 IBC03 R001		MP19	T7	TP2 TP28
3348	ПЕСТИЦИД — ПРОИЗВОДНЫЙ ФЕНОКСИУКСУСНОЙ КИСЛОТЫ ЖИДКИЙ ЯДОВИТЫЙ	6.1	T6	I	6.1	61 274 648	LQ0	E5	P001		MP8 MP17	T14	TP2 TP27
3348	ПЕСТИЦИД — ПРОИЗВОДНЫЙ ФЕНОКСИУКСУСНОЙ КИСЛОТЫ ЖИДКИЙ ЯДОВИТЫЙ	6.1	T6	II	6.1	61 274 648	LQ17	E4	P001 IBC02		MP15	T11	TP2 TP27
3348	ПЕСТИЦИД — ПРОИЗВОДНЫЙ ФЕНОКСИУКСУСНОЙ КИСЛОТЫ ЖИДКИЙ ЯДОВИТЫЙ	6.1	T6	III	6.1	61 274 648	LQ7	E1	P001 IBC03 LP01 R001		MP19	T7	TP2 TP28
3349	ПЕСТИЦИД НА ОСНОВЕ ПИРЕТРОИДОВ ТВЕРДЫЙ ЯДОВИТЫЙ	6.1	T7	I	6.1	61 274 648	LQ0	E5	P002 IBC07		MP18	T6	TP33
3349	ПЕСТИЦИД НА ОСНОВЕ ПИРЕТРОИДОВ ТВЕРДЫЙ ЯДОВИТЫЙ	6.1	T7	II	6.1	61 274 648	LQ18	E4	P002 IBC08	B4	MP10	T3	TP33
3349	ПЕСТИЦИД НА ОСНОВЕ ПИРЕТРОИДОВ ТВЕРДЫЙ ЯДОВИТЫЙ	6.1	T7	III	6.1	61 274 648	LQ9	E1	P002 IBC08 LP02 R001	B3	MP10	T1	TP33
3350	ПЕСТИЦИД НА ОСНОВЕ ПИРЕТРОИДОВ ЖИДКИЙ ЛЕГКОВОСПЛАМЕНЯЮЩИЙСЯ ЯДОВИТЫЙ с температурой вспышки менее 23°C	3	FT2	I	3+6.1	61 274	LQ3	E0	P001		MP7 MP17	T14	TP2 TP27
3350	ПЕСТИЦИД НА ОСНОВЕ ПИРЕТРОИДОВ ЖИДКИЙ ЛЕГКОВОСПЛАМЕНЯЮЩИЙСЯ ЯДОВИТЫЙ с температурой вспышки менее 23°C	3	FT2	II	3+6.1	61 274	LQ4	E2	P001 IBC02 R001		MP19	T11	TP2 TP27

L10CH	TU14 TU15 TU38 TE21 TE22	1			CW13 CW28 CW31 CW48	663	610	3/0-0-1-0	M3	3347	ПЕСТИЦИД — ПРОИЗВОДНЫЙ ФЕНОКСИУКСУСНОЙ КИСЛОТЫ ЖИДКИЙ ЯДОВИТЫЙ ЛЕГКОВОСПЛАМЕНЯЮЩИЙСЯ с температурой вспышки не менее 23°C
L4BH	TU15	2			CW13 CW28 CW31 CW48	63	610	3/0-0-1-0	M3	3347	ПЕСТИЦИД — ПРОИЗВОДНЫЙ ФЕНОКСИУКСУСНОЙ КИСЛОТЫ ЖИДКИЙ ЯДОВИТЫЙ ЛЕГКОВОСПЛАМЕНЯЮЩИЙСЯ с температурой вспышки не менее 23°C
L4BH	TU15	2			CW13 CW28 CW31 CW48	63	610	3/0-0-1-0	M3	3347	ПЕСТИЦИД — ПРОИЗВОДНЫЙ ФЕНОКСИУКСУСНОЙ КИСЛОТЫ ЖИДКИЙ ЯДОВИТЫЙ ЛЕГКОВОСПЛАМЕНЯЮЩИЙСЯ с температурой вспышки не менее 23°C
L10CH	TU14 TU15 TU38 TE21 TE22	1			CW13 CW28 CW31 CW48	66	604	0-0-1-0	M3	3348	ПЕСТИЦИД — ПРОИЗВОДНЫЙ ФЕНОКСИУКСУСНОЙ КИСЛОТЫ ЖИДКИЙ ЯДОВИТЫЙ
L4BH	TU15	2			CW13 CW28 CW31 CW48	60	604	0-0-1-0	M3	3348	ПЕСТИЦИД — ПРОИЗВОДНЫЙ ФЕНОКСИУКСУСНОЙ КИСЛОТЫ ЖИДКИЙ ЯДОВИТЫЙ
L4BH	TU15	2			CW13 CW28 CW31 CW48	60	604	0-0-1-0	M3	3348	ПЕСТИЦИД — ПРОИЗВОДНЫЙ ФЕНОКСИУКСУСНОЙ КИСЛОТЫ ЖИДКИЙ ЯДОВИТЫЙ
S10AH L10CH	TU14 TU15 TU38 TE21 TE22	1	W10 W12		CW13 CW28 CW31 CW48	66	613	-	M3	3349	ПЕСТИЦИД НА ОСНОВЕ ПИРЕТРОИДОВ ТВЕРДЫЙ ЯДОВИТЫЙ
SGAH L4BH	TU15	2	W11		CW13 CW28 CW31 CW48	60	613	-	M3	3349	ПЕСТИЦИД НА ОСНОВЕ ПИРЕТРОИДОВ ТВЕРДЫЙ ЯДОВИТЫЙ
SGAH L4BH	TU15	2		VW9	CW13 CW28 CW31 CW48	60	613	-	M3	3349	ПЕСТИЦИД НА ОСНОВЕ ПИРЕТРОИДОВ ТВЕРДЫЙ ЯДОВИТЫЙ
L10CH	TU14 TU15 TU38 TE21 TE22	1			CW13 CW28 CW48	336	336	0-0-1-0	M3	3350	ПЕСТИЦИД НА ОСНОВЕ ПИРЕТРОИДОВ ЖИДКИЙ ЛЕГКОВОСПЛАМЕНЯЮЩИЙСЯ ЯДОВИТЫЙ с температурой вспышки менее 23°C
L4BH	TU15	2			CW13 CW28 CW48	336	336	0-0-1-0	M3	3350	ПЕСТИЦИД НА ОСНОВЕ ПИРЕТРОИДОВ ЖИДКИЙ ЛЕГКОВОСПЛАМЕНЯЮЩИЙСЯ ЯДОВИТЫЙ с температурой вспышки менее 23°C

3351	ПЕСТИЦИД НА ОСНОВЕ ПИРЕТРОИДОВ ЖИДКИЙ ЯДОВИТЫЙ ЛЕГКОВОСПЛАМЕНЯЮЩИЙСЯ с температурой вспышки не менее 23°C	6.1	TF2	I	6.1+3	61 274	LQ0	E5	P001		MP8 MP17	T14	TP2 TP27
3351	ПЕСТИЦИД НА ОСНОВЕ ПИРЕТРОИДОВ ЖИДКИЙ ЯДОВИТЫЙ ЛЕГКОВОСПЛАМЕНЯЮЩИЙСЯ с температурой вспышки не менее 23°C	6.1	TF2	II	6.1+3	61 274	LQ17	E4	P001 IBC02		MP15	T11	TP2 TP27
3351	ПЕСТИЦИД НА ОСНОВЕ ПИРЕТРОИДОВ ЖИДКИЙ ЯДОВИТЫЙ ЛЕГКОВОСПЛАМЕНЯЮЩИЙСЯ с температурой вспышки не менее 23°C	6.1	TF2	III	6.1+3	61 274	LQ7	E1	P001 IBC03 R001		MP19	T7	TP2 TP28
3352	ПЕСТИЦИД НА ОСНОВЕ ПИРЕТРОИДОВ ЖИДКИЙ ЯДОВИТЫЙ	6.1	T6	I	6.1	61 274 648	LQ0	E5	P001		MP8 MP17	T14	TP2 TP27
3352	ПЕСТИЦИД НА ОСНОВЕ ПИРЕТРОИДОВ ЖИДКИЙ ЯДОВИТЫЙ	6.1	T6	II	6.1	61 274 648	LQ17	E4	P001 IBC02		MP15	T11	TP2 TP27
3352	ПЕСТИЦИД НА ОСНОВЕ ПИРЕТРОИДОВ ЖИДКИЙ ЯДОВИТЫЙ	6.1	T6	III	6.1	61 274 648	LQ7	E1	P001 IBC03 LP01 R001		MP19	T7	TP2 TP28
3354	ГАЗ ИНСЕКТИЦИДНЫЙ ВОСПЛАМЕНЯЮЩИЙСЯ, Н.У.К.	2	2F		2.1 (+13)	274	LQ0	E0	P200		MP9	(M)	
3355	ГАЗ ИНСЕКТИЦИДНЫЙ ЯДОВИТЫЙ ВОСПЛАМЕНЯЮЩИЙСЯ, Н.У.К.	2	2TF		2.3+ 2.1 (+13)	274	LQ0	E0	P200		MP9	(M)	
3356	ГЕНЕРАТОР КИСЛОРОДА ХИМИЧЕСКИЙ	5.1	O3	II	5.1	284	LQ0	E0	P500		MP2		
3357	НИТРОГЛИЦЕРИНА СМЕСЬ ДЕСЕНСИБИЛИЗИРОВАННАЯ ЖИДКАЯ, Н.У.К., с массовой долей нитроглицерина не более 30%	3	D	II	3	274 288	LQ0	E0	P099		MP2		
3358	УСТАНОВКИ РЕФРИЖЕРАТОРНЫЕ, содержащие воспламеняющийся неядовитый сжиженный газ	2	6F		2.1	291	LQ0	E0	P003	PP32	MP9		
3359	ЕДИНИЦА ФУМИГИРОВАННАЯ	9	M11			302							
3360	Волокна растительного происхождения	4.1	F1	Не подпадает под действие Прил. 2 к СМГС за исключением специального положения CW54 раздела 7.5.11									

L10CH	TU14 TU15 TU38 TE21 TE22	1			CW13 CW28 CW31 CW48	663	610	0-0-1-0	M3	3351	ПЕСТИЦИД НА ОСНОВЕ ПИРЕТРОИДОВ ЖИДКИЙ ЯДОВИТЫЙ ЛЕГКОВОСПЛАМЕНЯЮЩИЙСЯ с температурой вспышки не менее 23°C
L4BH	TU15	2			CW13 CW28 CW31 CW48	63	610	0-0-1-0	M3	3351	ПЕСТИЦИД НА ОСНОВЕ ПИРЕТРОИДОВ ЖИДКИЙ ЯДОВИТЫЙ ЛЕГКОВОСПЛАМЕНЯЮЩИЙСЯ с температурой вспышки не менее 23°C
L4BH	TU15	2			CW13 CW28 CW31 CW48	63	610	0-0-1-0	M3	3351	ПЕСТИЦИД НА ОСНОВЕ ПИРЕТРОИДОВ ЖИДКИЙ ЯДОВИТЫЙ ЛЕГКОВОСПЛАМЕНЯЮЩИЙСЯ с температурой вспышки не менее 23°C
L10CH	TU14 TU15 TU38 TE21 TE22	1			CW13 CW28 CW31 CW48	66	604	0-0-1-0	M3	3352	ПЕСТИЦИД НА ОСНОВЕ ПИРЕТРОИДОВ ЖИДКИЙ ЯДОВИТЫЙ
L4BH	TU15	2			CW13 CW28 CW31 CW48	60	604	0-0-1-0	M3	3352	ПЕСТИЦИД НА ОСНОВЕ ПИРЕТРОИДОВ ЖИДКИЙ ЯДОВИТЫЙ
L4BH	TU15	2			CW13 CW28 CW31 CW48	60	604	0-0-1-0	M3	3352	ПЕСТИЦИД НА ОСНОВЕ ПИРЕТРОИДОВ ЖИДКИЙ ЯДОВИТЫЙ
PxBN(M)	TU38 TE22 TA4 TT9 TM6	2			CW9 CW10 CW36	23	218	3/0-0-1-0 3/0-0-3-0	M2 M1	3354	ГАЗ ИНСЕКТИЦИДНЫЙ ВОСПЛАМЕНЯЮЩИЙСЯ, Н.У.К.
PxBH(M)	TU6 TU38 TE22 TE25 TA4 TT9 TM6	1			CW9 CW10 CW36	263	219	3/1-1-1-1 3/1-1-3-1	M2 M1	3355	ГАЗ ИНСЕКТИЦИДНЫЙ ЯДОВИТЫЙ ВОСПЛАМЕНЯЮЩИЙСЯ, Н.У.К.
		2			CW24	50	514	-	M3	3356	ГЕНЕРАТОР КИСЛОРОДА ХИМИЧЕСКИЙ
		2				33	311	3/0-0-1-0	M3	3357	НИТРОГЛИЦЕРИНА СМЕСЬ ДЕСЕНСИБИЛИЗИРОВАННАЯ ЖИДКАЯ, Н.У.К., с массовой долей нитроглицерина не более 30%
		2			CW9	23	218	-	-	3358	УСТАНОВКИ РЕФРИЖЕРАТОРНЫЕ, содержащие воспламеняющийся неядовитый сжиженный газ
							909	-	-	3359	ЕДИНИЦА ФУМИГИРОВАННАЯ
Не подпадает под действие Прил. 2 к СМГС за исключением специального положения CW54 раздела 7.5.11										3360	Волокна растительного происхождения

3361	ХЛОРСИЛАНЫ ЯДОВИТЫЕ КОРРОЗИОННЫЕ, Н.У.К.	6.1	TC1	II	6.1+8	274	LQ0	E4	P010		MP15	T14	TP2 TP7 TP27
3362	ХЛОРСИЛАНЫ ЯДОВИТЫЕ КОРРОЗИОННЫЕ, ЛЕГКОВОСПЛАМЕНЯЮЩИЕСЯ, Н.У.К.	6.1	TFC	II	6.1+3+8	274	LQ0	E4	P010		MP15	T14	TP2 TP7 TP27
3363	Вещества опасные в оборудовании или в приборах	9	M11	Не подпадает под действие Прил. 2 к СМГС (см.1.1.3.1б)									
3364	ТРИНИТРОФЕНОЛ (КИСЛОТА ПИКРИНОВАЯ), УВЛАЖНЕННЫЙ, с массовой долей воды не менее 10%	4.1	D	I	4.1		LQ0	E0	P406	PP24	MP2		
3365	ТРИНИТРОХЛОРБЕНЗОЛ (ПИКРИЛХЛОРИД), УВЛАЖНЕННЫЙ, с массовой долей воды не менее 10%	4.1	D	I	4.1		LQ0	E0	P406	PP24	MP2		
3366	ТРИНИТРОТОЛУОЛ (ТНТ), УВЛАЖНЕННЫЙ, с массовой долей воды не менее 10%	4.1	D	I	4.1		LQ0	E0	P406	PP24	MP2		
3367	ТРИНИТРОБЕНЗОЛ, УВЛАЖНЕННЫЙ, с массовой долей воды не менее 10%	4.1	D	I	4.1		LQ0	E0	P406	PP24	MP2		
3368	КИСЛОТА ТРИНИТРОБЕНЗОЙНАЯ, УВЛАЖНЕННАЯ, с массовой долей воды не менее 10%	4.1	D	I	4.1		LQ0	E0	P406	PP24	MP2		
3369	НАТРИЯ ДИНИТРО-о-КРЕЗОЛАТ, УВЛАЖНЕННЫЙ, с массовой долей воды не менее 10%	4.1	DT	I	4.1 +6.1		LQ0	E0	P406	PP24	MP2		
3370	МОЧЕВИНЫ НИТРАТ, УВЛАЖНЕННЫЙ, с массовой долей воды не менее 10%	4.1	D	I	4.1		LQ0	E0	P406	PP78	MP2		
3371	2-МЕТИЛБУТАНАЛЬ	3	F1	II	3		LQ4	E2	P001 IBC02 R001		MP19	T4	TP1
3373	ПРЕПАРАТ БИОЛОГИЧЕСКИЙ, КАТЕГОРИЯ B	6.2	I4		6.2	319	LQ0	E0	P650			T1	TP1
3373	ПРЕПАРАТ БИОЛОГИЧЕСКИЙ, КАТЕГОРИЯ B (только материалы животного происхождения)	6.2	I4		6.2	319	LQ0	E0	P650			T1 BK1 BK2	TP1
3374	АЦЕТИЛЕН НЕРАСТВОРЕННЫЙ	2	2F		2.1		LQ0	E0	P200		MP9		

L4BH	TU15	2			CW13 CW28 CW31 CW48	68	640	-	-	3361	ХЛОРСИЛАНЫ ЯДОВИТЫЕ КОРРОЗИОННЫЕ, Н.У.К.
L4BH	TU15	2			CW13 CW28 CW31 CW48	638	637	3/0-0-1-0	M3	3362	ХЛОРСИЛАНЫ ЯДОВИТЫЕ КОРРОЗИОННЫЕ, ЛЕГКОВОСПЛАМЕНЯЮЩИЕСЯ, Н.У.К.
Не подпадает под действие Прил. 2 к СМГС (см.1.1.3.1б)										3363	Вещества опасные в оборудовании или в приборах
		1	W1			40	404	3/0-0-1-0	M3	3364	ТРИНИТРОФЕНОЛ (КИСЛОТА ПИКРИНОВАЯ), УВЛАЖНЕННЫЙ, с массовой долей воды не менее 10%
		1	W1			40	404	3/0-0-1-0	M3	3365	ТРИНИТРОХЛОРБЕНЗОЛ (ПИКРИЛХЛОРИД), УВЛАЖНЕННЫЙ, с массовой долей воды не менее 10%
		1	W1			40	404	3/0-0-1-0	M3	3366	ТРИНИТРОТОЛУОЛ (ТНТ), УВЛАЖНЕННЫЙ, с массовой долей воды не менее 10%
		1	W1			40	404	3/0-0-1-0	M3	3367	ТРИНИТРОБЕНЗОЛ, УВЛАЖНЕННЫЙ, с массовой долей воды не менее 10%
		1	W1			40	404	3/0-0-1-0	M3	3368	КИСЛОТА ТРИНИТРОБЕНЗОЙНАЯ, УВЛАЖНЕННАЯ, с массовой долей воды не менее 10%
		1	W1		CW13 CW28	46	404	3/0-0-1-0	-	3369	НАТРИЯ ДИНИТРО-о-КРЕЗОЛАТ, УВЛАЖНЕННЫЙ, с массовой долей воды не менее 10%
		1	W1			40	404	3/0-0-1-0	M3	3370	МОЧЕВИНЫ НИТРАТ, УВЛАЖНЕННЫЙ, с массовой долей воды не менее 10%
LGBF		2				33	305	3/0-0-1-0	M3	3371	2-МЕТИЛБУТАНАЛЬ
L4BH	TU15 TU37	-				606	623	-	-	3373	ПРЕПАРАТ БИОЛОГИЧЕСКИЙ, КАТЕГОРИЯ B
L4BH	TU15 TU37	-				606	623	-	-	3373	ПРЕПАРАТ БИОЛОГИЧЕСКИЙ, КАТЕГОРИЯ B (только материалы животного происхождения)
		2			CW9 CW10 CW36	239	204	3/0-0-3-0	M1	3374	АЦЕТИЛЕН НЕРАСТВОРЕННЫЙ

3375	АММОНИЯ НИТРАТА ЭМУЛЬСИЯ или АММОНИЯ НИТРАТА СУСПЕНЗИЯ или АММОНИЯ НИТРАТА ГЕЛЬ, промежуточное сырье для бризантных взрывчатых веществ, жидкие	5.1	O1	II	5.1	309	LQ0	E2	P099 IBC99		MP2	T1	TP1 TP9 TP17 TP32
3375	АММОНИЯ НИТРАТА ЭМУЛЬСИЯ или АММОНИЯ НИТРАТА СУСПЕНЗИЯ или АММОНИЯ НИТРАТА ГЕЛЬ, промежуточное сырье для бризантных взрывчатых веществ, твердые	5.1	O2	II	5.1	309	LQ0	E2	P099 IBC99		MP2	T1	TP1 TP9 TP17 TP32
3376	4-НИТРОФЕНИЛГИДРАЗИН с массовой долей воды не менее 30%	4.1	D	I	4.1		LQ0	E0	P406	PP26	MP2		
3377	НАТРИЯ ПЕРБОРАТА МОНОГИДРАТ	5.1	O2	III	5.1		LQ12	E1	P002 IBC08 LP02 R001	B3	MP10	T1 BK1 BK2	TP33
3378	НАТРИЯ КАРБОНАТА ПЕРОКСИГИДРАТ	5.1	O2	II	5.1		LQ11	E2	P002 IBC08	B4	MP10	T3 BK1 BK2	TP33
3378	НАТРИЯ КАРБОНАТА ПЕРОКСИГИДРАТ	5.1	O2	III	5.1		LQ12	E1	P002 IBC08 LP02 R001	B3	MP10	T1 BK1 BK2	TP33
3379	ВЗРЫВЧАТОЕ ВЕЩЕСТВО ДЕСЕНСИБИЛИЗИРОВАННОЕ, ЖИДКОЕ, Н.У.К.	3	D	I	3	274 311	LQ0	E0	P099		MP2		
3380	ВЗРЫВЧАТОЕ ВЕЩЕСТВО ДЕСЕНСИБИЛИЗИРОВАННОЕ, ТВЕРДОЕ, Н.У.К.	4.1	D	I	4.1	274 311	LQ0	E0	P099		MP2		
3381	ЖИДКОСТЬ ЯДОВИТАЯ ПРИ ВДЫХАНИИ Н.У.К., с ингаляционной токсичностью не более 200 мл/м^3 и концентрацией насыщенных паров не менее 500 ЛК$_{50}$	6.1	T1 или T4	I	6.1	274	LQ0	E5	P601		MP8 MP17	T22	TP2
3382	ЖИДКОСТЬ ЯДОВИТАЯ ПРИ ВДЫХАНИИ, Н.У.К., с ингаляционной токсичностью не более 1 000 мл/м^3 и концентрацией насыщенных паров не менее 10 ЛК$_{50}$	6.1	T1 или T4	I	6.1	274	LQ0	E5	P602		MP8 MP17	T20	TP2
3383	ЖИДКОСТЬ ЯДОВИТАЯ ПРИ ВДЫХАНИИ , ЛЕГКОВОСПЛАМЕНЯЮЩАЯСЯ, Н.У.К., с ингаляционной токсичностью не более 200 мл/м^3 и концентрацией насыщенных паров не менее 500 ЛК$_{50}$	6.1	TF1	I	6.1+3	274	LQ0	E5	P601		MP8 MP17	T22	TP2

LGAV(+)	TU3 TU12 TU39 TE10 TE23 TA1 TA3	2			CW24	50	505	0-0-1-0	-	3375	АММОНИЯ НИТРАТА ЭМУЛЬСИЯ или АММОНИЯ НИТРАТА СУСПЕНЗИЯ или АММОНИЯ НИТРАТА ГЕЛЬ, промежуточное сырье для бризантных взрывчатых веществ, жидкие
SGAV(+)	TU3 TU12 TU39 TE10 TE23 TA1 TA3	2			CW24	50	505	0-0-1-0	-	3375	АММОНИЯ НИТРАТА ЭМУЛЬСИЯ или АММОНИЯ НИТРАТА СУСПЕНЗИЯ или АММОНИЯ НИТРАТА ГЕЛЬ, промежуточное сырье для бризантных взрывчатых веществ, твердые
		1	W1			40	404	3/0-0-1-0	M3	3376	4-НИТРОФЕНИЛГИДРАЗИН с массовой долей воды не менее 30%
SGAV	TU3	3		VW8	CW24	50	501	-	M3	3377	НАТРИЯ ПЕРБОРАТА МОНОГИДРАТ
SGAV	TU3	2	W11	VW8	CW24	50	501	-	-	3378	НАТРИЯ КАРБОНАТА ПЕРОКСИГИДРАТ
SGAV	TU3	3		VW8	CW24	50	501	-	-	3378	НАТРИЯ КАРБОНАТА ПЕРОКСИГИДРАТ
		1				33	328	3/1-1*-1-0	M3	3379	ВЗРЫВЧАТОЕ ВЕЩЕСТВО ДЕСЕНСИБИЛИЗИРОВАННОЕ, ЖИДКОЕ, Н.У.К.
		1	W1			40	404	3/1-1*-1-0	M3	3380	ВЗРЫВЧАТОЕ ВЕЩЕСТВО ДЕСЕНСИБИЛИЗИРОВАННОЕ, ТВЕРДОЕ, Н.У.К.
L10CH	TU14 TU15 TU38 TE21 TE22	1			CW13 CW28 CW31	66	623	1-1*-1-1	-	3381	ЖИДКОСТЬ ЯДОВИТАЯ ПРИ ВДЫХАНИИ Н.У.К., с ингаляционной токсичностью не более 200 мл/м^3 и концентрацией насыщенных паров не менее 500 ЛК$_{50}$
L10CH	TU14 TU15 TU38 TE21 TE22	1			CW13 CW28 CW31	66	623	1-1*-1-1	-	3382	ЖИДКОСТЬ ЯДОВИТАЯ ПРИ ВДЫХАНИИ, Н.У.К., с ингаляционной токсичностью не более 1 000 мл/м^3 и концентрацией насыщенных паров не менее 10 ЛК$_{50}$
L10CH	TU14 TU15 TU38 TE21 TE22	1			CW13 CW28 CW31	663	636	3/0-0-1-0	-	3383	ЖИДКОСТЬ ЯДОВИТАЯ ПРИ ВДЫХАНИИ , ЛЕГКОВОСПЛАМЕНЯЮЩАЯСЯ, Н.У.К., с ингаляционной токсичностью не более 200 мл/м^3 и концентрацией насыщенных паров не менее 500 ЛК$_{50}$

3384	ЖИДКОСТЬ ЯДОВИТАЯ ПРИ ВДЫХАНИИ, ЛЕГКОВОСПЛАМЕНЯЮЩАЯСЯ, Н.У.К., с ингаляционной токсичностью не более 1 000 мл/м^3 и концентрацией насыщенных паров не менее 10 ЛК$_{50}$	6.1	TF1	I	6.1+3	274	LQ0	E5	P602		MP8 MP17	T20	TP2
3385	ЖИДКОСТЬ ЯДОВИТАЯ ПРИ ВДЫХАНИИ, РЕАГИРУЮЩАЯ С ВОДОЙ, Н.У.К., с ингаляционной токсичностью не более 200 мл/м^3 и концентрацией насыщенных паров не менее 500 ЛК$_{50}$	6.1	TW1	I	6.1+4.3	274	LQ0	E5	P601		MP8 MP17	T22	TP2
3386	ЖИДКОСТЬ ЯДОВИТАЯ ПРИ ВДЫХАНИИ, РЕАГИРУЮЩАЯ С ВОДОЙ, Н.У.К., с ингаляционной токсичностью не более 1 000 мл/м^3 и концентрацией насыщенных паров не менее 10 ЛК$_{50}$	6.1	TW1	I	6.1+4.3	274	LQ0	E5	P602		MP8 MP17	T20	TP2
3387	ЖИДКОСТЬ ЯДОВИТАЯ ПРИ ВДЫХАНИИ ОКИСЛЯЮЩАЯ, Н.У.К., с ингаляционной токсичностью не более 200 мл/м^3 и концентрацией насыщенных паров не менее 500 ЛК$_{50}$	6.1	TO1	I	6.1+5.1	274	LQ0	E5	P601		MP8 MP17	T22	TP2
3388	ЖИДКОСТЬ ЯДОВИТАЯ ПРИ ВДЫХАНИИ, ОКИСЛЯЮЩАЯ, Н.У.К., с ингаляционной токсичностью не более 1 000 мл/м^3 и концентрацией насыщенных паров не менее 10 ЛК$_{50}$	6.1	TO1	I	6.1+5.1	274	LQ0	E5	P602		MP8 MP17	T20	TP2
3389	ЖИДКОСТЬ ЯДОВИТАЯ ПРИ ВДЫХАНИИ, ЕДКАЯ, Н.У.К., с ингаляционной токсичностью не более 200 мл/м^3 и концентрацией насыщенных паров не менее 500 ЛК$_{50}$	6.1	TC1 или TC3	I	6.1+8	274	LQ0	E5	P601		MP8 MP17	T22	TP2
3390	ЖИДКОСТЬ ЯДОВИТАЯ ПРИ ВДЫХАНИИ, ЕДКАЯ, Н.У.К., с ингаляционной токсичностью не более 1 000 мл/м^3 и концентрацией насыщенных паров не менее 10 ЛК$_{50}$	6.1	TC1 или TC3	I	6.1+8	274	LQ0	E5	P602		MP8 MP17	T20	TP2
3391	ВЕЩЕСТВО МЕТАЛЛООРГАНИЧЕСКОЕ, ПИРОФОРНОЕ, ТВЕРДОЕ	4.2	S5	I	4.2	274	LQ0	E0	P404	PP86	MP2	T21	TP7 TP33
3392	ВЕЩЕСТВО МЕТАЛЛООРГАНИЧЕСКОЕ, ПИРОФОРНОЕ, ЖИДКОЕ	4.2	S5	I	4.2	274	LQ0	E0	P400	PP86	MP2	T21	TP2 TP7

L10CH	TU14 TU15 TU38 TE21 TE22	1			CW13 CW28 CW31	663	636	3/0-0-1-0	-	3384	ЖИДКОСТЬ ЯДОВИТАЯ ПРИ ВДЫХАНИИ, ЛЕГКОВОСПЛАМЕНЯЮЩАЯСЯ, Н.У.К., с ингаляционной токсичностью не более 1 000 мл/м^3 и концентрацией насыщенных паров не менее 10 ЛК$_{50}$
L10CH	TU14 TU15 TU38 TE21 TE22	1			CW13 CW28 CW31	623	651	0-0-1-0	-	3385	ЖИДКОСТЬ ЯДОВИТАЯ ПРИ ВДЫХАНИИ, РЕАГИРУЮЩАЯ С ВОДОЙ, Н.У.К., с ингаляционной токсичностью не более 200 мл/м^3 и концентрацией насыщенных паров не менее 500 ЛК$_{50}$
L10CH	TU14 TU15 TU38 TE21 TE22	1			CW13 CW28 CW31	623	651	0-0-1-0	-	3386	ЖИДКОСТЬ ЯДОВИТАЯ ПРИ ВДЫХАНИИ, РЕАГИРУЮЩАЯ С ВОДОЙ, Н.У.К., с ингаляционной токсичностью не более 1 000 мл/м^3 и концентрацией насыщенных паров не менее 10 ЛК$_{50}$
L10CH	TU14 TU15 TU38 TE21 TE22	1			CW13 CW28 CW31	665	655	1-1*-1-1	-	3387	ЖИДКОСТЬ ЯДОВИТАЯ ПРИ ВДЫХАНИИ ОКИСЛЯЮЩАЯ, Н.У.К., с ингаляционной токсичностью не более 200 мл/м^3 и концентрацией насыщенных паров не менее 500 ЛК$_{50}$
L10CH	TU14 TU15 TU38 TE21 TE22	1			CW13 CW28 CW31	665	655	1-1*-1-1	-	3388	ЖИДКОСТЬ ЯДОВИТАЯ ПРИ ВДЫХАНИИ, ОКИСЛЯЮЩАЯ, Н.У.К., с ингаляционной токсичностью не более 1 000 мл/м^3 и концентрацией насыщенных паров не менее 10 ЛК$_{50}$
L10CH	TU14 TU15 TU38 TE21 TE22	1			CW13 CW28 CW31	668	640	1-1*-1-1	-	3389	ЖИДКОСТЬ ЯДОВИТАЯ ПРИ ВДЫХАНИИ, ЕДКАЯ, Н.У.К., с ингаляционной токсичностью не более 200 мл/м^3 и концентрацией насыщенных паров не менее 500 ЛК$_{50}$
L10CH	TU14 TU15 TU38 TE21 TE22	1			CW13 CW28 CW31	668	640	1-1*-1-1	-	3390	ЖИДКОСТЬ ЯДОВИТАЯ ПРИ ВДЫХАНИИ, ЕДКАЯ, Н.У.К., с ингаляционной токсичностью не более 1 000 мл/м^3 и концентрацией насыщенных паров не менее 10 ЛК$_{50}$
L21DH	TU4 TU14 TU22 TU38 TC1 TE21 TE22 TE25 TM1	0	W1			43	415	3/0-0-1-0	-	3391	ВЕЩЕСТВО МЕТАЛЛООРГАНИЧЕСКОЕ, ПИРОФОРНОЕ, ТВЕРДОЕ
L21DH	TU4 TU14 TU22 TU38 TC1 TE21 TE22 TE25 TM1	0	W1			333	424	3/0-0-1-0	-	3392	ВЕЩЕСТВО МЕТАЛЛООРГАНИЧЕСКОЕ, ПИРОФОРНОЕ, ЖИДКОЕ

3393	ВЕЩЕСТВО МЕТАЛЛООРГАНИЧЕСКОЕ, ПИРОФОРНОЕ, РЕАГИРУЮЩЕЕ С ВОДОЙ, ТВЕРДОЕ	4.2	SW	I	4.2+4.3	274	LQ0	E0	P404	PP86	MP2	T21	TP7 TP33
3394	ВЕЩЕСТВО МЕТАЛЛООРГАНИЧЕСКОЕ, ПИРОФОРНОЕ, РЕАГИРУЮЩЕЕ С ВОДОЙ, ЖИДКОЕ	4.2	SW	I	4.2+4.3	274	LQ0	E0	P400	PP86	MP2	T21	TP2 TP7
3395	ВЕЩЕСТВО МЕТАЛЛООРГАНИЧЕСКОЕ, РЕАГИРУЮЩЕЕ С ВОДОЙ, ТВЕРДОЕ	4.3	W2	I	4.3	274	LQ0	E0	P403		MP2	T9	TP7 TP33
3395	ВЕЩЕСТВО МЕТАЛЛООРГАНИЧЕСКОЕ, РЕАГИРУЮЩЕЕ С ВОДОЙ, ТВЕРДОЕ	4.3	W2	II	4.3	274	LQ11	E2	P410 IBC04		MP14	T3	TP33
3395	ВЕЩЕСТВО МЕТАЛЛООРГАНИЧЕСКОЕ, РЕАГИРУЮЩЕЕ С ВОДОЙ, ТВЕРДОЕ	4.3	W2	III	4.3	274	LQ12	E1	P410 IBC06		MP14	T1	TP33
3396	ВЕЩЕСТВО МЕТАЛЛООРГАНИЧЕСКОЕ, РЕАГИРУЮЩЕЕ С ВОДОЙ, ЛЕГКОВОСПЛАМЕНЯЮЩЕЕСЯ, ТВЕРДОЕ	4.3	WF2	I	4.3+4.1	274	LQ0	E0	P403		MP2	T9	TP7 TP33
3396	ВЕЩЕСТВО МЕТАЛЛООРГАНИЧЕСКОЕ, РЕАГИРУЮЩЕЕ С ВОДОЙ, ЛЕГКОВОСПЛАМЕНЯЮЩЕЕСЯ, ТВЕРДОЕ	4.3	WF2	II	4.3+4.1	274	LQ11	E2	P410 IBC04		MP14	T3	TP33
3396	ВЕЩЕСТВО МЕТАЛЛООРГАНИЧЕСКОЕ, РЕАГИРУЮЩЕЕ С ВОДОЙ, ЛЕГКОВОСПЛАМЕНЯЮЩЕЕСЯ, ТВЕРДОЕ	4.3	WF2	III	4.3+4.1	274	LQ12	E1	P410 IBC06		MP14	T1	TP33
3397	ВЕЩЕСТВО МЕТАЛЛООРГАНИЧЕСКОЕ, РЕАГИРУЮЩЕЕ С ВОДОЙ, САМОНАГРЕВАЮЩЕЕСЯ, ТВЕРДОЕ	4.3	WS	I	4.3+4.2	274	LQ0	E0	P403		MP2	T9	TP7 TP33
3397	ВЕЩЕСТВО МЕТАЛЛООРГАНИЧЕСКОЕ, РЕАГИРУЮЩЕЕ С ВОДОЙ, САМОНАГРЕВАЮЩЕЕСЯ, ТВЕРДОЕ	4.3	WS	II	4.3+4.2	274	LQ11	E2	P410 IBC04		MP14	T3	TP33
3397	ВЕЩЕСТВО МЕТАЛЛООРГАНИЧЕСКОЕ, РЕАГИРУЮЩЕЕ С ВОДОЙ, САМОНАГРЕВАЮЩЕЕСЯ, ТВЕРДОЕ	4.3	WS	III	4.3+4.2	274	LQ12	E1	P410 IBC06		MP14	T1	TP33

L21DH	TU4 TU14 TU22 TU38 TC1 TE21 TE22 TE25 TM1	0	W1			X432	419	3/0-0-1-0	-	3393	ВЕЩЕСТВО МЕТАЛЛООРГАНИЧЕСКОЕ, ПИРОФОРНОЕ, РЕАГИРУЮЩЕЕ С ВОДОЙ, ТВЕРДОЕ
L21DH	TU4 TU14 TU22 TU38 TC1 TE21 TE22 TE25 TM1	0	W1			X333	419	3/0-0-1-0	-	3394	ВЕЩЕСТВО МЕТАЛЛООРГАНИЧЕСКОЕ, ПИРОФОРНОЕ, РЕАГИРУЮЩЕЕ С ВОДОЙ, ЖИДКОЕ
S10AN L10DH	TU4 TU14 TU22 TU38 TE21 TE22 TM2	1	W1		CW23	X423	421	0-0-1-0	-	3395	ВЕЩЕСТВО МЕТАЛЛООРГАНИЧЕСКОЕ, РЕАГИРУЮЩЕЕ С ВОДОЙ, ТВЕРДОЕ
SGAN L4DH	TU14 TE21 TM2	2	W1		CW23	423	421	0-0-1-0	-	3395	ВЕЩЕСТВО МЕТАЛЛООРГАНИЧЕСКОЕ, РЕАГИРУЮЩЕЕ С ВОДОЙ, ТВЕРДОЕ
SGAN L4DH	TU14 TE21 TM2	3	W1		CW23	423	421	0-0-1-0	-	3395	ВЕЩЕСТВО МЕТАЛЛООРГАНИЧЕСКОЕ, РЕАГИРУЮЩЕЕ С ВОДОЙ, ТВЕРДОЕ
S10AN L10DH	TU4 TU14 TU22 TU38 TE21 TE22 TM2	0	W1		CW23	X423	409	3/0-0-1-0	-	3396	ВЕЩЕСТВО МЕТАЛЛООРГАНИЧЕСКОЕ, РЕАГИРУЮЩЕЕ С ВОДОЙ, ЛЕГКОВОСПЛАМЕНЯЮЩЕЕСЯ, ТВЕРДОЕ
SGAN L4DH	TU14 TE21 TM2	0	W1		CW23	423	409	3/0-0-1-0	-	3396	ВЕЩЕСТВО МЕТАЛЛООРГАНИЧЕСКОЕ, РЕАГИРУЮЩЕЕ С ВОДОЙ, ЛЕГКОВОСПЛАМЕНЯЮЩЕЕСЯ, ТВЕРДОЕ
SGAN L4DH	TU14 TE21 TM2	0	W1		CW23	423	409	3/0-0-1-0	-	3396	ВЕЩЕСТВО МЕТАЛЛООРГАНИЧЕСКОЕ, РЕАГИРУЮЩЕЕ С ВОДОЙ, ЛЕГКОВОСПЛАМЕНЯЮЩЕЕСЯ, ТВЕРДОЕ
S10AN L10DH	TU14 TU38 TE21 TE22 TM2	1	W1		CW23	X423	419	0-0-1-0	-	3397	ВЕЩЕСТВО МЕТАЛЛООРГАНИЧЕСКОЕ, РЕАГИРУЮЩЕЕ С ВОДОЙ, САМОНАГРЕВАЮЩЕЕСЯ, ТВЕРДОЕ
SGAN L4DH		2	W1		CW23	423	419	0-0-1-0	-	3397	ВЕЩЕСТВО МЕТАЛЛООРГАНИЧЕСКОЕ, РЕАГИРУЮЩЕЕ С ВОДОЙ, САМОНАГРЕВАЮЩЕЕСЯ, ТВЕРДОЕ
SGAN L4DH		3	W1		CW23	423	419	0-0-1-0	-	3397	ВЕЩЕСТВО МЕТАЛЛООРГАНИЧЕСКОЕ, РЕАГИРУЮЩЕЕ С ВОДОЙ, САМОНАГРЕВАЮЩЕЕСЯ, ТВЕРДОЕ

3398	ВЕЩЕСТВО МЕТАЛЛООРГАНИЧЕСКОЕ, РЕАГИРУЮЩЕЕ С ВОДОЙ, ЖИДКОЕ	4.3	W1	I	4.3	274	LQ0	E0	P402		MP2	T13	TP2 TP7
3398	ВЕЩЕСТВО МЕТАЛЛООРГАНИЧЕСКОЕ, РЕАГИРУЮЩЕЕ С ВОДОЙ, ЖИДКОЕ	4.3	W1	II	4.3	274	LQ10	E2	P001 IBC01		MP15	T7	TP2 TP7
3398	ВЕЩЕСТВО МЕТАЛЛООРГАНИЧЕСКОЕ, РЕАГИРУЮЩЕЕ С ВОДОЙ, ЖИДКОЕ	4.3	W1	III	4.3	274	LQ13	E1	P001 IBC02		MP15	T7	TP2 TP7
3399	ВЕЩЕСТВО МЕТАЛЛООРГАНИЧЕСКОЕ, РЕАГИРУЮЩЕЕ С ВОДОЙ, ЛЕГКОВОСПЛАМЕНЯЮЩЕЕСЯ, ЖИДКОЕ	4.3	WF1	I	4.3 +3	274	LQ0	E0	P402		MP2	T13	TP2 TP7
3399	ВЕЩЕСТВО МЕТАЛЛООРГАНИЧЕСКОЕ, РЕАГИРУЮЩЕЕ С ВОДОЙ, ЛЕГКОВОСПЛАМЕНЯЮЩЕЕСЯ, ЖИДКОЕ	4.3	WF1	II	4.3 +3	274	LQ10	E2	P001 IBC01		MP15	T7	TP2 TP7
3399	ВЕЩЕСТВО МЕТАЛЛООРГАНИЧЕСКОЕ, РЕАГИРУЮЩЕЕ С ВОДОЙ, ЛЕГКОВОСПЛАМЕНЯЮЩЕЕСЯ, ЖИДКОЕ	4.3	WF1	III	4.3 +3	274	LQ13	E1	P001 IBC02 R001		MP15	T7	TP2 TP7
3400	ВЕЩЕСТВО МЕТАЛЛООРГАНИЧЕСКОЕ, САМОНАГРЕВАЮЩЕЕСЯ, ТВЕРДОЕ	4.2	S5	II	4.2	274	LQ18	E2	P410 IBC06		MP14	T3	TP33
3400	ВЕЩЕСТВО МЕТАЛЛООРГАНИЧЕСКОЕ, САМОНАГРЕВАЮЩЕЕСЯ, ТВЕРДОЕ	4.2	S5	III	4.2	274	LQ11	E1	P002 IBC08		MP14	T1	TP33
3401	АМАЛЬГАММА ЩЕЛОЧНЫХ МЕТАЛЛОВ, ТВЕРДАЯ	4.3	W2	I	4.3	182 274	LQ0	E0	P403		MP2	T9	TP7 TP33
3402	АМАЛЬГАММА ЩЕЛОЧНОЗЕМЕЛЬНЫХ МЕТАЛЛОВ, ТВЕРДАЯ	4.3	W2	I	4.3	183 274 506	LQ0	E0	P403		MP2	T9	TP7 TP33
3403	КАЛИЯ МЕТАЛЛИЧЕСКИЕ СПЛАВЫ, ТВЕРДЫЕ	4.3	W2	I	4.3		LQ0	E0	P403		MP2	T9	TP7 TP33
3404	КАЛИЯ-НАТРИЯ СПЛАВЫ, ТВЕРДЫЕ	4.3	W2	I	4.3		LQ0	E0	P403		MP2	T9	TP7 TP33
3405	БАРИЯ ХЛОРАТА РАСТВОР	5.1	OT1	II	5.1+6.1		LQ10	E2	P504 IBC02		MP2	T4	TP1
3405	БАРИЯ ХЛОРАТА РАСТВОР	5.1	OT1	III	5.1+6.1		LQ13	E1	P001 IBC02		MP2	T4	TP1
3406	БАРИЯ ПЕРХЛОРАТА РАСТВОР	5.1	OT1	II	5.1+6.1		LQ10	E2	P504 IBC02		MP2	T4	TP1

L10DH	TU4 TU14 TU22 TU38 TE21 TE22 TM2	0	W1		CW23	X323	409	3/0-0-1-0	-	3398	ВЕЩЕСТВО МЕТАЛЛООРГАНИЧЕСКОЕ, РЕАГИРУЮЩЕЕ С ВОДОЙ, ЖИДКОЕ
L4DH	TU14 TE21 TM2	0	W1		CW23	323	409	3/0-0-1-0	-	3398	ВЕЩЕСТВО МЕТАЛЛООРГАНИЧЕСКОЕ, РЕАГИРУЮЩЕЕ С ВОДОЙ, ЖИДКОЕ
L4DH	TU14 TE21 TM2	0	W1		CW23	323	409	3/0-0-1-0	-	3398	ВЕЩЕСТВО МЕТАЛЛООРГАНИЧЕСКОЕ, РЕАГИРУЮЩЕЕ С ВОДОЙ, ЖИДКОЕ
L10DH	TU4 TU14 TU22 TU38 TE21 TE22 TM2	0	W1		CW23	X323	407	3/0-0-1-0	-	3399	ВЕЩЕСТВО МЕТАЛЛООРГАНИЧЕСКОЕ, РЕАГИРУЮЩЕЕ С ВОДОЙ, ЛЕГКОВОСПЛАМЕНЯЮЩЕЕСЯ, ЖИДКОЕ
L4DH	TU4 TU14 TU22 TE21 TM2	0	W1		CW23	323	407	3/0-0-1-0	-	3399	ВЕЩЕСТВО МЕТАЛЛООРГАНИЧЕСКОЕ, РЕАГИРУЮЩЕЕ С ВОДОЙ, ЛЕГКОВОСПЛАМЕНЯЮЩЕЕСЯ, ЖИДКОЕ
L4DH	TU14 TE21 TM2	0	W1		CW23	323	407	3/0-0-1-0	-	3399	ВЕЩЕСТВО МЕТАЛЛООРГАНИЧЕСКОЕ, РЕАГИРУЮЩЕЕ С ВОДОЙ, ЛЕГКОВОСПЛАМЕНЯЮЩЕЕСЯ, ЖИДКОЕ
SGAN L4BN		2	W1 W12			40	415	3/0-0-1-0	-	3400	ВЕЩЕСТВО МЕТАЛЛООРГАНИЧЕСКОЕ, САМОНАГРЕВАЮЩЕЕСЯ, ТВЕРДОЕ
SGAN L4BN		3	W1			40	415	3/0-0-1-0	-	3400	ВЕЩЕСТВО МЕТАЛЛООРГАНИЧЕСКОЕ, САМОНАГРЕВАЮЩЕЕСЯ, ТВЕРДОЕ
L10BN(+)	TU1 TE5 TT3 TM2	1	W1		CW23	X423	421	0-0-1-0	M3	3401	АМАЛЬГАММА ЩЕЛОЧНЫХ МЕТАЛЛОВ, ТВЕРДАЯ
L10BN(+)	TU1 TE5 TT3 TM2	1	W1		CW23	X423	421	0-0-1-0	M3	3402	АМАЛЬГАММА ЩЕЛОЧНОЗЕМЕЛЬНЫХ МЕТАЛЛОВ, ТВЕРДАЯ
L10BN(+)	TU1 TE5 TT3 TM2	1	W1		CW23	X423	409	0-0-1-0	M3	3403	КАЛИЯ МЕТАЛЛИЧЕСКИЕ СПЛАВЫ, ТВЕРДЫЕ
L10BN(+)	TU1 TE5 TT3 TM2	1	W1		CW23	X423	409	3/0-0-1-0	M3	3404	КАЛИЯ-НАТРИЯ СПЛАВЫ, ТВЕРДЫЕ
L4BN	TU3	2			CW24 CW28	56	512	-	M3	3405	БАРИЯ ХЛОРАТА РАСТВОР
LGBV	TU3	3			CW24 CW28	56	512	-	M3	3405	БАРИЯ ХЛОРАТА РАСТВОР
L4BN	TU3	2			CW24 CW28	56	512	-	M3	3406	БАРИЯ ПЕРХЛОРАТА РАСТВОР

3406	БАРИЯ ПЕРХЛОРАТА РАСТВОР	5.1	OT1	III	5.1+6.1		LQ13	E1	P001 IBC02		MP2	T4	TP1
3407	ХЛОРАТА И МАГНИЯ ХЛОРИДА СМЕСИ РАСТВОР	5.1	O1	II	5.1		LQ10	E2	P504 IBC02		MP2	T4	TP1
3407	ХЛОРАТА И МАГНИЯ ХЛОРИДА СМЕСИ РАСТВОР	5.1	O1	III	5.1		LQ13	E1	P504 IBC02		MP2	T4	TP1
3408	СВИНЦА ПЕРХЛОРАТА РАСТВОР	5.1	OT1	II	5.1+6.1		LQ10	E2	P504 IBC02		MP2	T4	TP1
3408	СВИНЦА ПЕРХЛОРАТА РАСТВОР	5.1	OT1	III	5.1+6.1		LQ13	E1	P001 IBC02		MP2	T4	TP1
3409	ХЛОРНИТРОБЕНЗОЛЫ, ЖИДКИЕ	6.1	T1	II	6.1	279	LQ17	E4	P001 IBC02		MP15	T7	TP2
3410	4-ХЛОР-о-ТОЛУИДИНГИДРО-ХЛОРИДА РАСТВОР	6.1	T1	III	6.1		LQ7	E1	P001 IBC03 R001		MP19	T4	TP1
3411	бета-НАФТИЛАМИНА РАСТВОР	6.1	T1	II	6.1		LQ17	E4	P001 IBC02		MP15	T7	TP2
3411	бета-НАФТИЛАМИНА РАСТВОР	6.1	T1	III	6.1		LQ7	E1	P001 IBC02		MP19	T7	TP2
3412	КИСЛОТА МУРАВЬИНАЯ с массовой долей кислоты не менее 10%, но не более 85%	8	C3	II	8		LQ22	E2	P001 IBC02		MP15	T7	TP2
3412	КИСЛОТА МУРАВЬИНАЯ с массовой долей кислоты не менее 5%, но менее 10%	8	C3	III	8		LQ7	E1	P001 IBC03 LP01 R001		MP19	T4	TP1
3413	КАЛИЯ ЦИАНИДА РАСТВОР	6.1	T4	I	6.1		LQ0	E5	P001		MP8 MP17	T14	TP2
3413	КАЛИЯ ЦИАНИДА РАСТВОР	6.1	T4	II	6.1		LQ17	E4	P001 IBC02		MP15	T11	TP2 TP27
3413	КАЛИЯ ЦИАНИДА РАСТВОР	6.1	T4	III	6.1		LQ7	E1	P001 IBC03 LP01 R001		MP19	T7	TP2 TP28
3414	НАТРИЯ ЦИАНИДА РАСТВОР	6.1	T4	I	6.1		LQ0	E5	P001		MP8 MP17	T14	TP2
3414	НАТРИЯ ЦИАНИДА РАСТВОР	6.1	T4	II	6.1		LQ17	E4	P001 IBC02		MP15	T11	TP2 TP27
3414	НАТРИЯ ЦИАНИДА РАСТВОР	6.1	T4	III	6.1		LQ7	E1	P001 IBC03 LP01 R001		MP19	T7	TP2 TP28
3415	НАТРИЯ ФТОРИДА РАСТВОР	6.1	T4	III	6.1		LQ7	E1	P001 IBC03 LP01 R001		MP19	T4	TP1

LGBV	TU3	3			CW24 CW28	56	512	-	M3	3406	БАРИЯ ПЕРХЛОРАТА РАСТВОР
L4BN	TU3	2			CW24	50	501	-	M3	3407	ХЛОРАТА И МАГНИЯ ХЛОРИДА СМЕСИ РАСТВОР
LGBV	TU3	3			CW24	50	501	-	M3	3407	ХЛОРАТА И МАГНИЯ ХЛОРИДА СМЕСИ РАСТВОР
L4BN	TU3	2			CW24 CW28	56	512	-	M3	3408	СВИНЦА ПЕРХЛОРАТА РАСТВОР
LGBV	TU3	3			CW24 CW28	56	512	-	M3	3408	СВИНЦА ПЕРХЛОРАТА РАСТВОР
L4BH	TU15	2			CW13 CW28 CW31	60	616	-	-	3409	ХЛОРНИТРОБЕНЗОЛЫ, ЖИДКИЕ
L4BH	TU15	2			CW13 CW28 CW31	60	616	-	M3	3410	4-ХЛОР-о-ТОЛУИДИНГИДРО-ХЛОРИДА РАСТВОР
L4BH	TU15	2			CW13 CW28 CW31	60	608	-	-	3411	бета-НАФТИЛАМИНА РАСТВОР
L4BH	TU15	2			CW13 CW28 CW31	60	608	-	-	3411	бета-НАФТИЛАМИНА РАСТВОР
L4BN		2				80	803	0-0-1-0	M3	3412	КИСЛОТА МУРАВЬИНАЯ с массовой долей кислоты не менее 10%, но не более 85%
L4BN		3				80	803	0-0-1-0	M3	3412	КИСЛОТА МУРАВЬИНАЯ с массовой долей кислоты не менее 5%, но менее 10%
L10CH	TU14 TU15 TU38 TE21 TE22	1			CW13 CW28 CW31 CW47	66	630	0-0-3-0	M1	3413	КАЛИЯ ЦИАНИДА РАСТВОР
L4BH	TU15	2			CW13 CW28 CW31 CW47	60	630	0-0-3-0	M1	3413	КАЛИЯ ЦИАНИДА РАСТВОР
L4BH	TU15	2			CW13 CW28 CW31 CW47	60	630	0-0-3-0	M1	3413	КАЛИЯ ЦИАНИДА РАСТВОР
L10CH	TU14 TU15 TU38 TE21 TE22	1			CW13 CW28 CW31 CW47	66	630	0-0-3-0	M1	3414	НАТРИЯ ЦИАНИДА РАСТВОР
L4BH	TU15	2			CW13 CW28 CW31 CW47	60	630	0-0-3-0	M1	3414	НАТРИЯ ЦИАНИДА РАСТВОР
L4BH	TU15	2			CW13 CW28 CW31 CW47	60	630	0-0-3-0	M1	3414	НАТРИЯ ЦИАНИДА РАСТВОР
L4BH	TU15	2			CW13 CW28 CW31	60	630	-	M3	3415	НАТРИЯ ФТОРИДА РАСТВОР

3416	ХЛОРАЦЕТОФЕНОН, ЖИДКИЙ	6.1	T1	II	6.1		LQ17	E4	P001 IBC02		MP15	T7	TP2
3417	КСИЛИЛБРОМИД, ТВЕРДЫЙ	6.1	T2	II	6.1		LQ18	E4	P002 IBC08	B4	MP10	T3	TP33
3418	2,4-ТОЛУИЛЕН- ДИАМИНА РАСТВОР	6.1	T1	III	6.1		LQ7	E1	P001 IBC03 LP01 R001		MP19	T4	TP1
3419	БОРА ТРИФТОРИД И КИСЛОТА УКСУСНАЯ - КОМПЛЕКС, ТВЕРДЫЙ	8	C4	II	8		LQ23	E2	P002 IBC08	B4	MP10	T3	TP33
3420	БОРА ТРИФТОРИД И КИСЛОТА ПРОПИОНОВАЯ - КОМПЛЕКС, ТВЕРДЫЙ	8	C4	II	8		LQ23	E2	P002 IBC08	B4	MP10	T3	TP33
3421	КАЛИЯ ГИДРОДИФТОРИДА РАСТВОР	8	CT1	II	8+ 6.1		LQ22	E2	P001 IBC02		MP15	T7	TP2
3421	КАЛИЯ ГИДРОДИФТОРИДА РАСТВОР	8	CT1	III	8+ 6.1		LQ7	E1	P001 IBC03 R001		MP19	T4	TP1
3422	КАЛИЯ ФТОРИДА РАСТВОР	6.1	T4	III	6.1		LQ7	E1	P001 IBC03 LP01 R001		MP19	T4	TP1
3423	ТЕТРАМЕТИЛАММОНИЯ ГИДРОКСИД, ТВЕРДЫЙ	8	C8	II	8		LQ24	E2	P002 IBC08	B4	MP10	T3	TP33
3424	АММОНИЯ ДИНИТРО-о-КРЕЗОЛЯТА РАСТВОР	6.1	T1	II	6.1		LQ17	E4	P001 IBC02		MP15	T7	TP2
3424	АММОНИЯ ДИНИТРО-о-КРЕЗОЛЯТА РАСТВОР	6.1	T1	III	6.1		LQ7	E1	P001 IBC02		MP19	T7	TP2
3425	КИСЛОТА БРОМУКСУСНАЯ, ТВЕРДАЯ	8	C4	II	8		LQ23	E2	P002 IBC08	B4	MP10	T3	TP33
3426	АКРИЛАМИДА РАСТВОР	6.1	T1	III	6.1		LQ7	E1	P001 IBC03 LP01 R001		MP19	T4	TP1
3427	ХЛОРБЕНЗИЛХЛОРИДЫ, ТВЕРДЫЕ	6.1	T2	III	6.1		LQ9	E1	P002 IBC08 LP02 R001	B3	MP10	T1	TP33
3428	3-ХЛОР-4-МЕТИЛФЕНИЛ-ИЗОЦИАНАТ, ТВЕРДЫЙ	6.1	T2	II	6.1		LQ18	E4	P002 IBC08	B4	MP10	T3	TP33
3429	ХЛОРТОЛУИДИНЫ ЖИДКИЕ	6.1	T1	III	6.1		LQ7	E1	P001 IBC03 LP01 R001		MP19	T4	TP1
3430	КСИЛЕНОЛЫ ЖИДКИЕ	6.1	T1	II	6.1		LQ17	E4	P001 IBC02		MP15	T7	TP2
3431	НИТРОБЕНЗОТРИФТОРИДЫ ТВЕРДЫЕ	6.1	T2	II	6.1		LQ18	E4	P002 IBC08	B4	MP10	T3	TP33
3432	ПОЛИХЛОРДИФЕ-НИЛЫ, ТВЕРДЫЕ	9	M2	II	9	305	LQ25	E2	P906 IBC08	B4	MP10	T3	TP33

L4BH	TU15	2			CW13 CW28 CW31	60	616	0-0-1-0	-	3416	ХЛОРАЦЕТОФЕНОН, ЖИДКИЙ
SGAH L4BH	TU15	2	W11		CW13 CW28 CW31	60	605	-	-	3417	КСИЛИЛБРОМИД, ТВЕРДЫЙ
L4BH	TU15	2			CW13 CW28 CW31	60	608	-	M3	3418	2,4-ТОЛУИЛЕН- ДИАМИНА РАСТВОР
SGAN L4BN		2	W11			80	803	-	M3	3419	БОРА ТРИФТОРИД И КИСЛОТА УКСУСНАЯ - КОМПЛЕКС, ТВЕРДЫЙ
SGAN L4BN		2	W11			80	803	-	M3	3420	БОРА ТРИФТОРИД И КИСЛОТА ПРОПИОНОВАЯ - КОМПЛЕКС, ТВЕРДЫЙ
L4DH	TU14 TE17 TE21 TT4	2			CW13 CW28	86	801	-	M3	3421	КАЛИЯ ГИДРОДИФТОРИДА РАСТВОР
L4DH	TU14 TE21	3			CW13 CW28	86	801	-	M3	3421	КАЛИЯ ГИДРОДИФТОРИДА РАСТВОР
L4BH	TU15	2			CW13 CW28 CW31	60	630	-	M3	3422	КАЛИЯ ФТОРИДА РАСТВОР
SGAN L4BN		2	W11			80	807	-	M3	3423	ТЕТРАМЕТИЛАММОНИЯ ГИДРОКСИД, ТВЕРДЫЙ
L4BH	TU15	2			CW13 CW28 CW31	60	608	-	-	3424	АММОНИЯ ДИНИТРО-о-КРЕЗОЛЯТА РАСТВОР
L4BH	TU15	2			CW13 CW28 CW31	60	608	-	-	3424	АММОНИЯ ДИНИТРО-о-КРЕЗОЛЯТА РАСТВОР
SGAN L4BN		2	W11			80	803	-	M3	3425	КИСЛОТА БРОМУКСУСНАЯ, ТВЕРДАЯ
L4BH	TU15	2			CW13 CW28 CW31	60	608	-	M3	3426	АКРИЛАМИДА РАСТВОР
SGAH L4BH	TU15	2		VW9	CW13 CW28 CW31	60	616	-	M3	3427	ХЛОРБЕНЗИЛХЛОРИДЫ, ТВЕРДЫЕ
SGAH L4BH	TU15	2	W11		CW13 CW28 CW31	60	609	-	-	3428	3-ХЛОР-4-МЕТИЛФЕНИЛ-ИЗОЦИАНАТ, ТВЕРДЫЙ
L4BH	TU15	2			CW13 CW28 CW31	60	616	-	M3	3429	ХЛОРТОЛУИДИНЫ ЖИДКИЕ
L4BH	TU15	2			CW13 CW28 CW31	60	616	-	-	3430	КСИЛЕНОЛЫ ЖИДКИЕ
SGAH L4BH	TU15	2	W11		CW13 CW28 CW31	60	608	-	-	3431	НИТРОБЕНЗОТРИФТОРИДЫ ТВЕРДЫЕ
S4AH L4BH	TU15	0	W11	VW15	CW13 CW28 CW31	90	904	-	-	3432	ПОЛИХЛОРДИФЕ-НИЛЫ, ТВЕРДЫЕ

3434	НИТРОКРЕЗОЛЫ ЖИДКИЕ	6.1	T1	III	6.1		LQ7	E1	P001 IBC03 LP01 R001		MP19	T4	TP1
3436	ГЕКСАФТОРАЦЕТОГИДРАТ, ТВЕРДЫЙ	6.1	T2	II	6.1		LQ18	E4	P002 IBC08	B4	MP10	T3	TP33
3437	ХЛОРКРЕЗОЛЫ ТВЕРДЫЕ	6.1	T2	II	6.1		LQ18	E4	P002 IBC08	B4	MP10	T3	TP33
3438	СПИРТ альфа-МЕТИЛБЕНЗИЛО-ВЫЙ, ТВЕРДЫЙ	6.1	T2	III	6.1		LQ9	E1	P002 IBC08 LP02 R001	B3	MP10	T1	TP33
3439	НИТРИЛЫ, ЯДОВИТЫЕ, ТВЕРДЫЕ, Н.У.К.	6.1	T2	I	6.1	274	LQ0	E5	P002 IBC07		MP18	T6	TP33
3439	НИТРИЛЫ, ЯДОВИТЫЕ, ТВЕРДЫЕ, Н.У.К.	6.1	T2	II	6.1	274	LQ18	E4	P002 IBC08	B4	MP10	T3	TP33
3439	НИТРИЛЫ, ЯДОВИТЫЕ, ТВЕРДЫЕ, Н.У.К.	6.1	T2	III	6.1	274	LQ9	E1	P002 IBC08 LP02 R001	B3	MP10	T1	TP33
3440	СОЕДИНЕНИЕ СЕЛЕНА, ЖИДКОЕ, Н.У.К.	6.1	T4	I	6.1	274 563	LQ0	E5	P001		MP8 MP17	T14	TP2 TP27
3440	СОЕДИНЕНИЕ СЕЛЕНА, ЖИДКОЕ, Н.У.К.	6.1	T4	II	6.1	274 563	LQ17	E4	P001 IBC02		MP15	T11	TP2 TP27
3440	СОЕДИНЕНИЕ СЕЛЕНА, ЖИДКОЕ, Н.У.К.	6.1	T4	III	6.1	274 563	LQ7	E1	P001 IBC03 R001		MP19	T7	TP1 TP28
3441	ХЛОРДИНИТРОБЕНЗОЛЫ ТВЕРДЫЕ	6.1	T2	II	6.1	279	LQ18	E4	P002 IBC08	B4	MP10	T3	TP33
3442	ДИХЛОРАНИЛИНЫ ТВЕРДЫЕ	6.1	T2	II	6.1	279	LQ18	E4	P002 IBC08	B4	MP10	T3	TP33
3443	ДИНИТРОБЕНЗОЛЫ, ТВЕРДЫЕ	6.1	T2	II	6.1		LQ18	E4	P002 IBC08	B4	MP10	T3	TP33
3444	НИКОТИНА ГИДРОХЛОРИД ТВЕРДЫЙ	6.1	T2	II	6.1	43	LQ18	E4	P002 IBC08	B4	MP10	T3	TP33
3445	НИКОТИНА СУЛЬФАТ ТВЕРДЫЙ	6.1	T2	II	6.1		LQ18	E4	P002 IBC08	B4	MP10	T3	TP33
3446	НИТРОТОЛУОЛЫ ТВЕРДЫЕ	6.1	T2	II	6.1		LQ18	E4	P002 IBC08	B4	MP10	T3	TP33
3447	НИТРОКСИЛОЛЫ ТВЕРДЫЕ	6.1	T2	II	6.1		LQ18	E4	P002 IBC08	B4	MP10	T3	TP33

L4BH	TU15	2			CW13 CW28 CW31	60	608	-	M3	3434	НИТРОКРЕЗОЛЫ ЖИДКИЕ
SGAH L4BH	TU15	2	W11		CW13 CW28 CW31	60	625	-	-	3436	ГЕКСАФТОРАЦЕТОГИДРАТ, ТВЕРДЫЙ
SGAH L4BH	TU15	2	W11		CW13 CW28 CW31	60	616	-	-	3437	ХЛОРКРЕЗОЛЫ ТВЕРДЫЕ
SGAH L4BH	TU15	2		VW9	CW13 CW28 CW31	60	608	-	M3	3438	СПИРТ альфа-МЕТИЛБЕНЗИЛО-ВЫЙ, ТВЕРДЫЙ
S10AH L10CH	TU14 TU15 TU38 TE21 TE22	1	W10 W12		CW13 CW28 CW31	66	632	1-1*-1-1	M3	3439	НИТРИЛЫ, ЯДОВИТЫЕ, ТВЕРДЫЕ, Н.У.К.
SGAH L4BH	TU15	1	W11		CW13 CW28 CW31	60	632	1-1*-1-1	M3	3439	НИТРИЛЫ, ЯДОВИТЫЕ, ТВЕРДЫЕ, Н.У.К.
SGAH L4BH	TU15	2		VW9	CW13 CW28 CW31	60	632	1-1*-1-1	M3	3439	НИТРИЛЫ, ЯДОВИТЫЕ, ТВЕРДЫЕ, Н.У.К.
L10CH	TU14 TU15 TU38 TE21 TE22	1			CW13 CW28 CW31	66	630	1-1*-1-1	-	3440	СОЕДИНЕНИЕ СЕЛЕНА, ЖИДКОЕ, Н.У.К.
L4BH	TU15	2			CW13 CW28 CW31	60	630	1-1*-1-1	-	3440	СОЕДИНЕНИЕ СЕЛЕНА, ЖИДКОЕ, Н.У.К.
L4BH	TU15	2			CW13 CW28 CW31	60	630	1-1*-1-1	-	3440	СОЕДИНЕНИЕ СЕЛЕНА, ЖИДКОЕ, Н.У.К.
SGAH L4BH	TU15	2	W11		CW13 CW28 CW31	60	608	-	-	3441	ХЛОРДИНИТРОБЕНЗОЛЫ ТВЕРДЫЕ
SGAH L4BH	TU15	2	W11		CW13 CW28 CW31	60	608	-	-	3442	ДИХЛОРАНИЛИНЫ ТВЕРДЫЕ
SGAH L4BH	TU15	2	W11		CW13 CW28 CW31	60	608	-	-	3443	ДИНИТРОБЕНЗОЛЫ, ТВЕРДЫЕ
SGAH	TU15	2	W11		CW13 CW28 CW31	60	620	-	-	3444	НИКОТИНА ГИДРОХЛОРИД ТВЕРДЫЙ
SGAH	TU15	2	W11		CW13 CW28 CW31	60	620	-	-	3445	НИКОТИНА СУЛЬФАТ ТВЕРДЫЙ
SGAH L4BH	TU15	2	W11		CW13 CW28 CW31	60	608	-	-	3446	НИТРОТОЛУОЛЫ ТВЕРДЫЕ
SGAH L4BH	TU15	2	W11		CW13 CW28 CW31	60	608	-	-	3447	НИТРОКСИЛОЛЫ ТВЕРДЫЕ

3448	ВЕЩЕСТВО СЛЕЗОТОЧИВОЕ ТВЕРДОЕ, Н.У.К.	6.1	T2	I	6.1	274	LQ0	E5	P002		MP18	T6	TP33
3448	ВЕЩЕСТВО СЛЕЗОТОЧИВОЕ ТВЕРДОЕ, Н.У.К.	6.1	T2	II	6.1	274	LQ18	E4	P002 IBC08	B4	MP10	T3	TP33
3449	БРОМБЕНЗИЛЦИАНИДЫ ТВЕРДЫЕ	6.1	T2	I	6.1	138	LQ0	E5	P002		MP18	T6	TP33
3450	ДИФЕНИЛХЛОРАРСИН ТВЕРДЫЙ	6.1	T3	I	6.1		LQ0	E5	P002 IBC07		MP18	T6	TP33
3451	ТОЛУИДИНЫ ТВЕРДЫЕ	6.1	T2	II	6.1	279	LQ18	E4	P002 IBC08	B4	MP10	T3	TP33
3452	КСИЛИДИНЫ ТВЕРДЫЕ	6.1	T2	II	6.1		LQ18	E4	P002 IBC08	B4	MP10	T3	TP33
3453	КИСЛОТА ФОСФОРНАЯ ТВЕРДАЯ	8	C2	III	8		LQ24	E1	P002 IBC08 LP02 R001	B3	MP10	T1	TP33
3454	ДИНИТРОТОЛУОЛЫ ТВЕРДЫЕ	6.1	T2	II	6.1		LQ18	E4	P002 IBC08	B4	MP10	T3	TP33
3455	КРЕЗОЛЫ ТВЕРДЫЕ	6.1	TC2	II	6.1+8		LQ18	E4	P002 IBC08	B4	MP10	T3	TP33
3456	КИСЛОТА НИТРОЗИЛСЕРНАЯ ТВЕРДАЯ	8	C2	II	8		LQ23	E2	P002 IBC08	B4	MP10	T3	TP33
3457	ХЛОРНИТРОТОЛУОЛЫ ТВЕРДЫЕ	6.1	T2	III	6.1		LQ9	E1	P002 IBC08 LP02 R001	B3	MP10	T1	TP33
3458	НИТРОАНИЗОЛЫ ТВЕРДЫЕ	6.1	T2	III	6.1	279	LQ9	E1	P002 IBC08 LP02 R001	B3	MP10	T1	TP33
3459	НИТРОБРОМБЕНЗОЛЫ ТВЕРДЫЕ	6.1	T2	III	6.1		LQ9	E1	P002 IBC08 LP02 R001	B3	MP10	T1	TP33
3460	N-ЭТИЛБЕНЗИЛТОЛУИДИНЫ ТВЕРДЫЕ	6.1	T2	III	6.1		LQ9	E1	P002 IBC08 LP02 R001	B3	MP10	T1	TP33
3462	ТОКСИНЫ, ИЗВЛЕЧЕННЫЕ ИЗ ЖИВЫХ ОРГАНИЗМОВ, ТВЕРДЫЕ, Н.У.К.	6.1	T2	I	6.1	210 274	LQ0	E5	P002 IBC07		MP18	T6	TP33
3462	ТОКСИНЫ, ИЗВЛЕЧЕННЫЕ ИЗ ЖИВЫХ ОРГАНИЗМОВ, ТВЕРДЫЕ, Н.У.К.	6.1	T2	II	6.1	210 274	LQ18	E4	P002 IBC08	B4	MP10	T3	TP33
3462	ТОКСИНЫ, ИЗВЛЕЧЕННЫЕ ИЗ ЖИВЫХ ОРГАНИЗМОВ, ТВЕРДЫЕ, Н.У.К.	6.1	T2	III	6.1	210 274	LQ9	E1	P002 IBC08 R001	B3	MP10	T1	TP33
3463	КИСЛОТА ПРОПИОНОВАЯ с массовой долей кислоты не менее 90%	8	CF1	II	8+3		LQ22	E2	P001 IBC02		MP15	T7	TP2

S10AH L10CH	TU14 TU15 TU38 TE21 TE22	1			CW13 CW28 CW31	66	634	0-0-1-0	-	3448	ВЕЩЕСТВО СЛЕЗОТОЧИВОЕ ТВЕРДОЕ, Н.У.К.
SGAH L4BH	TU15	2	W11		CW13 CW28 CW31	60	634	0-0-1-0	-	3448	ВЕЩЕСТВО СЛЕЗОТОЧИВОЕ ТВЕРДОЕ, Н.У.К.
S10AH L10CH	TU15 TU38 TE22	1			CW13 CW28 CW31	66	616	1-1*-1-1	-	3449	БРОМБЕНЗИЛЦИАНИДЫ ТВЕРДЫЕ
S10AH L10CH	TU15 TU38 TE22	1	W10 W12		CW13 CW28 CW31	66	617	1-1*-1-1	-	3450	ДИФЕНИЛХЛОРАРСИН ТВЕРДЫЙ
SGAH L4BH	TU15	2	W11		CW13 CW28 CW31	60	616	-	-	3451	ТОЛУИДИНЫ ТВЕРДЫЕ
SGAH L4BH	TU15	2	W11		CW13 CW28 CW31	60	608	-	-	3452	КСИЛИДИНЫ ТВЕРДЫЕ
SGAV L4BN		3		VW9		80	806	-	-	3453	КИСЛОТА ФОСФОРНАЯ ТВЕРДАЯ
SGAH L4BH	TU15	2	W11		CW13 CW28 CW31	60	608	-	-	3454	ДИНИТРОТОЛУОЛЫ ТВЕРДЫЕ
SGAH L4BH	TU15	2	W11		CW13 CW28 CW31	68	608	-	-	3455	КРЕЗОЛЫ ТВЕРДЫЕ
SGAN L4BN		2	W11			X80	806	-	M3	3456	КИСЛОТА НИТРОЗИЛСЕРНАЯ ТВЕРДАЯ
SGAH L4BH	TU15	2		VW9	CW13 CW28 CW31	60	616	-	M3	3457	ХЛОРНИТРОТОЛУОЛЫ ТВЕРДЫЕ
SGAH L4BH	TU15	2		VW9	CW13 CW28 CW31	60	616	-	M3	3458	НИТРОАНИЗОЛЫ ТВЕРДЫЕ
SGAH L4BH	TU15	2		VW9	CW13 CW28 CW31	60	608	-	M3	3459	НИТРОБРОМБЕНЗОЛЫ ТВЕРДЫЕ
SGAH L4BH	TU15	2		VW9	CW13 CW28 CW31	60	608	-	M3	3460	N-ЭТИЛБЕНЗИЛТОЛУИДИНЫ ТВЕРДЫЕ
S10AH L10CH	TU15 TU38 TE22	1	W10 W12		CW13 CW28 CW31	66	623	1-1*-1-1	-	3462	ТОКСИНЫ, ИЗВЛЕЧЕННЫЕ ИЗ ЖИВЫХ ОРГАНИЗМОВ, ТВЕРДЫЕ, Н.У.К.
SGAH L4BH	TU15	2	W11		CW13 CW28 CW31	60	623	1-1*-1-1	-	3462	ТОКСИНЫ, ИЗВЛЕЧЕННЫЕ ИЗ ЖИВЫХ ОРГАНИЗМОВ, ТВЕРДЫЕ, Н.У.К.
SGAH L4BH	TU15	2		VW9	CW13 CW28 CW31	60	623	1-1*-1-1	-	3462	ТОКСИНЫ, ИЗВЛЕЧЕННЫЕ ИЗ ЖИВЫХ ОРГАНИЗМОВ, ТВЕРДЫЕ, Н.У.К.
L4NB		2				83	803	0-0-1-0	M3	3463	КИСЛОТА ПРОПИОНОВАЯ с массовой долей кислоты не менее 90%

3464	СОЕДИНЕНИЕ ФОСФОРОРГАНИЧЕСКОЕ ЯДОВИТОЕ, ТВЕРДОЕ, Н.У.К.	6.1	T2	I	6.1	43 274	LQ0	E5	P002 IBC07		MP18	T6	TP33
3464	СОЕДИНЕНИЕ ФОСФОРОРГАНИЧЕСКОЕ ЯДОВИТОЕ, ТВЕРДОЕ, Н.У.К.	6.1	T2	II	6.1	43 274	LQ18	E4	P002 IBC08	B4	MP10	T3	TP33
3464	СОЕДИНЕНИЕ ФОСФОРОРГАНИЧЕСКОЕ ЯДОВИТОЕ, ТВЕРДОЕ, Н.У.К.	6.1	T2	III	6.1	43 274	LQ9	E1	P002 IBC08 LP02 R001	B3	MP10	T1	TP33
3465	СОЕДИНЕНИЕ МЫШЬЯКОРГАНИЧЕСКОЕ, ТВЕРДОЕ, Н.У.К.	6.1	T3	I	6.1	274	LQ0	E5	P002 IBC07		MP18	T6	TP33
3465	СОЕДИНЕНИЕ МЫШЬЯКОРГАНИЧЕСКОЕ, ТВЕРДОЕ, Н.У.К.	6.1	T3	II	6.1	274	LQ18	E4	P002 IBC08	B4	MP10	T3	TP33
3465	СОЕДИНЕНИЕ МЫШЬЯКОРГАНИЧЕСКОЕ, ТВЕРДОЕ, Н.У.К.	6.1	T3	III	6.1	274	LQ9	E1	P002 IBC08 LP02 R001	B3	MP10	T1	TP33
3466	КАРБОНИЛЫ МЕТАЛЛОВ, ТВЕРДЫЕ, Н.У.К.	6.1	T3	I	6.1	274 562	LQ0	E5	P002 IBC07		MP18	T6	TP33
3466	КАРБОНИЛЫ МЕТАЛЛОВ, ТВЕРДЫЕ, Н.У.К.	6.1	T3	II	6.1	274 562	LQ18	E4	P002 IBC08	B4	MP10	T3	TP33
3466	КАРБОНИЛЫ МЕТАЛЛОВ, ТВЕРДЫЕ, Н.У.К.	6.1	T3	III	6.1	274 562	LQ9	E1	P002 IBC08 LP02 R001	B3	MP10	T1	TP33
3467	СОЕДИНЕНИЕ МЕТАЛЛООРГАНИЧЕСКОЕ ЯДОВИТОЕ, ТВЕРДОЕ, Н.У.К.	6.1	T3	I	6.1	274 562	LQ0	E5	P002 IBC07		MP18	T6	TP33
3467	СОЕДИНЕНИЕ МЕТАЛЛООРГАНИЧЕСКОЕ ЯДОВИТОЕ, ТВЕРДОЕ, Н.У.К.	6.1	T3	II	6.1	274 562	LQ18	E4	P002 IBC08	B4	MP10	T3	TP33
3467	СОЕДИНЕНИЕ МЕТАЛЛООРГАНИЧЕСКОЕ ЯДОВИТОЕ, ТВЕРДОЕ, Н.У.К.	6.1	T3	III	6.1	274 562	LQ9	E1	P002 IBC08 LP02 R001	B3	MP10	T1	TP33
3468	ВОДОРОД В СИСТЕМЕ ХРАНЕНИЯ НА ОСНОВЕ МЕТАЛЛОГИДРИДОВ или ВОДОРОД В СИСТЕМЕ ХРАНЕНИЯ НА ОСНОВЕ МЕТАЛЛГИДРИДОВ, СОДЕРЖАЩЕЙСЯ В ОБОРУДОВАНИИ, или ВОДОРОД В СИСТЕМЕ ХРАНЕНИЯ НА ОСНОВЕ МЕТАЛЛГИДРИДОВ, УПАКОВАННОЙ С ОБОРУДОВАНИЕМ	2	1F		2.1	321	LQ0	E0	P099		MP9		

S10AH L10CH	TU14 TU15 TU38 TE21 TE22	1	W10 W12		CW13 CW28 CW31	66	630	1-1*-1-1	-	3464	СОЕДИНЕНИЕ ФОСФОРОРГАНИЧЕСКОЕ ЯДОВИТОЕ, ТВЕРДОЕ, Н.У.К.
SGAH L4BH	TU15	2	W11		CW13 CW28 CW31	60	630	1-1*-1-1	-	3464	СОЕДИНЕНИЕ ФОСФОРОРГАНИЧЕСКОЕ ЯДОВИТОЕ, ТВЕРДОЕ, Н.У.К.
SGAH L4BH	TU15	2		VW9	CW13 CW28 CW31	60	630	1-1*-1-1	-	3464	СОЕДИНЕНИЕ ФОСФОРОРГАНИЧЕСКОЕ ЯДОВИТОЕ, ТВЕРДОЕ, Н.У.К.
S10AH L10CH	TU14 TU15 TU38 TE21 TE22	1	W10 W12		CW13 CW28 CW31	66	630	1-1*-1-1	-	3465	СОЕДИНЕНИЕ МЫШЬЯКОРГАНИЧЕСКОЕ, ТВЕРДОЕ, Н.У.К.
SGAH L4BH	TU15	2	W11		CW13 CW28 CW31	60	630	1-1*-1-1	-	3465	СОЕДИНЕНИЕ МЫШЬЯКОРГАНИЧЕСКОЕ, ТВЕРДОЕ, Н.У.К.
SGAH L4BH	TU15	2		VW9	CW13 CW28 CW31	60	630	1-1*-1-1	-	3465	СОЕДИНЕНИЕ МЫШЬЯКОРГАНИЧЕСКОЕ, ТВЕРДОЕ, Н.У.К.
S10AH L10CH	TU14 TU15 TU38 TE21 TE22	1	W10 W12		CW13 CW28 CW31	66	630	1-1*-1-1	-	3466	КАРБОНИЛЫ МЕТАЛЛОВ, ТВЕРДЫЕ, Н.У.К.
SGAH L4BH	TU15	2	W11		CW13 CW28 CW31	60	630	1-1*-1-1	-	3466	КАРБОНИЛЫ МЕТАЛЛОВ, ТВЕРДЫЕ, Н.У.К.
SGAH L4BH	TU15	2		VW9	CW13 CW28 CW31	60	630	1-1*-1-1	-	3466	КАРБОНИЛЫ МЕТАЛЛОВ, ТВЕРДЫЕ, Н.У.К.
S10AH L10CH	TU14 TU15 TU38 TE21 TE22	1	W10 W12		CW13 CW28 CW31	66	630	1-1*-1-1	-	3467	СОЕДИНЕНИЕ МЕТАЛЛООРГАНИЧЕСКОЕ ЯДОВИТОЕ, ТВЕРДОЕ, Н.У.К.
SGAH L4BH	TU15	2	W11		CW13 CW28 CW31	60	630	1-1*-1-1	-	3467	СОЕДИНЕНИЕ МЕТАЛЛООРГАНИЧЕСКОЕ ЯДОВИТОЕ, ТВЕРДОЕ, Н.У.К.
SGAH L4BH	TU15	2		VW9	CW13 CW28 CW31	60	630	1-1*-1-1	-	3467	СОЕДИНЕНИЕ МЕТАЛЛООРГАНИЧЕСКОЕ ЯДОВИТОЕ, ТВЕРДОЕ, Н.У.К.
		2			CW9 CW10 CW36	23	204	3/0-0-1-0	M2	3468	ВОДОРОД В СИСТЕМЕ ХРАНЕНИЯ НА ОСНОВЕ МЕТАЛЛОГИДРИДОВ или ВОДОРОД В СИСТЕМЕ ХРАНЕНИЯ НА ОСНОВЕ МЕТАЛЛГИДРИДОВ, СОДЕРЖАЩЕЙСЯ В ОБОРУДОВАНИИ, или ВОДОРОД В СИСТЕМЕ ХРАНЕНИЯ НА ОСНОВЕ МЕТАЛЛГИДРИДОВ, УПАКОВАННОЙ С ОБОРУДОВАНИЕМ

3469	КРАСКА ЛЕГКОВОСПЛАМЕ-НЯЮЩАЯСЯ КОРРОЗИОННАЯ (включая краску, лак, эмаль, краситель, шеллак, олифу, политуру, жидкий наполнитель и жидкую лаковую основу) или МАТЕРИАЛ ЛАКОКРАСОЧНЫЙ ЛЕГКОВОСПЛАМЕНЯЮЩИЙСЯ КОРРОЗИОННЫЙ (включая растворитель и разбавитель краски)	3	FC	I	3+8	163	LQ3	E0	P001		MP7 MP17	T11	TP2 TP27
3469	КРАСКА ЛЕГКОВОСПЛАМЕ-НЯЮЩАЯСЯ КОРРОЗИОННАЯ (включая краску, лак, эмаль, краситель, шеллак, олифу, политуру, жидкий наполнитель и жидкую лаковую основу) или МАТЕРИАЛ ЛАКОКРАСОЧНЫЙ ЛЕГКОВОСПЛАМЕНЯЮЩИЙСЯ КОРРОЗИОННЫЙ (включая растворитель и разбавитель краски)	3	FC	II	3+8	163	LQ4	E2	P001 IBC02		MP19	T7	TP2 TP8 TP28
3469	КРАСКА ЛЕГКОВОСПЛАМЕ-НЯЮЩАЯСЯ КОРРОЗИОННАЯ (включая краску, лак, эмаль, краситель, шеллак, олифу, политуру, жидкий наполнитель и жидкую лаковую основу) или МАТЕРИАЛ ЛАКОКРАСОЧНЫЙ ЛЕГКОВОСПЛАМЕНЯЮЩИЙСЯ КОРРОЗИОННЫЙ (включая растворитель и разбавитель краски)	3	FC	III	3+8	163	LQ7	E1	P001 IBC03 R001		MP19	T4	TP1 TP29
3470	КРАСКА КОРРОЗИОННАЯ ЛЕГКОВОСПЛАМЕ-НЯЮЩАЯСЯ (включая краску, лак, эмаль, краситель, шеллак, олифу, политуру, жидкий наполнитель и жидкую лаковую основу) или МАТЕРИАЛ ЛАКОКРАСОЧНЫЙ КОРРОЗИОННЫЙ ЛЕГКОВОСПЛАМЕ-НЯЮЩИЙСЯ, (включая растворитель и разбавитель краски)	8	CF1	II	8+3	163	LQ22	E2	P001 IBC02		MP15	T7	TP2 TP8 TP28
3471	ГИДРОДИФТОРИДОВ РАСТВОР, Н.У.К.	8	CT1	II	8+6.1		LQ22	E2	P001 IBC02		MP15	T7	TP2
3471	ГИДРОДИФТОРИДОВ РАСТВОР, Н.У.К.	8	CT1	III	8+6.1		LQ7	E1	P001 IBC03 R001		MP19	T4	TP1
3472	КИСЛОТА КРОТОНОВАЯ ЖИДКАЯ	8	C3	III	8		LQ7	E1	P001 IBC03 LP01 R001		MP19	T4	TP1

L10CH	TU14 TU38 TE21 TE22	1				338	328	3/0-0-1-0	M3	3469	КРАСКА ЛЕГКОВОСПЛАМЕ-НЯЮЩАЯСЯ КОРРОЗИОННАЯ (включая краску, лак, эмаль, краситель, шеллак, олифу, политуру, жидкий наполнитель и жидкую лаковую основу) или МАТЕРИАЛ ЛАКОКРАСОЧНЫЙ ЛЕГКОВОСПЛАМЕНЯЮЩИЙСЯ КОРРОЗИОННЫЙ (включая растворитель и разбавитель краски)
L4BH		2				338	328	3/0-0-1-0	M3	3469	КРАСКА ЛЕГКОВОСПЛАМЕ-НЯЮЩАЯСЯ КОРРОЗИОННАЯ (включая краску, лак, эмаль, краситель, шеллак, олифу, политуру, жидкий наполнитель и жидкую лаковую основу) или МАТЕРИАЛ ЛАКОКРАСОЧНЫЙ ЛЕГКОВОСПЛАМЕНЯЮЩИЙСЯ КОРРОЗИОННЫЙ (включая растворитель и разбавитель краски)
L4BN		3				38	328	3/0-0-1-0	M3	3469	КРАСКА ЛЕГКОВОСПЛАМЕ-НЯЮЩАЯСЯ КОРРОЗИОННАЯ (включая краску, лак, эмаль, краситель, шеллак, олифу, политуру, жидкий наполнитель и жидкую лаковую основу) или МАТЕРИАЛ ЛАКОКРАСОЧНЫЙ ЛЕГКОВОСПЛАМЕНЯЮЩИЙСЯ КОРРОЗИОННЫЙ (включая растворитель и разбавитель краски)
L4BN		2				83	825	0-0-1-0	M3	3470	КРАСКА КОРРОЗИОННАЯ ЛЕГКОВОСПЛАМЕ-НЯЮЩАЯСЯ (включая краску, лак, эмаль, краситель, шеллак, олифу, политуру, жидкий наполнитель и жидкую лаковую основу) или МАТЕРИАЛ ЛАКОКРАСОЧНЫЙ КОРРОЗИОННЫЙ ЛЕГКОВОСПЛАМЕ-НЯЮЩИЙСЯ, (включая растворитель и разбавитель краски)
L4DH	TU14 TE17 TE21 TT4	2			CW13 CW28	86	801	0-0-1-0	M3	3471	ГИДРОДИФТОРИДОВ РАСТВОР, Н.У.К.
L4DH	TU14 TE21	3			CW13 CW28	86	801	0-0-1-0	M3	3471	ГИДРОДИФТОРИДОВ РАСТВОР, Н.У.К.
L4BN		3				80	803	0-0-1-0	M3	3472	КИСЛОТА КРОТОНОВАЯ ЖИДКАЯ

3473	КАССЕТЫ ТОПЛИВНЫХ ЭЛЕМЕНТОВ или КАССЕТЫ ТОПЛИВНЫХ ЭЛЕМЕНТОВ, СОДЕРЖАЩИЕСЯ В ОБОРУДОВАНИИ, или КАССЕТЫ ТОПЛИВНЫХ ЭЛЕМЕНТОВ, УПАКОВАННЫЕ С ОБОРУДОВАНИЕМ, содержащие легковоспламеняющиеся жидкости	3	F1		3	328	LQ13	E0	P004				
3474	1-ГИДРОКСИБЕНЗОТРИАЗОЛ, БЕЗВОДНЫЙ, УВЛАЖНЕННЫЙ, с массовой долей воды не менее 20%	4.1	D	I	4.1		LQ0	E0	P406	PP48	MP2		
3475	ЭТАНОЛА И ГАЗОЛИНА СМЕСЬ или ЭТАНОЛА И БЕНЗИНА МОТОРНОГО СМЕСЬ или ЭТАНОЛА И ПЕТРОЛА СМЕСЬ с содержанием этанола более 10%	3	F1	II	3	333	LQ4	E2	P001 IBC02		MP19	T4	TP1
3476	КАССЕТЫ ТОПЛИВНЫХ ЭЛЕМЕНТОВ или КАССЕТЫ ТОПЛИВНЫХ ЭЛЕМЕНТОВ, СОДЕРЖАЩИЕСЯ В ОБОРУДОВАНИИ, или КАССЕТЫ ТОПЛИВНЫХ ЭЛЕМЕНТОВ, УПАКОВАННЫЕ С ОБОРУДОВАНИЕМ, содержащие	4.3	W3		4.3	328 334	LQ10 LQ11	E0	P004				
3477	КАССЕТЫ ТОПЛИВНЫХ ЭЛЕМЕНТОВ или КАССЕТЫ ТОПЛИВНЫХ ЭЛЕМЕНТОВ, СОДЕРЖАЩИЕСЯ В ОБОРУДОВАНИИ, или КАССЕТЫ ТОПЛИВНЫХ ЭЛЕМЕНТОВ, УПАКОВАННЫЕ С ОБОРУДОВАНИЕМ, содержащие	8	C11		8	328 334	LQ12 LQ13	E0	P004				
3478	КАССЕТЫ ТОПЛИВНЫХ ЭЛЕМЕНТОВ или КАССЕТЫ ТОПЛИВНЫХ ЭЛЕМЕНТОВ, СОДЕРЖАЩИЕСЯ В ОБОРУДОВАНИИ, или КАССЕТЫ ТОПЛИВНЫХ ЭЛЕМЕНТОВ, УПАКОВАННЫЕ С ОБОРУДОВАНИЕМ, содержащие	2	6F		2.1	328 338	LQ1	E0	P004				
3479	КАССЕТЫ ТОПЛИВНЫХ ЭЛЕМЕНТОВ или КАССЕТЫ ТОПЛИВНЫХ ЭЛЕМЕНТОВ, СОДЕРЖАЩИЕСЯ В ОБОРУДОВАНИИ, или КАССЕТЫ ТОПЛИВНЫХ ЭЛЕМЕНТОВ, УПАКОВАННЫЕ С ОБОРУДОВАНИЕМ, содержащие	2	6F		2.1	328 339	LQ1	E0	P004				
3480	БАТАРЕИ ИОНО-ЛИТИЕВЫЕ (включая батареи ионо-литиевые полимерные)	9	M4	II	9	188 230 310 636	LQ0	E0	P903 P903a P903b				
3481	БАТАРЕИ ИОНО-ЛИТИЕВЫЕ, СОДЕРЖАЩИЕСЯ В ОБОРУДОВАНИИ, или БАТАРЕИ ИОНО-ЛИТИЕВЫЕ, УПАКОВАННЫЕ С ОБОРУДОВАНИЕМ (включая батареи ионо-литиевые полимерные)	9	M4	II	9	188 230 636	LQ0	E0	P903 P903a P903b				

		3				30	335	3/0-0-1-0	-	3473	КАССЕТЫ ТОПЛИВНЫХ ЭЛЕМЕНТОВ или КАССЕТЫ ТОПЛИВНЫХ ЭЛЕМЕНТОВ, СОДЕРЖАЩИЕСЯ В ОБОРУДОВАНИИ, или КАССЕТЫ ТОПЛИВНЫХ ЭЛЕМЕНТОВ, УПАКОВАННЫЕ С ОБОРУДОВАНИЕМ, содержащие легковоспламеняющиеся жидкости
		1	W1			40				3474	1-ГИДРОКСИБЕНЗОТРИАЗОЛ, БЕЗВОДНЫЙ, УВЛАЖНЕННЫЙ, с массовой долей воды не менее 20%
LGBF		2				33				3475	ЭТАНОЛА И ГАЗОЛИНА СМЕСЬ или ЭТАНОЛА И БЕНЗИНА МОТОРНОГО СМЕСЬ или ЭТАНОЛА И ПЕТРОЛА СМЕСЬ с содержанием этанола более 10%
		3	W1		CW23	423				3476	КАССЕТЫ ТОПЛИВНЫХ ЭЛЕМЕНТОВ или КАССЕТЫ ТОПЛИВНЫХ ЭЛЕМЕНТОВ, СОДЕРЖАЩИЕСЯ В ОБОРУДОВАНИИ, или КАССЕТЫ ТОПЛИВНЫХ ЭЛЕМЕНТОВ, УПАКОВАННЫЕ С ОБОРУДОВАНИЕМ, содержащие
		3				80				3477	КАССЕТЫ ТОПЛИВНЫХ ЭЛЕМЕНТОВ или КАССЕТЫ ТОПЛИВНЫХ ЭЛЕМЕНТОВ, СОДЕРЖАЩИЕСЯ В ОБОРУДОВАНИИ, или КАССЕТЫ ТОПЛИВНЫХ ЭЛЕМЕНТОВ, УПАКОВАННЫЕ С ОБОРУДОВАНИЕМ, содержащие
		2			CW9 CW12	23				3478	КАССЕТЫ ТОПЛИВНЫХ ЭЛЕМЕНТОВ или КАССЕТЫ ТОПЛИВНЫХ ЭЛЕМЕНТОВ, СОДЕРЖАЩИЕСЯ В ОБОРУДОВАНИИ, или КАССЕТЫ ТОПЛИВНЫХ ЭЛЕМЕНТОВ, УПАКОВАННЫЕ С ОБОРУДОВАНИЕМ, содержащие
		2			CW9 CW12	23				3479	КАССЕТЫ ТОПЛИВНЫХ ЭЛЕМЕНТОВ или КАССЕТЫ ТОПЛИВНЫХ ЭЛЕМЕНТОВ, СОДЕРЖАЩИЕСЯ В ОБОРУДОВАНИИ, или КАССЕТЫ ТОПЛИВНЫХ ЭЛЕМЕНТОВ, УПАКОВАННЫЕ С ОБОРУДОВАНИЕМ, содержащие
		2				90				3480	БАТАРЕИ ИОНО-ЛИТИЕВЫЕ (включая батареи ионо-литиевые полимерные)
		2				90				3481	БАТАРЕИ ИОНО-ЛИТИЕВЫЕ, СОДЕРЖАЩИЕСЯ В ОБОРУДОВАНИИ, или БАТАРЕИ ИОНО-ЛИТИЕВЫЕ, УПАКОВАННЫЕ С ОБОРУДОВАНИЕМ (включая батареи ионо-литиевые полимерные)

3.2.2 ТАБЛИЦА Б. АЛФАВИТНЫЙ УКАЗАТЕЛЬ ОПАСНЫХ ГРУЗОВ

В колонке "Наименование груза" представлен перечень опасных веществ и изделий в алфавитном порядке, при этом цифры, буквы греческого алфавита, приставки "втор" и "трет", буквы "N" (азот), "н-" (норм), "о-" (орто), "м-" (мета), "п-" (пара) и "Н.У.К." (не указано конкретно) не учитываются в алфавитном порядке. Приставки "бис" и "изо" учитываются в алфавитном порядке. Технические или торговые наименования опасных веществ и изделий выделены курсивом.

В колонке "Номер ООН" указан номер ООН соответствующего вещества или изделия.

В колонке "Код ГНГ" указан код груза в соответствии с Гармонизированной номенклатурой грузов.

В связи с тем, что наименование опасных веществ и изделий определены по иной базе, не всегда имеется возможность отнести отгрузочное наименование к соответствующему коду ГНГ. Это касается обобщенных наименований и "Н.У.К". В этом случае код ГНГ можно определить на основе технического или химического наименования груза, в связи с чем в Таблице Б приводится не полный код, а отсутствующие цифры заменены знаком «+».

В случае, если в таблице указано два кода ГНГ, должен использоваться код, исходя из фактических физико-химических свойств груза.

Сведения о коде ГНГ носят рекомендательный характер и не имеют правовой силы.

Таблица Б

АЛФАВИТНЫЙ УКАЗАТЕЛЬ ОПАСНЫХ ГРУЗОВ

Наименование груза	Номер ООН	Код ГНГ	Примечание
АДИПОНИТРИЛ	2205	29269000	
АЗОДИКАРБОНАМИД	3242	29299000	
АЗОТ ОХЛАЖДЕННЫЙ ЖИДКИЙ	1977	28043000	
АЗОТ СЖАТЫЙ	1066	28043000	
АЗОТА (II) ОКСИД СЖАТЫЙ	1660	28112930	
АЗОТА ГЕМИОКСИД	1070	28112900	
АЗОТА ГЕМИОКСИД ОХЛАЖДЕННЫЙ ЖИДКИЙ	2201	28112930	
АЗОТА ОКСИДА И ДИАЗОТА ТЕТРАОКСИДА СМЕСЬ (АЗОТА ОКСИДА И АЗОТА ДИОКСИДА СМЕСЬ)	1975	28112930	
АЗОТА ТРИОКСИД	2421		Перевозка запрещена
АЗОТА ТРИФТОРИД	2451	28129000	
Акванит: см. ЖИДКОСТЬ ЯДОВИТАЯ КОРРОЗИОННАЯ ОРГАНИЧЕСКАЯ, Н.У.К.	2927		
АКРИДИН	2713	29339190	
АКРИЛАМИД, ТВЕРДЫЙ	2074	29241900	
АКРИЛАМИДА РАСТВОР	3426	29241900	
АКРИЛОНИТРИЛ СТАБИЛИЗИРОВАННЫЙ	1093	29261000	
АКРОЛЕИН СТАБИЛИЗИРОВАННЫЙ	1092	29121900	
АКРОЛЕИНА ДИМЕР СТАБИЛИЗИРОВАННЫЙ	2607	29121900	
Актинолит: см. АСБЕСТ БЕЛЫЙ (хризотил, актинолит, антофиллит, тремолит)	2590		
АЛКАЛОИДОВ СОЛИ ЖИДКИЕ, Н.У.К.	3140	2939++++	
АЛКАЛОИДОВ СОЛИ ТВЕРДЫЕ, Н.У.К.	1544	2939++++	
АЛКАЛОИДЫ ЖИДКИЕ, Н.У.К.	3140	2939++++	
АЛКАЛОИДЫ ТВЕРДЫЕ, Н.У.К.	1544	2939++++	
АЛКИЛСУЛЬФОКИСЛОТЫ ЖИДКИЕ, содержащие более 5% свободной серной кислоты	2584	29041000	
АЛКИЛСУЛЬФОКИСЛОТЫ ЖИДКИЕ, содержащие не более 5% свободной серной кислоты	2586	29041000	
АЛКИЛСУЛЬФОКИСЛОТЫ ТВЕРДЫЕ, содержащие более 5% свободной серной кислоты	2583	29041000	
АЛКИЛСУЛЬФОКИСЛОТЫ ТВЕРДЫЕ, содержащие не более 5% свободной серной кислоты	2585	29041000	
АЛКИЛФЕНОЛЫ ЖИДКИЕ, Н.У.К. (включая С2-С12 гомологи)	3145	29071900	
АЛКИЛФЕНОЛЫ ТВЕРДЫЕ, Н.У.К. (включая С2-С12 гомологи)	2430	29071900	
АЛКОГОЛЯТОВ РАСТВОР, Н.У.К., в спирте	3274	29055900	
АЛКОГОЛЯТЫ ЩЕЛОЧНОЗЕМЕЛЬНЫХ МЕТАЛЛОВ, Н.У.К.	3205	29055910	
АЛКОГОЛЯТЫ ЩЕЛОЧНЫХ МЕТАЛЛОВ САМОНАГРЕВАЮЩИЕСЯ КОРРОЗИОННЫЕ, Н.У.К.	3206	29055910	
АЛЛИЛАМИН	2334	29211900	
АЛЛИЛАЦЕТАТ	2333	29159000	
АЛЛИЛБРОМИД	1099	29033000	
АЛЛИЛИЗОТИОЦИАНАТ СТАБИЛИЗИРОВАННЫЙ	1545	29309070	
АЛЛИЛИОДИД	1723	29033000	
АЛЛИЛТРИХЛОРСИЛАН СТАБИЛИЗИРОВАННЫЙ	1724	293100++	
АЛЛИЛФОРМИАТ	2336	29151300	
АЛЛИЛХЛОРИД	1100	29032900	
АЛЛИЛХЛОРФОРМИАТ	1722	29159020	
АЛЬДЕГИД МЕТАКРИЛОВЫЙ СТАБИЛИЗИРОВАННЫЙ	2396	29121900	
АЛЬДЕГИДЫ ЛЕГКОВОСПЛАМЕНЯЮЩИЕСЯ ЯДОВИТЫЕ, Н.У.К.	1988	29121900	
АЛЬДЕГИДЫ ОКТИЛОВЫЕ	1191	29121900	
АЛЬДЕГИДЫ, Н.У.К.	1989	29121900	
АЛЬДОЛЬ	2839	29124900	
АЛЮМИНИЙ - ПОРОШОК НЕПОКРЫТЫЙ	1396	76031000	
АЛЮМИНИЙ - ПОРОШОК ПОКРЫТЫЙ	1309	76031000	
АЛЮМИНИЙ-ФЕРРОСИЛИЦИЙ – ПОРОШОК	1395	76012000	
АЛЮМИНИЯ БОРГИДРИД	2870	28500020	
АЛЮМИНИЯ БОРГИДРИД В УСТРОЙСТВАХ	2870	28500020	

Наименование груза	Номер ООН	Код ГНГ	Примечание
АЛЮМИНИЯ БРОМИД БЕЗВОДНЫЙ	1725	28275900	
АЛЮМИНИЯ БРОМИДА РАСТВОР	2580	28275900	
АЛЮМИНИЯ ГИДРИД	2463	28500020	
АЛЮМИНИЯ КАРБИД	1394	28499050	
АЛЮМИНИЯ НИТРАТ	1438	28342900	
АЛЮМИНИЯ ПОБОЧНЫЕ ПРОДУКТЫ ПЕРЕПЛАВКИ	3170	26204000	
АЛЮМИНИЯ ПОБОЧНЫЕ ПРОДУКТЫ ПЛАВКИ	3170	26204000	
АЛЮМИНИЯ РЕЗИНАТ	2715	38069000	
АЛЮМИНИЯ СИЛИЦИД - ПОРОШОК НЕПОКРЫТЫЙ	1398	28500070	
АЛЮМИНИЯ ФОСФИД	1397	28480000	
АЛЮМИНИЯ ХЛОРИД БЕЗВОДНЫЙ	1726	28273200	
АЛЮМИНИЯ ХЛОРИДА РАСТВОР	2581	28273200	
АМАЛЬГАМА ЩЕЛОЧНОЗЕМЕЛЬНЫХ МЕТАЛЛОВ, ЖИДКАЯ	1392	81129900	
АМАЛЬГАМА ЩЕЛОЧНОЗЕМЕЛЬНЫХ МЕТАЛЛОВ, ТВЕРДАЯ	3402	81129900	
АМАЛЬГАМА ЩЕЛОЧНЫХ МЕТАЛЛОВ, ЖИДКАЯ	1389	285100++	
АМАЛЬГАМА ЩЕЛОЧНЫХ МЕТАЛЛОВ, ТВЕРДАЯ	3401	285100++	
Амидолы: см ВЕЩЕСТВО ТВЕРДОЕ, ОПАСНОЕ ДЛЯ ОКРУЖАЮЩЕЙ СРЕДЫ, Н.У.К	3077		
АМИДЫ ЩЕЛОЧНЫХ МЕТАЛЛОВ	1390	285100++	
Амил: см. КИСЛОТА АЗОТНАЯ КРАСНАЯ ДЫМЯЩАЯ	2032		
АМИЛАМИН	1106	29211980	
АМИЛАЦЕТАТЫ	1104	29159000	
АМИЛБУТИРАТЫ	2620	29159000	
Амилины: см. ЖИДКОСТЬ КОРРОЗИОННАЯ ОКИСЛЯЮЩАЯ, Н.У.К.	3093		
АМИЛМЕРКАПТАН	1111	29309000	
н-АМИЛМЕТИЛКЕТОН	1110	29141990	
АМИЛНИТРАТ	1112	29209000	
АМИЛНИТРИТ	1113	29209000	
АМИЛТРИХЛОРСИЛАН	1728	293100++	
АМИЛФОРМИАТЫ	1109	29151300	
АМИЛФОСФАТ	2819	29190090	
АМИЛХЛОРИД	1107	29031900	
Амилы: см. ЖИДКОСТЬ КОРРОЗИОННАЯ ОКИСЛЯЮЩАЯ, Н.У.К.	3093		
2-АМИНО-4,6-ДИНИТРОФЕНОЛ УВЛАЖНЕННЫЙ с массовой долей воды не менее 20%	3317	29222900	
2-АМИНО-4-ХЛОРФЕНОЛ	2673	29222900	
2-АМИНО-5-ДИЭТИЛАМИНОПЕНТАН	2946	29212900	
АМИНОПИРИДИНЫ (о-, м-, п-)	2671	29333999	
АМИНОФЕНОЛЫ (о-, м-, п-)	2512	29222900	
N-АМИНОЭТИЛПИПЕРАЗИН	2815	29335995	
2-(2-АМИНОЭТОКСИ)-ЭТАНОЛ	3055	29221900	
АМИНЫ ЖИДКИЕ КОРРОЗИОННЫЕ ЛЕГКОВОСПЛАМЕНЯЮЩИЕСЯ, Н.У.К.	2734	2921++++	
АМИНЫ ЖИДКИЕ КОРРОЗИОННЫЕ, Н.У.К.	2735	2921++++	
АМИНЫ ЛЕГКОВОСПЛАМЕНЯЮЩИЕСЯ КОРРОЗИОННЫЕ, Н.У.К.	2733	2921++++	
АМИНЫ ТВЕРДЫЕ КОРРОЗИОННЫЕ, Н.У.К.	3259	2921++++	
АММИАК БЕЗВОДНЫЙ	1005	28141000	
АММИАКА РАСТВОР в воде с относительной плотностью менее 0,880 при температуре 15°С, содержащий более 35%, но не более 50% аммиака	2073	28142000	
АММИАКА РАСТВОР в воде с относительной плотностью менее 0,880 при температуре 15°С, содержащий более 50% аммиака	3318	28142000	
АММИАКА РАСТВОР в воде с относительной плотностью от 0,880 до 0,957 при температуре 15°С, содержащий более 10%, но не более 35% аммиака	2672	28142000	
АММОНИЯ АРСЕНАТ	1546	28429000	
АММОНИЯ ГИДРОДИФТОРИД ТВЕРДЫЙ	1727	28261100	
АММОНИЯ ГИДРОСУЛЬФАТ	2506	28332900	
АММОНИЯ ГИДРОФТОРИДА РАСТВОР	2817	28261100	
АММОНИЯ ДИНИТРО-о-КРЕЗОЛЯТА РАСТВОР	3424	29089000	
АММОНИЯ ДИНИТРО-о-КРЕЗОЛЯТ, ТВЕРДЫЙ	1843	29089000	

Наименование груза	Номер ООН	Код ГНГ	Примечание
АММОНИЯ ДИХРОМАТ	1439	28415000	
АММОНИЯ МЕТАВАНАДАТ	2859	28419030	
АММОНИЯ НИТРАТ ЖИДКИЙ, горячий концентрированный раствор, концентрации более 80%, но не более 93%	2426	31023010	
АММОНИЯ НИТРАТ, содержащий более 0,2% горючих веществ (включая любое органическое вещество, рассчитанное по углероду), исключая примеси любого другого вещества	0222	31023000 31051000	
АММОНИЯ НИТРАТ, содержащий не более 0,2% горючих веществ (включая любое органическое вещество, рассчитанное по углероду), исключая примеси любого другого вещества	1942	31023090 31051000	
АММОНИЯ НИТРАТА ГЕЛЬ, промежуточное сырье для бризантных взрывчатых веществ, жидкий	3375	360200++	
АММОНИЯ НИТРАТА ГЕЛЬ, промежуточное сырье для бризантных взрывчатых веществ, твердый	3375	360200++	
АММОНИЯ НИТРАТА СУСПЕНЗИЯ, промежуточное сырье для бризантных взрывчатых веществ, жидкая	3375	360200++	
АММОНИЯ НИТРАТА СУСПЕНЗИЯ, промежуточное сырье для бризантных взрывчатых веществ, твердая	3375	360200++	
АММОНИЯ НИТРАТА ЭМУЛЬСИЯ, промежуточное сырье для бризантных взрывчатых веществ, жидкая	3375	360200++	
АММОНИЯ НИТРАТА ЭМУЛЬСИЯ, промежуточное сырье для бризантных взрывчатых веществ, твердая	3375	360200++	
АММОНИЯ ПЕРСУЛЬФАТ	1444	28334000	
АММОНИЯ ПЕРХЛОРАТ	0402	28299010	
АММОНИЯ ПЕРХЛОРАТ	1442	28299010	
АММОНИЯ ПИКРАТ сухой или с массовой долей воды менее 10%	0004	29089000	
АММОНИЯ ПИКРАТ УВЛАЖНЕННЫЙ с массовой долей воды не менее 10%	1310	29089000	
АММОНИЯ ПОЛИВАНАДАТ	2861	28419030	
АММОНИЯ ПОЛИСУЛЬФИДА РАСТВОР	2818	28309000	
АММОНИЯ СУЛЬФИДА РАСТВОР	2683	28309000	
АММОНИЯ ФТОРИД	2505	28261100	
АММОНИЯ ФТОРОСИЛИКАТ	2854	28269000	
Амозит: см. АСБЕСТ КОРИЧНЕВЫЙ (амозит, мизорит)	2212		
Анабазина сульфат, твердый: см. АЛКАЛОИДЫ ТВЕРДЫЕ, Н.У.К., или АЛКАЛОИДОВ СОЛИ ТВЕРДЫЕ, Н.У.К	1544		
Анабазина сульфат, раствор: см. АЛКАЛОИДОВ СОЛИ ЖИДКИЕ, Н.У.К.	3140		
Анабазина сульфат, твердый: см. АЛКАЛОИДЫ ТВЕРДЫЕ, Н.У.К.	1544		
АНГИДРИД МАЛЕИНОВЫЙ	2215	29171400	
АНГИДРИД МАЛЕИНОВЫЙ РАСПЛАВЛЕННЫЙ	2215	29171400	
АНГИДРИД МАСЛЯНЫЙ	2739	29159000	
АНГИДРИД ПРОПИОНОВЫЙ	2496	29159000	
АНГИДРИД УКСУСНЫЙ	1715	29152400	
АНГИДРИД ФТАЛЕВЫЙ, содержащий более 0,05% малеинового ангидрида	2214	29173500	
АНГИДРИДЫ ТЕТРАГИДРОФТАЛЕВЫЕ, содержащие более 0,05% малеинового ангидрида	2698	29173960	
АНИЗИДИНЫ	2431	29222200	
АНИЗОИЛХЛОРИД	1729	29189000	
АНИЗОЛ	2222	29092000	
АНИЛИН	1547	29214100	
АНИЛИНА ГИДРОХЛОРИД	1548	29214200	
Анозит: см. АММОНИЯ ПЕРХЛОРАТ	1442		
АНТИСЕПТИКИ ДЛЯ ДРЕВЕСИНЫ ЖИДКИЕ	1306	++++++++	
Антофиллит: см. АСБЕСТ БЕЛЫЙ (хризотил, актинолит, антофиллит, тремолит)	2590		
Антрацен: см. ВЕЩЕСТВО ТВЕРДОЕ, ОПАСНОЕ ДЛЯ ОКРУЖАЮЩЕЙ СРЕДЫ, Н.У.К	3077		
АРГОН ОХЛАЖДЕННЫЙ ЖИДКИЙ	1951	28042100	
АРГОН СЖАТЫЙ	1006	28042100	
АРИЛСУЛЬФОКИСЛОТЫ ЖИДКИЕ, содержащие более 5% свободной серной кислоты	2584	29041000	
АРИЛСУЛЬФОКИСЛОТЫ ЖИДКИЕ, содержащие не более 5% свободной серной кислоты	2586	29041000	

Наименование груза	Номер ООН	Код ГНГ	Примечание
АРИЛСУЛЬФОКИСЛОТЫ ТВЕРДЫЕ, содержащие более 5% свободной серной кислоты	2583	29041000	
АРИЛСУЛЬФОКИСЛОТЫ ТВЕРДЫЕ, содержащие не более 5% свободной серной кислоты	2585	29041000	
Арсенаты жидкие, н.у.к.: см. МЫШЬЯКА СОЕДИНЕНИЕ ЖИДКОЕ, Н.У.К., неорганическое, включая: Арсенаты, н.у.к., Арсениты, н.у.к., и Мышьяка сульфиды, н.у.к.	1556		
Арсенаты твердые, н.у.к.: см. МЫШЬЯКА СОЕДИНЕНИЕ ТВЕРДОЕ, Н.У.К., неорганическое, включая: Арсенаты, н.у.к., Арсениты, н.у.к., и Мышьяка сульфиды, н.у.к.	1557		
Арсениты жидкие, н.у.к.: см. МЫШЬЯКА СОЕДИНЕНИЕ ЖИДКОЕ, Н.У.К., неорганическое, включая: Арсенаты, н.у.к., Арсениты, н.у.к., и Мышьяка сульфиды, н.у.к.	1556		
Арсениты твердые, н.у.к.: см. МЫШЬЯКА СОЕДИНЕНИЕ ТВЕРДОЕ, Н.У.К., неорганическое, включая: Арсенаты, н.у.к., Арсениты, н.у.к., и Мышьяка сульфиды, н.у.к.	1557		
АРСИН	2188	285000++	
АСБЕСТ БЕЛЫЙ (хризотил, актинолит, антофиллит, тремолит)	2590	25240080	
АСБЕСТ ГОЛУБОЙ (кроцидолит)	2212	25240080	
АСБЕСТ КОРИЧНЕВЫЙ (амозит, мизорит)	2212	25240080	
АЦЕТАЛЬ	1088	29110000	
Асфальт, имеющий температуру вспышки не более 60°С: см ГУДРОНЫ ЖИДКИЕ	1999	27++++++	
Асфальт с температурой вспышки более 60°С, перевозимый при температуре не ниже его температуры вспышки: см. ЖИДКОСТЬ ПРИ ПОВЫШЕННОЙ ТЕМПЕРАТУРЕ ЛЕГКОВОСПЛАМЕНЯЮЩАЯСЯ, Н.У.К.	3256	++++++++	
Асфальт, перевозимый при температуре не ниже 100°С, и ниже его температуры вспышки: см. ЖИДКОСТЬ ПРИ ПОВЫШЕННОЙ ТЕМПЕРАТУРЕ, Н.У.К.	3257	++++++++	
АЦЕТАЛЬДЕГИД	1089	29121200	
АЦЕТАЛЬДЕГИДАММИАК	1841	29221900	
АЦЕТАЛЬДОКСИМ	2332	29299000	
Ацетила пероксид в растворе: см. ПЕРОКСИД ОРГАНИЧЕСКИЙ ТИПА В ЖИДКИЙ	3101		
АЦЕТИЛБРОМИД	1716	29159000	
АЦЕТИЛЕН НЕРАСТВОРЕННЫЙ	3374	29012900	
АЦЕТИЛЕН РАСТВОРЕННЫЙ	1001	29012900	
АЦЕТИЛИОДИД	1898	29033000	
АЦЕТИЛМЕТИЛКАРБИНОЛ	2621	29051900	
АЦЕТИЛХЛОРИД	1717	29159000	
АЦЕТОН	1090	29141100	
АЦЕТОНИТРИЛ	1648	29269000	
АЦЕТОНЦИАНГИДРИН СТАБИЛИЗИРОВАННЫЙ	1541	29269000	
АЭРОЗОЛИ, коррозионные	1950	++++++++	
АЭРОЗОЛИ, коррозионные, окисляющие	1950	++++++++	
АЭРОЗОЛИ, легковоспламеняющиеся	1950	++++++++	
АЭРОЗОЛИ, легковоспламеняющиеся, коррозионные	1950	++++++++	
АЭРОЗОЛИ, окисляющие	1950	++++++++	
АЭРОЗОЛИ, удушающие	1950	++++++++	
АЭРОЗОЛИ, ядовитые	1950	++++++++	
АЭРОЗОЛИ, ядовитые, коррозионные	1950	++++++++	
АЭРОЗОЛИ, ядовитые, легковоспламеняющиеся	1950	++++++++	
АЭРОЗОЛИ, ядовитые, легковоспламеняющиеся, коррозионные	1950	++++++++	
АЭРОЗОЛИ, ядовитые, окисляющие	1950	++++++++	
АЭРОЗОЛИ, ядовитые, окисляющие, коррозионные	1950	++++++++	
БАЛЛОНЧИКИ ДЛЯ ЗАПРАВКИ ЗАЖИГАЛОК, содержащие легковоспламеняющийся газ	1057	96132090	
БАЛЛОНЫ С УГЛЕВОДОРОДНЫМ ГАЗОМ ДЛЯ МАЛЫХ УСТРОЙСТВ с выпускным приспособлением	3150	36061000	
БАРИЙ	1400	28051910	
БАРИЯ АЗИД сухой или увлажненный с массовой долей воды менее 50%	0224		Перевозка запрещена
БАРИЯ АЗИД УВЛАЖНЕННЫЙ с массовой долей воды не менее 50%	1571	28500050	
БАРИЯ БРОМАТ	2719	28299000	

Наименование груза	Номер ООН	Код ГНГ	Примечание
БАРИЯ ГИПОХЛОРИТ, содержащий более 22% активного хлора	2741	28289000	
БАРИЯ НИТРАТ	1446	28342920	
БАРИЯ ОКСИД	1884	28164000	
БАРИЯ ПЕРМАНГАНАТ	1448	28416900	
БАРИЯ ПЕРОКСИД	1449	28164000	
БАРИЯ ПЕРХЛОРАТ, ТВЕРДЫЙ	1447	28299010	
БАРИЯ ПЕРХЛОРАТА РАСТВОР	3406	28299010	
БАРИЯ СОЕДИНЕНИЕ, Н.У.К.	1564	++++++++	
БАРИЯ СПЛАВЫ ПИРОФОРНЫЕ	1854	2805++++	
БАРИЯ ХЛОРАТ, ТВЕРДЫЙ	1445	2829++++	
БАРИЯ ХЛОРАТА РАСТВОР	3405	2829++++	
БАРИЯ ЦИАНИД	1565	28371900	
БАТАРЕИ ЖИДКОСТНЫЕ КИСЛОТНЫЕ электрические аккумуляторные	2794	8507++++	
БАТАРЕИ ЖИДКОСТНЫЕ НЕПРОЛИВАЮЩИЕСЯ электрические аккумуляторные	2800	8507++++	
БАТАРЕИ ЖИДКОСТНЫЕ ЩЕЛОЧНЫЕ электрические аккумуляторные	2795	8507++++	
БАТАРЕИ ИОНО-ЛИТИЕВЫЕ (включая батареи ионо-литиевые полимерные)	3480	850780++	
БАТАРЕИ ИОНО-ЛИТИЕВЫЕ, СОДЕРЖАЩИЕСЯ В ОБОРУДОВАНИИ (включая батареи ионо-литиевые полимерные)	3481	847+++++	
БАТАРЕИ ИОНО-ЛИТИЕВЫЕ, УПАКОВАННЫЕ С ОБОРУДОВАНИЕМ (включая батареи ионо-литиевые полимерные)	3481	847+++++	
БАТАРЕИ ЛИТИЙ-МЕТАЛЛИЧЕСКИЕ (включая батареи из литиевого сплава)	3090	85065000	
БАТАРЕИ ЛИТИЙ-МЕТАЛЛИЧЕСКИЕ В ОБОРУДОВАНИИ (включая батареи из литиевого сплава) ВЕЩЕСТВО ТВЕРДОЕ, ОПАСНОЕ ДЛЯ ОКРУЖАЮЩЕЙ СРЕДЫ, Н.У.К	3091	85065000	
БАТАРЕИ ЛИТИЙ-МЕТАЛЛИЧЕСКИЕ , УПАКОВАННЫЕ С ОБОРУДОВАНИЕМ (включая батареи из литиевого сплава)	3091	85065000	
БАТАРЕИ НАТРИЙСОДЕРЖАЩИЕ	3292	8506++++	
БАТАРЕИ СУХИЕ, СОДЕРЖАЩИЕ КАЛИЯ ГИДРОКСИД ТВЕРДЫЙ, электрические аккумуляторные	3028	85079000	
БЕНЗАЛЬДЕГИД	1990	29122100	
БЕНЗИДИН	1885	29215900	
БЕНЗИЛБРОМИД	1737	29036900	
БЕНЗИЛИДЕНХЛОРИД	1886	29036900	
БЕНЗИЛИОДИД	2653	29036900	
БЕНЗИЛХЛОРИД	1738	29036900	
БЕНЗИЛХЛОРФОРМИАТ	1739	29159020	
БЕНЗИН МОТОРНЫЙ	1203	27240000 27250000	
Бензоила пероксид более 77%, но менее 95% с водой: см. ПЕРОКСИД ОРГАНИЧЕСКИЙ ТИПА B ТВЕРДЫЙ	3102		
Бензоила пероксид не более77% с водой: см. ПЕРОКСИД ОРГАНИЧЕСКИЙ ТИПА C ТВЕРДЫЙ	3104		
Бензоила пероксид с инертным твердым веществом: см. ПЕРОКСИД ОРГАНИЧЕСКИЙ ТИПА D ТВЕРДЫЙ	3106		
Бензоила пероксид, паста: см. ПЕРОКСИД ОРГАНИЧЕСКИЙ ТИПА D ТВЕРДЫЙ	3106		
БЕНЗОИЛХЛОРИД	1736	29163290	
БЕНЗОЛ	1114	29022000	
БЕНЗОЛСУЛЬФОНИЛХЛОРИД	2225	29309000	
БЕНЗОНИТРИЛ	2224	29269000	
БЕНЗОТРИФТОРИД	2338	29036900	
БЕНЗОТРИХЛОРИД	2226	29036900	
БЕНЗОХИНОН	2587	29146990	
БЕРИЛЛИЙ – ПОРОШОК	1567	81121200	
БЕРИЛЛИЯ НИТРАТ	2464	28342920	
БЕРИЛЛИЯ СОЕДИНЕНИЕ, Н.У.К.	1566	28++++++	
БИОМЕДИЦИНСКИЕ ОТХОДЫ, Н.У.К.	3291	38249000	
БИСУЛЬФАТОВ ВОДНЫЙ РАСТВОР	2837	28332900	
БИСУЛЬФИТОВ ВОДНЫЙ РАСТВОР, Н.У.К.	2693	28322000	
Битум, имеющий температуру вспышки не более 60°С: см ГУДРОНЫ ЖИДКИЕ	1999	27++++++	

Наименование груза	Номер ООН	Код ГНГ	Примечание
Битум, перевозимый при температуре не ниже 100°С, и ниже его температуры вспышки: см. ЖИДКОСТЬ ПРИ ПОВЫШЕННОЙ ТЕМПЕРАТУРЕ, Н.У.К.	3257	++++++++	
Битум с температурой вспышки более 60°С, перевозимый при температуре не ниже его температуры вспышки: см. ЖИДКОСТЬ ПРИ ПОВЫШЕННОЙ ТЕМПЕРАТУРЕ ЛЕГКОВОСПЛАМЕНЯЮЩАЯСЯ, Н.У.К.	3256	++++++++	
БИЦИКЛО[2,2,1]ГЕПТА-2,5-ДИЕН СТАБИЛИЗИРОВАННЫЙ (2,5-НОРБОРНАДИЕН СТАБИЛИЗИРОВАННЫЙ)	2251	29021930	
БОБЫ КАСТОРОВЫЕ	2969	++++++++	
БОЕГОЛОВКИ РАКЕТ с разрывным зарядом	0369	93069010	
БОЕГОЛОВКИ РАКЕТ с разрывным зарядом	0286	93069000	
БОЕГОЛОВКИ РАКЕТ с разрывным зарядом	0287	93069000	
БОЕГОЛОВКИ РАКЕТ с разрывным или вышибным зарядом	0371	93069010	
БОЕГОЛОВКИ РАКЕТ с разрывным или вышибным зарядом	0370	93069010	
БОЕГОЛОВКИ ТОРПЕД с разрывным зарядом	0221	93069000	
БОЕПРИПАСЫ ДЫМОВЫЕ С БЕЛЫМ ФОСФОРОМ с разрывным, вышибным или метательным зарядом	0246	93069000	
БОЕПРИПАСЫ ДЫМОВЫЕ С БЕЛЫМ ФОСФОРОМ с разрывным, вышибным или метательным зарядом	0245	93069000	
БОЕПРИПАСЫ ДЫМОВЫЕ, снаряженные или не снаряженные разрывным, вышибным или метательным зарядом	0303	93069010	
БОЕПРИПАСЫ ДЫМОВЫЕ, снаряженные или не снаряженные разрывным, вышибным или метательным зарядом	0016	93069000	
БОЕПРИПАСЫ ДЫМОВЫЕ, снаряженные или не снаряженные разрывным, вышибным или метательным зарядом	0015	93069000	
БОЕПРИПАСЫ ЗАЖИГАТЕЛЬНЫЕ С БЕЛЫМ ФОСФОРОМ с разрывным, вышибным или метательным зарядом	0244	93069000	
БОЕПРИПАСЫ ЗАЖИГАТЕЛЬНЫЕ С БЕЛЫМ ФОСФОРОМ с разрывным, вышибным или метательным зарядом	0243	93069000	
БОЕПРИПАСЫ ЗАЖИГАТЕЛЬНЫЕ, снаряженные жидкостью или гелем, с разрывным, вышибным или метательным зарядом	0247	93069000	
БОЕПРИПАСЫ ЗАЖИГАТЕЛЬНЫЕ, снаряженные или не снаряженные разрывным, вышибным или метательным зарядом	0300	93069010	
БОЕПРИПАСЫ ЗАЖИГАТЕЛЬНЫЕ, снаряженные или не снаряженные разрывным, вышибным или метательным зарядом	0009	93069000	
БОЕПРИПАСЫ ЗАЖИГАТЕЛЬНЫЕ, снаряженные или не снаряженные разрывным, вышибным или метательным зарядом	0010	93069000	
БОЕПРИПАСЫ ИСПЫТАТЕЛЬНЫЕ	0363	93069000	
БОЕПРИПАСЫ ОСВЕТИТЕЛЬНЫЕ, снаряженные или не снаряженные разрывным, вышибным или метательным зарядом	0171	93069000	
БОЕПРИПАСЫ ОСВЕТИТЕЛЬНЫЕ, снаряженные или не снаряженные разрывным, вышибным или метательным зарядом	0297	93069000	
БОЕПРИПАСЫ ОСВЕТИТЕЛЬНЫЕ, снаряженные или не снаряженные разрывным, вышибным или метательным зарядом	0254	93069000	
БОЕПРИПАСЫ ПРАКТИЧЕСКИЕ	0362	93069000	
БОЕПРИПАСЫ ПРАКТИЧЕСКИЕ	0488	93069000	
БОЕПРИПАСЫ С ОТРАВЛЯЮЩИМИ ВЕЩЕСТВАМИ НЕВЗРЫВЧАТЫЕ без разрывного или вышибного заряда и взрывателя	2016	93069000	
БОЕПРИПАСЫ С ОТРАВЛЯЮЩИМИ ВЕЩЕСТВАМИ с разрывным, вышибным или метательным зарядом	0020		Перевозка запрещена
БОЕПРИПАСЫ С ОТРАВЛЯЮЩИМИ ВЕЩЕСТВАМИ с разрывным, вышибным или метательным зарядом	0021		Перевозка запрещена
БОЕПРИПАСЫ СЛЕЗОТОЧИВЫЕ НЕВЗРЫВЧАТЫЕ без разрывного или вышибного заряда и взрывателя	2017	93069000	
БОЕПРИПАСЫ СЛЕЗОТОЧИВЫЕ с разрывным, вышибным или метательным зарядом	0301	93069010	
БОЕПРИПАСЫ СЛЕЗОТОЧИВЫЕ, снаряженные или не снаряженные разрывным, вышибным или метательным зарядом	0019	93069000	
БОЕПРИПАСЫ СЛЕЗОТОЧИВЫЕ, снаряженные или не снаряженные разрывным, вышибным или метательным зарядом	0018	93069000	
БОМБЫ ГЛУБИННЫЕ	0056	93069010	
БОМБЫ ДЫМОВЫЕ НЕВЗРЫВЧАТЫЕ без инициирующего устройства, содержащие едкие жидкости	2028	93069000	
БОМБЫ С ЛЕГКОВОСПЛАМЕНЯЮЩЕЙСЯ ЖИДКОСТЬЮ с разрывным зарядом	0399	93069000	

Наименование груза	Номер ООН	Код ГНГ	Примечание
БОМБЫ С ЛЕГКОВОСПЛАМЕНЯЮЩЕЙСЯ ЖИДКОСТЬЮ с разрывным зарядом	0400	93069000	
БОМБЫ с разрывным зарядом	0035	93069010	
БОМБЫ с разрывным зарядом	0291	93069010	
БОМБЫ с разрывным зарядом	0034	93069010	
БОМБЫ с разрывным зарядом	0033	93069010	
БОРА ТРИБРОМИД	2692	28129000	
БОРА ТРИФТОРИД	1008	28129000	
БОРА ТРИФТОРИД И КИСЛОТА ПРОПИОНОВАЯ - КОМПЛЕКС, ТВЕРДЫЙ	3420	293100++	
БОРА ТРИФТОРИД И КИСЛОТА УКСУСНАЯ - КОМПЛЕКС, ЖИДКИЙ	1743	293100++	
БОРА ТРИФТОРИД И КИСЛОТА УКСУСНАЯ - КОМПЛЕКС, ЖИДКИЙ	1742	293100++	
БОРА ТРИФТОРИД И КИСЛОТА УКСУСНАЯ - КОМПЛЕКС, ТВЕРДЫЙ	3419	293100++	
БОРА ТРИФТОРИДА ДИГИДРАТ	2851	28129000	
БОРА ТРИХЛОРИД	1741	28121000	
БОРНЕОЛ	1312	29061900	
БРОМ	1744	28013090	
2-БРОМ-2-НИТРОПРОПАНДИОЛ-1,3	3241	29055900	
1-БРОМ-3-МЕТИЛБУТАН	2341	29033000	
1-БРОМ-3-ХЛОРПРОПАН	2688	29033000	
БРОМА ПЕНТАФТОРИД	1745	28261900	
БРОМА РАСТВОР	1744	28013090	
БРОМА ТРИФТОРИД	1746	28261900	
БРОМА ХЛОРИД	2901	28121000	
БРОМАТОВ НЕОРГАНИЧЕСКИХ ВОДНЫЙ РАСТВОР, Н.У.К.	3213	28299000	
БРОМАТЫ НЕОРГАНИЧЕСКИЕ, Н.У.К.	1450	28299000	
БРОМАЦЕТИЛБРОМИД	2513	29159000	
БРОМАЦЕТОН	1569	29147090	
БРОМБЕНЗИЛЦИАНИДЫ ЖИДКИЕ	1694	29269000	
БРОМБЕНЗИЛЦИАНИДЫ ТВЕРДЫЕ	3449	29269000	
БРОМБЕНЗОЛ	2514	29036900	
1-БРОМБУТАН	1126	29033000	
2-БРОМБУТАН	2339	29033000	
БРОММЕТИЛПРОПАНЫ	2342	29033000	
БРОМОФОРМ	2515	29033000	
2-БРОМПЕНТАН	2343	29033000	
БРОМПРОПАНЫ	2344	29033000	
3-БРОМПРОПИН	2345	29033000	
БРОМТРИФТОРМЕТАН (ГАЗ РЕФРИЖЕРАТОРНЫЙ R 13B1)	1009	29034620	
БРОМТРИФТОРЭТИЛЕН	2419	29033000	
БРОМХЛОРМЕТАН	1887	29033000	
БРУЦИН	1570	2939++++	
БУМАГА, ОБРАБОТАННАЯ НЕНАСЫЩЕННЫМИ МАСЛАМИ, не полностью высушенная (включая бумагу копировальную)	1379	4811++++	
БУТАДИЕНОВ И УГЛЕВОДОРОДОВ СМЕСЬ СТАБИЛИЗИРОВАННАЯ, имеющая при 70°С давление паров, не превышающее 1,1 МПа (11 бар), и имеющая при 50°С плотность не менее 0,525 кг/л	1010	2901++++	
БУТАДИЕНЫ СТАБИЛИЗИРОВАННЫЕ	1010	2901++++	
БУТАН	1011	29011000 27111397	
БУТАНДИОН	2346	29141900	
БУТАНОЛЫ	1120	29051400	
5-трет-БУТИЛ-2,4,6-ТРИНИТРО-м-КСИЛОЛ (КСИЛОЛ МУСКУСНЫЙ)	2956	29042000	
БУТИЛАКРИЛАТЫ СТАБИЛИЗИРОВАННЫЕ	2348	29161200	
н-БУТИЛАМИН	1125	29211900	
ДИ-н-БУТИЛАМИН	2248	29211900	
N-БУТИЛАНИЛИН	2738	29214290	
БУТИЛАЦЕТАТЫ	1123	29159000	
БУТИЛБЕНЗОЛЫ	2709	29029000	
трет-БУТИЛГИПОХЛОРИТ	3255		Перевозка

Наименование груза	Номер ООН	Код ГНГ	Примечание
			запрещена
1-БУТИЛЕН	1012	29012300	
БУТИЛЕНОВ СМЕСЬ	1012	29012300	
1,2-БУТИЛЕНОКСИД СТАБИЛИЗИРОВАННЫЙ	3022	29109000	
трет-БУТИЛИЗОЦИАНАТ	2484	29291090	
н-БУТИЛИЗОЦИАНАТ	2485	29291090	
N,н-БУТИЛИМИДАЗОЛ	2690	29332900	
БУТИЛМЕРКАПТАН	2347	29309000	
н-БУТИЛМЕТАКРИЛАТ СТАБИЛИЗИРОВАННЫЙ	2227	29161490	
БУТИЛНИТРИТЫ	2351	29209000	
БУТИЛПРОПИОНАТЫ	1914	29159000	
БУТИЛТОЛУОЛЫ	2667	29029000	
БУТИЛТРИХЛОРСИЛАН	1747	293100++	
н-БУТИЛФОРМИАТ	1128	29151300	
н-БУТИЛХЛОРФОРМИАТ	2743	29159000	
трет-БУТИЛЦИКЛОГЕКСИЛХЛОРФОРМИАТ	2747	29159000	
БУТИНДИОЛ-1,4	2716	29055900	
БУТИРАЛЬДЕГИД	1129	29121300	
БУТИРАЛЬДОКСИМ	2840	29124900	
БУТИРИЛХЛОРИД	2353	29159000	
БУТИРОНИТРИЛ	2411	29269000	
ВАЛЕРАЛЬДЕГИД	2058	29121900	
ВАЛЕРИЛХЛОРИД	2502	29159000	
ВАНАДИЛСУЛЬФАТ	2931	28332900	
ВАНАДИЯ ОКСИТРИХЛОРИД	2443	28274900	
ВАНАДИЯ ПЕНТАОКСИД неплавленный	2862	28253000	
ВАНАДИЯ СОЕДИНЕНИЕ, Н.У.К.	3285	++++++++	
ВАНАДИЯ ТЕТРАХЛОРИД	2444	28273900	
ВАНАДИЯ ТРИХЛОРИД	2475	28273900	
Ветошь промасленная	1856		Не подпадает под действие прил. 2 к СМГС
ВЕЩЕСТВ ВЗРЫВЧАТЫХ ОБРАЗЦЫ, кроме инициирующих ВВ	0190	36020000	
ВЕЩЕСТВ ТВЕРДЫХ СМЕСИ (ТАКИЕ, КАК ПРЕПАРАТЫ И ОТХОДЫ), СОДЕРЖАЩИЕ ЛЕГКОВОСПЛАМЕНЯЮЩУЮСЯ ЖИДКОСТЬ, Н.У.К., с температурой вспышки до 60°С	3175	++++++++	
ВЕЩЕСТВА ВЗРЫВЧАТЫЕ ОЧЕНЬ НИЗКОЙ ЧУВСТВИТЕЛЬНОСТИ (ВЕЩЕСТВА ВЗРЫВЧАТЫЕ ОНЧ), Н.У.К.	0482	36020000	
ВЕЩЕСТВА ВЗРЫВЧАТЫЕ, Н.У.К.	0357	36020000	
ВЕЩЕСТВА ВЗРЫВЧАТЫЕ, Н.У.К.	0479	36020000	
ВЕЩЕСТВА ВЗРЫВЧАТЫЕ, Н.У.К.	0473		Перевозка запрещена
ВЕЩЕСТВА ВЗРЫВЧАТЫЕ, Н.У.К.	0478	36020000	
ВЕЩЕСТВА ВЗРЫВЧАТЫЕ, Н.У.К.	0480	36020000	
ВЕЩЕСТВА ВЗРЫВЧАТЫЕ, Н.У.К.	0485	36020000	
ВЕЩЕСТВА ВЗРЫВЧАТЫЕ, Н.У.К.	0359	36020000	
ВЕЩЕСТВА ВЗРЫВЧАТЫЕ, Н.У.К.	0481	36020000	
ВЕЩЕСТВА ВЗРЫВЧАТЫЕ, Н.У.К.	0477	36020000	
ВЕЩЕСТВА ВЗРЫВЧАТЫЕ, Н.У.К.	0358	36020000	
ВЕЩЕСТВА ВЗРЫВЧАТЫЕ, Н.У.К.	0476	36020000	
ВЕЩЕСТВА ВЗРЫВЧАТЫЕ, Н.У.К.	0475	36020000	
ВЕЩЕСТВА ВЗРЫВЧАТЫЕ, Н.У.К.	0474	36020000	
Вещества опасные в оборудовании или в приборах	3363		Не подпадает под действие прил. 2 к СМГС (см.1.1.3.1б)
ВЕЩЕСТВА ТВЕРДЫЕ, СОДЕРЖАЩИЕ КОРРОЗИОННУЮ ЖИДКОСТЬ, Н.У.К.	3244	++++++++	
ВЕЩЕСТВА ТВЕРДЫЕ, СОДЕРЖАЩИЕ ЛЕГКОВОСПЛАМЕНЯЮЩУЮСЯ ЖИДКОСТЬ, Н.У.К., с температурой вспышки до 60°С	3175	++++++++	
ВЕЩЕСТВА ТВЕРДЫЕ, СОДЕРЖАЩИЕ ЯДОВИТУЮ ЖИДКОСТЬ, Н.У.К.	3243	++++++++	

Наименование груза	Номер ООН	Код ГНГ	Примечание
ВЕЩЕСТВО ВЗРЫВЧАТОЕ БРИЗАНТНОЕ, ТИП А	0081	36020000	
ВЕЩЕСТВО ВЗРЫВЧАТОЕ БРИЗАНТНОЕ, ТИП В	0331	36020000	
ВЕЩЕСТВО ВЗРЫВЧАТОЕ БРИЗАНТНОЕ, ТИП В	0082	36020000	
ВЕЩЕСТВО ВЗРЫВЧАТОЕ БРИЗАНТНОЕ, ТИП С	0083	36020000	
ВЕЩЕСТВО ВЗРЫВЧАТОЕ БРИЗАНТНОЕ, ТИП D	0084	36020000	
ВЕЩЕСТВО ВЗРЫВЧАТОЕ БРИЗАНТНОЕ, ТИП Е	0241	36020000	
ВЕЩЕСТВО ВЗРЫВЧАТОЕ БРИЗАНТНОЕ, ТИП Е	0332	36020000	
ВЕЩЕСТВО ВЗРЫВЧАТОЕ МЕТАТЕЛЬНОЕ ЖИДКОЕ	0495	36020000	
ВЕЩЕСТВО ВЗРЫВЧАТОЕ МЕТАТЕЛЬНОЕ ЖИДКОЕ	0497	36020000	
ВЕЩЕСТВО ВЗРЫВЧАТОЕ МЕТАТЕЛЬНОЕ ТВЕРДОЕ	0501	36020000	
ВЕЩЕСТВО ВЗРЫВЧАТОЕ МЕТАТЕЛЬНОЕ ТВЕРДОЕ	0499	36020000	
ВЕЩЕСТВО ВЗРЫВЧАТОЕ МЕТАТЕЛЬНОЕ ТВЕРДОЕ	0498	36020000	
ВЕЩЕСТВО ЖИДКОЕ, ОПАСНОЕ ДЛЯ ОКРУЖАЮЩЕЙ СРЕДЫ, Н.У.К.	3082	++++++++	
ВЕЩЕСТВО ИНФЕКЦИОННОЕ, ОПАСНОЕ ДЛЯ ЛЮДЕЙ	2814	++++++++	
ВЕЩЕСТВО ИНФЕКЦИОННОЕ, ОПАСНОЕ только ДЛЯ ЖИВОТНЫХ	2900	++++++++	
ВЕЩЕСТВО МЕТАЛЛИЧЕСКОЕ, РЕАГИРУЮЩЕЕ С ВОДОЙ, Н.У.К.	3208	++++++++	
ВЕЩЕСТВО МЕТАЛЛИЧЕСКОЕ, РЕАГИРУЮЩЕЕ С ВОДОЙ, САМОНАГРЕВАЮЩЕЕСЯ, Н.У.К.	3209	++++++++	
ВЕЩЕСТВО МЕТАЛЛООРГАНИЧЕСКОЕ, ПИРОФОРНОЕ, ЖИДКОЕ	3392	293100++	
ВЕЩЕСТВО МЕТАЛЛООРГАНИЧЕСКОЕ, ПИРОФОРНОЕ, РЕАГИРУЮЩЕЕ С ВОДОЙ, ЖИДКОЕ	3394	293100++	
ВЕЩЕСТВО МЕТАЛЛООРГАНИЧЕСКОЕ, ПИРОФОРНОЕ, РЕАГИРУЮЩЕЕ С ВОДОЙ, ТВЕРДОЕ	3393	293100++	
ВЕЩЕСТВО МЕТАЛЛООРГАНИЧЕСКОЕ, ПИРОФОРНОЕ, ТВЕРДОЕ	3391	293100++	
ВЕЩЕСТВО МЕТАЛЛООРГАНИЧЕСКОЕ, РЕАГИРУЮЩЕЕ С ВОДОЙ, ЖИДКОЕ	3398	293100++	
ВЕЩЕСТВО МЕТАЛЛООРГАНИЧЕСКОЕ, РЕАГИРУЮЩЕЕ С ВОДОЙ, ЛЕГКОВОСПЛАМЕНЯЮЩЕЕСЯ, ЖИДКОЕ	3399	293100++	
ВЕЩЕСТВО МЕТАЛЛООРГАНИЧЕСКОЕ, РЕАГИРУЮЩЕЕ С ВОДОЙ, ЛЕГКОВОСПЛАМЕНЯЮЩЕЕСЯ, ТВЕРДОЕ	3396	293100++	
ВЕЩЕСТВО МЕТАЛЛООРГАНИЧЕСКОЕ, РЕАГИРУЮЩЕЕ С ВОДОЙ, САМОНАГРЕВАЮЩЕЕСЯ, ТВЕРДОЕ	3397	293100++	
ВЕЩЕСТВО МЕТАЛЛООРГАНИЧЕСКОЕ, РЕАГИРУЮЩЕЕ С ВОДОЙ, ТВЕРДОЕ	3395	293100++	
ВЕЩЕСТВО МЕТАЛЛООРГАНИЧЕСКОЕ, САМОНАГРЕВАЮЩЕЕСЯ, ТВЕРДОЕ	3400	293100++	
ВЕЩЕСТВО СЛЕЗОТОЧИВОЕ ЖИДКОЕ, Н.У.К.	1693	++++++++	
ВЕЩЕСТВО СЛЕЗОТОЧИВОЕ ТВЕРДОЕ, Н.У.К.	3448	++++++++	
ВЕЩЕСТВО ТВЕРДОЕ КОРРОЗИОННОЕ КИСЛОЕ НЕОРГАНИЧЕСКОЕ, Н.У.К.	3260	28++++++	
ВЕЩЕСТВО ТВЕРДОЕ КОРРОЗИОННОЕ КИСЛОЕ ОРГАНИЧЕСКОЕ, Н.У.К.	3261	29++++++	
ВЕЩЕСТВО ТВЕРДОЕ КОРРОЗИОННОЕ ЛЕГКОВОСПЛАМЕНЯЮЩЕЕСЯ, Н.У.К.	2921	++++++++	
ВЕЩЕСТВО ТВЕРДОЕ КОРРОЗИОННОЕ ОКИСЛЯЮЩЕЕ, Н.У.К.	3084	++++++++	
ВЕЩЕСТВО ТВЕРДОЕ КОРРОЗИОННОЕ ЩЕЛОЧНОЕ НЕОРГАНИЧЕСКОЕ, Н.У.К.	3262	28++++++	
ВЕЩЕСТВО ТВЕРДОЕ КОРРОЗИОННОЕ ЩЕЛОЧНОЕ ОРГАНИЧЕСКОЕ, Н.У.К.	3263	29++++++	
ВЕЩЕСТВО ТВЕРДОЕ КОРРОЗИОННОЕ ЯДОВИТОЕ, Н.У.К.	2923	++++++++	
ВЕЩЕСТВО ТВЕРДОЕ КОРРОЗИОННОЕ, Н.У.К.	1759	++++++++	
ВЕЩЕСТВО ТВЕРДОЕ КОРРОЗИОННОЕ, РЕАГИРУЮЩЕЕ С ВОДОЙ, Н.У.К.	3096	++++++++	
ВЕЩЕСТВО ТВЕРДОЕ КОРРОЗИОННОЕ, САМОНАГРЕВАЮЩЕЕСЯ, Н.У.К.	3095	++++++++	
ВЕЩЕСТВО ТВЕРДОЕ ЛЕГКОВОСПЛАМЕНЯЮЩЕЕСЯ КОРРОЗИОННОЕ НЕОРГАНИЧЕСКОЕ, Н.У.К.	3180	28++++++	
ВЕЩЕСТВО ТВЕРДОЕ ЛЕГКОВОСПЛАМЕНЯЮЩЕЕСЯ КОРРОЗИОННОЕ ОРГАНИЧЕСКОЕ, Н.У.К.	2925	29++++++	
ВЕЩЕСТВО ТВЕРДОЕ ЛЕГКОВОСПЛАМЕНЯЮЩЕЕСЯ НЕОРГАНИЧЕСКОЕ, Н.У.К.	3178	28++++++	
ВЕЩЕСТВО ТВЕРДОЕ ЛЕГКОВОСПЛАМЕНЯЮЩЕЕСЯ ОКИСЛЯЮЩЕЕ, Н.У.К.	3097		Перевозка запрещена
ВЕЩЕСТВО ТВЕРДОЕ ЛЕГКОВОСПЛАМЕНЯЮЩЕЕСЯ ОРГАНИЧЕСКОЕ, Н.У.К.	1325	++++++++	
ВЕЩЕСТВО ТВЕРДОЕ ЛЕГКОВОСПЛАМЕНЯЮЩЕЕСЯ ОРГАНИЧЕСКОЕ, РАСПЛАВЛЕННОЕ, Н.У.К.	3176	29++++++	
ВЕЩЕСТВО ТВЕРДОЕ ЛЕГКОВОСПЛАМЕНЯЮЩЕЕСЯ ЯДОВИТОЕ НЕОРГАНИЧЕСКОЕ, Н.У.К.	3179	28++++++	
ВЕЩЕСТВО ТВЕРДОЕ ЛЕГКОВОСПЛАМЕНЯЮЩЕЕСЯ ЯДОВИТОЕ ОРГАНИЧЕСКОЕ, Н.У.К.	2926	29++++++	
ВЕЩЕСТВО ТВЕРДОЕ ОКИСЛЯЮЩЕЕ КОРРОЗИОННОЕ, Н.У.К.	3085	++++++++	

Наименование груза	Номер ООН	Код ГНГ	Примечание
ВЕЩЕСТВО ТВЕРДОЕ ОКИСЛЯЮЩЕЕ САМОНАГРЕВАЮЩЕЕСЯ, Н.У.К.	3100		Перевозка запрещена
ВЕЩЕСТВО ТВЕРДОЕ ОКИСЛЯЮЩЕЕ ЯДОВИТОЕ, Н.У.К.	3087	++++++++	
ВЕЩЕСТВО ТВЕРДОЕ ОКИСЛЯЮЩЕЕ, ЛЕГКОВОСПЛАМЕНЯЮЩЕЕСЯ, Н.У.К.	3137		Перевозка запрещена
ВЕЩЕСТВО ТВЕРДОЕ ОКИСЛЯЮЩЕЕ, Н.У.К.	1479	++++++++	
ВЕЩЕСТВО ТВЕРДОЕ ОКИСЛЯЮЩЕЕ, РЕАГИРУЮЩЕЕ С ВОДОЙ, Н.У.К.	3121		Перевозка запрещена
ВЕЩЕСТВО ТВЕРДОЕ ПИРОФОРНОЕ НЕОРГАНИЧЕСКОЕ, Н.У.К.	3200	28++++++	
ВЕЩЕСТВО ТВЕРДОЕ ПИРОФОРНОЕ ОРГАНИЧЕСКОЕ, Н.У.К.	2846	29++++++	
ВЕЩЕСТВО ТВЕРДОЕ ПРИ ПОВЫШЕННОЙ ТЕМПЕРАТУРЕ, Н.У.К., при температуре не ниже 240°С	3258	++++++++	
ВЕЩЕСТВО ТВЕРДОЕ САМОНАГРЕВАЮЩЕЕСЯ КОРРОЗИОННОЕ НЕОРГАНИЧЕСКОЕ, Н.У.К.	3192	28++++++	
ВЕЩЕСТВО ТВЕРДОЕ САМОНАГРЕВАЮЩЕЕСЯ КОРРОЗИОННОЕ ОРГАНИЧЕСКОЕ, Н.У.К.	3126	29++++++	
ВЕЩЕСТВО ТВЕРДОЕ САМОНАГРЕВАЮЩЕЕСЯ НЕОРГАНИЧЕСКОЕ, Н.У.К.	3190	28++++++	
ВЕЩЕСТВО ТВЕРДОЕ САМОНАГРЕВАЮЩЕЕСЯ ОКИСЛЯЮЩЕЕ, Н.У.К.	3127		Перевозка запрещена
ВЕЩЕСТВО ТВЕРДОЕ САМОНАГРЕВАЮЩЕЕСЯ ОРГАНИЧЕСКОЕ, Н.У.К.	3088	29++++++	
ВЕЩЕСТВО ТВЕРДОЕ САМОНАГРЕВАЮЩЕЕСЯ ЯДОВИТОЕ НЕОРГАНИЧЕСКОЕ, Н.У.К.	3191	28++++++	
ВЕЩЕСТВО ТВЕРДОЕ САМОНАГРЕВАЮЩЕЕСЯ ЯДОВИТОЕ ОРГАНИЧЕСКОЕ, Н.У.К.	3128	29++++++	
ВЕЩЕСТВО ТВЕРДОЕ САМОРЕАКТИВНОЕ ТИПА B	3222	++++++++	
ВЕЩЕСТВО ТВЕРДОЕ САМОРЕАКТИВНОЕ ТИПА B С РЕГУЛИРУЕМОЙ ТЕМПЕРАТУРОЙ	3232		Перевозка запрещена
ВЕЩЕСТВО ТВЕРДОЕ САМОРЕАКТИВНОЕ ТИПА C	3224	++++++++	
ВЕЩЕСТВО ТВЕРДОЕ САМОРЕАКТИВНОЕ ТИПА C С РЕГУЛИРУЕМОЙ ТЕМПЕРАТУРОЙ	3234		Перевозка запрещена
ВЕЩЕСТВО ТВЕРДОЕ САМОРЕАКТИВНОЕ ТИПА D	3226	++++++++	
ВЕЩЕСТВО ТВЕРДОЕ САМОРЕАКТИВНОЕ ТИПА D С РЕГУЛИРУЕМОЙ ТЕМПЕРАТУРОЙ	3236		Перевозка запрещена
ВЕЩЕСТВО ТВЕРДОЕ САМОРЕАКТИВНОЕ ТИПА E	3228	++++++++	
ВЕЩЕСТВО ТВЕРДОЕ САМОРЕАКТИВНОЕ ТИПА E С РЕГУЛИРУЕМОЙ ТЕМПЕРАТУРОЙ	3238		Перевозка запрещена
ВЕЩЕСТВО ТВЕРДОЕ САМОРЕАКТИВНОЕ ТИПА F	3230	++++++++	
ВЕЩЕСТВО ТВЕРДОЕ САМОРЕАКТИВНОЕ ТИПА F С РЕГУЛИРУЕМОЙ ТЕМПЕРАТУРОЙ	3240		Перевозка запрещена
ВЕЩЕСТВО ТВЕРДОЕ ЯДОВИТОЕ КОРРОЗИОННОЕ НЕОРГАНИЧЕСКОЕ, Н.У.К.	3290	28++++++	
ВЕЩЕСТВО ТВЕРДОЕ ЯДОВИТОЕ КОРРОЗИОННОЕ ОРГАНИЧЕСКОЕ, Н.У.К.	2928	29++++++	
ВЕЩЕСТВО ТВЕРДОЕ ЯДОВИТОЕ ЛЕГКОВОСПЛАМЕНЯЮЩЕЕСЯ ОРГАНИЧЕСКОЕ, Н.У.К.	2930	29++++++	
ВЕЩЕСТВО ТВЕРДОЕ ЯДОВИТОЕ НЕОРГАНИЧЕСКОЕ, Н.У.К.	3288	28++++++	
ВЕЩЕСТВО ТВЕРДОЕ ЯДОВИТОЕ ОКИСЛЯЮЩЕЕ, Н.У.К.	3086	++++++++	
ВЕЩЕСТВО ТВЕРДОЕ ЯДОВИТОЕ ОРГАНИЧЕСКОЕ, Н.У.К.	2811	29++++++	
ВЕЩЕСТВО ТВЕРДОЕ ЯДОВИТОЕ, РЕАГИРУЮЩЕЕ С ВОДОЙ, Н.У.К.	3125	++++++++	
ВЕЩЕСТВО ТВЕРДОЕ ЯДОВИТОЕ, САМОНАГРЕВАЮЩЕЕСЯ, Н.У.К.	3124	++++++++	
ВЕЩЕСТВО ТВЕРДОЕ, ОПАСНОЕ ДЛЯ ОКРУЖАЮЩЕЙ СРЕДЫ, Н.У.К.	3077	++++++++	
Вещество твердое, перевозка которого по воздуху регулируется правилами перевозок воздушного транспорта, н.у.к.	3335		Не подпадает под действие прил. 2 к СМГС
ВЕЩЕСТВО ТВЕРДОЕ, РЕАГИРУЮЩЕЕ С ВОДОЙ, КОРРОЗИОННОЕ, Н.У.К.	3131	++++++++	
ВЕЩЕСТВО ТВЕРДОЕ, РЕАГИРУЮЩЕЕ С ВОДОЙ, ЛЕГКОВОСПЛАМЕНЯЮЩЕЕСЯ, Н.У.К.	3132	++++++++	
ВЕЩЕСТВО ТВЕРДОЕ, РЕАГИРУЮЩЕЕ С ВОДОЙ, Н.У.К.	2813	++++++++	
ВЕЩЕСТВО ТВЕРДОЕ, РЕАГИРУЮЩЕЕ С ВОДОЙ, ОКИСЛЯЮЩЕЕ, Н.У.К.	3133		Перевозка запрещена
ВЕЩЕСТВО ТВЕРДОЕ, РЕАГИРУЮЩЕЕ С ВОДОЙ, САМОНАГРЕВАЮЩЕЕСЯ, Н.У.К.	3135	++++++++	
ВЕЩЕСТВО ТВЕРДОЕ, РЕАГИРУЮЩЕЕ С ВОДОЙ, ЯДОВИТОЕ, Н.У.К.	3134	++++++++	
ВЗРЫВАТЕЛЬ НЕДЕТОНИРУЮЩИЙ	0101	360300++	

Наименование груза	Номер ООН	Код ГНГ	Примечание
ВЗРЫВЧАТОЕ ВЕЩЕСТВО ДЕСЕНСИБИЛИЗИРОВАННОЕ, ЖИДКОЕ, Н.У.К.	3379	36020000	
ВЗРЫВЧАТОЕ ВЕЩЕСТВО ДЕСЕНСИБИЛИЗИРОВАННОЕ, ТВЕРДОЕ, Н.У.К.	3380	36020000	
Винил: см. ГАЗ СЖИЖЕННЫЙ ВОСПЛАМЕНЯЮЩИЙСЯ, Н.У.К.	3161		
ВИНИЛАЦЕТАТ СТАБИЛИЗИРОВАННЫЙ	1301	29153200	
ВИНИЛБРОМИД СТАБИЛИЗИРОВАННЫЙ	1085	29033000	
ВИНИЛБУТИРАТ СТАБИЛИЗИРОВАННЫЙ	2838	29156019	
ВИНИЛИДЕНХЛОРИД СТАБИЛИЗИРОВАННЫЙ	1303	29032900	
ВИНИЛПИРИДИНЫ СТАБИЛИЗИРОВАННЫЕ	3073	29333999	
ВИНИЛТОЛУОЛЫ СТАБИЛИЗИРОВАННЫЕ	2618	29029050	
ВИНИЛТРИХЛОРСИЛАН	1305	293100++	
ВИНИЛФТОРИД СТАБИЛИЗИРОВАННЫЙ	1860	29033000	
ВИНИЛХЛОРАЦЕТАТ	2589	29154000	
ВИНИЛХЛОРИД СТАБИЛИЗИРОВАННЫЙ	1086	29032100	
ВОДОРОД В СИСТЕМЕ ХРАНЕНИЯ НА ОСНОВЕ МЕТАЛЛОГИДРИДОВ	3468	285000++	
ВОДОРОД В СИСТЕМЕ ХРАНЕНИЯ НА ОСНОВЕ МЕТАЛЛГИДРИДОВ, СОДЕРЖАЩЕЙСЯ В ОБОРУДОВАНИИ	3468	285000++	
ВОДОРОД В СИСТЕМЕ ХРАНЕНИЯ НА ОСНОВЕ МЕТАЛЛГИДРИДОВ, УПАКОВАННОЙ С ОБОРУДОВАНИЕМ	3468	285000++	
ВОДОРОД ОХЛАЖДЕННЫЙ ЖИДКИЙ	1966	28041000	
ВОДОРОД СЖАТЫЙ	1049	28041000	
ВОДОРОДА БРОМИД БЕЗВОДНЫЙ	1048	28111910	
ВОДОРОДА И МЕТАНА СМЕСЬ СЖАТАЯ	2034	28041000	
ВОДОРОДА ИОДИД БЕЗВОДНЫЙ	2197	28111900	
ВОДОРОДА ПЕРОКСИДА ВОДНЫЙ РАСТВОР	2015	28470000	
ВОДОРОДА ПЕРОКСИДА ВОДНЫЙ РАСТВОР, содержащий не менее 20%, но не более 60% водорода пероксида (стабилизированный, если необходимо)	2014	28470000	
ВОДОРОДА ПЕРОКСИДА ВОДНЫЙ РАСТВОР, содержащий не менее 8%, но менее 20% водорода пероксида (стабилизированный, если необходимо)	2984	28470000 30049000	
ВОДОРОДА ПЕРОКСИДА И КИСЛОТЫ НАДУКСУСНОЙ СМЕСЬ СТАБИЛИЗИРОВАННАЯ с кислотой(кислотами), водой и не более 5% надуксусной кислоты	3149	28470000	
ВОДОРОДА СЕЛЕНИД БЕЗВОДНЫЙ	2202	28111900	
ВОДОРОДА ФТОРИД БЕЗВОДНЫЙ	1052	28111100	
ВОДОРОДА ХЛОРИД БЕЗВОДНЫЙ	1050	28061000	
ВОДОРОДА ХЛОРИД ОХЛАЖДЕННЫЙ ЖИДКИЙ	2186		Перевозка запрещена
ВОДОРОДА ЦИАНИД СТАБИЛИЗИРОВАННЫЙ, содержащий менее 3% воды	1051	28111920	
ВОДОРОДА ЦИАНИД СТАБИЛИЗИРОВАННЫЙ, содержащий менее 3% воды и абсорбированный пористым инертным материалом	1614	28111920	
ВОДОРОДА ЦИАНИДА СПИРТОВОЙ РАСТВОР, содержащий не более 45% цианида водорода	3294	28111920	
ВОЗДУХ ОХЛАЖДЕННЫЙ ЖИДКИЙ	1003	28510030	
ВОЗДУХ СЖАТЫЙ	1002	28510030	
Волокна животного происхождения или волокна растительного происхождения сожженные, влажные или сырые	1372		Не подпадает под действие прил. 2 к СМГС
ВОЛОКНА или ТКАНИ ЖИВОТНОГО ПРОИСХОЖДЕНИЯ, Н.У.К., пропитанные маслом	1373	++++++++	
ВОЛОКНА или ТКАНИ РАСТИТЕЛЬНОГО ПРОИСХОЖДЕНИЯ, Н.У.К., пропитанные маслом	1373	++++++++	
ВОЛОКНА или ТКАНИ СИНТЕТИЧЕСКОГО ПРОИСХОЖДЕНИЯ, Н.У.К., пропитанные маслом	1373	++++++++	
Волокна растительного происхождения	3360		Не подпадает под действие прил. 2 к СМГС
ВОЛОКНА, ПРОПИТАННЫЕ НИТРОЦЕЛЛЮЛОЗОЙ С НИЗКИМ СОДЕРЖАНИЕМ НИТРАТОВ, Н.У.К.	1353	5+++++++ 59039091	
ВОЛЬФРАМА ГЕКСАФТОРИД	2196	28261900	
ВОСПЛАМЕНИТЕЛИ	0315	360300++	
ВОСПЛАМЕНИТЕЛИ	0314	360300++	
ВОСПЛАМЕНИТЕЛИ	0121	360300++	

Наименование груза	Номер ООН	Код ГНГ	Примечание
ВОСПЛАМЕНИТЕЛИ	0454	360300++	
ВОСПЛАМЕНИТЕЛИ	0325	360300++	
ВОСПЛАМЕНИТЕЛИ ОГНЕПРОВОДНОГО ШНУРА	0131	360300++	
ВТУЛКИ КАПСЮЛЬНЫЕ	0319	360300++	
ВТУЛКИ КАПСЮЛЬНЫЕ	0320	360300++	
ВТУЛКИ КАПСЮЛЬНЫЕ	0376	360300++	
ГАЗ ИНСЕКТИЦИДНЫЙ ВОСПЛАМЕНЯЮЩИЙСЯ, Н.У.К.	3354	38081090	
ГАЗ ИНСЕКТИЦИДНЫЙ ЯДОВИТЫЙ ВОСПЛАМЕНЯЮЩИЙСЯ, Н.У.К.	3355	38081090	
ГАЗ ИНСЕКТИЦИДНЫЙ ЯДОВИТЫЙ, Н.У.К.	1967	38081000	
ГАЗ ИНСЕКТИЦИДНЫЙ, Н.У.К.	1968	38081000	
ГАЗ КАМЕННОУГОЛЬНЫЙ СЖАТЫЙ	1023	27050000	
ГАЗ НЕФТЯНОЙ СЖАТЫЙ	1071	27112900	
ГАЗ ОХЛАЖДЕННЫЙ ЖИДКИЙ ВОСПЛАМЕНЯЮЩИЙСЯ, Н.У.К.	3312	++++++++	
ГАЗ ОХЛАЖДЕННЫЙ ЖИДКИЙ ОКИСЛЯЮЩИЙ, Н.У.К.	3311	++++++++	
ГАЗ ОХЛАЖДЕННЫЙ ЖИДКИЙ, Н.У.К.	3158	++++++++	
ГАЗ ПРИРОДНЫЙ ОХЛАЖДЕННЫЙ ЖИДКИЙ с высоким содержанием метана	1972	27112900	
ГАЗ ПРИРОДНЫЙ СЖАТЫЙ с высоким содержанием метана	1971	27112100	
ГАЗ РЕФРИЖЕРАТОРНЫЙ R 404A (Пентафторэтана, 1,1,1-трифторэтана и 1,1,1,2-тетрафторэтана зеотропная смесь с приблизительно 44% пентафторэтана и 52% 1,1,1-трифторэтана)	3337	29033000	
ГАЗ РЕФРИЖЕРАТОРНЫЙ R 407A (Дифторметана, пентафторэтана и 1,1,1,2-тетрафторэтана зеотропная смесь с приблизительно 20% дифторметана и 40% пентафторэтана)	3338	29033000	
ГАЗ РЕФРИЖЕРАТОРНЫЙ R 407B (Дифторметана, пентафторэтана и 1,1,1,2-тетрафторэтана зеотропная смесь с приблизительно 10% дифторметана и 70% пентафторэтана)	3339	29033000	
ГАЗ РЕФРИЖЕРАТОРНЫЙ R 407C (Дифторметана, пентафторэтана и 1,1,1,2-тетрафторэтана зеотропная смесь с приблизительно 23% дифторметана и 25% пентафторэтана)	3340	29033000	
ГАЗ РЕФРИЖЕРАТОРНЫЙ, Н.У.К., такой как смесь F1, смесь F2 или смесь F3	1078	38247100	
ГАЗ СЖАТЫЙ ВОСПЛАМЕНЯЮЩИЙСЯ, Н.У.К.	1954	++++++++	
ГАЗ СЖАТЫЙ ОКИСЛЯЮЩИЙ, Н.У.К.	3156	++++++++	
ГАЗ СЖАТЫЙ ЯДОВИТЫЙ ВОСПЛАМЕНЯЮЩИЙСЯ КОРРОЗИОННЫЙ, Н.У.К.	3305	++++++++	
ГАЗ СЖАТЫЙ ЯДОВИТЫЙ ВОСПЛАМЕНЯЮЩИЙСЯ, Н.У.К.	1953	++++++++	
ГАЗ СЖАТЫЙ ЯДОВИТЫЙ КОРРОЗИОННЫЙ, Н.У.К.	3304	++++++++	
ГАЗ СЖАТЫЙ ЯДОВИТЫЙ ОКИСЛЯЮЩИЙ КОРРОЗИОННЫЙ, Н.У.К.	3306	++++++++	
ГАЗ СЖАТЫЙ ЯДОВИТЫЙ ОКИСЛЯЮЩИЙ, Н.У.К.	3303	++++++++	
ГАЗ СЖАТЫЙ ЯДОВИТЫЙ, Н.У.К.	1955	++++++++	
ГАЗ СЖАТЫЙ, Н.У.К.	1956	++++++++	
ГАЗ СЖИЖЕННЫЙ ВОСПЛАМЕНЯЮЩИЙСЯ, Н.У.К.	3161	++++++++	
ГАЗ СЖИЖЕННЫЙ ОКИСЛЯЮЩИЙ, Н.У.К.	3157	++++++++	
ГАЗ СЖИЖЕННЫЙ ЯДОВИТЫЙ ВОСПЛАМЕНЯЮЩИЙСЯ КОРРОЗИОННЫЙ, Н.У.К.	3309	++++++++	
ГАЗ СЖИЖЕННЫЙ ЯДОВИТЫЙ ВОСПЛАМЕНЯЮЩИЙСЯ, Н.У.К.	3160	++++++++	
ГАЗ СЖИЖЕННЫЙ ЯДОВИТЫЙ КОРРОЗИОННЫЙ, Н.У.К.	3308	++++++++	
ГАЗ СЖИЖЕННЫЙ ЯДОВИТЫЙ ОКИСЛЯЮЩИЙ КОРРОЗИОННЫЙ, Н.У.К.	3310	++++++++	
ГАЗ СЖИЖЕННЫЙ ЯДОВИТЫЙ ОКИСЛЯЮЩИЙ, Н.У.К.	3307	++++++++	
ГАЗ СЖИЖЕННЫЙ ЯДОВИТЫЙ, Н.У.К.	3162	++++++++	
ГАЗ СЖИЖЕННЫЙ, Н.У.К.	3163	++++++++	
ГАЗ, ОБРАЗЕЦ, НЕ ПОД ДАВЛЕНИЕМ, ВОСПЛАМЕНЯЮЩИЙСЯ, Н.У.К., не охлажденный до жидкого состояния	3167	++++++++	
ГАЗ, ОБРАЗЕЦ, НЕ ПОД ДАВЛЕНИЕМ, ЯДОВИТЫЙ, ВОСПЛАМЕНЯЮЩИЙСЯ, Н.У.К., не охлажденный до жидкого состояния	3168	++++++++	
ГАЗ, ОБРАЗЕЦ, НЕ ПОД ДАВЛЕНИЕМ, ЯДОВИТЫЙ, Н.У.К., не охлажденный до жидкого состояния	3169	++++++++	
ГАЗОВ УГЛЕВОДОРОДНЫХ СМЕСЬ СЖАТАЯ, Н.У.К.	1964	27112900	
ГАЗОВ УГЛЕВОДОРОДНЫХ СМЕСЬ СЖИЖЕННАЯ, Н.У.К., такая как смеси A, A01, A02, A0, A1, B1, B2, B или C	1965	27111900 27111300	
ГАЗОЙЛЬ	1202	27420000 27410000	

Наименование груза	Номер ООН	Код ГНГ	Примечание
ГАЗОЛИН	1203	27240000 27250000	
ГАЗЫ НЕФТЯНЫЕ СЖИЖЕННЫЕ	1075	27111900	
ГАЗЫ СЖИЖЕННЫЕ невоспламеняющиеся, содержащие азот, углерода диоксид или воздух	1058	++++++++	
ГАЛЛИЙ	2803	8112++++	
ГАФНИЙ - ПОРОШОК СУХОЙ	2545	81129210	
ГАФНИЙ - ПОРОШОК УВЛАЖНЕННЫЙ с долей воды не менее 25%	1326	81129210	
ГЕКСАДЕЦИЛТРИХЛОРСИЛАН	1781	293100++	
ГЕКСАДИЕНЫ	2458	29012900	
ГЕКСАЛЬДЕГИД	1207	29121900	
ГЕКСАМЕТИЛЕНДИАМИН ТВЕРДЫЙ	2280	29212200	
ГЕКСАМЕТИЛЕНДИАМИНА РАСТВОР	1783	29212200	
ГЕКСАМЕТИЛЕНДИИЗОЦИАНАТ	2281	29291090	
ГЕКСАМЕТИЛЕНИМИН	2493	29252000	
ГЕКСАМЕТИЛЕНТЕТРАМИН	1328	29336920	
ГЕКСАНИТРОДИФЕНИЛАМИН (ДИПИКРИЛАМИН, ГЕКСИЛ)	0079	29214400	
ГЕКСАНИТРОСТИЛЬБЕН	0392	36020000	
ГЕКСАНОЛЫ	2282	29051900	
ГЕКСАНЫ	1208	29011000	
ГЕКСАТОНАЛ	0393	36020000	
ГЕКСАФТОРАЦЕТОН	2420	29147000	
ГЕКСАФТОРАЦЕТОНГИДРАТ ЖИДКИЙ	2552	29147000	
ГЕКСАФТОРАЦЕТОНГИДРАТ, ТВЕРДЫЙ	3436	29147000	
ГЕКСАФТОРПРОПИЛЕН (ГАЗ РЕФРИЖЕРАТОРНЫЙ R 1216)	1858	29033000	
ГЕКСАФТОРЭТАН СЖАТЫЙ (ГАЗ РЕФРИЖЕРАТОРНЫЙ R 116)	2193	29033000	
ГЕКСАХЛОРАЦЕТОН	2661	29147000	
ГЕКСАХЛОРБЕНЗОЛ	2729	29036200	
ГЕКСАХЛОРБУТАДИЕН	2279	29032900	
ГЕКСАХЛОРОФЕН	2875	29081000	
ГЕКСАХЛОРЦИКЛОПЕНТАДИЕН	2646	29035900	
ГЕКСАЭТИЛТЕТРАФОСФАТ	1611	291900++	
ГЕКСАЭТИЛТЕТРАФОСФАТА И ГАЗА СЖАТОГО СМЕСЬ	1612	291900++	
ГЕКСЕН-1	2370	29012900	
ГЕКСИЛТРИХЛОРСИЛАН	1784	293100++	
ГЕКСОЛИТ (ГЕКСОТОЛ) сухой или увлажненный с массовой долей воды менее 15%	0118	36020000	
ГЕЛИЙ ОХЛАЖДЕННЫЙ ЖИДКИЙ	1963	28042910	
ГЕЛИЙ СЖАТЫЙ	1046	28042910	
ГЕНЕРАТОР КИСЛОРОДА ХИМИЧЕСКИЙ	3356	++++++++	
н-ГЕПТАЛЬДЕГИД	3056	29121900	
ГЕПТАНЫ	1206	29011000	
ГЕПТАФТОРПРОПАН (ГАЗ РЕФРИЖЕРАТОРНЫЙ R 227)	3296	29033000	
н-ГЕПТЕН	2278	29012900	
Гептил: см. ЖИДКОСТЬ ЛЕГКОВОСПЛАМЕНЯЮЩАЯСЯ ЯДОВИТАЯ КОРРОЗИОННАЯ, Н.У.К.	3286		
ГЕРМАН	2192	285000++	
ГЕРМАНИЯ ТЕТРАГИДРИД	2192	285000++	
ГИДРАЗИН БЕЗВОДНЫЙ	2029	28251000	
ГИДРАЗИН-ГИДРАТ	2030	28251000	
ГИДРАЗИНА ВОДНЫЙ РАСТВОР с массовой долей гидразина не более 37%	3293	28251000	
ГИДРАЗИНА ВОДНЫЙ РАСТВОР с массовой долей гидразина не менее 37%	2030	28251000	
ГИДРИДЫ МЕТАЛЛОВ ЛЕГКОВОСПЛАМЕНЯЮЩИЕСЯ, Н.У.К.	3182	28500020	
ГИДРИДЫ МЕТАЛЛОВ, РЕАГИРУЮЩИЕ С ВОДОЙ, Н.У.К.	1409	28500020	
ГИДРОДИФТОРИДЫ, ТВЁРДЫЕ, Н.У.К.	1740	28261900	
ГИДРОКСИЛАМИНА СУЛЬФАТ	2865	28251000	
1-ГИДРОКСИБЕНЗОТРИАЗОЛ БЕЗВОДНЫЙ, сухой или увлажненный, с массовой долей воды менее 20%	0508	293390++	

Наименование груза	Номер ООН	Код ГНГ	Примечание
1-ГИДРОКСИБЕНЗОТРИАЗОЛ, БЕЗВОДНЫЙ, УВЛАЖНЕННЫЙ, с массовой долей воды не менее 20%	3474	293390++	
Гидролизат диметилдихлорсилана: см. ЖИДКОСТЬ ЛЕГКОВОСПЛАМЕНЯЮЩАЯСЯ, Н.У.К.	1993		
Гидропероксид бутила третичного: см. ПЕРОКСИД ОРГАНИЧЕСКИЙ ТИПА С ЖИДКИЙ	3103		
ГИДРОФТОРИДОВ РАСТВОР, Н.У.К.	3471	28261900	
ГИЛЬЗЫ ПАТРОННЫЕ ПУСТЫЕ С КАПСЮЛЯМИ	0379	93069000	
ГИЛЬЗЫ ПАТРОННЫЕ ПУСТЫЕ С КАПСЮЛЯМИ	0055	93069000	
ГИЛЬЗЫ СГОРАЕМЫЕ ПУСТЫЕ БЕЗ КАПСЮЛЯ	0447	93069000	
ГИЛЬЗЫ СГОРАЕМЫЕ ПУСТЫЕ БЕЗ КАПСЮЛЯ	0446	93069000	
Гипериз: см. ПЕРОКСИД ОРГАНИЧЕСКИЙ ТИПА F ЖИДКИЙ	3109		
ГИПОХЛОРИТА РАСТВОР	1791	28289000	
ГИПОХЛОРИТЫ НЕОРГАНИЧЕСКИЕ, Н.У.К.	3212	28289000	
ГЛИЦЕРИНА альфа-ХЛОРГИДРИН	2689	29055900	
ГЛИЦИДАЛЬДЕГИД	2622	29124900	
ГРАНАТЫ ПРАКТИЧЕСКИЕ ручные или ружейные	0372	93069000	
ГРАНАТЫ ПРАКТИЧЕСКИЕ ручные или ружейные	0452	93069010	
ГРАНАТЫ ПРАКТИЧЕСКИЕ ручные или ружейные	0318	93069010	
ГРАНАТЫ ПРАКТИЧЕСКИЕ ручные или ружейные	0110	93069010	
ГРАНАТЫ ручные или ружейные с разрывным зарядом	0284	93069010	
ГРАНАТЫ ручные или ружейные с разрывным зарядом	0285	93069010	
ГРАНАТЫ ручные или ружейные с разрывным зарядом	0292	93069010	
ГРАНАТЫ ручные или ружейные с разрывным зарядом	0293	93069010	
ГУАНИДИНА НИТРАТ	1467	2834++++	
ГУАНИЛНИТРОЗОАМИНОГУАНИЛИДЕНГИДРАЗИН УВЛАЖНЕННЫЙ с массовой долей воды не менее 30%	0113		Перевозка запрещена
ГУАНИЛНИТРОЗОАМИНОГУАНИЛТЕТРАЗЕН (ТЕТРАЗЕН) УВЛАЖНЕННЫЙ с массовой долей воды или смеси спирта и воды не менее 30%	0114		Перевозка запрещена
ГУДРОНЫ ЖИДКИЕ, включая дорожный асфальт и масла, битум и разбавленные нефтепродукты, имеющие температуру вспышки не более 60°С	1999	27++++++	
Гудроны жидкие, включая дорожный асфальт и масла, битум и разбавленные нефтепродукты, перевозимые при температуре не ниже 100°С, и ниже их температуры вспышки: см. ЖИДКОСТЬ ПРИ ПОВЫШЕННОЙ ТЕМПЕРАТУРЕ, Н.У.К.	3257	++++++++	
Гудроны жидкие, включая дорожный асфальт и масла, битум и разбавленные нефтепродукты, с температурой вспышки более 60°С, перевозимые при температуре не ниже их температуры вспышки: см. ЖИДКОСТЬ ПРИ ПОВЫШЕННОЙ ТЕМПЕРАТУРЕ ЛЕГКОВОСПЛАМЕНЯЮЩАЯСЯ, Н.У.К.	3256	++++++++	
Двигатели внутреннего сгорания, в том числе в составе машинного оборудования или транспортных средств	3166	8407++++	Не подпадает под действие прил. 2 к СМГС
ДВИГАТЕЛИ РАКЕТНЫЕ	0186	93069000	
ДВИГАТЕЛИ РАКЕТНЫЕ	0280	93069000	
ДВИГАТЕЛИ РАКЕТНЫЕ	0281	93069000	
ДВИГАТЕЛИ РАКЕТНЫЕ ЖИДКОСТНЫЕ, ЗАПРАВЛЕННЫЕ ТОПЛИВОМ	0396	93069000	
ДВИГАТЕЛИ РАКЕТНЫЕ ЖИДКОСТНЫЕ, ЗАПРАВЛЕННЫЕ ТОПЛИВОМ	0395	93069000	
ДВИГАТЕЛИ РАКЕТНЫЕ С ГИПЕРГОЛИЧЕСКОЙ ЖИДКОСТЬЮ с вышибным зарядом или без него	0322	93069000	
ДВИГАТЕЛИ РАКЕТНЫЕ С ГИПЕРГОЛИЧЕСКОЙ ЖИДКОСТЬЮ с вышибным зарядом или без него	0250	93069000	
ДЕЙТЕРИЙ СЖАТЫЙ	1957	28459010	
ДЕКАБОРАН	1868	285000++	
ДЕКАГИДРОНАФТАЛИН	1147	29021930	
н-ДЕКАН	2247	29011000	
ДЕТОНАТОРОВ СБОРКИ НЕЭЛЕКТРИЧЕСКИЕ для взрывных работ	0500	360300++	
ДЕТОНАТОРОВ СБОРКИ НЕЭЛЕКТРИЧЕСКИЕ для взрывных работ	0360	360300++	
ДЕТОНАТОРОВ СБОРКИ НЕЭЛЕКТРИЧЕСКИЕ для взрывных работ	0361	360300++	
ДЕТОНАТОРЫ ВТОРИЧНЫЕ без первичного детонатора	0283	360300++	
ДЕТОНАТОРЫ ВТОРИЧНЫЕ без первичного детонатора	0042	360300++	
ДЕТОНАТОРЫ ВТОРИЧНЫЕ С ПЕРВИЧНЫМ ДЕТОНАТОРОМ	0268	36030090	

Наименование груза	Номер ООН	Код ГНГ	Примечание
ДЕТОНАТОРЫ ВТОРИЧНЫЕ С ПЕРВИЧНЫМ ДЕТОНАТОРОМ	0225	360300++	
ДЕТОНАТОРЫ ДЛЯ БОЕПРИПАСОВ	0366	360300++	
ДЕТОНАТОРЫ ДЛЯ БОЕПРИПАСОВ	0365	360300++	
ДЕТОНАТОРЫ ДЛЯ БОЕПРИПАСОВ	0073	360300++	
ДЕТОНАТОРЫ ДЛЯ БОЕПРИПАСОВ	0364	360300++	
ДЕТОНАТОРЫ НЕЭЛЕКТРИЧЕСКИЕ для взрывных работ	0029	360300++	
ДЕТОНАТОРЫ НЕЭЛЕКТРИЧЕСКИЕ для взрывных работ	0455	360300++	
ДЕТОНАТОРЫ НЕЭЛЕКТРИЧЕСКИЕ для взрывных работ	0267	36030090	
ДЕТОНАТОРЫ ЭЛЕКТРИЧЕСКИЕ для взрывных работ	0456	360300++	
ДЕТОНАТОРЫ ЭЛЕКТРИЧЕСКИЕ для взрывных работ	0030	360300++	
ДЕТОНАТОРЫ ЭЛЕКТРИЧЕСКИЕ для взрывных работ	0255	36030090	
1,2-ДИ-(ДИМЕТИЛАМИНО)-ЭТАН	2372	29213000	
ДИ-н-АМИЛАМИН	2841	29211980	
ДИАЗОДИНИТРОФЕНОЛ УВЛАЖНЕННЫЙ с массовой долей воды или смеси спирта и воды не менее 40%	0074		Перевозка запрещена
ДИАЗОТА ТЕТРАОКСИД (АЗОТА ДИОКСИД)	1067	28112930	
ДИАЛЛИЛАМИН	2359	29211900	
4,4'-ДИАМИНОДИФЕНИЛМЕТАН	2651	29215900	
ДИБЕНЗИЛДИХЛОРСИЛАН	2434	293100++	
ДИБОРАН	1911	285000++	
1,2-ДИБРОМБУТАНОН-3	2648	29147000	
ДИБРОМДИФТОРМЕТАН	1941	29033000	
ДИБРОММЕТАН	2664	29033035	
ДИБРОМХЛОРПРОПАНЫ	2872	29033000	
ДИБУТИЛАМИНОЭТАНОЛ	2873	29221900	
2,3-ДИГИДРОПИРАН	2376	29092000	
ДИДИМА НИТРАТ	1465	28342900	
ДИИЗОБУТИЛАМИН	2361	29211900	
ДИИЗОБУТИЛЕН - СМЕСИ ИЗОМЕРОВ	2050	29012900	
ДИИЗОБУТИЛКЕТОН	1157	29141900	
ДИИЗОПРОПИЛАМИН	1158	29211980	
ДИКЕТЕН СТАБИЛИЗИРОВАННЫЙ	2521	29145000	
Дикумила пероксид, технически чистый или более 42% с инертным веществом: см. ПЕРОКСИД ОРГАНИЧЕСКИЙ ТИПА F ТВЕРДЫЙ	3110		
ДИМЕТИЛ-N-ПРОПИЛАМИН	2266	29211900	
ДИМЕТИЛАМИН БЕЗВОДНЫЙ	1032	29211110	
ДИМЕТИЛАМИНА ВОДНЫЙ РАСТВОР	1160	29211110	
2-ДИМЕТИЛАМИНОАЦЕТОНИТРИЛ	2378	29269000	
2-ДИМЕТИЛАМИНОЭТАНОЛ	2051	29221900	
2-ДИМЕТИЛАМИНОЭТИЛАКРИЛАТ	3302	29221900	
2-ДИМЕТИЛАМИНОЭТИЛМЕТАКРИЛАТ	2522	29221900	
N,N-ДИМЕТИЛАНИЛИН	2253	29214200	
ДИМЕТИЛБЕНЗИЛАМИН	2619	29214900	
2,3-ДИМЕТИЛБУТАН	2457	29011000	
1,3-ДИМЕТИЛБУТИЛАМИН	2379	29211900	
ДИМЕТИЛГИДРАЗИН НЕСИММЕТРИЧНЫЙ	1163	29280090	
ДИМЕТИЛГИДРАЗИН СИММЕТРИЧНЫЙ	2382	292800++	
ДИМЕТИЛДИОКСАНЫ	2707	29329900	
ДИМЕТИЛДИСУЛЬФИД	2381	29309000	
ДИМЕТИЛДИХЛОРСИЛАН	1162	293100++	
ДИМЕТИЛДИЭТОКСИСИЛАН	2380	293100++	
ДИМЕТИЛКАРБАМИЛХЛОРИД	2262	29159000	
ДИМЕТИЛКАРБОНАТ	1161	29209010	
2,2-ДИМЕТИЛПРОПАН	2044	29011000	
ДИМЕТИЛСУЛЬФАТ	1595	29209000	
ДИМЕТИЛСУЛЬФИД	1164	29309070	
ДИМЕТИЛТИОФОСФОРИЛХЛОРИД	2267	29201000	

Наименование груза	Номер ООН	Код ГНГ	Примечание
N,N-ДИМЕТИЛФОРМАМИД	2265	29242900	
Диметилхлорсилан: см. ЖИДКОСТЬ ЛЕГКОВОСПЛАМЕНЯЮЩАЯСЯ КОРРОЗИОННАЯ, Н.У.К.	2924		
Диметилхлорсилан: см. ЖИДКОСТЬ ЛЕГКОВОСПЛАМЕНЯЮЩАЯСЯ КОРРОЗИОННАЯ, Н.У.К.	2924		
Диметилхлорметилхлорсилан: см. ХЛОРСИЛАНЫ ЛЕГКОВОСПЛАМЕНЯЮЩИЕСЯ КОРРОЗИОННЫЕ, Н.У.К.	2985		
ДИМЕТИЛЦИКЛОГЕКСАНЫ	2263	29021930	
N,N-ДИМЕТИЛЦИКЛОГЕКСИЛАМИН	2264	29213010	
1,1-ДИМЕТОКСИЭТАН	2377	29110000	
1,2-ДИМЕТОКСИЭТАН	2252	29110000	
ДИНИТРО-о-КРЕЗОЛ	1598	29089000	
ДИНИТРОАНИЛИНЫ	1596	29214200	
ДИНИТРОБЕНЗОЛЫ, ЖИДКИЕ	1597	29042000	
ДИНИТРОБЕНЗОЛЫ, ТВЕРДЫЕ	3443	29042000	
ДИНИТРОГЛИКОЛЬУРИЛ (ДИНГУ)	0489	36020000	
ДИНИТРОЗОБЕНЗОЛ	0406	36020000	
ДИНИТРОРЕЗОРЦИН сухой или увлажненный с массовой долей воды менее 15%	0078	36020000	
ДИНИТРОРЕЗОРЦИН УВЛАЖНЕННЫЙ с массовой долей воды не менее 15%	1322	29089000	
ДИНИТРОТОЛУОЛЫ ЖИДКИЕ	2038	29042000	
ДИНИТРОТОЛУОЛЫ РАСПЛАВЛЕННЫЕ	1600	29042000	
ДИНИТРОТОЛУОЛЫ ТВЕРДЫЕ	3454	29042000	
ДИНИТРОФЕНОЛ сухой или увлажненный с массовой долей воды менее 15%	0076	36020000	
ДИНИТРОФЕНОЛ УВЛАЖНЕННЫЙ с массовой долей воды не менее 15%	1320	29089000	
ДИНИТРОФЕНОЛА РАСТВОР	1599	38249000	
ДИНИТРОФЕНОЛЯТЫ УВЛАЖНЕННЫЕ с массовой долей воды не менее 15%	1321	29089000	
ДИНИТРОФЕНОЛЯТЫ щелочных металлов сухие или увлажненные с массовой долей воды менее 15%	0077	36020000	
ДИОКСАН	1165	29329900	
ДИОКСОЛАН	1166	29329900	
ДИПЕНТЕН	2052	29021930	
ДИПИКРИЛСУЛЬФИД сухой или увлажненный с массовой долей воды менее 10%	0401	36020000	
ДИПИКРИЛСУЛЬФИД УВЛАЖНЕННЫЙ с массовой долей воды не менее 10%	2852	36020000	
ДИПРОПИЛАМИН	2383	29211900	
ДИПРОПИЛКЕТОН	2710	29141900	
Диран-А: см. ЖИДКОСТЬ ЛЕГКОВОСПЛАМЕНЯЮЩАЯСЯ ЯДОВИТАЯ, Н.У.К.	1992		
ДИСТИЛЛЯТЫ КАМЕННОУГОЛЬНОЙ СМОЛЫ ЛЕГКОВОСПЛАМЕНЯЮЩИЕСЯ	1136	2707++++	
Дитретбутила пероксид: см. ПЕРОКСИД ОРГАНИЧЕСКИЙ ТИПА Е ЖИДКИЙ	3107		
ДИФЕНИЛАМИНОХЛОРАРСИН	1698	29349100	
ДИФЕНИЛДИХЛОРСИЛАН	1769	293100++	
ДИФЕНИЛМЕТИЛБРОМИД	1770	29033000	
ДИФЕНИЛХЛОРАРСИН ЖИДКИЙ	1699	293100++	
ДИФЕНИЛХЛОРАРСИН ТВЕРДЫЙ	3450	293100++	
ДИФЕНИЛЫ ПОЛИГАЛОГЕНИРОВАННЫЕ ЖИДКИЕ	3151	29036900	
ДИФЕНИЛЫ ПОЛИГАЛОГЕНИРОВАННЫЕ ТВЕРДЫЕ	3152	29036900	
ДИФТОРМЕТАН (ГАЗ РЕФРИЖЕРАТОРНЫЙ R 32)	3252	29033000	
1,1-ДИФТОРЭТАН (ГАЗ РЕФРИЖЕРАТОРНЫЙ R 152a)	1030	29033080	
1,1-ДИФТОРЭТИЛЕН (ГАЗ РЕФРИЖЕРАТОРНЫЙ R 1132a)	1959	29033000	
1,2-ДИХЛОР-1,1,2,2-ТЕТРАФТОРЭТАН (ГАЗ РЕФРИЖЕРАТОРНЫЙ R 114)	1958	29034400	
1,1-ДИХЛОР-1-НИТРОЭТАН	2650	29036900	
ДИХЛОРАНИЛИНЫ ЖИДКИЕ	1590	29214200	
ДИХЛОРАНИЛИНЫ ТВЕРДЫЕ	3442	29214200	
ДИХЛОРАЦЕТИЛХЛОРИД	1765	29159000	
1,3-ДИХЛОРАЦЕТОН	2649	29147000	
о-ДИХЛОРБЕНЗОЛ	1591	29036100	
ДИХЛОРДИФТОРМЕТАН (ГАЗ РЕФРИЖЕРАТОРНЫЙ R 12)	1028	29034200	
ДИХЛОРДИФТОРМЕТАНА И ДИФТОРЭТАНА АЗЕОТРОПНАЯ СМЕСЬ, содержащая приблизительно 74% дихлордифторметана (ГАЗ	2602	38247100	

Наименование груза	Номер ООН	Код ГНГ	Примечание
РЕФРИЖЕРАТОРНЫЙ R 500)			
ДИХЛОРМЕТАН	1593	29031200	
ДИХЛОРПЕНТАНЫ	1152	29031900	
1,2-ДИХЛОРПРОПАН	1279	29031900	
1,3-ДИХЛОРПРОПАНОЛ-2	2750	29055900	
ДИХЛОРПРОПЕНЫ	2047	29032900	
ДИХЛОРСИЛАН	2189	293100++	
ДИХЛОРФЕНИЛИЗОЦИАНАТЫ	2250	29291090	
ДИХЛОРФЕНИЛТРИХЛОРСИЛАН	1766	293100++	
ДИХЛОРФТОРМЕТАН (ГАЗ РЕФРИЖЕРАТОРНЫЙ R 21)	1029	29034910	
1,1-ДИХЛОРЭТАН	2362	29031900	
1,2-ДИХЛОРЭТИЛЕН	1150	29032900	
ДИЦИКЛОГЕКСИЛАМИН	2565	29213010	
ДИЦИКЛОГЕКСИЛАММОНИЯ НИТРИТ	2687	29213000	
ДИЦИКЛОПЕНТАДИЕН	2048	29021930	
ДИЭТИЛАМИН	1154	29211200	
3-ДИЭТИЛАМИНОПРОПИЛАМИН	2684	29212900	
N,N-ДИЭТИЛАНИЛИН	2432	29214290	
ДИЭТИЛБЕНЗОЛ	2049	29029000	
ДИЭТИЛДИХЛОРСИЛАН	1767	293100++	
ДИЭТИЛЕНГЛИКОЛЬДИНИТРАТ ДЕСЕНСИБИЛИЗИРОВАННЫЙ с массовой долей нелетучего и нерастворимого в воде флегматизатора не менее 25%	0075	36020000	
ДИЭТИЛЕНТРИАМИН	2079	29212900	
ДИЭТИЛКАРБОНАТ	2366	29209000	
ДИЭТИЛКЕТОН	1156	29141900	
ДИЭТИЛСУЛЬФАТ	1594	29209000	
ДИЭТИЛСУЛЬФИД	2375	29309000	
ДИЭТИЛТИОФОСФОРИЛХЛОРИД	2751	29201000	
2-ДИЭТИЛЭТАНОЛАМИН	2686	29221200	
N,N-ДИЭТИЛЭТИЛЕНДИАМИН	2685	29212900	
ДИЭТОКСИМЕТАН	2373	29091900	
3,3-ДИЭТОКСИПРОПЕН	2374	29110000	
ДОДЕЦИЛТРИХЛОРСИЛАН	1771	293100++	
ЕДИНИЦА ФУМИГИРОВАННАЯ	3359	++++++++	
ЕМКОСТИ МАЛЫЕ, СОДЕРЖАЩИЕ ГАЗ (ГАЗОВЫЕ БАЛЛОНЧИКИ), не снабженные выпускным устройством, непригодные для повторного использования	2037	36061000	
ЖЕЛЕЗА (II) АРСЕНАТ	1608	28429000	
ЖЕЛЕЗА (III) АРСЕНАТ	1606	28429000	
ЖЕЛЕЗА (III) АРСЕНИТ	1607	28429000	
ЖЕЛЕЗА (III) ХЛОРИД БЕЗВОДНЫЙ	1773	28273300	
ЖЕЛЕЗА (III) ХЛОРИДА РАСТВОР	2582	28273300	
ЖЕЛЕЗА НИТРАТ	1466	28342900	
ЖЕЛЕЗА ОКСИД ОТРАБОТАННЫЙ	1376	28211000	
ЖЕЛЕЗА ПЕНТАКАРБОНИЛ	1994	293100++	
ЖЕЛЕЗО ГУБЧАТОЕ - ОТХОДЫ, полученные при очистке каменноугольного газа	1376	28211000	
ЖИДКОСТЬ АККУМУЛЯТОРНАЯ КИСЛОТНАЯ	2796	280700++	
Жидкая лаковая основа: см. КРАСКА (включая краску, лак, эмаль, краситель, шеллак, олифу, политуру, жидкий наполнитель и жидкую лаковую основу)	1263	3208++++ 32050000	
Жидкая лаковая основа: см. КРАСКА (включая краску, лак, эмаль, краситель, шеллак, олифу, политуру, жидкий наполнитель и жидкую лаковую основу)	3066	3208++++ 32050000	
Жидкая лаковая основа: см. КРАСКА (включая краску, лак, эмаль, краситель, шеллак, олифу, политуру, жидкий наполнитель и жидкую лаковую основу)	3469	3208++++	
Жидкая лаковая основа: см. КРАСКА (включая краску, лак, эмаль, краситель, шеллак, олифу, политуру, жидкий наполнитель и жидкую лаковую основу)	3470	3208++++	
Жидкий наполнитель: см. КРАСКА (включая краску, лак, эмаль, краситель, шеллак, олифу, политуру, жидкий наполнитель и жидкую лаковую основу)	1263	3208++++ 32050000	
Жидкий наполнитель: см. КРАСКА (включая краску, лак, эмаль, краситель, шеллак, олифу, политуру, жидкий наполнитель и жидкую лаковую основу)	3066	3208++++ 32050000	
Жидкий наполнитель: см. КРАСКА (включая краску, лак, эмаль, краситель, шеллак,	3469	3208++++	

Наименование груза	Номер ООН	Код ГНГ	Примечание
олифу, политуру, жидкий наполнитель и жидкую лаковую основу)			
Жидкий наполнитель: см. КРАСКА (включая краску, лак, эмаль, краситель, шеллак, олифу, политуру, жидкий наполнитель и жидкую лаковую основу)	3470	3208++++	
ЖИДКОСТЬ АККУМУЛЯТОРНАЯ ЩЕЛОЧНАЯ	2797	28259000	
ЖИДКОСТЬ ДЕЗИНФИЦИРУЮЩАЯ КОРРОЗИОННАЯ, Н.У.К.	1903	38084090	
ЖИДКОСТЬ ДЕЗИНФИЦИРУЮЩАЯ ЯДОВИТАЯ, Н.У.К.	3142	38084000	
ЖИДКОСТЬ ДЛЯ ЗАРЯДКИ ОГНЕТУШИТЕЛЕЙ коррозионная	1774	38130000	
ЖИДКОСТЬ КОРРОЗИОННАЯ КИСЛАЯ НЕОРГАНИЧЕСКАЯ, Н.У.К.	3264	28++++++	
ЖИДКОСТЬ КОРРОЗИОННАЯ КИСЛАЯ ОРГАНИЧЕСКАЯ, Н.У.К.	3265	29++++++	
ЖИДКОСТЬ КОРРОЗИОННАЯ ЛЕГКОВОСПЛАМЕНЯЮЩАЯСЯ, Н.У.К.	2920	++++++++	
ЖИДКОСТЬ КОРРОЗИОННАЯ ОКИСЛЯЮЩАЯ, Н.У.К.	3093	++++++++	
ЖИДКОСТЬ КОРРОЗИОННАЯ САМОНАГРЕВАЮЩАЯСЯ, Н.У.К.	3301	++++++++	
ЖИДКОСТЬ КОРРОЗИОННАЯ ЩЕЛОЧНАЯ НЕОРГАНИЧЕСКАЯ, Н.У.К.	3266	28++++++	
ЖИДКОСТЬ КОРРОЗИОННАЯ ЩЕЛОЧНАЯ ОРГАНИЧЕСКАЯ, Н.У.К.	3267	29++++++	
ЖИДКОСТЬ КОРРОЗИОННАЯ ЯДОВИТАЯ, Н.У.К.	2922	++++++++	
ЖИДКОСТЬ КОРРОЗИОННАЯ, Н.У.К.	1760	++++++++	
ЖИДКОСТЬ КОРРОЗИОННАЯ, РЕАГИРУЮЩАЯ С ВОДОЙ, Н.У.К.	3094	++++++++	
ЖИДКОСТЬ ЛЕГКОВОСПЛАМЕНЯЮЩАЯСЯ КОРРОЗИОННАЯ, Н.У.К.	2924	++++++++	
ЖИДКОСТЬ ЛЕГКОВОСПЛАМЕНЯЮЩАЯСЯ ЯДОВИТАЯ КОРРОЗИОННАЯ, Н.У.К.	3286	++++++++	
ЖИДКОСТЬ ЛЕГКОВОСПЛАМЕНЯЮЩАЯСЯ ЯДОВИТАЯ, Н.У.К.	1992	++++++++	
ЖИДКОСТЬ ЛЕГКОВОСПЛАМЕНЯЮЩАЯСЯ, Н.У.К.	1993	++++++++	
ЖИДКОСТЬ ОКИСЛЯЮЩАЯ КОРРОЗИОННАЯ, Н.У.К.	3098	++++++++	
ЖИДКОСТЬ ОКИСЛЯЮЩАЯ ЯДОВИТАЯ, Н.У.К.	3099	++++++++	
ЖИДКОСТЬ ОКИСЛЯЮЩАЯ, Н.У.К.	3139	28299000	
ЖИДКОСТЬ ПИРОФОРНАЯ НЕОРГАНИЧЕСКАЯ, Н.У.К.	3194	28++++++	
ЖИДКОСТЬ ПИРОФОРНАЯ ОРГАНИЧЕСКАЯ, Н.У.К.	2845	29++++++	
ЖИДКОСТЬ ПРИ ПОВЫШЕННОЙ ТЕМПЕРАТУРЕ ЛЕГКОВОСПЛАМЕНЯЮЩАЯСЯ, Н.У.К., с температурой вспышки более 60°С, перевозимая при температуре не ниже ее температуры вспышки	3256	++++++++	
ЖИДКОСТЬ ПРИ ПОВЫШЕННОЙ ТЕМПЕРАТУРЕ, Н.У.К., перевозимая при температуре не ниже 100°С, но ниже ее температуры вспышки (включая расплавленные металлы, расплавленные соли и т. д.)	3257	++++++++	
ЖИДКОСТЬ САМОНАГРЕВАЮЩАЯСЯ КОРРОЗИОННАЯ НЕОРГАНИЧЕСКАЯ, Н.У.К.	3188	28++++++	
ЖИДКОСТЬ САМОНАГРЕВАЮЩАЯСЯ КОРРОЗИОННАЯ ОРГАНИЧЕСКАЯ, Н.У.К.	3185	29++++++	
ЖИДКОСТЬ САМОНАГРЕВАЮЩАЯСЯ НЕОРГАНИЧЕСКАЯ, Н.У.К.	3186	28++++++	
ЖИДКОСТЬ САМОНАГРЕВАЮЩАЯСЯ ОРГАНИЧЕСКАЯ, Н.У.К.	3183	29++++++	
ЖИДКОСТЬ САМОНАГРЕВАЮЩАЯСЯ ЯДОВИТАЯ НЕОРГАНИЧЕСКАЯ, Н.У.К.	3187	28++++++	
ЖИДКОСТЬ САМОНАГРЕВАЮЩАЯСЯ ЯДОВИТАЯ ОРГАНИЧЕСКАЯ, Н.У.К.	3184	29++++++	
ЖИДКОСТЬ САМОРЕАКТИВНАЯ ТИПА В	3221	++++++++	
ЖИДКОСТЬ САМОРЕАКТИВНАЯ ТИПА В С РЕГУЛИРУЕМОЙ ТЕМПЕРАТУРОЙ	3231		Перевозка запрещена
ЖИДКОСТЬ САМОРЕАКТИВНАЯ ТИПА С	3223	++++++++	
ЖИДКОСТЬ САМОРЕАКТИВНАЯ ТИПА С С РЕГУЛИРУЕМОЙ ТЕМПЕРАТУРОЙ	3233		Перевозка запрещена
ЖИДКОСТЬ САМОРЕАКТИВНАЯ ТИПА D	3225	++++++++	
ЖИДКОСТЬ САМОРЕАКТИВНАЯ ТИПА D С РЕГУЛИРУЕМОЙ ТЕМПЕРАТУРОЙ	3235		Перевозка запрещена
ЖИДКОСТЬ САМОРЕАКТИВНАЯ ТИПА Е	3227	++++++++	
ЖИДКОСТЬ САМОРЕАКТИВНАЯ ТИПА Е С РЕГУЛИРУЕМОЙ ТЕМПЕРАТУРОЙ	3237		Перевозка запрещена
ЖИДКОСТЬ САМОРЕАКТИВНАЯ ТИПА F	3229	++++++++	
ЖИДКОСТЬ САМОРЕАКТИВНАЯ ТИПА F С РЕГУЛИРУЕМОЙ ТЕМПЕРАТУРОЙ	3239		Перевозка запрещена
ЖИДКОСТЬ ЩЕЛОЧНАЯ ЕДКАЯ, Н.У.К.	1719	28259000	
Жидкость этиловая: см. ПРИСАДКА АНТИДЕТОНАЦИОННАЯ К МОТОРНОМУ ТОПЛИВУ	1649		
ЖИДКОСТЬ ЯДОВИТАЯ КОРРОЗИОННАЯ НЕОРГАНИЧЕСКАЯ, Н.У.К.	3289	28++++++	
ЖИДКОСТЬ ЯДОВИТАЯ КОРРОЗИОННАЯ ОРГАНИЧЕСКАЯ, Н.У.К.	2927	29++++++	
ЖИДКОСТЬ ЯДОВИТАЯ ЛЕГКОВОСПЛАМЕНЯЮЩАЯСЯ ОРГАНИЧЕСКАЯ, Н.У.К.	2929	29++++++	

Наименование груза	Номер ООН	Код ГНГ	Примечание
ЖИДКОСТЬ ЯДОВИТАЯ НЕОРГАНИЧЕСКАЯ, Н.У.К.	3287	28++++++	
ЖИДКОСТЬ ЯДОВИТАЯ ОКИСЛЯЮЩАЯ, Н.У.К.	3122	++++++++	
ЖИДКОСТЬ ЯДОВИТАЯ ОРГАНИЧЕСКАЯ, Н.У.К.	2810	29++++++	
ЖИДКОСТЬ ЯДОВИТАЯ ПРИ ВДЫХАНИИ , ЛЕГКОВОСПЛАМЕНЯЮЩАЯСЯ, Н.У.К., с ингаляционной токсичностью не более 200 мл/м3 и концентрацией насыщенных паров не менее 500 ЛК50	3383	++++++++	
ЖИДКОСТЬ ЯДОВИТАЯ ПРИ ВДЫХАНИИ Н.У.К., с ингаляционной токсичностью не более 200 мл/м3 и концентрацией насыщенных паров не менее 500 ЛК50	3381	++++++++	
ЖИДКОСТЬ ЯДОВИТАЯ ПРИ ВДЫХАНИИ ОКИСЛЯЮЩАЯ, Н.У.К., с ингаляционной токсичностью не более 200 мл/м3 и концентрацией насыщенных паров не менее 500 ЛК50	3387	++++++++	
ЖИДКОСТЬ ЯДОВИТАЯ ПРИ ВДЫХАНИИ, ЕДКАЯ, Н.У.К., с ингаляционной токсичностью не более 1 000 мл/м3 и концентрацией насыщенных паров не менее 10 ЛК50	3390	++++++++	
ЖИДКОСТЬ ЯДОВИТАЯ ПРИ ВДЫХАНИИ, ЕДКАЯ, Н.У.К., с ингаляционной токсичностью не более 200 мл/м3 и концентрацией насыщенных паров не менее 500 ЛК50	3389	++++++++	
ЖИДКОСТЬ ЯДОВИТАЯ ПРИ ВДЫХАНИИ, ЛЕГКОВОСПЛАМЕНЯЮЩАЯСЯ, Н.У.К., с ингаляционной токсичностью не более 1 000 мл/м3 и концентрацией насыщенных паров не менее 10 ЛК50	3384	++++++++	
ЖИДКОСТЬ ЯДОВИТАЯ ПРИ ВДЫХАНИИ, Н.У.К., с ингаляционной токсичностью не более 1 000 мл/м3 и концентрацией насыщенных паров не менее 10 ЛК50	3382	++++++++	
ЖИДКОСТЬ ЯДОВИТАЯ ПРИ ВДЫХАНИИ, ОКИСЛЯЮЩАЯ, Н.У.К., с ингаляционной токсичностью не более 1 000 мл/м3 и концентрацией насыщенных паров не менее 10 ЛК50	3388	++++++++	
ЖИДКОСТЬ ЯДОВИТАЯ ПРИ ВДЫХАНИИ, РЕАГИРУЮЩАЯ С ВОДОЙ, Н.У.К., с ингаляционной токсичностью не более 1 000 мл/м3 и концентрацией насыщенных паров не менее 10 ЛК50	3386	++++++++	
ЖИДКОСТЬ ЯДОВИТАЯ ПРИ ВДЫХАНИИ, РЕАГИРУЮЩАЯ С ВОДОЙ, Н.У.К., с ингаляционной токсичностью не более 200 мл/м3 и концентрацией насыщенных паров не менее 500 ЛК50	3385	++++++++	
ЖИДКОСТЬ ЯДОВИТАЯ, РЕАГИРУЮЩАЯ С ВОДОЙ, Н.У.К.	3123	++++++++	
Жидкость, перевозка которой по воздуху регулируется правилами перевозок воздушного транспорта, н.у.к.	3334		Не подпадает под действие прил. 2 к СМГС
ЖИДКОСТЬ, РЕАГИРУЮЩАЯ С ВОДОЙ, КОРРОЗИОННАЯ, Н.У.К.	3129	++++++++	
ЖИДКОСТЬ, РЕАГИРУЮЩАЯ С ВОДОЙ, Н.У.К.	3148	++++++++	
ЖИДКОСТЬ, РЕАГИРУЮЩАЯ С ВОДОЙ, ЯДОВИТАЯ, Н.У.К.	3130	++++++++	
ЖМЫХ КАСТОРОВЫЙ	2969	++++++++	
ЖМЫХ с массовой долей масла более 1,5% и влаги не более 11%	1386	23069000	
ЖМЫХ с массовой долей растительного масла не более 1,5% и влаги не более 11%	2217	23069000	
ЗАЖИГАЛКИ, содержащие воспламеняющийся газ	1057	96132090	
ЗАКЛЕПКИ ВЗРЫВЧАТЫЕ	0174	93069000	
ЗАПАЛ трубчатый в металлической оболочке	0103	36030090	
ЗАРЯДЫ ВЗРЫВЧАТЫЕ ПРОМЫШЛЕННЫЕ без детонатора	0442	93069000	
ЗАРЯДЫ ВЗРЫВЧАТЫЕ ПРОМЫШЛЕННЫЕ без детонатора	0443	93069000	
ЗАРЯДЫ ВЗРЫВЧАТЫЕ ПРОМЫШЛЕННЫЕ без детонатора	0444	93069000	
ЗАРЯДЫ ВЗРЫВЧАТЫЕ ПРОМЫШЛЕННЫЕ без детонатора	0445	93069000	
ЗАРЯДЫ ДОПОЛНИТЕЛЬНЫЕ ВЗРЫВЧАТЫЕ	0060	93069000	
ЗАРЯДЫ КУМУЛЯТИВНЫЕ без детонатора	0441	93069000	
ЗАРЯДЫ КУМУЛЯТИВНЫЕ без детонатора	0059	93069000	
ЗАРЯДЫ КУМУЛЯТИВНЫЕ без детонатора	0439	93069000	
ЗАРЯДЫ КУМУЛЯТИВНЫЕ без детонатора	0440	93069000	
ЗАРЯДЫ КУМУЛЯТИВНЫЕ ГИБКИЕ УДЛИНЕННЫЕ	0288	360300++	
ЗАРЯДЫ КУМУЛЯТИВНЫЕ ГИБКИЕ УДЛИНЕННЫЕ	0237	360300++	
ЗАРЯДЫ МЕТАТЕЛЬНЫЕ	0415	93069010	
ЗАРЯДЫ МЕТАТЕЛЬНЫЕ	0491	93069000	
ЗАРЯДЫ МЕТАТЕЛЬНЫЕ	0271	93069000	
ЗАРЯДЫ МЕТАТЕЛЬНЫЕ	0272	93069000	
ЗАРЯДЫ МЕТАТЕЛЬНЫЕ ДЛЯ ОРУДИЙ	0414	93069010	
ЗАРЯДЫ МЕТАТЕЛЬНЫЕ ДЛЯ ОРУДИЙ	0279	93069000	

Наименование груза	Номер ООН	Код ГНГ	Примечание
ЗАРЯДЫ МЕТАТЕЛЬНЫЕ ДЛЯ ОРУДИЙ	0242	93069000	
ЗАРЯДЫ ПОДРЫВНЫЕ	0048	93069000	
ЗАРЯДЫ РАЗРЫВНЫЕ взрывчатые	0043	93069000	
ЗАРЯДЫ РАЗРЫВНЫЕ ПЛАСТИФИЦИРОВАННЫЕ	0460	93069000	
ЗАРЯДЫ РАЗРЫВНЫЕ ПЛАСТИФИЦИРОВАННЫЕ	0457	93069000	
ЗАРЯДЫ РАЗРЫВНЫЕ ПЛАСТИФИЦИРОВАННЫЕ	0458	93069000	
ЗАРЯДЫ РАЗРЫВНЫЕ ПЛАСТИФИЦИРОВАННЫЕ	0459	93069000	
ИЗВЕСТЬ НАТРОННАЯ, содержащая более 4% натрия гидроксида	1907	38249000	
ИЗДЕЛИЯ ВЗРЫВЧАТЫЕ ЧРЕЗВЫЧАЙНО НИЗКОЙ ЧУВСТВИТЕЛЬНОСТИ (ИЗДЕЛИЯ ВЗРЫВЧАТЫЕ ЧНЧ)	0486	36049000	
ИЗДЕЛИЯ ВЗРЫВЧАТЫЕ, Н.У.К.	0352	93069000	
ИЗДЕЛИЯ ВЗРЫВЧАТЫЕ, Н.У.К.	0351	93069000	
ИЗДЕЛИЯ ВЗРЫВЧАТЫЕ, Н.У.К.	0353	93069000	
ИЗДЕЛИЯ ВЗРЫВЧАТЫЕ, Н.У.К.	0462	93069000	
ИЗДЕЛИЯ ВЗРЫВЧАТЫЕ, Н.У.К.	0464	93069000	
ИЗДЕЛИЯ ВЗРЫВЧАТЫЕ, Н.У.К.	0463	93069000	
ИЗДЕЛИЯ ВЗРЫВЧАТЫЕ, Н.У.К.	0354	93069000	
ИЗДЕЛИЯ ВЗРЫВЧАТЫЕ, Н.У.К.	0465	93069000	
ИЗДЕЛИЯ ВЗРЫВЧАТЫЕ, Н.У.К.	0355	93069000	
ИЗДЕЛИЯ ВЗРЫВЧАТЫЕ, Н.У.К.	0471	93069000	
ИЗДЕЛИЯ ВЗРЫВЧАТЫЕ, Н.У.К.	0470	93069000	
ИЗДЕЛИЯ ВЗРЫВЧАТЫЕ, Н.У.К.	0469	93069000	
ИЗДЕЛИЯ ВЗРЫВЧАТЫЕ, Н.У.К.	0356	93069000	
ИЗДЕЛИЯ ВЗРЫВЧАТЫЕ, Н.У.К.	0468	93069000	
ИЗДЕЛИЯ ВЗРЫВЧАТЫЕ, Н.У.К.	0349	93069000	
ИЗДЕЛИЯ ВЗРЫВЧАТЫЕ, Н.У.К.	0467	93069000	
ИЗДЕЛИЯ ВЗРЫВЧАТЫЕ, Н.У.К.	0472	93069000	
ИЗДЕЛИЯ ВЗРЫВЧАТЫЕ, Н.У.К.	0466	93069000	
ИЗДЕЛИЯ ВЗРЫВЧАТЫЕ, Н.У.К.	0350	93069000	
ИЗДЕЛИЯ ПИРОТЕХНИЧЕСКИЕ для технических целей	0431	36049000	
ИЗДЕЛИЯ ПИРОТЕХНИЧЕСКИЕ для технических целей	0429	36049000	
ИЗДЕЛИЯ ПИРОТЕХНИЧЕСКИЕ для технических целей	0428	36049000	
ИЗДЕЛИЯ ПИРОТЕХНИЧЕСКИЕ для технических целей	0432	36049000	
ИЗДЕЛИЯ ПИРОТЕХНИЧЕСКИЕ для технических целей	0430	36049000	
ИЗДЕЛИЯ ПИРОФОРНЫЕ	0380	93069000	
ИЗДЕЛИЯ ПОД ГИДРАВЛИЧЕСКИМ ДАВЛЕНИЕМ (содержащие невоспламеняющийся газ)	3164	++++++++	
ИЗДЕЛИЯ ПОД ПНЕВМАТИЧЕСКИМ ДАВЛЕНИЕМ (содержащие невоспламеняющийся газ)	3164	++++++++	
ИЗОБУТАН	1969	27111300	
ИЗОБУТАНОЛ (СПИРТ ИЗОБУТИЛОВЫЙ)	1212	29051400	
ИЗОБУТИЛАКРИЛАТ СТАБИЛИЗИРОВАННЫЙ	2527	29161100	
ИЗОБУТИЛАМИН	1214	29211980	
ИЗОБУТИЛАЦЕТАТ	1213	29153400	
ИЗОБУТИЛЕН	1055	29012300	
ИЗОБУТИЛИЗОБУТИРАТ	2528	29159000	
ИЗОБУТИЛИЗОЦИАНАТ	2486	29291090	
ИЗОБУТИЛМЕТАКРИЛАТ СТАБИЛИЗИРОВАННЫЙ	2283	29161400	
ИЗОБУТИЛПРОПИОНАТ	2394	29159000	
ИЗОБУТИЛФОРМИАТ	2393	29151300	
ИЗОБУТИРАЛЬДЕГИД (АЛЬДЕГИД ИЗОМАСЛЯНЫЙ)	2045	29121900	
ИЗОБУТИРИЛХЛОРИД	2395	29159000	
ИЗОБУТИРОНИТРИЛ	2284	29269000	
ИЗОГЕКСЕН	2288	29012900	
ИЗОГЕПТЕН	2287	29012900	
ИЗООКТЕН	1216	29012900	
ИЗОПЕНТЕНЫ	2371	29012900	

Наименование груза	Номер ООН	Код ГНГ	Примечание
ИЗОПРЕН СТАБИЛИЗИРОВАННЫЙ	1218	29012400	
ИЗОПРОПАНОЛ (СПИРТ ИЗОПРОПИЛОВЫЙ)	1219	29051200	
ИЗОПРОПЕНИЛАЦЕТАТ	2403	29159000	
ИЗОПРОПЕНИЛБЕНЗОЛ	2303	29029000	
ИЗОПРОПИЛ-2-ХЛОРПРОПИОНАТ	2934	29159000	
ИЗОПРОПИЛАМИН	1221	29211930	
ИЗОПРОПИЛАЦЕТАТ	1220	29153910	
ИЗОПРОПИЛБЕНЗОЛ	1918	29027000	
ИЗОПРОПИЛБУТИРАТ	2405	29159000	
ИЗОПРОПИЛИЗОБУТИРАТ	2406	29159000	
ИЗОПРОПИЛИЗОЦИАНАТ	2483	29291090	
ИЗОПРОПИЛНИТРАТ	1222	29209085	
ИЗОПРОПИЛПРОПИОНАТ	2409	29159000	
ИЗОПРОПИЛХЛОРАЦЕТАТ	2947	29154000	
ИЗОПРОПИЛХЛОРФОРМИАТ	2407	29159000	
ИЗОСОРБИД-5-МОНОНИТРАТ	3251	29329900	
ИЗОСОРБИДДИНИТРАТА СМЕСЬ, содержащая не менее 60% лактозы, маннозы, крахмала или гидрофосфата кальция	2907	29329900	
ИЗОФОРОНДИАМИН	2289	29223900	
ИЗОФОРОНДИИЗОЦИАНАТ	2290	29291090	
ИЗОЦИАНАТА РАСТВОР ЛЕГКОВОСПЛАМЕНЯЮЩИЙСЯ ЯДОВИТЫЙ, Н.У.К.	2478	29291090	
ИЗОЦИАНАТА РАСТВОР ЯДОВИТЫЙ ЛЕГКОВОСПЛАМЕНЯЮЩИЙСЯ, Н.У.К.	3080	29291090	
ИЗОЦИАНАТА РАСТВОР ЯДОВИТЫЙ, Н.У.К.	2206	29291090	
ИЗОЦИАНАТОБЕНЗОТРИФТОРИДЫ	2285	29291090	
ИЗОЦИАНАТЫ ЛЕГКОВОСПЛАМЕНЯЮЩИЕСЯ ЯДОВИТЫЕ, Н.У.К.	2478	29291090	
ИЗОЦИАНАТЫ ЯДОВИТЫЕ ЛЕГКОВОСПЛАМЕНЯЮЩИЕСЯ, Н.У.К.	3080	29291090	
ИЗОЦИАНАТЫ ЯДОВИТЫЕ, Н.У.К.	2206	29291090	
3,3'-ИМИНОДИПРОПИЛАМИН	2269	29212900	
ИОДА МОНОХЛОРИД	1792	28121000	
ИОДА ПЕНТАФТОРИД	2495	28129000	
2-ИОДБУТАН	2390	29033000	
ИОДМЕТИЛПРОПАНЫ	2391	29033000	
ИОДПРОПАНЫ	2392	29033000	
КАДМИЯ СОЕДИНЕНИЕ	2570	++++++++	
Кадмия цианид: см. ЦИАНИДЫ НЕОРГАНИЧЕСКИЕ ТВЕРДЫЕ, Н.У.К.	1588		
КАЛИЙ	2257	28051900	
КАЛИЯ АРСЕНАТ	1677	28429000	
КАЛИЯ АРСЕНИТ	1678	28429000	
КАЛИЯ БОРГИДРИД	1870	285000++	
КАЛИЯ БРОМАТ	1484	28299040	
КАЛИЯ ГИДРОДИФТОРИД, ТВЕРДЫЙ	1811	28261900	
КАЛИЯ ГИДРОДИФТОРИДА РАСТВОР	3421	28261900	
КАЛИЯ ГИДРОКСИД ТВЕРДЫЙ	1813	28152010	
КАЛИЯ ГИДРОКСИДА РАСТВОР	1814	28152090	
КАЛИЯ ГИДРОСУЛЬФАТ	2509	28332900	
КАЛИЯ ДИТИОНИТ (КАЛИЯ ГИДРОСУЛЬФИТ)	1929	28322000	
КАЛИЯ МЕТАВАНАДАТ	2864	28419030	
КАЛИЯ МЕТАЛЛИЧЕСКИЕ СПЛАВЫ, ЖИДКИЕ	1420	28051900	
КАЛИЯ МЕТАЛЛИЧЕСКИЕ СПЛАВЫ, ТВЕРДЫЕ	3403	28051900	
КАЛИЯ МОНООКСИД	2033	28259000	
КАЛИЯ НИТРАТ	1486	28342100	
КАЛИЯ НИТРАТА И НАТРИЯ НИТРИТА СМЕСЬ	1487	28342100 28341000	
КАЛИЯ НИТРИТ	1488	28341000	
КАЛИЯ ПЕРМАНГАНАТ	1490	28416100	
КАЛИЯ ПЕРОКСИД	1491	28153000	
КАЛИЯ ПЕРСУЛЬФАТ	1492	28334000	

Наименование груза	Номер ООН	Код ГНГ	Примечание
КАЛИЯ ПЕРХЛОРАТ	1489	28299000	
КАЛИЯ СУЛЬФИД БЕЗВОДНЫЙ	1382	28309000	
КАЛИЯ СУЛЬФИД с долей кристаллизационной воды менее 30%	1382	28309000	
КАЛИЯ СУЛЬФИДА КРИСТАЛЛОГИДРАТ, содержащий не менее 30% кристаллизационной воды	1847	28309000	
КАЛИЯ СУПЕРОКСИД	2466	28153000	
КАЛИЯ ТЕТРАЦИАНОКУПРАТ	1679	28372000	
КАЛИЯ ФОСФИД	2012	28480000	
КАЛИЯ ФТОРАЦЕТАТ	2628	29159000	
КАЛИЯ ФТОРИД, ТВЕРДЫЙ	1812	28261900	
КАЛИЯ ФТОРИДА РАСТВОР	3422	28261900	
КАЛИЯ ФТОРОСИЛИКАТ	2655	28262000	
КАЛИЯ ХЛОРАТ	1485	2829++++	
КАЛИЯ ХЛОРАТА ВОДНЫЙ РАСТВОР	2427	28291900	
КАЛИЯ ЦИАНИД, ТВЕРДЫЙ	1680	28371900	
КАЛИЯ ЦИАНИДА РАСТВОР	3413	28371900	
КАЛИЯ-НАТРИЯ СПЛАВЫ, ЖИДКИЕ	1422	28051900	
КАЛИЯ-НАТРИЯ СПЛАВЫ, ТВЕРДЫЕ	3404	28051900	
КАЛЬЦИЙ	1401	28051200	
КАЛЬЦИЙ ПИРОФОРНЫЙ	1855	36069090	
КАЛЬЦИЯ АРСЕНАТ	1573	28429000	
КАЛЬЦИЯ АРСЕНАТА И КАЛЬЦИЯ АРСЕНИТА СМЕСЬ ТВЕРДАЯ	1574	28429000	
КАЛЬЦИЯ ГИДРИД	1404	28500020	
КАЛЬЦИЯ ГИПОХЛОРИТ ГИДРАТИРОВАННЫЙ	2880	28281000	
КАЛЬЦИЯ ГИПОХЛОРИТ СУХОЙ	1748	28281000	
КАЛЬЦИЯ ГИПОХЛОРИТА ГИДРАТИРОВАННАЯ СМЕСЬ с содержанием воды не менее 5,5%, но не более 16%	2880	28281000	
КАЛЬЦИЯ ГИПОХЛОРИТА СМЕСЬ СУХАЯ, содержащая более 10%, но не более 39% активного хлора	2208	28281000	
КАЛЬЦИЯ ГИПОХЛОРИТА СМЕСЬ СУХАЯ, содержащая более 39% активного хлора (8,8% активного кислорода)	1748	28281000	
КАЛЬЦИЯ ДИТИОНИТ (КАЛЬЦИЯ ГИДРОСУЛЬФИТ)	1923	28322000	
КАЛЬЦИЯ КАРБИД	1402	28491000	
КАЛЬЦИЯ НИТРАТ	1454	28342900	
Кальция оксид	1910		Не подпадает под действие прил. 2 к СМГС
КАЛЬЦИЯ ПЕРМАНГАНАТ	1456	28416900	
КАЛЬЦИЯ ПЕРОКСИД	1457	28259019	
КАЛЬЦИЯ ПЕРХЛОРАТ	1455	28299000	
КАЛЬЦИЯ РЕЗИНАТ	1313	38069000	
КАЛЬЦИЯ РЕЗИНАТ РАСПЛАВЛЕННЫЙ	1314	38069000	
КАЛЬЦИЯ СИЛИЦИД	1405	28500070	
КАЛЬЦИЯ СПЛАВЫ ПИРОФОРНЫЕ	1855	36069090	
КАЛЬЦИЯ ФОСФИД	1360	28480000	
КАЛЬЦИЯ ХЛОРАТ	1452	2829++++	
КАЛЬЦИЯ ХЛОРАТА ВОДНЫЙ РАСТВОР	2429	28291900	
КАЛЬЦИЯ ХЛОРИТ	1453	2828++++	
КАЛЬЦИЯ ЦИАНАМИД с массовой долей карбида кальция более 0,1%	1403	31027000 28491000	
КАЛЬЦИЯ ЦИАНИД	1575	28371900	
КАЛЬЦИЯ-МАРГАНЦА СИЛИЦИД	2844	28500070	
КАМФАРА синтетическая	2717	29142100	
КАПСЮЛИ-ВОСПЛАМЕНИТЕЛИ	0378	36030090	
КАПСЮЛИ-ВОСПЛАМЕНИТЕЛИ	0377	36030090	
КАПСЮЛИ-ВОСПЛАМЕНИТЕЛИ	0044	36030090	
КАРБАМИДА ВОДОРОДА ПЕРОКСИД	1511	28470000	
КАРБАМИДА НИТРАТ УВЛАЖНЕННЫЙ с массовой долей воды не менее 20%	1357	38083023	

Наименование груза	Номер ООН	Код ГНГ	Примечание
Карбамидопероксид: см. КАРБАМИДА ВОДОРОДА ПЕРОКСИД	1511	28470000	
КАРБОНИЛСУЛЬФИД	2204	28139000	
КАРБОНИЛФТОРИД	2417	28129000	
КАРБОНИЛЫ МЕТАЛЛОВ, ЖИДКИЕ, Н.У.К.	3281	293100++	
КАРБОНИЛЫ МЕТАЛЛОВ, ТВЕРДЫЕ, Н.У.К.	3466	293100++	
КАССЕТЫ ТОПЛИВНЫХ ЭЛЕМЕНТОВ, содержащие вещества, реагирующие с водой	3476	8473++++	
КАССЕТЫ ТОПЛИВНЫХ ЭЛЕМЕНТОВ, содержащие водород в металлгидриде	3479	8473++++	
КАССЕТЫ ТОПЛИВНЫХ ЭЛЕМЕНТОВ, содержащие коррозионные вещества	3477	8473++++	
КАССЕТЫ ТОПЛИВНЫХ ЭЛЕМЕНТОВ, содержащие легковоспламеняющуюся жидкость	3473	847+++++	
КАССЕТЫ ТОПЛИВНЫХ ЭЛЕМЕНТОВ, содержащие сжиженный воспламеняющий газ	3478	8473++++	
КАССЕТЫ ТОПЛИВНЫХ ЭЛЕМЕНТОВ, СОДЕРЖАЩИЕСЯ В ОБОРУДОВАНИИ, содержащие вещества, реагирующие с водой	3476	847+++++	
КАССЕТЫ ТОПЛИВНЫХ ЭЛЕМЕНТОВ, СОДЕРЖАЩИЕСЯ В ОБОРУДОВАНИИ, содержащие водород в металлгидриде	3479	847+++++	
КАССЕТЫ ТОПЛИВНЫХ ЭЛЕМЕНТОВ, СОДЕРЖАЩИЕСЯ В ОБОРУДОВАНИИ, содержащие коррозионные вещества	3477	847+++++	
КАССЕТЫ ТОПЛИВНЫХ ЭЛЕМЕНТОВ, СОДЕРЖАЩИЕСЯ В ОБОРУДОВАНИИ, содержащие сжиженный воспламеняющий газ	3478	847+++++	
КАССЕТЫ ТОПЛИВНЫХ ЭЛЕМЕНТОВ, СОДЕРЖАЩИЕСЯ В ОБОРУДОВАНИИ, содержащие легковоспламеняющуюся жидкость	3473	847+++++	
КАССЕТЫ ТОПЛИВНЫХ ЭЛЕМЕНТОВ, УПАКОВАННЫЕ С ОБОРУДОВАНИЕМ, содержащие вещества, реагирующие с водой	3476	847+++++	
КАССЕТЫ ТОПЛИВНЫХ ЭЛЕМЕНТОВ, УПАКОВАННЫЕ С ОБОРУДОВАНИЕМ, содержащие водород в металлгидриде	3479	847+++++	
КАССЕТЫ ТОПЛИВНЫХ ЭЛЕМЕНТОВ, УПАКОВАННЫЕ С ОБОРУДОВАНИЕМ, содержащие коррозионные вещества	3477	847+++++	
КАССЕТЫ ТОПЛИВНЫХ ЭЛЕМЕНТОВ, УПАКОВАННЫЕ С ОБОРУДОВАНИЕМ, содержащие сжиженный воспламеняющий газ	3478	847+++++	
КАССЕТЫ ТОПЛИВНЫХ ЭЛЕМЕНТОВ, УПАКОВАННЫЕ С ОБОРУДОВАНИЕМ, содержащие легковоспламеняющуюся жидкость	3478	847+++++	
КАТАЛИЗАТОР МЕТАЛЛИЧЕСКИЙ СУХОЙ	2881	81++++++	
КАТАЛИЗАТОР МЕТАЛЛИЧЕСКИЙ УВЛАЖНЕННЫЙ с видимым избытком жидкости	1378	3815++++	
Катализатор ЦН: см. ВЕЩЕСТВО ТВЕРДОЕ, РЕАГИРУЮЩЕЕ С ВОДОЙ, Н.У.К.	2813		
КАУЧУК В ОТХОДАХ	1345	40040000	
КАУЧУК РЕГЕНЕРИРОВАННЫЙ - порошок или гранулы	1345	40040000	
КАУЧУКА РАСТВОР	1287	40052000	
КЕРОСИН	1223	27101925	
КЕТОНЫ ЖИДКИЕ, Н.У.К.	1224	2914++++	
КИНО- И ФОТОПЛЕНКА НА НИТРОЦЕЛЛЮЛОЗНОЙ ОСНОВЕ, покрытая желатином, исключая отходы	1324	39129090	
Киноварь натуральная: см. РТУТИ СОЕДИНЕНИЕ ТВЕРДОЕ, Н.У.К.	2025		
КИСЛОРОД ОХЛАЖДЕННЫЙ ЖИДКИЙ	1073	28044000	
КИСЛОРОД СЖАТЫЙ	1072	28044000	
КИСЛОРОДА ДИФТОРИД СЖАТЫЙ	2190	28129000	
КИСЛОТА 2-ХЛОРПРОПИОНОВАЯ	2511	29159000	
КИСЛОТА 5-МЕРКАПТО-ТЕТРАЗОЛ-1-УКСУСНАЯ	0448	36020000	
КИСЛОТА АЗОТНАЯ КРАСНАЯ ДЫМЯЩАЯ	2032	28080000	
КИСЛОТА АЗОТНАЯ, кроме красной дымящей	2031	28080000	
КИСЛОТА АКРИЛОВАЯ СТАБИЛИЗИРОВАННАЯ	2218	29161110	
КИСЛОТА БОРФТОРИСТОВОДОРОДНАЯ	1775	28111900	
КИСЛОТА БРОМИСТОВОДОРОДНАЯ	1788	28111900	
КИСЛОТА БРОМУКСУСНАЯ, ТВЕРДАЯ	3425	29159000	
КИСЛОТА БУТИЛФОСФОРНАЯ	1718	291900++	
КИСЛОТА ГЕКСАФТОРОФОСФОРНАЯ	1782	28111900	
КИСЛОТА ДИИЗООКТИЛФОСФОРНАЯ	1902	291900++	
КИСЛОТА ДИФТОРФОСФОРНАЯ БЕЗВОДНАЯ	1768	28111900	
КИСЛОТА ДИХЛОРИЗОЦИАНУРОВАЯ СУХАЯ	2465	29336900	

Наименование груза	Номер ООН	Код ГНГ	Примечание
КИСЛОТА ДИХЛОРУКСУСНАЯ	1764	29154000	
КИСЛОТА ИЗОМАСЛЯНАЯ	2529	29156019	
КИСЛОТА ИЗОПРОПИЛФОСФОРНАЯ	1793	29190090	
КИСЛОТА ИОДИСТОВОДОРОДНАЯ	1787	28111900	
КИСЛОТА КАКОДИЛОВАЯ	1572	293100++	
КИСЛОТА КАПРОНОВАЯ	2829	29159080	
КИСЛОТА КРЕЗИЛОВАЯ	2022	27076000 29071200	
КИСЛОТА КРЕМНЕФТОРИСТОВОДОРОДНАЯ	1778	28111900	
КИСЛОТА КРОТОНОВАЯ, ТВЁРДАЯ	2823	29161940	
КИСЛОТА КРОТОНОВАЯ, ЖИДКАЯ	3472	29161900	
КИСЛОТА МАСЛЯНАЯ	2820	29156000	
КИСЛОТА МЕТАКРИЛОВАЯ СТАБИЛИЗИРОВАННАЯ	2531	29161300	
КИСЛОТА МОНОФТОРОФОСФОРНАЯ БЕЗВОДНАЯ	1776	28111900	
КИСЛОТА МУРАВЬИНАЯ с массовой долей кислоты более 85%	1779	29151100	
КИСЛОТА МУРАВЬИНАЯ с массовой долей кислоты от 10% до 85%	3412	29151100	
КИСЛОТА МЫШЬЯКОВАЯ ЖИДКАЯ	1553	28111980	
КИСЛОТА МЫШЬЯКОВАЯ ТВЕРДАЯ	1554	28111980	
КИСЛОТА НИТРОБЕНЗОЛСУЛЬФОНОВАЯ	2305	29041000	
КИСЛОТА НИТРОЗИЛСЕРНАЯ ЖИДКАЯ	2308	28111900	
КИСЛОТА НИТРОЗИЛСЕРНАЯ ТВЕРДАЯ	3456	28111900	
КИСЛОТА ПИКРИНОВАЯ УВЛАЖНЕННАЯ с массовой долей воды не менее 30%	1344	2908++++	
КИСЛОТА ПРОПИОНОВАЯ с массовой долей кислоты не менее 90%	3463	29155000	
КИСЛОТА ПРОПИОНОВАЯ с массовой долей кислоты от 10% до 90%	1848	29155000	
КИСЛОТА СЕЛЕНОВАЯ	1905	28111900	
КИСЛОТА СЕРНАЯ ДЫМЯЩАЯ	1831	28070010	
КИСЛОТА СЕРНАЯ ОТРАБОТАННАЯ	1832	28070010	
КИСЛОТА СЕРНАЯ, РЕГЕНЕРИРОВАННАЯ ИЗ КИСЛОГО ГУДРОНА	1906	38249000	
КИСЛОТА СЕРНАЯ, содержащая более 51% кислоты	1830	28070010	
КИСЛОТА СЕРНАЯ, содержащая не более 51% кислоты	2796	280700++	
КИСЛОТА СЕРНИСТАЯ	1833	28112300	
Кислота синильная: см. КИСЛОТЫ ЦИАНИСТОВОДОРОДНОЙ ВОДНЫЙ РАСТВОР (ВОДОРОДА ЦИАНИДА ВОДНЫЙ РАСТВОР), содержащий не более 20% цианистого водорода	1613		
КИСЛОТА СУЛЬФАМИНОВАЯ	2967	28111900	
КИСЛОТА ТЕТРАЗОЛ-1-УКСУСНАЯ	0407	36020000	
КИСЛОТА ТИОГЛИКОЛЕВАЯ	1940	29309000	
КИСЛОТА ТИОМОЛОЧНАЯ	2936	29181100	
КИСЛОТА ТИОУКСУСНАЯ	2436	29309070	
КИСЛОТА ТРИНИТРОБЕНЗОЙНАЯ сухая или увлажненная с массовой долей воды менее 30%	0215	36020000	
КИСЛОТА ТРИНИТРОБЕНЗОЙНАЯ УВЛАЖНЕННАЯ с массовой долей воды не менее 30%	1355	29163900	
КИСЛОТА ТРИНИТРОБЕНЗОЙНАЯ, УВЛАЖНЕННАЯ, с массовой долей воды не менее 10%	3368	36020000	
КИСЛОТА ТРИНИТРОБЕНЗОЛСУЛЬФОНОВАЯ	0386	36020000	
КИСЛОТА ТРИФТОРУКСУСНАЯ	2699	29159000	
КИСЛОТА ТРИХЛОРИЗОЦИАНУРОВАЯ СУХАЯ	2468	29336900	
КИСЛОТА ТРИХЛОРУКСУСНАЯ	1839	29154000	
КИСЛОТА УКСУСНАЯ ЛЕДЯНАЯ	2789	29152100	
КИСЛОТА ФОСФОРИСТАЯ	2834	28111900	
КИСЛОТА ФОСФОРНАЯ ТВЕРДАЯ	3453	28111900	
КИСЛОТА ФТОРСУЛЬФОНОВАЯ	1777	28111900	
КИСЛОТА ФТОРУКСУСНАЯ	2642	29159080	
КИСЛОТА ХЛОРИСТОВОДОРОДНАЯ	1789	28061000	
КИСЛОТА ХЛОРНАЯ с массовой долей кислоты более 50%, но не более 72%	1873	28111900	
КИСЛОТА ХЛОРНАЯ с массовой долей кислоты не более 50%	1802	28111900	
КИСЛОТА ХЛОРПЛАТИНОВАЯ ТВЕРДАЯ	2507	28111900	

Наименование груза	Номер ООН	Код ГНГ	Примечание
КИСЛОТА ХЛОРСУЛЬФОНОВАЯ (с серным ангидридом или без него)	1754	28062000	
КИСЛОТА ХЛОРУКСУСНАЯ РАСПЛАВЛЕННАЯ	3250	29154000	
КИСЛОТА ХЛОРУКСУСНАЯ ТВЕРДАЯ	1751	29154000	
КИСЛОТА ХРОМСЕРНАЯ	2240	34029000	
КИСЛОТЫ АЗОТНОЙ И КИСЛОТЫ ХЛОРИСТОВОДОРОДНОЙ СМЕСЬ	1798		Перевозка запрещена
КИСЛОТЫ АЛКИЛСЕРНЫЕ	2571	29041000	
КИСЛОТЫ БРОМУКСУСНОЙ РАСТВОР	1938	29159000	
КИСЛОТЫ ДИХЛОРИЗОЦИАНУРОВОЙ СОЛИ	2465	29336900	
КИСЛОТЫ ТРИХЛОРУКСУСНОЙ РАСТВОР	2564	29154000	
КИСЛОТЫ УКСУСНОЙ РАСТВОР	2790	29152100	
КИСЛОТЫ УКСУСНОЙ РАСТВОР с массовой долей кислоты более 80%	2789	29152100	
КИСЛОТЫ ФОСФОРНОЙ РАСТВОР	1805	28092000	
КИСЛОТЫ ФТОРИСТОВОДОРОДНОЙ И КИСЛОТЫ СЕРНОЙ СМЕСЬ	1786	28111900	
КИСЛОТЫ ФТОРИСТОВОДОРОДНОЙ раствор	1790	28111100	
КИСЛОТЫ ХЛОРНОВАТОЙ ВОДНЫЙ РАСТВОР, содержащий не более 10% хлорноватой кислоты	2626	28111900	
КИСЛОТЫ ХЛОРУКСУСНОЙ РАСТВОР	1750	29154000	
КИСЛОТЫ ХРОМОВОЙ РАСТВОР	1755	28191000	
КИСЛОТЫ ЦИАНИСТОВОДОРОДНОЙ ВОДНЫЙ РАСТВОР (ВОДОРОДА ЦИАНИДА ВОДНЫЙ РАСТВОР), содержащий не более 20% цианистого водорода	1613	28111920	
КЛЕИ, содержащие легковоспламеняющуюся жидкость	1133	3506++++	
КОБАЛЬТА НАФТЕНАТЫ - ПОРОШОК	2001	29163900	
КОБАЛЬТА РЕЗИНАТ ОСАЖДЕННЫЙ	1318	38069000	
КОМПЛЕКТ ПЕРВОЙ ПОМОЩИ	3316	38220000	
КОМПЛЕКТ ХИМИЧЕСКИХ ВЕЩЕСТВ	3316	38220000	
Композиция этоксисиланов «Продукт 119-296Т»: см. ЖИДКОСТЬ ЛЕГКОВОСПЛАМЕНЯЮЩАЯСЯ, Н.У.К.	1993		
КОПРА	1363	12030000	
Краситель: см. КРАСКА (включая краску, лак, эмаль, краситель, шеллак, олифу, политуру, жидкий наполнитель и жидкую лаковую основу)	1263	3208++++ 32050000	
Краситель: см. КРАСКА (включая краску, лак, эмаль, краситель, шеллак, олифу, политуру, жидкий наполнитель и жидкую лаковую основу)	3066	3208++++ 32050000	
Краситель: см. КРАСКА (включая краску, лак, эмаль, краситель, шеллак, олифу, политуру, жидкий наполнитель и жидкую лаковую основу)	3469	3208++++	
Краситель: см. КРАСКА (включая краску, лак, эмаль, краситель, шеллак, олифу, политуру, жидкий наполнитель и жидкую лаковую основу)	3470	3208++++	
КРАСИТЕЛЬ ЖИДКИЙ КОРРОЗИОННЫЙ, Н.У.К.	2801	320+++++	
КРАСИТЕЛЬ ЖИДКИЙ ЯДОВИТЫЙ, Н.У.К.	1602	32099000	
КРАСИТЕЛЬ ТВЕРДЫЙ КОРРОЗИОННЫЙ, Н.У.К.	3147	3204++++	
КРАСИТЕЛЬ ТВЕРДЫЙ ЯДОВИТЫЙ, Н.У.К.	3143	3204++++	
КРАСКА (включая краску, лак, эмаль, краситель, шеллак, олифу, политуру, жидкий наполнитель и жидкую лаковую основу)	1263	3208++++ 32050000	
КРАСКА (включая краску, лак, эмаль, краситель, шеллак, олифу, политуру, жидкий наполнитель и жидкую лаковую основу)	3066	3208++++ 32050000	
КРАСКА КОРРОЗИОННАЯ ЛЕГКОВОСПЛАМЕНЯЮЩАЯСЯ (включая краску, лак, эмаль, краситель, шеллак, олифу, политуру, жидкий наполнитель и жидкую лаковую основу)	3470	3208++++	
КРАСКА ЛЕГКОВОСПЛАМЕНЯЮЩАЯСЯ КОРРОЗИОННАЯ (включая краску, лак, эмаль, краситель, шеллак, олифу, политуру, жидкий наполнитель и жидкую лаковую основу)	3469	3208++++	
КРАСКА ТИПОГРАФСКАЯ легковоспламеняющаяся	1210	3215++++	
КРЕЗОЛЫ ЖИДКИЕ	2076	29071200	
КРЕЗОЛЫ ТВЕРДЫЕ	3455	29071200	
КРЕМНИЙ - ПОРОШОК АМОРФНЫЙ	1346	28046100	
КРЕМНИЯ ТЕТРАФТОРИД	1859	2826++++	
КРЕМНИЯ ТЕТРАХЛОРИД	1818	28121000	
КРИПТОН ОХЛАЖДЕННЫЙ ЖИДКИЙ	1970	28042900	
КРИПТОН СЖАТЫЙ	1056	28042900	
КРОТОНАЛЬДЕГИД	1143	29121900	

Наименование груза	Номер ООН	Код ГНГ	Примечание
КРОТОНАЛЬДЕГИД СТАБИЛИЗИРОВАННЫЙ	1143	29121900	
КРОТОНИЛЕН	1144	29012900	
Кроцидолит: см. АСБЕСТ ГОЛУБОЙ (кроцидолит)	2212		
КСАНТОГЕНАТЫ	3342	29301000	
КСЕНОН	2036	28042900	
КСЕНОН ОХЛАЖДЕННЫЙ ЖИДКИЙ	2591	28042900	
КСИЛЕНОЛЫ ЖИДКИЕ	3430	29071400	
КСИЛЕНОЛЫ ТВЕРДЫЕ	2261	29071400	
КСИЛИДИНЫ ЖИДКИЕ	1711	29214910	
КСИЛИДИНЫ ТВЕРДЫЕ	3452	29214910	
КСИЛИЛБРОМИД, ТВЕРДЫЙ	3417	29036900	
КСИЛИЛБРОМИД, ТВЕРДЫЙ	1701	29036900	
КСИЛОЛЫ	1307	29024100 29024200 29024300 27073000	
Кумила гидропероксид: см. ПЕРОКСИД ОРГАНИЧЕСКИЙ ТИПА F ЖИДКИЙ	3109		
Лак: см. КРАСКА (включая краску, лак, эмаль, краситель, шеллак, олифу, политуру, жидкий наполнитель и жидкую лаковую основу)	1263	3208++++ 32050000	
Лак: см. КРАСКА (включая краску, лак, эмаль, краситель, шеллак, олифу, политуру, жидкий наполнитель и жидкую лаковую основу)	3066	3208++++ 32050000	
Лак: см. КРАСКА (включая краску, лак, эмаль, краситель, шеллак, олифу, политуру, жидкий наполнитель и жидкую лаковую основу)	3469	3208++++	
Лак: см. КРАСКА (включая краску, лак, эмаль, краситель, шеллак, олифу, политуру, жидкий наполнитель и жидкую лаковую основу)	3470	3208++++	
Лауроила пероксид: см. ПЕРОКСИД ОРГАНИЧЕСКИЙ ТИПА D ТВЕРДЫЙ	3106		
ЛИТИЙ	1415	28051900	
ЛИТИЙ-ФЕРРОСИЛИЦИЙ	2830	28500070	
ЛИТИЯ АЛЮМОГИДРИД	1410	28500020	
ЛИТИЯ АЛЮМОГИДРИД В ЭФИРЕ	1411	28500020	
ЛИТИЯ БОРГИДРИД	1413	285000++	
ЛИТИЯ ГИДРИД	1414	28500020	
ЛИТИЯ ГИДРИД - ПЛАВ ТВЕРДЫЙ	2805	28500020	
ЛИТИЯ ГИДРОКСИД	2680	28252000	
ЛИТИЯ ГИДРОКСИДА РАСТВОР	2679	28252000	
ЛИТИЯ ГИПОХЛОРИТ СУХОЙ	1471	2828++++	
ЛИТИЯ ГИПОХЛОРИТА СМЕСЬ	1471	2828++++	
ЛИТИЯ НИТРАТ	2722	28342900	
ЛИТИЯ НИТРИД	2806	28500020	
ЛИТИЯ ПЕРОКСИД	1472	28259000	
ЛИТИЯ СИЛИЦИД	1417	28500070	
Люминал А: см. ЖИДКОСТЬ ЛЕГКОВОСПЛАМЕНЯЮЩАЯСЯ ЯДОВИТАЯ КОРРОЗИОННАЯ, Н.У.К.	3286		
МАГНИЙ	1869	8104++++	
МАГНИЙ - ПОРОШОК	1418	81043000	
МАГНИЙ В ГРАНУЛАХ ПОКРЫТЫХ, размер частиц не менее 149 микрон	2950	81043000	
МАГНИЯ АРСЕНАТ	1622	28429000	
МАГНИЯ БРОМАТ	1473	28299000	
МАГНИЯ ГИДРИД	2010	28500020	
МАГНИЯ ДИАМИД	2004	293100++	
МАГНИЯ МЕТИЛБРОМИД В ЭТИЛОВОМ ЭФИРЕ	1928	293100++	
МАГНИЯ НИТРАТ	1474	28342900	
МАГНИЯ ПЕРОКСИД	1476	28161000	
МАГНИЯ ПЕРХЛОРАТ	1475	28299000	
МАГНИЯ СИЛИЦИД	2624	28500070	
МАГНИЯ СПЛАВЫ - ПОРОШОК	1418	81043000	
МАГНИЯ СПЛАВЫ, содержащие более 50% магния (гранулы, стружки или ленты)	1869	8104++++	
МАГНИЯ ФОСФИД	2011	28480000	
МАГНИЯ ФТОРОСИЛИКАТ	2853	28269000	

Наименование груза	Номер ООН	Код ГНГ	Примечание
МАГНИЯ ХЛОРАТ	2723	2829++++	
МАГНИЯ-АЛЮМИНИЯ ФОСФИД	1419	28480000	
МАЛОНОНИТРИЛ	2647	29269000	
МАНЕБ	2210	38249000	
МАНЕБ СТАБИЛИЗИРОВАННЫЙ против самонагревания	2968	38249000	
МАНЕБА ПРЕПАРАТ СТАБИЛИЗИРОВАННЫЙ против самонагревания	2968	38249000	
МАНЕБА ПРЕПАРАТ, содержащий не менее 60% манеба	2210	38249000	
МАННИТГЕКСАНИТРАТ (НИТРОМАННИТ) УВЛАЖНЕННЫЙ с массовой долей воды или смеси спирта и воды не менее 40%	0133	36020000	
МАРГАНЦА (II) НИТРАТ	2724	28342900	
МАРГАНЦА РЕЗИНАТ	1330	38069000	
МАСЛА АЦЕТОНОВЫЕ	1091	38070090	
МАСЛО КАМФОРНОЕ	1130	1515++++	
МАСЛО СИВУШНОЕ	1201	38249000	
МАСЛО СЛАНЦЕВОЕ	1288	27141000	
МАСЛО СМОЛЯНОЕ	1286	38069000	
МАСЛО ХВОЙНОЕ	1272	38052000	
МАТЕРИАЛ ЛАКОКРАСОЧНЫЙ КОРРОЗИОННЫЙ ЛЕГКОВОСПЛАМЕНЯЮЩИЙСЯ (включая разбавитель или растворитель краски)	3470	38140000	
МАТЕРИАЛ ЛАКОКРАСОЧНЫЙ ЛЕГКОВОСПЛАМЕНЯЮЩИЙСЯ КОРРОЗИОННЫЙ (включая разбавитель или растворитель краски)	3469	38140000	
МАТЕРИАЛ ЛАКОКРАСОЧНЫЙ (включая разбавитель или растворитель краски)	1263	32050000 381400++	
МАТЕРИАЛ ЛАКОКРАСОЧНЫЙ (включая разбавитель или растворитель краски)	3066	32050000 381400++	
Материал намагниченный	2807		Не подпадает под действие прил. 2 к СМГС
МАТЕРИАЛ РАДИОАКТИВНЫЙ С НИЗКОЙ УДЕЛЬНОЙ АКТИВНОСТЬЮ (НУА-I), неделящийся или делящийся-освобожденный	2912	28444000	
МАТЕРИАЛ РАДИОАКТИВНЫЙ С НИЗКОЙ УДЕЛЬНОЙ АКТИВНОСТЬЮ (НУА-II), ДЕЛЯЩИЙСЯ	3324	28444000	
МАТЕРИАЛ РАДИОАКТИВНЫЙ С НИЗКОЙ УДЕЛЬНОЙ АКТИВНОСТЬЮ (НУА-II), неделящийся или делящийся-освобожденный	3321	28444000	
МАТЕРИАЛ РАДИОАКТИВНЫЙ С НИЗКОЙ УДЕЛЬНОЙ АКТИВНОСТЬЮ (НУА-III), ДЕЛЯЩИЙСЯ	3325	28444000	
МАТЕРИАЛ РАДИОАКТИВНЫЙ С НИЗКОЙ УДЕЛЬНОЙ АКТИВНОСТЬЮ (НУА-III), неделящийся или делящийся-освобожденный	3322	28444000	
МАТЕРИАЛ РАДИОАКТИВНЫЙ, ДЕЛЯЩИЙСЯ, ТРАНСПОРТИРУЕМЫЙ В СПЕЦИАЛЬНЫХ УСЛОВИЯХ	3331	28444000	
МАТЕРИАЛ РАДИОАКТИВНЫЙ, ДЕЛЯЩИЙСЯ, УПАКОВКА ТИПА А, не особого вида	3327	28444000	
МАТЕРИАЛ РАДИОАКТИВНЫЙ, ДЕЛЯЩИЙСЯ, УПАКОВКА ТИПА А, ОСОБОГО ВИДА	3333	28444000	
МАТЕРИАЛ РАДИОАКТИВНЫЙ, ДЕЛЯЩИЙСЯ, УПАКОВКА ТИПА В(М)	3329	28444000	
МАТЕРИАЛ РАДИОАКТИВНЫЙ, ДЕЛЯЩИЙСЯ, УПАКОВКА ТИПА В(U)	3328	28444000	
МАТЕРИАЛ РАДИОАКТИВНЫЙ, ДЕЛЯЩИЙСЯ, УПАКОВКА ТИПА С	3330	28444000	
МАТЕРИАЛ РАДИОАКТИВНЫЙ, неделящийся или делящийся-освобожденный, ТРАНСПОРТИРУЕМЫЙ В СПЕЦИАЛЬНЫХ УСЛОВИЯХ	2919	28444000	
МАТЕРИАЛ РАДИОАКТИВНЫЙ, неделящийся или делящийся-освобожденный, УПАКОВКА ТИПА В(М)	2917	28444000	
МАТЕРИАЛ РАДИОАКТИВНЫЙ, неделящийся или делящийся-освобожденный, УПАКОВКА ТИПА В(U)	2916	28444000	
МАТЕРИАЛ РАДИОАКТИВНЫЙ, неделящийся или делящийся-освобожденный, УПАКОВКА ТИПА А, не особого вида	2915	28444000	
МАТЕРИАЛ РАДИОАКТИВНЫЙ, неделящийся или делящийся-освобожденный, УПАКОВКА ТИПА А, ОСОБОГО ВИДА	3332	28444000	
МАТЕРИАЛ РАДИОАКТИВНЫЙ, неделящийся или делящийся-освобожденный, УПАКОВКА ТИПА С	3323	28444000	
МАТЕРИАЛ РАДИОАКТИВНЫЙ, ОБЪЕКТЫ С ПОВЕРХНОСТНЫМ РАДИОАКТИВНЫМ ЗАГРЯЗНЕНИЕМ (ОПРЗ-I или ОПРЗ-II), ДЕЛЯЩИЙСЯ	3326	28444000	
МАТЕРИАЛ РАДИОАКТИВНЫЙ, ОБЪЕКТЫ С ПОВЕРХНОСТНЫМ РАДИОАКТИВНЫМ ЗАГРЯЗНЕНИЕМ (ОПРЗ-I или ОПРЗ-II), неделящийся или	2913	28444000	

Наименование груза	Номер ООН	Код ГНГ	Примечание
делящийся-освобожденный			
МАТЕРИАЛ РАДИОАКТИВНЫЙ, ОСВОБОЖДЕННАЯ УПАКОВКА - ИЗДЕЛИЯ	2911	28444000	
МАТЕРИАЛ РАДИОАКТИВНЫЙ, ОСВОБОЖДЕННАЯ УПАКОВКА - ИЗДЕЛИЯ, ИЗГОТОВЛЕННЫЕ ИЗ ПРИРОДНОГО УРАНА или ОБЕДНЕННОГО УРАНА или ПРИРОДНОГО ТОРИЯ	2909	28444000	
МАТЕРИАЛ РАДИОАКТИВНЫЙ, ОСВОБОЖДЕННАЯ УПАКОВКА - ОГРАНИЧЕННОЕ КОЛИЧЕСТВО МАТЕРИАЛА	2910	28444000	
МАТЕРИАЛ РАДИОАКТИВНЫЙ, ОСВОБОЖДЕННАЯ УПАКОВКА - ПОРОЖНИЙ УПАКОВОЧНЫЙ КОМПЛЕКТ	2908	28444000	
МАТЕРИАЛ РАДИОАКТИВНЫЙ, ОСВОБОЖДЕННАЯ УПАКОВКА - ПРИБОРЫ	2911	28444000	
МАТЕРИАЛ РАДИОАКТИВНЫЙ, УРАНА ГЕКСАФТОРИД, ДЕЛЯЩИЙСЯ	2977	28444000	
МАТЕРИАЛ РАДИОАКТИВНЫЙ, УРАНА ГЕКСАФТОРИД, неделящийся или делящийся-освобожденный	2978	28444000	
МАТЕРИАЛ, ИСПОЛЬЗУЕМЫЙ С ТИПОГРАФСКОЙ КРАСКОЙ (включая разбавитель или растворитель типографской краски), легковоспламеняющийся	1210	32151900	
МЕДИ (III) ХЛОРАТ	2721	2829++++	
МЕДИ АРСЕНИТ	1586	28429000	
МЕДИ АЦЕТОАРСЕНИТ	1585	28429000	
МЕДИ ХЛОРИД	2802	28273900	
МЕДИ ЦИАНИД	1587	28371900	
МЕДИ ЭТИЛЕНДИАМИНА РАСТВОР	1761	29211900	
МЕДИЦИНСКИЕ ОТХОДЫ, Н.У.К.	3291	38249000	
МЕДИЦИНСКИЕ ОТХОДЫ, ПОДПАДАЮЩИЕ ПОД ДЕЙСТВИЕ СООТВЕТСТВУЮЩИХ ПРАВИЛ, Н.У.К.	3291	38249000	
МЕЗИТИЛОКСИД	1229	29141990	
Меланж: см. КИСЛОТА АЗОТНАЯ КРАСНАЯ ДЫМЯЩАЯ	2032		
МЕРКАПТАНОВ СМЕСЬ ЖИДКАЯ ЛЕГКОВОСПЛАМЕНЯЮЩАЯСЯ ЯДОВИТАЯ, Н.У.К.	1228	29309000	
МЕРКАПТАНОВ СМЕСЬ ЖИДКАЯ ЛЕГКОВОСПЛАМЕНЯЮЩАЯСЯ, Н.У.К.	3336	29309000	
МЕРКАПТАНОВ СМЕСЬ ЖИДКАЯ ЯДОВИТАЯ ЛЕГКОВОСПЛАМЕНЯЮЩАЯСЯ, Н.У.К.	3071	29309000	
МЕРКАПТАНЫ ЖИДКИЕ ЛЕГКОВОСПЛАМЕНЯЮЩИЕСЯ ЯДОВИТЫЕ, Н.У.К.	1228	29309000	
МЕРКАПТАНЫ ЖИДКИЕ ЛЕГКОВОСПЛАМЕНЯЮЩИЕСЯ, Н.У.К.	3336	29309000	
МЕРКАПТАНЫ ЖИДКИЕ ЯДОВИТЫЕ ЛЕГКОВОСПЛАМЕНЯЮЩИЕСЯ, Н.У.К.	3071	29309000	
МЕТАКРИЛОНИТРИЛ СТАБИЛИЗИРОВАННЫЙ	3079	29269000	
МЕТАЛЛ ПИРОФОРНЫЙ, Н.У.К.	1383	36069090	81++++++
МЕТАЛЛ ЩЕЛОЧНОЗЕМЕЛЬНЫЙ ДИСПЕРГИРОВАННЫЙ	1391	2805++++	
МЕТАЛЛ ЩЕЛОЧНОЙ ДИСПЕРГИРОВАННЫЙ	1391	2805++++	
МЕТАЛЬДЕГИД	1332	29125000	
МЕТАН ОХЛАЖДЕННЫЙ ЖИДКИЙ	1972	27112900	
МЕТАН СЖАТЫЙ	1971	27112100	
МЕТАНОЛ	1230	29051100	
МЕТАНСУЛЬФОНИЛХЛОРИД	3246	29049000	
2-МЕТИЛ-2-ГЕПТАНТИОЛ	3023	29309000	
МЕТИЛ-2-ХЛОРПРОПИОНАТ	2933	29159000	
2-МЕТИЛ-5-ЭТИЛПИРИДИН	2300	29333900	
МЕТИЛАКРИЛАТ СТАБИЛИЗИРОВАННЫЙ	1919	29161210	
МЕТИЛАЛЛИЛХЛОРИД	2554	29032900	
МЕТИЛАЛЬ	1234	29110000	
МЕТИЛАМИЛАЦЕТАТ	1233	29159000	
МЕТИЛАМИН БЕЗВОДНЫЙ	1061	29211110	
МЕТИЛАМИНА ВОДНЫЙ РАСТВОР	1235	29211110	
N-МЕТИЛАНИЛИН	2294	29214200	
МЕТИЛАЦЕТАТ	1231	29153930	
МЕТИЛАЦЕТИЛЕНА И ПРОПАДИЕНА СМЕСЬ СТАБИЛИЗИРОВАННАЯ, такая как смесь P1 или смесь P2	1060	27111900	
МЕТИЛБРОМАЦЕТАТ	2643	29159000	
МЕТИЛБРОМИД содержащий не более 2% хлорпикрина	1062	29033000	
МЕТИЛБРОМИДА И ЭТИЛЕНДИБРОМИДА СМЕСЬ ЖИДКАЯ	1647	38247100	

Наименование груза	Номер ООН	Код ГНГ	Примечание
2-МЕТИЛБУТАНАЛ	3371	290110++	
3-МЕТИЛБУТАНОН-2	2397	29141900	
3-МЕТИЛБУТЕН-1	2561	29012900	
2-МЕТИЛБУТЕН-1	2459	29012900	
2-МЕТИЛБУТЕН-2	2460	29012900	
N-МЕТИЛБУТИЛАМИН	2945	29211900	
МЕТИЛБУТИРАТ	1237	29156090	
альфа-МЕТИЛВАЛЕРАЛЬДЕГИД	2367	29121900	
МЕТИЛВИНИЛКЕТОН СТАБИЛИЗИРОВАННЫЙ	1251	29141990	
5-МЕТИЛГЕКСАНОН-2	2302	29141910	
МЕТИЛГИДРАЗИН	1244	29280090	
МЕТИЛДИХЛОРАЦЕТАТ	2299	29159000	
МЕТИЛДИХЛОРСИЛАН	1242	293100++	
МЕТИЛИЗОБУТИЛКАРБИНОЛ	2053	29051900	
МЕТИЛИЗОБУТИЛКЕТОН	1245	29141300	
МЕТИЛИЗОВАЛЕРАТ	2400	29159000	
МЕТИЛИЗОПРОПЕНИЛКЕТОН СТАБИЛИЗИРОВАННЫЙ	1246	29141990	
МЕТИЛИЗОТИОЦИАНАТ	2477	29309000	
МЕТИЛИЗОЦИАНАТ	2480	29291090	
МЕТИЛИОДИД	2644	29033000	
МЕТИЛМЕРКАПТАН	1064	29309000	
МЕТИЛМЕТАКРИЛАТ, МОНОМЕР СТАБИЛИЗИРОВАННЫЙ	1247	29161410	
4-МЕТИЛМОРФОЛИН (N-МЕТИЛМОРФОЛИН)	2535	29339190	29349900 Польша
МЕТИЛНИТРИТ	2455		Перевозка запрещена
МЕТИЛОРТОСИЛИКАТ	2606	29209000	
МЕТИЛПЕНТАДИЕН	2461	29012900	
2-МЕТИЛПЕНТАНОЛ-2	2560	29051900	
1-МЕТИЛПИПЕРИДИН	2399	29333200	
МЕТИЛПРОПИЛКЕТОН	1249	29141900	
МЕТИЛПРОПИОНАТ	1248	29155000	
МЕТИЛТЕТРАГИДРОФУРАН	2536	29321900	
МЕТИЛТРИХЛОРАЦЕТАТ	2533	29159000	
МЕТИЛТРИХЛОРСИЛАН	1250	293100++	
МЕТИЛФЕНИЛДИХЛОРСИЛАН	2437	293100++	
МЕТИЛФОРМИАТ	1243	29151300	
МЕТИЛФТОРИД (ГАЗ РЕФРИЖЕРАТОРНЫЙ R 41)	2454	29033000	
2-МЕТИЛФУРАН	2301	29321900	
Метилвинилдихлорсилан: см. ХЛОРСИЛАНЫ ЛЕГКОВОСПЛАМЕНЯЮЩИЕСЯ КОРРОЗИОННЫЕ, Н.У.К.	2985		
Метилхлорметилдихлорсилан: см. ХЛОРСИЛАНЫ ЛЕГКОВОСПЛАМЕНЯЮЩИЕСЯ КОРРОЗИОННЫЕ, Н.У.К.	2985		
МЕТИЛХЛОРАЦЕТАТ	2295	29159000	
МЕТИЛХЛОРИД (ГАЗ РЕФРИЖЕРАТОРНЫЙ R 40)	1063	29031100	
МЕТИЛХЛОРИДА И МЕТИЛЕНХЛОРИДА СМЕСЬ	1912	2827++++ 29031200	
МЕТИЛХЛОРСИЛАН	2534	293100++	
МЕТИЛХЛОРФОРМИАТ	1238	29159000	
МЕТИЛЦИКЛОГЕКСАН	2296	29021930	
МЕТИЛЦИКЛОГЕКСАНОЛЫ легковоспламеняющиеся	2617	29061900	
МЕТИЛЦИКЛОГЕКСАНОН	2297	29142200	
МЕТИЛЦИКЛОПЕНТАН	2298	29021930	
Метилэтилкетона пероксид концентрации не более 45% в растворе, содержащем не более 10% активного кислорода: см. ПЕРОКСИД ОРГАНИЧЕСКИЙ ТИПА D ЖИДКИЙ	3105		
1-МЕТОКСИ-2-ПРОПАНОЛ	3092	29094900	
4-МЕТОКСИ-4-МЕТИЛПЕНТАНОН-2	2293	29145000	
МЕТОКСИМЕТИЛИЗОЦИАНАТ	2605	29291090	

Наименование груза	Номер ООН	Код ГНГ	Примечание
Мизорит: см. АСБЕСТ КОРИЧНЕВЫЙ (амозит, мизорит)	2212		
МИКРООРГАНИЗМЫ ГЕНЕТИЧЕСКИ ИЗМЕНЕННЫЕ	3245	30029000 ++++++++	
МИНЫ с разрывным зарядом	0294	93069010	
МИНЫ с разрывным зарядом	0138	93069010	
МИНЫ с разрывным зарядом	0136	93069010	
МИНЫ с разрывным зарядом	0137	93069010	
МОДУЛИ НАДУВНЫХ ПОДУШЕК	0503	8708++++	
МОДУЛИ НАДУВНЫХ ПОДУШЕК	3268	8708++++	
МОЛИБДЕНА ПЕНТАХЛОРИД	2508	28273900	
МОРФОЛИН	2054	29349900	
МОЧЕВИНЫ НИТРАТ сухой или увлажненный с массовой долей воды менее 20%	0220	36020000	
МОЧЕВИНЫ НИТРАТ, увлажненный, с массовой долей воды не менее 10%	3370	36020000	
МУКА КАСТОРОВАЯ	2969	++++++++	
МУКА РЫБНАЯ (РЫБНЫЕ ОТХОДЫ) НЕСТАБИЛИЗИРОВАНАЯ	1374	23012000	
Мука рыбная (рыбные отходы) стабилизированная	2216		Не подпадает под действие прил. 2 к СМГС
МЫШЬЯК	1558	28048000	
МЫШЬЯКА БРОМИД	1555	28275900	
МЫШЬЯКА ПЕНТАОКСИД	1559	28259000	
МЫШЬЯКА СОЕДИНЕНИЕ ЖИДКОЕ, Н.У.К., неорганическое, включая: Арсенаты, н.у.к., Арсениты, н.у.к., и Мышьяка сульфиды, н.у.к.	1556	28429000	
МЫШЬЯКА СОЕДИНЕНИЕ ТВЕРДОЕ, Н.У.К., неорганическое, включая: Арсенаты, н.у.к., Арсениты, н.у.к., и Мышьяка сульфиды, н.у.к.	1557	28429000	
Мышьяка сульфиды жидкие, н.у.к., неорганическое, включая: Арсенаты, н.у.к., Арсениты, н.у.к., и Мышьяка сульфиды, н.у.к.	1556		
Мышьяка сульфиды твердые, н.у.к.: см. МЫШЬЯКА СОЕДИНЕНИЕ ТВЕРДОЕ, Н.У.К., неорганическое, включая: Арсенаты, н.у.к., Арсениты, н.у.к., и Мышьяка сульфиды, н.у.к.	1557		
МЫШЬЯКА ТРИОКСИД	1561	28112900	
МЫШЬЯКА ТРИХЛОРИД	1560	28121000	
МЫШЬЯКОВАЯ ПЫЛЬ	1562	28048000	
НАПИТКИ АЛКОГОЛЬНЫЕ	3065	22089000	
НАСТОЙКИ МЕДИЦИНСКИЕ	1293	30039000	
НАТРИЙ	1428	28051100	
НАТРИЯ АЗИД	1687	28500050	
Натрия алюминат твердый	2812		Не подпадает под действие прил. 2 к СМГС
НАТРИЯ АЛЮМИНАТА РАСТВОР	1819	28411000	
НАТРИЯ АЛЮМОГИДРИД	2835	28500020	
НАТРИЯ АРСАНИЛАТ	2473	293100++	
НАТРИЯ АРСЕНАТ	1685	28429000	
НАТРИЯ АРСЕНИТ ТВЕРДЫЙ	2027	28429000	
НАТРИЯ АРСЕНИТА ВОДНЫЙ РАСТВОР	1686	28429000	
НАТРИЯ БОРГИДРИД	1426	285000++	
НАТРИЯ БОРГИДРИДА И НАТРИЯ ГИДРОКСИДА РАСТВОР с массовой долей боргидрида натрия не более 12% и массовой долей гидроксида натрия не более 40%	3320	285000++ 28151200	
НАТРИЯ БРОМАТ	1494	28299040	
НАТРИЯ ГИДРИД	1427	28500020	
НАТРИЯ ГИДРОДИФТОРИД	2439	28261100	
НАТРИЯ ГИДРОКСИД ТВЕРДЫЙ	1823	28151100	
НАТРИЯ ГИДРОКСИДА РАСТВОР	1824	28151200	
НАТРИЯ ГИДРОСУЛЬФИД, содержащий менее 25% кристаллизационной воды	2318	28301000	
НАТРИЯ ГИДРОСУЛЬФИД, ГИДРАТИРОВАННЫЙ, содержащий не менее 25% кристаллизационной воды	2949	28301000	
НАТРИЯ ДИНИТРО-о-КРЕЗОЛЯТ сухой или увлажненный с массовой долей воды менее 15%	0234	29089000	

Наименование груза	Номер ООН	Код ГНГ	Примечание
НАТРИЯ ДИНИТРО-о-КРЕЗОЛЯТ УВЛАЖНЕННЫЙ с массовой долей воды не менее 15%	1348	29089000	
НАТРИЯ ДИНИТРО-о-КРЕЗОЛЯТ, увлажненный, с массовой долей воды не менее 10%	3369	29089000	
НАТРИЯ ДИТИОНИТ (НАТРИЯ ГИДРОСУЛЬФИТ)	1384	28311000	
НАТРИЯ КАКОДИЛАТ	1688	293100++	
НАТРИЯ КАРБОНАТА ПЕРОКСИГИДРАТ	3378	28369900	
НАТРИЯ КУПРОЦИАНИД ТВЕРДЫЙ	2316	28372000	
НАТРИЯ КУПРОЦИАНИДА РАСТВОР	2317	28372000	
НАТРИЯ МЕТИЛАТ	1431	29051900	
НАТРИЯ МЕТИЛАТА РАСТВОР в спирте	1289	29051900	
НАТРИЯ НИТРАТ	1498	31025090	
НАТРИЯ НИТРАТА И КАЛИЯ НИТРАТА СМЕСЬ	1499	31025000 28342100	
НАТРИЯ НИТРИТ	1500	28341000	
НАТРИЯ ОКСИД	1825	28259000	
НАТРИЯ ПЕНТАХЛОРФЕНОЛЯТ	2567	29081000	
НАТРИЯ ПЕРБОРАТА МОНОГИДРАТ	3377	284030++	
НАТРИЯ ПЕРМАНГАНАТ	1503	28416900	
НАТРИЯ ПЕРОКСИД	1504	28153000	
НАТРИЯ ПЕРОКСОБОРАТ БЕЗВОДНЫЙ	3247	28403000	
НАТРИЯ ПЕРСУЛЬФАТ	1505	28334000	
НАТРИЯ ПЕРХЛОРАТ	1502	28299010	
НАТРИЯ ПИКРАМАТ сухой или увлажненный с массовой долей воды менее 20%	0235	36020000	
НАТРИЯ ПИКРАМАТ УВЛАЖНЕННЫЙ с массовой долей воды не менее 20%	1349	29222900	
НАТРИЯ СУЛЬФИД БЕЗВОДНЫЙ	1385	28301000	
НАТРИЯ СУЛЬФИД с долей кристаллизационной воды менее 30%	1385	28301000	
НАТРИЯ СУЛЬФИДА КРИСТАЛЛОГИДРАТ, содержащий не менее 30% кристаллизационной воды	1849	28301000	
НАТРИЯ СУПЕРОКСИД	2547	28153000	
НАТРИЯ ТРИОКСОСИЛИКАТ	3253	28391100	
НАТРИЯ ФОСФИД	1432	28480000	
НАТРИЯ ФТОРАЦЕТАТ	2629	29159000	
НАТРИЯ ФТОРИД, ТВЕРДЫЙ	1690	28261100	
НАТРИЯ ФТОРИДА РАСТВОР	3415	28261100	
НАТРИЯ ФТОРСИЛИКАТ	2674	28262000	
НАТРИЯ ХЛОРАТ	1495	28291100	
НАТРИЯ ХЛОРАТА ВОДНЫЙ РАСТВОР	2428	28291100	
НАТРИЯ ХЛОРАЦЕТАТ	2659	29159000	
НАТРИЯ ХЛОРИТ	1496	28289000	
НАТРИЯ ЦИАНИД, ТВЕРДЫЙ	1689	28371100	
НАТРИЯ ЦИАНИДА РАСТВОР	3414	28371100	
НАТРИЯ-АММОНИЯ ВАНАДАТ	2863	28419030	
НАФТАЛИН ОЧИЩЕННЫЙ	1334	27074000	
НАФТАЛИН РАСПЛАВЛЕННЫЙ	2304	29029010	
НАФТАЛИН СЫРОЙ	1334	27074000	
альфа-НАФТИЛАМИН	2077	29214500	
бета-НАФТИЛАМИН, ТВЕРДЫЙ	1650	29214500	
бета-НАФТИЛАМИНА РАСТВОР	3411	29214500	
НАФТИЛМОЧЕВИНА	1652	29242100	
НАФТИЛТИОМОЧЕВИНА	1651	29309000	
НЕОН ОХЛАЖДЕННЫЙ ЖИДКИЙ	1913	28042900	
НЕОН СЖАТЫЙ	1065	28042900	
НЕФТЕПРОДУКТЫ, Н.У.К.	1268	27090090	
Нефтепродукты разбавленные, имеющие температуру вспышки не более 60°С: см ГУДРОНЫ ЖИДКИЕ	1999	27++++++	
Нефтепродукты разбавленные, перевозимые при температуре не ниже 100°С, и	3257	++++++++	

Наименование груза	Номер ООН	Код ГНГ	Примечание
ниже их температуры вспышки: см. ЖИДКОСТЬ ПРИ ПОВЫШЕННОЙ ТЕМПЕРАТУРЕ, Н.У.К.			
Нефтепродукты разбавленные, с температурой вспышки более 60°С, перевозимые при температуре не ниже их температуры вспышки: см. ЖИДКОСТЬ ПРИ ПОВЫШЕННОЙ ТЕМПЕРАТУРЕ ЛЕГКОВОСПЛАМЕНЯЮЩАЯСЯ, Н.У.К.	3256	++++++++	
НЕФТИ ДИСТИЛЛЯТЫ, Н.У.К.	1268	27090090	
НЕФТЬ СЫРАЯ	1267	27090090	
НИКЕЛЯ (II) НИТРАТ	2725	28342920	
НИКЕЛЯ (II) НИТРИТ	2726	28341000	
НИКЕЛЯ КАРБОНИЛ	1259	293100++	
НИКЕЛЯ ЦИАНИД	1653	28371900	
НИКОТИН	1654	2939++++	
НИКОТИНА ГИДРОХЛОРИД ТВЕРДЫЙ	3444	293999++	
НИКОТИНА ГИДРОХЛОРИД, ЖИДКИЙ	1656	2939++++	
НИКОТИНА ГИДРОХЛОРИДА РАСТВОР	1656	2939++++	
НИКОТИНА ПРЕПАРАТ ЖИДКИЙ, Н.У.К.	3144	2939++++	
НИКОТИНА ПРЕПАРАТ ТВЕРДЫЙ, Н.У.К.	1655	2939++++	
НИКОТИНА САЛИЦИЛАТ	1657	2939++++	
НИКОТИНА СОЕДИНЕНИЕ ЖИДКОЕ, Н.У.К.	3144	2939++++	
НИКОТИНА СОЕДИНЕНИЕ ТВЕРДОЕ, Н.У.К.	1655	2939++++	
НИКОТИНА СУЛЬФАТ ТВЕРДЫЙ	3445	293999++	
НИКОТИНА СУЛЬФАТА РАСТВОР	1658	2939++++	
НИКОТИНА ТАРТРАТ	1659	2939++++	
НИТРАТОВ НЕОРГАНИЧЕСКИХ ВОДНЫЙ РАСТВОР, Н.У.К.	3218	28342900	
НИТРАТЫ НЕОРГАНИЧЕСКИЕ, Н.У.К.	1477	28342900	
НИТРИЛЫ ЛЕГКОВОСПЛАМЕНЯЮЩИЕСЯ ЯДОВИТЫЕ, Н.У.К.	3273	29269000	
НИТРИЛЫ ЯДОВИТЫЕ ЛЕГКОВОСПЛАМЕНЯЮЩИЕСЯ, Н.У.К.	3275	29269000	
НИТРИЛЫ ЯДОВИТЫЕ, ЖИДКИЕ, Н.У.К.	3276	29269000	
НИТРИЛЫ, ЯДОВИТЫЕ, ТВЕРДЫЕ, Н.У.К.	3439	29269000	
НИТРИТОВ НЕОРГАНИЧЕСКИХ ВОДНЫЙ РАСТВОР, Н.У.К.	3219	28341000	
НИТРИТЫ НЕОРГАНИЧЕСКИЕ, Н.У.К.	2627	28341000	
3-НИТРО-4-ХЛОРБЕНЗОТРИФТОРИД	2307	29036900	
НИТРОАНИЗОЛЫ ЖИДКИЕ	2730	29092000	
НИТРОАНИЗОЛЫ ТВЕРДЫЕ	3458	29092000	
НИТРОАНИЛИНЫ (о-,м-,п-)	1661	29214210	
НИТРОБЕНЗОЛ	1662	29042000	
5-НИТРОБЕНЗОТРИАЗОЛ	0385	36020000	
НИТРОБЕНЗОТРИФТОРИДЫ ТВЕРДЫЕ	2306	29036900	
НИТРОБЕНЗОТРИФТОРИДЫ ТВЕРДЫЕ	3431	29036900	
НИТРОБРОМБЕНЗОЛЫ ЖИДКИЕ	2732	29036900	
НИТРОБРОМБЕНЗОЛЫ ТВЕРДЫЕ	3459	29036900	
НИТРОГЛИЦЕРИН ДЕСЕНСИБИЛИЗИРОВАННЫЙ с массовой долей нелетучего и нерастворимого в воде флегматизатора не менее 40%	0143	36020000	
НИТРОГЛИЦЕРИНА СМЕСЬ ДЕСЕНСИБИЛИЗИРОВАННАЯ ЖИДКАЯ ЛЕГКОВОСПЛАМЕНЯЮЩАЯСЯ, Н.У.К., с массовой долей нитроглицерина не более 30%	3343	36020000	
НИТРОГЛИЦЕРИНА СМЕСЬ ДЕСЕНСИБИЛИЗИРОВАННАЯ ЖИДКАЯ, Н.У.К., с массовой долей нитроглицерина не более 30%	3357	++++++++	
НИТРОГЛИЦЕРИНА СМЕСЬ ДЕСЕНСИБИЛИЗИРОВАННАЯ ТВЕРДАЯ, Н.У.К., с массовой долей нитроглицерина более 2%, но не более 10%	3319	36020000	
НИТРОГЛИЦЕРИНА СПИРТОВОЙ РАСТВОР с долей нитроглицерина не более 1%	1204	++++++++	
НИТРОГЛИЦЕРИНА СПИРТОВОЙ РАСТВОР с массовой долей нитроглицерина более 1%, но не более 10%	0144	30039000	
НИТРОГЛИЦЕРИНА СПИРТОВОЙ РАСТВОР, содержащий более 1%, но не более 5% нитроглицерина	3064	30039000	
НИТРОГУАНИДИН (ПИКРИТ) сухой или увлажненный с массовой долей воды менее 20%	0282	36020000	
НИТРОГУАНИДИН (ПИКРИТ) УВЛАЖНЕННЫЙ с массовой долей воды не менее 20%	1336	29299000	
НИТРОЗИЛХЛОРИД	1069	28121000	

Наименование груза	Номер ООН	Код ГНГ	Примечание
п-НИТРОЗОДИМЕТИЛАНИЛИН	1369	29299000	
НИТРОКРАХМАЛ сухой или увлажненный с массовой долей воды менее 20%	0146	36020000	
НИТРОКРАХМАЛ УВЛАЖНЕННЫЙ с массовой долей воды не менее 20%	1337	35051000	
НИТРОКРЕЗОЛЫ ЖИДКИЕ	3434	29071200	
НИТРОКРЕЗОЛЫ ТВЕРДЫЕ	2446	29071200	
НИТРОКСИЛОЛЫ ЖИДКИЕ	1665	29042000	
НИТРОКСИЛОЛЫ ТВЕРДЫЕ	3447	29042000	
НИТРОМЕТАН	1261	29042000	
НИТРОМОЧЕВИНА	0147	36020000	
НИТРОНАФТАЛИН	2538	29042000	
НИТРОПРОПАНЫ	2608	29042000	
НИТРОТОЛУИДИНЫ (МОНО-)	2660	29214300	
НИТРОТОЛУОЛЫ ЖИДКИЕ	1664	29042000	
НИТРОТОЛУОЛЫ ТВЕРДЫЕ	3446	29042000	
НИТРОТРИАЗОЛОН (НТО)	0490	36020000	
4-НИТРОФЕНИЛГИДРАЗИН с массовой долей воды не менее 30%	3376	292800++	
НИТРОФЕНОЛЫ (о-,м-,п-)	1663	29089000	
НИТРОЦЕЛЛЮЛОЗА немодифицированная или пластифицированная с массовой долей пластификатора менее 18%	0341	39122090	
НИТРОЦЕЛЛЮЛОЗА ПЛАСТИФИЦИРОВАННАЯ с массовой долей пластификатора не менее 18%	0343	39122090	
НИТРОЦЕЛЛЮЛОЗА ПРОПИТАННАЯ с массовой долей спирта не менее 25%	0342	39122000	
НИТРОЦЕЛЛЮЛОЗА с массовой долей азота не более 12,6% на сухую массу - СМЕСЬ С или БЕЗ ПЛАСТИФИЦИРУЮЩЕГО ВЕЩЕСТВА, СМЕСЬ С или БЕЗ ПИГМЕНТА	2557	39122000	
НИТРОЦЕЛЛЮЛОЗА сухая или увлажненная с массовой долей воды (или спирта) менее 25%	0340	39122000	
НИТРОЦЕЛЛЮЛОЗА, СОДЕРЖАЩАЯ ВОДУ (с массовой долей воды не менее 25%)	2555	39122000	
НИТРОЦЕЛЛЮЛОЗА, СОДЕРЖАЩАЯ СПИРТ (с массовой долей спирта не менее 25% и азота не более 12,6% на сухую массу)	2556	39122000	
НИТРОЦЕЛЛЮЛОЗЫ РАСТВОР ЛЕГКОВОСПЛАМЕНЯЮЩИЙСЯ, содержащий не более 12,6% азота (на сухую массу) и не более 55% нитроцеллюлозы	2059	39122000	
НИТРОЭТАН	2842	29042000	
НОНАНЫ	1920	29011000	
НОНИЛТРИХЛОРСИЛАН	1799	293100++	
ОБРАЗЕЦ ХИМИЧЕСКИЙ ЯДОВИТЫЙ	3315	++++++++	
ОБРЕЗКИ ЧЕРНЫХ МЕТАЛЛОВ, подверженные самонагреванию	2793	72044100	
ОГНЕТУШИТЕЛИ, содержащие сжатый или сжиженный газ	1044	84241000	
ОКТАДЕЦИЛТРИХЛОРСИЛАН	1800	293100++	
ОКТАДИЕН	2309	29012900	
ОКТАНЫ	1262	29011000	
ОКТАФТОРБУТЕН-2 (ГАЗ РЕФРИЖЕРАТОРНЫЙ R 1318)	2422	29033000	
ОКТАФТОРПРОПАН (ГАЗ РЕФРИЖЕРАТОРНЫЙ R 218)	2424	29033000	
ОКТАФТОРЦИКЛОБУТАН (ГАЗ РЕФРИЖЕРАТОРНЫЙ RC 318)	1976	29033000	
ОКТИЛТРИХЛОРСИЛАН	1801	293100++	
ОКТОЛИТ (ОКТОЛ) сухой или увлажненный с массовой долей воды менее 15%	0266	36020000	
ОКТОНАЛ	0496	36020000	
Олифа: см. КРАСКА (включая краску, лак, эмаль, краситель, шеллак, олифу, политуру, жидкий наполнитель и жидкую лаковую основу)	1263	3208++++ 32050000	
Олифа: см. КРАСКА (включая краску, лак, эмаль, краситель, шеллак, олифу, политуру, жидкий наполнитель и жидкую лаковую основу)	3066	3208++++ 32050000	
Олифа: см. КРАСКА (включая краску, лак, эмаль, краситель, шеллак, олифу, политуру, жидкий наполнитель и жидкую лаковую основу)	3469	3208++++	
Олифа: см. КРАСКА (включая краску, лак, эмаль, краситель, шеллак, олифу, политуру, жидкий наполнитель и жидкую лаковую основу)	3470	3208++++	
ОЛОВА ТЕТРАХЛОРИД БЕЗВОДНЫЙ	1827	28273910	
ОЛОВА ТЕТРАХЛОРИДА ПЕНТАГИДРАТ	2440	28273900	
ОЛОВА ФОСФИД	1433	28480000	
ОПИЛКИ ЧЕРНЫХ МЕТАЛЛОВ, подверженные самонагреванию	2793	72044100	

Наименование груза	Номер ООН	Код ГНГ	Примечание
ОРГАНИЗМЫ ГЕНЕТИЧЕСКИ ИЗМЕНЕННЫЕ	3245	30029000	
ОСМИЯ ТЕТРАОКСИД	2471	28259000	
ОТХОДЫ БОЛЬНИЧНОГО ПРОИСХОЖДЕНИЯ, РАЗНЫЕ, Н.У.К.	3291	38249000	
Отходы, содержащие легковоспламеняющуюся жидкость, н.у.к., с температурой вспышки до 60°С: см. ВЕЩЕСТВА ТВЕРДЫЕ, СОДЕРЖАЩИЕ ЛЕГКОВОСПЛАМЕНЯЮЩУЮСЯ ЖИДКОСТЬ, Н.У.К	3175	++++++++	
Параантрацен: см. ВЕЩЕСТВО ЖИДКОЕ ОПАСНОЕ ДЛЯ ОКРУЖАЮЩЕЙ СРЕДЫ, Н.У.К.	3082		
ПАРАЛЬДЕГИД	1264	29125000	
ПАРАФОРМАЛЬДЕГИД	2213	29126000	
ПАТРОНЫ ДЛЯ ЗАПУСКА МЕХАНИЗМОВ	0381	93063000	
ПАТРОНЫ ДЛЯ ЗАПУСКА МЕХАНИЗМОВ	0323	93063000	
ПАТРОНЫ ДЛЯ ЗАПУСКА МЕХАНИЗМОВ	0276	93063000	
ПАТРОНЫ ДЛЯ ЗАПУСКА МЕХАНИЗМОВ	0275	93063000	
ПАТРОНЫ ДЛЯ НЕФТЕСКВАЖИН	0278	93063000	
ПАТРОНЫ ДЛЯ НЕФТЕСКВАЖИН	0277	93063000	
ПАТРОНЫ ДЛЯ ОРУЖИЯ С ИНЕРТНЫМ СНАРЯДОМ	0012	93063000 93062100	
ПАТРОНЫ ДЛЯ ОРУЖИЯ С ИНЕРТНЫМ СНАРЯДОМ	0339	93063000 93062100	
ПАТРОНЫ ДЛЯ ОРУЖИЯ С ИНЕРТНЫМ СНАРЯДОМ	0417	93063000 93062100	
ПАТРОНЫ ДЛЯ ОРУЖИЯ С ИНЕРТНЫМ СНАРЯДОМ	0328	93063000	
ПАТРОНЫ ДЛЯ ОРУЖИЯ с разрывным зарядом	0006	93063000 93062100	
ПАТРОНЫ ДЛЯ ОРУЖИЯ с разрывным зарядом	0412	93063000 93062100	
ПАТРОНЫ ДЛЯ ОРУЖИЯ с разрывным зарядом	0348	93063000 93062100	
ПАТРОНЫ ДЛЯ ОРУЖИЯ с разрывным зарядом	0005	93063000 93062100	
ПАТРОНЫ ДЛЯ ОРУЖИЯ с разрывным зарядом	0007	93063000 93062100	
ПАТРОНЫ ДЛЯ ОРУЖИЯ с разрывным зарядом	0321	93063000 93062100	
ПАТРОНЫ ДЛЯ ОРУЖИЯ ХОЛОСТЫЕ	0326	93063000 93062100	
ПАТРОНЫ ДЛЯ ОРУЖИЯ ХОЛОСТЫЕ	0413	93063000 93062100	
ПАТРОНЫ ДЛЯ ОРУЖИЯ ХОЛОСТЫЕ	0338	93063000 93062100	
ПАТРОНЫ ДЛЯ ОРУЖИЯ ХОЛОСТЫЕ	0014	93063000 93062100	
ПАТРОНЫ ДЛЯ ОРУЖИЯ ХОЛОСТЫЕ	0327	93063000 93062100	
ПАТРОНЫ ДЛЯ СТРЕЛКОВОГО ОРУЖИЯ	0012	93063000 93062100	
ПАТРОНЫ ДЛЯ СТРЕЛКОВОГО ОРУЖИЯ	0417	93063000 93062100	
ПАТРОНЫ ДЛЯ СТРЕЛКОВОГО ОРУЖИЯ	0339	93063000 93062100	
ПАТРОНЫ ДЛЯ СТРЕЛКОВОГО ОРУЖИЯ ХОЛОСТЫЕ	0014	93063000 93062100	
ПАТРОНЫ ДЛЯ СТРЕЛКОВОГО ОРУЖИЯ ХОЛОСТЫЕ	0338	93063000 93062100	
ПАТРОНЫ ДЛЯ СТРЕЛКОВОГО ОРУЖИЯ ХОЛОСТЫЕ	0327	93063000 93062100	
ПАТРОНЫ ОСВЕТИТЕЛЬНЫЕ	0049	36049000	
ПАТРОНЫ ОСВЕТИТЕЛЬНЫЕ	0050	36049000	
ПАТРОНЫ СИГНАЛЬНЫЕ	0312	36049000	
ПАТРОНЫ СИГНАЛЬНЫЕ	0054	36049000	
ПАТРОНЫ СИГНАЛЬНЫЕ	0405	36049000	
Пек каменноугольный: см. ВЕЩЕСТВО ТВЕРДОЕ ЯДОВИТОЕ ОРГАНИЧЕСКОЕ,	2811		

Наименование груза	Номер ООН	Код ГНГ	Примечание
Н.У.К.			
Пек нефтяной: см. ВЕЩЕСТВО ТВЕРДОЕ ЯДОВИТОЕ ОРГАНИЧЕСКОЕ, Н.У.К.	2811		
ПЕНТАБОРАН	1380	28500090	
ПЕНТАМЕТИЛГЕПТАН	2286	29011000	
ПЕНТАНДИОН-2,4	2310	29141900	
ПЕНТАНОЛЫ	1105	29051500	
ПЕНТАНЫ жидкие	1265	29011000	
ПЕНТАФТОРЭТАН (ГАЗ РЕФРИЖЕРАТОРНЫЙ R 125)	3220	29033000	
ПЕНТАХЛОРФЕНОЛ	3155	29081000	
ПЕНТАХЛОРЭТАН	1669	29031900	
ПЕНТАЭРИТРИТТЕТРАНИТРАТ (ПЕНТАЭРИТРИТОЛ ТЕТРАНИТРАТ; ПЭТН) ДЕСЕНСИБИЛИЗИРОВАННЫЙ с массовой долей флегматизатора не менее 15%	0150	36020000	
ПЕНТАЭРИТРИТТЕТРАНИТРАТ (ПЕНТАЭРИТРИТОЛ ТЕТРАНИТРАТ; ПЭТН) УВЛАЖНЕННЫЙ с массовой долей воды не менее 25%	0150	36020000	
ПЕНТАЭРИТРИТТЕТРАНИТРАТ (ПЕНТАЭРИТРОЛТЕТРАНИТРАТ; ПЭТН) с массовой долей парафина не менее 7%	0411	36020000	
ПЕНТАЭРИТРИТТЕТРАНИТРАТА СМЕСЬ ДЕСЕНСИБИЛИЗИРОВАННАЯ ТВЕРДАЯ, Н.У.К., с массовой долей ПЭТН более 10%, но не более 20%	3344	36020000	
ПЕНТАЭРИТРИТОЛТЕТРАНИТРАТА СМЕСЬ ДЕСЕНСИБИЛИЗИРОВАННАЯ ТВЕРДАЯ, Н.У.К., с массовой долей ПЭТН более 10%, но не более 20%	3344	36020000	
ПЭТН СМЕСЬ ДЕСЕНСИБИЛИЗИРОВАННАЯ ТВЕРДАЯ, Н.У.К., с массовой долей ПЭТН более 10%, но не более 20%	3344	36020000	
1-ПЕНТЕН (н-АМИЛЕН)	1108	29012900	
ПЕНТОЛ-1	2705	29051900	
ПЕНТОЛИТ сухой или увлажненный с массовой долей воды менее 15%	0151	36020000	
ПЕРМАНГАНАТОВ НЕОРГАНИЧЕСКИХ ВОДНЫЙ РАСТВОР, Н.У.К.	3214	28416900	
ПЕРМАНГАНАТЫ НЕОРГАНИЧЕСКИЕ, Н.У.К.	1482	28416900	
Перкарбамид: см. КАРБАМИДА ВОДОРОДА ПЕРОКСИД	1511	28470000	
ПЕРОКСИД ОРГАНИЧЕСКИЙ ТИПА B ЖИДКИЙ	3101	29096000	
ПЕРОКСИД ОРГАНИЧЕСКИЙ ТИПА B ЖИДКИЙ С РЕГУЛИРУЕМОЙ ТЕМПЕРАТУРОЙ	3111		Перевозка запрещена
ПЕРОКСИД ОРГАНИЧЕСКИЙ ТИПА B ТВЕРДЫЙ	3102	29096000	
ПЕРОКСИД ОРГАНИЧЕСКИЙ ТИПА B ТВЕРДЫЙ С РЕГУЛИРУЕМОЙ ТЕМПЕРАТУРОЙ	3112		Перевозка запрещена
ПЕРОКСИД ОРГАНИЧЕСКИЙ ТИПА C ЖИДКИЙ	3103	29096000	
ПЕРОКСИД ОРГАНИЧЕСКИЙ ТИПА C ЖИДКИЙ С РЕГУЛИРУЕМОЙ ТЕМПЕРАТУРОЙ	3113		Перевозка запрещена
ПЕРОКСИД ОРГАНИЧЕСКИЙ ТИПА C ТВЕРДЫЙ	3104	29096000	
ПЕРОКСИД ОРГАНИЧЕСКИЙ ТИПА C ТВЕРДЫЙ С РЕГУЛИРУЕМОЙ ТЕМПЕРАТУРОЙ	3114		Перевозка запрещена
ПЕРОКСИД ОРГАНИЧЕСКИЙ ТИПА D ЖИДКИЙ	3105	29096000	
ПЕРОКСИД ОРГАНИЧЕСКИЙ ТИПА D ЖИДКИЙ С РЕГУЛИРУЕМОЙ ТЕМПЕРАТУРОЙ	3115		Перевозка запрещена
ПЕРОКСИД ОРГАНИЧЕСКИЙ ТИПА D ТВЕРДЫЙ	3106	29096000	
ПЕРОКСИД ОРГАНИЧЕСКИЙ ТИПА D ТВЕРДЫЙ С РЕГУЛИРУЕМОЙ ТЕМПЕРАТУРОЙ	3116		Перевозка запрещена
ПЕРОКСИД ОРГАНИЧЕСКИЙ ТИПА E ЖИДКИЙ С РЕГУЛИРУЕМОЙ ТЕМПЕРАТУРОЙ	3117		Перевозка запрещена
ПЕРОКСИД ОРГАНИЧЕСКИЙ ТИПА F ЖИДКИЙ	3109	29096000	
ПЕРОКСИД ОРГАНИЧЕСКИЙ ТИПА F ЖИДКИЙ С РЕГУЛИРУЕМОЙ ТЕМПЕРАТУРОЙ	3119		Перевозка запрещена
ПЕРОКСИД ОРГАНИЧЕСКИЙ ТИПА F ТВЕРДЫЙ	3110	29096000	
ПЕРОКСИД ОРГАНИЧЕСКИЙ ТИПА F ТВЕРДЫЙ С РЕГУЛИРУЕМОЙ ТЕМПЕРАТУРОЙ	3120		Перевозка запрещена
ПЕРОКСИД ОРГАНИЧЕСКИЙ ТИПА E ЖИДКИЙ	3107	29096000	
ПЕРОКСИД ОРГАНИЧЕСКИЙ ТИПА E ТВЕРДЫЙ	3108	29096000	
ПЕРОКСИД ОРГАНИЧЕСКИЙ ТИПА E ТВЕРДЫЙ С РЕГУЛИРУЕМОЙ ТЕМПЕРАТУРОЙ	3118		Перевозка запрещена
ПЕРОКСИДЫ НЕОРГАНИЧЕСКИЕ, Н.У.К.	1483	28259000	
ПЕРСУЛЬФАТОВ НЕОРГАНИЧЕСКИХ ВОДНЫЙ РАСТВОР, Н.У.К.	3216	28334000	
ПЕРСУЛЬФАТЫ НЕОРГАНИЧЕСКИЕ, Н.У.К.	3215	28334000	

Наименование груза	Номер ООН	Код ГНГ	Примечание
ПЕРХЛОРАТОВ НЕОРГАНИЧЕСКИХ ВОДНЫЙ РАСТВОР, Н.У.К.	3211	28299010	
ПЕРХЛОРАТЫ НЕОРГАНИЧЕСКИЕ, Н.У.К.	1481	28299000	
ПЕРХЛОРИЛФТОРИД	3083	28261900	
ПЕРХЛОРМЕТИЛМЕРКАПТАН	1670	29309000	
ПЕСТИЦИД - ПРОИЗВОДНЫЙ ДИПИРИДИЛА ЖИДКИЙ ЛЕГКОВОСПЛАМЕНЯЮЩИЙСЯ ЯДОВИТЫЙ с температурой вспышки менее 23°С	2782	3808++++	
ПЕСТИЦИД - ПРОИЗВОДНЫЙ ДИПИРИДИЛА ЖИДКИЙ ЯДОВИТЫЙ	3016	3808++++	
ПЕСТИЦИД - ПРОИЗВОДНЫЙ ДИПИРИДИЛА ЖИДКИЙ ЯДОВИТЫЙ ЛЕГКОВОСПЛАМЕНЯЮЩИЙСЯ с температурой вспышки не менее 23°С	3015	3808++++	
ПЕСТИЦИД - ПРОИЗВОДНЫЙ ДИПИРИДИЛА ТВЕРДЫЙ ЯДОВИТЫЙ	2781	3808++++	
ПЕСТИЦИД - ПРОИЗВОДНЫЙ КУМАРИНА ЖИДКИЙ ЛЕГКОВОСПЛАМЕНЯЮЩИЙСЯ ЯДОВИТЫЙ с температурой вспышки менее 23°С	3024	3808++++	
ПЕСТИЦИД - ПРОИЗВОДНЫЙ КУМАРИНА ЖИДКИЙ ЯДОВИТЫЙ	3026	3808++++	
ПЕСТИЦИД - ПРОИЗВОДНЫЙ КУМАРИНА ЖИДКИЙ ЯДОВИТЫЙ ЛЕГКОВОСПЛАМЕНЯЮЩИЙСЯ с температурой вспышки не менее 23°С	3025	3808++++	
ПЕСТИЦИД - ПРОИЗВОДНЫЙ КУМАРИНА ТВЕРДЫЙ ЯДОВИТЫЙ	3027	3808++++	
ПЕСТИЦИД - ПРОИЗВОДНЫЙ НИТРОФЕНОЛА ЖИДКИЙ ЛЕГКОВОСПЛАМЕНЯЮЩИЙСЯ ЯДОВИТЫЙ с температурой вспышки менее 23°С	2780	3808++++	
ПЕСТИЦИД - ПРОИЗВОДНЫЙ НИТРОФЕНОЛА ЖИДКИЙ ЯДОВИТЫЙ	3014	3808++++	
ПЕСТИЦИД - ПРОИЗВОДНЫЙ НИТРОФЕНОЛА ЖИДКИЙ ЯДОВИТЫЙ ЛЕГКОВОСПЛАМЕНЯЮЩИЙСЯ с температурой вспышки не менее 23°С	3013	3808++++	
ПЕСТИЦИД - ПРОИЗВОДНЫЙ НИТРОФЕНОЛА ТВЕРДЫЙ ЯДОВИТЫЙ	2779	3808++++	
ПЕСТИЦИД - ПРОИЗВОДНЫЙ ФЕНОКСИУКСУСНОЙ КИСЛОТЫ ЖИДКИЙ ЛЕГКОВОСПЛАМЕНЯЮЩИЙСЯ ЯДОВИТЫЙ с температурой вспышки менее 23°С	3346	3808++++	
ПЕСТИЦИД - ПРОИЗВОДНЫЙ ФЕНОКСИУКСУСНОЙ КИСЛОТЫ ЖИДКИЙ ЯДОВИТЫЙ	3348	3808++++	
ПЕСТИЦИД - ПРОИЗВОДНЫЙ ФЕНОКСИУКСУСНОЙ КИСЛОТЫ ЖИДКИЙ ЯДОВИТЫЙ ЛЕГКОВОСПЛАМЕНЯЮЩИЙСЯ с температурой вспышки не менее 23°С	3347	3808++++	
ПЕСТИЦИД - ПРОИЗВОДНЫЙ ФЕНОКСИУКСУСНОЙ КИСЛОТЫ ТВЕРДЫЙ ЯДОВИТЫЙ	3345	3808++++	
ПЕСТИЦИД ЖИДКИЙ ЛЕГКОВОСПЛАМЕНЯЮЩИЙСЯ ЯДОВИТЫЙ, Н.У.К., с температурой вспышки менее 23°С	3021	3808++++	
ПЕСТИЦИД ЖИДКИЙ ЯДОВИТЫЙ ЛЕГКОВОСПЛАМЕНЯЮЩИЙСЯ, Н.У.К., с температурой вспышки не менее 23°С	2903	3808++++	
ПЕСТИЦИД ЖИДКИЙ, ЯДОВИТЫЙ, Н.У.К.	2902	3808++++	
ПЕСТИЦИД МЕДЬСОДЕРЖАЩИЙ ЖИДКИЙ ЛЕГКОВОСПЛАМЕНЯЮЩИЙСЯ ЯДОВИТЫЙ с температурой вспышки менее 23°С	2776	3808++++	
ПЕСТИЦИД МЕДЬСОДЕРЖАЩИЙ ЖИДКИЙ ЯДОВИТЫЙ	3010	3808++++	
ПЕСТИЦИД МЕДЬСОДЕРЖАЩИЙ ЖИДКИЙ ЯДОВИТЫЙ ЛЕГКОВОСПЛАМЕНЯЮЩИЙСЯ с температурой вспышки не менее 23°С	3009	3808++++	
ПЕСТИЦИД МЕДЬСОДЕРЖАЩИЙ ТВЕРДЫЙ ЯДОВИТЫЙ	2775	3808++++	
ПЕСТИЦИД МЫШЬЯКСОДЕРЖАЩИЙ ЖИДКИЙ ЛЕГКОВОСПЛАМЕНЯЮЩИЙСЯ ЯДОВИТЫЙ с температурой вспышки менее 23°С	2760	3808++++	
ПЕСТИЦИД МЫШЬЯКСОДЕРЖАЩИЙ ЖИДКИЙ ЯДОВИТЫЙ	2994	3808++++	
ПЕСТИЦИД МЫШЬЯКСОДЕРЖАЩИЙ ЖИДКИЙ ЯДОВИТЫЙ ЛЕГКОВОСПЛАМЕНЯЮЩИЙСЯ с температурой вспышки не менее 23°С	2993	3808++++	
ПЕСТИЦИД МЫШЬЯКСОДЕРЖАЩИЙ ТВЕРДЫЙ ЯДОВИТЫЙ	2759	3808++++	
ПЕСТИЦИД НА ОСНОВЕ КАРБАМАТОВ ЖИДКИЙ ЛЕГКОВОСПЛАМЕНЯЮЩИЙСЯ ЯДОВИТЫЙ с температурой вспышки менее 23°С	2758	3808++++	
ПЕСТИЦИД НА ОСНОВЕ КАРБАМАТОВ ЖИДКИЙ ЯДОВИТЫЙ	2992	3808++++	
ПЕСТИЦИД НА ОСНОВЕ КАРБАМАТОВ ЖИДКИЙ ЯДОВИТЫЙ ЛЕГКОВОСПЛАМЕНЯЮЩИЙСЯ с температурой вспышки не менее 23°С	2991	3808++++	
ПЕСТИЦИД НА ОСНОВЕ КАРБАМАТОВ ТВЕРДЫЙ ЯДОВИТЫЙ	2757	3808++++	
ПЕСТИЦИД НА ОСНОВЕ ПИРЕТРОИДОВ ЖИДКИЙ ЛЕГКОВОСПЛАМЕНЯЮЩИЙСЯ ЯДОВИТЫЙ с температурой вспышки менее 23°С	3350	3808++++	
ПЕСТИЦИД НА ОСНОВЕ ПИРЕТРОИДОВ ЖИДКИЙ ЯДОВИТЫЙ	3352	3808++++	
ПЕСТИЦИД НА ОСНОВЕ ПИРЕТРОИДОВ ЖИДКИЙ ЯДОВИТЫЙ ЛЕГКОВОСПЛАМЕНЯЮЩИЙСЯ с температурой вспышки не менее 23°С	3351	3808++++	
ПЕСТИЦИД НА ОСНОВЕ ПИРЕТРОИДОВ ТВЕРДЫЙ ЯДОВИТЫЙ	3349	3808++++	
ПЕСТИЦИД НА ОСНОВЕ ТИОКАРБАМАТОВ ЖИДКИЙ ЛЕГКОВОСПЛАМЕНЯЮЩИЙСЯ ЯДОВИТЫЙ с температурой вспышки менее 23°С	2772	3808++++	

Наименование груза	Номер ООН	Код ГНГ	Примечание
ПЕСТИЦИД НА ОСНОВЕ ТИОКАРБАМАТОВ ЖИДКИЙ ЯДОВИТЫЙ	3006	3808++++	
ПЕСТИЦИД НА ОСНОВЕ ТИОКАРБАМАТОВ ЖИДКИЙ ЯДОВИТЫЙ ЛЕГКОВОСПЛАМЕНЯЮЩИЙСЯ с температурой вспышки не менее 23°С	3005	3808++++	
ПЕСТИЦИД НА ОСНОВЕ ТИОКАРБАМАТОВ ТВЕРДЫЙ ЯДОВИТЫЙ	2771	3808++++	
ПЕСТИЦИД НА ОСНОВЕ ТРИАЗИНОВ ЖИДКИЙ ЛЕГКОВОСПЛАМЕНЯЮЩИЙСЯ ЯДОВИТЫЙ с температурой вспышки менее 23°С	2764	3808++++	
ПЕСТИЦИД НА ОСНОВЕ ТРИАЗИНОВ ЖИДКИЙ ЯДОВИТЫЙ	2998	3808++++	
ПЕСТИЦИД НА ОСНОВЕ ТРИАЗИНОВ ЖИДКИЙ ЯДОВИТЫЙ ЛЕГКОВОСПЛАМЕНЯЮЩИЙСЯ с температурой вспышки не менее 23°С	2997	3808++++	
ПЕСТИЦИД НА ОСНОВЕ ТРИАЗИНОВ ТВЕРДЫЙ ЯДОВИТЫЙ	2763	3808++++	
ПЕСТИЦИД НА ОСНОВЕ ФОСФИДА АЛЮМИНИЯ	3048	3808++++	
ПЕСТИЦИД ОЛОВООРГАНИЧЕСКИЙ ЖИДКИЙ ЛЕГКОВОСПЛАМЕНЯЮЩИЙСЯ ЯДОВИТЫЙ с температурой вспышки менее 23°С	2787	3808++++	
ПЕСТИЦИД ОЛОВООРГАНИЧЕСКИЙ ЖИДКИЙ ЯДОВИТЫЙ	3020	3808++++	
ПЕСТИЦИД ОЛОВООРГАНИЧЕСКИЙ ЖИДКИЙ ЯДОВИТЫЙ ЛЕГКОВОСПЛАМЕНЯЮЩИЙСЯ с температурой вспышки не менее 23°С	3019	3808++++	
ПЕСТИЦИД ОЛОВООРГАНИЧЕСКИЙ ТВЕРДЫЙ ЯДОВИТЫЙ	2786	3808++++	
ПЕСТИЦИД РТУТЬСОДЕРЖАЩИЙ ЖИДКИЙ ЛЕГКОВОСПЛАМЕНЯЮЩИЙСЯ ЯДОВИТЫЙ с температурой вспышки менее 23°С	2778	3808++++	
ПЕСТИЦИД РТУТЬСОДЕРЖАЩИЙ ЖИДКИЙ ЯДОВИТЫЙ	3012	3808++++	
ПЕСТИЦИД РТУТЬСОДЕРЖАЩИЙ ЖИДКИЙ ЯДОВИТЫЙ ЛЕГКОВОСПЛАМЕНЯЮЩИЙСЯ с температурой вспышки не менее 23°С	3011	3808++++	
ПЕСТИЦИД РТУТЬСОДЕРЖАЩИЙ ТВЕРДЫЙ ЯДОВИТЫЙ	2777	3808++++	
ПЕСТИЦИД ТВЕРДЫЙ ЯДОВИТЫЙ, Н.У.К.	2588	3808++++	
ПЕСТИЦИД ФОСФОРОРГАНИЧЕСКИЙ ЖИДКИЙ ЛЕГКОВОСПЛАМЕНЯЮЩИЙСЯ ЯДОВИТЫЙ с температурой вспышки менее 23°С	2784	3808++++	
ПЕСТИЦИД ФОСФОРОРГАНИЧЕСКИЙ ЖИДКИЙ ЯДОВИТЫЙ	3018	3808++++	
ПЕСТИЦИД ФОСФОРОРГАНИЧЕСКИЙ ЖИДКИЙ ЯДОВИТЫЙ ЛЕГКОВОСПЛАМЕНЯЮЩИЙСЯ с температурой вспышки не менее 23°С	3017	3808++++	
ПЕСТИЦИД ФОСФОРОРГАНИЧЕСКИЙ ТВЕРДЫЙ ЯДОВИТЫЙ	2783	3808++++	
ПЕСТИЦИД ХЛОРОРГАНИЧЕСКИЙ ЖИДКИЙ ЛЕГКОВОСПЛАМЕНЯЮЩИЙСЯ ЯДОВИТЫЙ с температурой вспышки менее 23°С	2762	3808++++	
ПЕСТИЦИД ХЛОРОРГАНИЧЕСКИЙ ЖИДКИЙ ЯДОВИТЫЙ	2996	3808++++	
ПЕСТИЦИД ХЛОРОРГАНИЧЕСКИЙ ЖИДКИЙ ЯДОВИТЫЙ ЛЕГКОВОСПЛАМЕНЯЮЩИЙСЯ с температурой вспышки не менее 23°С	2995	3808++++	
ПЕСТИЦИД ХЛОРОРГАНИЧЕСКИЙ ТВЕРДЫЙ ЯДОВИТЫЙ	2761	3808++++	
ПЕТАРДЫ ЖЕЛЕЗНОДОРОЖНЫЕ ВЗРЫВЧАТЫЕ	0193	36049000	
ПЕТАРДЫ ЖЕЛЕЗНОДОРОЖНЫЕ ВЗРЫВЧАТЫЕ	0493	36049000	
ПЕТАРДЫ ЖЕЛЕЗНОДОРОЖНЫЕ ВЗРЫВЧАТЫЕ	0492	36049000	
ПЕТАРДЫ ЖЕЛЕЗНОДОРОЖНЫЕ ВЗРЫВЧАТЫЕ	0192	36049000	
ПЕТРОЛ	1203	27240000 27250000	
ПИГМЕНТЫ ОРГАНИЧЕСКИЕ САМОНАГРЕВАЮЩИЕСЯ	3313	32++++++	
ПИКОЛИНЫ	2313	29333900	
альфа-ПИНЕН	2368	29021930	
ПИПЕРАЗИН	2579	29335900	
ПИПЕРИДИН	2401	29333200	
ПИРИДИН	1282	29333100	
ПИРОСУЛЬФУРИЛХЛОРИД	1817	28121000	
ПИРРОЛИДИН	1922	29339190	
ПЛАСТМАССА НА НИТРОЦЕЛЛЮЛОЗНОЙ ОСНОВЕ САМОНАГРЕВАЮЩАЯСЯ, Н.У.К.	2006	39129000	
ПОЛИАМИНЫ ЖИДКИЕ КОРРОЗИОННЫЕ ЛЕГКОВОСПЛАМЕНЯЮЩИЕСЯ, Н.У.К.	2734	2921++++	
ПОЛИАМИНЫ ЖИДКИЕ КОРРОЗИОННЫЕ, Н.У.К.	2735	2921++++	
ПОЛИАМИНЫ ЛЕГКОВОСПЛАМЕНЯЮЩИЕСЯ КОРРОЗИОННЫЕ, Н.У.К.	2733	2921++++	
ПОЛИАМИНЫ ТВЕРДЫЕ КОРРОЗИОННЫЕ, Н.У.К.	3259	2921++++	
ПОЛИМЕР ВСПЕНИВАЮЩИЙСЯ ГРАНУЛИРОВАННЫЙ, выделяющий воспламеняющиеся пары	2211	39++++++	
Политура: см. КРАСКА (включая краску, лак, эмаль, краситель, шеллак, олифу, политуру, жидкий наполнитель и жидкую лаковую основу)	1263	3208++++ 32050000	
Политура: см. КРАСКА (включая краску, лак, эмаль, краситель, шеллак, олифу,	3066	3208++++	

Наименование груза	Номер ООН	Код ГНГ	Примечание
политуру, жидкий наполнитель и жидкую лаковую основу)		32050000	
Политура: см. КРАСКА (включая краску, лак, эмаль, краситель, шеллак, олифу, политуру, жидкий наполнитель и жидкую лаковую основу)	3469	3208++++	
Политура: см. КРАСКА (включая краску, лак, эмаль, краситель, шеллак, олифу, политуру, жидкий наполнитель и жидкую лаковую основу)	3470	3208++++	
ПОЛИХЛОРДИФЕНИЛЫ ЖИДКИЕ	2315	29036900	
ПОЛИХЛОРДИФЕНИЛЫ, ТВЕРДЫЕ	3432	29036900	
Полова	1327		Не подпадает под действие прил. 2 к СМГС
ПОЛУПРОДУКТ СИНТЕЗА КРАСИТЕЛЕЙ ЖИДКИЙ КОРРОЗИОННЫЙ, Н.У.К.	2801	320+++++	
ПОЛУПРОДУКТ СИНТЕЗА КРАСИТЕЛЕЙ ЖИДКИЙ ЯДОВИТЫЙ, Н.У.К.	1602	32099000	
ПОЛУПРОДУКТ СИНТЕЗА КРАСИТЕЛЕЙ ТВЕРДЫЙ КОРРОЗИОННЫЙ, Н.У.К.	3147	3204++++	
ПОЛУПРОДУКТ СИНТЕЗА КРАСИТЕЛЕЙ ТВЕРДЫЙ ЯДОВИТЫЙ, Н.У.К.	3143	3204++++	
ПОРОХ БЕЗДЫМНЫЙ	0161	36010000	
ПОРОХ БЕЗДЫМНЫЙ	0160	36010000	
ПОРОХ В БРИКЕТАХ (ПАСТА ПОРОХОВАЯ) УВЛАЖНЕННЫЙ с массовой долей воды не менее 25%	0159	36010000	
ПОРОХ В БРИКЕТАХ (ПАСТА ПОРОХОВАЯ), ПРОПИТАННЫЙ не менее 17% спирта по массе	0433	36010000	
ПОРОХ ДЛЯ ПИРОТЕХНИЧЕСКИХ ИЗДЕЛИЙ	0094	36049000	
ПОРОХ ДЛЯ ПИРОТЕХНИЧЕСКИХ ИЗДЕЛИЙ	0305	36010000	
ПОРОХ ДЫМНЫЙ (ПОРОХ ЧЕРНЫЙ) В ШАШКАХ	0028	36010000	
ПОРОХ ДЫМНЫЙ (ПОРОХ ЧЕРНЫЙ) гранулированный или в порошке	0027	36010000	
ПОРОХ ДЫМНЫЙ (ПОРОХ ЧЕРНЫЙ) ПРЕССОВАННЫЙ	0028	36010000	
ПОРОШОК МЕТАЛЛИЧЕСКИЙ ЛЕГКОВОСПЛАМЕНЯЮЩИЙСЯ, Н.У.К.	3089	++++++++	
ПОРОШОК МЕТАЛЛИЧЕСКИЙ САМОНАГРЕВАЮЩИЙСЯ, Н.У.К.	3189	++++++++	
ПРЕПАРАТ БИОЛОГИЧЕСКИЙ, КАТЕГОРИЯ В	3373	++++++++	
ПРЕПАРАТ ЛЕКАРСТВЕННЫЙ ЖИДКИЙ ЛЕГКОВОСПЛАМЕНЯЮЩИЙСЯ ЯДОВИТЫЙ, Н.У.К.	3248	3003++++	
ПРЕПАРАТ ЛЕКАРСТВЕННЫЙ ЖИДКИЙ ЯДОВИТЫЙ, Н.У.К.	1851	3003++++	
ПРЕПАРАТ ЛЕКАРСТВЕННЫЙ ТВЕРДЫЙ, ЯДОВИТЫЙ, Н.У.К.	3249	3003++++	
ПРИСАДКА АНТИДЕТОНАЦИОННАЯ К МОТОРНОМУ ТОПЛИВУ	1649	293100++	
ПРИСПОСОБЛЕНИЕ ЗАЖИГАТЕЛЬНОЕ ТВЕРДОЕ, содержащее легковоспламеняющуюся жидкость	2623	36061000	
Продукт Т-185: см. ЖИДКОСТЬ ЛЕГКОВОСПЛАМЕНЯЮЩАЯСЯ, Н.У.К.	1993		
ПРОДУКТЫ ПАРФЮМЕРНЫЕ, содержащие легковоспламеняющиеся растворители	1266	33079000	
Пронит: см. ЖИДКОСТЬ ЯДОВИТАЯ ОРГАНИЧЕСКАЯ, Н.У.К.	2810		
ПРОПАДИЕН СТАБИЛИЗИРОВАННЫЙ	2200	29012900	
ПРОПАН	1978	27111200	
н-ПРОПАНОЛ (СПИРТ ПРОПИЛОВЫЙ, НОРМАЛЬНЫЙ)	1274	29051200	
ПРОПАНТИОЛЫ	2402	29309000	
ПРОПИЛАМИН	1277	29211900	
н-ПРОПИЛАЦЕТАТ	1276	29153910	
н-ПРОПИЛБЕНЗОЛ	2364	29029000	
ПРОПИЛЕН	1077	29012200	
ПРОПИЛЕНА ТЕТРАМЕР	2850	29012900	
1,2-ПРОПИЛЕНДИАМИН	2258	29212900	
ПРОПИЛЕНИМИН СТАБИЛИЗИРОВАННЫЙ	1921	29339190	
ПРОПИЛЕНОКСИД	1280	29102000	
ПРОПИЛЕНХЛОРГИДРИН	2611	29055900	
н-ПРОПИЛИЗОЦИАНАТ	2482	29291090	
н-ПРОПИЛНИТРАТ	1865	29209000	
ПРОПИЛТРИХЛОРСИЛАН	1816	293100++	
ПРОПИЛФОРМИАТЫ	1281	29151300	
Пропилхлорид, см. 1-ХЛОРПРОПАН	1278	29031900	
н-ПРОПИЛХЛОРФОРМИАТ	2740	29159000	
ПРОПИОНАЛЬДЕГИД	1275	29121900	
ПРОПИОНИЛХЛОРИД	1815	29159000	

Наименование груза	Номер ООН	Код ГНГ	Примечание
ПРОПИОНИТРИЛ	2404	29269000	
ПУРПУР ЛОНДОНСКИЙ	1621	28429000	
РАКЕТЫ ОСВЕТИТЕЛЬНЫЕ АВИАЦИОННЫЕ	0403	36049000	
РАКЕТЫ ОСВЕТИТЕЛЬНЫЕ АВИАЦИОННЫЕ	0420	36049000	
РАКЕТЫ ОСВЕТИТЕЛЬНЫЕ АВИАЦИОННЫЕ	0421	36049000	
РАКЕТЫ ОСВЕТИТЕЛЬНЫЕ АВИАЦИОННЫЕ	0093	36049000	
РАКЕТЫ ОСВЕТИТЕЛЬНЫЕ АВИАЦИОННЫЕ	0404	36049000	
РАКЕТЫ ОСВЕТИТЕЛЬНЫЕ, ЗАПУСКАЕМЫЕ С ЗЕМЛИ	0419	36049000	
РАКЕТЫ ОСВЕТИТЕЛЬНЫЕ, ЗАПУСКАЕМЫЕ С ЗЕМЛИ	0418	36049000	
РАКЕТЫ ОСВЕТИТЕЛЬНЫЕ, ЗАПУСКАЕМЫЕ С ЗЕМЛИ	0092	36049000	
РАКЕТЫ с вышибным зарядом	0437	93069010	
РАКЕТЫ с вышибным зарядом	0436	93069010	
РАКЕТЫ с вышибным зарядом	0438	93069010	
РАКЕТЫ с инертной головкой	0502	93069000	
РАКЕТЫ с инертной головкой	0183	93069010	
РАКЕТЫ с разрывным зарядом	0180	93069010	
РАКЕТЫ с разрывным зарядом	0181	93069010	
РАКЕТЫ с разрывным зарядом	0182	93069010	
РАКЕТЫ с разрывным зарядом	0295	93069010	
РАКЕТЫ ТРОСОМЕТАТЕЛЬНЫЕ	0238	93069000	
РАКЕТЫ ТРОСОМЕТАТЕЛЬНЫЕ	0240	93069000	
РАКЕТЫ ТРОСОМЕТАТЕЛЬНЫЕ	0453	93069010	
РАКЕТЫ, ЗАПРАВЛЕННЫЕ ЖИДКИМ ТОПЛИВОМ, с разрывным зарядом	0397	93069000	
РАКЕТЫ, ЗАПРАВЛЕННЫЕ ЖИДКИМ ТОПЛИВОМ, с разрывным зарядом	0398	93069000	
РАСТВОР ДЛЯ НАНЕСЕНИЯ ПОКРЫТИЯ (включая растворы для обработки или покрытия поверхностей, используемые в промышленных или иных целях, например для нанесения грунтовочного покрытия на корпус автомобилей, футировки барабанов или бочек)	1139	32100010	
Растворитель Децилин: см. ЖИДКОСТЬ ЛЕГКОВОСПЛАМЕНЯЮЩАЯСЯ ЯДОВИТАЯ, Н.У.К.	1992		
РЕЗАКИ КАБЕЛЬНЫЕ ВЗРЫВЧАТЫЕ	0070	93069000	
РЕЗОРЦИН	2876	29072100	
РТУТИ (I) НИТРАТ	1627	28342930	
РТУТИ (II) АРСЕНАТ	1623	28429000	
РТУТИ (II) БЕНЗОАТ	1631	29163900	
РТУТИ (II) ГЛЮКОНАТ	1637	29181600	
РТУТИ (II) ИОДИД	1638	28276000	
РТУТИ (II) НИТРАТ	1625	28342900	
РТУТИ (II) ОКСИЦИАНИД ДЕСЕНСИБИЛИЗИРОВАННЫЙ	1642	28371900	
РТУТИ (II) ОЛЕАТ	1640	29163900	
РТУТИ (II) СУЛЬФАТ	1645	28332970	
РТУТИ (II) ТИОЦИАНАТ	1646	28380000	
РТУТИ (II) ЦИАНИД	1636	28371900	
РТУТИ (II)-АММОНИЯ ХЛОРИД	1630	28273900	
РТУТИ (II)-КАЛИЯ ИОДИД	1643	28276000	
РТУТИ АЦЕТАТ	1629	29154000	
РТУТИ БРОМИДЫ	1634	28275900	
РТУТИ ДИХЛОРИД	1624	28273900	
РТУТИ НУКЛЕАТ	1639	29349900	
РТУТИ ОКСИД	1641	28259050	
РТУТИ САЛИЦИЛАТ	1644	29182100	
РТУТИ СОЕДИНЕНИЕ ЖИДКОЕ, Н.У.К.	2024	++++++++	
РТУТИ СОЕДИНЕНИЕ ТВЕРДОЕ, Н.У.К.	2025	++++++++	
РТУТЬ	2809	28054000	
РТУТЬ ГРЕМУЧАЯ УВЛАЖНЕННАЯ с массовой долей воды или смеси спирта и воды не менее 20%	0135		Перевозка запрещена
РУБИДИЙ	1423	28051900	
РУБИДИЯ ГИДРОКСИД	2678	28259000	

Наименование груза	Номер ООН	Код ГНГ	Примечание
РУБИДИЯ ГИДРОКСИДА РАСТВОР	2677	28259000	
САЖА животного или растительного происхождения	1361	280300++	
Самин: см. ЖИДКОСТЬ ЛЕГКОВОСПЛАМЕНЯЮЩАЯСЯ ЯДОВИТАЯ, Н.У.К.	1992		
СВЕЧИ ГАЗОВЫЕ СЛЕЗОТОЧИВЫЕ	1700	93069000	
СВИНЦА АЗИД УВЛАЖНЕННЫЙ с массовой долей воды или смеси спирта и воды не менее 20%	0129		Перевозка запрещена
СВИНЦА АРСЕНАТЫ	1617	28429000	
СВИНЦА АРСЕНИТЫ	1618	28429000	
СВИНЦА АЦЕТАТ	1616	29152900	
СВИНЦА ДИОКСИД	1872	28249000	
СВИНЦА НИТРАТ	1469	28342920	
СВИНЦА ПЕРХЛОРАТ, ТВЕРДЫЙ	1470	28299010	
СВИНЦА ПЕРХЛОРАТА РАСТВОР	3408	28299010	
СВИНЦА СОЕДИНЕНИЕ РАСТВОРИМОЕ, Н.У.К.	2291	++++++++	
СВИНЦА СТИФНАТ (СВИНЦА ТРИНИТРОРЕЗОРЦИНАТ) УВЛАЖНЕННЫЙ с массовой долей воды или смеси спирта и воды не менее 20%	0130		Перевозка запрещена
СВИНЦА СУЛЬФАТ, содержащий более 3% свободной кислоты	1794	28332970	
СВИНЦА ФОСФИТ ДВУЗАМЕЩЕННЫЙ	2989	28351000	
СВИНЦА ЦИАНИД	1620	28371900	
СЕЛЕНА ГЕКСАФТОРИД	2194	28261900	
СЕЛЕНА ДИСУЛЬФИД	2657	28309000	
СЕЛЕНА СОЕДИНЕНИЕ, ТВЕРДОЕ, Н.У.К.	3283	++++++++	
СЕЛЕНАТЫ	2630	28429000	
СЕЛЕНИТЫ	2630	28429000	
СЕЛЕНОКСИХЛОРИД	2879	28274900	
Сено	1327		Не подпадает под действие прил. 2 к СМГС
СЕРА	1350	250300++	
СЕРА РАСПЛАВЛЕННАЯ	2448	250300++	
СЕРЕБРА АРСЕНИТ	1683	28429000	
СЕРЕБРА НИТРАТ	1493	28432100	
СЕРЕБРА ПИКРАТ УВЛАЖНЕННЫЙ с массовой долей воды не менее 30%	1347	28432900	
СЕРЕБРА ЦИАНИД	1684	28371900	
СЕРОВОДОРОД	1053	28111900	
СЕРОУГЛЕРОД	1131	28131000	
СЕРЫ ГЕКСАФТОРИД	1080	28129000	
СЕРЫ ДИОКСИД	1079	28112300	
СЕРЫ ТЕТРАФТОРИД	2418	28129000	
СЕРЫ ТРИОКСИД СТАБИЛИЗИРОВАННЫЙ	1829	28112900	
СЕРЫ ХЛОРИДЫ	1828	28121000	
СИГНАЛЫ БЕДСТВИЯ судовые	0195	36049000	
СИГНАЛЫ БЕДСТВИЯ судовые	0194	36049000	
СИГНАЛЫ БЕДСТВИЯ, судовые	0505	360490++	
СИГНАЛЫ БЕДСТВИЯ, судовые	0506	360490++	
СИГНАЛЫ ДЫМОВЫЕ	0196	36049000	
СИГНАЛЫ ДЫМОВЫЕ	0197	36049000	
СИГНАЛЫ ДЫМОВЫЕ	0487	36049000	
СИГНАЛЫ ДЫМОВЫЕ	0313	36049000	
СИГНАЛЫ ДЫМОВЫЕ	0507	360490++	
СИГНАЛЫ ЗВУКОВЫЕ ВЗРЫВЧАТЫЕ	0375	36049000	
СИГНАЛЫ ЗВУКОВЫЕ ВЗРЫВЧАТЫЕ	0296	36049000	
СИГНАЛЫ ЗВУКОВЫЕ ВЗРЫВЧАТЫЕ	0374	36049000	
СИГНАЛЫ ЗВУКОВЫЕ ВЗРЫВЧАТЫЕ	0204	36049000	
СИЛАН	2203	285000++	
Синтин: см. ЖИДКОСТЬ ЛЕГКОВОСПЛАМЕНЯЮЩАЯСЯ ЯДОВИТАЯ, Н.У.К.	1992		
СКИПИДАР	1299	38051000	
СКИПИДАРА ЗАМЕНИТЕЛЬ	1300	27210000	

Наименование груза	Номер ООН	Код ГНГ	Примечание
Славсилан: см. ЖИДКОСТЬ КОРРОЗИОННАЯ ЯДОВИТАЯ, Н.У.К.	2922		
Смеси газовые моносилана с водородом: см. ГАЗ СЖАТЫЙ ЯДОВИТЫЙ ВОСПЛАМЕНЯЮЩИЙСЯ, Н.У.К.	1953		
Смеси газовые моносилана с аргоном: см. ГАЗ СЖАТЫЙ ЯДОВИТЫЙ ВОСПЛАМЕНЯЮЩИЙСЯ, Н.У.К.	1953		
СМЕСЬ КИСЛОТНАЯ НИТРУЮЩАЯ	1796	28080000	
СМЕСЬ КИСЛОТНАЯ НИТРУЮЩАЯ ОТРАБОТАННАЯ	1826	38249000	
СМОЛ ПОЛИЭФИРНЫХ КОМПЛЕКТ	3269	3907++++	
СМОЛЫ РАСТВОР легковоспламеняющийся	1866	++++++++	
СНАРЯДЫ инертные с трассером	0424	93069010	
СНАРЯДЫ инертные с трассером	0345	93069010	
СНАРЯДЫ инертные с трассером	0425	93069010	
СНАРЯДЫ ПЕРФОРАТОРНЫЕ для нефтескважин без детонатора	0124	93069000	
СНАРЯДЫ ПЕРФОРАТОРНЫЕ для нефтескважин без детонатора	0494	93069000	
СНАРЯДЫ с разрывным зарядом	0344	93069010	
СНАРЯДЫ с разрывным зарядом	0168	93069010	
СНАРЯДЫ с разрывным зарядом	0169	93069010	
СНАРЯДЫ с разрывным зарядом	0324	93069000	
СНАРЯДЫ с разрывным зарядом	0167	93069010	
СНАРЯДЫ с разрывным или вышибным зарядом	0427	93069010	
СНАРЯДЫ с разрывным или вышибным зарядом	0426	93069010	
СНАРЯДЫ с разрывным или вышибным зарядом	0347	93069010	
СНАРЯДЫ с разрывным или вышибным зарядом	0434	93069010	
СНАРЯДЫ с разрывным или вышибным зарядом	0346	93069010	
СНАРЯДЫ с разрывным или вышибным зарядом	0435	93069010	
СОЕДИНЕНИЕ МЕТАЛЛООРГАНИЧЕСКОЕ ЯДОВИТОЕ, ЖИДКОЕ, Н.У.К.	3282	293100++	
СОЕДИНЕНИЕ МЕТАЛЛООРГАНИЧЕСКОЕ ЯДОВИТОЕ, ТВЕРДОЕ, Н.У.К.	3467	293100++	
СОЕДИНЕНИЕ МЫШЬЯКОРГАНИЧЕСКОЕ, ЖИДКОЕ, Н.У.К.	3280	293100++	
СОЕДИНЕНИЕ МЫШЬЯКОРГАНИЧЕСКОЕ, ТВЕРДОЕ, Н.У.К.	3465	293100++	
СОЕДИНЕНИЕ ОЛОВООРГАНИЧЕСКОЕ ЖИДКОЕ, Н.У.К.	2788	293100++	
СОЕДИНЕНИЕ ОЛОВООРГАНИЧЕСКОЕ ТВЕРДОЕ, Н.У.К.	3146	293100++	
СОЕДИНЕНИЕ ПЛАСТИЧНОЕ ФОРМОВОЧНОЕ в виде тестообразной массы, в форме листа или полученное путем экструзии жгута, выделяющее легковоспламеняющиеся пары	3314	39++++++	
СОЕДИНЕНИЕ СЕЛЕНА, ЖИДКОЕ, Н.У.К.	3440	++++++++	
СОЕДИНЕНИЕ ФОСФОРОРГАНИЧЕСКОЕ ЯДОВИТОЕ ЛЕГКОВОСПЛАМЕНЯЮЩЕЕСЯ, Н.У.К.	3279	++++++++	
СОЕДИНЕНИЕ ФОСФОРОРГАНИЧЕСКОЕ ЯДОВИТОЕ, ЖИДКОЕ, Н.У.К., жидкое	3278	++++++++	
СОЕДИНЕНИЕ ФОСФОРОРГАНИЧЕСКОЕ ЯДОВИТОЕ, ТВЕРДОЕ, Н.У.К.	3464	++++++++	
СОЛИ МЕТАЛЛОВ ДЕФЛАГРИРУЮЩИЕ, НИТРОПРОИЗВОДНЫЕ АРОМАТИЧЕСКОГО РЯДА, Н.У.К.	0132	36020000	
СОЛИ МЕТАЛЛОВ ОРГАНИЧЕСКИХ СОЕДИНЕНИЙ ЛЕГКОВОСПЛАМЕНЯЮЩИЕСЯ, Н.У.К.	3181	29++++++	
Солома	1327		Не подпадает под действие прил. 2 к СМГС
СПИРТ АЛЛИЛОВЫЙ	1098	29052910	
СПИРТ альфа-МЕТИЛБЕНЗИЛОВЫЙ, ЖИДКИЙ	2937	29062900	
СПИРТ альфа-МЕТИЛБЕНЗИЛОВЫЙ, ТВЕРДЫЙ	3438	29062900	
СПИРТ ДИАЦЕТОНОВЫЙ	1148	29144000	
СПИРТ МЕТАЛЛИЛОВЫЙ	2614	29051900	
СПИРТ ФУРФУРИЛОВЫЙ	2874	29321300	
СПИРТЫ ЛЕГКОВОСПЛАМЕНЯЮЩИЕСЯ ЯДОВИТЫЕ, Н.У.К.	1986	2905++++	
СПИРТЫ, Н.У.К.	1987	2905++++	
СПИЧКИ БЕЗОПАСНЫЕ (в коробках, книжечках, картонках)	1944	36050000	
СПИЧКИ ПАРАФИНИРОВАННЫЕ "ВЕСТА"	1945	36050000	
СПИЧКИ САПЕРНЫЕ	2254	36050000	
СПЛАВ ПИРОФОРНЫЙ, Н.У.К.	1383	36069090	
81++++++			

Наименование груза	Номер ООН	Код ГНГ	Примечание
СРЕДСТВА ПИРОТЕХНИЧЕСКИЕ	0333	36041000	См. 2.2.1.1.7
СРЕДСТВА ПИРОТЕХНИЧЕСКИЕ	0334	36041000	См. 2.2.1.1.7
СРЕДСТВА ПИРОТЕХНИЧЕСКИЕ	0335	36041000	См. 2.2.1.1.7
СРЕДСТВА ПИРОТЕХНИЧЕСКИЕ	0336	36041000	См. 2.2.1.1.7
СРЕДСТВА ПИРОТЕХНИЧЕСКИЕ	0337	36041000	
СРЕДСТВА СПАСАТЕЛЬНЫЕ НЕСАМОНАДУВНЫЕ, содержащие в качестве оборудования опасные грузы	3072	63072000	
СРЕДСТВА СПАСАТЕЛЬНЫЕ САМОНАДУВНЫЕ	2990	63072000	
СРЕДСТВО ДЕЗИНФИЦИРУЮЩЕЕ ТВЕРДОЕ ЯДОВИТОЕ, Н.У.К.	1601	38084090	
Средство транспортное, работающее на аккумуляторных батареях, или оборудование, работающее на аккумуляторных батареях	3171		Не подпадает под действие прил. 2 к СМГС
СТИБИН	2676	285000++	
СТИРОЛ - МОНОМЕР СТАБИЛИЗИРОВАННЫЙ	2055	29025000	
СТРИХНИН	1692	2939++++	
СТРИХНИНА СОЛИ	1692	2939++++	
СТРОНЦИЯ АРСЕНИТ	1691	28429000	
СТРОНЦИЯ НИТРАТ	1507	28342900	
СТРОНЦИЯ ПЕРОКСИД	1509	28164000	
СТРОНЦИЯ ПЕРХЛОРАТ	1508	28299010	
СТРОНЦИЯ ФОСФИД	2013	28480000	
СТРОНЦИЯ ХЛОРАТ	1506	2829++++	
СТРУЖКА ЧЕРНЫХ МЕТАЛЛОВ, подверженная самонагреванию	2793	72044100	
СУЛЬФУРИЛФТОРИД	2191	28129000	
СУЛЬФУРИЛХЛОРИД	1834	28121000	
СУРЬМА - ПОРОШОК	2871	81101000	
СУРЬМЫ ЛАКТАТ	1550	29181100	
СУРЬМЫ ПЕНТАФТОРИД	1732	28261900	
СУРЬМЫ ПЕНТАХЛОРИД ЖИДКИЙ	1730	28273900	
СУРЬМЫ ПЕНТАХЛОРИДА РАСТВОР	1731	28273900	
СУРЬМЫ СОЕДИНЕНИЕ НЕОРГАНИЧЕСКОЕ ЖИДКОЕ, Н.У.К.	3141	28++++++	
СУРЬМЫ СОЕДИНЕНИЕ НЕОРГАНИЧЕСКОЕ ТВЕРДОЕ, Н.У.К.	1549	28++++++	
СУРЬМЫ ТРИХЛОРИД	1733	28273900	
СУРЬМЫ-КАЛИЯ ТАРТРАТ	1551	29181300	
ТАЛЛИЯ (I) НИТРАТ	2727	28342900	
ТАЛЛИЯ (I) ХЛОРАТ	2573	28291900	
ТАЛЛИЯ СОЕДИНЕНИЕ, Н.У.К.	1707	++++++++	
Текстиля отходы влажные	1857		Не подпадает под действие прил. 2 к СМГС
ТЕЛЛУРА ГЕКСАФТОРИД	2195	28261900	
ТЕЛЛУРА СОЕДИНЕНИЕ, Н.У.К.	3284	++++++++	
ТЕРМОСПИЧКИ	1331	36050000	
ТЕРПИНОЛЕН	2541	29061900	
ТЕРФЕНИЛЫ ПОЛИГАЛОГЕНИРОВАННЫЕ ЖИДКИЕ	3151	29036900	
ТЕРФЕНИЛЫ ПОЛИГАЛОГЕНИРОВАННЫЕ ТВЕРДЫЕ	3152	29036900	
ТЕТРАБРОМЭТАН	2504	29033000	
1,2,3,6-ТЕТРАГИДРОБЕНЗАЛЬДЕГИД	2498	29122900	
1,2,3,6-ТЕТРАГИДРОПИРИДИН	2410	29333999	
ТЕТРАГИДРОТИОФЕН	2412	29309070	
ТЕТРАГИДРОФУРАН	2056	29321100	
ТЕТРАГИДРОФУРФУРИЛАМИН	2943	29321900	
1-Н-ТЕТРАЗОЛ	0504	36020000	
ТЕТРАМЕТИЛАММОНИЯ ГИДРОКСИД, ТВЕРДЫЙ	3423	29241900	
ТЕТРАМЕТИЛАММОНИЯ ГИДРОКСИДА РАСТВОР	1835	29241900	
ТЕТРАМЕТИЛСИЛАН	2749	293100++	
ТЕТРАНИТРОАНИЛИН	0207	36020000	
ТЕТРАНИТРОМЕТАН	1510	29042000	

Наименование груза	Номер ООН	Код ГНГ	Примечание
ТЕТРАПРОПИЛОРТОТИТАНАТ	2413	29209000	
ТЕТРАФТОРМЕТАН СЖАТЫЙ (ГАЗ РЕФРИЖЕРАТОРНЫЙ R 14)	1982	29033000	
1,1,1,2-ТЕТРАФТОРЭТАН (ГАЗ РЕФРИЖЕРАТОРНЫЙ R 134a)	3159	29033000	
ТЕТРАФТОРЭТИЛЕН СТАБИЛИЗИРОВАННЫЙ	1081	29033080	
ТЕТРАХЛОРЭТАН	1702	29031900	
ТЕТРАХЛОРЭТИЛЕН	1897	29032300	
ТЕТРАЭТИЛДИТИОПИРОФОСФАТ	1704	29209000	
ТЕТРАЭТИЛЕНПЕНТАМИН	2320	29212900	
ТЕТРАЭТИЛСИЛИКАТ	1292	29209000	
ТИОГЛИКОЛЬ	2966	29309000	
ТИОМОЧЕВИНЫ ДИОКСИД	3341	29309000	
ТИОНИЛХЛОРИД	1836	28121095	
4-ТИОПЕНТАНАЛЬ	2785	29309070	
ТИОФЕН	2414	29309070	
ТИОФОСГЕН	2474	29309000	
ТИОФОСФОРИЛХЛОРИД	1837	28121000	
ТИТАН - ПОРИСТЫЕ ГРАНУЛЫ	2878	8108++++	
ТИТАН - ПОРИСТЫЕ ПОРОШКИ	2878	8108++++	
ТИТАН - ПОРОШОК СУХОЙ	2546	81082000	
ТИТАН - ПОРОШОК УВЛАЖНЕННЫЙ с долей воды не менее 25%	1352	81089000	
ТИТАНА ГИДРИД	1871	28500020	
ТИТАНА ДИСУЛЬФИД	3174	28309000	
ТИТАНА ТЕТРАХЛОРИД	1838	28273900	
ТИТАНА ТРИХЛОРИД ПИРОФОРНЫЙ	2441	28273900	
ТИТАНА ТРИХЛОРИДА СМЕСЬ	2869	28273900	
ТИТАНА ТРИХЛОРИДА СМЕСЬ ПИРОФОРНАЯ	2441	28273900	
ТКАНИ, ПРОПИТАННЫЕ НИТРОЦЕЛЛЮЛОЗОЙ С НИЗКИМ СОДЕРЖАНИЕМ НИТРАТОВ, Н.У.К.	1353	5+++++++ 59039091	
ТОКСИНЫ, ИЗВЛЕЧЕННЫЕ ИЗ ЖИВЫХ ОРГАНИЗМОВ, ЖИДКИЕ, Н.У.К.	3172	30029090	
ТОКСИНЫ, ИЗВЛЕЧЕННЫЕ ИЗ ЖИВЫХ ОРГАНИЗМОВ, ТВЕРДЫЕ, Н.У.К.	3462	30029090	
ТОЛУИДИНЫ ЖИДКИЕ	1708	29214300	
ТОЛУИДИНЫ ТВЕРДЫЕ	3451	29214300	
2,4-ТОЛУИЛЕНДИАМИН, ТВЕРДЫЙ	1709	29215900	
2,4-ТОЛУИЛЕНДИАМИНА РАСТВОР	3418	29215900	
ТОЛУИЛЕНДИИЗОЦИАНАТ	2078	29291010	
ТОЛУОЛ	1294	29023000	
ТОПЛИВО АВИАЦИОННОЕ ДЛЯ ТУРБИННЫХ ДВИГАТЕЛЕЙ	1863	27220000 27260000	
ТОПЛИВО ДИЗЕЛЬНОЕ, соответствующее стандарту EN 590:1993	1202	27420000 27410000	
ТОПЛИВО ПЕЧНОЕ ЛЕГКОЕ с температурой вспышки, указанной в стандарте EN 590:1993	1202	27420000 27410000	
ТОРПЕДЫ ВЗРЫВЧАТЫЕ для нефтескважин без детонатора	0099	93069000	
ТОРПЕДЫ С ЖИДКИМ ТОПЛИВОМ с инертной головкой	0450	93069010	
ТОРПЕДЫ С ЖИДКИМ ТОПЛИВОМ, снаряженные или не снаряженные разрывным зарядом	0449	93069010	
ТОРПЕДЫ с разрывным зарядом	0329	93069010	
ТОРПЕДЫ с разрывным зарядом	0451	93069010	
ТОРПЕДЫ с разрывным зарядом	0330	93069010	
ТРАНС-2-БУТИЛЕН	1012	29012300	
ТРАССЕРЫ ДЛЯ БОЕПРИПАСОВ	0212	36049000	
ТРАССЕРЫ ДЛЯ БОЕПРИПАСОВ	0306	36049000	
Тремолит: см. АСБЕСТ БЕЛЫЙ (хризотил, актинолит, антофиллит, тремолит)	2590		
ТРЕТ(1-АЗИРИДИНИЛ) ФОСФИНОКСИДА РАСТВОР	2501	293100++	
Третбутила-бензоила пероксид, раствор концентрации не более 77%: см. ПЕРОКСИД ОРГАНИЧЕСКИЙ ТИПА В ЖИДКИЙ	3101		
ТРИАЛЛИЛАМИН	2610	29211900	
ТРИАЛЛИЛБОРАТ	2609	29209000	

Наименование груза	Номер ООН	Код ГНГ	Примечание
ТРИБУТИЛАМИН	2542	29211900	
ТРИБУТИЛФОСФАН	3254	29420000	
ТРИИЗОБУТИЛЕН	2324	29012900	
ТРИИЗОПРОПИЛБОРАТ	2616	29209000	
ТРИКРЕЗИЛФОСФАТ, содержащий более 3% ортоизомера	2574	291900++	
ТРИМЕТИЛАМИН БЕЗВОДНЫЙ	1083	29211110	
ТРИМЕТИЛАМИНА ВОДНЫЙ РАСТВОР с массовой долей триметиламина не более 50%	1297	29211110	
ТРИМЕТИЛАЦЕТИЛХЛОРИД	2438	29159000	
1,3,5-ТРИМЕТИЛБЕНЗОЛ	2325	29029000	
ТРИМЕТИЛБОРАТ	2416	29209000	
ТРИМЕТИЛГЕКСАМЕТИЛЕНДИАМИНЫ	2327	29212900	
ТРИМЕТИЛГЕКСАМЕТИЛЕНДИИЗОЦИАНАТ	2328	29291090	
ТРИМЕТИЛФОСФИТ	2329	29209000	
ТРИМЕТИЛХЛОРСИЛАН	1298	293100++	
ТРИМЕТИЛЦИКЛОГЕКСИЛАМИН	2326	29213000	
ТРИНИТРО-м-КРЕЗОЛ	0216	36020000	
ТРИНИТРОАНИЗОЛ	0213	36020000	
ТРИНИТРОАНИЛИН (ПИКРАМИД)	0153	36020000	
ТРИНИТРОБЕНЗОЛ сухой или увлажненный с массовой долей воды менее 30%	0214	36020000	
ТРИНИТРОБЕНЗОЛ УВЛАЖНЕННЫЙ с массовой долей воды не менее 30%	1354	29042000	
ТРИНИТРОБЕНЗОЛ, УВЛАЖНЕННЫЙ, с массовой долей воды не менее 10%	3367	36020000	
ТРИНИТРОНАФТАЛИН	0217	36020000	
ТРИНИТРОРЕЗОРЦИН (КИСЛОТА СТИФНИНОВАЯ) сухой или увлажненный с массовой долей воды или смеси спирта и воды менее 20%	0219	36020000	
ТРИНИТРОРЕЗОРЦИН (КИСЛОТА СТИФНИНОВАЯ) УВЛАЖНЕННЫЙ с массовой долей воды или смеси спирта и воды не менее 20%	0394	36020000	
ТРИНИТРОТОЛУОЛ (ТНТ) сухой или увлажненный с массовой долей воды менее 30%	0209	36020000	
ТРИНИТРОТОЛУОЛ (ТНТ) УВЛАЖНЕННЫЙ с массовой долей воды не менее 30%	1356	29042000	
ТРИНИТРОТОЛУОЛ (ТНТ), УВЛАЖНЕННЫЙ, с массовой долей воды не менее 10%	3366	36020000	
ТРИНИТРОТОЛУОЛА (ТНТ) И ГЕКСАНИТРОСТИЛЬБЕНА СМЕСЬ	0388	36020000	
ТРИНИТРОТОЛУОЛА (ТНТ) И ТРИНИТРОБЕНЗОЛА СМЕСЬ	0388	36020000	
ТРИНИТРОТОЛУОЛА (ТНТ) СМЕСЬ, СОДЕРЖАЩАЯ ТРИНИТРОБЕНЗОЛ И ГЕКСАНИТРОСТИЛЬБЕН	0389	36020000	
ТРИНИТРОФЕНЕТОЛ	0218	36020000	
ТРИНИТРОФЕНИЛМЕТИЛНИТРАМИН (ТЕТРИЛ)	0208	29214210	
ТРИНИТРОФЕНОЛ (КИСЛОТА ПИКРИНОВАЯ) сухой или увлажненный с массовой долей воды менее 30%	0154	36020000	
ТРИНИТРОФЕНОЛ (КИСЛОТА ПИКРИНОВАЯ), УВЛАЖНЕННЫЙ, с массовой долей воды не менее 10%	3364	2908++++	
ТРИНИТРОФЕНОЛ УВЛАЖНЕННЫЙ с массовой долей воды не менее 30%	1344	2908++++	
ТРИНИТРОФТОРЕНОН	0387	36020000	
ТРИНИТРОХЛОРБЕНЗОЛ (ПИКРИЛХЛОРИД)	0155	36020000	
ТРИНИТРОХЛОРБЕНЗОЛ (ПИКРИЛХЛОРИД), УВЛАЖНЕННЫЙ, с массовой долей воды не менее 10%	3365	36020000	
ТРИПРОПИЛАМИН	2260	29212900	
ТРИПРОПИЛЕН	2057	29012900	
ТРИТОНАЛ	0390	36020000	
Трифенилхлорсилан: см. ВЕЩЕСТВО ТВЕРДОЕ КОРРОЗИОННОЕ ЯДОВИТОЕ, Н.У.К.	2923		
ТРИФТОРАЦЕТИЛХЛОРИД	3057	29159000	
ТРИФТОРМЕТАН (ГАЗ РЕФРИЖЕРАТОРНЫЙ R 23)	1984	29033000	
ТРИФТОРМЕТАН ОХЛАЖДЕННЫЙ ЖИДКИЙ	3136	29033000	
3-ТРИФТОРМЕТИЛАНИЛИН	2948	29214200	
2-ТРИФТОРМЕТИЛАНИЛИН	2942	29214200	
ТРИФТОРХЛОРМЕТАНА И ТРИФТОРМЕТАНА АЗЕОТРОПНАЯ СМЕСЬ, содержащая приблизительно 60% трифторхлорметана (ГАЗ РЕФРИЖЕРАТОРНЫЙ R 503)	2599	38247100	

Наименование груза	Номер ООН	Код ГНГ	Примечание
ТРИФТОРХЛОРЭТИЛЕН СТАБИЛИЗИРОВАННЫЙ	1082	29034500	
1,1,1-ТРИФТОРЭТАН (ГАЗ РЕФРИЖЕРАТОРНЫЙ R 143a)	2035	29033000	
ТРИХЛОРАЦЕТИЛХЛОРИД	2442	29159080	
ТРИХЛОРБЕНЗОЛЫ ЖИДКИЕ	2321	29036900	
ТРИХЛОРБУТЕН	2322	29031900	
ТРИХЛОРСИЛАН	1295	28510080	
Триэтилхлорсилан: см. ХЛОРСИЛАНЫ ЛЕГКОВОСПЛАМЕНЯЮЩИЕСЯ КОРРОЗИОННЫЕ, Н.У.К.	2985		
1,1,1-ТРИХЛОРЭТАН	2831	29031910	
ТРИХЛОРЭТИЛЕН	1710	29032200	
ТРИЭТИЛАМИН	1296	29211910	
ТРИЭТИЛЕНТЕТРАМИН	2259	29212900	
ТРИЭТИЛФОСФИТ	2323	291900++	
ТРУБКИ ДЕТОНАЦИОННЫЕ	0257	360300++	
ТРУБКИ ДЕТОНАЦИОННЫЕ	0367	360300++	
ТРУБКИ ДЕТОНАЦИОННЫЕ	0107	360300++	
ТРУБКИ ДЕТОНАЦИОННЫЕ ручные или ружейные	0106	360300++	
ТРУБКИ ДЕТОНАЦИОННЫЕ с защитными элементами	0409	360300++	
ТРУБКИ ДЕТОНАЦИОННЫЕ с защитными элементами	0410	360300++	
ТРУБКИ ДЕТОНАЦИОННЫЕ с защитными элементами	0408	360300++	
ТРУБКИ ЗАЖИГАТЕЛЬНЫЕ	0368	360300++	
ТРУБКИ ЗАЖИГАТЕЛЬНЫЕ	0316	360300++	
ТРУБКИ ЗАЖИГАТЕЛЬНЫЕ	0317	360300++	
УГЛЕВОДОРОДЫ ЖИДКИЕ, Н.У.К.	3295	290+++++	
УГЛЕВОДОРОДЫ ТЕРПЕНОВЫЕ, Н.У.К.	2319	29021930	
УГЛЕРОДА ДИОКСИД	1013	28112100	
УГЛЕРОДА ДИОКСИД ОХЛАЖДЕННЫЙ ЖИДКИЙ	2187	28112100	
Углерода диоксид твердый (лед сухой)	1845		Не подпадает под действие прил. 2 к СМГС
УГЛЕРОДА МОНООКСИД СЖАТЫЙ	1016	28112900	
УГЛЕРОДА ТЕТРАБРОМИД	2516	29033000	
УГЛЕРОДА ТЕТРАХЛОРИД	1846	29031400	
УГОЛЬ	1361	280300++	
УГОЛЬ АКТИВИРОВАННЫЙ	1362	38021000	
Удобрение на основе нитрата аммония, однородные азотно- фосфатные, азотно-калийные или азотно-фосфатно-калийные смеси, содержащие не более 70% нитрата аммония и не более 0,4% общего количества горючего/органического материала, рассчитываемого по углероду,	2071	31++++++	Не подпадает под действие прил. 2 к СМГС
УДОБРЕНИЯ АММИАЧНО-НИТРАТНЫЕ	2067	31++++++	
УДОБРЕНИЯ АММИАЧНОГО РАСТВОР, содержащий свободный аммиак	1043	++++++++	
УНДЕКАН	2330	29011000	
УСТАНОВКИ РЕФРИЖЕРАТОРНЫЕ, содержащие воспламеняющийся неядовитый сжиженный газ	3358	8418++++	
УСТАНОВКИ РЕФРИЖЕРАТОРНЫЕ, содержащие невоспламеняющийся неядовитый газ или аммиака раствор (№ ООН 2672)	2857	8418++++	
УСТРОЙСТВА ВОДОАКТИВИРУЕМЫЕ с разрывным, вышибным или метательным зарядом	0248	93069000	
УСТРОЙСТВА ВОДОАКТИВИРУЕМЫЕ с разрывным, вышибным или метательным зарядом	0249	93069000	
УСТРОЙСТВА ГАЗОНАПОЛНИТЕЛЬНЫЕ НАДУВНЫХ ПОДУШЕК	0503	8708++++	
УСТРОЙСТВА ГАЗОНАПОЛНИТЕЛЬНЫЕ НАДУВНЫХ ПОДУШЕК	3268	8708++++	
УСТРОЙСТВА МАЛЫЕ, ПРИВОДИМЫЕ В ДЕЙСТВИЕ УГЛЕВОДОРОДНЫМ ГАЗОМ	3150	36061000	
УСТРОЙСТВА ПРЕДВАРИТЕЛЬНОГО НАТЯЖЕНИЯ РЕМНЕЙ БЕЗОПАСНОСТИ	3268	8708++++	
УСТРОЙСТВА ПРЕДВАРИТЕЛЬНОГО НАТЯЖЕНИЯ РЕМНЕЙ БЕЗОПАСНОСТИ	0503	8708++++	
УСТРОЙСТВА РАСЦЕПЛЕНИЯ ВЗРЫВЧАТЫЕ	0173	360300++	
УСТРОЙСТВА СИГНАЛЬНЫЕ РУЧНЫЕ	0373	36049000	
УСТРОЙСТВА СИГНАЛЬНЫЕ РУЧНЫЕ	0191	36049000	
ФЕНАЦИЛБРОМИД	2645	29147000	

Наименование груза	Номер ООН	Код ГНГ	Примечание
ФЕНЕТИДИНЫ	2311	29222900	
ФЕНИЛАЦЕТИЛХЛОРИД	2577	29163900	
ФЕНИЛАЦЕТОНИТРИЛ ЖИДКИЙ	2470	29269000	
ФЕНИЛГИДРАЗИН	2572	292800++	
ФЕНИЛЕНДИАМИНЫ (о-, м-, п-)	1673	29215100	
ФЕНИЛИЗОЦИАНАТ	2487	29291090	
ФЕНИЛКАРБИЛАМИНОХЛОРИД	1672	29252000	
ФЕНИЛМЕРКАПТАН	2337	29309000	
ФЕНИЛРТУТИ АЦЕТАТ	1674	293100++	
ФЕНИЛРТУТИ ГИДРОКСИД	1894	293100++	
ФЕНИЛРТУТИ НИТРАТ	1895	293100++	
ФЕНИЛРТУТИ СОЕДИНЕНИЕ, Н.У.К.	2026	293100++	
ФЕНИЛТРИХЛОРСИЛАН	1804	293100++	
ФЕНИЛФОСФОРДИХЛОРИД	2798	293100++	
ФЕНИЛФОСФОРТИОДИХЛОРИД	2799	29201000	
Фенилхлорсилан: см. ХЛОРСИЛАНЫ, РЕАГИРУЮЩИЕ С ВОДОЙ, ЛЕГКОВОСПЛАМЕНЯЮЩИЕСЯ КОРРОЗИОННЫЕ, Н.У.К.	2988		
ФЕНИЛХЛОРФОРМИАТ	2746	29159000	
ФЕНОЛ РАСПЛАВЛЕННЫЙ	2312	29071100	
ФЕНОЛ ТВЕРДЫЙ	1671	29071100	
ФЕНОЛА РАСТВОР	2821	29071100 27076000	
ФЕНОЛСУЛЬФОКИСЛОТА ЖИДКАЯ	1803	29041000	
ФЕНОЛЯТЫ ЖИДКИЕ	2904	29081000	
ФЕНОЛЯТЫ ТВЕРДЫЕ	2905	29081000	
ФЕРРОСИЛИЦИЙ с массовой долей кремния не менее 30%, но более 90%	1408	7202++++	
ФЕРРОЦЕРИЙ	1323	36069010	
ФИЛЬТРЫ НИТРОЦЕЛЛЮЛОЗНЫЕ МЕМБРАННЫЕ, содержащие не более 12,6% азота по массе сухого вещества	3270	++++++++	
ФОРМАЛЬДЕГИДА РАСТВОР ЛЕГКОВОСПЛАМЕНЯЮЩИЙСЯ	1198	29121100	
ФОРМАЛЬДЕГИДА РАСТВОР, содержащий не менее 25% формальдегида	2209	29121100	
ФОСГЕН	1076	28121094	
9-ФОСФАБИЦИКЛОНОНАНЫ (ЦИКЛООКТАДИЕНФОСФИНЫ)	2940	293100++	
ФОСФИН	2199	285000++	
ФОСФОР АМОРФНЫЙ	1338	28047000	
ФОСФОР БЕЛЫЙ ПОД ВОДОЙ или В РАСТВОРЕ	1381	28047000	
ФОСФОР БЕЛЫЙ или ЖЕЛТЫЙ РАСПЛАВЛЕННЫЙ	2447	28047000	
ФОСФОР БЕЛЫЙ СУХОЙ	1381	28047000	
ФОСФОР ЖЕЛТЫЙ ПОД ВОДОЙ или В РАСТВОРЕ	1381	28047000	
ФОСФОР ЖЕЛТЫЙ СУХОЙ	1381	28047000	
ФОСФОРА (V) ОКСИД	1807	28091000	
ФОСФОРА ГЕПТАСУЛЬФИД, не содержащий желтого или белого фосфора	1339	28139010	
ФОСФОРА ОКСИБРОМИД	1939	28275900	
ФОСФОРА ОКСИБРОМИД РАСПЛАВЛЕННЫЙ	2576	28275900	
ФОСФОРА ОКСИХЛОРИД	1810	28121018	
ФОСФОРА ПЕНТАБРОМИД	2691	28129000	
ФОСФОРА ПЕНТАСУЛЬФИД, не содержащий желтого или белого фосфора	1340	28139010	
ФОСФОРА ПЕНТАФТОРИД	2198	28261900	
ФОСФОРА ПЕНТАХЛОРИД	1806	28121016	
ФОСФОРА СЕСКВИСУЛЬФИД, не содержащий желтого или белого фосфора	1341	28139010	
ФОСФОРА ТРИБРОМИД	1808	28129000	
ФОСФОРА ТРИОКСИД	2578	28112900	
ФОСФОРА ТРИСУЛЬФИД, не содержащий желтого или белого фосфора	1343	28139010	
ФОСФОРА ТРИХЛОРИД	1809	28121015	
ФОТОАВИАБОМБЫ	0039	93069010	
ФОТОАВИАБОМБЫ	0037	93069010	
ФОТОАВИАБОМБЫ	0038	93069010	

Наименование груза	Номер ООН	Код ГНГ	Примечание
ФОТОАВИАБОМБЫ	0299	93069010	
ФТОР СЖАТЫЙ	1045	28013010	
ФТОРАНИЛИНЫ	2941	29214200	
ФТОРБЕНЗОЛ	2387	29036900	
ФТОРОСИЛИКАТЫ, Н.У.К.	2856	28269000	
ФТОРТОЛУОЛЫ	2388	29036900	
ФУМАРИЛХЛОРИД	1780	29159000	
ФУРАЛЬДЕГИДЫ	1199	29321200	
ФУРАН	2389	29321900	
ФУРФУРИЛАМИН	2526	29225000	
ХИНОЛИН	2656	29334900	
ХЛОПКА ОТХОДЫ, ПРОПИТАННЫЕ МАСЛОМ	1364	5202++++	
ХЛОПОК ВЛАЖНЫЙ	1365	520100++ 52030000	
ХЛОПЬЯ КАСТОРОВЫЕ	2969	++++++++	
ХЛОР	1017	28011000	
1-ХЛОР-1,1-ДИФТОРЭТАН (ГАЗ РЕФРИЖЕРАТОРНЫЙ R 142b)	2517	29034920	
1-ХЛОР-1,2,2,2-ТЕТРАФТОРЭТАН (ГАЗ РЕФРИЖЕРАТОРНЫЙ R 124)	1021	29034910	
1-ХЛОР-2,2,2-ТРИФТОРЭТАН (ГАЗ РЕФРИЖЕРАТОРНЫЙ R 133a)	1983	29034980	
1-ХЛОРПРОПАН	1278	29031900	
3-ХЛОР-4-МЕТИЛФЕНИЛ-ИЗОЦИАНАТ, ТВЕРДЫЙ	3428	29291090	
3-ХЛОР-4-МЕТИЛФЕНИЛИЗОЦИАНАТ, ЖИДКИЙ	2236	29291090	
4-ХЛОР-о-ТОЛУИДИНГИДРО-ХЛОРИДА РАСТВОР	3410	29214300	
4-ХЛОР-о-ТОЛУИДИНГИДРОХЛОРИД, ТВЕРДЫЙ	1579	29214300	
ХЛОРА ПЕНТАФТОРИД	2548	28129000	
ХЛОРА ТРИФТОРИД	1749	2826++++	
ХЛОРАЛЬ БЕЗВОДНЫЙ СТАБИЛИЗИРОВАННЫЙ	2075	29130000	
ХЛОРАНИЗИДИНЫ	2233	29222900	
ХЛОРАНИЛИНЫ ЖИДКИЕ	2019	29214200	
ХЛОРАНИЛИНЫ ТВЕРДЫЕ	2018	29214200	
ХЛОРАТА И БОРАТА СМЕСЬ	1458	28429000	
ХЛОРАТА И МАГНИЯ ХЛОРИДА СМЕСИ РАСТВОР	3407	28429000	
ХЛОРАТА И МАГНИЯ ХЛОРИДА СМЕСЬ, ТВЕРДАЯ	1459	28429000	
ХЛОРАТОВ НЕОРГАНИЧЕСКИХ ВОДНЫЙ РАСТВОР, Н.У.К.	3210	28291900	
ХЛОРАТЫ НЕОРГАНИЧЕСКИЕ, Н.У.К.	1461	2829++++	
ХЛОРАЦЕТИЛХЛОРИД	1752	29159000	
ХЛОРАЦЕТОН СТАБИЛИЗИРОВАННЫЙ	1695	29147000	
ХЛОРАЦЕТОНИТРИЛ	2668	29269000	
ХЛОРАЦЕТОФЕНОН, ЖИДКИЙ	3416	29147000	
ХЛОРАЦЕТОФЕНОН, ТВЕРДЫЙ	1697	29147000	
ХЛОРБЕНЗИЛХЛОРИДЫ, ЖИДКИЕ	2235	29036900	
ХЛОРБЕНЗИЛХЛОРИДЫ, ТВЕРДЫЕ	3427	29036900	
ХЛОРБЕНЗОЛ	1134	29036100	
ХЛОРБЕНЗОТРИФТОРИДЫ	2234	29036900	
ХЛОРБУТАНЫ	1127	29031900	
ХЛОРДИНИТРОБЕНЗОЛЫ ЖИДКИЕ	1577	29049000	
ХЛОРДИНИТРОБЕНЗОЛЫ ТВЕРДЫЕ	3441	29049000	
ХЛОРДИФТОРБРОММЕТАН (ГАЗ РЕФРИЖЕРАТОРНЫЙ R 12B1)	1974	29034610	
ХЛОРДИФТОРМЕТАН (ГАЗ РЕФРИЖЕРАТОРНЫЙ R 22)	1018	29034910	
ХЛОРДИФТОРМЕТАНА И ХЛОРПЕНТАФТОРЭТАНА СМЕСЬ с постоянной температурой кипения, содержащая около 49% хлордифторметана (ГАЗ РЕФРИЖЕРАТОРНЫЙ R 502)	1973	38247100	
ХЛОРИТА РАСТВОР	1908	28289000	
ХЛОРИТЫ НЕОРГАНИЧЕСКИЕ, Н.У.К.	1462	2828++++	
ХЛОРКРЕЗОЛОВ РАСТВОР	2669	29081000	
ХЛОРКРЕЗОЛЫ ТВЕРДЫЕ	3437	29081000	
ХЛОРМЕТИЛХЛОРФОРМИАТ	2745	29159000	

Наименование груза	Номер ООН	Код ГНГ	Примечание
ХЛОРНИТРОАНИЛИНЫ	2237	29214290	
ХЛОРНИТРОБЕНЗОЛЫ, ЖИДКИЕ	3409	29049000	
ХЛОРНИТРОБЕНЗОЛЫ, ТВЕРДЫЕ	1578	29049000	
ХЛОРНИТРОТОЛУОЛЫ ЖИДКИЕ	2433	29036990	
ХЛОРНИТРОТОЛУОЛЫ ТВЕРДЫЕ	3457	29036990	
ХЛОРОПРЕН СТАБИЛИЗИРОВАННЫЙ	1991	29031900	
ХЛОРОФОРМ	1888	29031300	
ХЛОРПЕНТАФТОРЭТАН (ГАЗ РЕФРИЖЕРАТОРНЫЙ R 115)	1020	29034490	
ХЛОРПИКРИН	1580	29049000	
ХЛОРПИКРИНА И МЕТИЛБРОМИДА СМЕСЬ, содержащая более 2% хлорпикрина	1581	29049040	
ХЛОРПИКРИНА И МЕТИЛХЛОРИДА СМЕСЬ	1582	29049040	
ХЛОРПИКРИНА СМЕСЬ, Н.У.К.	1583	29049040	
2-ХЛОРПИРИДИН	2822	29333999	
2-ХЛОРПРОПАН	2356	29031900	
3-ХЛОРПРОПАНОЛ-1	2849	29055900	
2-ХЛОРПРОПЕН	2456	29032900	
ХЛОРСИЛАНЫ КОРРОЗИОННЫЕ ЛЕГКОВОСПЛАМЕНЯЮЩИЕСЯ, Н.У.К.	2986	293100++	
ХЛОРСИЛАНЫ КОРРОЗИОННЫЕ, Н.У.К.	2987	293100++	
ХЛОРСИЛАНЫ ЛЕГКОВОСПЛАМЕНЯЮЩИЕСЯ КОРРОЗИОННЫЕ, Н.У.К.	2985	293100++	
ХЛОРСИЛАНЫ ЯДОВИТЫЕ КОРРОЗИОННЫЕ, ЛЕГКОВОСПЛАМЕНЯЮЩИЕСЯ, Н.У.К.	3362	293100++	
ХЛОРСИЛАНЫ ЯДОВИТЫЕ КОРРОЗИОННЫЕ, Н.У.К.	3361	293100++	
ХЛОРСИЛАНЫ, РЕАГИРУЮЩИЕ С ВОДОЙ, ЛЕГКОВОСПЛАМЕНЯЮЩИЕСЯ КОРРОЗИОННЫЕ, Н.У.К.	2988	293100++	
ХЛОРТОЛУИДИНЫ ЖИДКИЕ	3429	29214300	
ХЛОРТОЛУИДИНЫ ТВЕРДЫЕ	2239	29214300	
ХЛОРТОЛУОЛЫ	2238	29036900	
ХЛОРТРИФТОРМЕТАН (ГАЗ РЕФРИЖЕРАТОРНЫЙ R 13)	1022	29034510	
ХЛОРФЕНИЛТРИХЛОРСИЛАН	1753	293100++	
ХЛОРФЕНОЛЫ ЖИДКИЕ	2021	29081000	
ХЛОРФЕНОЛЫ ТВЕРДЫЕ	2020	29081000	
ХЛОРФЕНОЛЯТЫ ЖИДКИЕ	2904	29081000	
ХЛОРФЕНОЛЯТЫ ТВЕРДЫЕ	2905	29081000	
ХЛОРФОРМИАТЫ ЯДОВИТЫЕ КОРРОЗИОННЫЕ ЛЕГКОВОСПЛАМЕНЯЮЩИЕСЯ, Н.У.К.	2742	29159000	
ХЛОРФОРМИАТЫ ЯДОВИТЫЕ КОРРОЗИОННЫЕ, Н.У.К.	3277	29159020	
ХЛОРЦИАН СТАБИЛИЗИРОВАННЫЙ	1589	28510050	
2-ХЛОРЭТАНАЛЬ	2232	29130000	
Хризотил: см. АСБЕСТ БЕЛЫЙ (хризотил, актинолит, антофиллит, тремолит)	2590		
ХРОМА (III) НИТРАТ	2720	28342900	
ХРОМА ОКСИХЛОРИД	1758	28274900	
ХРОМА ТРИОКСИД БЕЗВОДНЫЙ	1463	28191000	
ХРОМА ФТОРИД ТВЕРДЫЙ	1756	28261900	
ХРОМА ФТОРИДА РАСТВОР	1757	28261900	
ЦЕЗИЙ	1407	28051900	
ЦЕЗИЯ ГИДРОКСИД	2682	28259000	
ЦЕЗИЯ ГИДРОКСИДА РАСТВОР	2681	28259000	
ЦЕЗИЯ НИТРАТ	1451	28342900	
ЦЕЛЛУЛОИД - блоки, стружки, гранулы, ленты, трубки и т. д., исключая отходы	2000	39129000	
ЦЕЛЛУЛОИДА ОТХОДЫ	2002	39159093	
ЦЕРИЙ - пластинки, слитки или бруски	1333	28053000	
ЦЕРИЙ - стружка или мелкий порошок	3078	28053090	
ЦИАН	1026	29269000	
ЦИАН БРОМИД	1889	28510080	
ЦИАНИД РТУТНОКАЛИЕВЫЙ	1626	28371900	
ЦИАНИДА РАСТВОР, Н.У.К.	1935	28371900	
ЦИАНИДЫ НЕОРГАНИЧЕСКИЕ ТВЕРДЫЕ, Н.У.К.	1588	28371900	

Наименование груза	Номер ООН	Код ГНГ	Примечание
Цианплав: см. ЦИАНИДЫ НЕОРГАНИЧЕСКИЕ ТВЕРДЫЕ, Н.У.К.	1588		
ЦИАНУРХЛОРИД	2670	29336900	
ЦИКЛОБУТАН	2601	29021930	
ЦИКЛОБУТИЛХЛОРФОРМИАТ	2744	29159000	
ЦИКЛОГЕКСАН	1145	29021100	
ЦИКЛОГЕКСАНОН	1915	29142200	
ЦИКЛОГЕКСЕН	2256	29021930	
ЦИКЛОГЕКСЕНИЛТРИХЛОРСИЛАН	1762	293100++	
ЦИКЛОГЕКСИЛАМИН	2357	29213010	
ЦИКЛОГЕКСИЛАЦЕТАТ	2243	29153900	
ЦИКЛОГЕКСИЛИЗОЦИАНАТ	2488	29291090	
ЦИКЛОГЕКСИЛМЕРКАПТАН	3054	29309000	
ЦИКЛОГЕКСИЛТРИХЛОРСИЛАН	1763	293100++	
ЦИКЛОГЕПТАН	2241	29021930	
ЦИКЛОГЕПТАТРИЕН	2603	29021930	
ЦИКЛОГЕПТЕН	2242	29021930	
1,5,9-ЦИКЛОДОДЕКАТРИЕН	2518	29021930	
ЦИКЛООКТАДИЕНЫ	2520	29021930	
ЦИКЛООКТАТЕТРАЕН	2358	29021930	
ЦИКЛОПЕНТАН	1146	29021930	
ЦИКЛОПЕНТАНОЛ	2244	29061900	
ЦИКЛОПЕНТАНОН	2245	29142900	
ЦИКЛОПЕНТЕН	2246	29021930	
ЦИКЛОПРОПАН	1027	29021930	
ЦИКЛОТЕТРАМЕТИЛЕНТЕТРАНИТРАМИН (HMX; ОКТОГЕН) УВЛАЖНЕННЫЙ с массовой долей воды не менее 15%	0226	36020000	
ЦИКЛОТЕТРАМЕТИЛЕНТЕТРАНИТРАМИН (ОКТОГЕН; HMX) ДЕСЕНСИБИЛИЗИРОВАННЫЙ	0484	36020000	
ЦИКЛОТРИМЕТИЛЕНТРИНИТРАМИН (ГЕКСОГЕН, ЦИКЛОНИТ, RDX) УВЛАЖНЕННЫЙ с массовой долей воды не менее 15%	0072	36020000	
ЦИКЛОТРИМЕТИЛЕНТРИНИТРАМИН (ГЕКСОГЕН, ЦИКЛОНИТ; RDX) ДЕСЕНСИБИЛИЗИРОВАННЫЙ	0483	36020000	
ЦИКЛОТРИМЕТИЛЕНТРИНИТРАМИНА (ГЕКСОГЕНА; ЦИКЛОНИТА; RDX) И ЦИКЛОТЕТРАМЕТИЛЕНТЕТРАНИТРАМИНА (HMX; ОКТОГЕН) СМЕСЬ УВЛАЖНЕННАЯ с массовой долей воды не менее 15%	0391	36020000	
ЦИКЛОТРИМЕТИЛЕНТРИНИТРАМИНА И ЦИКЛОТЕТРАМЕТИЛЕНТЕТРАНИТРАМИНА СМЕСЬ ДЕСЕНСИБИЛИЗИРОВАННАЯ с массовой долей флегматизатора не менее 10%	0391	36020000	
ЦИМОЛЫ	2046	29029000	
ЦИНК - ПОРОШОК	1436	79039000	
ЦИНК - ПЫЛЬ	1436	79039000	
ЦИНКА АРСЕНАТ	1712	28429000	
ЦИНКА АРСЕНАТА И ЦИНКА АРСЕНИТА СМЕСЬ	1712	28429000	
ЦИНКА АРСЕНИТ	1712	28429000	
ЦИНКА БРОМАТ	2469	28299000	
ЦИНКА ДИТИОНИТ (ЦИНКА ГИДРОСУЛЬФИТ)	1931	28322000	
ЦИНКА НИТРАТ	1514	28342900	
ЦИНКА ПЕРМАНГАНАТ	1515	28416900	
ЦИНКА ПЕРОКСИД	1516	28170000	
ЦИНКА РЕЗИНАТ	2714	38069000	
ЦИНКА ФОСФИД	1714	28480000	
ЦИНКА ФТОРОСИЛИКАТ	2855	28269000	
ЦИНКА ХЛОРАТ	1513	2829++++	
ЦИНКА ХЛОРИД БЕЗВОДНЫЙ	2331	28273600	
ЦИНКА ХЛОРИДА РАСТВОР	1840	28273600	
ЦИНКА ЦИАНИД	1713	28371900	
ЦИНКА-АММОНИЯ НИТРИТ	1512	28341000	
Цинхонин: см. АЛКАЛОИДЫ ТВЕРДЫЕ, Н.У.К., или АЛКАЛОИДОВ СОЛИ ТВЕРДЫЕ, Н.У.К.	1544		

Наименование груза	Номер ООН	Код ГНГ	Примечание
ЦИРКОНИЙ - ПОРОШОК СУХОЙ	2008	81092000	
ЦИРКОНИЙ - ПОРОШОК УВЛАЖНЕННЫЙ с долей воды не менее 25%	1358	81092000	
ЦИРКОНИЙ СУХОЙ в виде обработанных листов, полос или змеевиков из проволоки в бухтах	2009	8109++++	
ЦИРКОНИЙ СУХОЙ в виде спиралей из проволоки, обработанных металлических листов, полос (тоньше 254 микрон, но не тоньше 18 микрон)	2858	8109++++	
ЦИРКОНИЙ, СУСПЕНДИРОВАННЫЙ В ЛЕГКОВОСПЛАМЕНЯЮЩЕЙСЯ ЖИДКОСТИ	1308	8109++++	
ЦИРКОНИЯ ГИДРИД	1437	28500020	
ЦИРКОНИЯ НИТРАТ	2728	28342900	
ЦИРКОНИЯ ОТХОДЫ	1932	8109++++	
ЦИРКОНИЯ ПИКРАМАТ сухой или увлажненный с массовой долей воды менее 20%	0236	36020000	
ЦИРКОНИЯ ПИКРАМАТ УВЛАЖНЕННЫЙ с массовой долей воды не менее 20%	1517	29222900	
ЦИРКОНИЯ ТЕТРАХЛОРИД	2503	28273900	
ЦИС-2-БУТИЛЕН	1012	29012300	
ЦИСТЕРНА АВИАЦИОННАЯ ГИДРАВЛИЧЕСКАЯ ТОПЛИВНАЯ С БЛОКОМ ПИТАНИЯ (содержащая смесь гидразина безводного и метилгидразина) (топливо М 86)	3165	88033000	
Шеллак : см. КРАСКА (включая краску, лак, эмаль, краситель, шеллак, олифу, политуру, жидкий наполнитель и жидкую лаковую основу)	1263	3208++++ 32050000	
Шеллак: см. КРАСКА (включая краску, лак, эмаль, краситель, шеллак, олифу, политуру, жидкий наполнитель и жидкую лаковую основу)	3066	3208++++ 32050000	
Шеллак: см. КРАСКА (включая краску, лак, эмаль, краситель, шеллак, олифу, политуру, жидкий наполнитель и жидкую лаковую основу)	3469	3208++++	
Шеллак: см. КРАСКА (включая краску, лак, эмаль, краситель, шеллак, олифу, политуру, жидкий наполнитель и жидкую лаковую основу)	3470	3208++++	
Шерсти отходы влажные	1387	5103++++	Не подпадает под действие прил. 2 к СМГС
ШЛАК ЦИНКОВЫЙ	1435	26201900	
ШНУР (ЗАПАЛ) ДЕТОНИРУЮЩИЙ в металлической оболочке	0290	360300++	
ШНУР (ЗАПАЛ) ДЕТОНИРУЮЩИЙ в металлической оболочке	0102	360300++	
ШНУР (ЗАПАЛ) ДЕТОНИРУЮЩИЙ СЛАБОГО ДЕЙСТВИЯ в металлической оболочке	0104	360300++	
ШНУР ДЕТОНИРУЮЩИЙ гибкий	0065	36030010	
ШНУР ДЕТОНИРУЮЩИЙ гибкий	0289	36030010	
ШНУР ОГНЕПРОВОДНЫЙ	0066	36030010	
ШНУР ОГНЕПРОВОДНЫЙ БЕЗОПАСНЫЙ	0105	36030010	
ЩЕЛОЧНОЗЕМЕЛЬНЫХ МЕТАЛЛОВ СПЛАВ, Н.У.К.	1393	28051900	
ЩЕЛОЧНЫХ МЕТАЛЛОВ СПЛАВ ЖИДКИЙ, Н.У.К.	1421	28051900	
ЭКСТРАКТЫ АРОМАТИЧЕСКИЕ ЖИДКИЕ	1169	3301++++	
ЭКСТРАКТЫ АРОМАТНЫЕ ЖИДКИЕ	1197	13021998	
ЭЛЕМЕНТЫ НАТРИЙСОДЕРЖАЩИЕ	3292	8506++++	
ЭЛЕМЕНТЫ ЦЕПИ ВЗРЫВАНИЯ, Н.У.К.	0382	36049000 360300++	
ЭЛЕМЕНТЫ ЦЕПИ ВЗРЫВАНИЯ, Н.У.К.	0383	36049000 360300++	
ЭЛЕМЕНТЫ ЦЕПИ ВЗРЫВАНИЯ, Н.У.К.	0384	36049000 360300++	
ЭЛЕМЕНТЫ ЦЕПИ ВЗРЫВАНИЯ, Н.У.К.	0461	36049000 360300++	
Эмаль: см. КРАСКА (включая краску, лак, эмаль, краситель, шеллак, олифу, политуру, жидкий наполнитель и жидкую лаковую основу)	1263	3208++++ 32050000	
Эмаль: см. КРАСКА (включая краску, лак, эмаль, краситель, шеллак, олифу, политуру, жидкий наполнитель и жидкую лаковую основу)	3066	3208++++ 32050000	
Эмаль: см. КРАСКА (включая краску, лак, эмаль, краситель, шеллак, олифу, политуру, жидкий наполнитель и жидкую лаковую основу)	3469	3208++++	
Эмаль: см. КРАСКА (включая краску, лак, эмаль, краситель, шеллак, олифу, политуру, жидкий наполнитель и жидкую лаковую основу)	3470	3208++++	
Энит см. ЖИДКОСТЬ ЯДОВИТАЯ ОРГАНИЧЕСКАЯ, Н.У.К.	2810		
ЭПИБРОМГИДРИН	2558	29109000	

Наименование груза	Номер ООН	Код ГНГ	Примечание
ЭПИХЛОРГИДРИН	2023	29103000	
1,2-ЭПОКСИ-3-ЭТОКСИПРОПАН	2752	29109000	
ЭТАН	1035	29011000	
ЭТАН ОХЛАЖДЕННЫЙ ЖИДКИЙ	1961	29011000	
ЭТАНОЛ (СПИРТ ЭТИЛОВЫЙ)	1170	22089000	
ЭТАНОЛА РАСТВОР (СПИРТА ЭТИЛОВОГО РАСТВОР)	1170	22089000	
ЭТАНОЛА И БЕНЗИНА МОТОРНОГО СМЕСЬ с содержанием этанола более 10%	3475	272200++ 272400++	
ЭТАНОЛА И ГАЗОЛИНА СМЕСЬ с содержанием этанола более 10%	3475	272200++ 272400++	
ЭТАНОЛА И ПЕТРОЛА СМЕСЬ с содержанием этанола более 10%	3475	272200++ 272400++	
ЭТАНОЛАМИН	2491	29221100	
ЭТАНОЛАМИНА РАСТВОР	2491	29221100	
ЭТИЛ-2-ХЛОРПРОПИОНАТ	2935	29159000	
N-ЭТИЛ-N-БЕНЗИЛАНИЛИН	2274	29214900	
ЭТИЛАКРИЛАТ СТАБИЛИЗИРОВАННЫЙ	1917	29161220	
ЭТИЛАМИЛКЕТОН	2271	29141900	
ЭТИЛАМИН	1036	29211980	
ЭТИЛАМИНА ВОДНЫЙ РАСТВОР с массовой долей этиламина не менее 50%, но не более 70%	2270	29211900	
N-ЭТИЛАНИЛИН	2272	29214200	
2-ЭТИЛАНИЛИН	2273	29214900	
ЭТИЛАЦЕТАТ	1173	29153100	
ЭТИЛАЦЕТИЛЕН СТАБИЛИЗИРОВАННЫЙ	2452	29012900	
N-ЭТИЛБЕНЗИЛТОЛУИДИНЫ ЖИДКИЕ	2753	29214300	
N-ЭТИЛБЕНЗИЛТОЛУИДИНЫ ТВЕРДЫЕ	3460	29214300	
ЭТИЛБЕНЗОЛ	1175	29026000	
ЭТИЛБОРАТ	1176	29209000	
ЭТИЛБРОМАЦЕТАТ	1603	29159000	
ЭТИЛБРОМИД	1891	29033000	
2-ЭТИЛБУТАНОЛ	2275	29051900	
2-ЭТИЛБУТИЛАЦЕТАТ	1177	29153900	
2-ЭТИЛБУТИРАЛЬДЕГИД	1178	29121900	
ЭТИЛБУТИРАТ	1180	29156000	
2-ЭТИЛГЕКСИЛАМИН	2276	29211900	
2-ЭТИЛГЕКСИЛХЛОРФОРМИАТ	2748	29159000	
ЭТИЛДИХЛОРАРСИН	1892	293100++	
ЭТИЛДИХЛОРСИЛАН	1183	293100++	
ЭТИЛЕН	1962	29012100	
ЭТИЛЕН ОХЛАЖДЕННЫЙ ЖИДКИЙ	1038	29012100	
ЭТИЛЕНА ОКСИД	1040	29101000	
ЭТИЛЕНА ОКСИД С АЗОТОМ при общем давлении до 1 МПа (10 бар) при температуре 50°С	1040	29101000	
ЭТИЛЕНА ОКСИДА И ДИХЛОРДИФТОРМЕТАНА СМЕСЬ, содержащая не более 12,5% этилена оксида	3070	38247100	
ЭТИЛЕНА ОКСИДА И ПЕНТАФТОРЭТАНА СМЕСЬ, содержащая не более 7,9% этилена оксида	3298	38247100	
ЭТИЛЕНА ОКСИДА И ПРОПИЛЕНА ОКСИДА СМЕСЬ, содержащая не более 30% этилена оксида	2983	29102000 29101000	
ЭТИЛЕНА ОКСИДА И ТЕТРАФТОРЭТАНА СМЕСЬ, содержащая не более 5,6% этилена оксида	3299	38247100	
ЭТИЛЕНА ОКСИДА И УГЛЕРОДА ДИОКСИДА СМЕСЬ, содержащая более 87% этилена оксида	3300	++++++++	
ЭТИЛЕНА ОКСИДА И УГЛЕРОДА ДИОКСИДА СМЕСЬ, содержащая более 9%, но не более 87% этилена оксида	1041	++++++++	
ЭТИЛЕНА ОКСИДА И УГЛЕРОДА ДИОКСИДА СМЕСЬ, содержащая не более 9% этилена оксида	1952	++++++++	
ЭТИЛЕНА ОКСИДА И ХЛОРТЕТРАФТОРЭТАНА СМЕСЬ, содержащая не более 8,8% этилена оксида	3297	38247100	

Наименование груза	Номер ООН	Код ГНГ	Примечание
ЭТИЛЕНА, АЦЕТИЛЕНА И ПРОПИЛЕНА СМЕСЬ ОХЛАЖДЕННАЯ ЖИДКАЯ, содержащая не менее 71,5% этилена, не более 22,5% ацетилена и не более 6% пропилена	3138	27111900	
ЭТИЛЕНДИАМИН	1604	29212100	
ЭТИЛЕНДИБРОМИД	1605	29033000	
ЭТИЛЕНДИХЛОРИД	1184	29031500	
ЭТИЛЕНИМИН СТАБИЛИЗИРОВАННЫЙ	1185	29339900	
ЭТИЛЕНХЛОРГИДРИН	1135	29055900	
ЭТИЛИЗОБУТИРАТ	2385	29159000	
ЭТИЛИЗОЦИАНАТ	2481	29291090	
ЭТИЛКРОТОНАТ	1862	29159000	
ЭТИЛЛАКТАТ	1192	29181100	
ЭТИЛМЕРКАПТАН	2363	29309070	
ЭТИЛМЕТАКРИЛАТ СТАБИЛИЗИРОВАННЫЙ	2277	29161400	
ЭТИЛМЕТИЛКЕТОН (МЕТИЛЭТИЛКЕТОН)	1193	29141200	
ЭТИЛНИТРИТА РАСТВОР	1194	29209000	
ЭТИЛОКСАЛАТ	2525	29171100	
ЭТИЛОРТОФОРМИАТ	2524	29151300	
1-ЭТИЛПИПЕРИДИН	2386	29333200	
ЭТИЛПРОПИОНАТ	1195	29155000	
N-ЭТИЛТОЛУИДИНЫ	2754	29214300	
ЭТИЛТРИХЛОРСИЛАН	1196	293100++	
ЭТИЛФЕНИЛДИХЛОРСИЛАН	2435	293100++	
ЭТИЛФОРМИАТ	1190	29151300	
ЭТИЛФТОРИД (ГАЗ РЕФРИЖЕРАТОРНЫЙ R 161)	2453	29033000	
ЭТИЛХЛОРАЦЕТАТ	1181	29154000	
ЭТИЛХЛОРИД	1037	29031900	
Этилхлорсилан: см. ХЛОРСИЛАНЫ, РЕАГИРУЮЩИЕ С ВОДОЙ, ЛЕГКОВОСПЛАМЕНЯЮЩИЕСЯ КОРРОЗИОННЫЕ, Н.У.К.	2988		
ЭТИЛХЛОРТИОФОРМИАТ	2826	29159000	
ЭТИЛХЛОРФОРМИАТ	1182	29159000	
ЭФИР 2,2'-ДИХЛОРДИЭТИЛОВЫЙ	1916	29091900	
ЭФИР 2-БРОМЭТИЛЭТИЛОВЫЙ	2340	29091900	
ЭФИР АЛЛИЛГЛИЦИДИЛОВЫЙ	2219	29109000	
ЭФИР АЛЛИЛЭТИЛОВЫЙ	2335	29091900	
ЭФИР БОРТРИФТОРДИМЕТИЛОВЫЙ	2965	29420000	
ЭФИР БОРТРИФТОРДИЭТИЛОВЫЙ	2604	293100++	
ЭФИР БУТИЛВИНИЛОВЫЙ СТАБИЛИЗИРОВАННЫЙ	2352	29091900	
ЭФИР БУТИЛМЕТИЛОВЫЙ	2350	29091900	
ЭФИР ВИНИЛИЗОБУТИЛОВЫЙ СТАБИЛИЗИРОВАННЫЙ	1304	29091900	
ЭФИР ВИНИЛМЕТИЛОВЫЙ СТАБИЛИЗИРОВАННЫЙ	1087	29091900	
ЭФИР ВИНИЛЭТИЛОВЫЙ СТАБИЛИЗИРОВАННЫЙ	1302	29091900	
ЭФИР ДИ-н-ПРОПИЛОВЫЙ	2384	29091900	
ЭФИР ДИАЛЛИЛОВЫЙ	2360	29091900	
ЭФИР ДИВИНИЛОВЫЙ СТАБИЛИЗИРОВАННЫЙ	1167	29091900	
ЭФИР ДИИЗОПРОПИЛОВЫЙ	1159	29091900	
ЭФИР ДИМЕТИЛОВЫЙ	1033	29091900	
ЭФИР ДИХЛОРДИИЗОПРОПИЛОВЫЙ	2490	29091900	
ЭФИР ДИХЛОРДИМЕТИЛОВЫЙ СИММЕТРИЧНЫЙ	2249		Перевозка запрещена
ЭФИР ДИЭТИЛОВЫЙ (ЭФИР ЭТИЛОВЫЙ)	1155	29091100	
ЭФИР ДИЭТИЛОВЫЙ ЭТИЛЕНГЛИКОЛЯ	1153	29091900	
ЭФИР МЕТИЛ-трет-БУТИЛОВЫЙ	2398	29091900	
ЭФИР МЕТИЛПРОПИЛОВЫЙ	2612	29091900	
ЭФИР МЕТИЛХЛОРМЕТИЛОВЫЙ	1239	29091900	
ЭФИР МОНОМЕТИЛОВЫЙ ЭТИЛЕНГЛИКОЛЯ	1188	29094200	
ЭФИР МОНОМЕТИЛОВЫЙ ЭТИЛЕНГЛИКОЛЯ И КИСЛОТЫ УКСУСНОЙ	1189	29153900	
ЭФИР МОНОЭТИЛОВЫЙ ЭТИЛЕНГЛИКОЛЯ	1171	29094400	

Наименование груза	Номер ООН	Код ГНГ	Примечание
ЭФИР МОНОЭТИЛОВЫЙ ЭТИЛЕНГЛИКОЛЯ И КИСЛОТЫ УКСУСНОЙ	1172	29153900	
ЭФИР ПЕРФТОР(МЕТИЛВИНИЛОВЫЙ)	3153	29092000	
ЭФИР ПЕРФТОР(ЭТИЛВИНИЛОВЫЙ)	3154	29092000	
ЭФИР ХЛОРМЕТИЛЭТИЛОВЫЙ	2354	29091900	
ЭФИР ЭТИЛБУТИЛОВЫЙ	1179	29091900	
ЭФИР ЭТИЛМЕТИЛОВЫЙ	1039	29091900	
ЭФИР ЭТИЛПРОПИЛОВЫЙ	2615	29091900	
ЭФИРЫ ДИБУТИЛОВЫЕ	1149	29091900	
ЭФИРЫ СЛОЖНЫЕ, Н.У.К.	3272	29++++++	
ЭФИРЫ, Н.У.К.	3271	2909++++	

ГЛАВА 3.3
СПЕЦИАЛЬНЫЕ ПОЛОЖЕНИЯ, ПРИМЕНЯЕМЫЕ К НЕКОТОРЫМ ИЗДЕЛИЯМ ИЛИ ВЕЩЕСТВАМ

3.3.1 Если в колонке 6 таблицы А главы 3.2 указано, что к соответствующему веществу или изделию применяется то или иное специальное положение, то смысл и требования этого специального положения излагаются ниже.

16 Образцы новых или существующих взрывчатых веществ или изделий могут перевозиться в соответствии с указаниями компетентных органов (см. п.2.2.1.1.3) для испытания, классификации, исследования и конструкторской разработки, контроля качества или в качестве торговых образцов. Масса образцов взрывчатых веществ, не увлажненных или не десенсибилизированных, должна быть не более 10 кг в мелкой упаковке согласно предписанию компетентных органов. Масса образцов взрывчатых веществ, увлажненных или десенсибилизированных, не должна превышать 25 кг.

23 Хотя для этого вещества характерна опасность воспламенения, она проявляется только при воздействии чрезвычайно сильного огня в замкнутом пространстве.

32 В любом другом виде это вещество не подпадает под действие предписаний Прил. 2 к СМГС.

37 Это вещество не подпадает под действие предписаний Прил. 2 к СМГС, если оно имеет покрытие.

38 Это вещество не подпадает под действие предписаний Прил. 2 к СМГС, если оно содержит не более 0,1% карбида кальция.

39 Это вещество не подпадает под действие предписаний Прил. 2 к СМГС, если оно содержит менее 30% или не менее 90% кремния.

43 При предъявлении к перевозке в качестве пестицидов эти вещества перевозятся согласно соответствующей позиции, предусмотренной для пестицидов, в соответствии с надлежащими положениями, касающимися пестицидов (см. пп. 2.2.61.1.10–2.2.61.1.11.2)

45 Сульфиды и оксиды сурьмы, содержащие не более 0,5% мышьяка в расчете на общую массу, не подпадают под действие предписаний Прил. 2 к СМГС.

47 Феррицианиды и ферроцианиды не подпадают под действие предписаний Прил. 2 к СМГС.

48 Перевозка этого вещества, если оно содержит более 20% цианистоводородной кислоты, запрещается.

59 Эти вещества не подпадают под действие предписаний Прил. 2 к СМГС, если они содержат не более 50% магния.

60 Если концентрация этого вещества составляет более 72%, то его перевозка запрещается.

61 В качестве технического наименования международной организации по стандартизации, дополняющего надлежащее наименование груза, используется либо наименование, принятое ИСО, (см. также ISO 1750:1981 *"Pesticides and other agrochemicals – common names"* с поправками), либо другое название, указанное в издании ВОЗ *"Recommended Classification of Pesticides by Hazard and Guidelines to Classification"* ("Рекомендуемая классификация пестицидов по виду опасности и руководящие принципы классификации"), либо название активного вещества (см. также пп. 3.1.2.8.1 и 3.1.2.8.1.1).

62 Это вещество не подпадает под действие предписаний Прил. 2 к СМГС, если оно содержит не более 4% гидроксида натрия.

65 Водные растворы пероксида водорода, содержащие менее 8% пероксида водорода, не подпадают под действие предписаний Прил. 2 к СМГС.

103 Перевозка нитритов аммония и смесей неорганического нитрита с солью аммония запрещается.

105 Нитроцеллюлоза, соответствующая описаниям позиций с № ООН 2556 или № ООН 2557, может быть отнесена к классу 4.1.

113 Перевозка химически неустойчивых смесей запрещается.

119 Рефрижераторные установки включают установки или другие приборы, специально предназначенные для хранения продуктов питания или иных предметов при низкой температуре во внутренней камере, а также устройства для кондиционирования воздуха. Рефрижераторные установки и части рефрижераторных установок не подпадают под действие предписаний Прил. 2 к СМГС, если они содержат менее 12 кг газа, отнесенного к классу 2, группа А или О, согласно п. 2.2.2.1.3, или менее 12 л раствора аммиака (№ ООН 2672).

122 Виды дополнительной опасности, а также номер ООН (обобщенная позиция) для каждого классифицированного в настоящее время состава органических пероксидов указаны в п. 2.2.52.4.

127 Может быть использован другой инертный материал или смесь инертных материалов при условии, что этот инертный материал или эта смесь имеет идентичные свойства флегматизации.

131 Флегматизированное вещество должно быть существенно менее чувствительным, чем сухой ПЭТН.

135 Соли динатрийгидрата дихлоризоциануровой кислоты не подпадают под действие предписаний Прил. 2 к СМГС.

138 Цианистый пара-бромбензил не подпадает под действие предписаний Прил. 2 к СМГС.

141 Продукты, прошедшие термическую обработку, достаточную для нейтрализации их опасных свойств во время перевозки, не подпадают под действие предписаний Прил. 2 к СМГС.

142 Экстрагируемая растворителем соевая мука с содержанием не более 1,5% масла и не более 11% воды, практически не содержащая легковоспламеняющегося растворителя, не подпадает под действие предписаний Прил. 2 к СМГС.

144 Водный раствор, содержащий не более 24% спирта по объему, не подпадает под действие предписаний Прил. 2 к СМГС.

145 В случае перевозки алкогольных напитков, отнесенных к группе упаковки III, в сосудах вместимостью 250 л или меньше, они не подпадают под действие предписаний Прил. 2 к СМГС.

152 Классификация этого вещества зависит от размера частиц и способа упаковывания, однако границы опытным путем не установлены. Отнесение его к тому или иному классу должно осуществляться в соответствии с требованиями раздела 2.2.1.

153 Эта позиция используется только в том случае, если на основе испытаний установлено, что данные вещества не возгораются при контакте с водой и не имеют тенденции к самовоспламенению, а смесь выделяющихся газов не является легковоспламеняющейся.

162 (зарезервировано)

163 Вещество, указанное по наименованию в таблице А главы 3.2, не должно перевозиться под наименованием этой позиции. Вещества, перевозимые в соответствии с требованиями этой позиции, могут содержать не более 20% нитроцеллюлозы при условии, что нитроцеллюлоза содержит не более 12,6% азота (по массе сухого вещества).

168 Асбест, включенный в природный или искусственный связующий материал (например, цемент, пластмассу, асфальт, смолу или руду) таким образом, что при перевозке не может произойти высвобождения опасных для вдыхания количеств асбестовых волокон, не подпадает под действие предписаний Прил. 2 к СМГС. Готовые изделия, содержащие асбест и не удовлетворяющие этому положению, не подпадают, под действие предписаний Прил. 2 к СМГС, если они упакованы таким образом, что в ходе транспортировки не может произойти высвобождения опасных для вдыхания количеств асбестовых волокон.

169 Фталевый ангидрид в твердом состоянии и тетрагидрофталевые ангидриды, содержащие не более 0,05% малеинового ангидрида, не подпадают под действие предписаний Прил. 2 к СМГС. Фталевый ангидрид, расплавленный при температуре выше его температуры вспышки, содержащий не более 0,05% малеинового ангидрида, должен быть отнесен к позиции с № ООН 3256.

172 Упаковки, содержащие радиоактивный материал с дополнительной опасностью, должны:

а) снабжаться знаками опасности, соответствующими дополнительной опасности, проявляемой материалом; соответствующие знаки опасности прикрепляются к вагонам или контейнерам согласно надлежащим положениям раздела 5.3.1;

б) относиться к группам упаковки I, II или III, в зависимости от конкретного случая, согласно критериям, предусмотренным в части 2 и соответствующим характеру преобладающего вида дополнительной опасности.

Описание, требуемое в п. 5.4.1.2.5.1 б), должно включать описание этих видов дополнительной опасности (например, "ДОПОЛНИТЕЛЬНАЯ ОПАСНОСТЬ: 3, 6.1"), наименование составных частей, наиболее активно способствующих этой дополнительной опасности (этим дополнительным опасностям), и, если это применимо, группу упаковки.

177 Бария сульфат не подпадает под действие предписаний Прил. 2 к СМГС.

178 Данное наименование должно использоваться только в случае отсутствия в таблице А главы 3.2 другого подходящего наименования и только с разрешения компетентного органа страны происхождения (см. п. 2.2.1.1.3).

181 Грузовые места, содержащие вещество этого типа, должны иметь знак опасности по образцу № 1 (см. п. 5.2.2.2.2), если компетентный орган страны происхождения разрешил не наносить этот знак опасности при использовании конкретной тары на том основании, что по результатам испытаний вещество в этой таре не проявляет признаков взрывоопасности (см. п. 5.2.2.1.9).

182 Группа щелочных металлов включает литий, натрий, калий, рубидий и цезий.

183 Группа щелочноземельных металлов включает магний, кальций, стронций и барий.

186 При определении состава нитрата аммония все ионы нитрата, в отношении которых в смеси имеется молекулярный эквивалент ионов аммония, рассчитываются как нитрат аммония.

188 Элементы и батареи, предъявляемые к перевозке, не подпадают под действие предписаний Прил. 2 к СМГС, если они отвечают следующим положениям:

а) для элемента из лития или литиевого сплава содержание лития не превышает 1 г, а для ионно-литиевого элемента мощность не превышает 20 Вт·ч;

б) для батареи из лития или литиевого сплава общее содержание лития не превышает 2 г, а для ионно-литиевой батареи мощность не превышает 100 Вт·ч. Ионно-литиевые батареи, подпадающие под действие данного положения, должны иметь на наружной поверхности корпуса маркировку с указанием мощности в Вт·ч, за исключением тех батарей, которые изготовлены до 1 июля 2009 года. Батареи изготовленные до 1 июля 2009 года могут перевозится без данной маркировки до 31 декабря 2010 года;

в) каждая батарея или элемент относятся к тому типу, в отношении которого доказано, что он удовлетворяет требованиям испытаний, предусмотренных в *Руководстве по испытаниям и критериям*, часть III, подраздел 38.3;

г) батареи и элементы, за исключением случаев, когда они установлены в оборудовании, должны помещаться во внутреннюю тару, которая полностью защищает батарею или элемент. Батареи и элементы должны быть защищены таким образом, чтобы исключалась возможность короткого замыкания, включая защиту от контакта с электропроводными материалами внутри тары, которые могли бы привести к короткому замыканию. Внутренняя тара должна помещаться в прочную наружную тару, соответствующую положениям п.п. 4.1.1.1, 4.1.1.2 и 4.1.1.5;

д) батареи и элементы, установленные в оборудовании, должны быть защищены от повреждения и короткого замыкания. Оборудование должно быть снабжено эффективным средством предотвращения случайного срабатывания. Кроме случаев, когда оборудование, в котором содержится батарея, обеспечивает ее эквивалентную защиту, оборудование должно помещаться в прочную наружную тару, изготовленную из материала надлежащей прочности и конструкции в зависимости от вместимости тары и ее предполагаемого назначения.

е) за исключением упаковок, содержащих не более 4 элементов, установленных в оборудовании, или не более 2 батарей, установленных в оборудовании, на каждой упаковке должна быть нанесена следующая маркировка и указание:

1) в зависимости от конкретного случая, указанием о том, что упаковка содержит "литий-металлические" или "ионно-литиевые" элементы или батареи;

2) указанием о том, что упаковка требует осторожного обращения и надпись: «В случае повреждения упаковки существует опасность воспламенения!»;

3) указанием о том, что в случае повреждения упаковки надлежит применять специальные процедуры, включая проверку и, при необходимости, замену тары;

4) номер телефона, по которому можно получить дополнительную информацию.

ж) к каждой отправляемой партии груза, маркированной в соответствии с подпунктом е), должен прилагаться документ, в котором указаны:

1) в зависимости от конкретного случая, указанием о том, что упаковка содержит "литий-металлические" или "ионно-литиевые" элементы или батареи;

2) указанием о том, что упаковка требует осторожного обращения и надпись: «В случае повреждения упаковки существует опасность воспламенения!» ;

3) указанием о том, что в случае повреждения упаковки надлежит применять специальные меры, включая проверку и, при необходимости, замену тары;

4) номер телефона, по которому можно получить дополнительную информацию.

з) Упаковка (за исключением случаев, когда батареи установлены в оборудовании) должна соответствовать требованиям испытаний на падение с высоты 1,2 м при любой ее ориентации в пространстве без повреждения содержащихся в ней элементов или батарей, без перемещения содержимого, приводящего к соприкосновению батарей (или элементов) и выпадения содержимого;

и) Масса брутто упаковок не должна превышать 30 кг, за исключением случаев, когда батареи установлены в оборудовании или упакованы с оборудованием.

В приведенном выше тексте и в остальной части Прил. 2 к СМГС термин "содержание лития" означает массу лития в аноде элемента, содержащего литий или литиевый сплав.

Для литий-металлических батарей и ионно-литиевых батарей предусмотрены отдельные номера ООН в целях облегчения перевозки этих батарей конкретными видами транспорта и обеспечения возможности применения различных мер реагирования в чрезвычайных ситуациях..

190 Аэрозольные распылители должны быть снабжены защитным устройством против случайного срабатывания. Аэрозоли вместимостью не более 50 мл, содержащие только нетоксичные компоненты, не подпадают под действие предписаний Прил. 2 к СМГС.

191 Емкости малые, вместимостью не более 50 мл, содержащие только нетоксичные компоненты, не подпадают под действие предписаний Прил. 2 к СМГС.

194 Контрольная и аварийная температуры, если таковые предписаны, а также номер ООН (обобщенная позиция) для каждого из классифицированных в настоящее время самореактивных веществ указаны в п. 2.2.41.4.

196 Составы, не детонирующие в кавитационном состоянии и не сгорающие мгновенно при лабораторных испытаниях, не реагирующие на нагрев в условиях герметизации и не обладающие способностью взрываться, могут перевозиться под данной позицией. Составы должны быть также термически стабильными (т.е. с ТСУР 60°С или выше для упаковки весом 50 кг). Составы, не отвечающие этим критериям, должны перевозиться в соответствии с положениями класса 5.2 (см. п. 2.2.52.4) .

198 Растворы нитроцеллюлозы, содержащие не более 20% нитроцеллюлозы, могут перевозиться, в зависимости от конкретного случая, как краска или типографская краска (см. № ООН 1210, 1263, 3066, 3469 и 3470).

199 Если растворимость соединений свинца, смешанных в пропорции 1:1000 с 0,07 М хлористоводородной кислоты и перемешанных в течение одного часа при температуре 23°С ± 2°С, составляет 5% или менее, такие соединения (см. стандарт ISO 3711:1990 *«Пигменты, содержащие свинца хроматы и свинца молибден-хроматы. Спецификация и методы испытаний (Lead chromate pigments and lead chromate-molybdate pigments – Specifications and methods of test)»* считаются нерастворимыми и не подпадают под действие Прил. 2 к СМГС, кроме случаев, когда они удовлетворяют критериям включения в другой класс.

201 Зажигалки и баллончики для заправки зажигалок должны соответствовать нормативным требованиям страны, в которой они были заполнены. Они

должны быть снабжены защитой от случайного выпуска содержимого. Жидкая фаза не должна превышать 85% вместимости сосуда при температуре 15°С. Сосуды, включая затворы, должны выдерживать внутреннее давление, вдвое превышающее давление сжиженного нефтяного газа при температуре 55°С. Механизмы клапанов и устройств зажигания должны быть надежно запечатаны, изолированы с помощью ленты или иным образом закреплены либо сконструированы таким образом, чтобы исключить их срабатывание или утечку содержимого в ходе перевозки. Зажигалки должны содержать не более 10 г сжиженного нефтяного газа. Баллончики для заправки зажигалок должны содержать не более 65 г сжиженного нефтяного газа.

***Примечание*:** В отношении Зажигалок отработанных (отходов зажигалок) см. специальное положение 654 главы 3.3.

203 Эта позиция не должна использоваться для полихлордифенилов, жидких, № ООН 2315 и полихлордифенилов, твердых, № ООН 3432.

204 (зарезервировано)

205 Эта позиция не должна использоваться для пентахлорфенола, № ООН 3155.

207 Полимер гранулированный и формовочные соединения могут быть изготовлены из полистирола, полиметилметакрилата или другого полимерного материала.

208 Удобрения, содержащие нитрат кальция, состоящие в основном из двойной соли (нитрата кальция и нитрата аммония) и содержащие не более 10% нитрата аммония и по меньшей мере 12% кристаллизационной воды, не подпадают под действие предписаний Прил. 2 к СМГС.

210 Токсины растительного, животного или бактериального происхождения, содержащие инфекционные вещества, или токсины, содержащиеся в инфекционных веществах, должны быть отнесены к классу 6.2.

215 Эта позиция применяется только к технически чистому веществу или полученным из него препаратам, имеющим ТСУР выше 75°С, и поэтому не применяется к препаратам, представляющим собой самореактивные вещества (в отношении самореактивных веществ см. п. 2.2.41.4.) Однородные смеси, содержащие не более 35% (по массе) азодикарбонамида или по меньшей мере 65% инертного вещества, не подпадают под действие Прил. 2 к СМГС, если только они не удовлетворяют критериям отнесения к другим классам.

216 Смеси твердых веществ, которые не подпадают под действие предписаний Прил. 2 к СМГС и легковоспламеняющихся жидкостей, могут перевозиться под этой позицией (номером ООН) без применения классификационных критериев класса 4.1 при условии, что во время загрузки вещества или при закрытии тары, вагона или контейнера отсутствуют видимые признаки утечки жидкости. Герметизированные пакеты и изделия, содержащие менее 10 мл легковоспламеняющейся жидкости группы упаковки II или III, абсорбированной в твердый материал, не подпадают под действие предписаний Прил. 2 к СМГС, если в пакете или изделии не имеется свободной жидкости.

217 Смеси твердых веществ, которые не подпадают под действие предписаний Прил. 2 к СМГС, и ядовитых жидкостей могут перевозиться под этой позицией без применения классификационных критериев класса 6.1 при условии, что во время загрузки вещества или при закрытии тары, вагона или контейнера отсутствуют видимые признаки утечки жидкости. Эта позиция не должна использоваться для твердых веществ, содержащих жидкость группы упаковки I.

218 Смеси твердых веществ, которые не подпадают под действие предписаний Прил. 2 к СМГС, и коррозионных жидкостей могут перевозиться под этой

позицией без применения классификационных критериев класса 8 при условии, что во время загрузки вещества или при закрытии тары, вагона или контейнера отсутствуют видимые признаки утечки жидкости.

219 Генетически измененные микроорганизмы и генетически измененные организмы, соответствующие определению инфекционного вещества и удовлетворяющие критериям включения в подкласс 6.2 в соответствии с разделом 2.2.62, должны перевозиться под № ООН 2814, 2900 или 3373, в зависимости от конкретного случая.

220 После надлежащего наименования груза в скобках указывается техническое наименование легковоспламеняющейся жидкости в составе этого раствора или смеси.

221 Вещества, включенные в эту позицию, не должны относиться к группе упаковки I.

223 Если физико-химические свойства вещества, соответствующего данному описанию, являются такими, что по результатам испытаний вещество не отвечает классификационным критериям, то указанное вещество не подпадает под действие Прил.2 к СМГС.

Например: ферросилиций с размером частиц более 3,2 мм не подпадает под действие Прил. 2 к СМГС

224 Вещество должно оставаться в жидком состоянии в обычных условиях перевозки, за исключением случаев, когда результаты испытаний показывают, что чувствительность вещества в замороженном состоянии не превышает его чувствительности в жидком состоянии.

225 Огнетушители, указанные в данной позиции, могут быть оснащены патронами для приведения их в действие (патроны для запуска механизмов, классификационный код 1.4C или 1.4S) без изменения их классификации как изделий класса 2, группа A или O, согласно п. 2.2.2.1.3, при условии, что общее количество дефлагрирующих (метательных) взрывчатых веществ не превышает 3,2 г на один огнетушитель.

226 Составы с этим веществом, содержащие не менее 30% нелетучего невоспламеняющегося флегматизатора, не подпадают под действие предписаний Прил. 2 к СМГС.

227 При флегматизации водой и неорганическим инертным материалом содержание нитрата мочевины не должно превышать 75% по массе и смесь не должна взрываться при испытании типа а) серии 1, предусмотренном в *Руководстве по испытаниям и критериям*, часть 1.

228 Смеси, не отвечающие критериям для воспламеняющихся газов (см. п. 2.2.2.1.5), должны перевозиться под № ООН 3163.

230 Эта позиция охватывает элементы и батареи, содержащие литий в любом виде, включая полимерно-литиевые и ионно-литиевые элементы и батареи. Литиевые элементы и батареи могут перевозиться под этой позицией, если они отвечают следующим положениям:

а) каждый элемент и каждая батарея относятся к такому типу, который удовлетворяет требованиям всех испытаний, предусмотренных в *Руководстве по испытаниям и критериям*, часть III, подраздел 38.3;

б) каждый элемент и каждая батарея оснащены предохранительным газоотводным устройством или сконструированы таким образом, чтобы исключалась возможность резкого разрушения в обычных условиях перевозки;

в) каждый элемент и каждая батарея должны быть оснащены эффективным средством предотвращения внешних коротких замыканий;

г) каждая батарея, содержащая элементы или группы элементов, соединенных параллельно, должна быть оснащена эффективными

средствами, необходимыми для предотвращения противотока (например, диодами, предохранителями и т.п.).

235 Эта позиция охватывает изделия, которые содержат взрывчатые вещества класса 1 и могут также содержать опасные вещества или изделия других классов. Эти изделия используются в качестве устанавливаемых на автомобилях спасательных устройств, таких, как газонаполнительные устройства надувных подушек или модули надувных подушек, или устройства предварительного натяжения ремней безопасности

236 Комплекты полиэфирных смол состоят из двух компонентов: основного вещества (класс 3, группа упаковки II или III) и активирующей добавки (органический пероксид). Органический пероксид должен быть пероксидом типа D, E или F, который не требует контроля и регулирования температуры. Должна использоваться группа упаковки II или III в соответствии с критериями класса 3, применяемыми к основному веществу. Значение ограниченного количества, указанное в колонке 7а Таблицы А главы 3.2, касается основного вещества.

237 Мембранные фильтры, включая бумажные разделительные прокладки, материалы покрытия или подложки и т.д., присутствующие при перевозке, не должны быть способны к распространению детонации при испытании в соответствии с одной из процедур испытаний, предусмотренных в *Руководстве по испытаниям и критериям,* часть I, испытание серии 1 а).

Кроме того, компетентный орган может решить на основе результатов соответствующих испытаний для определения скорости горения с учетом стандартных испытаний, предусмотренных в *Руководстве по испытаниям и критериям*, часть III, подраздел 33.2.1, что нитроцеллюлозные мембранные фильтры в том виде, в каком они должны будут перевозиться, не подпадают под действие требований, применяемых к легковоспламеняющимся твердым веществам класса 4.1.

238 а) Батареи могут считаться непроливающимися при условии, что они способны выдержать описанные ниже испытания на виброустойчивость и перепад давлений и при этом не происходит утечки содержащейся в батарее жидкости.

Испытание на виброустойчивость: Батарея жестко крепится к платформе вибрационной установки и подвергается воздействию гармонических колебаний с амплитудой 0,8 мм (максимальная двойная амплитуда составляет 1,6 мм). Частота варьируется со скоростью 1 Гц/мин. в пределах 10 Гц - 55 Гц. Полный цикл, состоящий из всего диапазона частот в порядке их возрастания, а затем убывания, длится 95 ± 5 мин. в каждом положении крепления (направления вибрации) у батареи. Батарея испытывается в трех перпендикулярных по отношению друг к другу положениях (включая положение, в котором заливные и газоотводные отверстия, если таковые имеются, находятся внизу) в течение одинаковых интервалов времени.

Испытание на перепад давления: После испытания на виброустойчивость батарея выдерживается в течение 6 часов при температуре 24°С ± 4°С при пониженном давлении окружающей среды, при этом перепад давления должен составлять не менее 88 кПа. Батарея испытывается в трех перпендикулярных по отношению друг к другу положениях (включая испытание, при котором заливные и газоотводные отверстия, если таковые имеются, находятся внизу), по крайней мере, в течение 6 часов в каждом положении.

б)Непроливающиеся батареи не подпадают под действие предписаний Прил. 2 к СМГС, если при температуре 55°С из расколовшегося или треснувшего корпуса не вытекает электролит и не происходит утечки свободной жидкости и если контакты упакованной для перевозки батареи защищены от короткого замыкания.

239 Батареи или элементы не должны содержать других опасных веществ, кроме натрия, серы и/или полисульфидов. Батареи или элементы не должны предъявляться к перевозке при такой температуре, когда в батарее или элементе появляется жидкий натрий, за исключением тех случаев, когда батареи или элементы допущены к транспортировке компетентным органом страны происхождения и перевозятся согласно предписанным им условиям. Если страна отправления не является стороной-участницей СМГС, то допущение и условия перевозки должны быть признаны компетентным органом первой страны-участницы СМГС по пути следования груза.

Элементы должны иметь герметически закрытые металлические корпуса, в которые помещаются опасные вещества и которые сконструированы и закрыты таким образом, чтобы исключалась возможность выброса опасных веществ в обычных условиях перевозки.

Батареи должны состоять из элементов, надежно закрепленных внутри металлического корпуса и полностью защищенных этим корпусом, сконструированным и закрытым таким образом, чтобы исключалась возможность выброса опасных веществ в обычных условиях перевозки.

241 Этот состав должен быть приготовлен таким образом, чтобы в ходе перевозки он оставался гомогенным и не подвергался разделению. Составы с низким содержанием нитроцеллюлозы, которые не проявляют опасных свойств при испытании на детонацию, дефлаграцию или взрывоопасность в случае их нагревания при определенных условиях согласно испытаниям серий 1 a), 2 b) и 2 c) соответственно, предусмотренных в *Руководстве по испытаниям и критериям*, часть I, и которые не являются легковоспламеняющимися твердыми веществами согласно результатам испытания № 1, предусмотренного в *Руководстве по испытаниям и критериям*, часть III, подраздел 33.2.1.4 (при необходимости, крошка дробится и рассеивается для получения частиц размером менее 1,25 мм), не подпадают под действие предписаний Прил. 2 к СМГС.

242 Сера не подпадает под действие настоящих Правил, если она была доведена до определенной формы (например, перевозится в виде гранул, таблеток, шариков или хлопьев)*.

243 Бензин (бензин моторный, газолин, петрол), используемый в двигателях внутреннего сгорания с искровым зажиганием (например, в автомобилях, стационарных двигателях и других двигателях), должен быть отнесен к этой позиции независимо от различий в летучести.

244 Эта позиция охватывает алюминиевый шлак, алюминиевые шлаки, отделенные от поверхности ванн, отработанные катоды, отходы футировочного материала для ванн и шлаки алюминиевых солей.

247 Алкогольные напитки, содержащие более 24%, но не более 70% спирта по объему, могут перевозиться в деревянных бочках вместимостью от 250 л и до 500 л, отвечающих соответствующим общим требованиям раздела 4.1.1, если соблюдаются следующие условия:

а) перед наполнением деревянные бочки должны быть проверены и пояса затянуты;

б) должен быть оставлен достаточный незаполненный объем (не менее 3%) для расширения жидкости;

в) при перевозке деревянные бочки должны быть установлены таким образом, чтобы заливные горловины были вверху;

г) деревянные бочки должны перевозиться в контейнерах, отвечающих требованиям КБК. Каждая деревянная бочка должна быть надежно закреплена в специальном каркасе (раме) при помощи

---

* не применяется при перевозке по территории Республики Беларусь, Республики Казахстан, Российской Федерации, Украины.

соответствующих средств для предупреждения перемещения во время перевозки.

249 Ферроцерий, стабилизированный от коррозии, с минимальным содержанием железа 10% не подпадает под действие предписаний Прил. 2 к СМГС.

250 Эта позиция может использоваться только для образцов химических веществ, взятых для анализа в связи с осуществлением Конвенции о запрещении разработки, производства, накопления и применения химического оружия и о его уничтожении. Перевозка веществ с использованием этой позиции должна осуществляться в соответствии с системой безопасности, установленной Организацией по запрещению химического оружия.

Химический образец может перевозиться лишь с предварительного разрешения компетентного органа или Генерального директора Организации по запрещению химического оружия и при том условии, что образец удовлетворяет нижеследующим требованиям:

а) он должен быть упакован в соответствии с инструкцией по упаковке 623 Технических инструкций ИКАО (см. главу S-3-8 дополнения), и

б) в ходе перевозки к перевозочному документу должна прилагаться копия документа о допущении к перевозке с указанием ограничений количества и требований в отношении упаковки.

251 Позиция "КОМПЛЕКТ ХИМИЧЕСКИХ ВЕЩЕСТВ или КОМПЛЕКТ ПЕРВОЙ ПОМОЩИ" применяется к коробкам, ящикам и т.д., содержащим небольшие количества различных опасных веществ или изделий, используемых, например, для медицинских, аналитических, испытательных целей или ремонта. Такие комплекты не должны содержать опасных веществ или изделий, для которых в колонке 7а таблицы А главы 3.2 указан код "LQO".

Компоненты не должны вступать друг с другом в опасную реакцию (см. «реакция опасная» в разделе 1.2.1). Общее количество опасных грузов в любом комплекте не должно превышать 1 л или 1 кг. Весь комплект должен быть отнесен к группе упаковки, соответствующей наиболее жестким требованиям, к которой отнесено любое отдельное вещество, содержащееся в комплекте. Комплекты, перевозимые в вагоне для оказания первой помощи или для иных целей, не подпадают под действие предписаний Прил. 2 к СМГС.

Комплекты химических веществ и комплекты первой помощи, содержащие во внутренней таре опасные вещества или изделия в количестве, не превышающем применимые к отдельным веществам предельные значения для ограниченных количеств, указанные в колонке 7а таблицы А главы 3.2 согласно коду LQ, определенному в разделе 3.4.6, могут перевозиться в соответствии с положениями главы 3.4.

252 Если нитрат аммония остается в растворе при любых условиях перевозки, водные растворы нитрата аммония с содержанием горючего материала не более 0,2% и с концентрацией не более 80% не подпадают под действие предписаний Прил. 2 к СМГС.

266 Если это вещество содержит спирт, воду или флегматизатор в меньшем количестве, чем указано, оно может перевозиться только при наличии особого разрешения компетентного органа (см. п. 2.2.1.1).

267 Любые бризантные взрывчатые вещества типа С, содержащие хлораты, должны быть отделены от взрывчатых веществ, содержащих нитрат аммония или другие соли аммония.

270 Водные растворы твердых неорганических нитратов класса 5.1 считаются не удовлетворяющими критериям класса 5.1, если концентрация веществ в растворе при минимальной температуре, возникающей в ходе перевозки, не превышает 80% предела насыщения.

271 Лактоза, глюкоза или аналогичные материалы могут использоваться в качестве флегматизатора при условии, если вещество содержит не менее 90% флегматизатора по массе. Компетентный орган может разрешить отнесение этих смесей к классу 4.1 на основании результатов испытания серии 6с), предусмотренного в разделе 16 части I *Руководства по испытаниям и критериям,* которому подвергаются, по меньшей мере, три упаковки в подготовленном для перевозки виде. Смеси, содержащие не менее 98% флегматизатора по массе, не подпадают под действие предписаний Прил. 2 к СМГС. Грузовые места со смесями, содержащими не менее 90% флегматизатора по массе, могут не иметь знака опасности по образцу № 6.1.

272 Это вещество может перевозиться в соответствии с положениями класса 4.1 только при наличии особого разрешения компетентного органа (см. № ООН 0143).

273 Манеб и препараты манеба, стабилизированные против самонагревания, не обязательно относить к классу 4.2, если путем испытания можно продемонстрировать, что образец вещества объемом в 1 $м^3$ не подвержен самовозгоранию и что температура в центре образца не превышает 200°С, когда температура образца поддерживается на уровне не менее 75°С ± 2°С в течение 24 час.

274 Применяются положения п. 3.1.2.8.

278 Эти вещества классифицируются и перевозятся только по разрешению компетентного органа, основанному на результатах испытаний серии 2 и серии 6 с) части I *Руководства по испытаниям и критериям*, проводимых на упаковках, подготовленных для перевозки (см. п. 2.2.1.1). Компетентный орган назначает группу упаковки на основе критериев раздела 2.2.3 и типа упаковки, использовавшегося в ходе испытания серии 6 с).

279 Вещество относится к данному классу или группе упаковки на основе имеющегося опыта, а не на основе строгого применения классификационных критериев, установленных в Прил. 2 к СМГС.

280 Эта позиция применяется к изделиям, используемым в качестве устанавливаемых на автомобилях спасательных устройств, таким, как газонаполнительные устройства надувных подушек или модули надувных подушек, или устройства предварительного натяжения ремней безопасности, и содержащим опасные вещества или изделия, отнесенные к классу 1, или опасные вещества или изделия, отнесенные к другим классам, в случае их перевозки в качестве составных частей и в случае, если эти изделия в предъявленном для перевозки виде прошли испытания в соответствии с серией испытаний 6 с) части I *Руководства по испытаниям и критериям*, при этом устройство не взорвалось, корпус устройства или сосуд под давлением не были разрушены и не возникла опасность разбрасывания осколков или термического воздействия, которые существенно препятствовали бы принятию мер по тушению пожара или других чрезвычайных мер в непосредственной близости

282 (зарезервировано)

283 Прил. 2 к СМГС не распространяется на изделия, содержащие газ, предназначенные для использования в качестве амортизаторов, включая устройства для поглощения энергии при ударе, или пневматических рессор, если:

a) каждое изделие имеет газовую камеру емкостью не более 1,6 л с давлением зарядки не более 280 бар., причем произведение значений емкости (в литрах) и давления зарядки (в барах) не превышает 80 (например: емкость газовой камеры 0,5 л и давление зарядки 160 бар., емкость газовой камеры 1 л и давление зарядки 80 баров, емкость газовой камеры 1,6 л и давление зарядки 50 баров, емкость газовой камеры 0,28 л и давление зарядки 280 баров);

б) каждое изделие имеет минимальное разрывное внутреннее давление, в четыре раза превышающее давление зарядки при 20°С для произведений при емкости газовой камеры не более 0,5 л и в пять раз превышающее давление зарядки для произведений при емкости газовой камеры более 0,5 л;

в) каждое изделие изготовлено из материала, не подверженного фрагментации при разрыве;

г) каждое изделие изготовлено в соответствии со стандартом гарантии качества, приемлемым для компетентного органа; и

д) тип конструкции прошел испытание пламенем, которое продемонстрировало, что внутреннее давление в изделии сбрасывается с помощью плавкого предохранителя или другого устройства для сброса давления, так что изделие не подвержено фрагментации и резкому рывку. См. также п. 1.1.3.2 г) в отношении оборудования, используемого для эксплуатации транспортного средства.

284 Химический генератор кислорода, содержащий окисляющие вещества, должен удовлетворять следующим требованиям:

а) если генератор содержит взрывное исполнительное устройство, он должен перевозиться в соответствии с этой позицией лишь в том случае, если он исключен из класса 1 в соответствии с ПРИМЕЧАНИЕМ к п. 2.2.1.1.1 б);

б) генератор без тары должен быть способен выдержать испытание на сбрасывание с высоты 1,8 м на жесткую, неупругую, плоскую, горизонтальную поверхность в положении, при котором получение повреждения наиболее вероятно, без потери содержимого и без срабатывания устройства;

в) если генератор оборудован исполнительным устройством, то он должен иметь, по меньшей мере, два надежных средства, позволяющих предотвратить случайное срабатывание.

286 Нитроцеллюлозные мембранные фильтры массой не более 0,5 г каждый не подпадают под действие предписаний Прил. 2 к СМГС, если они содержатся по отдельности в изделии или запечатанном пакете.

288 Эти вещества классифицируются и перевозятся только по разрешению компетентного органа, основанному на результатах испытаний серии 2 и серии 6 с) части I *Руководства по испытаниям и критериям*, проводимых на упаковках, подготовленных для перевозки (см. п. 2.2.1.1).

289 Прил. 2 к СМГС не распространяется на устройства надувные подушек безопасности, модули надувных подушек и устройства предварительного натяжения ремней безопасности,,установленные на транспортных средствах или в узлах укомплектованных транспортных средств, таких, как рулевые колонки, дверные панели, сиденья и т.д.

290 Если этот материал удовлетворяет определениям и критериям других классов, определенных в части 2, то он должен классифицироваться в соответствии с преобладающей дополнительной опасностью. Такой материал должен предъявляться к перевозке под надлежащим наименованием груза и номером ООН, соответствующими материалу в этом преобладающем классе, с последующим указанием наименования, под которым этот материал приведен в колонке 2 таблицы А главы 3.2, и должен перевозиться в соответствии с положениями, применимыми к этому номеру ООН. Кроме того, должны применяться все другие требования, установленные в п. 1.7.1.5, за исключением положений п. 5.2.1.7.2.

291 Воспламеняющиеся сжиженные газы должны содержаться в устройствах рефрижераторной установки. Эти устройства должны конструироваться и испытываться в расчете на давление, которое, по меньшей мере, в три раза

превышает рабочее давление установки. Рефрижераторные установки должны конструироваться и изготавливаться таким образом, чтобы быть в состоянии удерживать сжиженный газ и предотвращать опасность разрыва или растрескивания устройств, находящихся под давлением, при обычных условиях перевозки. Рефрижераторные установки и отдельные части рефрижераторных установок не подпадают под действие предписаний Прил. 2 к СМГС, если они содержат менее 12 кг газа.

292 Под указанной позицией (номером ООН) могут перевозиться смеси, содержащие не более 23,5% кислорода по объёму, если не присутствуют другие окисляющие газы. Для концентрации, не превышающей данное предельное значение, проставлять знак опасности по образцу № 5.1 не требуется.

293 К спичкам применяются следующие определения:

а) спички саперные – это спички, головки которых изготовлены с применением чувствительного к трению зажигательного состава и пиротехнического состава, при горении которого наблюдается незначительное пламя или отсутствие пламени, но выделяется большое количество тепла;

б) спички безопасные – это спички, которые размещены в коробках, книжечках или картонках, либо прикреплены к ним и могут воспламеняться только от трения о специальную поверхность;

в) термоспички – это спички, которые могут воспламеняться от трения о твердую поверхность;

г) спички парафинированные "Веста" – это спички, которые могут воспламеняться от трения либо о специальную, либо о твердую поверхность.

295 Не требуется наносить маркировку и знаки опасности на каждую батарею в отдельности, если соответствующая маркировка и знак опасности нанесены на поддон.

296 Эти позиции применяются к спасательным средствам, таким, как спасательные плоты, индивидуальные средства для плавания и самонадувающиеся тобогганы. № ООН 2990 применяется к самонадувающимся средствам, а № ООН 3072 - к спасательным средствам, которые не являются самонадувающимися. Спасательные средства могут содержать:

а) сигнальные устройства (класс 1), которые могут включать дымовые сигналы и световые сигналы, упакованные в тару, препятствующую их случайному срабатыванию;

б) только применительно к № ООН 2990: в качестве механизма самонадувания могут быть включены патроны для запуска механизмов подкласса 1.4, группа совместимости S, при условии, что количество взрывчатых веществ не превышает 3,2 г на одно средство;

в) сжатые газы класса 2, группа А и О, согласно п. 2.2.2.1.3;

г) электрические аккумуляторные батареи (класс 8) и литиевые батареи (класс 9);

д) комплекты первой помощи или ремонтные комплекты, содержащие небольшие количества опасных грузов (например, вещества классов 3, 4.1, 5.2, 8 или 9); или;

е) термоспички, упакованные в тару, препятствующую их случайному зажиганию.

298 (зарезервировано)

300 Грузы не допускаются к погрузке, если их температура во время погрузки превышает 35°С или на 5°С выше температуры окружающей среды, при этом в расчет принимается наиболее высокая температура груза.

302 В надлежащем наименовании слова "ЕДИНИЦА ФУМИГИРОВАННАЯ" означают:

вагон;

контейнер; или

цистерну.

На фумигированные вагоны, контейнеры и цистерны распространяются только положения раздела 5.5.2.

303 Емкости должны быть отнесены к тому классификационному коду, к которому относятся содержащиеся в них газы или смеси газов и который определяется в соответствии с положениями раздела 2.2.2.

304 Батареи сухие, содержащие коррозионно-активный электролит, который не вытекает из батареи, если на корпусе батареи имеются трещины, не подпадают под действие предписаний Прил. 2 к СМГС при условии, что батареи надежно упакованы и защищены от короткого замыкания. Примерами таких батарей являются щелочно-марганцевые, цинко-углеродные, никель-металлогибридные и никель-кадмиевые батареи.

305 Эти вещества не подпадают под действие предписаний Прил. 2 к СМГС в тех случаях, когда их содержание не превышает 50 мг/кг.

306 Данная позиция может использоваться только для веществ, которые не проявляют взрывчатых свойств, присущих веществам класса 1, во время испытаний серий 1 и 2 для класса 1 (см. *Руководство по испытаниям и критериям*, часть I).

307 Данная позиция может использоваться только для однородных смесей, содержащих нитрат аммония в качестве основного ингредиента в следующих предельных концентрациях:

а) не менее 90% нитрата аммония при общем содержании органического (горючего) материала, рассчитываемого по углероду, не более 0,2%, и при возможном наличии добавленного неорганического материала, инертного по отношению к нитрату аммония; или

б) менее 90%, но более 70% нитрата аммония в смеси с другими неорганическими материалами или более 80%, но менее 90% нитрата аммония в смеси с карбонатом кальция, доломитом и/или минеральным кальция сульфатом и при общем содержании органического (горючего)материала, рассчитываемого по углероду, не более 0,4%; или

в) удобрения на основе нитрата аммония азотного типа, содержащие смеси нитрата аммониям и сульфата аммония, при содержании нитрата аммония более 45%, но менее 70% и при общем содержании органического (горючего) материала, рассчитываемого по углероду, не более 0,4%, так что сумма процентного содержания нитрата аммония и сульфата аммония превышает 70%.

309 Данная позиция (номер ООН) используется для несенсибилизированных эмульсий, суспензий и гелей, состоящих в основном из смеси нитрата аммония и воспламеняющегося вещества, предназначенной для производства бризантного взрывчатого вещества типа Е только после соответствующей обработки перед использованием

Эмульсия может иметь следующий состав: 60-85% нитрата аммония; 5-30% воды; 2-8% топлива; 0,5-4% эмульгатора; 0-10% растворимых пламягасящих добавок, а также трассирующих добавок. Нитрат аммония может частично замещаться другими неорганическими нитратными солями.

Суспензия и гель могут иметь следующий состав: 60-85% нитрата аммония, 0-5% перхлората натрия или калия, 0-17% нитрата гексамина или нитрата монометиламина, 5-30% воды, 2-15% топлива, 0,5-4% загустителя, 0-10%

растворимых пламегасящих добавок, а также трассирующих добавок. Нитрат аммония может частично замещаться другими неорганическими нитратными солями.

Вещества должны удовлетворять требованиям испытаний серии 8, предусмотренным в разделе 18 части I *Руководства по испытаниям и критериям* и должны быть утверждены компетентным органом.

310 Требования к испытаниям, изложенные в подразделе 38.3 *Руководства по испытаниям и критериям*, не применяются к промышленным партиям, состоящим из не более чем 100 элементов и батарей, или к опытным образцам элементов и батарей, когда эти образцы перевозятся для испытаний, если:

а) эти элементы и батареи перевозятся в наружной таре, такой, как металлический, пластмассовый или фанерный барабан или металлический, пластмассовый или деревянный ящик, которая отвечает критериям группы упаковки I; и

б) каждый элемент и каждая батарея индивидуально упакованы во внутреннюю тару, помещенную в наружную тару, и обложены негорючим и электронепроводящим прокладочным материалом.

311 Вещества не должны перевозиться под этой позицией без разрешения компетентного органа, выдаваемого на основе результатов надлежащих испытаний, проведенных в соответствии с частью I *Руководства по испытаниям и критериям*. Тара должна обеспечивать, чтобы в любой момент перевозки процентная доля разбавителя не падала ниже уровня, указанного в разрешении компетентного органа.

313 Вещества и смеси, соответствующие критериям класса 8, должны иметь знак дополнительной опасности, соответствующий образцу № 8 (см. п, 5.2.2.2.2).

314 а) Эти вещества способны к экзотермическому разложению при высоких температурах. Разложение может быть инициировано воздействием тепла, примесями или присутствием катализаторов (например, порошки металлов (железа, марганца, кобальта, магния) и их соединения).

б) В ходе перевозки эти вещества должны быть защищены от прямых солнечных лучей и от любых источников тепла и помещены в хорошо вентилируемое пространство.

315 Эта позиция не должна использоваться для веществ класса 6.1, которые соответствуют критериям ингаляционной токсичности для группы упаковки I, изложенным в п. 2.2.61.1.8.

316 Эта позиция применяется только к сухому кальция гипохлориту, перевозимому в виде нехрупких таблеток.

317 Наименование "делящийся-освобожденный" применяется лишь к упаковкам, соответствующим требованиям п. 6.4.11.2.

318 В перевозочных документах надлежащее наименование должно дополняться техническим наименованием (см. п. 3.1.2.8.). Если инфекционные вещества, подлежащие перевозке, неизвестны, но предполагается, что они отвечают критериям для включения в категорию А и для отнесения к № ООН 2814 или 2900, то в накладной после надлежащего наименования должно указываться в скобках следующее: "инфекционное вещество, предположительно относящееся к категории А".

319 Упакованные вещества и упаковки, маркированные в соответствии с инструкцией по упаковке Р650, не подпадают под действие каких-либо других требований Прил. 2 к СМГС.

320 (зарезервировано)

321 Эти системы хранения должны всегда рассматриваться как содержащие водород.

322 Если данные грузы перевозятся в виде нехрупких таблеток, назначается группа упаковки III.

323 (зарезервировано)

324 При концентрациях не более 99% данное вещество требует стабилизации.

325 В случае неделящегося или делящегося освобожденного урана гексафторида данный материал классифицируется как № ООН 2978.

326 В случае делящегося урана гексафторида данный материал классифицируется как № ООН 2977.

327 Использованные (отработанные) аэрозоли (аэрозольные упаковки), отправляемые в соответствии с положениями п. 5.4.1.1.3, могут перевозиться под данной позицией (номером ООН) в целях переработки или утилизации. Если предусмотрены соответствующие меры по предотвращению опасного повышения давления и возникновения опасной атмосферы, защиты изделий от случайного открытия (срабатывания) не требуется. Использованные (отработанные) аэрозоли (аэрозольные упаковки), кроме протекающих или сильно деформированных, упаковываются в соответствии с инструкцией по упаковке P003 и специальным положением PP87 или инструкцией по упаковке LP02 и специальным положением по упаковке L2. Протекающие или сильно деформированные аэрозоли перевозятся в аварийной таре, при условии, что приняты соответствующие меры, не допускающие опасного повышения давления.

Примечание: *В случае морской перевозки использованные (отработанные) аэрозоли (аэрозольные упаковки) не должны перевозиться в закрытых контейнерах*.

328 Данная позиция предназначена для кассет топливных элементов, в том числе содержащихся в оборудовании или упакованных с оборудованием. Кассета топливных элементов означает изделие, в котором хранится топливо, подаваемое в топливный элемент через клапан(ы), регулирующий(ие) подачу топлива. Кассеты топливных элементов, установленные в системе топливных элементов или являющиеся ее частью, рассматриваются в качестве кассет, содержащихся в оборудовании. Кассеты топливных элементов, в том числе содержащиеся в оборудовании, должны быть спроектированы и изготовлены таким образом, чтобы при нормальных условиях перевозки не происходило утечки топлива.

Типы конструкции кассет топливных элементов, в которых в качестве топлива используется жидкость, должны без утечки содержимого выдерживать испытание внутренним манометрическим давлением 100 кПа.

Каждый тип конструкции кассет топливных элементов (за исключением кассет топливных элементов, содержащих водород в металлгидриде, которые должны соответствовать специальному положению 339) должен без потери содержимого выдержать испытание на падение с высоты 1,2 м на неупругую поверхность в положении, которое с наибольшей вероятностью может привести к повреждению системы удержания

329 (зарезервировано)

330 (зарезервировано)

331 (зарезервировано)

332 Магния нитрата гексагидрат не подпадает под действие требований Прил. 2 к СМГС.

333 Смеси этанола с бензином моторным, газолином или петролом (№ ООН 1203) например, для использования в двигателях внутреннего сгорания с

искровым зажиганием, должны быть отнесены к данной позиции независимо от значений температуры начала кипения.

334 Кассета топливных элементов может содержать активатор при условии, что она снабжена двумя независимыми средствами предотвращения случайного смешивания активатора с топливом во время перевозки.

335 Смеси твердых веществ, не подпадающих под действие Прил. 2 к СМГС, с жидкими или твердыми веществами, опасными для окружающей среды, должны быть классифицированы как № ООН 3077 и могут перевозиться в соответствии с данной позицией при условии, что во время загрузки, при закрытии тары, вагона или контейнера отсутствуют видимые признаки высвобождения жидкости. При перевозке навалом вагон или контейнер должны закрываться герметично. Если во время загрузки смеси, при закрытии тары, вагона или контейнера выявляются видимые признаки высвобождения жидкости, смеси должны быть отнесены к № ООН 3082. Герметично упакованные пакеты и изделия, содержащие менее 10 мл жидкости, опасной для окружающей среды, абсорбированной твердым материалом, но без наличия свободной жидкости в пакете или изделии, или содержащие менее 10 г твердого вещества, опасного для окружающей среды, не подпадают под действие Прил. 2 к СМГС.

336 Отдельная упаковка с негорючими твердыми материалами LSA-II или LSA-III в случае ее перевозки воздушным транспортом не должна иметь активность, превышающую 3 000 A_2.

337 Упаковки типа B(U) и типа B(M) в случае их перевозки воздушным транспортом не должны иметь активность, превышающую следующие значения:

а) разрешенное для данной конструкции упаковки, которое указывается в сертификате об утверждении для радиоактивного материала с низкой способностью к рассеянию;

б) 3 000 A_1 или 100 000 A_2, в зависимости от того, какое из этих значений является меньшим для радиоактивного материала особого вида;

или

в) для всех других радиоактивных материалов - 3 000 A_2.

338 Кассеты топливных элементов, перевозимые в соответствии с данной позицией и предназначенные для удержания сжиженного воспламеняющегося газа, должны:

а) выдерживать без утечки или разрыва давление, превышающее не менее чем в 2 раза давление содержимого при температуре 55°C;

б) содержать не более 200 мл сжиженного воспламеняющего газа, имеющего давление паров не более 1 000 кПа при температуре 55°C;

в) пройти испытание в ванне с горячей водой, предписанное в п. 6.2.6.3.1.

339 Кассеты топливных элементов, содержащие водород в металлгидриде, перевозимые в соответствии с данной позицией, должны иметь вместимость по воде не более 120 мл.

Давление в кассете топливных элементов не должно превышать 5 МПа при температуре 55°С. Тип конструкции должен выдерживать без утечки содержимого или разрыва давление, превышающее в 2 раза расчетное давление кассеты при температуре 55°С или превышающее на 200 кПа расчетное давление кассеты при температуре 55°С, в зависимости от того, какое из этих значений больше. Давление, применяемое в ходе указанного испытания, называется «минимальным давлением разрыва корпуса» при испытании на падение и циклическом испытании давлением с использованием водорода.

Кассеты топливных элементов должны наполняться в соответствии с процедурами, предусмотренными изготовителем. Изготовитель должен предоставлять по каждой кассете топливных элементов следующую информацию:

а) процедуры проверки, которые должны применяться перед первоначальным наполнением и перед каждым последующим наполнением кассеты топливных элементов;

б) потенциальная опасность и меры предосторожности;

в) метод определения достижения номинальной вместимости при наполнении;

г) диапазон минимального и максимального давления;

д) диапазон минимальной и максимальной температуры;

е) другие требования, которые должны выполняться при первоначальном наполнении и перед каждым последующим наполнением, включая тип оборудования, которое должно использоваться при наполнении.

Кассеты топливных элементов должны быть спроектированы и изготовлены таким образом, чтобы исключалась возможность утечки топлива при нормальных условиях перевозки. Каждый тип конструкции кассеты, включая кассеты, являющиеся частью топливного элемента, должны выдерживать следующие испытания:

Испытание на падение

Испытание на падение с высоты 1,8 метра на неупругую поверхность в 4 разных направлениях:

а) в вертикальной ориентации кассеты - на торец, на котором смонтирован узел запорного клапана;

б) в вертикальной ориентации кассеты - на противоположный торец;

в) в горизонтальной ориентации кассеты - на стальной стержень диаметром 38 мм, находящийся в вертикальном положении;

г) под углом в 45° - на торец, на котором смонтирован узел запорного клапана.

Конструкция кассеты считается успешно прошедшей испытания на падение, если отсутствует утечка содержимого. Наличие утечки определяется путем использования мыльного раствора или другим равноценным способом в местах возможной утечки, когда кассета наполнена до ее номинального давления наполнения. Затем кассета топливных элементов должна быть подвергнута воздействию гидростатического давления до ее разрушения. Зарегистрированное значение давления разрыва должно превышать 85% минимального давления разрыва корпуса.

Испытание на огнестойкость

Кассета топливных элементов, заполненная водородом до ее номинальной вместимости, должна быть подвергнута испытанию на огнестойкость. Конструкция кассеты, которая может включать вентиляционное устройство, являющееся частью кассеты, считается успешно прошедшей испытание на огнестойкость, если:

а) внутреннее давление снижается до нулевого манометрического давления без разрыва кассеты;
или
б) кассета выдерживает воздействие огня в течение как минимум 20 минут и при этом не происходит ее разрыва.

Циклическое испытание давлением с использованием водорода

Цель этого испытания заключается в том, чтобы убедиться, что во время эксплуатации не превышаются предельные значения напряжения, установленные для данной конструкции кассеты топливных элементов.

Кассета топливных элементов должна быть подвергнута циклу испытаний, в ходе которых она должна наполняться от не более 5% номинальной вместимости по водороду до не более 95% номинальной вместимости по водороду и в обратном направлении до не более 5% номинальной вместимости по водороду. При наполнении должно применяться номинальное давление наполнения. Температура должна удерживаться в пределах эксплуатационного температурного диапазона. Испытания должны включать не менее 100 циклов.

После циклического испытания кассета топливных элементов должна быть наполнена и измерен объем воды, вытесненный кассетой. Считается, что конструкция кассеты выдержала циклическое испытание давлением с использованием водорода, если объем воды, вытесненный кассетой, подвергнутой циклическому испытанию, не превышает объем воды, вытесненный кассетой, не прошедшей циклическое испытание, наполненной до 95% номинальной вместимости и подвергнутой давлению, равному 75% минимального давления разрыва корпуса.

Испытание на герметичность

Каждая кассета топливных элементов должна пройти испытание на герметичность при температуре 15 °C ± 5 °C под давлением, равном ее номинальному давлению наполнения. Не должно происходить утечки, что определяется путем использования мыльного раствора или равноценного способа в местах возможной утечки.

На каждую кассету топливных элементов должна быть нанесена долговечная маркировка, содержащая:

а) номинальное давление наполнения; МПа;

б) серийный или индивидуальный идентификационный номер кассет топливных элементов, присвоенный изготовителем;

в) дата истечения срока эксплуатации (год - четыре цифры; месяц - две цифры).

340 Комплекты химических веществ, комплекты первой помощи и комплекты полиэфирных смол, содержащие во внутренней таре опасные вещества в количестве, не превышающем применимые к отдельным веществам предельные значения освобожденного количества, указанные в колонке 7b таблицы А главы 3.2, могут перевозиться в соответствии с положениями главы 3.5. Вещества класса 5.2, для которых в таблице А главы 3.2 не предусмотрено индивидуального допущения в качестве освобожденных количеств, могут присутствовать в составе таких комплектов, в количествах согласно коду E2 (см. п. 3.5.1.2).

341 - 499 (зарезервировано)

500 № ООН 3064 нитроглицерина спиртовой раствор, содержащий более 1%, но не более 5% нитроглицерина, упакованный в соответствии с инструкцией по упаковке P 300, изложенной в п. 4.1.4.1, является веществом класса 3.

501 В отношении нафталина расплавленного см. № ООН 2304.

502 № ООН 2006 пластмасса на нитроцеллюлозной основе самонагревающаяся, н.у.к., и № ООН 2002 целлулоида отходы являются веществами класса 4.2.

503 В отношении фосфора белого или желтого расплавленного см. № ООН 2447.

504 № ООН 1847 калия сульфида кристаллогидрат, содержащий не менее 30% кристаллизационной воды, № ООН 1849 натрия сульфида, кристаллогидрат, содержащий не менее 30% кристаллизационной воды, и № ООН 2949 натрия гидросульфид гидратированный, содержащий не менее 25% кристаллизационной воды, являются веществами класса 8.

505 № ООН 2004 магния диамид является веществом класса 4.2.

506 Щелочноземельные металлы и сплавы щелочноземельных металлов в пирофорном виде являются веществами класса 4.2 № ООН 1869 магний или магния сплавы, содержащие более 50% магния в виде гранул, стружек или лент, являются веществами класса 4.1.

507 № ООН 3048 пестициды на основе фосфида алюминия с добавками, замедляющими выделение токсичных легковоспламеняющихся газов, являются веществами класса 6.1.

508 № ООН 1871 титана гидрид и № ООН 1437 циркония гидрид являются веществами класса 4.1 № ООН 2870 алюминия боргидрид является веществом класса 4.2.

509 № ООН 1908 хлорита раствор является веществом класса 8.

510 № ООН 1755 кислоты хромовой раствор является веществом класса 8.

511 № ООН 1625 ртути (II) нитрат, № ООН 1627 ртути (I) нитрат и № ООН 2727 таллия нитрат являются веществами класса 6.1. Тория нитрат твердый, уранилнитрата гексагидрата раствор и уранила нитрат твердый являются веществами класса 7.

512 № ООН 1730 сурьмы пентахлорид жидкий, № ООН 1731 сурьмы пентахлорида раствор, № ООН 1732 сурьмы пентафторид и № ООН 1733 сурьмы трихлорид являются веществами класса 8.

513 № ООН 0224 бария азид сухой или увлажненный с массовой долей воды менее 50% запрещается перевозить железнодорожным транспортом. № ООН 1571 бария азид увлажненный является веществом класса 4.1. № ООН 1854 бария сплавы пирофорные являются веществами класса 4.2. № ООН 1445 бария хлорат, твердый, № ООН 1446 бария нитрат, № ООН 1447 бария перхлорат, твердый, № ООН 1448 бария перманганат, № ООН 1449 бария пероксид, № ООН 2719 бария бромат, № ООН 2741 бария гипохлорит, содержащий более 22% активного хлора, № ООН 3405 бария хлората раствор и № ООН 3406 бария перхлората раствор являются веществами класса 5.1. № ООН 1565 цианид и № ООН 1884 бария оксид являются веществами класса 6.1.

514 № ООН 2464 бериллия нитрат является веществом класса 5.1.

515 № ООН 1581 хлорпикрина и метилбромида смесь и № ООН 1582 хлорпикрина и метилхлорида смесь являются веществами класса 2.

516 № ООН 1912 метилхлорида и метиленхлорида смесь является веществом класса 2.

517 № ООН 1690 натрия фторид, твердый, № ООН 1812 калия фторид, твердый, № ООН 2505 аммония фторид, № ООН 2674 натрия фторсиликат, № ООН 2856 фторсиликаты, н.у.к., № ООН 3415 натрия фторида раствор и № ООН 3422 калия фторида раствор являются веществами класса 6.1.

518 № ООН 1463 хрома триоксид безводный (кислота хромовая твердая) является веществом класса 5.1.

519 № ООН 1048 водорода бромид безводный является веществом класса 2.

520 № ООН 1050 водорода хлорид безводный является веществом класса 2.

521 Твердые хлориты и гипохлориты являются веществами класса 5.1.

522 № ООН 1873 водный раствор хлорной кислоты, содержащий более 50%, но не более 72% чистой кислоты по массе, является веществом класса 5.1. Водные растворы хлорной кислоты, содержащие более 72% чистой кислоты по массе, или смеси хлорной кислоты с любой другой жидкостью, кроме воды, к перевозке не допускаются.

523 № ООН 1382 калия сульфид безводный и № ООН 1385 натрия сульфид безводный и их гидраты, содержащие менее 30% кристаллизационной воды, и № ООН 2318 натрия гидросульфид, содержащий менее 25% кристаллизационной воды, являются веществами класса 4.2.

524 № ООН 2858 готовые изделия из циркония толщиной 18 мкм или более являются веществами класса 4.1.

525 Растворы неорганических цианидов с общим содержанием ионов цианида более 30% относятся к группе упаковки I, с общим содержанием ионов цианида более 3% и не более 30% – к группе упаковки II и с общим содержанием ионов цианида более 0,3% и не более 3% – к группе упаковки III.

526 № ООН 2000 целлулоид относится к классу 4.1.

528 № ООН 1353 волокна или ткани, пропитанные нитроцеллюлозой с низким содержанием нитратов, несамонагревающиеся, являются изделиями класса 4.1.

529 № ООН 0135 ртуть гремучая увлажненная с массовой долей воды или смеси спирта и воды не менее 20% запрещается перевозить железнодорожным транспортом . Хлорид ртути I (каломель) является веществом класса 9 (№ ООН 3077).

530 № ООН 3293 гидразина водный раствор с массовой долей гидразина не более 37% является веществом класса 6.1.

531 Смеси с температурой вспышки ниже 23°С, содержащие более 55% нитроцеллюлозы, независимо от содержания азота, или содержащие не более 55% нитроцеллюлозы с содержанием азота более 12,6% (по массе сухого вещества), являются веществами класса 1 (см. № ООН 0340 или 0342) или класса 4.1.

532 № ООН 2672 раствор аммиака, содержащий не менее 10%, но не более 35% аммиака, является веществом класса 8.

533 № ООН 1198 формальдегида растворы легковоспламеняющиеся являются веществами класса 3. Прил. 2 к СМГС не распространяется на невоспламеняющиеся растворы формальдегида, содержащие менее 25% формальдегида.

534 Хотя в определенных климатических условиях давление паров бензина (газолина) при 50°С может превышать 110 кПа (1,10 бар), но не подниматься выше 150 кПа (1,50 бара), этот продукт следует по-прежнему считать веществом, имеющим при 50°С давление паров не более 110 кПа (1,10 бар).

535 № ООН 1469 свинца нитрат, № ООН 1470 свинца перхлорат, твердый и № ООН 3408 свинца перхлотрата раствор являются веществами класса 5.1.

536 В отношении нафталина твердого см. № ООН 1334.

537 № ООН 2869 титана трихлорида смесь, непирофорная, является веществом класса 8.

538 В отношении серы в твердом состоянии см. № ООН 1350.

539 Растворы изоцианатов с температурой не менее 23°С являются веществами класса 6.1.

540 № ООН 1326 гафний – порошок увлажненный, № ООН 1352 титан – порошок увлажненный или № ООН 1358 цирконий – порошок увлажненный с долей воды не менее 25% являются веществами класса 4.1.

541 Смеси нитроцеллюлозы, в которых содержание воды, спирта или пластификатора меньше установленных предельных величин, являются веществами класса 1.

542 Этой позицией охватывается тальк с тремолитом и/или актинолитом.

543 № ООН 1005 аммиак безводный, № ООН 3318 аммиака раствор, содержащий более 50% аммиака, и № ООН 2073 аммиака раствор, содержащий более 35%, но не более 50% аммиака, являются веществами класса 2. Прил. 2 к СМГС не распространяется на растворы аммиака, содержащие не более 10% аммиака.

544 № ООН 1032 диметиламин безводный, № ООН 1036 этиламин, № ООН 1061 метиламин безводный и № ООН 1083 триметиламин безводный являются веществами класса 2.

545 № ООН 0401 дипикрилсульфид увлажненный с массовой долей воды менее 10% является веществом класса 1.

546 № ООН 2009 цирконий сухой в виде обработанных листов, полос или змеевиков из проволоки толщиной менее 18 мкм является веществом класса

4.2. Цирконий сухой в виде обработанных листов, полос или змеевиков из проволоки толщиной 254 мкм или более не подпадает под действие предписаний Прил. 2 к СМГС.

547 № ООН 2210 манеб или № ООН 2210 препараты манеба в виде, подверженном самонагреванию, являются веществами класса 4.2.

548 Хлорсиланы, которые при соприкосновении с водой выделяют воспламеняющиеся газы, являются веществами класса 4.3.

549 Хлорсиланы с температурой вспышки менее 23°С, которые при соприкосновении с водой не выделяют воспламеняющиеся газы, являются веществами класса 3. Хлорсиланы с температурой вспышки не менее 23°С, которые при соприкосновении с водой не выделяют воспламеняющиеся газы, являются веществами класса 8.

550 № ООН 1333 церий в пластинках, слитках или брусках является веществом класса 4.1.

551 Растворы этих изоцианатов с температурой вспышки менее 23°С являются веществами класса 3.

552 Металлы и сплавы металлов в порошке или в другом легковоспламеняющемся виде, способные к самовозгоранию, являются веществами класса 4.2. Металлы и сплавы металлов в порошке или в другом воспламеняющемся виде, которые при соприкосновении с водой выделяют легковоспламеняющиеся газы, являются веществами класса 4.3.

553 При лабораторных испытаниях (см. *Руководство по испытаниям и критериям*, часть II, раздел 20) эта смесь пероксида водорода с надуксусной кислотой не должна детонировать в состоянии кавитации, подвергаться какой бы то ни было дефлаграции и при нагревании в замкнутом пространстве не должна также как- либо реагировать или проявлять какие- либо взрывчатые свойства. Препарат должен быть термоустойчивым (температура самоускоряющегося разложения должна составлять 60°С или более для упаковки весом 50 кг), а для десенсибилизации должна применяться совместимая с надуксусной кислотой жидкость. Препараты, не отвечающие этим критериям, должны рассматриваться как вещества класса 5.2 (см. *Руководство по испытаниям и критериям*, часть II, п. 20.4.3 g)).

554 Гидриды металлов, которые при соприкосновении с водой выделяют воспламеняющиеся газы, являются веществами класса 4.3. № ООН 2870 алюминия боргидрид или № ООН 2870 алюминия боргидрид в устройствах являются веществами класса 4.2.

555 Пыль и порошок нетоксичных металлов в виде, не подверженном самовозгоранию, которые, однако, выделяют воспламеняющиеся газы при соприкосновении с водой, являются веществами класса 4.3.

556 Самовоспламеняющиеся металлоорганические соединения и их растворы являются веществами класса 4.2. Легковоспламеняющиеся растворы с металлоорганическими соединениями в концентрациях, при которых в случае соприкосновения с водой они не выделяют в опасных количествах воспламеняющиеся газы и не самовоспламеняются, являются веществами класса 3.

557 Пыль и порошок металлов в пирофорном виде являются веществами класса 4.2.

558 Металлы и сплавы металлов в пирофорном виде являются веществами класса 4.2. Металлы и сплавы металлов, которые не выделяют воспламеняющиеся газы при соприкосновении с водой и не являются пирофорными или самонагревающимися, но легко воспламеняются, относятся к веществам класса 4.1.

559 Смеси гипохлорита с солью аммония к перевозке не допускаются. № ООН 1791 гипохлорита раствор является веществом класса 8.

560 № ООН 3257 жидкость при повышенной температуре, н.у.к., перевозимая при температуре не ниже 100°С, а в случае вещества, имеющего температуру вспышки, – при температуре ниже его температуры вспышки (включая расплавленные металлы и расплавленные соли), является веществом класса 9.

561 Хлорформиаты с преобладающими коррозионными свойствами являются веществами класса 8.

562 Самовоспламеняющиеся металлоорганические соединения являются веществами класса 4.2. Металлоорганические соединения, реагирующие с водой, легковоспламеняющиеся, являются веществами класса 4.3.

563 № ООН 1905 кислота селеновая является веществом класса 8.

564 № ООН 2443 ванадия окситрихлорид, № ООН 2444 ванадия тетрахлорид и № ООН 2475 ванадия трихлорид являются веществами класса 8.

565 К этой позиции относятся разные отходы, которые образуются в результате лечения людей или животных или в ходе биологических исследований и которые вряд ли содержат вещества класса 6.2. Требования класса 6.2 не распространяются на обработанные отходы больничного происхождения или отходы биологических исследований, которые ранее содержали инфекционные вещества.

566 № ООН 2030 гидразина водный раствор с массовой долей гидразина более 37% является веществом класса 8.

567 Смеси, содержащие более 21% кислорода по объему, должны быть отнесены к окисляющим.

568 Бария азид, в котором содержание воды меньше указанной предельной величины, является веществом класса 1, № ООН 0224 перевозка железнодорожным транспортом запрещена.

580 Вагоны-цистерны, специальные вагоны и специально оборудованные вагоны для перевозки грузов при повышенной температуре должны иметь с обеих боковых сторон маркировочный знак, указанный в разделе 5.3.3. Контейнеры-цистерны, переносные цистерны, специальные контейнеры и специально оборудованные контейнеры для перевозки грузов при повышенной температуре должны иметь этот маркировочный знак с обеих боковых сторон и с каждой торцевой стороны.

581 Эта рубрика охватывает смеси метилацетилена и пропадиена с углеводородами, которые:

как Смесь Р1, содержат по объему не более 63% метилацетилена и пропадиена и не более 24% пропана и пропилена, причем доля углеводородов, насыщенных C_4, составляет по объему не менее 14%;

как Смесь Р2, содержат по объему не более 48% метилацетилена и пропадиена и не более 50% пропана и пропилена, причем доля углеводородов, насыщенных C_4, составляет по объему не менее 5%;

а также смеси пропадиена с 1–4% метилацетилена.

В случае необходимости, в целях выполнения требований, предъявляемых к накладной (п. 5.4.1.1), в качестве технического наименования разрешается использовать термины "Смесь Р1" или "Смесь Р2".

582 Эта рубрика охватывает, в частности, смеси газов, обозначенных буквой R.., которые:

как Смесь F1, имеют при 70°C давление паров, не превышающее 1,3 МПа (13 бар), и имеют при 50°C плотность не ниже плотности дихлорфторметана (1,30 кг/л);

как Смесь F2, имеют при 70°C давление паров, не превышающее 1,9 МПа (19 бар), и имеют при 50°C плотность не ниже плотности дихлордифторметана (1,21 кг/л);

как Смесь F3, имеют при 70°C давление паров, не превышающее 3 МПа (30 бар), и имеют при 50°C плотность не ниже плотности хлордифторметама (1,09 кг/л).

Примечание: Трихлорфторметан (рефрижераторный газ R 11), 1,1,2-трихлор-1,2,2-трифторэтан (рефрижераторный газ R 113), 1,1,1-трихлор-2,2,2- трифторэтан (рефрижераторный газ R 113a), 1-хлор-1,2,2-трифторэтан (рефрижераторный газ R 133) и 1-хлор-1,1,2-трифторэтан (рефрижераторный газ R 133b) не являются веществами класса 2. Однако они могут входить в состав смесей F1–F3.

В случае необходимости, в целях выполнения требований, предъявляемых к накладной (п. 5.4.1.1), в качестве технического наименования разрешается использовать термины "Смесь F 1", "Смесь F2" или "Смесь F3".

583 Эта рубрика охватывает, в частности, смеси, которые:

как Смесь A, имеют при 70°C давление паров, не превышающее 1,1 МПа (11 бар), и имеют при 50°C плотность не менее 0,525 кг/л;

как Смесь A01, имеют при 70°C давление паров, не превышающее 1,6 МПа (16 бар), и имеют при 50°C относительную плотность не менее 0,516 кг/л;

как Смесь A02, имеют при 70°C давление паров, не превышающее 1,6 МПа (16 бар), и имеют при 50°C относительную плотность не менее 0,505 кг/л;

как Смесь A0, имеют при 70°C давление паров, не превышающее 1,6 МПа (16 бар), и имеют при 50°C плотность не менее 0,495 кг/л;

как Смесь A1, имеют при 70°C давление паров, не превышающее 2,1 МПа (21 бар), и имеют при 50°C плотность не менее 0,485 кг/л;

как Смесь B1, имеют при 70°C давление паров, не превышающее 2,3 МПа (23 бар), и имеют при 50°C относительную плотность не менее 0,474 кг/л;

как Смесь B2, имеют при 70°C давление паров, не превышающее 2,6 МПа (26 бар), и имеют при 50°C относительную плотность не менее 0,463 кг/л;

как Смесь B, имеют при 70°C давление паров, не превышающее 2,6 МПа (26 бар), и имеют при 50°C плотность не менее 0,450 кг/л;

как Смесь C, имеют при 70°C давление паров, не превышающее 3,1 МПа (31 бар), и имеют при 50°C относительную плотность не менее 0,440 кг/л;

В случае необходимости, в целях выполнения требований, предъявляемых к накладной (п. 5.4.1.1), в качестве технического наименования разрешается использовать следующие термины:

- "Смесь A" или "Бутан";
- "Смесь A01" или "Бутан";
- "Смесь A02" или "Бутан";
- "Смесь A0" или "Бутан";
- "Смесь A1";
- "Смесь B1"
- "Смесь B2";
- "Смесь B";
- "Смесь C" или "Пропан".

В случае перевозки в цистернах торговые наименования "Бутан" и "Пропан" могут использоваться лишь в качестве дополнительных.

584 Этот газ не подпадает под действие предписаний Прил. 2 к СМГС, если:

- этот газ находится в газообразном состоянии;
- этот газ содержит не более 0,5% воздуха;
- этот газ содержится в металлических капсулах, не имеющих дефектов, способных уменьшить их прочность;
- герметичность затвора капсулы гарантирована;
- в капсуле содержится не более 25 г этого газа;
- в капсуле содержится не более 0,75 г этого газа на 1 $см^3$ вместимости.

585 Прил. 2 к СМГС не распространяется на киноварь.

586 Порошки гафния, титана и циркония должны содержать видимый избыток воды. Прил. 2 к СМГС не распространяется на увлажненные порошки гафния, титана и циркония, полученные механическим способом с размером частиц 53 мкм и более или полученные химическим способом с размером частиц 840 мкм и более.

587 Прил. 2 к СМГС не распространяется на бария стеарат и бария титанат.

588 Прил. 2 к СМГС не распространяется на твердые гидратированные формы алюминия бромида и алюминия хлорида.

589 Кальция гипохлорита смеси сухие, содержащие не более 10% активного хлора, не подпадают под действие предписаний Прил. 2 к СМГС.

590 Прил. 2 к СМГС не распространяется на железа хлорида гексагидрат .

591 Прил. 2 к СМГС не распространяется на свинца сульфат, содержащий не более 3% свободной кислоты.

592 Прил. 2 к СМГС не распространяется на неочищенную порожнюю тару (включая порожние КСМ и крупногабаритную тару), порожние вагоны-цистерны, порожние съемные цистерны, порожние переносные цистерны, порожние контейнеры-цистерны и порожние малые контейнеры, содержавшие это вещество.

593 Этот газ, предназначенный для охлаждения, например, медицинских или биологических образцов, если он содержится в сосудах с вакуумной изоляцией, соответствующих положениям инструкции по упаковке P203 (12), изложенной в п. 4.1.4.1, не подпадает под действие предписаний Прил. 2 к СМГС.

594 Перечисленные ниже изделия, изготовленные и заполненные в соответствии с правилами, действующими в государстве-изготовителе, и упакованные в прочную наружную тару, не подпадают под действие предписаний Прил. 2 к СМГС:

- № ООН 1044 огнетушители, обеспеченные защитой от самопроизвольного срабатывания;
- № ООН 3164 изделия под пневматическим или гидравлическим давлением, сконструированные таким образом, чтобы выдерживать нагрузку, превышающую внутреннее давление газа.

596 Прил. 2 к СМГС не распространяется на кадмиевые красители, такие как: кадмия сульфиды, кадмия сульфоселениды и кадмиевые соли высших жирных кислот (например, кадмия стеарат).

597 Прил. 2 к СМГС не распространяется на растворы уксусной кислоты, содержащие не более 10% чистой кислоты по массе.

598 Прил. 2 к СМГС не распространяется на:

a) Новые аккумуляторные батареи, если:

– они закреплены способом, препятствующим их скольжению, падению или повреждению;
– они снабжены захватными приспособлениями, за исключением случаев, когда они надлежащим образом штабелированы, например на поддонах;
– на их наружной поверхности нет следов щелочей или кислот;
– они защищены от короткого замыкания.

б) Отработанные аккумуляторные батареи, если:
– их корпуса не повреждены;
– они закреплены способом, препятствующим утечке их содержимого, а также их скольжению, падению или повреждению, например путем штабелирования на поддонах;
– на их наружной поверхности нет никаких представляющих опасность следов щелочей или кислот;
– они защищены от короткого замыкания.

"Отработанные аккумуляторные батареи" означают аккумуляторные батареи, перевозимые для переработки по истечении предусмотренного срока их эксплуатации.

599 Готовые изделия или приборы, содержащие не более 1 кг ртути, не подпадают под действие предписаний Прил. 2 к СМГС.

600 Прил. 2 к СМГС не распространяется на ванадия пентаоксид, плавленый и затвердевший.

601 Прил. 2 к СМГС не распространяется на готовые к употреблению изделия фармацевтической промышленности (лекарства), которые были изготовлены и упакованы для розничной продажи или распределения для индивидуального употребления или бытового применения.

602 Фосфора сульфиды, содержащие фосфор белый или желтый, к перевозке не допускаются.

603 Водорода цианид безводный, не соответствующий описанию для № ООН 1051 или № ООН 1614, к перевозке не допускается. Водорода цианид (кислота цианистоводородная), содержащий менее 3% воды, является устойчивым, если значение pH составляет 2,5±0,5 и жидкость прозрачна и бесцветна.

604 Аммония бромат и его водные растворы и смеси бромата с солью аммония к перевозке не допускаются.

605 Аммония хлорат и его водные растворы и смеси хлората с солью аммония к перевозке не допускаются.

606 Аммония хлорит и его водные растворы и смеси хлорита с солью аммония к перевозке не допускаются.

607 Смеси калия нитрата и натрия нитрита с солями аммония к перевозке не допускаются.

608 Аммония перманганат и его водные растворы и смеси перманганата с солью аммония к перевозке не допускаются.

609 Тетранитрометан, содержащий горючие примеси, к перевозке не допускается.

610 Если в этом веществе содержится более 45% водорода цианида, его перевозка запрещается.

611 Аммония нитрат, содержащий более 0,2% горючих веществ (включая любое органическое вещество, рассчитанное по углероду), допускается к перевозке только в том случае, если он является компонентом вещества или изделия класса 1.

613 Раствор кислоты хлорноватой, содержащий более 10% кислоты хлорноватой, и смеси кислоты хлорноватой с любой жидкостью, кроме воды, к перевозке не допускаются.

614 2,3,7,8-тетрахлордибензо-п-диоксин (ТХДД) в концентрациях, которые считаются сильноядовитами в соответствии с критериями, указанными в п. 2.2.61.1, к перевозке не допускается.

616 Вещества, содержащие более 40% сложных жидких азотных эфиров, должны выдерживать испытание на экссудацию, предусмотренное в разделе 2.3.1.

617 Помимо типа взрывчатого вещества, на грузовом месте должно быть указано его торговое наименование.

618 В сосудах, содержащих 1,2-бутадиен, концентрация кислорода в газообразной фазе не должна превышать 50 мл/м^3

623 № ООН 1829 серы триоксид должен быть ингибирован. Серы триоксид с чистотой 99,95% или выше неингибированный (без добавления ингибитора) к перевозке железнодорожным транспортом не допускаются.

625 На грузовом месте, содержащем эти изделия, должна наноситься хорошо видимая надпись: **"UN 1950 АЭРОЗОЛИ"**

632 Считается способным к самовозгоранию (пирофорным).

633 На грузовых местах и малых контейнерах, содержащих это вещество, должна наноситься следующая надпись: **"Не располагать вблизи источника воспламенения"**. Данная надпись должна быть сделана на языке страны отправления, а также – если этот язык не является русским или китайским – на русском или китайском языке, если в международных соглашениях не предусмотрено иное.

634 (зарезервировано)

635 Грузовые места, содержащие данные изделия, могут не иметь знак опасности по образцу № 9, за исключением случаев, когда изделие упаковано в тару, клеть или другое средство, которое не позволяет идентифицировать данное изделие.

636 а) Элементы, содержащиеся в оборудовании, не должны разряжаться во время перевозки до уровня, при котором напряжение в разомкнутой цепи составляет менее 2 Вольт или 2/3 напряжения заряженного элемента, в зависимости от того, какая из этих величин является наименьшей;

б) Отработанные литиевые элементы и батареи массой брутто не более 500 г каждый/каждая, собранные и предъявленные для перевозки с целью их утилизации, перевозимые со сборного пункта к месту промежуточной переработки вместе с другими нелитиевыми элементами и батареями, не подпадают под действие других положений Прил. 2 к СМГС, если они отвечают следующим условиям:

1) соблюдаются положения инструкции по упаковке P903b;

2) применяется система обеспечения качества, с тем чтобы общее количество литиевых элементов или батарей в каждом вагоне или крупнотоннажном контейнере не превышало 333 кг;

3) упаковки имеют надпись: "ОТРАБОТАННЫЕ ЛИТИЕВЫЕ ЭЛЕМЕНТЫ"..

637 Микроорганизмами генетически измененными и организмами генетически измененными являются микроорганизмы и организмы, не представляющие опасности для человека и животных, но которые могут подвергнуть животных, растения, микробиологические вещества и экосистемы изменениям, которые не могут иметь место в естественных условиях. Микроорганизмы генетически

измененные и организмы генетически измененные, применение которых разрешено компетентными органами стран происхождения, транзита и назначения*, не подпадают под действие требований Прил. 2 к СМГС. Живые позвоночные или беспозвоночные животные не должны использоваться для перевозки веществ, отнесенных к этому номеру ООН, кроме случаев, когда эти вещества не могут перевозиться другим.

638 Вещества, подобные самореактивным веществам (см. п. 2.2.41.1.19).

639 См. п. 2.2.2.3, классификационный код 2F, № ООН 1965, примечание 2.

640 На основании физических и технических характеристик, упомянутых в колонке 2 таблицы А главы 3.2, определяются различные коды цистерны Прил. 2 к СМГС для перевозки веществ, отнесенных к одной и той же группе упаковки.

Чтобы определить эти физические и технические характеристики перевозимого продукта, к сведениям, которые должны указываться в накладной, только в случае перевозки в цистернах Прил. 2 к СМГС, должна добавляться следующая запись:

"Специальное положение 640X",

где "X" - соответствующая прописная буква, следующая после номера специального положения 640, указанного в колонке 6 таблицы А главы 3.2.

Однако эти сведения могут не указываться в случае перевозки в цистерне, тип которой отвечает по крайней мере самым строгим требованиям, предусмотренным для веществ данной группы упаковки под данным номером ООН

642 За исключением случаев, разрешенных в соответствии с п.1.1.4.2, эта позиция Типовых правил ООН не должна использоваться для перевозки растворов аммиачного удобрения, содержащих свободный аммиак.

643 Требования, касающиеся класса 9, не распространяются на смесь асфальтовую.

644 Это вещество можно принять к перевозке только в случае, если:

- значение pH 10%-ного водного раствора находится в пределах от 5 до 7;
- содержание в растворе горючих веществ не превышает 0,2 % или соединений хлора не превышает 0,02 % (в пересчете на хлор)

645 Классификационный код, упомянутый в колонке 3б таблицы А главы 3.2, должен использоваться только с разрешения компетентного органа, которое получено до начала перевозки. В тех случаях, когда отнесение к подклассу опасности осуществляется в соответствии с процедурой, предусмотренной в п. 2.2.1.1.7.2, компетентный орган может потребовать проведения проверки правильности классификации по принципу аналогии (приравнивания) на основе результатов испытаний серии 6, предусмотренных в разделе 16 части I Руководства по испытаниям и критериям.

646 Уголь, активированный паром не подпадает под Прил. 2 к СМГС.

647 При перевозке уксуса и пищевой уксусной кислоты с массовой долей чистой кислоты не более 25% применяются только следующие требования:

---

* См., в частности, часть С директивы 2001/18/ЕС Европейского Парламента и Совета о распространении в окружающей среде генетически модифицированных микроорганизмов и отмене директивы 90/220/EEC (Official Journal of the European Communities, No. L 106, of 17 April 2001, pp. 8-14), где изложены процедуры предоставления таких разрешений для стран-членов Европейского сообщества.

а) тара, включая КСМ и крупногабаритную тару, а также цистерны должны изготавливаться из нержавеющей стали или пластмассы, устойчивых к коррозионному воздействию уксуса или пищевой уксусной кислоты;

б) тара, включая КСМ и крупногабаритную тару, а также цистерны должны подвергаться осмотру их владельцем не реже одного раза в год. Результаты осмотров должны записываться, и записи должны храниться в течение не менее одного года. Поврежденные тара, включая КСМ и крупногабаритную тару, а также цистерны наполнению не подлежат;

в) тара, включая КСМ и крупногабаритную тару, а также цистерны должны наполняться таким образом, чтобы не происходило расплескивания продукта или его налипания на их наружную поверхность;

г) затворы и уплотнения должны быть устойчивы к воздействию уксуса и пищевой уксусной кислоты. Тара, включая КСМ и крупногабаритную тару, а также цистерны должны герметично закрываться работником, ответственным за упаковку и/или наполнение, таким образом, чтобы при нормальных условиях перевозки не происходило утечки;

д) разрешается использовать комбинированную тару с внутренней тарой из стекла или пластмассы (см. инструкцию по упаковке P001 в п. 4.1.4.1), которая удовлетворяет общим требованиям по упаковке, содержащимся в п.п. 4.1.1.1, 4.1.1.2, 4.1.1.4, 4.1.1.5, 4.1.1.6, 4.1.1.7 и 4.1.1.8.

Остальные предписания Прил. 2 к СМГС не применяются

648 Положения Прил. 2 к СМГС не распространяются на изделия, пропитанные этим пестицидом, такие, как картонные тарелки, бумажные ленты, ватные тампоны, пластмассовые листы, помещенные в герметически закрытые упаковки.

649 Для определения температуры начала кипения, упомянутой в п. 2.2.3.1.3, группа упаковки I, подходит метод испытания, соответствующий стандарту ASTM D86-01[1]

Вещества, у которых температура начала кипения, определенная в соответствии с этим методом, превышает 35ºС, являются веществами группы упаковки II и должны относиться к соответствующей позиции в этой группе упаковки.

650 Отходы, состоящие из остатков упаковочного материала, затвердевших остатков краски и жидких остатков краски, могут перевозиться в соответствии с условиями, установленными для группы упаковки II. В дополнение к положениям, касающимся № ООН 1263, группа упаковки II, отходы могут также упаковываться и перевозиться с соблюдением следующих условий:

а) отходы могут упаковываться в соответствии с инструкцией по упаковке P002, содержащейся в п. 4.1.4.1, или инструкцией по упаковке IBC06, содержащейся в п. 4.1.4.2;

б) отходы могут упаковываться в мягкие КСМ типов 13H3, 13H4 и 13H5, помещенные в транспортные пакеты со сплошными стенками;

в) испытания тары и КСМ, указанных в подпунктах а) или б), могут проводиться согласно соответствующим требованиям для твердых веществ, изложенным в главах 6.1 или 6.5, на уровне требований к испытаниям для группы упаковки II.

Испытаниям должны подвергаться тара и КСМ, заполненные репрезентативным образцом отходов, в подготовленном для перевозки виде;

---

[1] Стандартный метод перегонки нефтепродуктов при атмосферном давлении, опубликованный в сентябре 2001 года ASTM International.

г) разрешается перевозка навалом в вагонах с укрытием , в вагонах с открывающейся крышей, закрытых контейнерах или крупнотоннажных контейнерах с укрытием со сплошными стенками. Кузов вагонов или контейнеров должен быть герметичным или герметизированным с помощью, например, соответствующей и достаточно прочной внутренней облицовки;

д) если отходы перевозятся в соответствии с условиями этого специального положения, запись о грузе в накладной в соответствии с п. 5.4.1.1.3 должен быть следующим: "ОТХОДЫ, UN 1263 КРАСКА, 3, II".

652 (зарезервировано)

653 Перевозка данного газа в баллонах максимальной вместимостью 0,5 л не подпадает под действие других положений Прил. 2 к СМГС при соблюдении следующих условий:

– выполняются требования, касающиеся конструкции и испытаний баллонов;
– баллоны помещаются в наружную тару, отвечающую, по меньшей мере, требованиям части 4 для комбинированной тары. При этом должны соблюдаться общие положения по упаковке (см. п.п. 4.1.1.1, 4.1.1.2 и 4.1.1.5 – 4.1.1.7);
– баллоны не упаковываются вместе с другими опасными грузами;
– масса брутто упаковки не превышает 30 кг;
- на каждую упаковку наносится четкая и долговечная надпись «UN 1013». Данная маркировка проставляется внутри квадрата, поставленного на вершину, с минимальными размерами 100 х 100 мм».

654 Зажигалки отработанные, собранные отдельно и отправленные в соответствии с п. 5.4.1.1.3, могут перевозиться под данной позицией для утилизации. Не требуется их обязательная защита от случайного срабатывания при условии, что приняты меры для предотвращения опасного повышения давления и создания опасной среды.

Зажигалки отработанные, кроме протекающих или деформированных, должны упаковываться в соответствии с инструкцией по упаковке P003. Кроме того, должны применяться следующие положения:

- должна использоваться только жесткая тара максимальной вместимостью 60 л;
- тара должна заполняться водой или другим защитным материалом, предотвращающим зажигание;
- в обычных условиях перевозки все устройства зажигания зажигалок должны быть полностью покрыты защитным материалом;
- тара должна вентилироваться (во избежание создания воспламеняющейся среды или повышения давления);
- упаковки должны перевозиться только в вентилируемых или открытых вагонах или контейнерах.

Протекающие или деформированные зажигалки должны перевозиться в аварийной таре при условии, что приняты соответствующие меры для предотвращения опасного повышения давления.

Примечание: *Специальное положение 201 и специальные положения по упаковке PP84 и RR5 инструкции по упаковке P002, изложенной в п. 4.1.4.1, не применяются к отработанным зажигалкам».*

800 При перевозке порожних неочищенных цистерн в накладной должна быть сделана дополнительная запись: «Цистерна заполнена _____* в соответствии со специальным положением TU 16».

* указывается наименование защитного агента. В случае заполнения котла жидкостью указывается её масса, а если газом - его давление

ГЛАВА 3.4
ОПАСНЫЕ ГРУЗЫ, УПАКОВАННЫЕ В ОГРАНИЧЕННЫХ КОЛИЧЕСТВАХ

Примечание: *Прием к перевозке грузов, упакованных в ограниченных количествах, назначением в страны СНГ, Латвии, Литвы и Эстонии или следующих транзитом по территории этих государств, учитывая особенности эксплуатации железных дорог с шириной колеи 1520 мм, производится только мелкими отправками и в контейнерах. В случае повагонных отправок на грузы, упакованные в ограниченных количествах, распространяются положения главы 5.3, 5.4 и части 7, а также соответствующие колонки таблицы А главы 3.2 Прил. 2 к СМГС.*

3.4.1 ОБЩИЕ ТРЕБОВАНИЯ

3.4.1.1 Тара, используемая в соответствии с разделами 3.4.3–3.4.6, должна соответствовать только общим положениям п.п. 4.1.1.1, 4.1.1.2 и 4.1.1.4–4.1.1.8.

3.4.1.2 Максимальная масса брутто комбинированной тары не должна превышать 30 кг, а для лотков, обернутых в термоусадочный материал или растягивающуюся пленку, она не должна превышать 20 кг.

Примечание: *Предельное значение для комбинированной тары не применяется, когда используется код "LQ5".*

3.4.1.3 При соблюдении максимальных предельных значений, указанных в п. 3.4.1.2, и индивидуальных предельных значений, указанных в таблице раздела 3.4.6, опасные грузы могут упаковываться совместно с другими изделиями или веществами при условии, что в случае утечки они не вступят друг с другом в опасную реакцию.

3.4.2 Если в колонке 7а таблицы А в главе 3.2 против вещества или изделия проставлен код"LQ0", то это вещество или изделие, упакованное в ограниченных количествах, не освобождается от действия положений Прил. 2 к СМГС, кроме случаев, когда в Прил. 2 к СМГС указано иное.

3.4.3 Если в колонке 7а таблицы А, глава 3.2 для данного вещества или изделия проставлен код "LQ1" или "LQ2", то Прил. 2 к СМГС не применяется при выполнении следующих условий:

а) соблюдены положения пунктов а)–в) раздела 3.4.5; в соответствии с этими положениями изделия рассматриваются в качестве внутренней тары;

б) внутренняя тара должна отвечать условиям, предусмотренным в п.п 6.2.5.1 и 6.2.6.1-6.2.6.3.

3.4.4 Кроме случаев, когда в настоящей главе предусмотрено иное, если в колонке 7а таблицы А в главе 3.2 против вещества проставлен код: "LQ3, то положения других глав Прил. 2 к СМГС не применяются к перевозке данного вещества, при условии, что:

а) данное вещество перевозится в комбинированной таре, в которой разрешается использовать следующую наружную тару:

– стальные или алюминиевые барабаны со съемным днищем;

– стальные или алюминиевые канистры со съемным днищем;

– фанерные или картонные барабаны;

– пластмассовые барабаны или канистры со съемным днищем;

– ящики из естественной древесины, фанеры, древесноволокнистых материалов, картона, пластмассы, стали или алюминия;

и которая должна быть сконструирована таким образом, чтобы отвечать соответствующим требованиям раздела 6.1.4, касающимся конструкции;

б) не превышены значения максимального количества нетто на внутреннюю тару, приведенные в колонках 2 или 4, и на упаковку, приведенные в колонках 3 или 5 таблицы раздела 3.4.6, если эти значения указаны;

в) на каждую упаковку нанесена четкая нестираемая маркировка со следующими данными:

1) номер ООН содержащегося в упаковке груза, который указан в колонке 1 таблицы А в главе 3.2 и которому предшествуют буквы "UN";

2) при перевозке в одной упаковке грузов с различными номерами ООН:

– номера ООН содержащихся в упаковке грузов, которым предшествуют буквы "UN", или

– буквы"LQ"[1]

Эта маркировка проставляется внутри расположенного в виде ромба квадрата с минимальными размерами 100 х 100 мм. Ширина линии, образующей ромб, должна составлять не менее 2 мм, а высота номера - не менее 6 мм. Если в упаковке содержится несколько веществ, отнесенных к различным номерам ООН, ромб должен иметь достаточно большие размеры, чтобы в нем можно было указать каждый соответствующий номер ООН. В зависимости от размеров упаковки размеры маркировки могут быть уменьшены при условии, что она должна оставаться четко различимой.

3.4.5 Если в колонке 7а таблицы А в главе 3.2 для данного груза проставлен один из кодов "LQ4"– "LQ19" и "LQ22"–"LQ28", то Прил. 2 к СМГС не применяется при соблюдении следующих условий:

а) это вещество перевозится:

– в комбинированной таре, соответствующей требованиям раздела 3.4.4 а), или
– в нехрупкой или трудно пробиваемой металлической или пластмассовой внутренней таре, установленной на поддоны, обернутые в термоусадочный материал или растягивающуюся пленку;

б) не превышены значения максимального количества нетто на внутреннюю тару, приведенные в колонках 2 или 4, и на упаковку , приведенные в колонках 3 или 5 таблицы раздела 3.4.6, если эти значения указаны;

в) на каждую упаковку нанесена четкая нестираемая маркировка, указанная в разделе 3.4.4 в).

---

[1] *Буквы "LQ" являются сокращением английского выражения "Limited Quantities", означающего: "Перевозка в ограниченных количествах" Использование букв "LQ" не разрешается МКМПОГ и Техническими инструкциями ИКАО.*

3.4.6 ***Таблица***

Код	Комбинированная тара[а] Максимальное количество нетто		Внутренняя тара, помещенная в лотки, обернутые в термоусадочный материал или растягивающуюся пленку[а] Максимальное количество нетто	
	На внутреннюю тару	На упаковку [б]	На внутреннюю тару	На упаковку[б]
(1)	(2)	(3)	(4)	(5)
LQ0	Освобождение от действия правил не применяется согласно разделу 3.4.2			
LQ1	120 мл		120 мл	
LQ2	1 л		1 л	
LQ3[в]	500 мл	1 л	не разрешается	не разрешается
LQ4[в]	3 л		1 л	
LQ5[в]	5 л	без ограничений	1 л	
LQ6[в]	5 л		1 л	
LQ7[в]	5 л		5 л	
LQ8	3 кг		500 г	
LQ9	6 кг		3 кг	
LQ10	500 г		500 мл	
LQ11	500 г		500 г	
LQ12	1 кг		1 кг	
LQ13	1 л		1 л	
LQ14	25 мл		25 мл	
LQ15	100 г		100 г	
LQ16	125 мл		125 мл	
LQ17	500 мл	2 л	100 мл	2 л
LQ18	1 кг	4 кг	500 г	4 кг
LQ19	5кг		5кг	
LQ20	зарезервировано	зарезервировано	зарезервировано	зарезервировано
LQ21	зарезервировано	зарезервировано	зарезервировано	зарезервировано
LQ22	1 л		500 мл	
LQ23	3 кг		1 кг	
LQ24	6 кг		2 кг	
LQ25[г]	1 кг		1 кг	
LQ26[г]	500 мл	2 л	500 мл	2 л
LQ27	6 кг		6 кг	
LQ28	3 л		3 л	

[а] См. п. 3.4.1.2.

[б] См. п. 3.4.1.3.

[в] В случае однородных смесей класса 3, содержащих воду, указанные количества относятся только к веществу класса 3, содержащемуся в этих смесях.

[г] Когда вещества с №№ ООН 2315, 3151, 3152 и 3432 перевозятся в приборах, не должны превышаться, в расчете на один прибор, значения количества на внутреннюю тару. Прибор должен перевозиться в герметичной таре, и готовая упаковка должна соответствовать требованиям раздела 3.4.4 в). Для упаковывания прибора не должны использоваться лотки, обернутые в термоусадочный материал или растягивающуюся пленку.

3.4.7 На транспортные пакеты, содержащие упаковки , соответствующие разделам 3.4.3, 3.4.4 или 3.4.5, должна наноситься маркировка в соответствии с требованиями раздела 3.4.4 в) в отношении каждого содержащегося в пакете опасного груза, если не видна маркировка, характеризующая все содержащиеся в данном пакете опасные грузы.

3.4.8 Требования

а) п. 5.2.1.9, касающиеся размещения на упаковках манипуляционных знаков в виде стрелок, указывающих положение;

б) п. 5.1.2.1 б), касающиеся размещения на транспортных пакетах манипуляционных знаков в виде стрелок, указывающих положение;

в) п. 7.5.1.5, касающиеся положения упаковок,

применяются также к упаковкам и транспортным пакетам, перевозимым в соответствии с положениями настоящей главы.

3.4.9 До начала перевозки отправитель опасных грузов, упакованных в ограниченных количествах, должен сообщить перевозчику общую массу брутто таких грузов.

Ответственный за погрузку опасных грузов, упакованных в ограниченных количествах, должен обеспечить выполнение требований разделов 3.4.10 – 3.4.12 в отношении маркировки.

3.4.10 а) Вагоны, в которых перевозятся упаковки с опасными грузами в ограниченных количествах, должны иметь на обеих боковых сторонах маркировку в соответствии с разделом 3.4.12, за исключением случаев, когда на них уже размещены знаки опасности в соответствии с разделом 5.3.1.

б) Крупнотоннажные контейнеры, в которых перевозятся упаковки с опасными грузами в ограниченных количествах, должны иметь на 4 сторонах маркировку в соответствии с разделом 3.4.12, за исключением случаев, когда на них уже размещены знаки опасности в соответствии с разделом 5.3.1. Если маркировка, размещенная на крупнотоннажных контейнерах, не видна снаружи перевозящего их вагона, то такая же маркировка должна быть размещена на обеих боковых сторонах вагона.

3.4.11 Маркировка, указанная в разделе 3.4.10, может не наноситься, если общая масса брутто перевозимых в одном вагоне или крупнотоннажном контейнере упаковок, содержащих опасные грузы в ограниченных количествах, не превышает 8 т.

3.4.12 Маркировка выполняется в виде надписи «LTD QTY»*, которую наносят на белом фоне черными буквами высотой не менее 65 мм.

3.4.13 При перевозке в транспортной цепи, включающей морскую перевозку, допускается также маркировка, соответствующая требованиям главы 3.4 МКМПОГ (IMDG-Code).

---

* *Буквы «LTD QTY» являются аббревиатурой английского термина «Limited Quantity» (ограниченное количество)».*

ГЛАВА 3.5

ОПАСНЫЕ ГРУЗЫ, УПАКОВАННЫЕ В ОСВОБОЖДЕННЫХ КОЛИЧЕСТВАХ

3.5.1 Освобожденные количества

3.5.1.1 Освобожденные количества опасных грузов, кроме изделий, отвечающих положениям настоящей главы, не подпадают под действие других положений Прил. 2 к СМГС, за исключением:

а) требований главы 1.3;

б) процедур классификации и критериев назначения группы упаковки, содержащихся в части 2;

в) требований к упаковке, содержащихся в п.п. 4.1.1.1, 4.1.1.2, 4.1.1.4 и 4.1.1.6.

Примечание: *При перевозке радиоактивных материалов применяются требования п. 1.7.1.5, касающиеся радиоактивных материалов в освобожденных упаковках.*

3.5.1.2 Для опасных грузов, которые в соответствии с положениями настоящей главы могут перевозиться в качестве упакованных в освобожденных количествах, в колонке 7б таблицы А главы 3.2 указывается коды Е1 – Е5:

Код	**Максимальное количество на внутреннюю тару** (в граммах для твердых веществ и в миллилитрах для жидкостей и газов)	**Максимальное количество на наружную тару** (в граммах для твердых веществ и в миллилитрах для жидкостей и газов, или в сумме граммов и миллилитров в случае совместной упаковки)
Е0	Не допускаются в качестве освобожденного количества	
Е1	30	1000
Е2	30	500
Е3	30	300
Е4	1	500
Е5	1	300

При перевозке газов объем, указанный для внутренней тары, означает вместимость внутренней емкости по воде, а объем, указанный для наружной тары, означает общую вместимость по воде всех единиц внутренней тары, помещенных в одну наружную упаковку.

3.5.1.3 В случае, когда опасные грузы в освобожденных количествах, которым присвоены различные коды, упаковываются совместно, общее количество таких грузов на наружную тару не должно превышать количества, соответствующего наиболее ограничительному коду.

3.5.2 Тара

Тара, используемая для перевозки опасных грузов в освобожденных количествах, должна отвечать следующим требованиям:

а) должна иметься внутренняя тара. Внутренняя тара должна быть изготовлена из полимерных материалов (если эта тара используется для удержания жидкостей, толщина ее стенок должна быть не менее 0,2 мм) или из стекла, фарфора, керамики или металла (см. также п. 4.1.1.2). Запорное устройство внутренней тары должно надежно фиксироваться проволокой, лентой или другим надежным способом. Сосуд, имеющий горловину с резьбой, должен быть снабжен герметично навинчивающимся колпаком. Запорное устройство должно быть устойчивым к воздействию содержимого;

б) внутренняя тара должна надежно укладываться в промежуточную тару с прокладочным материалом таким образом, чтобы при нормальных условиях перевозки не происходило ее разрыва, прокола или утечки содержимого. Промежуточная тара должна быть способна вместить все содержимое в случае разрыва, прокола или утечки, независимо от положения упаковки. В случае жидкостей промежуточная тара должна содержать достаточное количество абсорбирующего материала для поглощения жидкости, находящейся во внутренней таре. Абсорбирующий материал может быть прокладочным материалом. Прокладочный материал, абсорбирующий материал и материал тары не должны вступать в опасную реакцию с опасным грузом, нарушающую их целостность или выполнение ими своей функции;

в) промежуточная тара должна надежно укладываться в прочную жесткую наружную тару из древесины, картона или другого столь же прочного материала;

г) тип упаковки должен соответствовать положениям раздела 3.5.3;

д) размеры упаковки должны быть достаточными для нанесения необходимых маркировочных надписей;

е) разрешается использовать транспортные пакеты, в которые могут также помещаться упаковки с опасными грузами или грузами, не подпадающими под действие Прил. 2 к СМГС.

3.5.3 Испытания упаковок

3.5.3.1 Упаковка, подготовленная к перевозке, с внутренней тарой для:

- твердых веществ наполненной не менее чем на 95% ее вместимости

или

- жидкостей не менее чем на 98% ее вместимости

должна выдерживать, без разрушения внутренней тары или утечки из нее и без значительного уменьшения прочности, следующие испытания:

а) сбрасывание с высоты 1,8 м на жесткую, неупругую, плоскую и горизонтальную поверхность:

1) если образец имеет форму ящика, он должен сбрасываться в каждом из следующих направлений:

- плашмя на основание;
- плашмя на верхнюю часть;

- плашмя на наиболее длинную сторону;
- плашмя на наиболее короткую сторону;
- плашмя на угол;

2) если образец имеет форму барабана, он должен сбрасываться в каждом из следующих направлений:

- диагонально на торец верхнего днища, причем центр тяжести должен находиться непосредственно над точкой удара;
- диагонально на торец нижнего днища;
- плашмя на бок.

Примечание: *Каждое из вышеуказанных сбрасываний может осуществляться на разных, но идентичных упаковках.*

б) нагрузки, прилагаемой к верхней поверхности в течение 24 часов, эквивалентной общему весу идентичных упаковок, уложенных в штабель высотой 3 м (включая испытываемый образец).

Результаты проведенных испытаний оформляются документально.

3.5.3.2 Вещества, которые будут перевозиться в данной таре, для испытаний могут быть заменены другими веществами, за исключением случаев, когда замена может повлиять на достоверность результатов испытаний. Если используется другое твердое вещество, оно должно иметь те же физико-механические характеристики (массу, размер частиц и т.д.), что и вещество, которое будет перевозиться. При испытаниях на падение тары, предназначенной для жидкостей, если используется другое вещество, оно должно иметь такую же плотность и вязкость, что и вещество, которое будет перевозиться.

3.5.4 Маркировка упаковок

3.5.4.1 Упаковки, содержащие освобожденные количества опасных грузов, подготовленные в соответствии с положениями настоящей главы, должны иметь несмываемый и разборчивий знак, указанний в п. 3.5.4.2. Знак должен содержать номер основного знака опасности, указанного в колонке 5 таблицы А главы 3.2, для каждого опасного груза, содержащегося в упаковке. В случае, когда наименование отправителя или получателя не указано на упаковке в других местах, эти сведения должны быть отражены на знаке.

3.5.4.2 Размеры знака на упаковке должны быть не менее 100 × 100 мм.

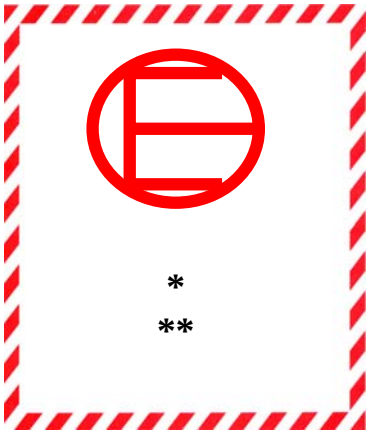

Знак освобожденного количества

Штриховка и символ одного цвета: черного или красного;
фон: белый или другой контрастный

* Место для указания номера основного знака опасности, указанного в колонке 5 таблицы А главы 3.2.

** Место для указания наименования отправителя или получателя, если указанные сведения не приведены в другом месте упаковки.

3.5.4.3 Знак освобожденного количества в соответствии с п. 3.5.4.1. должен наноситься на транспортный пакет, который содержит опасные грузы в освобожденных количествах (за исключением случаев, когда знаки освобожденного количества четко видны на упаковках, содержащихся в транспортном пакете).

3.5.5 Максимальное количество упаковок в вагоне или контейнере

Количество упаковок в вагоне или контейнере не должно превышать 1 000.

3.5.6 Документация

В накладной должна быть сделана следующая запись: «ОПАСНЫЕ ГРУЗЫ В ОСВОБОЖДЕННЫХ КОЛИЧЕСТВАХ» и указано количество упаковок.

ЧАСТЬ 4
ПОЛОЖЕНИЯ, КАСАЮЩИЕСЯ УПАКОВКИ И ЦИСТЕРН

ГЛАВА 4.1
ИСПОЛЬЗОВАНИЕ ТАРЫ, ВКЛЮЧАЯ КОНТЕЙНЕРЫ СРЕДНЕЙ ГРУЗОПОДЪЕМНОСТИ ДЛЯ МАССОВЫХ ГРУЗОВ (КСМ) И КРУПНОГАБАРИТНУЮ ТАРУ

4.1.1 ОБЩИЕ ПОЛОЖЕНИЯ ПО УПАКОВКЕ ОПАСНЫХ ГРУЗОВ В ТАРУ, ВКЛЮЧАЯ КСМ И КРУПНОГАБАРИТНУЮ ТАРУ

Примечание: *При упаковке грузов классов 2, 6.2 и 7 применяются общие положения настоящего раздела только как указано в п 4.1.8.2 (класс 6.2), 4.1.9.1.5 (класс 7) и в соответствующих инструкциях по упаковке в разделе 4.1.4 (для класса 2 инструкции по упаковке P201 и LP02; для класса 6.2 - инструкции по упаковке P620, P621, IBC620 и LP621).*

4.1.1.1 Опасные грузы должны упаковываться в тару, включая КСМ и крупногабаритную тару, которая должна быть достаточно прочной, чтобы выдерживать удары и нагрузки, возникающие при нормальных условиях перевозки, в том числе при перегрузке и выгрузке в склад, а также при перемещениях с поддона или изъятия из транспортного пакета с целью последующей ручной или механической обработки. Тара, включая КСМ и крупногабаритную тару, должна быть сконструирована и закрываться таким образом, чтобы упаковка, подготовленная к транспортированию, не допускала какой-либо потери содержимого, которая могла бы произойти при нормальных условиях перевозки в результате вибрации, изменений температуры, влажности или давления (например, из-за изменения высоты). Тара, включая КСМ и крупногабаритную тару, должна закрываться так, как это предписано изготовителем. При перевозке на наружной поверхности тары, КСМ и крупногабаритной тары не должно находиться остатков опасного вещества. Эти положения применяются также к новой, многократно используемой, восстановленной или реконструированной таре, а также к новым, многократно используемым, отремонтированным или реконструированным КСМ и к новой или многократно используемой крупногабаритной таре.

4.1.1.2 Части тары, включая КСМ и крупногабаритную тару, находящиеся в непосредственном соприкосновении с опасными грузами не должны подвергаться воздействию этих опасных грузов или в значительной мере утрачивать свою прочность в результате такого воздействия; а также не должны вызывать опасных эффектов, например катализировать реакцию или реагировать с опасными грузами. При необходимости они должны быть обеспечены соответствующим внутренним покрытием или их внутренняя поверхность должна быть подвергнута соответствующей обработке.

Примечание: *В отношении химической совместимости пластмассовой тары, включая КСМ, изготовленной из полиэтилена, см. п. 4.1.1.19.*

4.1.1.3 Если положениями Прил. 2 к СМГС не предусмотрено иное, то каждая единица тары, включая КСМ и крупногабаритную тару, за исключением внутренней тары, должна соответствовать типу конструкции, успешно прошедшему испытания согласно требованиям, изложенным, соответственно, в разделах 6.1.5, 6.3.2, 6.5.6 или 6.6.5. Тара, не требующая проведения испытаний, указана в п. 6.1.1.3.

4.1.1.4 При наполнении тары, включая КСМ и крупногабаритную тару, жидкостями необходимо оставлять достаточное свободное пространство (недолив) для предотвращения утечки или деформации тары в результате теплового расширения жидкости, вызванного изменением температуры во время перевозки. Если не предусмотрено каких-либо специальных требований, при температуре 55°C жидкость не должна полностью заполнять тару. Однако при наполнении КСМ надлежит оставлять незаполненное пространство, достаточное для того, чтобы при максимальной температуре груза 50°C он был заполнен не более чем на 98% вместимости. Если другими положениями не предусмотрено иное, то максимальная степень наполнения при температуре наполнения 15°C не должна превышать следующих величин:

а)

Температура кипения (температура начала кипения) вещества, °C	< 60	≥ 60 < 100	≥ 100 < 200	≥ 200 < 300	≥ 300
Степень наполнения, % от вместимости тары	90	92	94	96	98

или

б) степень наполнения = $\frac{98}{1+\alpha(50-t_F)}$ в % вместимости тары,

где α – коэффициент объемного расширения жидкости в пределах между 15°C и 50°C;
t_F – средняя температура жидкости во время наполнения, ºC.

$$\alpha = \frac{d_{15} - d_{50}}{35 \times d_{50}},$$

где d_{15} и d_{50} –плотность жидкости при температурах, соответственно, 15°C и 50°C.

4.1.1.5 Внутренняя тара должна укладываться в наружную тару таким образом, чтобы при нормальных условиях перевозки не происходило ее разрыва, прокола или утечки содержимого в наружную тару. Внутренняя тара, содержащая жидкость, должна упаковываться запорными устройствами вверх и укладываться в наружную тару в соответствии с манипуляционным знаком № 11, предписанным в п. 5.2.1.9. Хрупкая или легко пробиваемая внутренняя тара, например изготовленная из стекла, фарфора, керамики, некоторых полимерных материалов и т. д., должна укладываться в наружную тару с использованием прокладочного материала. Утечка содержимого не должна ухудшать свойства прокладочного материала или наружной тары.

4.1.1.5.1 Использование комбинированной или крупногабаритной тары, включающей наружную тару в сочетании с различными видами внутренней тары, допускается только после успешного прохождения испытаний наружной тары в составе комбинированной или крупногабаритной тары вместе с испытываемыми видами внутренней тары При условии сохранения эквивалентного уровня надежности, без дополнительного испытания упаковки допускаются следующие варианты в отношении внутренней тары:

а) может использоваться внутренняя тара такого же или меньшего размера при условии, что:

– внутренняя тара имеет конструкцию, аналогичную конструкции испытанной внутренней тары (например, форма: круглая, прямоугольная и т.д.);

– материал, из которого изготовлена внутренняя тара (стекло, полимерный материал, металл и т.д.), оказывает сопротивление воздействию сил, возникающих при ударе и штабелировании, в той же или большей степени, чем материал первоначально испытанной внутренней тары;

– внутренняя тара имеет отверстия такого же или меньшего размера, а также затвор аналогичной конструкции (например, навинчивающийся колпак, притертая пробка и т. д.);

– используется достаточное количество прокладочного материала для заполнения свободного пространства и предотвращения значительного перемещения внутренней тары;

– внутренняя тара расположена в наружной таре таким же образом, как и в испытанной упаковке;

б) при испытаниях может использоваться меньшее количество единиц внутренней тары или альтернативных видов внутренней тары, указанных выше в подпункте а), при условии добавления достаточного количества прокладочного материала для заполнения свободного пространства и предотвращения значительного перемещения внутренней тары.

4.1.1.6 Опасные грузы не должны помещаться в одну и ту же наружную тару или крупногабаритную тару вместе с опасными или иными грузами, если они могут вступать друг с другом в опасную реакцию (см. раздел 1.2.1).

Примечание: *В отношении специальных положений по совместной упаковке см. раздел 4.1.10*.

4.1.1.7 Затворы тары, содержащей увлажненные или разбавленные вещества, должны быть такими, чтобы во время перевозки содержание жидкости (воды, растворителя или флегматизатора) не уменьшалось ниже предписанных пределов.

4.1.1.7.1 Если на КСМ имеется 2 или более последовательно расположенных затвора, то ближайший к перевозимому веществу затвор должен закрываться в первую очередь.

4.1.1.8 Если внутри упаковки за счет выделения газов (в результате повышения температуры содержимого или по иной причине) может повыситься давление, тара или КСМ могут быть снабжены вентиляционным отверстием, при условии, что выделившийся газ не создает опасности в силу своей токсичности, воспламеняемости, высвобожденного количества и т.п.

Если в результате разложения веществ может возникнуть опасное избыточное давление, должно быть предусмотрено вентиляционное устройство. Вентиляционное отверстие должно быть выполнено так, чтобы при нормальных условиях перевозки в положении тары или КСМ, в котором предусмотрена их транспортировка, исключалась возможность утечки жидкости и проникновения посторонних веществ.

Примечание: *При воздушных перевозках наличие вентиляционных отверстий в таре не допускается.*

4.1.1.8.1 Жидкости могут заливаться только во внутреннюю тару, способную выдержать внутреннее давление, которое может возникнуть при нормальных условиях перевозки.

4.1.1.9 Тара новая, реконструированная, многоразового использования, включая КСМ и крупногабаритную тару, восстановленная тара, а также отремонтированные или прошедшие текущее техническое обслуживание КСМ, должны выдерживать испытания, предписанные, соответственно, в разделах 6.1.5, 6.3.2, 6.5.6 и 6.6.5. Перед наполнением и предъявлением к перевозке каждая единица тары, включая КСМ и крупногабаритную тару, должна быть проверена на предмет отсутствия коррозии, загрязнения или каких-либо иных повреждений, а каждый КСМ – на предмет надлежащего функционирования эксплуатационного оборудования. Каждая единица тары (включая КСМ) с признаками уменьшения прочности по сравнению с утвержденным типом конструкции не должна далее использоваться или должна быть восстановлена таким образом, чтобы она могла выдержать испытания, предусмотренные для данного типа конструкции.

4.1.1.10 Жидкости должны заливаться в тару, включая КСМ, способную выдержать внутреннее давление, которое может возникнуть при нормальных условиях перевозки. Тара и КСМ, в маркировке которых указано испытательное давление, предписанное, соответственно, в п.п. 6.1.3.1 и 6.5.2.2.1, должны заполняться только такими жидкостями, у которых абсолютное давление паров плюс парциальное давление воздуха и/или другого инертного газа при 55°С, рассчитанное для максимальной степени наполнения в соответствии с п.4.1.1.4 и температуры наполнения 15°С, за вычетом 100кПа не превысит 66,7% от указанного на маркировке испытательного давления.
КСМ не должны использоваться для перевозки жидкостей, имеющих давление паров более 130 кПа (1,3 бар) при 55°С.

Примечание 1*. Для получения данных об абсолютном давлении паров чистых жидкостей следует использовать научно-техническую литературу*.

Примечание 2*. Для эфира диэтилового требуемое минимальное испытательное давление в соответствии с п. 6.1.5.5.5 составляет 250 кПа*.

4.1.1.11 К порожней неочищенной таре, включая КСМ и крупногабаритную тару, содержавшим опасное вещество, применяются те же требования, что и к таре в наполненном состоянии.

4.1.1.12 Каждая указанная в главе 6.1 единица тары, предназначенная для наполнения жидкостью, должна пройти испытание на герметичность согласно п.п. 6.1.5.4.3.

а) до первой перевозки;
б) после реконструкции или восстановления любой тары, перед ее очередной перевозкой;

Для этого испытания не требуется, чтобы тара была оснащена собственными затворами. Внутренние сосуды составной тары могут испытываться без наружной тары при условии, что это не повлияет на результаты испытания. Это испытание не требуется для:

– внутренней тары в составе комбинированной тары или крупногабаритной тары;
– внутренних сосудов составной тары (из стекла, фарфора или керамики) с маркировкой "SMGS/RID/ADR" в соответствии с п. 6.1.3.1 а);
– легкой металлической тары с маркировкой "SMGS/RID/ADR" в соответствии с п. 6.1.3.1 а).

4.1.1.13 Тара, включая КСМ, используемая для твердых веществ, способных переходить в жидкое состояние при температурах, которые могут возникнуть во время перевозки, должна быть также способна удерживать вещество в жидком состоянии.

4.1.1.14 Тара, включая КСМ, используемая для порошкообразных или гранулированных веществ, должна быть плотной или снабжена вкладышем.

4.1.1.15 Если компетентный орган не принял иного решения, то для пластмассовых барабанов и канистр, жестких пластмассовых КСМ и составных КСМ с пластмассовой внутренней емкостью разрешенный период эксплуатации для перевозки опасных веществ составляет 5 лет с даты изготовления, за исключением случаев, когда предписан более короткий период эксплуатации исходя из опасных свойств перевозимого вещества.

4.1.1.16 Тара, включая КСМ и крупногабаритную тару, имеющая маркировку, соответствующую требованиям разделов . 6.1.3, 6.3.1, 6.5.2 , 6.6.3 , п.п 6.2.2.7, 6.2.2.8, но утвержденная в государстве, не являющемся участником СМГС, может также использоваться для перевозки в соответствии с Прил. 2 к СМГС.

4.1.1.17 Взрывчатые вещества и изделия, самореактивные вещества и органические пероксиды

Если в Прил. 2 к СМГС не содержится специального положения, предусматривающего иное, то тара, включая КСМ и крупногабаритную тару, используемая для упаковки грузов класса 1, самореактивных веществ класса 4.1 и органических пероксидов класса 5.2, должна отвечать требованиям, предъявляемым к группе упаковки II.

4.1.1.18 Использование аварийной тары

4.1.1.18.1 Поврежденные, имеющие дефекты или протекшие упаковки, либо вытекшие или просыпавшиеся опасные грузы могут перевозиться в аварийной таре (см. п. 6.1.5.1.11). При этом допускается использование тары более крупных размеров соответствующего типа и надлежащего уровня прочности с соблюдением условий п.п. 4.1.1.18.2 и 4.1.1.18.3.

4.1.1.18.2 Для предотвращения чрезмерных перемещений поврежденных или протекших упаковок внутри аварийной тары должны приниматься все необходимые меры. Если аварийная тара содержит жидкости, в нее должно быть помещено достаточное количество инертного абсорбирующего материала, способного поглотить высвободившуюся жидкость.

4.1.1.18.3 Должны приниматься соответствующие меры для предотвращения опасного повышения давления.

4.1.1.19 Проверка химической совместимости пластмассовой тары, включая КСМ, на основе отнесения наполнителей к стандартным жидкостям

4.1.1.19.1 Сфера применения

Для тары из полиэтилена, указанной в п. 6.1.5.2.6, и КСМ из полиэтилена, указанных в п. 6.5.6.3.5, химическая совместимость с наполнителями может быть проверена на основе отнесения наполнителей к стандартным жидкостям в соответствии с процедурами, изложенными в п.п. 4.1.1.19.3–4.1.1.19.5, и с использованием перечня, содержащегося в

таблице п. 4.1.1.19.6, при условии что отдельные типы конструкции испытаны с использованием стандартных жидкостей в соответствии с разделами 6.1.5 или 6.5.6 с учетом требований раздела 6.1.6 и соблюдены условия, предусмотренные в п. 4.1.1.19.2. Когда отнесение к стандартным жидкостям в соответствии с п. 4.1.1.19 не является возможным, химическая совместимость должна быть проверена путем проведения испытаний типа конструкции в соответствии с п. 6.1.5.2.5 или лабораторных испытаний в соответствии с п. 6.1.5.2.7 для тары и в соответствии с п.п. 6.5.6.3.3 или 6.5.6.3.6 для КСМ.

Примечание. *Независимо от положений п. 4.1.1.19, на использование тары, включая КСМ, для отдельного наполнителя распространяются ограничения, предусмотренные в таблице А главы 3.2, и инструкции по упаковке, изложенные в главе 4.1.*

4.1.1.19.2 Условия

Значения плотности наполнителей не должны превышать значений, которые применялись для определения высоты при испытании на падение, проведенном в соответствии с п.п. 6.1.5.3.5 или 6.5.6.9.4, и для определения массы при испытании на штабелирование, проведенном в соответствии с п. 6.1.5.6 или, при необходимости, в соответствии с п. 6.5.6.6 с использованием эквивалентной(ых) стандартной(ых) жидкости(ей). Значения давления паров наполнителей при 50°C или 55°C не должны превышать значений, которые применялись для определения давления при гидравлическом испытании, проведенном в соответствии с п.п. 6.1.5.5.4 или 6.5.6.8.4.2 с использованием эквивалентной(ых) стандартной(ых) жидкости(ей). В том случае, если наполнители отнесены к комбинации стандартных жидкостей, значения соответствующих характеристик наполнителей не должны превышать минимальных значений, полученных на основе значений высоты падения, массы при штабелировании и гидравлического испытания с использованием эквивалентных стандартных жидкостей.

Пример. *№ ООН 1736 Бензоилхлорид относится к комбинации стандартных жидкостей "Смесь углеводородов и смачивающий раствор". Бензоилхлорид имеет при 50°C давление паров 0,34 кПа и плотность около 1200 кг/м^3. Испытания типа конструкции пластмассовых барабанов и канистр часто осуществляются на минимальном требуемом уровне испытаний. На практике это означает, что испытание на штабелирование обычно проводится с применением нагрузок, рассчитанных на основе значения плотности, составляющем 1000 кг/м^3 в случае "Смеси углеводородов" и 1200 кг/м^3 в случае "Смачивающего раствора" (см. определение стандартных жидкостей в разделе. 6.1.6). Вследствие этого химическая совместимость испытанных таким образом типов конструкции не может быть проверена для бензоилхлорида ввиду неадекватного уровня испытаний типа конструкции с использованием стандартной жидкости "Смесь углеводородов". (Поскольку в большинстве случаев применяемое при испытаниях гидравлическое давление составляет не менее 100 кПа, значение давления паров бензоилхлорида будет учтено при таком уровне испытаний в соответствии с п. 4.1.1.10).*

Все компоненты наполнителя, каковыми могут быть раствор, смесь или препарат, например смачивающие компоненты моющих и дезинфицирующих средств, как опасные, так и неопасные, должны учитываться в рамках процедуры отнесения к стандартным жидкостям.

4.1.1.19.3 Процедура отнесения к стандартным жидкостям

Для отнесения наполнителей к веществам или группам веществ, перечисленным в таблице 4.1.1.19.6, надлежит предпринять следующие шаги (см. также блок-схему на рис. 4.1.1.19.1):

а) классифицировать наполнитель в соответствии с процедурами и критериями, изложенными в части 2 (определение номера ООН и группы упаковки);

б) если он указан в таблице 4.1.1.19.6, найти соответствующий номер ООН в колонке 1 этой таблицы;

в) выбрать соответствующую графу с точки зрения группы упаковки, концентрации, температуры вспышки, присутствия неопасных компонентов и т. д., исходя из информации, приведенной в колонках 2а, 2б и 4, если для данного номера ООН имеется несколько позиций.

Если сделать это невозможно, химическая совместимость должна быть проверена в соответствии с п.п. 6.1.5.2.5 или 6.1.5.2.7 для тары и в соответствии с п.п. 6.5.6.3.3 или 6.5.6.3.6 для КСМ (однако в случае водных растворов см. п. 4.1.1.19.4);

г) если номер ООН и группа упаковки наполнителя, определенные в соответствии с подпунктом а), не указаны в перечне эквивалентов, химическая совместимость должна быть доказана в соответствии с п.п. 6.1.5.2.5 или 6.1.5.2.7 в случае тары и в соответствии с п.п. 6.5.6.3.3 или 6.5.6.3.6 в случае КСМ;

д) применить "Правило для сводных позиций", изложенное в п. 4.1.1.19.5, если оно указано в колонке 5 для выбранной графы;

е) химическая совместимость наполнителя может считаться проверенной с учетом п.п. 4.1.1.19.1 и 4.1.1.19.2, если в колонке 5 указана эквивалентная стандартная жидкость или комбинация стандартных жидкостей и тип конструкции утвержден для этой(их) стандартной(ых) жидкости(ей).

Рисунок 4.1.1.19.1. Блок-схема отнесения наполнителей к стандартным жидкостям

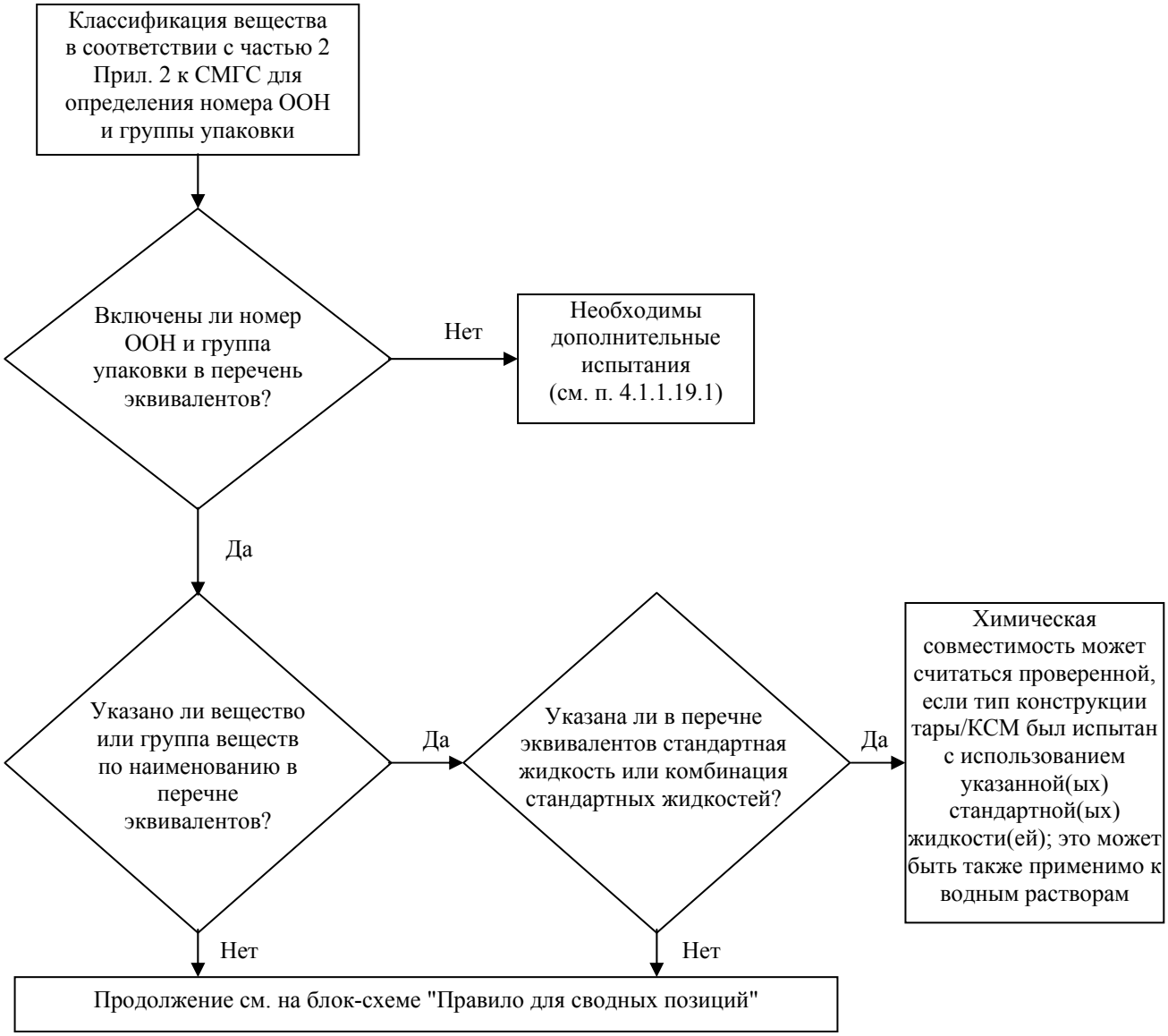

4.1.1.19.4 Водные растворы

Водные растворы веществ и групп веществ, отнесенных к определенной(ым) стандартной(ым) жидкости(ям) в соответствии с п. 4.1.1.19.3, могут быть также отнесены к той (тем) же стандартной(ым) жидкости(ям) при соблюдении следующих условий:

а) водный раствор может быть отнесен к тому же номеру ООН, что и указанное в перечне вещество, в соответствии с критериями, изложенными в п. 2.1.3.3; и

б) водный раствор конкретно не указан иным образом в перечне эквивалентов в п. 4.1.1.19.6; и

в) между опасным веществом и содержащейся в растворе водой не происходит химической реакции.

Пример. *Водные растворы № ООН 1120 трет-бутанола:*

- *чистый трет-бутанол сам по себе отнесен в перечне эквивалентов к стандартной жидкости " Кислота уксусная";*
- *водные растворы трет-бутанола могут быть отнесены к позиции № ООН 1120 БУТАНОЛЫ в соответствии с п. 2.1.3.3, поскольку водный раствор трет-бутанола не отличается от указанных в соответствующих позициях чистых веществ с точки зрения класса, группы (групп) упаковки и физического состояния. Кроме того, позиция "1120 БУТАНОЛЫ" прямо не ограничивается лишь чистыми веществами, и водные растворы этих веществ конкретно не указаны иным образом в таблице А главы 3.2 и в перечне эквивалентов;*
- *№ ООН 1120 БУТАНОЛЫ не реагируют с водой в обычных условиях перевозки.*

Следовательно, водные растворы № ООН 1120 трет-бутанола могут быть отнесены к стандартной жидкости "Кислота уксусная ".

4.1.1.19.5 Правило для сводных позиций

Для отнесения к стандартным жидкостям наполнителей, в отношении которых в колонке 5 указано "Правило для сводных позиций", надлежит предпринять следующие шаги при соблюдении следующих условий (см. также блок-схему на рис. 4.1.1.19.2):

а) Выполнить процедуру отнесения к стандартным жидкостям для каждого опасного компонента раствора, смеси или препарата в соответствии с п. 4.1.1.19.3 с учетом условий, предусмотренных в п. 4.1.1.19.2. В случае обобщенных позиций можно не учитывать компоненты, которые не оказывают разрушающего воздействия на полиэтилен высокой плотности (например, твердые красители, относящиеся к № ООН 1263 КРАСКА или МАТЕРИАЛ ЛАКОКРАСОЧНЫЙ);

б) Раствор, смесь или препарат не могут быть отнесены к стандартной жидкости, если
   - номер ООН и группа упаковки одного или нескольких из опасных компонентов не указаны в перечне эквивалентов; или
   - "Правило для сводных позиций" указано в колонке 5 перечня эквивалентов для одного или нескольких из компонентов; или
   - (за исключением № ООН 2059 НИТРОЦЕЛЛЮЛОЗЫ РАСТВОРА ЛЕГКОВОСПЛАМЕНЯЮЩЕГОСЯ) классификационный код одного или нескольких из опасных компонентов отличается от классификационного кода раствора, смеси или препарата.

в) Если все опасные компоненты указаны в перечне эквивалентов и их классификационные коды соответствуют классификационному коду самих раствора, смеси или препарата и все опасные компоненты отнесены в колонке 5 к одной и той же стандартной жидкости или комбинации стандартных жидкостей, то химическая совместимость раствора, смеси или препарата может считаться проверенной с учетом положений п.п. 4.1.1.19.1 и 4.1.1.19.2.

г) Если все опасные компоненты указаны в перечне эквивалентов и их классификационные

коды соответствуют классификационному коду самих раствора, смеси или препарата, но в колонке 5 указаны разные стандартные жидкости, то химическая совместимость может считаться проверенной с учетом положений п.п. 4.1.1.19.1 и 4.1.1.19.2 только для следующих комбинаций стандартных жидкостей:

– вода/азотная кислота (55%), за исключением неорганических кислот с классификационным кодом С1, которые отнесены к стандартной жидкости "Вода";
– вода/смачивающий раствор;
– вода/уксусная кислота;
– вода/смесь углеводородов;
– вода/н-бутилацетат – н-бутилацетат – насыщенный смачивающий раствор.

д) В рамках настоящего правила химическая совместимость не считается проверенной для других комбинаций стандартных жидкостей, помимо тех, которые указаны в подпункте г), и для всех случаев, указанных в подпункте б). В таких случаях химическая совместимость должна быть проверена другим способом (см. п. 4.1.1.19.3 г)).

Пример 1. *Смесь № ООН 1940 КИСЛОТЫ ТИОГЛИКОЛЕВОЙ (50%) и № ООН 2531 КИСЛОТЫ МЕТАКРИЛОВОЙ СТАБИЛИЗИРОВАННОЙ (50%); классификация данной смеси: № ООН 3265 КОРРОЗИОННАЯ ЖИДКОСТЬ КИСЛАЯ ОРГАНИЧЕСКАЯ, Н. У.К.*

– *В перечень эквивалентов включены как номера ООН компонентов, так и номер ООН смеси;*
– *как компоненты, так и смесь имеют один и тот же классификационный код: С3;*
– *№ ООН 1940 КИСЛОТА ТИОГЛИКОЛЕВАЯ относится к стандартной жидкости "Кислота уксусная", а № ООН 2531 КИСЛОТА МЕТАКРИЛОВАЯ СТАБИЛИЗИРОВАННАЯ – к стандартной жидкости "н-бутилацетат/ н-бутилацетат – насыщенный смачивающий раствор". В соответствии с подпунктом г) эта комбинация стандартных жидкостей не является приемлемой. Химическая совместимость этой смеси должна быть проверена другим способом.*

Пример 2. *Смесь № 1793 КИСЛОТЫ ИЗОПРОПИЛФОСФОРНОЙ (50%) и № ООН 1803 ФЕНОЛСУЛЬФОКИСЛОТЫ ЖИДКОЙ (50%); классификация данной смеси: № ООН 3265 КОРРОЗИОННАЯ ЖИДКОСТЬ КИСЛАЯ ОРГАНИЧЕСКАЯ, Н.У.К.*

– *В перечень эквивалентов включены как номера ООН компонентов, так и номер ООН смеси;*
– *как компоненты, так и смесь имеют один и тот же классификационный код: С3;*
– *№ ООН 1793 КИСЛОТА ИЗОПРОПИЛФОСФОРНАЯ относится к стандартной жидкости "Смачивающий раствор", а № ООН 1803 ФЕНОЛСУЛЬФОКИСЛОТА ЖИДКАЯ – к стандартной жидкости "Вода". В соответствии с подпунктом г) эта комбинация стандартных жидкостей является одной из приемлемых. Следовательно, химическая совместимость этой смеси может считаться проверенной при условии, что тип конструкции тары утвержден для стандартных жидкостей "Смачивающий раствор" и "Вода".*

Рисунок 4.1.1.19.2. Блок-схема "Правило для сводных позиций"

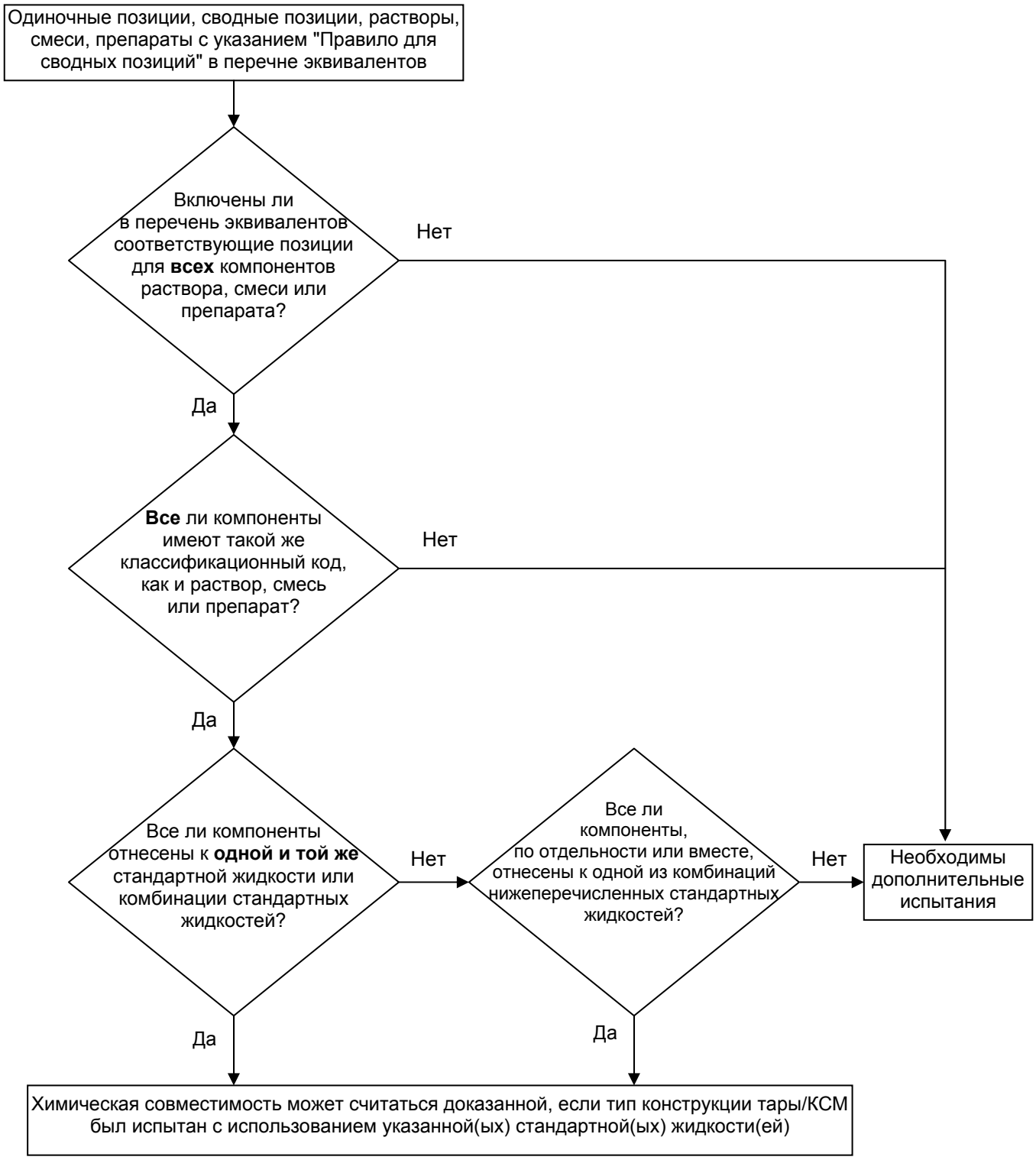

Приемлемые комбинации стандартных жидкостей:

- вода/азотная кислота (55%), за исключением неорганических кислот с классификационным кодом С1, которые отнесены к стандартной жидкости "вода";
- вода/смачивающий раствор;
- вода/уксусная кислота;
- вода/смесь углеводородов;
- вода/н-бутилацетат – н-бутилацетат-насыщенный смачивающий раствор.

4.1.1.19.6 Перечень эквивалентов

В нижеследующей таблице (перечень эквивалентов) опасные вещества приведены по порядку номеров ООН. Как правило, в каждой графе указано одно опасное вещество, одна одиночная позиция или одна сводная позиция, которым присвоен отдельный номер ООН. Однако для одного и того же номера ООН могут быть использованы несколько последовательно расположенных граф, если вещества, относящиеся к одному и тому же номеру ООН, имеют разные наименования (например, отдельные изомеры из группы веществ), разные химические свойства, разные физические свойства и/или предписанные для них разные условия перевозки. В таких случаях одиночная позиция или сводная позиция в рамках данной группы упаковки указывается в последней из таких последовательно расположенных граф.

Колонки 1–4 таблицы 4.1.1.19.6, схожей по своей структуре с таблицей А главы 3.2, используются для идентификации вещества для целей настоящего пункта. В последней колонке указывается(ются) стандартная(ые) жидкость(и), к которой(ым) может быть отнесено соответствующее вещество.

Пояснения к колонкам:

Колонка 1. № ООН
В этой колонке указан номер ООН:
– опасного вещества, если этому веществу присвоен собственный отдельный номер ООН, или
– сводной позиции, к которой отнесены опасные вещества, не указанные по наименованию, в соответствии с критериями части 2 ("схемы принятия решения").

Колонка 2а. Надлежащее наименование груза или техническое наименование
В этой колонке указано наименование вещества, наименование одиночной позиции, которое может охватывать различные изомеры, или наименование сводной позиции.
Указанное наименование может отличаться от применимого надлежащего наименования груза.

Колонка 2б. Примечание
В этой колонке содержится примечание, уточняющее сферу охвата соответствующей позиции в тех случаях, когда классификация, условия перевозки и/или химическая совместимость вещества могут варьироваться.

Колонка 3а. Класс
В этой колонке указан номер класса, наименование которого охватывает данное опасное вещество. Номер класса присваивается в соответствии с процедурами и критериями, изложенными в части 2.

Колонка 3б. Классификационный код
В этой колонке указан классификационный код, присвоенный опасному веществу в соответствии с процедурами и критериями, изложенными в части 2.

Колонка 4. Группа упаковки
В этой колонке указан(ы) номер(а) группы упаковки (I, II или III), присвоенный(ые) данному опасному веществу. Некоторые вещества не отнесены к группам упаковки.

Колонка 5. Стандартная жидкость
В этой колонке указана стандартная жидкость или комбинация стандартных жидкостей, к которым может быть отнесено данное вещество, или содержится ссылка на правило для сводных позиций, изложенное в п. 4.1.1.19.5.

Таблица 4.1.1.19.6. Перечень эквивалентов

Номер ООН	Надлежащее наименование груза или техническое наименование 3.1.2	Примечание 3.1.2	Класс 2.2	Классификационный код 2.2	Группа упаковки 2.1.1.3	Стандартная жидкость
(1)	(2а)	(2б)	(3а)	(3б)	(4)	(5)
1090	Ацетон		3	F1	II	Смесь углеводородов Замечание: применяется только в том случае, если доказано, что просачивание вещества из упаковки, предназначенной для перевозки, происходит в приемлемых пределах
1093	Акрилонитрил стабилизированный		3	FT1	I	н-Бутилацетат/ н-бутилацетат – насыщенный смачивающий раствор
1104	Амилацетаты	чистые изомеры и изомерная смесь	3	F1	III	н-Бутилацетат/ н-бутилацетат – насыщенный смачивающий раствор
1105	Пентанолы	чистые изомеры и изомерная смесь	3	F1	II,III	н-Бутилацетат/ н-бутилацетат – насыщенный смачивающий раствор
1106	Амиламины	чистые изомеры и изомерная смесь	3	FC	II,III	Смесь углеводородов и смачивающий раствор
1109	Амилформиаты	чистые изомеры и изомерная смесь	3	F1	III	н-Бутилацетат/ н-бутилацетат – насыщенный смачивающий раствор
1120	Бутанолы	чистые изомеры и изомерная смесь	3	F1	II,III	Уксусная кислота
1123	Бутилацетаты	чистые изомеры и изомерная смесь	3	F1	II,III	н-Бутилацетат/ н-бутилацетат – насыщенный смачивающий раствор
1125	н-Бутиламин		3	FC	II	Смесь углеводородов и смачивающий раствор
1128	н-Бутилформиат		3	F1	II	н-Бутилацетат/ н-бутилацетат – насыщенный смачивающий раствор
1129	Бутиральдегид		3	F1	II	Смесь углеводородов
1133	Клеи	содержащие легко-воспламеняющуюся жидкость	3	F1	I,II,III	Правило для сводных позиций

Номер ООН	Надлежащее наименование груза или техническое наименование	Примечание	Класс	Классификационный код	Группа упаковки	Стандартная жидкость
	3.1.2	3.1.2	2.2	2.2	2.1.1.3	
(1)	(2а)	(2б)	(3а)	(3б)	(4)	(5)
1139	Раствор для нанесения покрытия	включая растворы для обработки или покрытия поверхностей, используемые в промышленных или иных целях, например для нанесения грунтовочного покрытия на корпус автомобилей, футеровки барабанов или бочек	3	F1	I,II,III	Правило для сводных позиций
1145	Циклогексан		3	F1	II	Смесь углеводородов
1146	Циклопентан		3	F1	II	Смесь углеводородов
1153	Эфир диэтиловый этиленгликоля		3	F1	III	н-Бутилацетат/ н-бутилацетат – насыщенный смачивающий раствор и смесь углеводородов
1154	Диэтиламин		3	FC	II	Смесь углеводородов и смачивающий раствор
1158	Диизопропиламин		3	FC	II	Смесь углеводородов и смачивающий раствор
1160	Диметиламина водный раствор		3	FC	II	Смесь углеводородов и смачивающий раствор
1165	Диоксан		3	F1	II	Смесь углеводородов
1169	Экстракты ароматические жидкие		3	F1	I,II,III	Правило для сводных позиций
1170	Этанол или этанола раствор	водный раствор	3	F1	II,III	Уксусная кислота
1171	Эфир моноэтиловый этиленгликоля		3	F1	III	н-Бутилацетат/ н-бутилацетат – насыщенный смачивающий раствор и смесь углеводородов
1172	Эфир моноэтиловый этиленгликоля и кислоты уксусной		3	F1	III	н-Бутилацетат/ н-бутилацетат – насыщенный смачивающий раствор и смесь углеводородов
1173	Этилацетат		3	F1	II	н-Бутилацетат/ н-бутилацетат – насыщенный смачивающий раствор

Номер ООН	Надлежащее наименование груза или техническое наименование	Примечание	Класс	Классификационный код	Группа упаковки	Стандартная жидкость
	3.1.2	3.1.2	2.2	2.2	2.1.1.3	
(1)	(2а)	(2б)	(3а)	(3б)	(4)	(5)
1177	2-Этилбутилацетат		3	F1	III	н-Бутилацетат/ н-бутилацетат – насыщенный смачивающий раствор
1178	2-Этилбутиральдегид		3	F1	II	Смесь углеводородов
1180	Этилбутират		3	F1	III	н-Бутилацетат/ н-бутилацетат – насыщенный смачивающий раствор
1188	Эфир монометиловый этиленгликоля		3	F1	III	н-Бутилацетат/ н-бутилацетат – насыщенный смачивающий раствор и смесь углеводородов
1189	Эфир монометиловый этиленгликоля и кислоты уксусной		3	F1	III	н-Бутилацетат/ н-бутилацетат – насыщенный смачивающий раствор и смесь углеводородов
1190	Этилформиат		3	F1	II	н-Бутилацетат/ н-бутилацетат – насыщенный смачивающий раствор
1191	Альдегиды октиловые	чистые изомеры и изомерная смесь	3	F1	III	Смесь углеводородов
1192	Этиллактат		3	F1	III	н-Бутилацетат/ н-бутилацетат – насыщенный смачивающий раствор
1195	Этилпропионат		3	F1	II	н-Бутилацетат/ н-бутилацетат – насыщенный смачивающий раствор
1197	Экстракты ароматические жидкие		3	F1	I,II,III	Правило для сводных позиций
1198	Формальдегида раствор, легко-воспламеняющийся	водный раствор, температура вспышки от 23°C до 60°C	3	FC	III	Уксусная кислота
1202	Топливо дизельное	соответствующее стандарту EN 590:2004 или с температурой вспышки не более 100°C	3	F1	III	Смесь углеводородов
1202	Газойль	температура вспышки не более 100°C	3	F1	III	Смесь углеводородов
1202	Топливо печное легкое	легкое	3	F1	III	Смесь углеводородов

Номер ООН	Надлежащее наименование груза или техническое наименование	Примечание	Класс	Классификационный код	Группа упаковки	Стандартная жидкость
	3.1.2	3.1.2	2.2	2.2	2.1.1.3	
(1)	(2а)	(2б)	(3а)	(3б)	(4)	(5)
1202	Топливо печное легкое	соответствующее стандарту EN 590:2004 или с температурой вспышки не более 100°C	3	F1	III	Смесь углеводородов
1203	Бензин моторный, или газолин, или петрол		3	F1	II	Смесь углеводородов
1206	Гептаны	чистые изомеры и изомерная смесь	3	F1	II	Смесь углеводородов
1207	Гексальдегид	н-Гексальдегид	3	F1	III	Смесь углеводородов
1208	Гексаны	чистые изомеры и изомерная смесь	3	F1	II	Смесь углеводородов
1210	Краска типографская или Материал, используемый с типографской краской	легковоспламеняющаяся (ийся), включая разбавитель или растворитель типографской краски	3	F1	I,II,III	Правило для сводных позиций
1212	Изобутанол		3	F1	III	Уксусная кислота
1213	Изобутилацетат		3	F1	II	н-Бутилацетат/ н-бутилацетат – насыщенный смачивающий раствор
1214	Изобутиламин		3	FC	II	Смесь углеводородов и смачивающий раствор
1216	Изооктены	чистые изомеры и изомерная смесь	3	F1	II	Смесь углеводородов
1219	Изопропанол		3	F1	II	Уксусная кислота
1220	Изопропилацетат		3	F1	II	н-Бутилацетат/ н-бутилацетат – насыщенный смачивающий раствор
1221	Изопропиламин		3	FC	I	Смесь углеводородов и смачивающий раствор
1223	Керосин		3	F1	III	Смесь углеводородов
1224	3,3-Диметил-2-бутанон		3	F1	II	Смесь углеводородов
1224	Кетоны жидкие, н.у.к.		3	F1	II,III	Правило для сводных позиций
1230	Метанол		3	FT1	II	Уксусная кислота
1231	Метилацетат		3	F1	II	н-Бутилацетат/ н-бутилацетат – насыщенный смачивающий раствор
1233	Метиламилацетат		3	F1	III	н-Бутилацетат/ н-бутилацетат – насыщенный смачивающий раствор
1235	Метиламина водный раствор		3	FC	II	Смесь углеводородов и смачивающий раствор
1237	Метилбутират		3	F1	II	н-Бутилацетат/ н-бутилацетат – насыщенный смачивающий раствор

Номер ООН	Надлежащее наименование груза или техническое наименование	Примечание	Класс	Классификационный код	Группа упаковки	Стандартная жидкость
	3.1.2	3.1.2	2.2	2.2	2.1.1.3	
(1)	(2а)	(2б)	(3а)	(3б)	(4)	(5)
1247	Метилметакрилата мономер стабилизированный		3	F1	II	н-Бутилацетат/ н-бутилацетат – насыщенный смачивающий раствор
1248	Метилпропионат		3	F1	II	н-Бутилацетат/ н-бутилацетат – насыщенный смачивающий раствор
1262	Октаны	чистые изомеры и изомерная смесь	3	F1	II	Смесь углеводородов
1263	Краска или Материал лакокрасочный	включая краску, лак, эмаль, краситель, шеллак, олифу, политуру, жидкий наполнитель и жидкую лаковую основу или включая разбавитель или растворитель краски	3	F1	I,II,III	Правило для сводных позиций
1265	Пентаны	н-Пентан	3	F1	II	Смесь углеводородов
1266	Продукты парфюмерные	содержащие легковоспламеня-ющиеся растворители	3	F1	I,II,III	Правило для сводных позиций
1268	лигроин	давление паров при 50°С не более 110 кПа	3	F1	II	Смесь углеводородов
1268	Нефти дистилляты, н.у.к. или Нефтепродукты, н.у.к.		3	F1	I,II,III	Правило для сводных позиций
1274	н-Пропанол		3	F1	II,III	Уксусная кислота
1275	Пропиональдегид		3	F1	II	Смесь углеводородов
1276	н-Пропилацетат		3	F1	II	н-Бутилацетат/ н-бутилацетат – насыщенный смачивающий раствор
1277	Пропиламин	н-Пропиламин	3	FC	II	Смесь углеводородов и смачивающий раствор
1281	Пропилформиаты	чистые изомеры и изомерная смесь	3	F1	II	н-Бутилацетат/ н-бутилацетат – насыщенный смачивающий раствор
1282	Пиридин		3	F1	II	Смесь углеводородов
1286	Масло смоляное		3	F1	I,II,III	Правило для сводных позиций
1287	Каучука раствор		3	F1	I,II,III	Правило для сводных позиций
1296	Триэтиламин		3	FC	II	Смесь углеводородов и смачивающий раствор
1297	Триметиламина водный раствор	с массовой долей триметиламина не более 50%	3	FC	I,II,III	Смесь углеводородов и смачивающий раствор

Номер ООН	Надлежащее наименование груза или техническое наименование	Примечание	Класс	Классификационный код	Группа упаковки	Стандартная жидкость
	3.1.2	3.1.2	2.2	2.2	2.1.1.3	
(1)	(2а)	(2б)	(3а)	(3б)	(4)	(5)
1301	Винилацетилат стабилизированный		3	F1	II	н-Бутилацетат/ н-бутилацетат – насыщенный смачивающий раствор
1306	Антисептики для древесины жидкие		3	F1	II,III	Правило для сводных позиций
1547	Анилин		6.1	T1	II	Уксусная кислота
1590	Дихлоранилины жидкие	чистые изомеры и изомерная смесь	6.1	T1	II	Уксусная кислота
1602	Краситель жидкий токсичный, н.у.к. или Полупродукт синтеза красителей жидкий токсичный, н.у.к.		6.1	T1	I,II,III	Правило для сводных позиций
1604	Этилендиамин		8	CF1	II	Смесь углеводородов и смачивающий раствор
1715	Ангидрид уксусный		8	CF1	II	Уксусная кислота
1717	Ацетилхлорид		3	FC	II	н-Бутилацетат/ н-бутилацетат – насыщенный смачивающий раствор
1718	Кислота бутилфосфорная		8	C3	III	Смачивающий раствор
1719	Сероводород	водный раствор	8	C5	III	Уксусная кислота
1719	Жидкость щелочная едкая, н.у.к.	неорганическая	8	C5	II,III	Правило для сводных позиций
1730	Сурьмы пентахлорид жидкий	чистый	8	C1	II	Вода
1736	Бензоилхлорид		8	C3	II	Смесь углеводородов и смачивающий раствор
1750	Кислоты хлоруксусной раствор	водный раствор	6.1	TC1	II	Уксусная кислота
1750	Кислоты хлоруксусной раствор	смеси моно-и дихлоруксусной кислоты	6.1	TC1	II	Уксусная кислота
1752	Хлорацетилхлорид		6.1	TC1	I	н-Бутилацетат/ н-бутилацетат – насыщенный смачивающий раствор
1755	Кислоты хромовой раствор	водный раствор, содержащий не более 30% хромовой кислоты	8	C1	II,III	Азотная кислота
1760	Цианамид	водный раствор, содержащий не более 50% цианамида	8	C9	II	Вода
1760	О,О-Диэтилди-тиофосфорная кислота		8	C9	II	н-Бутилацетат/ н-бутилацетат – насыщенный смачивающий раствор

Номер ООН	Надлежащее наименование груза или техническое наименование	Примечание	Класс	Классификационный код	Группа упаковки	Стандартная жидкость
	3.1.2	3.1.2	2.2	2.2	2.1.1.3	
(1)	(2а)	(2б)	(3а)	(3б)	(4)	(5)
1760	О,О-Диизопропилди-тиофосфорная кислота		8	C9	II	н-Бутилацетат/ н-бутилацетат – насыщенный смачивающий раствор
1760	О,О-Ди-н-пропилди-тиофосфорная кислота		8	C9	II	н-Бутилацетат/ н-бутилацетат – насыщенный смачивающий раствор
1760	Жидкость коррозионная, н.у.к.	температура вспышки более 60°C	8	C9	I,II,III	Правило для сводных позиций
1761	Медьэтилендиамина раствор	водный раствор	8	CT1	II,III	Смесь углеводородов и смачивающий раствор
1764	Кислота дихлоруксусная		8	C3	II	Уксусная кислота
1775	Кислота борфтористо-водородная	водный раствор, содержащий не более 50% борфтористо-водородной кислоты	8	C1	II	Вода
1778	Кислота кремнефтористо-водородная		8	C1	II	Вода
1779	Кислота муравьиная с массовой долей кислоты более чем 85%		8	C3	II	Уксусная кислота
1783	Гексаметилен-диамина раствор	водный раствор	8	C7	II,III	Смесь углеводородов и смачивающий раствор
1787	Кислота йодистоводородная	водный раствор	8	C1	II,III	Вода
1788	Кислота бромистоводородная	водный раствор	8	C1	II,III	Вода
1789	Кислота хлористоводородная	водный раствор, содержащий не более 38% кислоты	8	C1	II,III	Вода
1790	Кислота фтористоводородная	содержащая не более 60% фтористоводородн ой кислоты	8	CT1	II	Вода допустимый период использования: не более двух лет
1791	Гипохлорита раствор	водный раствор, содержащий смачивающие вещества, принятые в торговле	8	C9	II,III	Азотная кислота и смачивающий раствор*
1791	Гипохлорита раствор	водный раствор	8	C9	II,III	Азотная кислота*

** Для № ООН 1791: Испытание должно проводиться только при наличии вентиляционного устройства. Если испытания проводятся с азотной кислотой в качестве стандартной жидкости, то должны использоваться устойчивые к воздействию кислоты вентиляционное устройство и прокладка. Если испытание проводится с растворами гипохлорита разрешается также использовать вентиляционные устройства и прокладки того же типа конструкции, устойчивые к воздействию гипохлорита (например, из силиконового каучука), но не устойчивые к воздействию азотной кислоты.*

Номер ООН	Надлежащее наименование груза или техническое наименование	Примечание	Класс	Классификационный код	Группа упаковки	Стандартная жидкость
	3.1.2	3.1.2	2.2	2.2	2.1.1.3	
(1)	(2а)	(2б)	(3а)	(3б)	(4)	(5)
1793	Кислота изопропил-фосфорная		8	C3	III	Смачивающий раствор
1802	Кислота хлорная	водный раствор с массовой долей кислоты не более 50%	8	CO1	II	Вода
1803	Фенолсульфокислота жидкая	изомерная смесь	8	C3	II	Вода
1805	Кислоты фосфорной раствор		8	C1	III	Вода
1814	Калия гидроксида раствор	водный раствор	8	C5	II,III	Вода
1824	Натрия гидроксида раствор	водный раствор	8	C5	II,III	Вода
1830	Кислота серная	содержащая более 51% чистой кислоты	8	C1	II	Вода
1832	Кислота серная отработанная	химически устойчивая	8	C1	II	Вода
1833	Кислота сернистая		8	C1	II	Вода
1835	Третраметиламмония гидроксида раствор	водный раствор, температура вспышки более 60°C	8	C7	II	Вода
1840	Цинка хлорида раствор	водный раствор	8	C1	III	Вода
1848	Кислота пропионовая с массовой долей кислоты более 10%, но не более 90%		8	C3	III	н-Бутилацетат/ н-бутилацетат – насыщенный смачивающий раствор
1862	Этилкротонат		3	F1	II	н-Бутилацетат/ н-бутилацетат – насыщенный смачивающий раствор
1863	Топливо авиационное для турбинных двигателей		3	F1	I,II,III	Смесь углеводородов
1866	Смолы раствор	легковоспламеня-ющийся	3	F1	I,II,III	Правило для сводных позиций
1902	Кислота диизооктил-фосфорная		8	C3	III	Смачивающий раствор
1906	Кислота серная, регенерированная из кислого гудрона		8	C1	II	Азотная кислота
1908	Хлорита раствор	водный раствор	8	C9	II,III	Уксусная кислота
1914	Бутилпропионаты		3	F1	III	н-Бутилацетат/ н-бутилацетат – насыщенный смачивающий раствор
1915	Циклогексанон		3	F1	III	Смесь углеводородов
1917	Этилакрилат стабилизированный		3	F1	II	н-Бутилацетат/ н-бутилацетат – насыщенный смачивающий раствор

Номер ООН	Надлежащее наименование груза или техническое наименование	Примечание	Класс	Классификационный код	Группа упаковки	Стандартная жидкость
	3.1.2	3.1.2	2.2	2.2	2.1.1.3	
(1)	(2а)	(2б)	(3а)	(3б)	(4)	(5)
1919	Метилакрилат стабилизированный		3	F1	II	н-Бутилацетат/ н-бутилацетат – насыщенный смачивающий раствор
1920	Нонаны	чистые изомеры и изомерная смесь, температура вспышки от 23°С до 60°С	3	F1	III	Смесь углеводородов
1935	Цианида раствор, н.у.к.	неорганический	6.1	T4	I,II,III	Вода
1940	Кислота тиогликолевая		8	C3	II	Уксусная кислота
1986	Спирты легко-воспламеняющиеся, ядовитые, н.у.к.		3	FT1	I,II,III	Правило для сводных позиций
1987	Циклогексанол	технически чистый	3	F1	III	Уксусная кислота
1987	Спирты, н.у.к.		3	F1	II,III	Правило для сводных позиций
1988	Альдегиды легко-воспламеняющиеся, ядовитые, н.у.к.		3	FT1	I,II,III	Правило для сводных позиций
1989	Альдегиды, н.у.к.		3	F1	I,II,III	Правило для сводных позиций
1992	2,6-цис-Диметилморфолин		3	FT1	III	Смесь углеводородов
1992	Жидкость легко-воспламеняющаяся, ядовитая, н.у.к.		3	FT1	I,II,III	Правило для сводных позиций
1993	Эфир виниловый пропионовой кислоты		3	F1	II	н-Бутилацетат/ н-бутилацетат – насыщенный смачивающий раствор
1993	(1-Метокси-2-пропил) ацетат		3	F1	III	н-Бутилацетат/ н-бутилацетат – насыщенный смачивающий раствор
1993	Жидкость легковос-пламеняющаяся, н.у.к.		3	F1	I,II,III	Правило для сводных позиций
2014	Водорода пероксида водный раствор	содержащий не менее 20%, но не более 60% водорода пероксида, стабилизированный , если необходимо	5.1	OC1	II	Азотная кислота
2022	Кислота крезиловая	жидкая смесь, содержащая крезолы, ксиленолы и метилфенолы	6.1	TC1	II	Уксусная кислота
2030	Гидразина водный раствор	с массовой долей гидразина не менее 37%, но не более 64%	8	CT1	II	Вода
2030	Гидразина гидрат	водный раствор, содержащий 64% гидразина	8	CT1	II	Вода

Номер ООН	Надлежащее наименование груза или техническое наименование	Примечание	Класс	Классификационный код	Группа упаковки	Стандартная жидкость
	3.1.2	3.1.2	2.2	2.2	2.1.1.3	
(1)	(2а)	(2б)	(3а)	(3б)	(4)	(5)
2031	Кислота азотная	кроме красной дымящей, с содержанием чистой кислоты не более 55%	8	CO1	II	Азотная кислота
2045	Изобутиральдегид		3	F1	II	Смесь углеводородов
2050	Диизобутилена изомерные соединения		3	F1	II	Смесь углеводородов
2053	Метилизобутил-карбинол		3	F1	III	Уксусная кислота
2054	Морфолин		3	CF1	I	Смесь углеводородов
2057	Трипропилен		3	F1	II,III	Смесь углеводородов
2058	Валеральдегид	чистые изомеры и изомерная смесь	3	F1	II	Смесь углеводородов
2059	Нитрицеллюлозы раствор легко-воспламеняющийся		3	D	I,II,III	Правило для сводных позиций: в отступление от общей процедуры это правило может применяться к растворителям с классификационным кодом F1
2075	Хлораль безводный стабилизированный		6.1	T1	II	Смачивающий раствор
2076	Крезолы жидкие	чистые изомеры и изомерная смесь	6.1	TC1	II	Уксусная кислота
2078	Толуолдиизоцианат	жидкий	6.1	T1	II	н-Бутилацетат/ н-бутилацетат – насыщенный смачивающий раствор
2079	Диэтилентриамин		8	C7	II	Смесь углеводородов
2209	Формальдегида раствор	водный раствор, содержащий 37% формальдегида, содержание метанола: 8–10%	8	C9	III	Уксусная кислота
2209	Формальдегида раствор	водный раствор, содержащий не менее 25% формальдегида	8	C9	III	Вода
2218	Кислота акриловая стабилизированная		8	CF1	II	н-Бутилацетат/ н-бутилацетат – насыщенный смачивающий раствор
2227	н-Бутилметакрилат стабилизированный		3	F1	III	н-Бутилацетат/ н-бутилацетат – насыщенный смачивающий раствор
2235	Хлорбензилхлориды жидкие	пара-Хлорбензилхлорид	6.1	T2	III	Смесь углеводородов
2241	Циклогептан		3	F1	II	Смесь углеводородов
2242	Циклогептен		3	F1	II	Смесь углеводородов
2243	Циклогексилацетат		3	F1	III	н-Бутилацетат/ н-бутилацетат – насыщенный смачивающий раствор

Номер ООН	Надлежащее наименование груза или техническое наименование	Примечание	Класс	Классификационный код	Группа упаковки	Стандартная жидкость
	3.1.2	3.1.2	2.2	2.2	2.1.1.3	
(1)	(2а)	(2б)	(3а)	(3б)	(4)	(5)
2244	Циклопентанол		3	F1	III	Уксусная кислота
2245	Циклопентанон		3	F1	III	Смесь углеводородов
2247	н-Декан		3	F1	III	Смесь углеводородов
2248	Ди-н-бутиламин		8	CF1	II	Смесь углеводородов
2258	1,2-Пропилен-тетрамин		8	CF1	II	Смесь углеводородов и смачивающий раствор
2259	Триэтилентетрамин		8	C7	II	Вода
2260	Трипропиламин		3	FC	III	Смесь углеводородов и смачивающий раствор
2263	Диметил-циклогексаны	чистые изомеры и изомерная смесь	3	F1	II	Смесь углеводородов
2264	N,N-Диметил-циклогексиламин		8	CF1	II	Смесь углеводородов и смачивающий раствор
2265	N,N-Диметил-формамид		3	F1	III	н-Бутилацетат/ н-бутилацетат – насыщенный смачивающий раствор
2266	Диметил-N-пропиламин		3	FC	II	Смесь углеводородов и смачивающий раствор
2269	3,3'-Имино-дипропиламин		8	C7	III	Смесь углеводородов и смачивающий раствор
2270	Этиламина водный раствор	содержащий не менее 50%, но не более 70% этиламина, температура вспышки ниже 23°C, коррозионный или слабокоррозионный	3	FC	II	Смесь углеводородов и смачивающий раствор
2275	2-Этилбутанол		3	F1	III	н-Бутилацетат/ н-бутилацетат – насыщенный смачивающий раствор
2276	2-Этилгексиламин		3	FC	III	Смесь углеводородов и смачивающий раствор
2277	Этилметакрилат стабилизированный		3	F1	II	н-Бутилацетат/ н-бутилацетат – насыщенный смачивающий раствор
2278	н-Гептен		3	F1	II	Смесь углеводородов
2282	Гексанолы	чистые изомеры и изомерная смесь	3	F1	III	н-Бутилацетат/ н-бутилацетат – насыщенный смачивающий раствор
2283	Изобутилметакрилат стабилизированный		3	F1	III	н-Бутилацетат/ н-бутилацетат – насыщенный смачивающий раствор
2286	Пентаметилгептан		3	F1	III	Смесь углеводородов
2287	Изогептены		3	F1	II	Смесь углеводородов

Номер ООН	Надлежащее наименование груза или техническое наименование	Примечание	Класс	Классификационный код	Группа упаковки	Стандартная жидкость
	3.1.2	3.1.2	2.2	2.2	2.1.1.3	
(1)	(2а)	(2б)	(3а)	(3б)	(4)	(5)
2288	Изогексены		3	F1	II	Смесь углеводородов
2289	Изофорондиамин		8	C7	III	Смесь углеводородов и смачивающий раствор
2293	4-Метокси-4-метилпентанон -2		3	F1	III	Смесь углеводородов
2296	Метилциклогексан		3	F1	II	Смесь углеводородов
2297	Метилциклогексанон	чистые изомеры и изомерная смесь	3	F1	III	Смесь углеводородов
2298	Метилциклопентан		3	F1	II	Смесь углеводородов
2302	5-Метилгексанон-2		3	F1	III	Смесь углеводородов
2308	Кислота нитрозил-серная, жидкая		8	C1	II	Вода
2309	Октадиены		3	F1	II	Смесь углеводородов
2313	Пиколины	чистые изомеры и изомерная смесь	3	F1	III	Смесь углеводородов
2317	Натрия купроцианида раствор	водный раствор	6.1	T4	I	Вода
2320	Тетраэтиленпентамин		8	C7	III	Смесь углеводородов и смачивающий раствор
2324	Триизобутилен	смесь моноолефинов C12, температура вспышки от 23°C до 60°C	3	F1	III	Смесь углеводородов
2326	Триметилцикло-гексиламин		8	C7	III	Смесь углеводородов и смачивающий раствор
2327	Триметилгекса-метилендиамины	чистые изомеры и изомерная смесь	8	C7	III	Смесь углеводородов и смачивающий раствор
2330	Ундекан		3	F1	III	Смесь углеводородов
2336	Аллилформиат		3	FT1	I	н-Бутилацетат/ н-бутилацетат – насыщенный смачивающий раствор
2348	Бутилакрилаты стабилизированные	чистые изомеры и изомерная смесь	3	F1	III	н-Бутилацетат/ н-бутилацетат – насыщенный смачивающий раствор
2357	Циклогексиламин	температура вспышки от 23°C до 60°C	8	CF1	II	Смесь углеводородов и смачивающий раствор
2361	Диизобутиламин		3	FC	III	Смесь углеводородов и смачивающий раствор
2366	Диэтилкарбонат		3	F1	III	н-Бутилацетат/ н-бутилацетат – насыщенный смачивающий раствор
2367	альфа-Метилвалер-альдегид		3	F1	II	Смесь углеводородов
2370	Гексен-1		3	F1	II	Смесь углеводородов

Номер ООН	Надлежащее наименование груза или техническое наименование	Примечание	Класс	Классификационный код	Группа упаковки	Стандартная жидкость
	3.1.2	3.1.2	2.2	2.2	2.1.1.3	
(1)	(2а)	(2б)	(3а)	(3б)	(4)	(5)
2372	1,2-Ди-(диметиламино)-этан		3	F1	II	Смесь углеводородов и смачивающий раствор
2379	1,3-Диметилбутиламин		3	FC	II	Смесь углеводородов и смачивающий раствор
2383	Дипропиламин		3	FC	II	Смесь углеводородов и смачивающий раствор
2385	Этилизобутират		3	F1	II	н-Бутилацетат/ н-бутилацетат – насыщенный смачивающий раствор
2393	Изобутилформиат		3	F1	II	н-Бутилацетат/ н-бутилацетат – насыщенный смачивающий раствор
2394	Изобутилпропионат	температура вспышки от 23°C до 60°C	3	F1	III	н-Бутилацетат/ н-бутилацетат – насыщенный смачивающий раствор
2396	Альдегид метакриловый стабилизированный		3	FT1	II	Смесь углеводородов
2400	Метилизовалерат		3	F1	II	н-Бутилацетат/ н-бутилацетат – насыщенный смачивающий раствор
2401	Пиперидин		8	CF1	I	Смесь углеводородов и смачивающий раствор
2403	Изопропенилацетат		3	F1	II	н-Бутилацетат/ н-бутилацетат – насыщенный смачивающий раствор
2405	Изопропилбутират		3	F1	III	н-Бутилацетат/ н-бутилацетат – насыщенный смачивающий раствор
2406	Изопропилизобутират		3	F1	II	н-Бутилацетат/ н-бутилацетат – насыщенный смачивающий раствор
2409	Изопроилпропионат		3	F1	II	н-Бутилацетат/ н-бутилацетат – насыщенный смачивающий раствор
2410	1,2,3,6-Тетрагидро-пиридин		3	F1	II	Смесь углеводородов
2427	Калия хлората водный раствор		5.1	O1	II,III	Вода
2428	Натрия хлората водный раствор		5.1	O1	II,III	Вода
2429	Кальция хлората водный раствор		5.1	O1	II,III	Вода
2436	Кислота тиоуксусная		3	F1	II	Уксусная кислота

Номер ООН	Надлежащее наименование груза или техническое наименование	Примечание	Класс	Классификационный код	Группа упаковки	Стандартная жидкость
	3.1.2	3.1.2	2.2	2.2	2.1.1.3	
(1)	(2а)	(2б)	(3а)	(3б)	(4)	(5)
2457	2,3-Диметилбутан		3	F1	II	Смесь углеводородов
2491	Этаноламин		8	C7	III	Смачивающий раствор
2491	Этаноламина раствор	водный раствор	8	C7	III	Смачивающий раствор
2496	Ангидрид пропионовый		8	C3	III	н-Бутилацетат/ н-бутилацетат – насыщенный смачивающий раствор
2524	Этилортоформиат		3	F1	III	н-Бутилацетат/ н-бутилацетат – насыщенный смачивающий раствор
2526	Фурфуриламин		3	FC	III	Смесь углеводородов и смачивающий раствор
2527	Изобутилакрилат стабилизированный		3	F1	III	н-Бутилацетат/ н-бутилацетат – насыщенный смачивающий раствор
2528	Изобутилизобутират		3	F1	III	н-Бутилацетат/ н-бутилацетат – насыщенный смачивающий раствор
2529	Кислота изомасляная		3	FC	III	н-Бутилацетат/ н-бутилацетат – насыщенный смачивающий раствор
2531	Кислота метакриловая стабилизированная		8	C3	II	н-Бутилацетат/ н-бутилацетат – насыщенный смачивающий раствор
2542	Трибутиламин		6.1	T1	II	Смесь углеводородов
2560	2-Метилпентанол-2		3	F1	III	н-Бутилацетат/ н-бутилацетат – насыщенный смачивающий раствор
2564	Кислоты трихлор-уксусной раствор	водный раствор	8	C3	II,III	Уксусная кислота
2565	Дициклогексиламин		8	C7	III	Смесь углеводородов и смачивающий раствор
2571	Кислота этилсерная		8	C3	II	н-Бутилацетат/ н-бутилацетат – насыщенный смачивающий раствор
2571	Кислоты алкилсерные		8	C3	II	Правило для сводных позиций
2580	Алюминия бромида раствор	водный раствор	8	C1	III	Вода
2581	Алюминия хлорида раствор	водный раствор	8	C1	III	Вода
2582	Железа (III) хлорида раствор	водный раствор	8	C1	III	Вода
2584	Метансульфокислота	содержащая более 5% свободной серной кислоты	8	C1	II	Вода

Номер ООН	Надлежащее наименование груза или техническое наименование	Примечание	Класс	Классификационный код	Группа упаковки	Стандартная жидкость
	3.1.2	3.1.2	2.2	2.2	2.1.1.3	
(1)	(2а)	(2б)	(3а)	(3б)	(4)	(5)
2584	Алкилсульфо-кислоты жидкие	содержащие более 5% свободной серной кислоты	8	C1	II	н-Бутилацетат/ н-бутилацетат – насыщенный смачивающий раствор
2584	Бензолсульфокислота	содержащая более 5% свободной серной кислоты	8	C1	II	Вода
2584	Толуолсульфокислоты	содержащие более 5% свободной серной кислоты	8	C1	II	Вода
2584	Арилсульфокислоты жидкие	содержащие более 5% свободной серной кислоты	8	C1	II	н-Бутилацетат/ н-бутилацетат – насыщенный смачивающий раствор
2586	Метансульфокислота	содержащие не более 5% свободной серной кислоты	8	C3	III	Вода
2586	Алкилсульфо-кислоты жидкие	содержащие не более 5% свободной серной кислоты	8	C3	III	н-Бутилацетат/ н-бутилацетат – насыщенный смачивающий раствор
2586	Бензолсульфокислота	содержащая не более 5% свободной серной кислоты	8	C3	III	Вода
2586	Толуолсульфокислоты	содержащие не более 5% свободной серной кислоты	8	C3	III	Вода
2586	Арилсульфокислоты жидкие	содержащие не более 5% свободной серной кислоты	8	C3	III	н-Бутилацетат/ н-бутилацетат – насыщенный смачивающий раствор
2610	Триаллиламин		3	FC	III	Смесь углеводородов и смачивающий раствор
2614	Спирт металлиловый		3	F1	III	Уксусная кислота
2617	Метилцикло-гексанолы	чистые изомеры и изомерная смесь, температура вспышки от 23°C до 60°C	3	F1	III	Уксусная кислота
2619	Диметилбензиламин		8	CF1	II	Смесь углеводородов и смачивающий раствор
2620	Амилбутираты	чистые изомеры и изомерная смесь, температура вспышки от 23°C до 60°C	3	F1	III	н-Бутилацетат/ н-бутилацетат – насыщенный смачивающий раствор
2622	Глицидальдегид	температура вспышки ниже 23°C	3	FT1	II	Смесь углеводородов

Номер ООН	Надлежащее наименование груза или техническое наименование	Примечание	Класс	Классификационный код	Группа упаковки	Стандартная жидкость
	3.1.2	3.1.2	2.2	2.2	2.1.1.3	
(1)	(2а)	(2б)	(3а)	(3б)	(4)	(5)
2626	Кислоты хлорноватой водный раствор	содержащей не более 10% хлорноватой кислоты	5.1	O1	II	Азотная кислота
2656	Хинолин	температура вспышки более 60°C	6.1	T1	III	Вода
2672	Аммиака раствор	в воде, с плотностью от 0,880 т/м^3 до 0,957 т/м^3 при температуре 15°C, содержащий более 10%, но не более 35% аммиака	8	C5	III	Вода
2683	Аммония сульфида раствор	водный раствор, температура вспышки от 23°C до 60°C	8	CFT	II	Уксусная кислота
2684	3-Диэтиламино-пропиламин		3	FC	III	Смесь углеводородов и смачивающий раствор
2685	N,N-Диэтилэтилен-диамин		8	CF1	II	Смесь углеводородов и смачивающий раствор
2693	Бисульфитов водный раствор, н.у.к.	неорганический	8	C1	III	Вода
2707	Диметилдиоксаны	чистые изомеры и изомерная смесь	3	F1	II,III	Смесь углеводородов
2733	Амины легковоспла-меняющиеся корро-зионные, н.у.к. или Полиамины легко-воспламеняющиеся коррозионные, н.у.к.		3	FC	I,II,III	Смесь углеводородов и смачивающий раствор
2734	Ди-втор-бутиламин		8	CF1	II	Смесь углеводородов
2734	Амины жидкие кор-розионные легко-воспламеняющиеся, н.у.к. или Полиамины жидкие коррозионные легковоспламеня-ющиеся, н.у.к.		8	CF1	I,II	Смесь углеводородов и смачивающий раствор
2735	Амины жидкие коррозионные, н.у.к. или Полиамины жидкие коррозионные, н.у.к.		8	C7	I,II,III	Смесь углеводородов и смачивающий раствор
2739	Ангидрид масляный		8	C3	III	н-Бутилацетат/ н-бутилацетат – насыщенный смачивающий раствор
2789	Кислота уксусная ледяная или Кислоты уксусной раствор	водный раствор с массовой долей кислоты более 80%	8	CF1	II	Уксусная кислота
2790	Кислоты уксусной раствор	водный раствор с массовой долей кислоты более 10%, но не более 80%	8	C3	II,III	Уксусная кислота

Номер ООН	Надлежащее наименование груза или техническое наименование	Примечание	Класс	Классификационный код	Группа упаковки	Стандартная жидкость
	3.1.2	3.1.2	2.2	2.2	2.1.1.3	
(1)	(2а)	(2б)	(3а)	(3б)	(4)	(5)
2796	Кислота серная	содержащая не более 51% чистой кислоты	8	C1	II	Вода
2797	Жидкость аккумуляторная щелочная	водный раствор гидроксида калия/натрия	8	C5	II	Вода
2810	2-Хлор-6-фторбензилхлорид	стабилизированный	6.1	T1	III	Смесь углеводородов
2810	2-Фенилэтанол		6.1	T1	III	Уксусная кислота
2810	Эфир моногексиловый этиленгликоля		6.1	T1	III	Уксусная кислота
2810	Жидкость ядовитая органическая, н.у.к.		6.1	T1	I,II,III	Правило для сводных позиций
2815	N-Аминоэтил-пиперазин		8	C7	III	Смесь углеводородов и смачивающий раствор
2818	Аммония полисульфида раствор	водный раствор	8	CT1	II,III	Уксусная кислота
2819	Амилфосфат		8	C3	III	Смачивающий раствор
2820	Кислота масляная	кислота-н-масляная	8	C3	III	н-Бутилацетат/ н-бутилацетат – насыщенный смачивающий раствор
2821	Фенола раствор	водный раствор, токсичный, нещелочной	6.1	T1	II,III	Уксусная кислота
2829	Кислота капроновая	кислота-н-капроновая	8	C3	III	н-Бутилацетат/ н-бутилацетат – насыщенный смачивающий раствор
2837	Бисульфатов водный раствор		8	C1	II,III	Вода
2838	Винилбутират стабилизированный		3	F1	II	н-Бутилацетат/ н-бутилацетат – насыщенный смачивающий раствор
2841	Ди-н-амиламин		3	FT1	III	Смесь углеводородов и смачивающий раствор
2850	Пропилена тетрамер	смесь моноолефинов C12, температура вспышки от 23°C до 60°C	3	F1	III	Смесь углеводородов
2873	Дибутиламиноэтанол	N,N-Ди-н-бутиламиноэтанол	6.1	T1	III	Уксусная кислота
2874	Спирт фурфуриловый		6.1	T1	III	Уксусная кислота
2920	O,O-Диэтилдитио-фосфорная кислота	температура вспышки от 23°C до 60°C	8	CF1	II	н-Бутилацетат/ н-бутилацетат – насыщенный смачивающий раствор
2920	O,O-Диметилдитио-фосфорная кислота	температура вспышки от 23°C до 60°C	8	CF1	II	Смачивающий раствор

Номер ООН	Надлежащее наименование груза или техническое наименование	Примечание	Класс	Классификационный код	Группа упаковки	Стандартная жидкость
	3.1.2	3.1.2	2.2	2.2	2.1.1.3	
(1)	(2а)	(2б)	(3а)	(3б)	(4)	(5)
2920	Водород бромистый	33% раствор в ледяной уксусной кислоте	8	CF1	II	Смачивающий раствор
2920	Тетраметиламония гидроксид	водный раствор, температура вспышки от 23°C до 60°C	8	CF1	II	Вода
2920	Жидкость коррозионная, легковоспламеняющаяся, н.у.к.		8	CF1	I,II	Правило для сводных позиций
2922	Аммония сульфид	водный раствор, температура вспышки более 60°C	8	CT1	II	Вода
2922	Крезолы	водный щелочной раствор, смесь крезолята натрия и калия	8	CT1	II	Уксусная кислота
2922	Фенол	водный щелочной раствор, смесь фенолята натрия и калия	8	CT1	II	Уксусная кислота
2922	Натрия гидродифторид	водный раствор	8	CT1	III	Вода
2922	Жидкость коррозионная ядовитая, н.у.к.		8	CT1	I,II,III	Правило для сводных позиций
2924	Жидкость легковоспламеняющаяся коррозионная, н.у.к.	слабокоррозионная	3	FC	I,II,III	Правило для сводных позиций
2927	Жидкость ядовитая коррозионная органическая, н.у.к.		6.1	TC1	I,II	Правило для сводных позиций
2933	Метил 2-хлорпропионат		3	F1	III	н-Бутилацетат/ н-бутилацетат – насыщенный смачивающий раствор
2934	Изопропил-2-хлорпропионат		3	F1	III	н-Бутилацетат/ н-бутилацетат – насыщенный смачивающий раствор
2935	Этил-2-хлорпропионат		3	F1	III	н-Бутилацетат/ н-бутилацетат – насыщенный смачивающий раствор
2936	Кислота тиомолочная		6.1	T1	II	Уксусная кислота
2941	Фторанилины	чистые изомеры и изомерная смесь	6.1	T1	III	Уксусная кислота
2943	Тетрагидрофурфуриламин		3	F1	III	Смесь углеводородов
2945	N-Метилбутиламин		3	FC	II	Смесь углеводородов и смачивающий раствор
2946	2-Амино-5-диэтиламинопентан		6.1	T1	III	Смесь углеводородов и смачивающий раствор

Номер ООН	Надлежащее наименование груза или техническое наименование	Примечание	Класс	Классификационный код	Группа упаковки	Стандартная жидкость
	3.1.2	3.1.2	2.2	2.2	2.1.1.3	
(1)	(2а)	(2б)	(3а)	(3б)	(4)	(5)
2947	Изопропилхлорацетат		3	F1	III	н-Бутилацетат/ н-бутилацетат – насыщенный смачивающий раствор
2984	Водорода пероксида водный раствор	содержащий от 8%, до 20% водорода пероксида, стабилизированный , если необходимо	5.1	O1	III	Азотная кислота
3056	н-Гептальдегид		3	F1	III	Смесь углеводородов
3065	Напитки алкогольные	содержащие более 24% спирта по объему	3	F1	II,III	Уксусная кислота
3066	Краска или Материал лакокрасочный	включая краску, лак, эмаль, краситель, шеллак, олифу, политуру, жидкий наполнитель и жидкую лаковую основу или включая растворитель или разбавитель краски	8	C9	II,III	Правило для сводных позиций
3079	Метакрилонитрид стабилизированный		3	FT1	I	н-Бутилацетат/ н-бутилацетат – насыщенный смачивающий раствор
3082	Этоксилат спиртовый C_6–C_{17} (вторичный) поли (3–6)		9	M6	III	н-Бутилацетат/ н-бутилацетат – насыщенный смачивающий раствор и смесь углеводородов
3082	Этоксилат спиртовый C_{12}–C_{15} поли (1–3)		9	M6	III	н-Бутилацетат/ н-бутилацетат – насыщенный смачивающий раствор и смесь углеводородов
3082	Этоксилат спиртовый C_{13}–C_{15} поли (1–6)		9	M6	III	н-Бутилацетат/ н-бутилацетат – насыщенный смачивающий раствор и смесь углеводородов
3082	Топливо авиационное турбинное JP-5	температура вспышки более 60°C	9	M6	III	Смесь углеводородов
3082	Топливо авиационное турбинное JP-7	температура вспышки более 60°C	9	M6	III	Смесь углеводородов
3082	Смола каменноугольная	температура вспышки более 60°C	9	M6	III	Смесь углеводородов
3082	Смола каменноугольная, лигроин	температура вспышки более 60°C	9	M6	III	Смесь углеводородов

Номер ООН	Надлежащее наименование груза или техническое наименование	Примечание	Класс	Классификационный код	Группа упаковки	Стандартная жидкость
	3.1.2	3.1.2	2.2	2.2	2.1.1.3	
(1)	(2а)	(2б)	(3а)	(3б)	(4)	(5)
3082	Креозот, полученный из каменноугольной смолы	температура вспышки более 60°C	9	М6	III	Смесь углеводородов
3082	Креозот, полученный из древесной смолы	температура вспышки более 60°C	9	М6	III	Смесь углеводородов
3082	Крезилдифенил-фосфат		9	М6	III	Смачивающий раствор
3082	Децилакрилат		9	М6	III	н-Бутилацетат/ н-бутилацетат – насыщенный смачивающий раствор и смесь углеводородов
3082	Диизобутилфталат		9	М6	III	н-Бутилацетат/ н-бутилацетат – насыщенный смачивающий раствор и смесь углеводородов
3082	Ди-н-бутилфталат		9	М6	III	н-Бутилацетат/ н-бутилацетат – насыщенный смачивающий раствор и смесь углеводородов
3082	Углеводороды	жидкие, температура вспышки более 60°C, опасные для окружающей среды	9	М6	III	Правило для сводных позиций
3082	Изодецилдифенил-фосфат		9	М6	III	Смачивающий раствор
3082	Метилнафталины	изомерная смесь, жидкая	9	М6	III	Смесь углеводородов
3082	Триарилфосфаты	н.у.к.	9	М6	III	Смачивающий раствор
3082	Трикрезилфосфат	содержащий не более 3% орто-изомера	9	М6	III	Смачивающий раствор
3082	Триксиленилфосфат		9	М6	III	Смачивающий раствор
3082	Цинкалкилдитио-фосфат	С3–С14	9	М6	III	Смачивающий раствор
3082	Цинкарилдитиофосфат	С7–С16	9	М6	III	Смачивающий раствор
3082	Вещество, опасное для окружающей среды, жидкое, н.у.к.		9	М6	III	Правило для сводных позиций
3099	Жидкость окисляющая ядовитая, н.у.к.		5.1	ОТ1	I,II,III	Правило для сводных позиций

Номер ООН	Надлежащее наименование груза или техническое наименование	Примечание	Класс	Классификационный код	Группа упаковки	Стандартная жидкость
	3.1.2	3.1.2	2.2	2.2	2.1.1.3	
(1)	(2а)	(2б)	(3а)	(3б)	(4)	(5)
3101 3103 3105 3107 3109 3111 3113 3115 3117 3119	Пероксид органический типа B, C, D, E или F жидкий или Пероксид органический типа B, C, D, E или F жидкий с регулируемой температурой		5.2	P1		н-Бутилацетат/ н-бутилацетат – насыщенный смачивающий раствор и смесь углеводородов и азотная кислота**
*** Для № ООН 3101, 3103, 3105, 3107, 3109, 3111, 3113, 3115, 3117, 3119 (за исключением трет-бутилгидропероксида с содержанием пероксида более 40% и надуксусных кислот): органические пероксиды в технически чистом виде или в растворе с растворителями, которые с учетом их совместимости охватываются стандартной жидкостью "Смесь углеводородов". Совместимость вентиляционных устройств и прокладок с органическими пероксидами может быть проверена также независимо от испытаний по типу конструкции путем проведения лабораторных испытаний с использованием азотной кислоты.*						
3145	Бутилфенолы	жидкие, н.у.к.	8	C3	I,II,III	Уксусная кислота
3145	Алкилфенолы, жидкие, н.у.к.	Включая гомологи C2– C12	8	C3	I,II,III	н-Бутилацетат/ н-бутилацетат – насыщенный смачивающий раствор
3149	Водорода пероксида и кислоты надуксусной смесь стабилизированная	содержащая № ООН 2790 кислоту уксусную, № ООН 2796 кислоту серную и/или № ООН 1805 кислоту фосфорную, воду и не более 5% надуксусной кислоты	5.1	OC1	II	Смачивающий раствор и азотная кислота
3210	Хлоратов неорганических водный раствор, н.у.к.		5.1	O1	II,III	Вода
3211	Перхлоратов неорганических водный раствор, н.у.к.		5.1	O1	II,III	Вода
3213	Броматов неорганических водный раствор, н.у.к.		5.1	O1	II,III	Вода
3214	Перманганатов неорганических водный раствор, н.у.к.		5.1	O1	II	Вода
3216	Персульфатов неорганических водный раствор, н.у.к.		5.1	O1	III	Смачивающий раствор
3218	Нитратов неорганических водный раствор, н.у.к.		5.1	O1	II,III	Вода
3219	Нитритов неорганических водный раствор, н.у.к.		5.1	O1	II,III	Вода
3264	Меди хлорид	водный раствор, слабокоррозионный	8	C1	III	Вода

Номер ООН	Надлежащее наименование груза или техническое наименование	Примечание	Класс	Классификационный код	Группа упаковки	Стандартная жидкость
	3.1.2	3.1.2	2.2	2.2	2.1.1.3	
(1)	(2а)	(2б)	(3а)	(3б)	(4)	(5)
3264	Гидроксиламина сульфат	25% водный раствор	8	C1	III	Вода
3264	Кислота фосфористая	водный раствор	8	C1	III	Вода
3264	Жидкость коррозионная кислая неорганическая, н.у.к.	температура вспышки более 60°C	8	C1	I,II,III	Правило для сводных позиций; не применяется к смесям, в состав которых входят следующие компоненты: № ООН 1830, 1832, 1906 и 2308
3265	Кислота метоксиуксусная		8	C3	I	н-Бутилацетат/ н-бутилацетат-насыщенный смачивающий раствор
3265	Ангидрид аллилсукционовый		8	C3	II	н-Бутилацетат/ н-бутилацетат – насыщенный смачивающий раствор
3265	Кислота дитиогликолевая		8	C3	II	н-Бутилацетат/ н-бутилацетат – насыщенный смачивающий раствор
3265	Бутилфосфат	смесь моно-и дибутилфосфата	8	C3	III	Смачивающий раствор
3265	Кислота каприловая		8	C3	III	н-Бутилацетат/ н-бутилацетат – насыщенный смачивающий раствор
3265	Кислота изовалериановая		8	C3	III	н-Бутилацетат/ н-бутилацетат – насыщенный смачивающий раствор
3265	Кислота пеларгоновая		8	C3	III	н-Бутилацетат/ н-бутилацетат – насыщенный смачивающий раствор
3265	Кислота пировиноградная		8	C3	III	н-Бутилацетат/ н-бутилацетат – насыщенный смачивающий раствор
3265	Кислота валериановая		8	C3	III	Уксусная кислота
3265	Жидкость коррозионная кислая органическая, н.у.к.	температура вспышки более 60°C	8	C3	I,II,III	Правило для сводных позиций
3266	Натрия гидросульфид	водный раствор	8	C5	II	Уксусная кислота
3266	Натрия сульфид	водный раствор, слабокоррозионный	8	C5	III	Уксусная кислота
3266	Жидкость коррозионная щелочная неорганическая, н.у.к.	температура вспышки более 60°C	8	C5	I,II,III	Правило для сводных позиций
3267	2,2'-(Бутилимино)-диэтанол		8	C7	II	Смесь углеводородов и смачивающий раствор
3267	Жидкость коррозионная щелочная органическая, н.у.к.	температура вспышки более 60°C	8	C7	I,II,III	Правило для сводных позиций

Номер ООН	Надлежащее наименование груза или техническое наименование	Примечание	Класс	Классификационный код	Группа упаковки	Стандартная жидкость
	3.1.2	3.1.2	2.2	2.2	2.1.1.3	
(1)	(2а)	(2б)	(3а)	(3б)	(4)	(5)
3271	Эфир монобутиловый этиленгликоля	температура вспышки 60°С	3	F1	III	Уксусная кислота
3271	Эфир, н.у.к.		3	F1	II,III	Правило для сводных позиций
3272	Эфир трет-бутиловый акриловой кислоты		3	F1	II	н-Бутилацетат/ н-бутилацетат – насыщенный смачивающий раствор
3272	Изобутилпропионат	температура вспышки ниже 23°С	3	F1	II	н-Бутилацетат/ н-бутилацетат – насыщенный смачивающий раствор
3272	Метилвалерат		3	F1	II	н-Бутилацетат/ н-бутилацетат – насыщенный смачивающий раствор
3272	Триметил-орто-формиат		3	F1	II	н-Бутилацетат/ н-бутилацетат – насыщенный смачивающий раствор
3272	Этилвалерат		3	F1	III	н-Бутилацетат/ н-бутилацетат – насыщенный смачивающий раствор
3272	Изобутилизовалерат		3	F1	III	н-Бутилацетат/ н-бутилацетат – насыщенный смачивающий раствор
3272	н-Амилпропионат		3	F1	III	н-Бутилацетат/ н-бутилацетат – насыщенный смачивающий раствор
3272	н-Бутилбутират		3	F1	III	н-Бутилацетат/ н-бутилацетат – насыщенный смачивающий раствор
3272	Метиллактат		3	F1	III	н-Бутилацетат/ н-бутилацетат – насыщенный смачивающий раствор
3272	Эфир сложный, н.у.к.		3	F1	II,III	Правило для сводных позиций
3287	Натрия нитрат	40% водный раствор	6.1	T4	III	Вода
3287	Жидкость ядовитая неорганическая, н.у.к.		6.1	T4	I.II,III	Правило для сводных позиций
3291	Отходы больничного происхождения разные, н.у.к.	жидкие	6.2	I3	II	Вода
3293	Гидразина водный раствор	с массовой долей гидразина не более 37%	6.1	T4	III	Вода
3295	Гептены	н.у.к	3	F1	II	Смесь углеводородов
3295	Нонаны	температура вспышки ниже 23°С	3	F1	II	Смесь углеводородов
3295	Деканы	н.у.к	3	F1	III	Смесь углеводородов

Номер ООН	Надлежащее наименование груза или техническое наименование	Примечание	Класс	Классификационный код	Группа упаковки	Стандартная жидкость
	3.1.2	3.1.2	2.2	2.2	2.1.1.3	
(1)	(2а)	(2б)	(3а)	(3б)	(4)	(5)
3295	1,2,3-Триметилбензол		3	F1	III	Смесь углеводородов
3295	Углеводороды жидкие, н.у.к.		3	F1	I,II,III	Правило для сводных позиций
3405	Бария хлората раствор	водный раствор	5.1	OT1	II,III	Вода
3406	Бария перхлората раствор	водный раствор	5.1	OT1	II,III	Вода
3408	Свинца перхлората раствор	водный раствор	5.1	OT1	II,III	Вода
3413	Калия цианида раствор	водный раствор	6.1	T4	I,II,III	Вода
3414	Натрия цианида раствор	водный раствор	6.1	T4	I,II,III	Вода
3415	Натрия фторида раствор	водный раствор	6.1	T4	III	Вода
3422	Калия фторида раствор	водный раствор	6.1	T4	III	Вода

4.1.2 ДОПОЛНИТЕЛЬНЫЕ ПОЛОЖЕНИЯ, КАСАЮЩИЕСЯ ИСПОЛЬЗОВАНИЯ КСМ

4.1.2.1 Если КСМ используются для перевозки жидкостей с температурой вспышки в закрытом тигле 60°С или ниже, либо для перевозки порошков, пыль которых является взрывоопасной, должны быть приняты меры для предотвращения возникновения электростатического разряда.

4.1.2.2 Каждый металлический, жесткий пластмассовый и составной КСМ должен подвергаться соответствующим проверкам и испытаниям согласно положениям п.п. 6.5.4.4 или 6.5.4.5:

- перед началом эксплуатации;
- периодически, с интервалами, не превышающими 2,5 и 5 лет, в зависимости от конкретного случая;
- после ремонта или реконструкции, перед повторным использованием для перевозки.

КСМ не должен наполняться и предъявляться к перевозке после истечения срока действия последнего периодического испытания или последней периодической проверки. Однако КСМ, наполненные до истечения указанных сроков, могут перевозиться в течение периода, не превышающего 3 месяцев после даты истечения срока действия последнего периодического испытания или последней периодической проверки. Кроме того, после истечения срока действия последнего периодического испытания или последней периодической проверки КСМ могут перевозиться в следующих случаях:

а) порожними неочищенными – для очистки и прохождения предусмотренного испытания и проверки;

б) для возвращения опасных грузов или остатков с целью уничтожения или переработки – в течение 6 месяцев после истечения срока действия последнего периодического испытания или последней периодической проверки, если компетентный орган не принял иного решения.

Примечание: *В отношении записи в накладной см. п. 5.4.1.1.11*.

4.1.2.3 КСМ типа 31HZ2 должны заполняться по меньшей мере на 80% вместимости наружной оболочки.

4.1.2.4 За исключением случаев, когда текущее техническое обслуживание металлических, жестких пластмассовых, составных и мягких КСМ производится владельцем КСМ, государственная принадлежность, а также наименование или утвержденное обозначение которого нанесены на КСМ в виде износостойкой маркировки, предприятие, производящее текущее техническое обслуживание, наносит на КСМ рядом с проставленным предприятием-изготовителем знаком типа конструкции износостойкую маркировку, указывающую:

а) наименование государства, в котором было произведено текущее техническое обслуживание;

б) наименование или утвержденное обозначение предприятия, произведшего текущее техническое обслуживание.

4.1.3 ОБЩИЕ ПОЛОЖЕНИЯ, КАСАЮЩИЕСЯ ИНСТРУКЦИЙ ПО УПАКОВКЕ

4.1.3.1 Инструкции по упаковке, применимые к опасным грузам классов 1–9, приведены в п. 4.1.4. Они разделены на три группы в зависимости от типа тары, на которую они распространяются:

п. 4.1.4.1 предназначен для тары, кроме КСМ и крупногабаритной тары. Данные инструкции по упаковке обозначены буквенно-цифровым кодом, начинающимся с буквы "P" или "R", если идет речь о таре, предусмотренной Прил. 2 к СМГС, а также RID/ADR;

п. 4.1.4.2 предназначен для КСМ. Данные инструкции по упаковке обозначены буквенно-цифровым кодом, начинающимся с букв "IBC";

п. 4.1.4.3 предназначен для крупногабаритной тары. Данные инструкции по упаковке обозначены буквенно-цифровым кодом, начинающимся с букв "LP".

Как правило, в инструкции по упаковке указывается, что применяются общие положения п.п. 4.1.1, 4.1.2 или 4.1.3 в зависимости от конкретного случая. В инструкциях может быть

также указано, что должны соблюдаться специальные положения п.п. 4.1.5, 4.1.6, 4.1.7, 4.1.8 или 4.1.9, когда это необходимо. Для отдельных веществ или изделий в инструкции по упаковке могут излагаться специальные положения по упаковке. Они обозначаются буквенно-цифровым кодом, состоящим из следующих букв:

"PP" для тары, кроме КСМ и крупногабаритной тары; или "RR", если идет речь о специальных положениях, предусмотренных в Прил. 2 к СМГС, а также RID/ADR;

"B" для КСМ; или "BB", если идет речь о специальных положениях, предусмотренных Прил. 2 к СМГС, а также RID/ADR;

"L" для крупногабаритной тары.

Если не указано иное, то каждая единица тары должна отвечать соответствующим требованиям части 6. Как правило, в инструкциях по упаковке не даются указания относительно совместимости, и поэтому перед выбором тары пользователю необходимо проверить совместимость вещества с выбранным упаковочным материалом (например, для большинства фторидов стеклянные сосуды непригодны). Если в инструкциях по упаковке разрешается использование стеклянных сосудов, также допускается использовать тару из фарфора или керамики.

4.1.3.2 В колонке 8 таблицы А главы 3.2 для каждого изделия или вещества указано, какие инструкции по упаковке необходимо использовать. В колонках 9а и 9б указаны специальные положения по упаковке и положения по совместной упаковке (см. п. 4.1.10), применяемые к отдельным веществам или изделиям.

4.1.3.3 При необходимости в каждой инструкции по упаковке указана приемлемая для использования одиночная или комбинированная тара. Для комбинированной тары указаны приемлемая наружная и внутренняя тара и в соответствующих случаях максимальное количество вещества, которое разрешается перевозить в каждой единице внутренней или наружной тары. Термины "Максимальная масса нетто" и "Максимальная вместимость" приведены в разделе 1.2.1.

4.1.3.4 Не допускается использование нижеуказанных видов тары, если вещества при перевозке могут переходить в жидкое состояние:

Барабаны: 1D и 1G

Ящики: 4A, 4B, 4C1, 4C2, 4D, 4F, 4G, 4H1 и 4H2

Мешки: 5L1, 5L2, 5L3, 5H1, 5H2, 5H3, 5H4, 5M1 и 5M2

Составная тара: 6HC, 6HD2, 6HG1, 6HG2, 6HD1, 6PC, 6PD1, 6PD2, 6PG1, 6PG2 и 6PH1

Крупногабаритная тара: мягкая полимерная 51H (наружная тара)

КСМ

Для веществ группы упаковки I:

все типы КСМ

Для веществ групп упаковки II и III:

Деревянные: 11C, 11D и 11F

Из картона: 11G

Мягкие: 13H1, 13H2, 13H3, 13H4, 13H5, 13L1, 13L2, 13L3, 13L4, 13M1 и 13M2

Составные: 11HZ2, 21HZ2

В соответствии с требованиями этого пункта вещества и смеси веществ, имеющие температуру плавления 45°C или ниже, считаются твердыми веществами, способными во время перевозки переходить в жидкое состояние.

4.1.3.5 Если в соответствии с содержащимися в настоящей главе инструкциями по упаковке разрешается использование конкретного типа тары (например, 4G, 1A2), то с соблюдением таких же условий и ограничений, применимых в отношении данного типа тары согласно соответствующим инструкциям по упаковке, может также использоваться тара, имеющая аналогичный код тары, за которым следуют буквы "V", "U" или "W" и который наносится в соответствии с требованиями части 6 (например, 4GV, 4GU или 4GW; 1A2V, 1A2U или 1A2W). Например, может использоваться комбинированная тара, на которую нанесен код "4GV", если разрешено использование комбинированной тары, обозначенной кодом "4G", при условии соблюдения требований в отношении типов внутренней тары и количественных ограничений, содержащихся в соответствующей инструкции по упаковке.

4.1.3.6 Использование сосудов под давлением для перевозки жидкостей и твердых веществ

4.1.3.6.1 Если в Прил. 2 к СМГС не указано иное, сосуды под давлением, соответствующие:

а) требованиям главы 6.2 или;

б) национальным или международным стандартам на проектирование, конструкцию, испытания, изготовление и проверку, применяемым страной изготовления данных сосудов под давлением, при условии соблюдения положений п. 4.1.3.6 и того, что металлические баллоны, трубки, барабаны под давлением и связки баллонов должны быть изготовлены таким образом, чтобы минимальная величина коэффициента разрыва (давление разрыва, деленное на испытательное давление) составляла:

- 1,50 – для сосудов под давлением многоразового использования,
- 2,00 – для одноразовых сосудов под давлением,

разрешается использовать для перевозки жидкостей или твердых веществ, за исключением взрывчатых веществ, термически нестабильных веществ, органических пероксидов, самореактивных веществ, веществ, способных привести к значительному повышению давления в результате самопроизвольной химической реакции, и радиоактивных материалов (если только их перевозка не разрешена согласно разделу 4.1.9).

Требования настоящего подраздела не применяются к веществам, упомянутым в п. 4.1.4.1, (инструкции по упаковке P200, в таблице 3 «Вещества не относящиеся к классу 2»).

4.1.3.6.2 Каждый тип конструкции сосуда под давлением утверждается компетентным органом страны изготовления~~,~~ либо в соответствии с требованиями главы 6.2.

4.1.3.6.3 Если не указано иное, используются сосуды под давлением с минимальным испытательным давлением 0,6 МПа.

4.1.3.6.4 Если не указано иное, сосуды под давлением для предотвращения разрыва сосуда в случае переполнения или пожара могут быть оборудованы устройством аварийного сброса давления.

Клапаны сосудов под давлением должны быть:

- сконструированы и изготовлены таким образом, чтобы они были заведомо способны выдержать повреждение без выброса содержимого, или
- защищены от повреждения, которое могло бы привести к произвольному выбросу содержимого сосуда под давлением, с помощью одного из методов, указанных в п. 4.1.6.8 а)-д).

4.1.3.6.5 Степень наполнения при 50°C не должна превышать 95% вместимости сосуда под давлением. При температуре 55°C должен оставаться достаточный незаполненный объем (свободный объем для расширения жидкости в резервуаре) во избежание заполнения жидкостью всего внутреннего объема сосуда под давлением.

4.1.3.6.6 Сосуды под давлением должны подвергаться периодической проверке и испытанию каждые 5 лет, если не указано иное. Периодическая проверка включает:

- внешний осмотр
- внутренний осмотр или альтернативный метод, утвержденный компетентным органом
- испытание под давлением или равноценное эффективное испытание с согласия компетентного органа, включая проверку вспомогательного оборудования (например, герметичности клапанов, устройств аварийного сброса давления или плавких элементов).

Сосуды под давлением не наполняются после того, как наступил срок проведения их периодической проверки и испытания, однако они могут перевозиться после истечения предельного срока. Ремонт сосудов под давлением производится в соответствии с требованиями п. 4.1.6.11.

4.1.3.6.7 Перед наполнением сосуда под давлением лицо, производящее наполнение, проверяет сосуд и удостоверяется в том, что он разрешен для веществ, подлежащих перевозке, и требования Прил. 2 к СМГС соблюдены. После наполнения запорные вентили закрываются и остаются закрытыми во время перевозки. Отправитель проверяет запорные устройства и оборудование на предмет обнаружения утечки.

4.1.3.6.8 Сосуды под давлением многоразового использования могут наполняться веществом, которое отличается от ранее содержавшихся в них веществ, только после выполнения необходимых операций по перепрофилированию (нейтрализация, дегазация и т.д.).

4.1.3.6.9 Маркировка сосудов под давлением для жидкостей и твердых веществ, соответствующих положениям п. 4.1.3.6 (но не соответствующих требованиям главы 6.2), производится в соответствии с требованиями компетентного органа страны изготовления.

4.1.3.7 Тара или КСМ, использование которых прямо не разрешено в соответствующей инструкции по упаковке, не должны использоваться для перевозки того или иного вещества или изделия, кроме тех случаев, когда такое их использование прямо разрешено на основании временного исключения, согласованного участниками СМГС в соответствии с разделом. 1.5.1.

4.1.3.8 Неупакованные изделия, кроме изделий класса 1

4.1.3.8.1 Если крупногабаритные изделия не могут быть упакованы в соответствии с требованиями глав 6.1 или 6.6, то компетентный орган страны происхождения* может разрешить перевозку их неупакованными. При этом компетентный орган должен принимать во внимание следующее:

а) крупногабаритные изделия должны быть достаточно прочными, чтобы выдерживать удары и нагрузки, которые обычно имеют место в процессе перевозки, включая перегрузку или складирование, а также любое перемещение с поддона для последующей ручной или механической обработки;
б) все затворы и отверстия должны быть закрыты таким образом, чтобы не происходило потери содержимого, которая могла бы произойти в обычных условиях перевозки в результате вибрации или изменений температуры, влажности или давления (например, из-за изменения высоты). Никакие остатки опасного вещества не должны налипать на наружную поверхность крупногабаритных изделий;
в) части крупногабаритных изделий, находящиеся в прямом контакте с опасными грузами:
- не должны повреждаться или значительно ослабляться под воздействием перевозимого груза; и
- не должны вызывать опасного эффекта или вступать в опасные реакции (см. раздел 1.2.1);
г) крупногабаритные изделия, содержащие жидкости, должны укладываться и закрепляться таким образом, чтобы в ходе перевозки не происходило утечки из изделия или его остаточной деформации;
д) крупногабаритные изделия должны быть установлены на опоры либо помещены в обрешетки или иные транспортно-загрузочные приспособления, либо в вагон или контейнер таким образом, чтобы при нормальных условиях перевозки они не могли перемещаться.

4.1.3.8.2 На неупакованные изделия, перевозка которых разрешена компетентным органом в соответствии с положениями п. 4.1.3.8.1, распространяются процедуры отправления, предусмотренные в части 5. Кроме того, отправитель таких изделий обязан обеспечить, чтобы к перевозочному документу прилагался экземпляр разрешения компетентного органа.

Примечание: *К крупногабаритным изделиям могут относиться гибкие системы удержания топлива, военное оборудование, машины или механизмы, содержащие опасные грузы в количествах, превышающих значения ограниченных количеств в соответствии сразделом 3.4.6.*

---

* Если страна происхождения не является участницей СМГС, то разрешить такую перевозку может компетентный орган страны-участницы СМГС, являющейся первой по пути следования груза.

4.1.4 ПЕРЕЧЕНЬ ИНСТРУКЦИЙ ПО УПАКОВКЕ

4.1.4.1 Инструкции по упаковке, касающиеся использования тары (кроме КСМ и крупногабаритной тары)

P001	**ИНСТРУКЦИЯ ПО УПАКОВКЕ ЖИДКОСТЕЙ**		**P001**
При условии соблюдения общих положений, изложенных в разделах. **4.1.1** и **4.1.3**, разрешается использовать следующие виды тары:			
Комбинированная тара:		**Максимальная вместимость/масса нетто (см. п. 4.1.3.3)**	
Внутренняя тара с максимальной вместимостью	**Наружная тара**	**Группа упаковки I**	**Группа упаковки II, III**
Стеклянная 10 л	**Барабаны**		
Пластмассовая 30 л	стальные (1A2)	250 кг	400 кг
Металлическая 40 *л*	алюминиевые (1B2)	250 кг	400 кг
	прочие металлические, кроме стальных и алюминиевых (1N2)	250 кг	400 кг
	пластмассовые (1H2)	250 кг	400 кг
	фанерные (1D)	150 кг	400 кг
	картонные (1G)	75 кг	400 кг
	Ящики		
	стальные (4A)	250 кг	400 кг
	алюминиевые (4B)	250 кг	400 кг
	из естественной древесины (4C1, 4C2)	150 кг	400 кг
	фанерные (4D)	150 кг	400 кг
	из древесно-волокнистого материала (4F)	75 кг	400 кг
	из картона (4G)	75 кг	400 кг
	из пенопласта (4H1)	60 кг	60 кг
	из твердой пластмассы (4H2)	150 кг	400 кг
	Канистры		
	стальные (3A2)	120 кг	120 кг
	алюминиевые (3B2)	120 кг	120 кг
	пластмассовые (3H2)	120 кг	120 кг
Одиночная тара:			
Барабаны			
стальные, с несъемным днищем (1A1)		250 *л*	450 *л*
стальные, со съемным днищем (1A2)		250 *л* *	450 *л*
алюминиевые, с несъемным днищем (1B1)		250 *л*	450 *л*
алюминиевые, со съемным днищем (1B2)		250 *л* *	450 *л*
прочие металлические, кроме стальных и алюминиевых, с несъемным днищем (1N1)		250 *л*	450 *л*
прочие металлические, кроме стальных и алюминиевых, со съемным днищем (1N2)		250 *л* *	450 *л*
пластмассовые, с несъемным днищем (1H1)		250 *л*	450 *л*
пластмассовые, со съемным днищем (1H2)		250 *л* *	450 *л*
Канистры			
стальные, с несъемным днищем (3A1)		60 *л*	60 *л*
стальные, со съемным днищем (3A2)		60 *л* *	60 *л*
алюминиевые, с несъемным днищем (3B1)		60 *л*	60 *л*
алюминиевые, со съемным днищем (3B2)		60 *л* *	60 *л*
пластмассовые, с несъемным днищем (3H1)		60 *л*	60 *л*
пластмассовые, со съемным днищем (3H2)		60 *л* *	60 *л*

* В данном виде тары допускается перевозка веществ, имеющих вязкость более 2680 мм^2/с.

	Максимальная вместимость/масса нетто (см. п. 4.1.3.3)	
	Группа упаковки I	Группа упаковки II, III
Составная тара:		
пластмассовый сосуд в наружном стальном или алюминиевом барабане (6HA1, 6HB1)	250 *л*	250 *л*
пластмассовый сосуд в наружном картонном, пластмассовом или фанерном барабане (6HG1, 6HH1, 6HD1)	120 *л*	250 *л*
пластмассовый сосуд в наружной стальной или алюминиевой обрешетке или ящике, либо пластмассовый сосуд в наружном ящике из древесины, фанеры, картона или твердой пластмассы (6HA2, 6HB2, 6HC, 6HD2, 6HG2 или 6HH2)	60 *л*	60 *л*
стеклянный сосуд в наружном барабане из стали, алюминия, картона, фанеры, твердой пластмассы или пенопласта (6PA1, 6PB1, 6PG1, 6PD1, 6PH1 или 6PH2), либо в наружном ящике или обрешетке из стали или алюминия, либо в наружном ящике из древесины или картона, либо в наружной плетеной корзине (6PA2, 6PB2, 6PC, 6PG2 или 6PD2)	60 *л*	60 *л*

Сосуды под давлением при условии соблюдения общих положений п. 4.1.3.6.

Дополнительные требования:

Для веществ класса 3, группа упаковки III, выделяющих в малых количествах углерода диоксид или азот, у тары должны быть предусмотрены вентиляционные устройства.

Специальные положения по упаковке:

PP1 Для № ООН 1133, 1210, 1263 и 1866, а также для клеев, типографских красок, материалов, используемых с типографской краской, красок, лакокрасочных материалов и растворов смолы, отнесенных к № ООН 3082: вещества групп упаковки II и III могут перевозиться в количествах, не превышающих 5 л на единицу тары, в металлической или пластмассовой таре, не отвечающей требованиям испытаний, предусмотренным в главе 6.1, при условии, что упаковки перевозятся:

а) в пакетах, ящиках-поддонах; например, отдельные упаковки укладываются или штабелируются на поддоне и закрепляются при помощи ленты, термоусадочной или растягивающейся пленки либо иным подходящим способом;

б) в качестве внутренней тары комбинированной тары максимальной массой нетто 40 кг.

PP2 Для № ООН 3065: могут использоваться деревянные бочки максимальной вместимостью 250л, которые не удовлетворяют требованиям главы 6.1.

PP4 Для № ООН 1774: тара должна удовлетворять требованиям испытаний для группы упаковки II.

PP5 Для № ООН 1204: тара должна быть сконструирована таким образом, чтобы в результате увеличения внутреннего давления не могло произойти взрыва. Для этих веществ не должны использоваться газовые баллоны, трубки и барабаны под давлением.

PP6 (зарезервировано)

PP10 Для № ООН 1791, группа упаковки II: тара должна быть снабжена вентиляционным устройством.

PP31 Для № ООН 1131: тара должна быть герметично закрыта.

PP33 Для № ООН 1308, группы упаковки I и II: разрешается использовать только комбинированную тару максимальной массой брутто 75 кг.

PP81 Для № ООН 1790 с содержанием водорода фторида более 60% но не более 85% и № ООН 2031 с содержанием кислоты азотной более 55%: допустимый период эксплуатации пластмассовых барабанов и канистр, используемых в качестве одиночной тары, – 2 года с даты изготовления.

Специальное положение по упаковке, предусмотренное Прил. 2 к СМГС, RID, ADR:

RR2 Для № ООН 1261: не разрешается использовать тару со съемным днищем.

P002	ИНСТРУКЦИЯ ПО УПАКОВКЕ ТВЕРДЫХ ВЕЩЕСТВ		P002
При условии соблюдения общих положений, изложенных в разделах. **4.1.1** и **4.1.3**, разрешается использовать следующие виды тары:			
Комбинированная тара:		**Максимальная вместимость/ масса нетто (см. п. 4.1.3.3)**	
Внутренняя тара с максимальной вместимостью	**Наружная тара**	**Группа упаковки I**	**Группа упаковки II, III**
Стеклянная 10 кг	**Барабаны**		
Пластмассовая [а)] 50 кг	стальные (1A2)	400 кг	400 кг
Металлическая 50 кг	алюминиевые (1B2)	400 кг	400 кг
Бумажная [а), б), в)] 50 кг	прочие металлические, кроме стальных и алюминиевых (1N2)	400 кг	400 кг
Картонная [а), б), в)] 50 кг	пластмассовые (1H2)	400 кг	400 кг
	фанерные (1D)	400 кг	400 кг
	картонные (1G)	400 кг	400 кг
	Ящики		
	стальные (4A)	400 кг	400 кг
	алюминиевые (4B)	400 кг	400 кг
	из естественной древесины (4C1)	250 кг	400 кг
	из естественной древесины с плотно пригнанными стенками (4C2)	250 кг	400 кг
	фанерные (4D)	250 кг	400 кг
	из древесно-волокнистого материала (4F)	125 кг	400 кг
	из картона (4G)	125 кг	400 кг
	из пенопласта (4H1)	60 кг	60 кг
	из твердой пластмассы (4H2)	250 кг	400 кг
	Канистры		
	стальные (3A2)	120 кг	120 кг
	алюминиевые (3B2)	120 кг	120 кг
	пластмассовые (3H2)	120 кг	120 кг
Одиночная тара:			
Барабаны			
стальные (1A1 или 1A2 [г)])		400 кг	400 кг
алюминиевые (1B1 или 1B2 [г)])		400 кг	400 кг
прочие металлические, кроме стальных или алюминиевых (1N1 и 1N2[г)])		400 кг	400 кг
пластмассовые (1H1 или 1H2 [г)])		400 кг	400 кг
картонные (1G) [д)]		400 кг	400 кг
фанерные (1D) [д)]		400 кг	400 кг
Канистры			
стальные (3A1 или 3A2 [г)])		120 кг	120 кг
алюминиевые (3B1 или 3B2 [г)])		120 кг	120 кг
пластмассовые (3H1 или 3H2 [г)])		120 кг	120 кг
Ящики			
стальные (4A) [д)]		Не разрешается	400 кг
алюминиевые (4B) [д)]		Не разрешается	400 кг
из естественной древесины (4C1) [д)]		Не разрешается	400 кг
фанерные (4D) [д)]		Не разрешается	400 кг
из древесно-волокнистого материала (4F) [д)]		Не разрешается	400 кг
из естественной древесины с плотно пригнанными стенками (4C2) [д)]		Не разрешается	400 кг
из картона (4G) [д)]		Не разрешается	400 кг

из твердой пластмассы (4H2) [д)]	Не разрешается	400 кг
Мешки		
мешки (5H3, 5H4, 5L3, 5M2) [д)]	Не разрешается	50 кг
Составная тара		
пластмассовый сосуд в наружном стальном, алюминиевом, фанерном, картонном или пластмассовом барабане (6HA1, 6HB1, 6HG1 [д)], 6HD1 [д)] или 6HH1)	400 кг	400 кг
пластмассовый сосуд в наружной стальной или алюминиевой обрешетке или ящике, либо в ящике из древесины, фанеры, картона или твердой пластмассы (6HA2, 6HB2, 6HC, 6HD2 [д)], 6HG2 [д)] или 6HH2)	75 кг	75 кг
стеклянный сосуд в наружном стальном, алюминиевом, фанерном или картонном барабане (6PA1, 6PB1, 6PD1 [д)] или 6PG1 [д)]), либо в наруж-ном стальном или алюминиевом ящике или обрешетке, либо в наружном ящике из древесины или картона, либо в наружной плетеной корзине (6PA2, 6PB2, 6PC, 6PD2 [д)] или 6PG2 [д)]), либо в наружной таре из твердой пластмассы или пенопласта (6PH2 или 6PH1 [д)])	75 кг	75 кг
Сосуды под давлением при условии соблюдения положений п. 4.1.3.6		

[а)] Такая внутренняя тара должна быть непроницаемой для сыпучих веществ.

[б)] Такая внутренняя тара не должна использоваться, когда перевозимые вещества могут перейти в жидкое состояние при перевозке (см. п. 4.1.3.4).

[в)] Такая внутренняя тара не должна использоваться для веществ группы упаковки I.

[г)] Такая тара не должна использоваться для веществ группы упаковки I, которые при перевозке могут переходить в жидкое состояние (см. п. 4.1.3.4).

[д)] Такая тара не должна использоваться для веществ, которые при перевозке могут переходить в жидкое состояние (см. п. 4.1.3.4).

Специальные положения по упаковке:

PP6 (зарезервивано)

PP7 Для № ООН 2000: целлулоид может также перевозиться в неупакованном виде на поддонах, завернутых в полимерную пленку и закрепленных подходящими средствами, такими как стальные обручи, повагонной отправкой в крытых вагонах или полной загрузкой в закрытых контейнерах. Масса каждого поддона не должна превышать 1000 кг.

PP8 Для № ООН 2002: тара должна быть сконструирована таким образом, чтобы в результате увеличения внутреннего давления не могло произойти взрыва. Для этих веществ не должны использоваться газовые баллоны, трубки и барабаны под давлением.

PP9 Для №№ ООН 3175, 3243 и 3244: тара должна соответствовать типу конструкции, прошедшему испытание на герметичность в соответствии с требованиями испытаний для группы упаковки II. Для № ООН 3175: испытание на герметичность не требуется, если жидкость полностью абсорбирована твердым материалом, содержащимся в герметично закрытых мешках.

PP11 Для № ООН 1309, группа упаковки III, и № ООН 1362: разрешается использование мешков 5H1, 5L1 и 5M1, если они помещены в полимерные мешки и завернуты в термоусадочный материал или растягивающуюся пленку на поддоне.

PP12 Для №№ ООН 1361, 2213 и 3077: использование мешков 5H1, 5L1 и 5M1 разрешается в случае перевозки в крытых вагонах или закрытых контейнерах.

PP13 Для изделий, отнесенных к № ООН 2870: разрешается использование только комбинированной тары, отвечающей требованиям испытаний для группы упаковки I.

PP14 Для №№ ООН 2211, 2698 и 3314: не требуется, чтобы тара отвечала требованиям испытаний, предусмотренным в главе 6.1.

PP15 Для №№ ООН 1324 и 2623: тара должна отвечать требованиям испытаний для группы упаковки III.

PP20 Для № ООН 2217: могут использоваться любые непроницаемые для сыпучих веществ и прочные на разрыв сосуды.

PP30 Для № ООН 2471: не разрешается использование бумажной или картонной внутренней тары.

PP34 Для № ООН 2969 (цельные бобы): разрешается использование мешков 5H1, 5L1 и 5M1.

PP37	Для №№ ООН 2590 и 2212: разрешается использование мешков 5М1. Мешки всех типов должны перевозиться в крытых вагонах, закрытых контейнерах или помещаться в закрытые жесткие транспортные пакеты.
PP38	Для № ООН 1309, группа упаковки II: использование мешков разрешается только при перевозке в крытых вагонах или закрытых контейнерах.
PP84	Для № ООН 1057: должна использоваться жесткая наружная тара, отвечающая требованиям испытаний для группы упаковки II. Тара должна быть сконструирована, изготовлена и размещена таким образом, чтобы исключалась возможность перемещения, случайного возгорания устройства или случайной утечки воспламеняющегося газа или легковоспламеняющейся жидкости. ***Примечание:*** *В отношении Зажигалок отработанных (отходов зажигалок) см. специальное положение 654 главы 3.3.*
Специальное положение по упаковке, предусмотренное Прил. 2 к СМГС, RID, ADR:	
RR5	Независимо от требований специального положения по упаковке PP84, должны соблюдаться лишь общие положения п.п. 4.1.1.1, 4.1.1.2 и 4.1.1.5–4.1.1.7 при условии, что масса брутто упаковки не превышает 10 кг. ***Примечание:*** *В отношении Зажигалок отработанных (отходов зажигалок) см. специальное положение 654 главы 3.3.*
Специальное положение по упаковке, предусмотренное только Прил. 2 к СМГС	
RR100	Для №№ ООН 1680 и 1689: одиночная тара при перевозке назначением в Российскую Федерацию или транзитом через территорию Российской Федерации должна иметь дополнительный влагонепроницаемый вкладыш.

P003	ИНСТРУКЦИЯ ПО УПАКОВКЕ	P003

Опасные грузы должны быть помещены в подходящую наружную тару. Тара должна отвечать положениям п.п. **4.1.1.1, 4.1.1.2, 4.1.1.4, 4.1.1.8** и **4.1.3** и быть сконструирована таким образом, чтобы она удовлетворяла требованиям в отношении конструкции, предусмотренным в разделе 6.1.4. Должна использоваться наружная тара, изготовленная из подходящего материала надлежащей прочности и конструкции в зависимости от вместимости тары и ее предназначения. Если данная инструкция по упаковке применяется для перевозки изделий или внутренней тары комбинированной тары, тара должна быть сконструирована и изготовлена таким образом, чтобы исключалась возможность выпадения изделий при нормальных условиях перевозки.

Специальные положения по упаковке:

PP16 Для № ООН 2800: батареи должны быть защищены от короткого замыкания и надежно упакованы в прочную наружную тару.

Примечание 1. *Батареи непроливающегося типа, являющиеся составным элементом механического или электронного оборудования и необходимые для его функционирования, должны быть прочно закреплены в держателе, имеющемся на оборудовании, и защищены таким образом, чтобы не происходило повреждения и короткого замыкания*.

Примечание 2. *В отношении отработанных батарей (№ ООН 2800) см. P801a)*.

PP17 Для № ООН 1950 и 2037: для тары из картона масса груза (нетто) не должна превышать 55 кг, а для другой тары - 125 кг.

PP19 Для №№ ООН 1364 и 1365: разрешается перевозка в тюках.

PP20 Для №№ ООН 1363, 1386, 1408 и 2793: могут использоваться любые непроницаемые для сыпучих веществ и прочные на разрыв сосуды.

PP32 Для №№ ООН 2857 и 3358: разрешается перевозка без упаковки, в обрешетках или в транспортных пакетах.

PP87 Для № ООН 1950: при перевозке использованных (отработанных) аэрозолей (аэрозольных упаковок), в соответствии со специальным положением 327, тара должна быть оснащена средством удержания свободной жидкости (например, абсорбирующим материалом), которая может вытечь во время перевозки. Упаковка должна соответствующим образом вентилироваться с целью предотвращения накопления воспламеняющихся газов или повышения давления.

PP88 (зарезервировано)

Специальное положение по упаковке, предусмотренное Прил. 2 к СМГС, RID, ADR:

RR6 Для № ООН 1950 и 2037: в случае повагонной отправки или перевозки полной загрузкой металлические изделия могут быть также упакованы следующим образом: изделия размещаются блоками на подставках и закрепляются при помощи пленочного покрытия из соответствующего полимерного материала (например, термоусадочной пленки); такие блоки должны укладываться друг на друга и соответствующим образом закрепляться на поддонах.

P004	ИНСТРУКЦИЯ ПО УПАКОВКЕ	P004

инструкция применяется к №№ ООН 3473, 3476, 3477, 3478 и 3479.

При условии соблюдения общих положений, изложенных в п.п. **4.1.1.1, 4.1.1.2, 4.1.1.3, 4.1.1.6** и разделе **4.1.3**, разрешается использовать следующие виды тары:

1) Для кассет топливных элементов: тару, соответствующую требованиям для группы упаковки II;
2) Для кассет топливных элементов, содержащихся в оборудовании или упакованных с оборудованием: прочную наружную тару. Крупногабаритное массивное оборудование (см. п. 4.1.3.8), содержащее кассеты топливных элементов, может перевозиться в неупакованном виде. Кассеты топливных элементов упакованные с оборудованием, должны помещаться во внутреннюю тару или укладываться в наружную тару с прокладочным материалом или разделительной(ыми) перегородкой(ами) таким образом, чтобы кассеты топливных элементов были защищены от повреждения, которое может быть вызвано передвижением или размещением содержимого внутри наружной тары. Кассеты топливных элементов, установленные в оборудовании, должны быть защищены от короткого замыкания. Оборудование должно быть защищено от случайного срабатывания.

P010	ИНСТРУКЦИЯ ПО УПАКОВКЕ	P010
При условии соблюдения общих положений, изложенных в разделах **4.1.1** и **4.1.3**, разрешается использовать следующие виды тары:		
Комбинированная тара:		
Внутренняя тара с максимальной вместимостью	**Наружная тара**	**Максимальная масса нетто (см. п. 4.1.3.3)**
Стеклянная 1 л Стальная 40 л	*Барабаны*	
	стальные (1A2)	400 кг
	пластмассовые (1H2)	400 кг
	фанерные (1D)	400 кг
	картонные (1G)	400 кг
	Ящики	
	стальные (4A)	400 кг
	из естественной древесины (4C1, 4C2)	400 кг
	фанерные (4D)	400 кг
	из древесно-волокнистого материала (4F)	400 кг
	из картона (4G)	400 кг
	из пенопласта (4H1)	60 кг
	из твердой пластмассы (4H2)	400 кг
Одиночная тара		
Барабаны стальные, с несъемным днищем (1A1)		450 л
Канистры стальные, с несъемным днищем (3A1)		60 л
Составная тара пластмассовый сосуд в наружном стальном барабане (6HA1)		250 л

P099	ИНСТРУКЦИЯ ПО УПАКОВКЕ	P099
Разрешается использование только тары, утвержденной для данных грузов компетентным органом. Копия свидетельства об утверждении тары, выданного компетентным органом, должна сопровождать каждый груз, либо в накладной должна быть сделана запись о том, что используемая тара утверждена компетентным органом.		

P101	ИНСТРУКЦИЯ ПО УПАКОВКЕ	P101
Разрешается использование только тары, утвержденной компетентным органом страны происхождения. Если страна происхождения не является участницей СМГС, тара должна быть утверждена компетентным органом первой страны – участницы СМГС по пути следования груза. ***Примечание.*** *В отношении записи в накладной см. п. 5.4.1.2.1 д).*		

P111	ИНСТРУКЦИЯ ПО УПАКОВКЕ	P111

При условии соблюдения общих положений, изложенных разделах **4.1.1** и **4.1.3**, и специальных положений, изложенных в разделе. **4.1.5**, разрешается использовать следующие виды тары:

Внутренняя тара и ее материал	Промежуточная тара и ее материал	Наружная тара и ее материал
Мешки - бумажные, влагонепроницаемые - полимерные - из текстиля, прорезиненные **Листы** - полимерные - из текстиля, прорезиненные	Не требуется	**Ящики** - стальные (4A) - алюминиевые (4B) - из естественной древесины, обычные (4C1) - из естественной древесины, с плотно пригнанными стенками (4C2) - фанерные (4D) - из древесно-волокнистых материалов (4F) - картонные (4G) - из пенопласта (4H1) - из твердой пластмассы (4H2) **Барабаны** - стальные со съемным днищем (1A2) - алюминиевые со съемным днищем (1B2) - фанерные (1D) - картонные (1G) - пластмассовые со съемным днищем (1H2)

Специальное положение по упаковке:

PP43 Для № ООН 0159: внутренняя тара не требуется, когда в качестве наружной тары используются металлические (1A2 или 1B2) или пластмассовые (1H2) барабаны.

P112a)	**ИНСТРУКЦИЯ ПО УПАКОВКЕ** **веществ классификации 1.1. D, твердых, увлажненных**	P112a)

При условии соблюдения общих положений, изложенных в разделах. **4.1.1** и **4.1.3**, и специальных положений, изложенных в разделе. **4.1.5**, разрешается использовать следующие виды тары:

Внутренняя тара и ее материал	Промежуточная тара и ее материал	Наружная тара и ее материал
Мешки - бумажные, многослойные, влагонепроницаемые - полимерные - из полимерной ткани - из текстиля - из текстиля, прорезиненные	**Мешки** - полимерные - из текстиля с полимерным внутренним покрытием или вкладышем	**Ящики** - стальные (4A) - алюминиевые (4B) - из естественной древесины, обычные (4C1) - из естественной древесины, с плотно пригнанными стенками (4C2) - фанерные (4 D) - из древесно-волокнистых материалов (4F) - картонные (4G) - из пенопласта (4H1) - из твердой пластмассы (4H2)
Емкости - пластмассовые - металлические	**Емкости** - пластмассовые - металлические	**Барабаны** - стальные со съемным днищем (1A2) - алюминиевые со съемным днищем (1B2) - фанерные (1D) - картонные (1G) - пластмассовые со съемным днищем (1H2)

Дополнительное требование:

Промежуточная тара не требуется, если в качестве наружной тары используются герметичные барабаны со съемным днищем.

Специальные положения по упаковке:

PP26 Для №№ ООН 1310, 1320, 1321, 1322, 1344, 1347, 1348, 1349, 1517, 2907, 3317 и 3376: материалы, из которых изготовлена тара, не должны содержать свинец

PP45 Для №№ ООН 0072 и 0226: промежуточная тара не требуется.

P112 b)	**ИНСТРУКЦИЯ ПО УПАКОВКЕ** **веществ классификации 1.1. D, твердых, сухих, за исключением порошкообразных**	P112 b)

При условии соблюдения общих положений, изложенных в разделах **4.1.1** и **4.1.3**, и специальных положений, изложенных в разделе **4.1.5**, разрешается использовать следующие виды тары:

Внутренняя тара и ее материал	Промежуточная тара и ее материал	Наружная тара и ее материал
Мешки - крафт-бумажные - бумажные, многослойные влагонепроницаемые - полимерные - из полимерной ткани - из текстиля - из текстиля, прорезиненные	**Мешки (только для № ООН 0150)** - полимерные - из текстиля с полимерным внутренним покрытием или вкладышем	**Мешки** - из полимерной ткани, плотные (5H2) - из полимерной ткани, влагонепроницаемые (5H3) - из полимерной пленки (5H4) - из текстиля, плотные (5L2) - из текстиля, влагонепроницаемые (5L3) - бумажные, многослойные, влагонепроницаемые (5M2) **Ящики** - стальные (4A) - алюминиевые (4B) - из естественной древесины, обычные (4C1) - из естественной древесины, с плотно пригнанными стенками (4C2) - фанерные (4D) - из древесно-волокнистых материалов (4F) - картонные (4G) - из пенопласта (4H1) - из твердой пластмассы (4H2) **Барабаны** - стальные со съемным днищем (1A2) - алюминиевые со съемным днищем (1B2) - фанерные (1D) - картонные (1G) - пластмассовые со съемным днищем (1H2)

Специальные положения по упаковке:

PP26	Для №№ ООН 0004, 0076, 0078, 0154, 0216, 0219 и 0386: материалы, из которых изготовлена тара, не должны содержать свинец.
PP46	Для № ООН 0209: плотные мешки (5H2) рекомендуются только для перевозки сухого ТНТ в виде мелких пластинчатых кристаллов или гранул при максимальной массе нетто 30 кг.
PP47	Для № ООН 0222: внутренняя тара не требуется, если в качестве наружной тары используется мешок.

P112c)	**ИНСТРУКЦИЯ ПО УПАКОВКЕ** **веществ классификации 1.1. D, твердых, сухих, порошкообразных**	P112c)

При условии соблюдения общих положений, изложенных в разделах **4.1.1** и **4.1.3**, и специальных положений, изложенных в разделе **4.1.5**, разрешается использовать следующие виды тары:

Внутренняя тара и ее материал	Промежуточная тара и ее материал	Наружная тара и ее материал
Мешки - полимерные - из полимерной ткани - бумажные, многослойные влагонепроницаемые	**Мешки** - полимерные - бумажные, многослойные влагонепроницаемые, с внутренним вкладышем	**Ящики** - стальные (4A) - алюминиевые (4B) - из естественной древесины, обычные (4C1) - из естественной древесины, с плотно пригнанными стенками (4C2) - фанерные (4 D) - из древесно-волокнистых материалов (4F) - картонные (4G) - из твердой пластмассы (4H2)
Емкости - деревянные - пластмассовые - металлические - картонные	**Емкости** - пластмассовые - металлические	**Барабаны** - стальные со съемным днищем (1A2) - алюминиевые со съемным днищем (1B2) - фанерные (1D) - картонные (1G) - пластмассовые со съемным днищем (1H2)

Дополнительные требования:

1. Внутренняя тара не требуется, если в качестве наружной тары используются барабаны.
2. Тара должна быть непроницаемой для сыпучих веществ.

Специальные положения по упаковке:

PP26 Для №№ ООН 0004, 0076, 0078, 0154, 0216, 0219 и 0386: материалы, из которых изготовлена тара, не должны содержать свинец.

PP46 Для № ООН 0209: плотные мешки (5H2) рекомендуются только для перевозки сухого ТНТ в виде мелких пластинчатых кристаллов или гранул при максимальной массе нетто 30 кг.

PP48 Для № ООН 0504: не должна использоваться металлическая тара.

.

P113	ИНСТРУКЦИЯ ПО УПАКОВКЕ	P113

При условии соблюдения общих положений, изложенных в разделах. **4.1.1** и **4.1.3**, и специальных положений, изложенных в разделе **4.1.5**, разрешается использовать следующие виды тары:

Внутренняя тара и ее материал	Промежуточная тара и ее материал	Наружная тара и ее материал
Мешки - полимерные - бумажные - из текстильной ткани, прорезиненные **Емкости** - деревянные - пластмассовые - металлические - картонные	Не требуется	**Ящики** - стальные (4A) - - алюминиевые (4B) - из естественной древесины, обычные (4C1) - из естественной древесины, с плотно пригнанными стенками (4C2) - фанерные (4D) - из древесноволокнистых материалов (4F) - картонные (4G) - из твердой пластмассы (4H2) **Барабаны** - стальные со съемным днищем (1A2) - алюминиевые со съемным днищем (1B2) - фанерные (1D) - картонные (1G) - пластмассовые со съемным днищем (1H2)

Дополнительное требование:

Тара должна быть непроницаемой для сыпучих веществ.

Специальные положения по упаковке:

PP49 Для №№ ООН 0094 и 0305: в каждую единицу внутренней тары можно помещать не более 50 г вещества.

PP50 Для № ООН 0027: внутренняя тара не требуется, если в качестве наружной тары используются барабаны.

PP51 Для № ООН 0028: в качестве внутренней тары могут использоваться крафт-бумажные листы или бумажные парафинированные листы.

P114a)	ИНСТРУКЦИЯ ПО УПАКОВКЕ Веществ твердых, увлаженных	P114a)

При условии соблюдения общих положений, изложенных в разделах. **4.1.1** и **4.1.3**, и специальных положений, изложенных в разделе **4.1.5**, разрешается использовать следующие виды тары:

Внутренняя тара и ее материал	Промежуточная тара и ее материал	Наружная тара и ее материал
Мешки	**Мешки**	**Ящики**
- полимерные - из текстиля - из полимерной ткани	- полимерные - из текстиля с полимерным внутренним покрытием или вкладышем	- стальные (4A) - из естественной древесины, обычные (4C1) - из естественной древесины, с плотно пригнанными стенками (4C2) - фанерные (4 D) - из древесно-волокнистых материалов (4F) - картонные (4G) - из твердой пластмассы (4H2)
Емкости - пластмассовые - металлические	**Емкости** - пластмассовые - металлические	**Барабаны** - стальные со съемным днищем (1A2) - алюминиевые со съемным днищем (1B2) - фанерные (1D) - картонные (1G) - пластмассовые со съемным днищем (1H2)

Дополнительное требование:

Промежуточная тара не требуется, если в качестве наружной тары используются герметичные барабаны со съемным днищем.

Специальные положения по упаковке:

PP26 Для №№ ООН 0077, 0132, 0234, 0235 и 0236: материалы, из которых изготовлена тара, не должны содержать свинец.

PP43 Для № ООН 0342: внутренняя тара не требуется, если в качестве наружной тары используются металлические (1A2 или 1B2) или пластмассовые (1H2) барабаны.

P114b)	ИНСТРУКЦИЯ ПО УПАКОВКЕ веществ твердых, сухих	P114b)

При условии соблюдения общих положений, изложенных в разделах. **4.1.1** и **4.1.3**, и специальных положений, изложенных в разделе **4.1.5**, разрешается использовать следующие виды тары:

Внутренняя тара и ее материал	Промежуточная тара и ее материал	Наружная тара и ее материал
Мешки - крафт-бумажные - полимерные - из полимерной ткани, плотные - из текстиля, плотные **Емкости** - металлические - пластмассовые - из полимерной ткани, плотные - бумажные - картонные	Не требуется	**Ящики** - из естественной древесины, обычные (4C1) - из естественной древесины, с плотно пригнанными стенками (4C2) - фанерные (4D) - картонные (4G) - из древесно-волокнистых материалов (4F) **Барабаны** - стальные со съемным днищем (1A2) - алюминиевые со съемным днищем (1B2) - фанерные (1D) - картонные (1G) - пластмассовые со съемным днищем (1H2)

Специальные положения по упаковке:

PP26	Для №№ ООН 0077, 0132, 0234, 0235 и 0236: материалы, из которых изготовлена тара, не должны содержать свинец.
PP48	Для № ООН 0508: не должна использоваться металлическая тара
PP50	Для №№ ООН 0160, 0161 и 0508: внутренняя тара не требуется, если в качестве наружной тары используются барабаны.
PP52	Для №№ ООН 0160 и 0161: если в качестве наружной тары используются металлические барабаны (1A2 или 1B2), то металлическая тара должна быть сконструирована таким образом, чтобы в результате увеличения внутреннего давления не могло произойти взрыва.

P115	ИНСТРУКЦИЯ ПО УПАКОВКЕ	P115

При условии соблюдения общих положений, изложенных в разделах **4.1.1** и **4.1.3**, и специальных положений, изложенных в разделе **4.1.5**, разрешается использовать следующие виды тары:

Внутренняя тара и ее материал	Промежуточная тара и ее материал	Наружная тара и ее материал
Емкости - пластмассовые - металлические	**Мешки** - полимерные, в металлических емкостях **Барабаны** - металлические	**Ящики** - из естественной древесины, обычные (4C1) - из естественной древесины, с плотно пригнанными стенками (4C2) - фанерные (4D) - из древесно-волокнистых материалов (4F) **Барабаны** - стальные со съемным днищем (1A2) - алюминиевые со съемным днищем (1B2) - картонные (1G) - фанерные (1D) - пластмассовые со съемным днищем (1H2)

Специальные положения по упаковке:

PP45 Для № ООН 0144: промежуточная тара не требуется.

PP53 Для №№ ООН 0075, 0143, 0495 и 0497: если в качестве наружной тары используются ящики, внутренняя тара должна закрываться навинчивающимися заглушками и иметь вместимость не более 5 л. Внутренняя тара должна быть со всех сторон окружена негорючим абсорбирующим прокладочным материалом. Количество абсорбирующего прокладочного материала должно быть достаточным для поглощения всего объема жидкости. Металлические емкости должны быть изолированы друг от друга прокладочным материалом. Масса нетто метательного взрывчатого вещества не должна превышать 30 кг на каждую упаковку, если в качестве наружной тары используются ящики.

PP54 Для №№ ООН 0075, 0143, 0495 и 0497: если в качестве наружной тары используются барабаны и в качестве промежуточной тары используются барабаны, они должны быть окружены негорючим прокладочным материалом в количестве, достаточном для поглощения всего объема жидкости. Вместо внутренней и промежуточной тары может использоваться составная тара, состоящая из пластмассовой емкости в металлическом барабане. Чистый объем метательного взрывчатого вещества в каждой упаковке не должен превышать 120 л.

PP55 Для № ООН 0144: должен применяться абсорбирующий прокладочный материал.

PP56 Для № ООН 0144: в качестве внутренней тары могут использоваться металлические емкости.

PP57 Для №№ ООН 0075, 0143, 0495 и 0497: если в качестве наружной тары используются ящики, то в качестве промежуточной тары должны использоваться мешки.

PP58 Для №№ ООН 0075, 0143, 0495 и 0497: если в качестве наружной тары используются барабаны, то в качестве промежуточной тары должны также использоваться барабаны.

PP59 Для № ООН 0144: в качестве наружной тары могут использоваться ящики из картона (4G).

PP60 Для № ООН 0144: не должны использоваться алюминиевые барабаны со съемным днищем (1B2).

P116	ИНСТРУКЦИЯ ПО УПАКОВКЕ	P116

При условии соблюдения общих положений, изложенных в разделах **4.1.1** и **4.1.3**, и специальных положений, изложенных в разделе **4.1.5**, разрешается использовать следующие виды тары:

Внутренняя тара и ее материал	Промежуточная тара и ее материал	Наружная тара и ее материал
Мешки - полимерные - из полимерной ткани, плотные - бумажные, влаго- и маслонепроницаемые - из текстиля, с полимерным внутренним покрытием или вкладышем **Емкости** - деревянные, непроницаемые - пластмассовые - металлические - картонные, влагонепроницаемые **Листы** - полимерные - бумажные, влагонепроницаемые - бумажные, парафинированные	Не требуется	**Мешки** - из полимерной ткани (5H1) - из полимерной пленки (5H4) - бумажные, многослойные, влагонепроницаемые (5M2) - из текстиля, плотные (5L2) - из текстиля, влагонепроницаемые (5L3) **Ящики** - стальные (4A) - алюминиевые (4B) - из естественной древесины, обычные (4C1) - из естественной древесины, с плотно пригнанными стенками (4C2) - фанерные (4D) - из древесно-волокнистых материалов (4F) - картонные (4G) - из твердой пластмассы (4H2) **Барабаны** - стальные со съемным днищем (1A2) - алюминиевые со съемным днищем (1B2) - фанерные (1D) - картонные (1G) - пластмассовые со съемным днищем (1H2) **Канистры** - стальные со съемным днищем (3A2) - пластмассовые со съемным днищем (3H2)

Специальные положения по упаковке:

PP61 Для №№ ООН 0082, 0241, 0331 и 0332: внутренняя тара не требуется, если в качестве наружной тары используются герметичные барабаны со съемным днищем.

PP62 Для №№ ООН 0082, 0241, 0331 и 0332: внутренняя тара не требуется, если взрывчатое вещество содержится во влагонепроницаемом материале.

PP63 Для № ООН 0081: внутренняя тара не требуется, если вещество содержится в упаковке из твердой пластмассы, непроницаемой для азотосодержащих сложных эфиров.

PP64 Для № ООН 0331: внутренняя тара не требуется, если в качестве наружной тары используются мешки (5H2, 5H3 или 5H4).

PP65 Для №№ ООН 0082, 0241, 0331 и 0332: в качестве наружной тары могут использоваться мешки (5H2 или 5H3).

PP66 Для № ООН 0081: мешки не должны использоваться в качестве наружной тары.

P130	ИНСТРУКЦИЯ ПО УПАКОВКЕ	P130

При условии соблюдения общих положений, изложенных в разделах **4.1.1** и **4.1.3**, и специальных положений, изложенных в разделе **4.1.5**, разрешается использовать следующие виды тары:

Внутренняя тара и ее материал	Промежуточная тара и ее материал	Наружная тара и ее материал
Не требуется	Не требуется	**Ящики** - стальные (4A) - алюминиевые (4B) - из естественной древесины, обычные (4C1) - из естественной древесины, с плотно пригнанными стенками (4C2) - фанерные (4D) - из древесно-волокнистых материалов (4F) - картонные (4G) - из пенопласта (4H1) - из твердой пластмассы (4H2) **Барабаны** - стальные со съемным днищем (1A2) - алюминиевые со съемным днищем (1B2) - фанерные (1D) - картонные (1G) - пластмассовые со съемным днищем (1H2)

Специальное положение по упаковке:

PP67 Для №№ ООН 0006, 0009, 0010, 0015, 0016, 0018, 0019, 0034, 0035, 0038, 0039, 0048, 0056, 0137, 0138, 0168, 0169, 0171, 0181, 0182, 0183, 0186, 0221, 0243, 0244, 0245, 0246, 0254, 0280, 0281, 0286, 0287, 0297, 0299, 0300, 0301, 0303, 0321, 0328, 0329, 0344, 0345, 0346, 0347, 0362, 0363, 0370, 0412, 0424, 0425, 0434, 0435, 0436, 0437, 0438, 0451, 0488 и 0502: крупногабаритные и массивные взрывчатые изделия, обычно предназначенные для военного использования, без собственных средств инициирования или с собственными средствами инициирования, содержащими не менее двух эффективных защитных устройств, могут перевозиться в неупакованном виде. Если такие изделия содержат метательные заряды или являются самодвижущимися, их системы зажигания должны быть защищены против возбуждающих воздействий, способных возникнуть при нормальных условиях перевозки. Отрицательный результат испытаний серии 4, проводимых на неупакованном изделии, указывает на то, что изделие может рассматриваться на предмет перевозки в неупакованном виде. Такие неупакованные изделия могут устанавливаться на опоры или помещаться в обрешетки и другие подходящие приспособления.

P131	ИНСТРУКЦИЯ ПО УПАКОВКЕ	P131

При условии соблюдения общих положений, изложенных в разделах **4.1.1** и **4.1.3**, и специальных положений, изложенных в разделе **4.1.5**, разрешается использовать следующие виды тары:

Внутренняя тара и ее материал	Промежуточная тара и ее материал	Наружная тара и ее материал
Мешки - полимерные - бумажные, **Емкости** - деревянные - пластмассовые - металлические - картонные **Бобины (катушки)**	Не требуется	**Ящики** - стальные (4A) - алюминиевые (4B) - из естественной древесины, обычные (4C1) - из естественной древесины, с плотно пригнанными стенками (4C2) - фанерные (4 D) - из древесно-волокнистых материалов (4F) - картонные (4G) **Барабаны** - стальные со съемным днищем (1A2) - алюминиевые со съемным днищем (1B2) - фанерные (1D) - картонные (1G) - пластмассовые со съемным днищем (1H2)

Специальное положение по упаковке:

PP68 Для №№ ООН 0029, 0267 и 0445: мешки и бобины не должны использоваться в качестве внутренней тары.

P132a)	ИНСТРУКЦИЯ ПО УПАКОВКЕ **изделий, представляющих собой закрытые трубки из металла, пластмассы или картона и содержащих детонирующее ВВ или смесь детонирующих ВВ с пластифицирующими добавками**	P132a)

При условии соблюдения общих положений, изложенных в п.п. **4.1.1** и **4.1.3**, и специальных положений, изложенных в п. **4.1.5**, разрешается использовать следующие виды тары:

Внутренняя тара и ее материал	Промежуточная тара и ее материал	Наружная тара и ее материал
Не требуется	Не требуется	**Ящики** - стальные (4A) - алюминиевые (4B) - из естественной древесины, обычные (4C1) - из естественной древесины, с плотно пригнанными стенками (4C2) - фанерные (4D) - из древесно-волокнистых материалов (4F) - картонные (4G) - из твердой пластмассы (4H2)

P132b)	ИНСТРУКЦИЯ ПО УПАКОВКЕ изделий без закрытых оболочек	P132b)

При условии соблюдения общих положений, изложенных в разделах. **4.1.1** и **4.1.3,** и специальных положений, изложенных в разделе **4.1.5**, разрешается использовать следующие виды тары:

Внутренняя тара и ее материал	Промежуточная тара и ее материал	Наружная тара и ее материал
Емкости - картонные - пластмассовые - металлические **Листы** - полимерные - бумажные	Не требуется	**Ящики** - стальные (4A) - алюминиевые (4B) - из естественной древесины, обычные (4C1) - из естественной древесины, с плотно пригнанными стенками (4C2) - фанерные (4D) - из древесно-волокнистых материалов (4F) - картонные (4G) - из твердой пластмассы (4H2)

P133	ИНСТРУКЦИЯ ПО УПАКОВКЕ	P133

При условии соблюдения общих положений, изложенных в разделах. **4.1.1** и **4.1.3**, и специальных положений, изложенных в разделе **4.1.5**, разрешается использовать следующие виды тары:

Внутренняя тара и ее материал	Промежуточная тара и ее материал	Наружная тара и ее материал
Емкости - деревянные - пластмассовые - металлические - картонные **Лотки с разделяющими перегородками** - деревянные - пластмассовые - картонные	**Емкости** - деревянные - пластмассовые - металлические - картонные	**Ящики** - стальные (4A) - алюминиевые (4B) - из естественной древесины, обычные (4C1) - из естественной древесины, с плотно пригнанными стенками (4C2) - фанерные (4D) - из древесно-волокнистых материалов (4F) - картонные (4G) - из твердой пластмассы (4H2)

Дополнительное требование:

Емкости требуется использовать в качестве промежуточной тары только в том случае, если внутренней тарой являются лотки.

Специальное положение по упаковке:

PP69 Для №№ ООН 0043, 0212, 0225, 0268 и 0306: лотки не должны использоваться в качестве внутренней тары.

P134	ИНСТРУКЦИЯ ПО УПАКОВКЕ	P134

При условии соблюдения общих положений, изложенных в разделах **4.1.1** и **4.1.3,** и специальных положений, изложенных в разделе **4.1.5**, разрешается использовать следующие виды тары:

Внутренняя тара и ее материал	Промежуточная тара и ее материал	Наружная тара и ее материал
Мешки - влагонепроницаемые **Емкости** - деревянные - пластмассовые - металлические - картонные **Листы** - картонные, гофрированные **Трубки** - картонные	Не требуется	**Ящики** - стальные (4A) - алюминиевые (4B) - из естественной древесины, обычные (4C1) - из естественной древесины, с плотно пригнанными стенками (4C2) - фанерные (4D) - из древесно-волокнистых материалов (4F) - картонные (4G) - из пенопласта (4H1) - из твердой пластмассы (4H2) **Барабаны** - стальные со съемным днищем (1A2) - алюминиевые со съемным днищем (1B2) - фанерные (1D) - картонные (1G) - пластмассовые со съемным днищем (1H2)

P135	ИНСТРУКЦИЯ ПО УПАКОВКЕ	P135

При условии соблюдения общих положений, изложенных в разделах **4.1.1** и **4.1.3**, и специальных положений, изложенных в разделе **4.1.5**, разрешается использовать следующие виды тары:

Внутренняя тара и ее материал	Промежуточная тара и ее материал	Наружная тара и ее материал
Мешки - полимерные - бумажные **Емкости** - деревянные - пластмассовые - металлические - картонные **Листы** - полимерные - бумажные	Не требуется	**Ящики** - стальные (4A) - алюминиевые (4B) - из естественной древесины, обычные (4C1) - из естественной древесины, с плотно пригнанными стенками (4C2) - фанерные (4D) - из древесно-волокнистых материалов (4F) - картонные (4G) - из пенопласта (4H1) - из твердой пластмассы (4H2) **Барабаны** - стальные со съемным днищем (1A2) - алюминиевые со съемным днищем (1B2) - фанерные (1D) - картонные (1G) - пластмассовые со съемным днищем (1H2)

P136	ИНСТРУКЦИЯ ПО УПАКОВКЕ	P136

При условии соблюдения общих положений, изложенных в разделах **4.1.1** и **4.1.3,** и специальных положений, изложенных в разделе **4.1.5**, разрешается использовать следующие виды тары:

Внутренняя тара и ее материал	Промежуточная тара и ее материал	Наружная тара и ее материал
Мешки - полимерные - из текстиля **Ящики** - деревянные - пластмассовые - картонные **Разделяющие перегородки в наружной таре**	Не требуется	**Ящики** - стальные (4A) - алюминиевые (4B) - из естественной древесины, обычные (4C1) - из естественной древесины, с плотно пригнанными стенками (4C2) - фанерные (4D) - из древесно-волокнистых материалов (4F) - картонные (4G) - из твердой пластмассы (4H2) **Барабаны** - стальные со съемным днищем (1A2) - алюминиевые со съемным днищем (1B2) - фанерные (1D) - картонные (1G) - пластмассовые со съемным днищем (1H2)

P137	ИНСТРУКЦИЯ ПО УПАКОВКЕ	P137

При условии соблюдения общих положений, изложенных в разделах **4.1.1** и **4.1.3**, и специальных положений, изложенных в разделе **4.1.5**, разрешается использовать следующие виды тары:

Внутренняя тара и ее материал	Промежуточная тара и ее материал	Наружная тара и ее материал
Мешки - полимерные **Ящики** - картонные **Трубки** - пластмассовые - металлические - картонные **Разделяющие перегородки в наружной таре**	Не требуется	**Ящики** - стальные (4A) - алюминиевые (4B) - из естественной древесины, обычные (4C1) - из естественной древесины, с плотно пригнанными стенками (4C2) - фанерные (4D) - из древесно-волокнистых материалов (4F) картонные (4G) **Барабаны** - стальные со съемным днищем (1A2) - алюминиевые со съемным днищем (1B2) - фанерные (1D) - картонные (1G) - пластмассовые со съемным днищем (1H2)

Специальное положение по упаковке:

PP70 Для №№ ООН 0059, 0439, 0440 и 0441: если кумулятивные заряды упаковываются по отдельности, коническая полость должна быть расположена основанием вниз и на упаковку должен быть нанесен манипуляционный знак №11 (см. п 5.2.2.2.2.). Если кумулятивные заряды упаковываются попарно, конические полости должны быть расположены одна к другой с целью сведения к минимуму кумулятивного действия зарядов при случайном инициировании.

P138	ИНСТРУКЦИЯ ПО УПАКОВКЕ	P138

При условии соблюдения общих положений, изложенных в разделах **4.1.1** и **4.1.3**, и специальных положений, изложенных в разделе **4.1.5**, разрешается использовать следующие виды тары:

Внутренняя тара и ее материал	Промежуточная тара и ее материал	Наружная тара и ее материал
Мешки - полимерные	Не требуется	**Ящики** - стальные (4A) - алюминиевые (4B) - из естественной древесины, обычные (4C1) - из естественной древесины, с плотно пригнанными стенками (4C2) - фанерные (4D) - из древесно-волокнистых материалов (4F) - картонные (4G) - из твердой пластмассы (4H2) **Барабаны** - стальные со съемным днищем (1A2) - алюминиевые со съемным днищем (1B2) - фанерные (1D) - картонные (1G) - пластмассовые со съемным днищем (1H2)

Дополнительное требование:

Если концы изделий запечатаны, внутренняя тара не требуется.

P139	ИНСТРУКЦИЯ ПО УПАКОВКЕ	P139

При условии соблюдения общих положений, изложенных в разделах **4.1.1** и **4.1.3**, и специальных положений, изложенных в разделе **4.1.5**, разрешается использовать следующие виды тары:

Внутренняя тара и ее материал	Промежуточная тара и ее материал	Наружная тара и ее материал
Мешки - полимерные **Емкости** - деревянные - пластмассовые - металлические - картонные **Листы** - бумажные - полимерные **Бобины (катушки)**	Не требуется	**Ящики** - стальные (4A) - алюминиевые (4B) - из естественной древесины, обычные (4C1) - из естественной древесины, с плотно пригнанными стенками (4C2) - фанерные (4D) - из древесно-волокнистых материалов (4F) - картонные (4G) - из твердой пластмассы (4H2) **Барабаны** - стальные со съемным днищем (1A2) - алюминиевые со съемным днищем (1B2) - фанерные (1D) - картонные (1G) - пластмассовые со съемным днищем (1H2)

Специальные положения по упаковке:

PP71 Для №№ ООН 0065, 0102, 0104, 0289 и 0290: концы детонирующего шнура должны быть изолированы, например с помощью прочно установленной пробки, препятствующей высвобождению взрывчатого вещества. Концы гибкого детонирующего шнура должны быть крепко связаны.

PP72 Для №№ ООН 0065 и 0289: внутренняя тара не требуется, если эти изделия свернуты спиралью.

P140	ИНСТРУКЦИЯ ПО УПАКОВКЕ	P140

При условии соблюдения общих положений, изложенных в разделах **4.1.1** и **4.1.3**, и специальных положений, изложенных в разделе **4.1.5**, разрешается использовать следующие виды тары:

Внутренняя тара и ее материал	Промежуточная тара и ее материал	Наружная тара и ее материал
Мешки - полимерные **Листы** - крафт-бумажные - полимерные **Бобины (катушки)**	Не требуется	**Ящики** - стальные (4A) - алюминиевые (4B) - из естественной древесины, обычные (4C1) - из естественной древесины, с плотно пригнанными стенками (4C2) - фанерные (4D) - из древесно-волокнистых материалов (4F) - картонные (4G) - из твердой пластмассы (4H2) **Барабаны** - стальные со съемным днищем (1A2) - алюминиевые со съемным днищем (1B2) - фанерные (1D) - картонные (1G) - пластмассовые со съемным днищем (1H2)

Специальные положения по упаковке:

PP73 Для № ООН 0105: если концы изделия запечатаны, то внутренняя тара не требуется.

PP74 Для № ООН 0101: тара должна быть плотной, за исключением случаев, когда взрыватель помещен в бумажную трубку, и оба конца трубки закрыты съемными колпачками.

PP75 Для № ООН 0101: не должны использоваться стальные или алюминиевые ящики и барабаны.

P141	ИНСТРУКЦИЯ ПО УПАКОВКЕ	P141

При условии соблюдения общих положений, изложенных в разделах. **4.1.1** и **4.1.3**, и специальных положений, изложенных в разделе **4.1.5**, разрешается использовать следующие виды тары:

Внутренняя тара и ее материал	Промежуточная тара и ее материал	Наружная тара и ее материал
Емкости - деревянные - пластмассовые - стальные - картонные **Лотки с разделительными перегородками** - деревянные - пластмассовые **Разделительные перегородки в наружной таре**	Не требуется	**Ящики** - стальные (4A) - алюминиевые (4B) - из естественной древесины, обычные (4C1) - из естественной древесины, с плотно пригнанными стенками (4C2) - фанерные (4D) - из древесно-волокнистых материалов (4F) - картонные (4G) - из твердой пластмассы (4H2) **Барабаны** - стальные со съемным днищем (1A2) - алюминиевые со съемным днищем (1B2) - фанерные (1D) - картонные (1G) - пластмассовые со съемным днищем (1H2)

P142	ИНСТРУКЦИЯ ПО УПАКОВКЕ	P142

При условии соблюдения общих положений, изложенных в разделах **4.1.1** и **4.1.3**, и специальных положений, изложенных в разделе **4.1.5**, разрешается использовать следующие виды тары:

Внутренняя тара и ее материал	Промежуточная тара и ее материал	Наружная тара и ее материал
Мешки - бумажные - полимерные **Емкости** - деревянные - картонные - металлические - пластмассовые **Листы** - бумажные **Лотки с разделительными перегородками** - пластмассовые	Не требуется	**Ящики** - стальные (4A) - алюминиевые (4B) - из естественной древесины, обычные (4C1) - из естественной древесины, с плотно пригнанными стенками (4C2) - фанерные (4D) - из древесно-волокнистых материалов (4F) - картонные (4G) - из твердой пластмассы (4H2) **Барабаны** - стальные со съемным днищем (1A2) - алюминиевые со съемным днищем (1B2) - фанерные (1D) - картонные (1G) - пластмассовые со съемным днищем (1H2)

P143	ИНСТРУКЦИЯ ПО УПАКОВКЕ	P143

При условии соблюдения общих положений, изложенных в разделах **4.1.1** и **4.1.3**, и специальных положений, изложенных в разделе **4.1.5**, разрешается использовать следующие виды тары:

Внутренняя тара и ее материал	Промежуточная тара и ее материал	Наружная тара и ее материал
Мешки - крафт-бумажные - полимерные - из текстиля - из текстиля, прорезиненные **Емкости** - пластмассовые - металлические - картонные **Лотки с разделительными перегородками** - пластмассовые - деревянные	Не требуется	**Ящики** - стальные (4A) - алюминиевые (4B) - из естественной древесины, обычные (4C1) - из естественной древесины, с плотно пригнанными стенками (4C2) - фанерные (4D) - из древесно-волокнистых материалов (4F) - картонные (4G) - из твердой пластмассы (4H2) **Барабаны** - стальные со съемным днищем (1A2) - алюминиевые со съемным днищем (1B2) - фанерные (1D) - картонные (1G) - пластмассовые со съемным днищем (1H2)

Дополнительное требование:

Вместо вышеупомянутой внутренней или наружной тары может использоваться составная тара (6HH2) (пластмассовая емкость в наружном ящике из твердой пластмассы).

Специальное положение по упаковке:

PP76 Для №№ ООН 0271, 0272, 0415 и 0491: если используется металлическая тара, она должна быть сконструирована таким образом, чтобы в результате увеличения внутреннего давления не могло произойти взрыва.

P144	ИНСТРУКЦИЯ ПО УПАКОВКЕ	P144

При условии соблюдения общих положений, изложенных в разделах **4.1.1** и **4.1.3**, и специальных положений, изложенных в разделе **4.1.5**, разрешается использовать следующие виды тары:

Внутренняя тара и ее материал	Промежуточная тара и ее материал	Наружная тара и ее материал
Емкости - металлические - картонные - пластмассовые **Разделяющие перегородки в наружной таре**	Не требуется	**Ящики** - стальные (4A) - алюминиевые (4B) - из естественной древесины, обычные (4C1) с металлическим вкладышем - фанерные (4D) с металлическим вкладышем - из древесно-волокнистых материалов (4F) с металлическим вкладышем - из пенопласта (4H1) - из твердой пластмассы (4H2) **Барабаны** - стальные со съемным днищем (1A2) - алюминиевые со съемным днищем (1B2) - пластмассовые со съемным днищем (1H2)

Специальное положение по упаковке:

PP77 Для №№ ООН 0248 и 0249: тара должна быть защищена от проникновения в нее воды. Если водоактивируемые устройства перевозятся без упаковки, они должны быть снабжены по меньшей мере двумя независимыми предохранительными устройствами для предотвращения проникновения воды.

P200	ИНСТРУКЦИЯ ПО УПАКОВКЕ	P200

Тип тары: баллоны, трубки, барабаны под давлением и связки баллонов.

Баллоны, трубки, барабаны под давлением и связки баллонов разрешается использовать при условии соблюдения специальных положений по упаковке, изложенных в разделе **4.1.6**, и положений, изложенных ниже в пунктах (1) – (11).

Общие положения

(1) Сосуды под давлением должны герметично закрываться, чтобы не происходило выпуска газов.

(2) Сосуды под давлением, содержащие ядовитые вещества, $ЛК_{50}$ которых составляет 200 мл/м^3 (частей на млн.) или меньше, как это указано в таблице, запрещается оборудовать устройствами для сброса давления. Для сосудов ООН под давлением: сосуды под давлением, используемые для перевозки углерода диоксида (№ ООН 1013) и азота гемиоксида (№ ООН 1070), должны быть оборудованы устройствами для сброса давления.

(3) Три нижеследующие таблицы содержат перечень сжатых газов (таблица 1), сжиженных и растворенных газов (таблица 2) и веществ, не относящихся к классу 2 (таблица 3). В этих таблицах указываются:

а) номер ООН, наименование и классификационный код веществ;

б) $ЛК_{50}$ для ядовитых веществ;

в) типы сосудов под давлением, разрешенные для перевозки вещества, отмечены буквой "X";

г) максимально допустимый срок между испытаниями при периодических проверках сосудов под давлением;

Примечание: *Периодические проверки сосудов под давлением, изготовленных из композитных материалов, должны проводиться с интервалами, установленными компетентным органом, утвердившим эти сосуды.*

д) минимальное испытательное давление сосудов под давлением;

е) максимальное рабочее давление сосудов под давлением для сжатых газов и максимальная степень наполнения для сжиженных и растворенных газов;

ж) специальные положения по упаковке для конкретных веществ.

Испытательное давление, коэффициенты наполнения и требования, касющиеся наполнения

(4) Минимальное испытательное давление равно 1 МПа (10 бар).

(5) Сосуды под давлением не должны наполняться свыше предела, установленного в нижеследующих требованиях:

а) Для сжатых газов рабочее давление не должно быть более 2/3 испытательного давления сосудов под давлением. Ограничения верхнего предела рабочего давления устанавливаются специальным положением по упаковке "о". Внутреннее давление при температуре 65°C не должно превышать испытательного давления.

б) Для сжиженных газов высокого давления коэффициент наполнения должен быть таким, чтобы давление при температуре 65°C не превышало испытательного давления сосудов под давлением.

За исключением случаев, когда применяются требования специального положения по упаковке «о», использование других значений испытательного давления и степени наполнения, помимо указанных в таблице, разрешается при условии соблюдения:

1) критерия, предусмотренного в специальном положении по упаковке «с», если это положение применимо; или

2) для сжиженных газов высокого давления коэффициент наполнения должен быть таким, чтобы давление при температуре 65°C не превышало испытательного давления сосудов под давлением.

Для сжиженных газов высокого давления (включая смеси газов), по которым соответствующие данные отсутствуют, максимальная степень наполнения (FR) определяется по следующей формуле:

$$FR = 8{,}5 \times 10^{-4} \times d_g \times P_h, \text{ кг/л};$$

где d_g – плотность газа при температуре 15°C и давлении 1 бар, кг/м^3;

P_h – минимальное испытательное давление, бар.

Если плотность газа неизвестна, то максимальная степень наполнения определяется по следующей формуле:

$$FR = \frac{P_h \cdot MM \cdot 10^{-3}}{R \cdot 338}, \text{ кг/л;}$$

где Ph – минимальное испытательное давление, бар;
MM – молекулярная масса, г/моль;
R = 8,31451•10^{-2} бар•л•$моль^{-1}$•K^{-1} (газовая постоянная).

Для смесей газов средняя молекулярная масса определяется с учетом концентрации различных компонентов по объему.

в) Для сжиженных газов низкого давления максимальная степень наполнения кг/л должна составлять 0,95 плотности жидкой фазы при температуре 50°C; кроме того, жидкая фаза не должна полностью занимать сосуд под давлением при температуре до 60°C. Испытательное давление сосуда под давлением должно быть, по меньшей мере, равным абсолютному давлению паров жидкости при температуре 65°C, уменьшенному на 100 кПа (1 бар).

Для сжиженных газов низкого давления (включая смеси газов), по которым соответствующие данные отсутствуют, максимальная степень наполнения определяется по следующей формуле:

$$FR = (0{,}0032 \times T_{кип} - 0{,}24) \times d_1, \text{ кг/л}$$

где $T_{кип}$ – температура кипения, ºK;

d_1 – плотность жидкости при температуре кипения, кг/л.

г) Для № ООН 1001 Ацетилен растворенный и № ООН 3374 Ацетилен нерастворенный см. п. (10), специальное положение по упаковке "п".

(6) Другие значения испытательного давления и степени наполнения могут использоваться при том условии, что они отвечают общим требованиям, изложенным в п.п. (4) и (5) настоящей инструкции.

(7) Наполнение сосудов под давлением может осуществляться только на специально оборудованных предприятиях квалифицированным персоналом, применяющим надлежащие процедуры.
Указанные процедуры должны включать следующие проверки:
– проверку соответствия сосудов и вспомогательного оборудования требованиям правил;
– проверку совместимости сосудов и вспомогательного оборудования с подлежащим перевозке продуктом;
– проверку отсутствия повреждений сосудов и вспомогательного оборудования, способных снизить уровень безопасности;
– проверку соблюдения предписанных значений степени или давления наполнения;
– проверку маркировки и идентификационных знаков, требуемых правилами.

Периодические проверки

(8) Сосуды под давлением многоразового использования должны подвергаться периодическим проверкам в соответствии с требованиями п. 6.2.1.6 и 6.2.3.5 соответственно.

(9) Если в приведенных ниже таблицах в отношении некоторых веществ не указано специальных положений, периодические проверки должны проводиться:
а) каждые 5 лет– сосудов под давлением, предназначенных для перевозки газов с классификационными кодами 1T, 1TF, 1TO, 1TC, 1TFC, 1TOC, 2T, 2TO, 2TF, 2TC, 2TFC, 2TOC, 4A, 4F и 4TC;
б) каждые 5 лет – сосудов под давлением, предназначенных для перевозки веществ других классов;
в) каждые 10 лет – сосудов под давлением, предназначенных для перевозки газов с классификационными кодами 1A, 1O, 1F, 2A, 2O и 2F.

В отступление от положений настоящего пункта периодические проверки сосудов под давлением, изготовленных из композитных материалов (композитные сосуды под давлением), должны проводиться через промежутки времени, установленные компетентным органом государства – участника СМГС, который утвердил технические правила проектирования и изготовления.

Специальные положения по упаковке

(10) Пояснения к колонке "Специальные положения по упаковке":

Совместимость материалов (в отношении газов см. стандарты ISO 11114-1:1997 и ISO 11114-2:2000)

а: Сосуды из алюминиевых сплавов использовать не допускается.

б: Использование клапанов (вентилей), изготовленных из меди, не допускается.

в: Металлические части, соприкасающиеся с содержимым, не должны содержать более 65% меди.

г: Использование стальных сосудов под давлением допускается при условии, что они не подвержены водородному охрупчиванию.

Требования в отношении ядовитых веществ, ЛК$_{50}$ которых составляет не более 200 мл/м^3 (частей на млн.)

к: Выпускные отверстия клапанов (вентилей) должны быть снабжены газонепроницаемыми заглушками или колпаками, изготовленными из материала, не подверженного воздействию перевозимого вещества.

Каждый баллон в связке должен быть снабжен индивидуальным клапаном (вентилем), который во время перевозки должен быть закрыт.

Связки, содержащие № ООН 1045 Фтор сжатый, могут быть изготовлены с запорными клапанами (вентилями) на группах баллонов общей вместимостью не более 150 л вместо оснащения запорными клапанами (вентилями) каждого баллона.

Баллоны, в том числе и отдельные баллоны внутри связки должны быть испытаны на давление не менее 200 бар и иметь минимальную толщину стенок 3,5 мм из алюминиевого сплава или 2 мм из стали. Баллоны, не отвечающие указанному требованию, должны перевозиться в жесткой наружной таре, которая надлежащим образом предохраняет баллон и его оснастку и удовлетворяет требованиям испытаний для группы упаковки I. Барабаны под давлением должны иметь минимальную толщину стенок, указанную компетентным органом.

После наполнения баллона коллектор должен быть продут, прочищен и заглушен.

Сосуды под давлением не оснащаются устройствами для сброса давления.

Вместимость одиночных баллонов (в том числе баллонов в связке) не должна превышать 85 л.

Клапан (вентиль) должен подсоединяться непосредственно к сосуду с помощью конической резьбы и быть в состоянии выдерживать испытательное давление сосуда под давлением.

Клапан (вентиль) должен быть либо неуплотняемого типа с цельной диафрагмой, либо такого типа, который не допускал бы просачивания сквозь уплотнение или в обход него.

Перевозка в капсулах не разрешается.

После наполнения каждый сосуд под давлением должен проверяться на предмет утечки.

Положения в отношении отдельных газов.

л: № ООН 1040 Этилена оксид может также упаковываться в герметически укупориваемую стеклянную или металлическую внутреннюю тару, которая должным образом обкладывается прокладочным материалом и помещается в ящики из картона, древесины или металла, отвечающие требованиям испытаний для группы упаковки I. Максимальное разрешенное количество содержимого для стеклянной внутренней тары - 30 г, для металлической внутренней тары − 200 г. После наполнения каждая единица внутренней тары подвергается проверке на герметичность путем помещения внутренней тары в ванну с горячей водой при такой температуре и на такой период времени, которые достаточны для достижения внутреннего давления, равного давлению паров этилена оксида при температуре 55°C. Максимальная масса нетто вещества в единице наружной тары не должна превышать 2,5 кг.

м: Сосуды под давлением наполняются до рабочего давления, не превышающего 5 бар.

н: Баллоны и отдельные баллоны в одной связке должны содержать не более 5 кг данного газа. Когда связки, содержащие сжатый фтор (№ ООН 1045), разделены на группы баллонов в соответствии со специальным положением по упаковке «к», каждая группа должна содержать не более 5 кг данного газа

о: Запрещается превышать значения рабочего давления или степени наполнения, указанные в таблицах.

п: Для № ООН 1001 Ацетилен растворенный и № ООН 3374 Ацетилена нерастворенный: баллоны должны заполняться однородным монолитным пористым материалом; рабочее давление и количество ацетилена не должны превышать значений, указанных в утверждении сосуда под давлением или в стандартах ISO 3807-1:2000 или ISO 3807-2:2000, в зависимости от конкретного случая.

Для № ООН 1001 Ацетилен растворенный: баллоны должны содержать такое количество ацетона или соответствующего растворителя, которое указано в утверждении (см. стандарты ISO 3807-1:2000 или ISO 3807-2:2000); баллоны, снабженные устройствами для сброса давления или соединенные коллектором, должны перевозиться в вертикальном положении.

В качестве альтернативы для № ООН 1001 Ацетилен растворенный: баллоны, не являющиеся сосудами под давлением ООН, могут заполняться немонолитным пористым материалом; рабочее давление, количество ацетилена и количество растворителя не должны превышать значений, указанных в утверждении. Периодические проверки баллонов должны проводиться не реже, чем один раз в 5 лет.

Испытательное давление равное 52 бар применяется только к баллонам, соответствующим стандарту ISO 3807-2:2000.

р: Клапаны (вентили) сосудов под давлением для газов пирофорных или газов смесей воспламеняющихся, содержащих более 1% пирофорных соединений, должны быть снабжены газонепроницаемыми заглушками или колпаками, которые должны быть изготовлены из материала, не подверженного воздействию перевозимого груза. В тех случаях, когда сосуды под давлением объединены в связку и соединены коллектором, каждый из них должен иметь индивидуальный клапан (вентиль), который должен быть закрыт во время перевозки, а выпускной вентиль коллектора должен быть закрыт газонепроницаемой заглушкой или колпаком. Перевозка в капсулах не разрешается.

с: Степень наполнения для данного газа должна ограничиваться таким образом, чтобы в случае его полного разложения давление в сосуде под давлением не превышало 2/3 испытательного давления сосуда под давлением

са: Перевозка в капсулах разрешается при соблюдении следующих условий:

а) масса газа не должна превышать 150 г на капсулу;
б) капсулы не должны иметь дефектов, способных снизить их прочность;
в) герметичность затвора обеспечивается при помощи дополнительного приспособления (колпака, крышки, замазки, обвязки и т.д.), способного предотвратить утечку газа через затвор в ходе перевозки;
г) капсулы укладываются в наружную тару достаточной прочности. Масса упаковки не должна превышать 75 кг.

т: Сосуды под давлением из алюминиевого сплава должны быть:

– оборудованы клапанами (вентилями), изготовленными из латуни или нержавеющей стали; и
– очищены от углеводородов и не загрязнены маслом. Сосуды под давлением ООН должны быть очищены в соответствии со стандартом ISO 11621:1997.

у: (зарезервировано)

Периодические проверки

ф: Периодичность проведения испытаний сосудов под давлением из алюминиевого сплава может быть увеличена до 10 лет. Исключение может применяться к сосудам ООН под давлением, если сплав, из которого изготовлен сосуд под давлением, был подвергнут испытаниям на сопротивление коррозии в соответствии со стандартом ISO 7866:1999.

х: Периодичность проведения проверок стальных баллонов может быть увеличена до 15 лет:

– с согласия компетентного органа (компетентных органов) страны (стран), где осуществляется периодическая проверка и перевозка; и

– в соответствии с требованиями технических правил или стандарта, признанных компетентным органом, или стандарта EN 1440:1996 "Переносные сварные баллоны многоразового использования для сжиженных нефтяных газов (СНГ) − Периодическая проверка" ("Transportable refillable welded cylinders for liquefied petroleum gas (LPG) –

Periodic requalification").

P200	ИНСТРУКЦИЯ ПО УПАКОВКЕ (продолжение)	P200

Требования в отношении позиций "н.у.к." и смесей

ц: Материалы, из которых изготовлены сосуды под давлением и их приспособления, должны быть совместимы с содержимым и не вступать с ним в опасную реакцию.

Испытательное давление и степень наполнения должны рассчитываться согласно п. (5).

Ядовитые вещества, $ЛК_{50}$ которых составляет 200 мл/м^3 (частей на млн.) или меньше, не подлежат перевозке в трубках, барабанах под давлением или МЭГК и должны отвечать требованиям специального положения по упаковке "к". № ООН 1975 Азота оксида и диазота тетраоксида смесь может перевозиться в барабанах под давлением.

Для сосудов под давлением, содержащих пирофорные газы или воспламеняющиеся смеси газов, содержащие более 1% пирофорных соединений, должны соблюдаться требования специального положения по упаковке "р".

Во время перевозки должны приниматься необходимые меры для предотвращения возникновения опасных реакций (например, полимеризации или разложения). В необходимых случаях требуется стабилизация перевозимого вещества или добавление ингибитора.

Смеси, содержащие № ООН 1911 Диборан, должны загружаться до такого давления, при котором в случае полного разложения диборана давление в сосуде не будет превышать 2/3 испытательного давления сосуда под давлением.

Сосуды под давлением, содержащие смеси, которые включают № ООН 2192 герман (германия тетрагидрид), кроме смесей, содержащих не более 35% германия тетрагидрида в водороде или азоте либо не более 28% германия тетрагидрида в гелии или аргоне, должны наполняться до такого давления, при котором в случае полного разложения германия тетрагидрида давление не будет превышать 2/3 испытательного давления сосуда под давлением

Требования в отношении веществ, не относящихся к классу 2

аб: Сосуды под давлением должны удовлетворять следующим требованиям:

– испытание под давлением должно включать осмотр внутреннего состояния сосудов под давлением и проверку приспособлений;
– кроме того, каждые два года должна проводиться с помощью соответствующих средств (например, ультразвука) проверка коррозионной стойкости и проверка состояния приспособлений;
– толщина стенок должна составлять не менее 3 мм.

ав: Испытания и проверки должны проводиться под наблюдением эксперта, утвержденного компетентным органом.

аг: Сосуды под давлением должны удовлетворять следующим требованиям:

– сосуды под давлением должны быть рассчитаны на давление, равное не менее 2,1 МПа (21 бар) (манометрическое давление);
– помимо маркировочных знаков, предписанных для сосудов многоразового использования, на сосудах под давлением должны иметься разборчивые и долговечные надписи со следующими данными:
  – номер ООН и надлежащее наименование вещества в соответствии с разделом 3.1.2;
– максимально допустимая масса наполненного сосуда под давлением и масса тары, включая приспособления, установленные при наполнении, или масса брутто.

(11) Соответствующие требования настоящей инструкции считаются выполненными, если применены следующие стандарты:

Пункт, содержащий требование	Номер стандарта	Наименование документа
P200 (7)	EN 1919:2000	Переносные газовые баллоны – Баллоны для сжиженных газов (за исключением ацетилена и СНГ) – Осмотр во время наполнения (Transportable gas cylinders. Cylinders for gases (excluding acetylene and LPG). Inspection at time of filling)
P200 (7)	EN 1920:2000	Переносные газовые баллоны – Баллоны для сжатых газов (за исключением ацетилена) – Осмотр во время наполнения (Transportable gas cylinders. Cylinders for compressed gases (excluding acetylene). Inspection at time of filling)

P200 (7)	EN 12754:2001	Переносные газовые баллоны – Баллоны для растворенного ацетилена – Осмотр во время наполнения (Transportable gas cylinders. Cylinders for dissolved acetylene. Inspection at time of filling)
P200 (7)	EN 13365:2002+A1: 2005	Переносные газовые баллоны – Связки баллонов для постоянных и сжиженных газов (за исключением ацетилена) – Осмотр во время наполнения (Transportable gas cylinders – Cylinder bundles for permanent and liquefied gases (excluding acetylene) – Inspection at the time of filling)
P200 (10) п)	EN1801: 1998	Переносные газовые баллоны – Условия наполнения одиночных баллонов для ацетилена (включая перечень разрешенных видов пористых материалов) (Transportable gas cylinders – Filling conditions for single acetylene cylinders (including list of permissible porous materials))
P200 (10) п)	EN 12755: 2000	Переносные газовые баллоны – Условия наполнения связок баллонов для ацетилена (Transportable gas cylinders – Filling conditions for acetylene bundles)
P200 (7)	EN 1439:2008 (за исключением 3.5 и Annex G)	Оборудование и приспособления для перевозки СНГ. - Процедуры контроля баллонов для перевозки СНГ перед наполнением, в ходе наполнения и после наполнения (*LPG equipment and accessories – Procedures for checking LPG cylinders before, during and after filling*).
P200 (7)	EN 14794:2005	Оборудование и приспособления для перевозки СНГ — Переносные алюминиевые баллоны многоразового использования для сжиженных нефтяных газов (СНГ) — Процедуры контроля перед наполнением, в ходе наполнения и после наполнения (LPG equipment and accessories - Transportable refillable aluminium cylinders for liquefied petroleum gas (LPG) - Procedure for checking before, during and after filling)

Таблица 1: СЖАТЫЕ ГАЗЫ

№ ООН	Наименование вещества	Классификационный код	$ЛК_{50}$, мл/м^3	Баллоны	Трубки	Барабаны под давлением	Связки баллонов	Периодичность испытаний, лет [а)]	Испытательное давление, бар [б)]	Максимальное рабочее давление, бар [б)]	Специальные положения по упаковке (см. п. (10))
1002	ВОЗДУХ СЖАТЫЙ	1A		X	X	X	X	10			
1006	АРГОН СЖАТЫЙ	1A		X	X	X	X	10			
1016	УГЛЕРОДА МОНООКСИД СЖАТЫЙ	1TF	3760	X	X	X	X	5			ф
1023	ГАЗ КАМЕННОУГОЛЬНЫЙ СЖАТЫЙ	1TF		X	X	X	X	5			
1045	ФТОР СЖАТЫЙ	1TOC	185	X			X	5	200	30	а, к, н, о
1046	ГЕЛИЙ СЖАТЫЙ	1A		X	X	X	X	10			
1049	ВОДОРОД СЖАТЫЙ	1F		X	X	X	X	10			г
1056	КРИПТОН СЖАТЫЙ	1A		X	X	X	X	10			
1065	НЕОН СЖАТЫЙ	1A		X	X	X	X	10			
1066	АЗОТ СЖАТЫЙ	1A		X	X	X	X	10			
1071	ГАЗ НЕФТЯНОЙ СЖАТЫЙ	1TF		X	X	X	X	5			
1072	КИСЛОРОД СЖАТЫЙ	1O		X	X	X	X	10			т
1612	ГЕКСАЭТИЛТЕТРАФОСФАТА И ГАЗА СЖАТОГО СМЕСЬ	1T		X	X	X	X	5			ц
1660	АЗОТА ОКСИД СЖАТЫЙ	1TOC	115	X			X	5	225	33	к, о
1953	ГАЗ СЖАТЫЙ ЯДОВИТЫЙ ВОСПЛАМЕНЯЮЩИЙСЯ, Н.У.К.	1TF	≤5000	X	X	X	X	5			ц
1954	ГАЗ СЖАТЫЙ ВОСПЛАМЕНЯЮЩИЙСЯ, Н.У.К.	1F		X	X	X	X	10			ц
1955	ГАЗ СЖАТЫЙ ЯДОВИТЫЙ Н.У.К.	1T	≤5000	X	X	X	X	5			ц
1956	ГАЗ СЖАТЫЙ, Н.У.К.	1A		X	X	X	X	10			ц
1957	ДЕЙТЕРИЙ СЖАТЫЙ	1F		X	X	X	X	10			г
1964	ГАЗОВ УГЛЕВОДОРОДНЫХ СМЕСЬ СЖАТАЯ, Н.У.К.	1F		X	X	X	X	10			ц
1971	МЕТАН СЖАТЫЙ ИЛИ ГАЗ ПРИРОДНЫЙ СЖАТЫЙ с высоким содержанием метана	1F		X	X	X	X	10			
2034	ВОДОРОДА И МЕТАНА СМЕСЬ СЖАТАЯ	1F		X	X	X	X	10			г
2190	КИСЛОРОДА ДИФТОРИД СЖАТЫЙ	1TOC	2,6	X			X	5	200	30	а, к, н, о
3156	ГАЗ СЖАТЫЙ ОКИСЛЯЮЩИЙ, Н.У.К.	1O		X	X	X	X	10			ц
3303	ГАЗ СЖАТЫЙ ЯДОВИТЫЙ ОКИСЛЯЮЩИЙ, Н.У.К.	1TO	≤5000	X	X	X	X	5			ц
3304	ГАЗ СЖАТЫЙ ЯДОВИТЫЙ КОРРОЗИОННЫЙ, Н.У.К.	1TC	≤5000	X	X	X	X	5			ц
3305	ГАЗ СЖАТЫЙ ЯДОВИТЫЙ ВОСПЛАМЕНЯЮЩИЙСЯ КОРРОЗИОННЫЙ, Н.У.К.	1TFC	≤5000	X	X	X	X	5			ц

Таблица 1: СЖАТЫЕ ГАЗЫ

№ ООН	Наименование вещества	Классификацион-ный код	$ЛК_{50}$, мл/м^3	Баллоны	Трубки	Барабаны под давлением	Связки баллонов	Периодичность испытаний, лет [а)]	Испытательное давление, бар [б)]	Максимальное рабочее давление, бар [б)]	Специальные положения по упаковке (см. п. (10))
3306	ГАЗ СЖАТЫЙ ЯДОВИТЫЙ ОКИСЛЯЮЩИЙ КОРРОЗИОННЫЙ, Н.У.К.	1TOC	≤5000	X	X	X	X	5			ц

а) *Не распространяется на сосуды под давлением из композитных материалов.*

б) *В тех случаях, когда для соответствующих позиций значение не указано, рабочее давление не должно превышать 2/3 испытательного давления.*

Таблица 2: СЖИЖЕННЫЕ ГАЗЫ И ГАЗЫ, РАСТВОРЕННЫЕ ПОД ДАВЛЕНИЕМ

№ ООН	Наименование вещества	Классификационный код	$ЛК_{50}$, мл/м^3	Баллоны	Трубки	Барабаны под давлением	Связки баллонов	Периодичность испытаний, лет [a]	Испытательное давление, бар	Степень наполнения, кг/л	Специальные положения по упаковке (см. п. (10))
1001	АЦЕТИЛЕН РАСТВОРЕННЫЙ	4F		X			X	10	60		в, п
1005	АММИАК БЕЗВОДНЫЙ	2TC	4000	X	X	X	X	5	29	0,54	б, са
1008	БОРА ТРИФТОРИД	2TC	387	X	X	X	X	5	225 300	0,715 0,86	
1009	БРОМТРИФТОРМЕТАН (ГАЗ РЕФРИЖЕРАТОРНЫЙ R 13B1)	2A		X	X	X	X	10	42 120 250	1,13 1,44 1,60	са са са
1010	БУТАДИЕНЫ СТАБИЛИЗИРОВАННЫЕ (1,2-бутадиен)	2F		X	X	X	X	10	10	0,59	са
1010	БУТАДИЕНЫ СТАБИЛИЗИРОВАННЫЕ (1,3-бутадиен)	2F		X	X	X	X	10	10	0,55	са
1010	БУТАДИЕНОВ И УГЛЕВОДОРОДА СМЕСЬ СТАБИЛИЗИРОВАННАЯ	2F		X	X	X	X	10	10	0,50	са, х, ц
1011	БУТАН	2F		X	X	X	X	10	10	0,52	са, х
1012	БУТИЛЕНОВ СМЕСИ	2F		X	X	X	X	10	10	0,50	са, ц
1012	1-БУТИЛЕН	2F		X	X	X	X	10	10	0,53	
1012	ЦИС-2-БУТИЛЕН	2F		X	X	X	X	10	10	0,55	
1012	ТРАНС-2-БУТИЛЕН	2F		X	X	X	X	10	10	0,54	
1013	УГЛЕРОДА ДИОКСИД	2A		X	X	X	X	10	190 250	0,68 0,76	са са
1017	ХЛОР	2TOC	293	X	X	X	X	5	22	1,25	а, са
1018	ХЛОРДИФТОРМЕТАН (ГАЗ РЕФРИЖЕРАТОРНЫЙ R 22)	2A		X	X	X	X	10	27	1,03	са
1020	ХЛОРПЕНТАФТОРЭТАН (ГАЗ РЕФРИЖЕРАТОРНЫЙ R 115)	2A		X	X	X	X	10	25	1,05	са
1021	1-ХЛОР-1,2,2,2-ТЕТРАФТОРЭТАН (ГАЗ РЕФРИЖЕРАТОРНЫЙ R 124)	2A		X	X	X	X	10	11	1,20	
1022	ХЛОРТРИФТОРМЕТАН (ГАЗ РЕФРИЖЕРАТОРНЫЙ R 13)	2A		X	X	X	X	10	100 120 190 250	0,83 0,90 1,04 1,11	са са са са
1026	ЦИАН	2TF	350	X	X	X	X	5	100	0,70	са, ф
1027	ЦИКЛОПРОПАН	2F		X	X	X	X	10	18	0,55	са
1028	ДИХЛОРДИФТОРМЕТАН (ГАЗ РЕФРИЖЕРАТОРНЫЙ R 12)	2A		X	X	X	X	10	16	1,15	са
1029	ДИХЛОРФТОРМЕТАН (ГАЗ РЕФРИЖЕРАТОРНЫЙ R 21)	2A		X	X	X	X	10	10	1,23	са
1030	1,1-ДИФТОРЭТАН (ГАЗ РЕФРИЖЕРАТОРНЫЙ R 152a)	2F		X	X	X	X	10	16	0,79	са
1032	ДИМЕТИЛАМИН БЕЗВОДНЫЙ	2F		X	X	X	X	10	10	0,59	б, са
1033	ЭФИР ДИМЕТИЛОВЫЙ	2F		X	X	X	X	10	18	0,58	са
1035	ЭТАН	2F		X	X	X	X	10	95 120 300	0,250, 30 0,40	са са са

Таблица 2: СЖИЖЕННЫЕ ГАЗЫ И ГАЗЫ, РАСТВОРЕННЫЕ ПОД ДАВЛЕНИЕМ

№ ООН	Наименование вещества	Классификационный код	$ЛК_{50}$, мл/м^3	Баллоны	Трубки	Барабаны под давлением	Связки баллонов	Периодичность испытаний, лет [a)]	Испытательное давление, бар	Степень наполнения, кг/л	Специальные положения по упаковке (см. п. (10))
1036	ЭТИЛАМИН	2F		X	X	X	X	10	10	0,61	б, са
1037	ЭТИЛХЛОРИД	2F		X	X	X	X	10	10	0,80	а, са
1039	ЭФИР ЭТИЛМЕТИЛОВЫЙ	2F		X	X	X	X	10	10	0,64	са
1040	ЭТИЛЕНА ОКСИД или ЭТИЛЕНА ОКСИД С АЗОТОМ при общем давлении до 1МПа (10 бар) и температуре 50 °С	2TF	2900	X	X	X	X	5	15	0,78	л, са
1041	ЭТИЛЕНА ОКСИДА И УГЛЕРОДА ДИОКСИДА СМЕСЬ, содержащая более 9%, но не более 87% этилена оксида	2F		X	X	X	X	10	190 250	0,66 0,75	са са
1043	УДОБРЕНИЯ АММИАЧНОГО РАСТВОР, содержащий свободный аммиак	ПЕРЕВОЗКА ЗАПРЕЩЕНА									
1048	ВОДОРОДА БРОМИД БЕЗВОДНЫЙ	2TC	2860	X	X	X	X	5	60	1,51	а, г, са
1050	ВОДОРОДА ХЛОРИД БЕЗВОДНЫЙ	2TC	2810	X	X	X	X	5	100 120 150 200	0,30 0,56 0,67 0,74	а, г, са а, г, са а, г, са а, г, са
1053	СЕРОВОДОРОД	2TF	712	X	X	X	X	5	48	0,67	г, са, ф
1055	ИЗОБУТИЛЕН	2F		X	X	X	X	10	10	0,52	са
1058	ГАЗЫ СЖИЖЕННЫЕ, невоспламеняющиеся, содержащие азот, углерода диоксид или воздух	2A		X	X	X	X	10	Испытательное давление = 1,5 × рабочее давление		са
1060	МЕТИЛАЦЕТИЛЕНА И ПРОПАДИЕНА СМЕСЬ СТАБИЛИЗИРОВАННАЯ	2F		X	X	X	X	10			в, са, ц
	Пропадиен с содержанием метилацетилена от 1% до 4%	2F		X	X	X	X	10	22	0,52	в, са
	Смесь Р1	2F		X	X	X	X	10	30	0,49	в ,са
	Смесь Р2	2F		X	X	X	X	10	24	0,47	в, са
1061	МЕТИЛАМИН БЕЗВОДНЫЙ	2F		X	X	X	X	10	13	0,58	б, са
1062	МЕТИЛБРОМИД содержащий не более 2% хлорпикрина	2T	850	X	X	X	X	5	10	1,51	а
1063	МЕТИЛХЛОРИД (ГАЗ РЕФРИЖЕРАТОРНЫЙ R 40)	2F		X	X	X	X	10	17	0,81	а, са
1064	МЕТИЛМЕРКАПТАН	2TF	1350	X	X	X	X	5	10	0,78	г, са, ф
1067	ДИАЗОТА ТЕТРАОКСИД (АЗОТА ДИОКСИД)	2TOC	115	X		X	X	5	10	1,30	к
1069	НИТРОЗИЛХЛОРИД	2TC	35	X			X	5	13	1,10	к, са
1070	АЗОТА ГЕМИОКСИД	2O		X	X	X	X	10	180 225 250	0,68 0,74 0,75	

Таблица 2: СЖИЖЕННЫЕ ГАЗЫ И ГАЗЫ, РАСТВОРЕННЫЕ ПОД ДАВЛЕНИЕМ

№ ООН	Наименование вещества	Классификационный код	$ЛК_{50}$, мл/м^3	Баллоны	Трубки	Барабаны под давлением	Связки баллонов	Периодичность испытаний, лет [а)]	Испытательное давление, бар	Степень наполнения, кг/л	Специальные положения по упаковке (см. п. (10))
1075	ГАЗЫ НЕФТЯНЫЕ СЖИЖЕННЫЕ	2F		X	X	X	X	10			х, ц
1076	ФОСГЕН	2TC	5	X		X	X	5	20	1,23	к, са
1077	ПРОПИЛЕН	2F		X	X	X	X	10	27	0,43	са
1078	ГАЗ РЕФРИЖЕРАТОРНЫЙ, Н.У.К.	2A		X	X	X	X	10			са, ц
	Смесь F1	2A		X	X	X	X	10	12	1,23	
	Смесь F2	2A		X	X	X	X	10	18	1,15	
	Смесь F3	2A		X	X	X	X	10	29	1,03	
1079	СЕРЫ ДИОКСИД	2TC	2520	X	X	X	X	5	12	1,23	са
1080	СЕРЫ ГЕКСАФТОРИД	2A		X	X	X	X	10	70 140 160	1,06 1,34 1,38	са са са
1081	ТЕТРАФТОРЭТИЛЕН СТАБИЛИЗИРОВАННЫЙ	2F		X	X	X	X	10	200		м, о, са
1082	ТРИФТОРХЛОРЭТИЛЕН СТАБИЛИЗИРОВАННЫЙ	2TF	2000	X	X	X	X	5	19	1,13	са, ф
1083	ТРИМЕТИЛАМИН БЕЗВОДНЫЙ	2F		X	X	X	X	10	10	0,56	б, са
1085	ВИНИЛБРОМИД СТАБИЛИЗИРОВАННЫЙ	2F		X	X	X	X	10	10	1,37	а, са
1086	ВИНИЛХЛОРИД СТАБИЛИЗИРОВАННЫЙ	2F		X	X	X	X	10	12	0,81	а, са
1087	ЭФИР ВИНИЛМЕТИЛОВЫЙ СТАБИЛИЗИРОВАННЫЙ	2F		X	X	X	X	10	10	0,67	са
1581	ХЛОРПИКРИНА И МЕТИЛБРОМИДА СМЕСЬ, содержащая более 2% хлорпикрина	2T	850	X	X	X	X	5	10	1,51	а
1582	ХЛОРПИКРИНА И МЕТИЛХЛОРИДА СМЕСЬ	2T	[г)]	X	X	X	X	5	17	0,81	а
1589	ХЛОРЦИАН СТАБИЛИЗИРОВАННЫЙ	2TC	80	X			X	5	20	1,03	к
1741	БОРА ТРИХЛОРИД	2TC	2541	X	X	X	X	5	10	1,19	са
1749	ХЛОРА ТРИФТОРИД	2TOC	299	X	X	X	X	5	30	1,40	а
1858	ГЕКСАФТОРПРОПИЛЕН (ГАЗ РЕФРИЖЕРАТОРНЫЙ R 1216)	2A		X	X	X	X	10	22	1,11	са
1859	КРЕМНИЯ ТЕТРАФТОРИД	2TC	450	X	X	X	X	5	200 300	0,74 1,10	
1860	ВИНИЛФТОРИД СТАБИЛИЗИРОВАННЫЙ	2F		X	X	X	X	10	250	0,64	а, са
1911	ДИБОРАН	2TF	80	X			X	5	250	0,07	г ,к, о
1912	МЕТИЛХРОРИДА И МЕТИЛЕНХЛОРИДА СМЕСЬ	2F		X	X	X	X	10	17	0,81	а, са
1952	ЭТИЛЕНА ОКСИДА И УГЛЕРОДА ДИОКСИДА СМЕСЬ, содержащая не более 9% этилена оксида	2A		X	X	X	X	10	190 250	0,66 0,75	са са

Таблица 2: СЖИЖЕННЫЕ ГАЗЫ И ГАЗЫ, РАСТВОРЕННЫЕ ПОД ДАВЛЕНИЕМ

№ ООН	Наименование вещества	Классификационный код	$ЛК_{50}$, мл/м^3	Баллоны	Трубки	Барабаны под давлением	Связки баллонов	Периодичность испытаний, лет [а)]	Испытательное давление, бар	Степень наполнения, кг/л	Специальные положения по упаковке (см. п. (10))
1958	1,2-ДИХЛОР-1,1,2,2-ТЕТРАФРОТЭТАН (ГАЗ РЕФРИЖЕРАТОРНЫЙ R 114)	2A		X	X	X	X	10	10	1,30	ca
1959	1,1-ДИФТОРЭТИЛЕН (ГАЗ РЕФРИЖЕРАТОРНЫЙ R 1132a)	2F		X	X	X	X	10	250	0,77	ca
1962	ЭТИЛЕН	2F		X	X	X	X	10	225 300	0,34 0,38	
1965	ГАЗОВ УГЛЕВОДОРОДНЫХ СМЕСЬ СЖИЖЕННАЯ, Н.У.К.	2F		X	X	X	X	10		[б)]	ca, x, ц
	Смесь A							10	10	0,50	
	Смесь A01							10	15	0,49	
	Смесь A02							10	15	0,48	
	Смесь A0							10	15	0,47	
	Смесь A1							10	20	0,46	
	Смесь B1							10	25	0,45	
	Смесь B2							10	25	0,44	
	Смесь B							10	25	0,43	
	Смесь C							10	30	0,42	
1967	ГАЗ ИНСЕКТИЦИДНЫЙ ЯДОВИТЫЙ, Н.У.К.	2T		X	X	X	X	5			ц
1968	ГАЗ ИНСЕКТИЦИДНЫЙ, Н.У.К.	2A		X	X	X	X	10			ca, ц
1969	ИЗОБУТАН	2F		X	X	X	X	10	10	0,49	ca, x
1973	ХЛОРДИФТОРМЕТАНА И ХЛОРПЕНТАФТОРЭТАНА СМЕСЬ с постоянной температурой кипения, содержащая около 49% хлордифторметана (ГАЗ РЕФРИЖЕРАТОРНЫЙ R 502)	2A		X	X	X	X	10	31	1,01	ca
1974	ХЛОРДИФТОРБРОММЕТАН (ГАЗ РЕФРИЖЕРАТОРНЫЙ R 12B1)	2A		X	X	X	X	10	10	1,61	ca
1975	АЗОТА ОКСИДА И ДИАЗОТА ТЕТРАОКСИДА СМЕСЬ (АЗОТА ОКСИДА И АЗОТА ДИОКСИДА СМЕСЬ)	2TOC	115	X		X	X	5			к, ц
1976	ОКТАФТОРЦИКЛОБУТАН (ГАЗ РЕФРИЖЕРАТОРНЫЙ RC 318)	2A		X	X	X	X	10	11	1,32	ca
1978	ПРОПАН	2F		X	X	X	X	10	23	0,43	ca, x
1982	ТЕТРАФТОРМЕТАН (ГАЗ РЕФРИЖЕРАТОРНЫЙ R 14)	2A		X	X	X	X	10	200 300	0,71 0,90	
1983	1-ХЛОР-2,2,2-ТРИФТОРЭТАН (ГАЗ РЕФРИЖЕРАТОРНЫЙ R 133a)	2A		X	X	X	X	10	10	1,18	ca
1984	ТРИФТОРМЕТАН (ГАЗ РЕФРИЖЕРАТОРНЫЙ R 23)	2A		X	X	X	X	10	190 250	0,88 0,96	ca ca

Таблица 2: СЖИЖЕННЫЕ ГАЗЫ И ГАЗЫ, РАСТВОРЕННЫЕ ПОД ДАВЛЕНИЕМ

№ ООН	Наименование вещества	Классификационный код	$ЛК_{50}$, мл/м^3	Баллоны	Трубки	Барабаны под давлением	Связки баллонов	Периодичность испытаний, лет [а)]	Испытательное давление, бар	Степень наполнения, кг/л	Специальные положения по упаковке (см. п. (10))
2035	1,1,1-ТРИФТОРЭТАН (ГАЗ РЕФРИЖЕРАТОРНЫЙ R 143a)	2F		X	X	X	X	10	35	0,73	са
2036	КСЕНОН	2A		X	X	X	X	10	130	1,28	
2044	2,2-ДИМЕТИЛПРОПАН	2F		X	X	X	X	10	10	0,53	са
2073	АММИАКА РАСТВОР в воде с плотностью менее 0,880 при температуре 15°C	4A									
	с массовой долей аммиака более 35%, но не более 40%;	4A		X	X	X	X	5	10	0,80	б
	с массовой долей аммиака более 40%, но не более 50%	4A		X	X	X	X	5	12	0,77	б
2188	АРСИН	2TF	20	X			X	5	42	1,10	г, к
2189	ДИХЛОРСИЛАН	2TFC	314	X	X	X	X	5	10 200	0,90 1,08	
2191	СУЛЬФУРИЛФТОРИД	2T	3020	X	X	X	X	5	50	1,10	ф
2192	ГЕРМАН [в)]	2TF	620	X	X	X	X	5	250	0,064	г, с, са, р
2193	ГЕКСАФТОРЭТАН (ГАЗ РЕФРИЖЕРАТОРНЫЙ R 116)	2A		X	X	X	X	10	200	1,13	
2194	СЕЛЕНА ГЕКСАФТОРИД	2TC	50	X			X	5	36	1,46	к, са
2195	ТЕЛЛУРА ГЕКСАФТОРИД	2TC	25	X			X	5	20	1,00	к, са
2196	ВОЛЬФРАМА ГЕКСАФТОРД	2TC	160	X			X	5	10	3,08	а, к, са
2197	ВОДОРОДА ЙОДИД БЕЗВОДНЫЙ	2TC	2860	X	X	X	X	5	23	2,25	а, г, са
2198	ФОСФОРА ПЕНТАФТОРИД	2TC	190	X			X	5	200 300	0,90 1,25	к к
2199	ФОСФИН [в)]	2TF	20	X			X	5	225 250	0,30 0,45	г, к, р г, к, р
2200	ПРОПАДИЕН СТАБИЛИЗИРОВАННЫЙ	2F		X	X	X	X	10	22	0,50	са
2202	ВОДОРОДА СЕЛЕНИД БЕЗВОДНЫЙ	2TF	2	X			X	5	31	1,60	к
2203	СИЛАН [в)]	2F		X	X	X	X	10	225 250	0,32 0,36	р р
2204	КАРБОНИЛСУЛЬФИД	2TF	1700	X	X	X	X	5	30	0,87	са, ф
2417	КАРБОНИЛФТОРИД	2TC	360	X	X	X	X	5	200 300	0,47 0,70	
2418	СЕРЫ ТЕТРАФТОРИД	2TC	40	X			X	5	30	0,91	к, са
2419	БРОМТРИФТОРЭТИЛЕН	2F		X	X	X	X	10	10	1,19	са
2420	ГЕКСАФТОРАЦЕТОН	2TC	470	X	X	X	X	5	22	1,08	са
2421	АЗОТА ТРИОКСИД	2TOC	ПЕРЕВОЗКА ЗАПРЕЩЕНА								
2422	ОКТАФТОРБУТЕН-2 (ГАЗ РЕФРИЖЕРАТОРНЫЙ R 1318)	2A		X	X	X	X	10	12	1,34	са
2424	ОКТАФТОРПРОПАН (ГАЗ РЕФРИЖЕРАТОРНЫЙ R 218)	2A		X	X	X	X	10	25	1,04	са
2451	АЗОТА ТРИФТОРИД	2O		X	X	X	X	10	200	0,50	
2452	ЭТИЛАЦЕТИЛЕН СТАБИЛИЗИРОВАННЫЙ	2F		X	X	X	X	10	10	0,57	в, са

Таблица 2: СЖИЖЕННЫЕ ГАЗЫ И ГАЗЫ, РАСТВОРЕННЫЕ ПОД ДАВЛЕНИЕМ

№ ООН	Наименование вещества	Классификационный код	$ЛК_{50}$, мл/м^3	Баллоны	Трубки	Барабаны под давлением	Связки баллонов	Периодичность испытаний, лет [a)]	Испытательное давление, бар	Степень наполнения, кг/л	Специальные положения по упаковке (см. п. (10))
2453	ЭТИЛФТОРИД (ГАЗ РЕФРИЖЕРАТОРНЫЙ R 161)	2F		X	X	X	X	10	30	0,57	са
2454	МЕТИЛФТОРИД (ГАЗ РЕФРИЖЕРАТОРНЫЙ R 41)	2F		X	X	X	X	10	300	0,63	са
2455	МЕТИЛНИТРИТ	2A	ПЕРЕВОЗКА ЗАПРЕЩЕНА								
2517	1-ХЛОР-1,1-ДИФТОРЭТАН (ГАЗ РЕФРИЖЕРАТОРНЫЙ R 142b)	2F		X	X	X	X	10	10	0,99	са
2534	МЕТИЛХЛОРСИЛАН	2TFC	600	X	X	X	X	5			са, ц
2548	ХЛОРА ПЕНТАФТОРИД	2TOC	122	X			X	5	13	1,49	а, к
2599	ТРИФТОРХЛОРМЕТАНА И ТРИФТОРМЕТАНА АЗЕОТРОПНАЯ СМЕСЬ, содержащая приблизительно 60% трифторхлорметана (ГАЗ РЕФРИЖЕРАТОРНЫЙ R 503)	2A		X	X	X	X	10	31 42 100	0,12 0,17 0,64	са са са
2601	ЦИКЛОБУТАН	2 F		X	X	X	X	10	10	0,63	са
2602	ДИХЛОРДИФТОРМЕТАНА И ДИФТОРЭТАНА АЗЕОТРОПНАЯ СМЕСЬ, содержащая приблизительно 74% дихлордифторметана (ГАЗ РЕФРИЖЕРАТОРНЫЙ R 500)	2A		X	X	X	X	10	22	1,01	са
2676	СТИБИН	2TF	20	X			X	5	200	0,49	к, с, са
2901	БРОМА ХЛОРИД	2TOC	290	X	X	X	X	5	10	1,50	а
3057	ТРИФТОРАЦЕТИЛХЛОРИД	2TC	10	X		X	X	5	17	1,17	к, са
3070	ЭТИЛЕНА ОКСИДА И ДИХЛОРДИФТОРМЕТАНА СМЕСЬ, содержащая не более 12,5% этилена оксида	2A		X	X	X	X	10	18	1,09	са
3083	ПЕРХЛОРИЛФТОРИД	2TO	770	X	X	X	X	5	33	1,21	ф
3153	ЭФИР ПЕРФТОР (МЕТИЛ-ВИНИЛОВЫЙ)	2F		X	X	X	X	10	20	0,75	са
3154	ЭФИР ПЕРФТОР (ЭТИЛ-ВИНИЛОВЫЙ)	2F		X	X	X	X	10	10	0,98	са
3157	ГАЗ СЖИЖЕННЫЙ ОКИСЛЯЮЩИЙ, Н.У.К.	2O		X	X	X	X	10			ц
3159	1,1,1,2-ТЕТРАФТОРЭТАН (ГАЗ РЕФРИЖЕРАТОРНЫЙ R 134a)	2A		X	X	X	X	10	18	1,05	са
3160	ГАЗ СЖИЖЕННЫЙ ЯДОВИТЫЙ ВОСПЛАМЕНЯЮЩИЙСЯ, Н.У.К.	2TF	≤5000	X	X	X	X	5			са, ц
3161	ГАЗ СЖИЖЕННЫЙ ВОСПЛАМЕНЯЮЩИЙСЯ, Н.У.К.	2F		X	X	X	X	10			са, ц
3162	ГАЗ СЖИЖЕННЫЙ, ЯДОВИТЫЙ, Н.У.К.	2T	≤5000	X	X	X	X	5			ц
3163	ГАЗ СЖИЖЕННЫЙ, Н.У.К.	2A		X	X	X	X	10			са, ц
3220	ПЕНТАФТОРЭТАН (ГАЗ РЕФРИЖЕРАТОРНЫЙ R 125)	2A		X	X	X	X	10	49 35	0,95 0,87	са са

Таблица 2: СЖИЖЕННЫЕ ГАЗЫ И ГАЗЫ, РАСТВОРЕННЫЕ ПОД ДАВЛЕНИЕМ

№ ООН	Наименование вещества	Классификационный код	$ЛК_{50}$, мл/м^3	Баллоны	Трубки	Барабаны под давлением	Связки баллонов	Периодичность испытаний, лет [a)]	Испытательное давление, бар	Степень наполнения, кг/л	Специальные положения по упаковке (см. п. (10))
3252	ДИФТОРМЕТАН (ГАЗ РЕФРИЖЕРАТОРНЫЙ R 32)	2F		X	X	X	X	10	48	0,78	са
3296	ГЕПТАФТОРПРОПАН (ГАЗ РЕФРИЖЕРАТОРНЫЙ R 227)	2A		X	X	X	X	10	13	1,21	са
3297	ЭТИЛЕНАОКСИДА И ХЛОРТЕТРАФТОРЭТАНА СМЕСЬ, содержащая не более 8,8% этилена оксида	2A		X	X	X	X	10	10	1,16	са
3298	ЭТИЛЕНА ОКСИДА И ПЕНТА-ФТОРЭТАНА СМЕСЬ, содержащая не более 7,9% этилена оксида	2A		X	X	X	X	10	26	1,02	са
3299	ЭТИЛЕНА ОКСИДА И ТЕТРАФТОРЭТАНА СМЕСЬ, содержащая не более 5,6% этилена оксида	2A		X	X	X	X	10	17	1,03	са
3300	ЭТИЛЕНА ОКСИДА И УГЛЕРОДА ДИОКСИДА СМЕСЬ, содержащая более 87% этилена оксида	2TF	Более 2900	X	X	X	X	5	28	0,73	са
3307	ГАЗ СЖИЖЕННЫЙ ЯДОВИТЫЙ ОКИСЛЯЮЩИЙ, Н.У.К.	2TO	≤5000	X	X	X	X	5			ц
3308	ГАЗ СЖИЖЕННЫЙ ЯДОВИТЫЙ КОРРОЗИОННЫЙ, Н.У.К.	2TC	≤5000	X	X	X	X	5			са, ц
3309	ГАЗ СЖИЖЕННЫЙ ЯДОВИТЫЙ ВОСПЛАМЕНЯЮЩИЙСЯ КОРРОЗИОННЫЙ, Н.У.К.	2TFC	≤5000	X	X	X	X	5			са, ц
3310	ГАЗ СЖИЖЕННЫЙ ЯДОВИТЫЙ ОКИСЛЯЮЩИЙ КОРРОЗИОННЫЙ, Н.У.К.	2TOC	≤5000	X	X	X	X	5			ц
3318	АММИАКА РАСТВОР в воде с плотностью менее 0,880 при температуре 15°C, содержащий более 50% аммиака	4TC		X	X	X	X	5			б
3337	ГАЗ РЕФРИЖЕРАТОРНЫЙ R 404A (Пентафторэтана, 1,1,1-трифторэтана и 1,1,1,2-тетрафторэтана зеотропная смесь с приблизительно 44% пентрафторэтана и 52% 1,1,1-трифторэтана)	2A		X	X	X	X	10	36	0,82	са
3338	ГАЗ РЕФРИЖЕРАТОРНЫЙ R 407A (Дифторметана, пентафторэтана и 1,1,1,2-тетрафторэтана зеотропная смесь с приблизительно 20% дифторметана и 40% пентафторэтана)	2A		X	X	X	X	10	32	0,94	са

Таблица 2: СЖИЖЕННЫЕ ГАЗЫ И ГАЗЫ, РАСТВОРЕННЫЕ ПОД ДАВЛЕНИЕМ

№ ООН	Наименование вещества	Классификационный код	$ЛК_{50}$, мл/м^3	Баллоны	Трубки	Барабаны под давлением	Связки баллонов	Периодичность испытаний, лет [а)]	Испытательное давление, бар	Степень наполнения, кг/л	Специальные положения по упаковке (см. п. (10))
3339	ГАЗ РЕФРИЖЕРАТОРНЫЙ R 407B (Дифторметана, пентафторэтана и 1,1,1,2-тетрафторэтана зеотропная смесь с приблизительно 10% дифторметана и 70% пентафторэтана)	2A		X	X	X	X	10	33	0,93	ca
3340	ГАЗ РЕФРИЖЕРАТОРНЫЙ R 407C (Дифторметана, пентафторэтана и 1,1,1,2-тетрафторэтана зеотропная смесь с приблизительно 23% дифторметана и 25% пентафторэтана)	2A		X	X	X	X	10	30	0,95	ca
3354	ГАЗ ИНСЕКТИЦИДНЫЙ ВОСПЛАМЕНЯЮЩИЙСЯ, Н.У.К.	2F		X	X	X	X	10			ca, ц
3355	ГАЗ ИНСЕКТИЦИДНЫЙ ЯДОВИТЫЙ ВОСПЛАМЕНЯЮЩИЙСЯ, Н.У.К.	2TF		X	X	X	X	5			ca, ц
3374	АЦЕТИЛЕН НЕРАСТВОРЕННЫЙ	2F		X			X	5	60		в, п

а) *Не распространяется на сосуды под давлением из композитных материалов.*

б) *Для смесей газов с № ООН 1965 максимально допустимая масса наполнения на литр вместимости является следующей:*

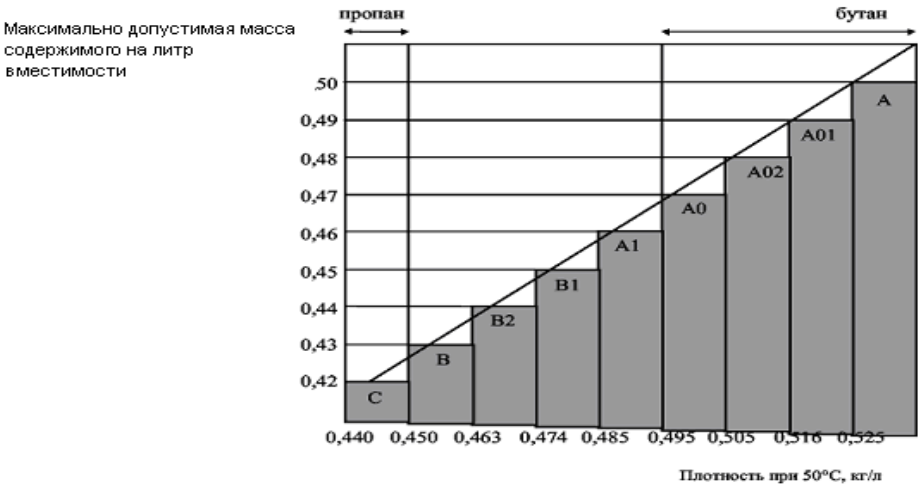

в) *Считается пирофорным.*

г) *Считается токсичным. Величину $ЛК_{50}$ следует установить.*

P200	ИНСТРУКЦИЯ ПО УПАКОВКЕ (продолжение)	P200

Таблица 3: **ВЕЩЕСТВА, НЕ ОТНОСЯЩИЕСЯ К КЛАССУ 2**

№ ООН	Наименование вещества	Класс	Классификационный код	$ЛК_{50}$, мл/м^3	Баллоны	Трубки	Барабаны под давлением	Связки баллонов	Периодичность испытаний, лет [а)]	Испытательное давление, бар	Степень наполнения, кг/л	Специальные положения по упаковке (см. п. (10))
1051	ВОДОРОДА ЦИАНИД СТАБИЛИЗИРОВАННЫЙ, содержащий менее 3% воды	6.1	TF1	40	X			X	5	100	0,55	к
1052	ВОДОРОДА ФТОРИД БЕЗВОДНЫЙ	8	CT1	966	X		X	X	5	10	0,84	аб, ав
1745	БРОМА ПЕНТАФТОРИД	5.1	OTC	25	X		X	X	5	10	[б)]	к, аб, аг
1746	БРОМА ТРИФТОРИД	5.1	OTC	50	X		X	X	5	10	[б)]	к, аб, аг
1790	КИСЛОТЫ ФТОРИСТОВОДОРОДНОЙ раствор с содержанием фтористоводородной кислоты более 85%	8	CT1	966	X		X	X	5	10	0,84	аб, ав
2495	ЙОДА ПЕНТАФТОРИД	5.1	OTC	120	X		X	X	5	10	[б)]	к, аб, аг

а) *Не распространяется на сосуды под давлением из композитных материалов.*

б) *В любом случае незаполненный объем должен составлять не менее 8%*

P201	ИНСТРУКЦИЯ ПО УПАКОВКЕ	P201

Настоящая инструкция применяется к веществам, имеющим №№ ООН 3167, 3168 и 3169.

Разрешается использовать следующие виды тары:

(1) Баллоны, трубки и барабаны под давлением, отвечающие требованиям в отношении конструкции, испытаний и наполнения, установленным компетентным органом.

(2) Кроме того, при условии соблюдения общих положений, изложенных в разделах **4.1.1** и **4.3.1**, разрешается использовать следующие виды тары:

а) Для неядовитых газов: комбинированную тару с герметично закрывающейся внутренней тарой из стекла или металла максимальной вместимостью 5 л на упаковку, отвечающую требованиям испытаний для группы упаковки III.

б) Для ядовитых газов: комбинированную тару с герметично закрывающейся внутренней тарой из стекла или металла максимальной вместимостью 1 л на упаковку, отвечающую требованиям испытаний для группы упаковки III.

P202	ИНСТРУКЦИЯ ПО УПАКОВКЕ	P202

(зарезервировано)

P203	ИНСТРУКЦИЯ ПО УПАКОВКЕ	P203

Тип тары: криогенные сосуды

Общие инструкции:

(1) Должны соблюдаться специальные положения по упаковке, изложенные в разделе 4.1.6.

(2) Сосуды должны изолироваться таким образом, чтобы на них не могли осаждаться роса или иней.

(3) Материалы, используемые для герметизации соединений и содержания затворов у сосудов, предназначенных для перевозки газов с классификационным кодом 3O, должны быть совместимы с перевозимым веществом.

Особые инструкции для закрытых криогенных сосудов:

(4) Закрытые криогенные сосуды для перевозки охлажденных жидких газов должны быть изготовлены в соответствии с требованиями главы 6.2.

(5) Испытательное давление

Охлажденные жидкие газы должны загружаться в закрытые криогенные сосуды, имеющие следующее минимальное испытательное давление:

а) для закрытых криогенных сосудов с вакуумной изоляцией испытательное давление должно составлять не менее 1,3 максимального внутреннего давления наполненного сосуда, в том числе во время наполнения и опорожнения, увеличенного на 100 кПа (1 бар);

б) для других закрытых криогенных сосудов испытательное давление должно составлять не менее 1,3 максимального внутреннего давления наполненного сосуда, с учетом давления, возникающего во время наполнения и опорожнения.

(6) Степень наполнения

Для невоспламеняющихся, неядовитых охлажденных жидких газов (классификационные коды 3A и 3O) объем жидкой фазы при температуре наполнения и давлении 100 кПа (1 бар) не должен превышать 98% вместимости сосуда.

Для воспламеняющихся охлажденных жидких газов (классификационный код 3F) степень наполнения должна оставаться ниже уровня, при котором – когда давление паров в случае повышения температуры, будет равным давлению срабатывания предохранительного клапана, – объем жидкой фазы достиг бы 95% вместимости сосуда (по воде).

(7) Устройства для сброса давления

Закрытые криогенные сосуды должны быть оборудованы по меньшей мере одним устройством для сброса давления.

(8) Совместимость

Материалы, используемые для обеспечения герметичности соединений или для ухода за запорной арматурой, должны быть совместимы с содержимым сосудов. В отношении окисляющих газов (классификационный код 3O) см. также п. (3), выше.

(9) Периодические проверки

Сосуды должны подвергаться периодическим проверкам в соответствии с положениями п.п. 6.2.1.6 и 6.2.3.5 соответственно. Периодические проверки должны проводиться каждые 10 лет.

В отступление от этих сроков периодические проверки сосудов, изготовленных из композитных материалов (композитные сосуды), могут проводиться через промежутки времени, устанавливаемые компетентным органом страны – участницы СМГС, который утвердил технические правила проектирования и изготовления.

Особые инструкции для открытых криогенных сосудов:

(10) Открытые криогенные сосуды не разрешается использовать для воспламеняющихся охлажденных жидких газов с классификационным кодом 3F, а также для № ООН 2187 Углерода диоксида охлажденного жидкого и его смесей.

(11) Сосуды должны быть оборудованы устройствами, препятствующими вытеканию жидкости.

(12) Стеклянные сосуды с вакуумной изоляцией должны иметь двойные стенки и быть обложены абсорбирующим изолирующим материалом; они должны быть защищены обрешетками из стальной проволоки и уложены в металлические ящики. Металлические ящики для стеклянных сосудов и других сосудов должны быть снабжены грузозахватными приспособлениями.

(13) Отверстия сосудов должны быть снабжены устройствами, обеспечивающими выпуск газов, препятствующими вытеканию или утечке жидкости и установленными так, чтобы они выдерживали нагрузки, возникающие при нормальных условиях перевозки.

(14) При перевозке № ООН 1073 Кислорода охлажденного жидкого и его смесей вышеупомянутые устройства, а также абсорбирующий изолирующий материал, которым обкладываются стеклянные сосуды, должны изготовляться из негорючих материалов.

Ссылка на стандарты (зарезервировано)

P204	ИНСТРУКЦИЯ ПО УПАКОВКЕ	P204
(Исключена)		

P205	ИНСТРУКЦИЯ ПО УПАКОВКЕ	P205
(Исключена)		

P206	ИНСТРУКЦИЯ ПО УПАКОВКЕ	P206

Настоящая инструкция применяется к № ООН 3150 устройствам малым, приводимым в действие углеводородным газом, или баллончикам с углеводородным газом для малых устройств.

(1) Должны соблюдаться специальные положения по упаковке, изложенные в разделе **4.1.6**.

(2) Изделия должны соответствовать предписаниям, действующим в стране, в которой они были наполнены.

(3) Устройства и баллончики должны упаковываться в наружную тару, отвечающую требованиям раздела 6.1.4, испытанную и утвержденную в соответствии с положениями главы 6.1 для группы упаковки II.

P300	ИНСТРУКЦИЯ ПО УПАКОВКЕ	P300

Настоящая инструкция применяется к № ООН 3064.

При условии соблюдения общих положений, изложенных в разделах **4.1.1** и **4.1.3**, разрешается использовать следующие виды тары:

Комбинированную тару, состоящую из внутренних металлических банок вместимостью не более 1 л каждая и наружных ящиков: из естественной древесины (4C1, 4C2), фанеры (4D) или древесно-волокнистых материалов (4F), содержащих не более 5 л раствора.

Дополнительные требования:

1. Металлические банки должны быть полностью обложены абсорбирующим прокладочным материалом.
2. Ящики должны иметь сплошное внутреннее покрытие из подходящего материала, непроницаемого для воды и нитроглицерина.

P301	ИНСТРУКЦИЯ ПО УПАКОВКЕ	P301

Настоящая инструкция применяется к изделиям, относящимся к № ООН 3165.

При условии соблюдения общих положений, изложенных в разделах **4.1.1** и **4.1.3**, разрешается использовать следующие виды тары:

(1) Алюминиевое изделие под давлением, изготовленное из трубы и имеющиее приваренные днища. Первичное средство удержания топлива в этом сосуде должно состоять из сварной алюминиевой камеры максимальным внутренним объемом 46 л. Наружный сосуд должен выдерживать минимальное расчетное манометрическое давление 1275 кПа и минимальное манометрическое давление разрыва 2755 кПа. Каждый сосуд должен быть проверен на утечку в ходе производства и до отправки и должен быть герметичным. Внутренний блок в комплекте должен быть надежно упакован в негорючий прокладочный материал, такой как вермикулит, и уложен в прочную герметично закрытую наружную металлическую тару, обеспечивающую надлежащую защиту всех фитингов. Максимальное количество топлива на блок и упаковку составляет 42 л.

(2) Алюминиевое изделие под давлением.

Первичное средство удержания топлива в этом сосуде должно состоять из сварного газонепроницаемого топливного отсека с эластомерной камерой максимальным внутренним объемом 46 л. Сосуд под давлением должен выдерживать минимальное расчетное манометрическое давление 2860 кПа и минимальное манометрическое давление на разрыв 5170 кПа. Каждый сосуд должен быть проверен на утечку в ходе производства и до отправки и должен быть надежно упакован в негорючий прокладочный материал, такой как вермикулит, и уложен в прочную герметично закрытую наружную металлическую тару, обеспечивающую надлежащую защиту всех фитингов. Максимальное количество топлива на блок и упаковку составляет 42 л.

P302	ИНСТРУКЦИЯ ПО УПАКОВКЕ	P302

Настоящая инструкция применяется к веществам, относящимся к № ООН 3269.
При условии соблюдения общих положений, изложенных в разделах **4.1.1** и **4.1.3**, разрешается использовать следующие виды тары: Комбинированную тару, которая отвечает требованиям испытаний для группы упаковки II или III в соответствии с критериями класса 3, применяемыми к основному веществу. Основное вещество и активирующая добавка (органический пероксид) должны быть упакованы по отдельности во внутреннюю тару. Компоненты могут быть помещены в одну и ту же наружную тару при условии, что между ними не возникнет опасной реакции в случае утечки. Максимальное количество активирующей добавки должно составлять 125 мл на единицу внутренней тары для жидкости и 500 г на единицу внутренней тары для твердого вещества.

P400	**ИНСТРУКЦИЯ ПО УПАКОВКЕ**	**P400**

При условии соблюдения общих положений, изложенных в разделах **4.1.1** и **4.1.3**, разрешается использовать следующие виды тары:

(1) Сосуды под давлением при условии соблюдения общих положений п. 4.1.3.6. Они должны изготавливаться из стали и подвергаться первоначальному и каждые 10 лет периодическому испытанию под избыточным давлением не менее 1 МПа (10 бар). Во время перевозки жидкость должна находиться под слоем инертного газа под избыточным давлением не менее 20 кПа (0,2 бар)

(2) Ящики (4A, 4B, 4C1, 4C2, 4D, 4F или 4G), барабаны (1A2, 1B2, 1N2, 1D или 1G) или канистры (3A2 или 3B2), в которые помещены герметично запечатанные металлические банки с внутренней тарой из стекла или металла вместимостью не более 1 л каждая, оснащенные резьбовыми затворами с уплотнителями. Внутренняя тара должна быть обложена со всех сторон сухим абсорбирующим негорючим материалом в количестве, достаточном для поглощения всего содержимого. Внутренняя тара не должна заполняться более чем на 90% ее вместимости. Максимальная масса нетто наружной тары не должна превышать 125 кг.

(3) Стальные, алюминиевые ил прочие металлические барабаны (1A2, 1B2, 1N2), канистры (3A2, 3B2) или ящики (4A, 4B) максимальной массой нетто 150 кг каждый(ая) с герметично запечатанными внутренними металлическими банками вместимостью не более 4 л каждая, оснащенными резьбовыми затворами с уплотнителями. Внутренняя тара должна быть обложена со всех сторон сухим абсорбирующим негорючим материалом в количестве, достаточном для поглощения всего содержимого. В дополнение к прокладочному материалу каждый слой внутренней тары должен быть отделен разделительной перегородкой. Внутренняя тара не должна заполняться более чем на 90% ее вместимости.

Специальные положения по упаковке:

PP86 Для № ООН 3392 и 3394: воздух должен быть вытеснен из газового пространства с помощью азота или путем применения других средств.

P401	**ИНСТРУКЦИЯ ПО УПАКОВКЕ**	**P401**

При условии соблюдения общих положений, изложенных в разделах **4.1.1** и **4.1.3**, разрешается использовать следующие виды тары:

(1) Сосуды под давлением при условии соблюдения общих положений п. 4.1.3.6. Они должны изготавливаться из стали и подвергаться первоначальному и каждые 10 лет периодическому испытанию под избыточным давлением не менее 0,6 МПа (6 бар). Во время перевозки жидкость должна находиться под слоем инертного газа под избыточным давлением не менее 20 кПа (0,2 бар) .

	Внутренняя тара	**Наружная тара**
(2) Комбинированную тару с внутренней тарой из стекла, металла или пластмассы, которая имеет резьбовые затворы и обложена со всех сторон инертным абсорбирующим прокладочным материалом в количестве, достаточном для поглощения всего содержимого.	1 л	30 кг (максимальная масса нетто)

Специальное положение по упаковке, предусмотренные Прил. 2 к СМГС, RID, ADR:

RR7 Для №№ ООН 1183, 1242, 1295 и 2988: сосуды под давлением должны подвергаться испытанию каждые 5 лет.

P402	ИНСТРУКЦИЯ ПО УПАКОВКЕ	P402

При условии соблюдения общих положений, изложенных в разделах **4.1.1** и **4.1.3**, разрешается использовать следующие виды тары:

(1) Сосуды под давлением при условии соблюдения положений п. 4.1.3.6. Они должны изготавливаться из стали и подвергаться первоначальному и каждые 10 лет периодическому испытанию под избыточным давлением не менее 0,6 МПа (6 бар). Во время перевозки жидкость должна находиться под слоем инертного газа под избыточным давлением не менее 20 кПа (0,2 бар) .

		Максимальная масса нетто	
		Внутренняя тара	**Наружная тара**
(2)	Комбинированную тару с внутренней тарой из стекла, металла или пластмассы, которая имеет резьбовые затворы и обложена со всех сторон инертным абсорбирующим прокладочным материалом в количестве, достаточном для поглощения всего содержимого.	10 кг (стекло)	125 кг
		15 кг (металл или пластмасса)	125 кг

(3) Стальные барабаны (1A1) максимальной вместимостью 250 л.

(4) Составную тару, состоящую из пластмассового сосуда в наружном стальном или алюминиевом барабане (6HA1 или 6HB1), вместимостью не более 250 л.

Специальное положение по упаковке, предусмотренные Прил. 2 к СМГС, RID, ADR:

RR4 Для № ООН 3130: отверстия сосудов должны герметично закрываться с помощью двух последовательно расположенных устройств, одно из которых должно завинчиваться или закрепляться столь же надежным способом.

RR7 Для № ООН 3129: сосуды под давлением должны подвергаться испытанию каждые 5 лет.

RR8 Для №№ 1389, 1391, 1411, 1421, 1928, 3129, 3130 и 3148: сосуды под давлением должны подвергаться первоначальному испытанию и периодическим испытаниям при испытательном давлении не менее 1 МПа (10 бар).

P403	ИНСТРУКЦИЯ ПО УПАКОВКЕ	P403

При условии соблюдения общих положений, изложенных в разделах **4.1.1** и **4.1.3**, разрешается использовать следующие виды тары:

Комбинированная тара:

Внутренняя тара	**Наружная тара**	**Максимальная масса нетто**
Стеклянная 2 кг	**Барабаны**	
Пластмассовая 15 кг	стальные (1A2)	400 кг
Металлическая 20 кг	алюминиевые (1B2)	400 кг
Внутренняя тара должна герметично закрываться (например, путем заклеивания клейкой лентой или с помощью резьбового затвора)	прочие металлические, кроме стальных и алюминиевых (1N2)	400 кг
	пластмассовые (1H2)	400 кг
	фанерные (1D)	400 кг
	картонные (1G)	400 кг
	Ящики	
	стальные (4A)	400 кг
	алюминиевые (4B)	400 кг
	из естественной древесины (4C1)	400 кг
	из естественной древесины, с плотно пригнанными стенками (4C2)	400 кг
	фанерные (4D)	250 кг
	из древесно-волокнистого материала (4F)	125 кг
	из картона (4G)	125 кг
	из пенопласта (4H1)	60 кг

	из твердой пластмассы (4H2)	250 кг
	Канистры	
	стальные (3A2)	120 кг
	алюминиевые (3B2)	120 кг
	пластмассовые (3H2)	120 кг
Одиночная тара:		**Максимальная масса нетто**
Барабаны		
стальные (1A1, 1A2)		250 кг
алюминиевые (1B1, 1B2)		250 кг
прочие металлические, кроме стальных и алюминиевых (1N1, 1N2)		250 кг
пластмассовые (1H1, 1H2)		250 кг
Канистры		
стальные (3A1, 3A2)		120 кг
алюминиевые (3B1, 3B2)		120 кг
пластмассовые (3H1, 3H2)		120 кг
Составная тара		
пластмассовый сосуд в наружном стальном или алюминиевом барабане (6HA1 или 6HB1)		250 кг
пластмассовый сосуд в наружном картонном, пластмассовом или фанерном барабане (6HG1, 6HH1 или 6HD1)		75 кг
пластмассовый сосуд в наружном стальном или алюминиевом ящике или обрешетке, либо в наружном ящике из древесины, фанеры, картона или твердой пластмассы (6HA2, 6HB2, 6HC, 6HD2, 6HG2 или 6HH2)		75 кг
Сосуды под давлением при условии соблюдения общих положений п. 4.1.3.6		
Дополнительное требование: Тара должна герметично закрываться.		
Специальное положение по упаковке: **PP83** Для № ООН 2813: влагонепроницаемые пакеты, содержащие не более 20 г вещества, предназначенного для выработки тепла, могут упаковываться следующим образом: каждый влагонепроницаемый пакет должен помещаться в герметичный пластмассовый пакет, который, в свою очередь, укладывается в промежуточную тару. В наружной таре не должно содержаться более 400 г вещества. В таре не должно быть воды или другой жидкости, могущей вступить в опасную реакцию с перевозимым веществом.		

P404	**ИНСТРУКЦИЯ ПО УПАКОВКЕ**	**P404**
Настоящая инструкция применяется к пирофорным твердым веществам, относящимся к №№ ООН 1383, 1854, 1855, 2008, 2441, 2545, 2546, 2846, 2881, 3200, 3391 и 3393		
При условии соблюдения общих положений, изложенных в разделах **4.1.1** и **4.1.3**, разрешается использовать следующие виды тары:		
(1) Комбинированная тара Наружная тара: (1A2, 1B2, 1N2, 1H2, 1D, 4A, 4B, 4C1, 4C2, 4D, 4F или 4H2) Внутренняя тара: Металлическая тара максимальной массой нетто 15 кг каждая. Внутренняя тара должна герметично закрываться и иметь резьбовые затворы. (2) Металлическая тара: (1A1, 1A2, 1B1, 1N1, 1N2, 3A1, 3A2, 3B1, и 3B2) Максимальная масса брутто: 150 кг. (3) Составная тара: Пластмассовый сосуд в наружном стальном или алюминиевом барабане (6HA1, или 6HB1) Максимальная масса брутто: 150 кг.		
Сосуды под давлением при условии соблюдения общих положений п. 4.1.3.6		
Специальное положение по упаковке: **PP86** Для № № ООН 3391 и 3393: воздух должен быть вытеснен из газового пространства с помощью азота или путем применения других средств.		

P405	ИНСТРУКЦИЯ ПО УПАКОВКЕ	P405

Настоящая инструкция применяется к веществам, относящимся к № ООН 1381.

При условии соблюдения общих положений, изложенных в разделах **4.1.1** и **4.1.3**, разрешается использовать следующие виды тары:

(1) Для № ООН 1381 Фосфора влажного:

а) Комбинированная тара
Наружная тара: (4A, 4B, 4C1, 4C2, 4D или 4F)
Максимальная масса нетто: 75 кг
Внутренняя тара:
– герметично закрытый металлический бидон максимальной массой нетто 15 кг; или
– стеклянная внутренняя тара, обложенная со всех сторон сухим негорючим абсорбирующим прокладочным материалом в количестве, достаточном для поглощения всего содержимого, максимальной массой нетто 2 кг; или

б) Барабаны (1A1, 1A2, 1B1, 1B2, 1N1 или 1N2); максимальная масса нетто: 400 кг
Канистры (3A1 или 3B1); максимальная масса нетто: 120 кг.

Эта тара должна пройти испытание на герметичность, предусмотренное в п. 6.1.5.4 для группы упаковки II.

(2) Для № ООН 1381 Фосфора сухого:

а) при перевозке в расплавленном состоянии – барабаны (1A2, 1B2 или 1N2) максимальной массой нетто 400 кг; или

б) в снарядах или изделиях, заключенных в прочную оболочку, при перевозке без компонентов, относящихся к классу 1: тара, указанная компетентным органом.

P406	ИНСТРУКЦИЯ ПО УПАКОВКЕ	P406

При условии соблюдения общих положений, изложенных в разделах **4.1.1** и **4.1.3**, разрешается использовать следующие виды тары:

(1) Комбинированная тара: наружная тара 4C1, 4C2, 4D, 4F, 4G, 4H1, 4H2, 1G, 1D, 1H2 или 3H2; внутренняя тара - влагонепроницаемая.

(2) Пластмассовые, фанерные или картонные барабаны (1H2, 1D, 1G) или ящики (4A, 4B, 4C1, 4C2, 4D, 4F, 4G, 4H2) с влагонепроницаемым внутренним мешком, вкладышем из полимерной пленки или влагонепроницаемым покрытием.

(3) Металлические барабаны (1A1, 1A2, 1B1, 1B2, 1N1, 1N2), пластмассовые барабаны (1H1, 1H2), металлические канистры (3A1, 3A2, 3B1, 3B2), пластмассовые канистры (3H1, 3H2), пластмассовые сосуды в наружных стальных или алюминиевых барабанах (6HA1, 6HB1), пластмассовые сосуды в наружных картонных, пластмассовых или фанерных барабанах (6HG1, 6HH1, 6HD1), пластмассовые сосуды в наружных стальных или алюминиевых ящиках или обрешетках, либо в наружных ящиках из древесины, фанеры, картона или твердой пластмассы (6HA2, 6HB2, 6HC, 6HD2, 6HG2, 6HH2).

Дополнительные требования:

1. Тара должна быть сконструирована и изготовлена таким образом, чтобы препятствовать утечке воды, спирта или флегматизатора.
2. Тара должна быть изготовлена и закрыта таким образом, чтобы препятствовать созданию взрывоопасного давления или давления более 300 кПа (3 бар).

Специальные положения по упаковке:

PP24 Вещества с № ООН 2852, 3364, 3365, 3366, 3367, 3368 и 3369: не должны перевозиться в количествах, превышающих 500 г на упаковку.

PP25 Для № ООН 1347: вещество не должно перевозиться в количествах, превышающих 15 кг на упаковку.

PP26 Для №№ ООН 1310, 1320, 1321, 1322, 1344, 1347, 1348, 1349, 1517, 2907, 3317 и 3376: материалы, из которых изготовлена тара, не должны содержать свинец.

PP48 Для № ООН 3474: не должна использоваться металлическая тара

PP78 Вещество с № ООН 3370 не должно перевозиться в количествах, превышающих 11,5 кг на упаковку.

PP80 Для № ООН 2907 и 3344: тара должна отвечать требованиям испытаний для группы упаковки II. Тара, отвечающая критериям для группы упаковки I, использоваться не должна.

P407	ИНСТРУКЦИЯ ПО УПАКОВКЕ	P407

Настоящая инструкция применяется к изделиям, относящимся к №№ ООН 1331, 1944, 1945 и 2254.

При условии соблюдения общих положений, изложенных в разделах **4.1.1** и **4.1.3**, разрешается использовать следующие виды тары:

Комбинированную тару, включающую внутреннюю тару, надежно закрытую для предотвращения случайного возгорания при нормальных условиях перевозки. Максимальная масса брутто упаковки не должна превышать 45 кг, а для ящиков из картона – 30 кг.

Дополнительное требование:

Спички должны быть плотно упакованы.

Специальное положение по упаковке:

PP27 № ООН 1331 Термоспички не должны упаковываться в одну и ту же наружную тару вместе с какими-либо другими опасными грузами, кроме безопасных спичек или парафинированных спичек "Веста", которые следует упаковывать в отдельную внутреннюю тару. Во внутренней таре не должно содержаться более 700 термоспичек.

P408	ИНСТРУКЦИЯ ПО УПАКОВКЕ	P408

Настоящая инструкция применяется к изделиям, относящимся к № ООН 3292.

При условии соблюдения общих положений, изложенных в разделах **4.1.1** и **4.1.3**, разрешается использовать следующие виды тары:

(1) Для элементов:

Наружная тара с достаточным количеством прокладочного материала для предотвращения соприкосновения элементов между собой и элементов с внутренними поверхностями наружной тары, а также опасного перемещения элементов внутри наружной тары во время перевозки. Тара должна соответствовать требованиям испытаний для группы упаковки II.

(2) Для батарей:

Батареи могут перевозиться в неупакованном виде или в защитных оболочках (например, в полностью закрытых защитных оболочках или в деревянных обрешетках). Контактные клеммы не должны подвергаться воздействию веса других батарей или материалов, упакованных с батареями.

Дополнительное требование:

Батареи должны быть изолированы таким образом, чтобы предотвратить возможность короткого замыкания.

P409	ИНСТРУКЦИЯ ПО УПАКОВКЕ	P409

Настоящая инструкция применяется к веществам, относящимся к №№ ООН 2956, 3242 и 3251.

При условии соблюдения общих положений, изложенных в разделах **4.1.1** и **4.1.3**, разрешается использовать следующие виды тары:

(1) Картонный барабан (1G), который может быть снабжен вкладышем или внутренним покрытием; максимальная масса нетто - 50 кг.

(2) Комбинированную тару: ящик из картона (4G) с одиночным внутренним полимерным мешком; максимальная масса нетто - 50 кг.

(3) Комбинированную тару: ящик из картона (4G) или картонный барабан (1G) с внутренней пластмассовой тарой, каждая единица которой содержит не более 5 кг; максимальная масса нетто - 25 кг.

P410	ИНСТРУКЦИЯ ПО УПАКОВКЕ	P410

При условии соблюдения общих положений, изложенных в разделах **4.1.1** и **4.1.3**, разрешается использовать следующие виды тары:

Комбинированная тара:

Внутренняя тара	Наружная тара	Максимальная масса нетто Группа упаковки II, III
Стеклянная 10 кг	**Барабаны**	
Пластмассовая [а)] 30 кг	стальные (1A2)	400 кг
Металлическая 40 кг	алюминиевые (1B2)	400 кг
Бумажная [а), б)] 10 кг	прочие металлические, кроме стальных и алюминиевых (1N2)	400 кг
Картонная [а), б)] 10 кг	пластмассовые (1H2)	400 кг
	фанерные (1D)	400 кг
	картонные (1G) [а)]	400 кг
	Ящики	
	стальные (4A)	400 кг
	алюминиевые (4B)	400 кг
	из естественной древесины (4C1)	400 кг
	из естественной древесины, с плотно пригнанными стенками (4C2)	400 кг
	фанерные (4D)	400 кг
	из древесно-волокнистого материала (4F)	400 кг
	из картона (4G) [а)]	400 кг
	из пенопласта (4H1)	60 кг
	из твердой пластмассы (4H2)	400 кг
	Канистры	
	стальные (3A2)	120 кг
	алюминиевые (3B2)	120 кг
	Пластмассовые (3H2)	120 кг

Одиночная тара:	
Барабаны	
стальные (1A1 или 1A2)	400 кг
алюминиевые (1B1 или 1B2)	400 кг
прочие металлические, кроме стальных и алюминиевых (1N1 или 1N2)	400 кг
пластмассовые (1H1 или 1H2)	400 кг
Канистры	
стальные (3A1 или 3A2)	120 кг
алюминиевые (3B1 или 3B2)	120 кг
пластмассовые (3H1 или 3H2)	120 кг
Ящики	
стальные (4A) [в)]	400 кг
алюминиевые (4B) [в)]	400 кг
из естественной древесины (4C1) [в)]	400 кг
фанерные (4D) [в)]	400 кг
из древесно-волокнистого материала (4F) [в)]	400 кг
из естественной древесины, с плотно пригнанными стенками (4C2) [в)]	400 кг
из картона (4G) [в)]	400 кг
из твердой пластмассы (4H2) [в)]	400 кг
Мешки	
Мешки (5H3, 5H4, 5L3, 5M2) [в), г)]	50 кг

P410	ИНСТРУКЦИЯ ПО УПАКОВКЕ (продолжение)	P410

Составная тара	
пластмассовый сосуд в наружном стальном, алюминиевом, фанерном, картонном или пластмассовом барабане (6HA1, 6HB1, 6HG1, 6HD1 или 6HH1)	400 кг
пластмассовый сосуд в наружной стальной или алюминиевой обрешетке или ящике, либо в наружном ящике из древесины, фанеры, картона или твердой пластмассы (6HA2, 6HB2, 6HC, 6HD2, 6HG2 или 6HH2)	75 кг
стеклянный сосуд в наружном стальном, алюминиевом, фанерном или картонном барабане (6PA1, 6PB1, 6PD1 или 6PG1), либо в наружной стальной или алюминиевой обрешетке или ящике, либо в наружном ящике из древесины или картона, либо в наружной плетеной корзине (6PA2, 6PB2, 6PC, 6PD2, или 6PG2), либо в наружной таре из твердой пластмассы или пенопласта (6PH1 или 6PH2)	75 кг

Сосуды под давлением при условии соблюдения общих положений п. 4.1.3.6

а) внутренняя тара должна быть непроницаемой для сыпучих веществ.

б) такая внутренняя тара не должна использоваться, когда перевозимые вещества могут в ходе перевозки перейти в жидкое состояние.

в) тара не должна использоваться для веществ, которые могут в ходе перевозки переходить в жидкое состояние.

г) тара должна использоваться только для веществ группы упаковки II, когда они перевозятся в крытом вагоне или закрытом контейнере

Специальные положения по упаковке:

PP39 Для № ООН 1378: металлическая тара должна быть снабжена вентиляционным устройством.

PP40 Для №№ ООН 1326, 1352, 1358, 1395, 1396, 1436, 1437, 1871, 2805 и 3182 , группа упаковки II: использовать мешки не разрешается.

PP83 Для № ООН 2813: влагонепроницаемые пакеты, содержащие не более 20 г вещества, предназначенного для выработки тепла, могут упаковываться следующим образом: каждый влагонепроницаемый пакет должен помещаться в герметичный пластмассовый пакет, который, в свою очередь, укладывается в промежуточную тару. В наружной таре не должно содержаться более 400 г вещества. В таре не должно быть воды или другой жидкости, могущей вступить в опасную реакцию с перевозимым веществом.

P411	ИНСТРУКЦИЯ ПО УПАКОВКЕ	P411

Настоящая инструкция применяется к изделиям, относящимся к № ООН 3270.

При условии соблюдения общих положений, изложенных в разделах **4.1.1** и **4.1.3**, разрешается использовать следующие виды тары:

(1) Ящик из картона максимальной массой брутто 30 кг.

(2) Другую тару при условии, что исключена возможность взрыва в результате повышения внутреннего давления. Максимальная масса нетто не должна превышать 30 кг.

P500	ИНСТРУКЦИЯ ПО УПАКОВКЕ	P500

Настоящая инструкция применяется к изделиям, относящимся к № ООН 3356.

Должны соблюдаться общие положения, изложенные в разделах 4.1.1 и 4.1.3. Тара должна соответствовать требованиям испытаний для группы упаковки II. Генератор(генераторы) должен(должны) перевозиться в упаковке, которая в случае срабатывания одного из находящихся в ней генераторов отвечала бы следующим требованиям:

а) другие генераторы, находящиеся в упаковке, не должны срабатывать;

б) материал, из которого изготовлена тара, не должен возгораться; и

в) температура наружной поверхности готовой упаковки не должна превышать 100°C.

P501	ИНСТРУКЦИЯ ПО УПАКОВКЕ	P501

Настоящая инструкция применяется к веществам, относящимся к № ООН 2015.

При условии соблюдения общих положений, изложенных в разделах **4.1.1** и **4.1.3**, разрешается использовать следующие виды тары:

Комбинированная тара:	**Максимальная вместимость внутренней тары**	**Максимальная масса нетто наружной тары**
(1) Ящики (4A, 4B, 4C1, 4C2, 4D, 4H2), барабаны (1A2, 1B2, 1N2, 1H2, 1D), канистры (3A2, 3B2, 3H2) со стеклянной, пластмассовой или металлической внутренней тарой	5 л	125 кг
(2) Ящики из картона (4G) или картонные барабаны (1G) с пластмассовой или металлической внутренней тарой, каждая единица которой помещена в полимерный мешок	2 л	50 кг

Одиночная тара:	**Максимальная вместимость**
Барабаны	
стальные (1A1)	250 л
алюминиевые (1B1)	250 л
прочие металлические, кроме стальных и алюминиевых (1N1)	250 л
пластмассовые (1H1)	250 л
Канистры	
стальные (3A1)	60 л
алюминиевые (3B1)	60 л
пластмассовые (3H1)	60 л
Составная тара	
пластмассовый сосуд в наружном стальном или алюминиевом барабане (6HA1, 6HB1)	250 л
пластмассовый сосуд в наружном картонном, пластмассовом или фанерном барабане (6HG1, 6HH1, 6HD1)	250 л
пластмассовый сосуд в наружной стальной или алюминиевой обрешетке или ящике, либо в наружном ящике из древесины, фанеры, картона или твердой пластмассы (6HA2, 6HB2, 6HC, 6HD2, 6HG2 или 6HH2)	60 л
стеклянный сосуд в наружном стальном, алюминиевом, картонном, фанерном, твердом пластмассовом или пенопластовом барабане (6PA1, 6PB1, 6PG1, 6PD1, 6PH1 или 6PH2), либо в наружном стальном или алюминиевом ящике или обрешетке, либо в наружном ящике из древесины или картона, либо в наружной плетеной корзине (6PA2, 6PB2, 6PC, 6PG2 или 6PD2)	60 л

Дополнительные требования:

1. Тара не должна заполняться более чем на 90% ее вместимости.
2. Тара должна быть снабжена вентиляционным устройством.

P502	ИНСТРУКЦИЯ ПО УПАКОВКЕ	P502

При условии соблюдения общих положений, изложенных в разделах **4.1.1** и **4.1.3**, разрешается использовать следующие виды тары:

Комбинированная тара:

Внутренняя тара	Наружная тара	Максимальная масса нетто
Стеклянная 5 *л*	**Барабаны**	
Металлическая 5 *л*	стальные (1A2)	125 кг
Пластмассовая 5 *л*	алюминиевые (1B2)	125 кг
	прочие металлические, кроме стальных и алюминиевых (1N2)	125 кг
	пластмассовые (1H2)	125 кг
	фанерные (1D)	125 кг
	картонные (1G)	125 кг
	Ящики	
	стальные (4A)	125 кг
	алюминиевые (4B)	125 кг
	из естественной древесины (4C1)	125 кг
	из естественной древесины, с плотно пригнанными стенками (4C2)	125 кг
	фанерные (4D)	125 кг
	из древесно-волокнистого материала (4F)	125 кг
	из картона (4G)	125 кг
	из пенопласта (4H1)	60 кг
	из твердой пластмассы (4H2)	125 кг

Одиночная тара:	Максимальная вместимость
Барабаны стальные (1A1) алюминиевые (1B1) пластмассовые (1H1)	250 *л*
Канистры стальные (3A1) алюминиевые (3B1) пластмассовые (3H1)	60 *л*

Составная тара:

пластмассовый сосуд в наружном стальном и алюминиевом барабане (6HA1, 6HB1)	250 *л*
пластмассовый сосуд в наружном картонном, пластмассовом или фанерном барабане (6HG1, 6HH1, 6HD1)	250 *л*
пластмассовый сосуд в наружной стальной или алюминиевой обрешетке или ящике, либо в наружном ящике из древесины, фанеры, картона или твердой пластмассы (6HA2, 6HB2, 6HC, 6HD2, 6HG2 или 6HH2)	60 *л*
стеклянный сосуд в наружном стальном, алюминиевом, картонном, фанерном, пенопластовом или твердом пластмассовом барабане (6PA1, 6PB1, 6PG1, 6PD1, 6PH1 или 6PH2), либо в наружном стальном или алюминиевом ящике или обрешетке, либо в наружном ящике из древесины или картона, либо в наружной плетеной корзине (6PA2, 6PB2, 6PC, 6PG2 или 6PD2)	60 *л*

Специальное положение по упаковке:

PP28 Для № ООН 1873: для комбинированной и составной тары разрешается использовать только стеклянную внутреннюю тару и стеклянные внутренние сосуды, соответственно.

P503	ИНСТРУКЦИЯ ПО УПАКОВКЕ	P503

При условии соблюдения общих положений, изложенных в разделах **4.1.1** и **4.1.3**, разрешается использовать следующие виды тары:

Комбинированная тара:

Внутренняя тара	Наружная тара	Максимальная масса нетто
Стеклянная 5 кг	**Барабаны**	
Металлическая 5 кг	стальные (1A2)	125 кг
Пластмассовая 5 кг	алюминиевые (1B2)	125 кг
	прочие металлические, кроме стальных и алюминиевых (1N2)	125 кг
	пластмассовые (1H2)	125 кг
	фанерные (1D)	125 кг
	картонные (1G)	125 кг
	Ящики	
	стальные (4A)	125 кг
	алюминиевые (4B)	125 кг
	из естественной древесины (4C1)	125 кг
	из естественной древесины, с плотно пригнанными стенками (4C2)	125 кг
	фанерные (4D)	125 кг
	из древесно-волокнистого материала (4F)	125 кг
	из картона (4G)	40 кг
	из пенопласта (4H1)	60 кг
	из твердой пластмассы (4H2)	125 кг

Одиночная тара:

Металлические барабаны (1A1, 1A2, 1B1, 1B2, 1N1 или 1N2) максимальной массой нетто 250 кг.

Картонные барабаны (1G) или фанерные барабаны (1D) с внутренними вкладышами максимальной массой нетто 200 кг.

P504	ИНСТРУКЦИЯ ПО УПАКОВКЕ	P504

При условии соблюдения общих положений, изложенных в разделах **4.1.1** и **4.1.3**, разрешается использовать следующие виды тары:

Комбинированная тара:	**Максимальная масса нетто**
(1) Стеклянные сосуды максимальной вместимостью 5 л в наружной таре 1A2, 1B2, 1N2, 1H2, 1D, 1G, 4A, 4B, 4C1, 4C2, 4D, 4F, 4G и 4H2	75 кг
(2) Пластмассовые сосуды максимальной вместимостью 30 л в наружной таре 1A2, 1B2, 1N2, 1H2, 1D, 1G, 4A, 4B, 4C1, 4C2, 4D, 4F, 4G и 4H2	75 кг
(3) Металлические сосуды максимальной вместимостью 40 л в наружной таре 1G, 4F или 4G	125 кг
(4) Металлические сосуды максимальной вместимостью 40 л в наружной таре 1A2, 1B2, 1N2, 1H2, 1D, 4A, 4B, 4C1, 4C2, 4D, 4H2	225 кг
Одиночная тара:	**Максимальная вместимость**
Барабаны	
стальные, с несъемным днищем (1A1)	250 *л*
стальные, со съемным днищем (1A2)	250 *л*
алюминиевые, с несъемным днищем (1B1)	250 *л*
алюминиевые, со съемным днищем (1B2)	250 *л*
прочие металлические, кроме стальных и алюминиевых, с несъемным днищем (1N1)	250 *л*
прочие металлические, кроме стальных и алюминиевых, со съемным днищем (1N2)	250 *л*
пластмассовые, с несъемным днищем (1H1)	250 *л*
пластмассовые, со съемным днищем (1H2)	250 *л*
Канистры	
стальные, с несъемным днищем (3A1)	60 *л*
стальные, со съемным днищем (3A2)	60 *л*
алюминиевые, с несъемным днищем (3B1)	60 *л*
алюминиевые, со съемным днищем (3B2)	60 *л*
пластмассовые, с несъемным днищем (3H1)	60 *л*
пластмассовые, со съемным днищем (3H2)	60 *л*
Составная тара:	
пластмассовый сосуд в наружном стальном или алюминиевом барабане (6HA1, 6HB1)	250 *л*
пластмассовый сосуд в наружном картонном, пластмассовом или фанерном барабане (6HG1, 6HH1, 6HD1)	120 *л*
пластмассовый сосуд в наружной стальной или алюминиевой обрешетке или ящике, либо в наружном ящике из древесины, фанеры, картона или твердой пластмассы (6HA2, 6HB2, 6HC, 6HD2, 6HG2 или 6HH2)	60 *л*
стеклянный сосуд в наружном стальном, алюминиевом, картонном, фанерном, твердом пластмассовом или пенопластовом барабане (6PA1, 6PB1, 6PG1, 6PD1, 6PH1 или 6PH2), либо в наружном стальном или алюминиевом ящике или обрешетке, либо в наружном ящике из древесины или картона, либо в наружной плетеной корзине (6PA2, 6PB2, 6PC, 6PG2 или 6PD2)	60 *л*

Специальные положения по упаковке:

PP10 Для № ООН 2014, 2984 и 3149: тара должна быть снабжена вентиляционным устройством.

P520	ИНСТРУКЦИЯ ПО УПАКОВКЕ	P520

Настоящая инструкция применяется к органическим пероксидам класса 5.2 и самореактивным веществам класса 4.1.

При условии соблюдения общих положений, изложенных в разделах **4.1.1** и **4.1.3**, и специальных положений, изложенных в п. **4.1.7.1**, разрешается использовать указанные в пунктах (1), (2) и (3) виды тары.

Методы упаковки пронумерованы с OP1 по OP8. Методы упаковки, применяемые к конкретно указанным органическим пероксидам и самореактивным веществам, отнесенным к соответствующим позициям, перечислены в п.п. 4.1.7.1.3, 2.2.41.4 и 2.2.52.4.

Количества, указанные для каждого метода, представляют собой максимальные разрешенные количества на одну упаковку.

(1) Комбинированная тара с наружной тарой в виде ящиков (4A, 4B, 4C1, 4C2, 4D, 4F, 4G, 4H1 и 4H2)или барабанов (1A2, 1B2, 1G, 1H2 и 1D), или канистр (3A2, 3B2 и 3H2).

(2) Одиночная тара в виде барабанов (1A1, 1A2, 1B1, 1B2, 1G, 1H1, 1H2 и 1D) или канистр (3A1, 3A2, 3B1, 3B2, 3H1 и 3H2).

(3) Составная тара с пластмассовыми внутренними сосудами (6HA1, 6HA2, 6HB1, 6HB2, 6HC, 6HD1, 6HD2, 6HG1, 6HG2, 6HH1 и 6HH2).

Максимальное количество на тару/упаковку для методов упаковки OP1–OP8

Метод Упаковки / **Максимальное количество**	OP1	OP2 [а)]	OP3	OP4 [а)]	OP5	OP6	OP7	OP8
Максимальная масса для твердых веществ и для комбинированной тары (жидкости и твердые вещества), кг	0.5	0.5/10	5	5/25	25	50	50	400 [б)]
Максимальное количество в литрах для жидкостей, л[в)]	0.5	-	5	-	30	60	60	225 [г)]

[а)] Если указаны два значения, то первое означает максимальную массу нетто на единицу внутренней тары, а второе – максимальную массу нетто упаковки в целом.

[б)] 60 кг для канистр, 200 кг для ящиков и, в случае твердых веществ, 400 кг для комбинированной тары, состоящей из наружных ящиков (4C1, 4C2, 4D, 4F, 4G, 4H1 и 4H2) и внутренней тары из пластмассы или картона с максимальной массой нетто 25 кг.

[в)] Вязкие вещества должны рассматриваться как твердые вещества, если они не удовлетворяют критериям, предусмотренным в определении термина "жидкости", приведенном в разделе 1.2.1.

[г)] 60 л для канистр.

Дополнительные требования:

1. Металлическая тара, включая внутреннюю тару комбинированной тары и наружную тару комбинированной или составной тары, может использоваться только для методов упаковки OP7 и OP8.
2. В комбинированной таре в качестве внутренней тары могут использоваться только стеклянные сосуды максимальной вместимостью 0,5 кг для твердых веществ и 0,5 л для жидкостей.
3. В комбинированной таре должен использоваться трудногорючий прокладочный материал.
4. Тара для органических пероксидов или самореактивных веществ, требующих нанесения знака дополнительной опасности "ВЗРЫВЧАТОЕ ВЕЩЕСТВО" (по образцу № 1 см. п. 5.2.2.2.2), должна соответствовать положениям п.п. 4.1.5.10 и 4.1.5.11.

Специальные положения по упаковке:

PP21 Для самореактивных веществ типов B или C, отнесенных к №№ ООН 3221, 3222, 3223 и 3224: используемая тара должна быть меньше той, которая предусмотрена, соответственно, методами упаковки OP5 или OP6 (см. п.п. 4.1.7 и 2.2.41.4).

PP22 № ООН 3241 2-Бром-2-нитропропандиол-1,3 должен упаковываться в соответствии с методом упаковки OP6.

P600	ИНСТРУКЦИЯ ПО УПАКОВКЕ	P600

Настоящая инструкция применяется к веществам, отнесенным к №№ ООН 1700, 2016 и 2017.

При условии соблюдения общих положений, изложенных в разделах **4.1.1** и **4.1.3**, разрешается использовать следующие виды тары:

Наружную тару (1A2, 1B2, 1N2, 1H2, 1D, 1G, 4A, 4B, 4C1, 4C2, 4D, 4F, 4G или 4H2), соответствующую требованиям испытаний для группы упаковки II. Изделия должны быть упакованы индивидуально и отделены друг от друга с помощью перегородок, разделителей, внутренней тары или прокладочного материала с целью предотвращения случайного выпуска содержимого при нормальных условиях перевозки. Максимальная масса нетто 75 кг.

P601	ИНСТРУКЦИЯ ПО УПАКОВКЕ	P601

При условии соблюдения общих положений, изложенных в разделах 4.1.1 и 4.1.3, и герметичной укупорке тары разрешается использовать следующие виды тары:

(1) Комбинированную тару максимальной массой брутто 15 кг, состоящую из одной или нескольких единиц стеклянной внутренней тары вместимостью не более 1 л каждая, заполненных не более чем на 90% их вместимости. Затвор(ы) должен(ы) быть зафиксирован(ы) с помощью средства, способного предотвратить ослабление или открывание затвора от удара или вибрации при перевозке.

Внутренняя тара должна быть помещена в металлический сосуд вместе с прокладочным и абсорбирующим материалом в количестве, достаточном для поглощения всего содержимого стеклянной внутренней тары. Указанные сосуды должны быть упакованы в наружную тару: 1A2, 1B2, 1N2, 1H2, 1D, 1G, 4A, 4B, 4C1, 4C2, 4D, 4F, 4G или 4H2.

(2) Комбинированную тару, состоящую из металлической внутренней тары вместимостью не более 5 л, отдельно упакованной с абсорбирующим материалом в количестве, достаточном для поглощения содержимого, и инертным прокладочным материалом в наружную тару: 1A2, 1B2, 1N2, 1H2, 1D, 1G, 4A, 4B, 4C1, 4C2, 4D, 4F, 4G или 4H2 максимальной массой брутто 75 кг. Внутренняя тара должна заполняться не более чем на 90% ее вместимости. Затвор внутренней тары должен быть зафиксирован с помощью средства, способного предотвратить ослабление или открывание затвора от удара или вибрации при перевозке.

(3) Тару, состоящую из:

Наружной тары: стальных или пластмассовых барабанов со съемным днищем (1A2 или 1H2), испытанных в соответствии с предусмотренными в разделе 6.1.5 требованиями к испытаниям с массой, соответствующей массе тары в собранном виде, подготовленной как тара, предназначенная для помещения в нее внутренней тары, либо как одиночная тара, предназначенная для помещения в нее твердых веществ или жидкостей, и соответствующим образом маркированных.

Внутренняя тара:

Барабаны и составная тара: 1A1, 1B1, 1N1, 1H1 или 6HA1, отвечающие требованиям главы 6.1 для одиночной тары, при соблюдении следующих условий:

а) гидравлическое испытание должно проводиться под давлением не менее 0,3 МПа (манометрическое давление);

б) испытания на герметичность должны проводиться при избыточном давлении 30 кПа;

в) внутренняя тара должна быть изолирована от поверхности барабана с помощью инертного противоударного прокладочного материала, окружающего внутреннюю тару со всех сторон;

г) вместимость барабана не должна превышать 125 л;

д) в качестве затворов должны использоваться навинчивающиеся крышки; они должны:
- быть зафиксированы с помощью средства, способного предотвратить ослабление или открывание затвора от удара или вибрации при перевозке;
- быть снабжены предохранительными колпаками;

е) внутренняя и наружная тара каждые 2,5 года должна подвергаться периодическим испытаниям, указанным в подпунктах а) и б);

ж) тара в собранном виде каждые 3 года должна проходить осмотр в соответствии с требованиями компетентного органа;

з) наружная и внутренняя тара должна иметь разборчивую и долговечную маркировку, включающую:
- дату (месяц, год) первоначального испытания, а также последнего периодического испытания и проверки;
- клеймо эксперта, проводившего испытания и проверку.

(4) Сосуды под давлением при условии соблюдения общих положений п. 4.1.3.6. Они должны подвергаться первоначальному и каждые 10 лет периодическому испытанию под избыточным давлением не менее 1 МПа (10 бар). Сосуды под давлением не должны оборудоваться устройством для сброса давления. Сосуд под давлением, содержащий ядовитую при вдыхании жидкость, $ЛК_{50}$ которой составляет 200 мл/м^3 (частей на млн.) или меньше, должен закрываться пробкой или клапаном в соответствии со следующими требованиями:

а) пробка или клапан должны крепиться непосредственно к сосуду под давлением с помощью конического резьбового соединения и быть в состоянии без повреждений или утечки выдерживать испытательное давление, которому подвергается сосуд под давлением ;

б) клапан должен быть неуплотняемого типа с цельной диафрагмой. При перевозке клапан сосуда для коррозионных веществ может быть уплотняемого типа, газонепроницаемость клапана в сборе должна быть обеспечена уплотняющим колпачком с прокладочным соединением, который соединяется с корпусом клапана или сосудом под давлением, чтобы не допустить просачивания вещества сквозь уплотнение или в обход него;

в) выпускное отверстие клапана должно быть герметично закрыто резьбовой крышкой или прочной резьбовой пробкой и инертным прокладочным материалом;

г) материалы, из которых изготавливаются сосуды под давлением, клапаны, пробки, крышки, замазка и прокладки, должны быть совместимы между собой и с содержимым.

Сосуд под давлением, толщина стенок которого в любой точке составляет менее 2,0 мм, и сосуд под давлением, не имеющий установленного средства защиты клапана, должен перевозиться в наружной таре. Сосуды под давлением не должны объединяться в комплект или соединяться друг с другом.

Специальное положение по упаковке:

PP82 (зарезервировано)

Специальное положение по упаковке, предусмотренное Прил. 2 к СМГС, RID, ADR:

RR3 (зарезервировано)

RR7 Для № ООН 1251: сосуды под давлением должны подвергаться испытанию каждые 5 лет.

RR10 Для № 1614: Водорода цианид стабилизированный, когда он полностью абсорбирован инертной пористой массой, должен упаковываться в металлические сосуды вместимостью не более 7,5 л, установленные в деревянные ящики таким образом, чтобы они не могли соприкасаться. Сосуды должны быть полностью заполнены пористым материалом, который не должен оседать или образовывать опасные пустоты даже после продолжительного использования или под воздействием температуры до 50°C

P602	ИНСТРУКЦИЯ ПО УПАКОВКЕ	P602

При условии соблюдения общих положений, изложенных в разделах **4.1.1** и **4.1.3**, и герметичной укупорке тары разрешается использовать следующие виды тары:

(1) Комбинированную тару максимальной массой брутто 15 кг, состоящую из одной или нескольких единиц стеклянной внутренней тары вместимостью не более 1 л каждая, заполненных не более чем на 90% их вместимости. Затвор(ы) должен(ы) быть зафиксирован(ы) с помощью средства, способного предотвратить ослабление или открывание затвора от удара или вибрации при перевозке.

Внутренняя тара должна быть помещена в металлический сосуд вместе с прокладочным и абсорбирующим материалом в количестве, достаточном для поглощения содержимого стеклянной внутренней тары. Указанныесосуды должны быть упакованы в наружную тару 1A2, 1B2, 1N2, 1H2, 1D, 1G, 4A, 4B, 4C1, 4C2, 4D, 4F, 4G или 4H2.

(2) Комбинированную тару, состоящую из металлической внутренней тары, отдельно упакованной с абсорбирующим материалом в количестве, достаточном для поглощения содержимого, и инертным прокладочным материалом в наружную тару: 1A2, 1B2, 1N2, 1H2, 1D, 1G, 4A, 4B, 4C1, 4C2, 4D, 4F, 4G или 4H2 максимальной массой брутто 75 кг. Внутренняя тара должна заполняться не более чем на 90% ее вместимости. Затвор внутренней тары должен быть зафиксирован с помощью средства, способного предотвратить ослабление или открывание затвора от удара или вибрации при перевозке. Вместимость внутренней тары не должна превышать 5 л.

(3) Барабаны и составную тару (1A1, 1B1, 1N1, 1H1, 6HA1 или 6HH1) при соблюдении следующих условий:

а) гидравлическое испытание должно проводиться под давлением не менее 0,3 МПа (манометрическое давление);

б) испытания на герметичность должны проводиться под избыточным давлением 30 кПа;

в) в качестве затворов должны использоваться навинчивающиеся крышки; они должны:

– быть зафиксированы с помощью средства, способного предотвратить их ослабление или открывание затвора от удара или вибрации при перевозке; и

– быть снабжены уплотнением .

(4) -Сосуды под давлением при условии соблюдения общих положений п. 4.1.3.6. Они должны подвергаться первоначальному и каждые 10 лет периодическому испытанию под избыточным давлением не менее 1 МПа (10 бар). Сосуды под давлением не должны оборудоваться устройством для сброса давления. Сосуд под давлением, содержащий ядовитую при вдыхании жидкость, $ЛК_{50}$ которой составляет 200 мл/м^3 (частей на млн.) или меньше, должен закрываться пробкой или клапаном в соответствии со следующими требованиями:

а) пробка или клапан должны крепиться непосредственно к сосуду под давлением с помощью конического резьбового соединения и быть в состоянии без повреждений или утечки выдерживать испытательное давление, которому подвергается сосуд под давлением;

б) клапан должен быть неуплотняемого типа с цельной диафрагмой. Клапан сосуда для коррозионных веществ может быть уплотняемого типа, газонепроницаемость клапана в сборе должна быть обеспечена уплотняющим колпачком с прокладочным соединением, который соединяется с корпусом клапана или сосудом под давлением, чтобы не допустить просачивания вещества сквозь уплотнение или в обход него;

в) выпускное отверстие клапана должно быть герметично закрыто резьбовой крышкой или прочной резьбовой пробкой и инертным прокладочным материалом;

г) материалы, из которых изготавливаются сосуды под давлением, клапаны, пробки, крышки, замазка и прокладки, должны быть совместимы между собой и с содержимым.

Сосуд под давлением, толщина стенок которого составляет менее 2,0 мм, и сосуд под давлением, не имеющий установленного средства защиты клапана, должен перевозиться в наружной таре. Сосуды под давлением не должны объединяться в комплект или соединяться друг с другом.

P620	ИНСТРУКЦИЯ ПО УПАКОВКЕ	P620

Настоящая инструкция применяется к веществам, отнесенным к №№ ООН 2814 и 2900.

При условии соблюдения специальных положений по упаковке, изложенных в разделе **4.1.8**, разрешается использовать следующие виды тары:

Тару, отвечающую требованиям главы 6.3 и утвержденную в соответствии с этими требованиями; она состоит из следующих компонентов:

а) внутренней тары, состоящей из:
- – герметичной(ых) первичной(ых) емкости(ей);
- – герметичной вторичной тары;
- – кроме случая твердых инфекционных веществ – абсорбирующего материала в количестве, достаточном для поглощения всего содержимого, помещенного между первичной(ыми) емкостью(ями) и вторичной тарой; если в одну единицу вторичной тары помещено несколько первичных емкостей, они должны быть либо завернуты по отдельности либо разделены во избежание взаимного соприкосновения;

б) жесткой наружной тары. Ее наименьший внешний размер должен быть не менее 100 мм.

Дополнительные требования:

1. Внутренняя тара, содержащая инфекционные вещества, не должна объединяться с внутренней тарой, содержащей другие грузы. Готовые упаковки могут пакетироваться в соответствии с положениями разделов 1.2.1 и 5.1.2: такие транспортные пакеты могут содержать сухой лед.
2. Кроме грузов, таких как целые органы, для которых требуется специальная упаковка, к грузам применяются следующие дополнительные требования:
   а) для веществ, перевозимых при температуре окружающей среды или при более высокой температуре, первичные емкости должны быть стеклянными, металлическими или пластмассовыми. Для обеспечения герметичности должны использоваться такие эффективные средства, как термосваривание, опоясывающие пробки или металлические бушоны. В случае использования навинчивающихся крышек такие крышки должны быть закреплены клейкой лентой, герметизирующей лентой на основе парафина или запорным устройством промышленного производства.
   б) для веществ, перевозимых в охлажденном или замороженном состоянии, вокруг вторичной тары или в пакет с одной или несколькими готовыми упаковками, маркированными в соответствии с разделом 6.3.3, должен помещаться лед, сухой лед или другой хладагент. Вторичная тара или упаковки должны быть закреплены с помощью распорок так, чтобы они не изменяли своего положения после того, как лед растает или сухой лед испарится. Если используется лед, наружная тара или пакет должны быть влагонепроницаемыми. При использовании сухого льда наружная тара или пакет должны пропускать газообразный углерода диоксид. Первичная емкость и вторичная тара должны сохранять свою целостность при температуре используемого хладагента.
   в) для веществ, перевозимых в жидком азоте, должны использоваться пластмассовые первичные емкости, способные выдерживать очень низкие температуры. Вторичная тара также должна выдерживать очень низкие температуры и в большинстве случаев должна быть рассчитана для помещения в нее одиночных первичных емкостей. Также должны соблюдаться требования, предъявляемые к перевозке жидкого азота. Первичная емкость и вторичная тара должны сохранять свою целостность при температуре жидкого азота.
   г) для веществ, подвергнутых сублимационной сушке первичные емкости должны представлять собой стеклянные запаянные ампулы или стеклянные пузырьки с резиновой пробкой, снабженной металлическим колпачком.
3. Независимо от предполагаемой температуры груза, первичная емкость и вторичная тара должны выдерживать, не допуская утечки, внутреннее давление, превышающее не менее чем на 95 кПа внешнее давление, и температуры в диапазоне от минус 40°C до +55°C.
4. Использование альтернативной тары для перевозки материала животного происхождения может быть разрешено компетентным органом страны происхождения* согласно положениям п. 4.1.8.7

---

* *Если страна происхождения не является участницей СМГС, то компетентным органом страны - участницы СМГС, первой по пути следования груза.*

P621	ИНСТРУКЦИЯ ПО УПАКОВКЕ	P621

Настоящая инструкция применяется к № ООН 3291.

При условии соблюдения общих положений, изложенных в разделах **4.1.1** и **4.1.3**, разрешается использовать следующие виды тары:

(1) Жесткую герметичную тару, отвечающую требованиям главы 6.1 в отношении испытаний для твердых веществ группы упаковки II, при условии наличия абсорбирующего материала в количестве, достаточном для поглощения всей имеющейся жидкости, и при условии способности тары удерживать жидкость.

(2) Для упаковок, содержащих более значительные количества жидкости: жесткую тару, отвечающую требованиям главы 6.1 в отношении испытаний для жидкостей группы упаковки II.

Дополнительное требование:

1.Тара, предназначенная для помещения в нее острых предметов, таких как осколки стекла и иглы, должна быть труднопробиваемой и должна удерживать жидкости в условиях испытаний, предусмотренных в главе 6.1.

2.Затворы тары должны быть сконструированы так, чтобы после наполнения тары их можно было закрыть герметично и любое последующее открытие было явно видимым.

P650	ИНСТРУКЦИЯ ПО УПАКОВКЕ	P650

Настоящая инструкция применяется к № ООН 3373.

(1) Тара должна быть прочной, чтобы выдерживать удары и нагрузки, возникающие при перевозке, в том числе при перегрузке, складировании, а также при любом перемещении с поддона или изъятия из транспортного пакета с целью последующей ручной или механической обработки. Тара должна быть сконструирована и закрыта таким образом, чтобы исключить потерю содержимого, которая может произойти в нормальных условиях перевозки в результате вибрации, изменения температуры, влажности или давления.

(2) Тара должна состоять, как минимум, из трех компонентов:
- а) первичной емкости;
- б) вторичной тары;
- в) наружной тары.

Вторичная, либо наружная тара должна быть жесткой.

(3) Первичные емкости должны укладываться во вторичную тару таким образом, чтобы при нормальных условиях перевозки исключить возможность их разрушения, пробоя или утечки их содержимого во вторичную тару. Вторичная тара должна укладываться в наружную тару с использованием подходящего прокладочного материала. Любая утечка содержимого не должна существенно ухудшать защитные свойства прокладочного материала или наружной тары.

(4) Маркировочный знак, изображенный ниже, должен наноситься на внешнюю поверхность наружной тары, контрастирующую с ним по цвету; он должен быть хорошо виден и легко читаться. Маркировочный знак должен быть в форме квадрата (ромба), повернутого на 45˚ с минимальными размерами 50 x 50 мм; ширина окантовки должна составлять не менее 2 мм; высота букв и цифр – не менее 6 мм. Надпись, содержащая надлежащее наименование груза «ПРЕПАРАТ БИОЛОГИЧЕСКИЙ, КАТЕГОРИЯ B», должна быть нанесена на наружной таре рядом с маркировочным знаком. Высота букв не менее 6 мм.

(5) Как минимум, одна из поверхностей наружной тары должна иметь минимальный размер 100 -х 100 мм.

(6) Готовая упаковка должна быть в состоянии выдержать предписанное в п. 6.3.5.3 испытание на падение с высоты 1,2 м (см. п. 6.3.5.2). После соответствующей серии сбрасываний не должно происходить утечки содержимого из первичной(ых) емкости(ей), которая(ые) должна(ы) быть по-прежнему предохранена(ы), когда это требуется, абсорбирующим материалом во вторичной таре.

(7) Для жидкостей:

а) первичная(ые) емкость(и) должна (должны) быть герметичной(ыми);

б) вторичная тара должна быть герметичной;

в) если в одну единицу вторичной тары помещаются несколько хрупких первичных емкостей, они должны быть завернуты по отдельности, либо разделены во избежание соприкосновения;

г) между первичной(ыми) емкостью(ями) и вторичной тарой должен быть помещен абсорбирующий материал. Абсорбирующий материал должен использоваться в количестве, достаточном для поглощения содержимого первичной(ых) емкости(ей), так чтобы любая утечка жидкости существенно не ухудшала защитные свойства прокладочного материала или наружной тары;

д) первичная емкость или вторичная тара должны быть в состоянии выдержать без утечек внутреннее давление, равное 95 кПа (0,95 бар).

(8) Для твердых веществ:

а) первичная(ые) емкость(и) должна (должны) быть непроницаемой(ыми) для сыпучих веществ;

б) вторичная тара должна быть непроницаемой для сыпучих веществ;

в) если во вторичную тару помещаются несколько хрупких первичных емкостей, они должны быть завернуты по отдельности, либо разделены во избежание соприкосновения.

г) если есть сомнения по поводу того, что в первичной емкости во время перевозки может присутствовать остаточная жидкость, то в этом случае должна использоваться подходящая для жидкостей тара имеющая абсорбирующий материал-.

(9) Образцы охлажденные или замороженные с использованием льда, сухого льда и жидкого азота:

а) если сухой лед или жидкий азот используется для того, чтобы поддерживать низкую температуру образцов, должны соблюдаться соответствующие требования Приложения 2 к СМГС.

***Примечание**: При использовании жидкого азота применяются требования специального положения 593 главы 3.3. Если используется сухой лед, то он не подпадает под действие Прил.2 к СМГС (см. п. 2.2.9.1.14).*

Когда используется лед или сухой лед, их необходимо помещать либо за пределами вторичной тары, либо в наружную тару или транспортный пакет. Вторичная тара должна быть закреплена с помощью распорок так, чтобы она не изменяла своего положения после того, как лед растает или сухой лед испарится. Если используется лед, наружная тара или транспортный пакет должны быть влагонепроницаемыми. При использовании твердого углерода диоксида (сухого льда) тара должна быть сконструирована и изготовлена таким образом, чтобы она пропускала газообразный углерода диоксид для предотвращения повышения давления, которое могло бы привести к разрыву тары. На упаковке (наружной

таре или транспортном пакете) должна быть сделана надпись "Углерода диоксид, твердый" или "Сухой лед";

б) первичная емкость и вторичная тара должны сохранять свою целостность при температуре используемого хладагента, а также при температуре и давлении, которые могут возникнуть в случае потери хладагента.

(10) Если упаковки помещаются в транспортный пакет, то маркировочные надписи на упаковках, требуемые настоящей инструкцией по упаковке, должны быть отчетливо видны, либо воспроизведены на наружной поверхности транспортного пакета.

(11) № ООН 3373 Препарат биологический, категория B: упакованный и маркированный в соответствии с настоящей инструкцией по упаковке, не подпадают под действие других требований Приложения 2 к СМГС.

(12) Предприятия – изготовители тары и предприятия, занимающиеся ее последующей продажей, должны давать четкие указания относительно заполнения и закрытия таких упаковок отправителю или лицу, подготавливающему упаковки (например, пациенту), с тем чтобы упаковки были правильным образом подготовлены к перевозке.

(13) Другие опасные грузы не должны помещаться в одну и ту же тару с инфекционными веществами класса 6.2, за исключением случаев, когда они необходимы для поддержания жизнеспособности, стабилизации или предотвращения деградации инфекционных веществ или для нейтрализации видов опасности, свойственных инфекционным веществам. В каждую первичную емкость, содержащую инфекционные вещества, может помещаться не более 30 мл опасных веществ, включенных в классы 3, 8 или 9. Если в соответствии с настоящей инструкцией по упаковке указанные количества опасных веществ помещаются совместно с инфекционными веществами, то выполнять другие требования Прил. 2 к СМГС не требуется.

(14) Если в вагоне или контейнере пролилось или рассыпалось какое-либо вещество, вагоны и контейнеры нельзя вновь использовать до тех пор, пока не будет произведена их тщательная очистка и, при необходимости, дезинфекция или дезактивация. Другие грузы, перевозившиеся в том же вагоне или контейнере, должны быть проверены на предмет возможного загрязнения.

Дополнительное требование:

Использование альтернативной тары для перевозки материала животного происхождения может быть разрешено компетентным органом страны происхождения* согласно положениям п. 4.1.8.7

Если страна происхождения не является участницей СМГС, то компетентным органом страны - участницы СМГС, первой по пути следования груза.

P800	ИНСТРУКЦИЯ ПО УПАКОВКЕ	P800

Настоящая инструкция применяется к веществам, отнесенным к №№ ООН 2803 и 2809.

При условии соблюдения общих положений, изложенных в разделах **4.1.1** и **4.1.3**, разрешается использовать следующие виды тары:

(1) Сосуды под давлением при условии соблюдения общих положений п. 4.1.3.6 ;

(2) стальные фляги или бутыли с резьбовыми затворами вместимостью не более 3 л;

(3) комбинированную тару, отвечающую следующим требованиям:

а) внутренняя тара должна включать стеклянные, металлические или твердые пластмассовые сосуды, предназначенные для жидкостей, максимальной массой нетто по 15 кг каждый;

б) внутренняя тара должна быть обложена прокладочным материалом в количестве, достаточном для предотвращения ее разрушения;

в) внутренняя, либо наружная тара должна быть снабжена внутренним вкладышем или мешком из прочного, непроницаемого и устойчивого к проколу материала, который не вступает в реакцию с содержимым и полностью изолирует его для предотвращения его утечки из упаковки, независимо от ее размещения или расположения;

г) разрешается использовать следующие виды наружной тары:

Наружная тара:	**Максимальная масса нетто**
Барабаны	
стальные (1A2)	400 кг
прочие металлические, кроме стальных и алюминиевых (1N2)	400 кг
пластмассовые (1H2)	400 кг
фанерные (1D)	400 кг
картонные (1G)	400 кг
Ящики	
стальные (4A)	400 кг
из естественной древесины (4C1)	250 кг
из естественной древесины, с плотно пригнанными стенками (4C2)	250 кг
фанерные (4D)	250 кг
из древесно-волокнистого материала (4F)	125 кг
из картона (4G)	125 кг
из пенопласта (4H1)	60 кг
из твердой пластмассы (4H2)	125 кг

Специальное положение по упаковке:

PP41 Для веществ, отнесенных к № ООН 2803: при необходимости перевозки галлия при низких температурах с целью его сохранения в твердом состоянии указанная выше тара может пакетироваться в прочную влагонепроницаемую наружную тару, содержащую сухой лед или другой хладагент. В случае применения хладагента все указанные выше материалы, используемые для упаковки галлия, должны обладать химической и физической устойчивостью к хладагенту и достаточной ударной прочностью при низких температурах применяемого хладагента. При использовании сухого льда наружная тара должна пропускать газообразный углерода диоксид.

P801	ИНСТРУКЦИЯ ПО УПАКОВКЕ	P801

Настоящая инструкция применяется к новым и отработанным батареям, отнесенным к №№ ООН 2794, 2795 и 3028.

При условии соблюдения общих положений, изложенных в разделах **4.1.1, за исключением п. 4.1.1.3** и **4.1.3**, разрешается использовать следующие виды тары:

(1) жесткую наружную тару;

(2) деревянные обрешетки;

(3) поддоны.

Дополнительные требования:

1. Батареи должны быть защищены от короткого замыкания.
2. При штабелировании батареи должны быть надлежащим образом закреплены в ярусах, разделенных слоем изоляционного материала.
3. Контактные клеммы батарей не должны подвергаться воздействию массы других элементов, расположенных сверху.
4. Батареи должны быть упакованы или закреплены таким образом, чтобы не происходило их самопроизвольного перемещения. Любой используемый прокладочный материал должен быть инертным.

P801a	ИНСТРУКЦИЯ ПО УПАКОВКЕ	P801a

Настоящая инструкция применяется к отработанным батареям, отнесенным к №№ ООН 2794, 2795, 2800 и 3028.

Разрешается использовать ящики для батарей из нержавеющей стали или твердой пластмассы максимальной вместимостью 1 м^3 при соблюдении следующих условий:

а) ящики для батарей должны быть стойкими к воздействию коррозионных веществ, содержащихся в батареях;

б) при нормальных условиях перевозки не должно происходить утечки коррозионных веществ из ящиков для батарей, а также попадания иных веществ (например, воды) внутрь ящиков для батарей. На наружной поверхности ящиков для батарей не должно быть налипших остатков коррозионных веществ, содержащихся в батареях;

в) высота батарей не должна превышать высоту боковых стенок ящиков;

г) запрещается укладка в ящик батарей, содержащих вещества или иные опасные грузы, способные вступить друг с другом в опасную реакцию;

д) ящики для батарей должны:

– накрываться; или

– перевозиться в крытых вагонах, вагонах с укрытием[a)] или закрытых контейнерах или в открытых контейнерах с укрытием.

[a)] Перевозка в вагонах с укрытием или в открытых контейнерах с укрытием назначением в Республику Беларусь, Республику Казахстан, Российскую Федерацию, Республику Узбекистан или транзитом через их территории не допускается.

P802	ИНСТРУКЦИЯ ПО УПАКОВКЕ	P802

При условии соблюдения общих положений, изложенных в разделах **4.1.1** и **4.1.3**, разрешается использовать следующие виды тары:

(1) Комбинированную тару:
Наружная тара: 1A2, 1B2, 1N2, 1H2, 1D, 4A, 4B, 4C1, 4C2, 4D, 4F или 4H2.
Максимальная масса нетто: 75 кг.
Внутренняя тара: стеклянная или пластмассовая; максимальная вместимость 10 л.

(2) Комбинированную тару:
Наружная тара: 1A2, 1B2, 1N2, 1H2, 1D, 1G, 4A, 4B, 4C1, 4C2, 4D, 4F, 4G или 4H2. Максимальная масса нетто 125 кг.
Внутренняя тара: металлическая; максимальная вместимость 40 л.

(3) Составную тару: стеклянный сосуд в наружном стальном, алюминиевом, фанерном или твердом пластмассовом барабане (6PA1, 6PB1, 6PD1 или 6PH2), либо в наружном стальном или алюминиевом ящике или обрешетке, либо в наружном ящике из древесины, либо в наружной плетеной корзине (6PA2, 6PB2, 6PC или 6PD2); максимальная вместимость 60 л.

(4) Барабаны из стали (1A1) максимальной вместимостью 250 л.

(5) Сосуды под давлением при условии соблюдения общих положений п. 4.1.3.6.

P803	ИНСТРУКЦИЯ ПО УПАКОВКЕ	P803

Настоящая инструкция применяется к изделиям, отнесенным к № ООН 2028.

При условии соблюдения общих положений, изложенных в разделах **4.1.1** и **4.1.3**, разрешается использовать следующие виды тары:

(1) барабаны (1A2, 1B2, 1N2, 1H2, 1D, 1G);

(2) ящики (4A, 4B, 4C1, 4C2, 4D, 4F, 4G, 4H2).
Максимальная масса нетто 75 кг.

Изделия должны быть индивидуально упакованы и отделены друг от друга с помощью перегородок, разделителей, внутренней тары или прокладочного материала с целью предотвращения случайного выпуска содержимого при нормальных условиях перевозки.

P804	ИНСТРУКЦИЯ ПО УПАКОВКЕ	P804

Настоящая инструкция применяется к № ООН 1744.

При условии соблюдения общих положений, изложенных в разделах **4.1.1** и **4.1.3**, и герметичном закрытии тары, разрешается использовать следующие виды тары:

(1) Комбинированную тару максимальной массой брутто 25 кг, состоящую из:

- одной или нескольких единиц стеклянной внутренней тары вместимостью не более 1,3 л каждая, заполненных не более чем на 90% их вместимости; затвор(ы) должен (должны) удерживаться на месте с помощью средства, способного предотвратить ослабление или открывание затвора от удара или вибрации при перевозке; внутренняя тара должна по отдельности упаковываться в

- металлические сосуды или сосуды из жесткой пластмассы вместе с прокладочным или абсорбирующим материалом в количестве, достаточном для поглощения всего содержимого стеклянной внутренней тары, а затем укладываться в

- наружную тару: 1A2, 1B2, 1N2, 1H2, 1D, 1G, 4A, 4B, 4C1, 4C2, 4D, 4F, 4G или 4H2;

(2) Комбинированную тару, состоящую из металлической внутренней тары или внутренней тары из поливинилиденфторида (ПВДФ) вместимостью не более 5 л, отдельно упакованной с абсорбирующим материалом в количестве, достаточном для поглощения содержимого, и инертным прокладочным материалом в наружную тару 1A2, 1B2, 1N2, 1H2, 1D, 1G, 4A, 4B, 4C1, 4C2, 4D, 4F, 4G или 4H2 с максимальной массой брутто 75 кг. Внутренняя тара должна заполняться не более чем на 90% ее вместимости. Затворы внутренней тары должны удерживаться на месте с помощью средства, способного предотвратить ослабление или открывание затвора от удара или вибрации при перевозке.

P804	ИНСТРУКЦИЯ ПО УПАКОВКЕ	P804

3) Тару, состоящую из:

наружной тары:

соответствующим образом маркированных стальных или пластмассовых барабанов со съемным днищем (1A2 или 1H2), испытанных в соответствии с предусмотренными в разделе 6.1.5 требованиями по испытанию имеющих массу, соответствующую массе тары в собранном виде, подготовленной как тара, предназначенная для помещения в нее внутренней тары, или как одиночная тара, предназначенная для помещения в нее твердых веществ или жидкостей;

внутренней тары:

барабанов и составной тары (1A1, 1B1, 1N1, 1H1 или 6HA1), отвечающих требованиям главы 6.1 для одиночной тары при соблюдении следующих условий:

а) гидравлическое испытание должно проводиться под давлением не ниже 300 кПа (3 бар) (манометрическое давление);

б) проектные и производственные испытания на герметичность должны проводиться при испытательном давлении 30 кПа (0,3 бара);

в) внутренняя тара должна быть изолирована от наружного барабана с помощью инертного противоударного прокладочного материала, окружающего внутреннюю тару со всех сторон;

г) вместимость внутренней тары не должна превышать 125 л;

д) в качестве затворов должны использоваться резьбовые затворы; они должны:

- удерживаться на месте с помощью средства, способного предотвратить ослабление или открывание затвора от удара или вибрации при перевозке;
- быть снабжены предохранительными колпаками;

е) наружная и внутренняя тара должны периодически подвергаться внутреннему осмотру и испытаниям на герметичность в соответствии с подпунктом б) не реже, чем каждые 2,5 года;

ж) наружная и внутренняя тара должна иметь разборчивую и долговечную маркировку, включающую:

- дату (месяц, год) первоначального испытания и последнего периодического испытания и осмотра внутренней тары;
- фамилию или утвержденное клеймо эксперта, проводившего испытания и осмотры.

4) Сосуды под давлением при условии соблюдения общих положений п. 4.1.3.6.

а) Сосуды должны подвергаться первоначальному и каждые 10 лет периодическому испытаниям под давлением, составляющем не менее 1 МПа (10 бар) (манометрическое давление).

б) Сосуды должны периодически подвергаться внутреннему осмотру и испытанию на герметичность не реже, чем каждые 2,5 года;

в) Сосуды могут не оборудоваться устройством для сброса давления;

г) Сосуд под давлением должен закрываться пробкой или клапаном (клапанами), снабженными дополнительным запорным устройством;

д) Материалы, из которых изготавливаются сосуды под давлением, клапаны, пробки, крышки, замазка и прокладки, должны быть совместимы между собой и с содержимым сосуда под давлением.

P900	ИНСТРУКЦИЯ ПО УПАКОВКЕ	P900
(зарезервировано)		

P901	ИНСТРУКЦИЯ ПО УПАКОВКЕ	P901
Настоящая инструкция применяется к изделиям, отнесенным к № ООН 3316.		
При условии соблюдения общих положений, изложенных в разделах. **4.1.1** или **4.1.3**, разрешается использовать следующие виды тары: Тару, отвечающую требованиям испытаний для группы упаковки, к которой отнесен весь комплект (см. п. 3.3.1, специальное положение 251). Максимальное количество опасных грузов на наружную тару: 10 кг.		

Дополнительное требование: Содержащиеся в комплектах опасные грузы должны упаковываться во внутреннюю тару максимальной вместимостью 250 мл или 250 г и должны быть защищены от других материалов, содержащихся в комплекте.

P902	ИНСТРУКЦИЯ ПО УПАКОВКЕ	P902
Настоящая инструкция применяется к изделиям, отнесенным к № ООН 3268.		
При условии соблюдения общих положений, изложенных в разделах 4.1.1 и 4.1.3, разрешается использовать тару, отвечающую требованиям испытаний для группы упаковки III. Тара должна быть сконструирована и изготовлена таким образом, чтобы не происходило перемещения изделий и случайного срабатывания при нормальных условиях перевозки. Изделия могут также перевозиться без упаковки в специальных транспортно-загрузочных приспособлениях, вагонах или контейнерах, когда они перевозятся от места их изготовления к месту сборки.		
Дополнительное требование: Изделие под давлением должно отвечать требованиям компетентного органа в отношении вещества (веществ), содержащегося(ихся) в изделии(иях) под давлением.		

P903	ИНСТРУКЦИЯ ПО УПАКОВКЕ	P903
Настоящая инструкция применяется к изделиям, отнесенным к №№ ООН 3090, 3091, 3480 и 3481.		
При условии соблюдения общих положений, изложенных в разделах **4.1.1** и **4.1.3**, разрешается использовать следующие виды тары: Тару, отвечающую требованиям испытаний для группы упаковки II. Если элементы и батареи упаковываются вместе с оборудованием, они должны укладываться во внутреннюю тару из картона, отвечающую требованиям, установленным для группы упаковки II. Если элементы и батареи, отнесенные к классу 9, установлены в оборудовании, это оборудование должно упаковываться в прочную наружную тару таким образом, чтобы не происходило случайного срабатывания в ходе перевозки. Кроме того, батареи, которые имеют крепкий, ударопрочный корпус, массой брутто не менее 12 кг, а также комплекты таких батарей могут помещаться в прочную наружную тару, в защитные кожухи (например, в полностью закрытие или дощатые деревянные обрешетки) без тары или на поддоны. Батареи должны быть закреплены во избежание случайного перемещения, и на их контактные клеммы не должны давить другие элементы, расположенные сверху.		
Дополнительное требование: Батареи должны быть надежно защищены от короткого замыкания.		

P903a	ИНСТРУКЦИЯ ПО УПАКОВКЕ	P903a
Настоящая инструкция применяется к отработанным элементам и батареям, отнесенным к №№ ООН 3090, 3091, 3480 и 3481.		
При условии соблюдения общих положений, изложенных в разделах **4.1.1** и **4.1.3**, разрешается использовать следующие виды тары: Тару, отвечающую требованиям испытаний для группы упаковки II. Однако допускается использование неутвержденной тары при следующих условиях: – она должна отвечать общим положениям, изложенным в разделах 4.1.1, за исключением п. 4.1.1.3 и 4.1.3; – элементы и батареи должны быть упакованы и закреплены таким образом, чтобы исключалась любая опасность короткого замыкания; – вес упаковок не должен превышать 30 кг.		
Дополнительное требование: Батареи должны быть надежно защищены от короткого замыкания.		

P903b	ИНСТРУКЦИЯ ПО УПАКОВКЕ	P903b

Настоящая инструкция применяется к отработанным элементам и батареям (№№ ООН 3090, 3091, 3480 и 3481).

Отработанные литиевые элементы и батареи массой брутто каждого элемента или батареи не более 500 г, которые собираются с целью их утилизации, без обеспечения их индивидуальной защиты, могут перевозиться вместе с другими отработанными нелитиевыми батареями или отдельно на следующих условиях:

1) в барабанах 1H2 или ящиках 4H2, соответствующих требованиям испытаний для твердых веществ группы упаковки II;
2) в барабанах 1A2 или ящиках 4A, снабженных внутренним полиэтиленовым пакетом и соответствующих требованиям испытаний для твердых веществ группы упаковки II Полиэтиленовый пакет должен:
   - обладать стойкостью к ударным нагрузкам не менее 480 г как в параллельной, так и в перпендикулярной плоскости по отношению к длине пакета;
   - иметь минимальную толщину 500 мкм, удельное электрическое сопротивление более 10 MΩ и скорость абсорбции воды при температуре 25°C за 24 часа менее 0,01%;
   - быть закрыт;
   - использоваться только один раз;
3) в сборных баках массой брутто менее 30 кг, изготовленных из материала, не проводящего электрический ток и отвечающего общим требованиям п.п. 4.1.1.1, 4.1.1.2 и 4.1.1.5-4.1.1.8.

Дополнительные требования:
Свободное пространство в таре должно заполняться прокладочным материалом.
Прокладочный материал можно не использовать, если внутреннее пространство тары полностью заполнено полиэтиленовым пакетом и пакет закрыт.

Герметично закрытая тара должна быть снабжена выпускным устройством в соответствии с п. 4.1.1.8. Выпускное устройство должно быть сконструировано таким образом, чтобы избыточное давление, возникающее в результате выделения газов, не превышало 10 кПа.

P904	ИНСТРУКЦИЯ ПО УПАКОВКЕ	P904

Настоящая инструкция по упаковке применяется к № ООН 3245.

При условии соблюдения общих положений, изложенных в разделах **4.1.1** и **4.1.3**, разрешается использовать следующие виды тары:

(1) Тару, соответствующую инструкциям по упаковке P001 или P002, отвечающую требованиям испытаний для группы упаковки III.
(2) Тару, которая может не соответствовать требованиям в отношении испытаний тары, предусмотренным в части 6, но удовлетворяет следующим требованиям:
   а) внутренняя тара должна состоять из:
      - водонепроницаемой(ых) первичной(ых) емкости(ей);
      - водонепроницаемой вторичной тары, которая должна быть герметична;
      - абсорбирующего материала, помещенного между первичной(ыми) емкостью(ями) и вторичной тарой. Абсорбирующий материал должен использоваться в количестве, достаточном для поглощения всего содержимого первичной(ых) емкости(ей), чтобы любая утечка жидкости не ухудшала защитные свойства прокладочного материала или наружной тары;
      - если в единицу вторичной тары помешаются несколько хрупких первичных емкостей, они должны быть либо завернуты по отдельности, либо разделены во избежание соприкосновения;
   б) прочность наружной тары должна соответствовать ее вместимости, массе и назначению, а ее наименьший наружный размер должен составлять не менее 100 мм.

Дополнительное требование:

При использовании в качестве хладагента твердого углерода диоксида (сухого льда) тара должна быть сконструирована и изготовлена таким образом, чтобы она пропускала газообразный углерода диоксид для предотвращения повышения давления, которое могло бы привести к разрыву тары.

Вещества, отправляемые в жидком азоте или с сухим льдом, должны быть упакованы в первичные

емкости, способные выдерживать очень низкие температуры. Вторичная тара также должна выдерживать очень низкие температуры и должна быть рассчитана для помещения в нее одиночных первичных емкостей.

P905	ИНСТРУКЦИЯ ПО УПАКОВКЕ	P905

Настоящая инструкция применяется к изделиям, отнесенным к №№ ООН 2990 и 3072.

При условии соблюдения общих положений, изложенных в разделах **4.1.1** и **4.1.3**, за исключением того, что тара может не соответствовать требованиям части 6, разрешается использовать любую подходящую тару.

Когда спасательные средства сконструированы так, что включают в себя жесткую наружную оболочку, стойкую к атмосферным воздействиям (такую, как для спасательных шлюпок), или помещаются в такую оболочку, они могут перевозиться без упаковки.

Дополнительные требования:

1. Опасные вещества и изделия, которыми укомплектованы спасательные средства, должны быть закреплены таким образом, чтобы не происходило самопроизвольного перемещения, и, кроме того:
   а) сигнальные устройства класса 1 должны упаковываться во внутреннюю тару из пластмассы или картона;
   б) невоспламеняющиеся неядовитые газы должны содержаться в баллонах, утвержденных компетентным органом, которые могут быть соединены со спасательным средством;
   в) аккумуляторные электрические батареи (класс 8) и литиевые батареи (класс 9) должны быть отсоединены, изолированы и закреплены во избежание утечки жидкости; и
   г) незначительные количества других опасных веществ (например, классов 3, 4.1 и 5.2) должны упаковываться в прочную внутреннюю тару.
2. При подготовке к перевозке и упаковывании должны приниматься надлежащие меры для предотвращения случайного срабатывания надувающего устройства.

P906	ИНСТРУКЦИЯ ПО УПАКОВКЕ	P906

Настоящая инструкция применяется к веществам, отнесенным к №№ ООН 2315, 3151, 3152 и 3432.

При условии соблюдения общих положений, изложенных в разделах **4.1.1** и **4.1.3**, разрешается использовать следующие виды тары:

(1) Для жидкостей и твердых веществ, содержащих или загрязненных ПХД: тару, соответствующую инструкциям P001 или P002.

(2) Для трансформаторов, конденсаторов и других устройств: герметичную тару, которая способна удерживать, помимо этих устройств, не менее 1,25 объема находящихся в них жидких ПХД. В тару должен быть помещен абсорбирующий материал в количестве, достаточном для поглощения не менее 1,1 объема жидкости, содержащейся в устройствах. Как правило, трансформаторы и конденсаторы должны перевозиться в герметичной металлической таре, которая способна удерживать, помимо трансформаторов и конденсаторов, не менее 1,25 объема находящейся в них жидкости.

Независимо от вышеизложенного, жидкости и твердые вещества, не упакованные в соответствии с инструкциями P001 или P002, и неупакованные трансформаторы и конденсаторы могут перевозиться в транспортных единицах, оборудованных герметичным металлическим поддоном высотой не менее 800 мм, содержащим инертный абсорбирующий материал в количестве, достаточном для поглощения не менее 1,1 объема свободной жидкости.

Дополнительное требование:

Необходимо принять надлежащие меры по герметизации трансформаторов и конденсаторов во избежание утечки жидкости при нормальных условиях перевозки.

R001	ИНСТРУКЦИЯ ПО УПАКОВКЕ	R001

При условии соблюдения общих положений, изложенных в разделах **4.1.1** и **4.1.3**, разрешается использовать следующие виды тары:

Легкая металлическая тара	Максимальная вместимость/максимальная масса нетто (см. п. 4.1.3.3)	
	Группа упаковки I	Группа упаковки II, III
стальная, с несъемным днищем (OA1)	не разрешается	40 *л*/50 кг
стальная, со съемным днищем (OA2) [a)]	не разрешается	40 *л*/50 кг

[a)] Не разрешается использовать для № ООН 1261 НИТРОМЕТАНА

Примечание 1: *Эта инструкция применяется к твердым веществам и жидкостям (при условии, что тип конструкции испытан и надлежащим образом маркирован)*.

Примечание 2: *В случае веществ класса 3, группа упаковки II, эту тару можно использовать только для веществ, не представляющих дополнительной опасности и имеющих давление паров не более 110 кПа при 50°C, а также для слабоядовитых пестицидов*.

4.1.4.2 Инструкции по упаковке, касающиеся использования КСМ

IBC01	ИНСТРУКЦИЯ ПО УПАКОВКЕ	IBC01
При условии соблюдения общих положений, изложенных в разделах **4.1.1, 4.1.2** и **4.1.3**, разрешается использовать следующие КСМ: Металлические (31A, 31B и 31N).		
Специальное положение по упаковке, предусмотренное Прил. 2 к СМГС, RID, ADR**:** **BB1** Для веществ, отнесенных к № ООН 3130: отверстия сосудов должны герметично закрываться с помощью 2 последовательно расположенных устройств, одно из которых должно завинчиваться или закрепляться столь же надежным способом.		

IBC02	ИНСТРУКЦИЯ ПО УПАКОВКЕ	IBC02
При условии соблюдения общих положений, изложенных в разделах **4.1.1**, **4.1.2** и **4.1.3**, разрешается использовать следующие КСМ: (1) Металлические (31A, 31B и 31N); (2) Жесткие пластмассовые (31H1 и 31H2); (3) Составные (31HZ1).		
Специальные положения по упаковке: **B5** Для веществ, отнесенных к №№ ООН 1791, 2014, 2984 и 3149: КСМ должны быть снабжены устройством, обеспечивающим выпуск газов при перевозке. Отверстие устройства для сброса давления должно быть расположено в газовом пространстве КСМ. **B7** Для веществ, отнесенных к №№ ООН 1222 и 1865: разрешается использовать КСМ вместимостью не более 450 л. **B8** Это вещество в чистом виде не должно перевозиться в КСМ. **B15** Для № ООН 2031 с содержанием азотной кислоты более 55%: допустимый период эксплуатации жестких пластмассовых КСМ и составных КСМ с жесткой пластмассовой внутренней емкостью составляет 2 года с даты изготовления		
Специальное положение по упаковке, **предусмотренное Прил. 2 к СМГС RID, ADR**: **BB2** Для № ООН 1203: независимо от требований специального положения 534 (см. раздел 3.3.1), КСМ разрешается использовать только в случаях, когда фактическое давление насыщенных паров жидкости при 50°C не превышает 110 кПа		

IBC03	ИНСТРУКЦИЯ ПО УПАКОВКЕ	IBC03
При условии соблюдения общих положений, изложенных в разделах **4.1.1, 4.1.2** и **4.1.3**, разрешается использовать следующие КСМ: (1) Металлические (31A, 31B и 31N); (2) Жесткие пластмассовые (31H1 и 31H2); (3) Составные (31HZ1, 31HA2, 31HB2, 31HN2, 31HD2 и 31HH2).		
Специальное положение по упаковке: **B8** Это вещество в чистом виде не должно перевозиться в КСМ.		

IBC04	ИНСТРУКЦИЯ ПО УПАКОВКЕ	IBC04
При условии соблюдения общих положений, изложенных в разделах **4.1.1, 4.1.2** и **4.1.3**, разрешается использовать следующие КСМ: Металлические (11A, 11B, 11N, 21A, 21B, 21N, 31A, 31B и 31N).		

IBC05	ИНСТРУКЦИЯ ПО УПАКОВКЕ	IBC05

При условии соблюдения общих положений, изложенных в разделах **4.1.1, 4.1.2** и **4.1.3**, разрешается использовать следующие КСМ:

(1) Металлические (11A, 11B, 11N, 21A, 21B, 21N, 31A, 31B и 31N);
(2) Жесткие пластмассовые (11H1, 11H2, 21H1, 21H2, 31H1 и 31H2);
(3) Составные (11HZ1, 21HZ1 и 31HZ1).

IBC06	ИНСТРУКЦИЯ ПО УПАКОВКЕ	IBC06

При условии соблюдения общих положений, изложенных в разделах **4.1.1, 4.1.2** и **4.1.3**, разрешается использовать следующие КСМ:

(1) Металлические (11A, 11B, 11N, 21A, 21B, 21N, 31A, 31B и 31N);
(2) Жесткие пластмассовые (11H1, 11H2, 21H1, 21H2, 31H1 и 31H2);
(3) Составные (11HZ1, 11HZ2, 21HZ1, 21HZ2, 31HZ1 и 31HZ2).

Дополнительное требование:

Составные КСМ 11HZ2 и 21HZ2 не должны использоваться для перевозки веществ, которые при перевозке могут перейти в жидкое состояние.

Специальные положения по упаковке:

B12 Для № 00H 2907: КСМ должны отвечать требованиям испытаний для группы упаковки II. КСМ, отвечающие критериям испытаний для группы упаковки I, использовать запрещается

IBC07	ИНСТРУКЦИЯ ПО УПАКОВКЕ	IBC07

При условии соблюдения общих положений, изложенных в разделах **4.1.1, 4.1.2** и **4.1.3**, разрешается использовать следующие КСМ:

(1) Металлические (11A, 11B, 11N, 21A, 21B, 21N, 31A, 31B и 31N);
(2) Жесткие пластмассовые (11H1, 11H2, 21H1, 21H2, 31H1 и 31H2);
(3) Составные (11HZ1, 11HZ2, 21HZ1, 21HZ2, 31HZ1 и 31HZ2);
(4) Деревянные (11C, 11D и 11F).

Дополнительное требование:

Вкладыши деревянных КСМ (11C, 11D и 11F) должны быть непроницаемы для сыпучих веществ.

IBC08	ИНСТРУКЦИЯ ПО УПАКОВКЕ	IBC08

При условии соблюдения общих положений, изложенных в разделах **4.1.1, 4.1.2** и **4.1.3**, разрешается использовать следующие КСМ:

(1) Металлические (11A, 11B, 11N, 21A, 21B, 21N, 31A, 31B и 31N);
(2) Жесткие пластмассовые (11H1, 11H2, 21H1, 21H2, 31H1 и 31H2);
(3) Составные (11HZ1, 11HZ2, 21HZ1, 21HZ2, 31HZ1 и 31HZ2);
(4) Из картона (11G);
(5) Деревянные (11C, 11D и 11F);
(6) Мягкие (13H1, 13H2, 13H3, 13H4, 13H5, 13L1, 13L2, 13L3, 13L4, 13M1 или 13M2).

Специальные положения по упаковке:

B3 Мягкие КСМ должны быть непроницаемы для сыпучих веществ и влагонепроницаемы или должны быть снабжены плотным влагонепроницаемым вкладышем.

B4 Мягкие КСМ, КСМ из картона или деревянные КСМ должны быть непроницаемы для сыпучих веществ и влагонепроницаемы или должны быть снабжены плотным влагонепроницаемым вкладышем.

B6 Для веществ, отнесенных к №№ ООН 1363, 1364, 1365, 1386, 1408, 1841, 2211, 2217, 2793 и 3314: не требуется, чтобы КСМ отвечали требованиям испытаний, изложенным в главе 6.5.

B13 ***Примечание:*** *Для №№ ООН 1748, 2208, 2880 морская перевозка в КСМ запрещена в соответствии с МКМПОГ.*

IBC99	ИНСТРУКЦИЯ ПО УПАКОВКЕ	IBC99

Могут использоваться только КСМ, утвержденные для данных грузов компетентным органом.
Копия свидетельства об утверждении КСМ, выданного компетентным органом, должна сопровождать каждый груз, либо в накладной должна быть сделана запись о том, что используемый КСМ утвержден компетентным органом.

IBC100	ИНСТРУКЦИЯ ПО УПАКОВКЕ	IBC100

Настоящая инструкция применяется к веществам, отнесенным к №№ ООН 0082, 0241, 0331 и 0332.

При условии соблюдения общих положений, изложенных в разделах **4.1.1, 4.1.2** и **4.1.3**, и специальных положений, изложенных в разделе **4.1.5**, разрешается использовать следующие КСМ:
(1) Металлические (11A, 11B, 11N, 21A, 21B, 21N, 31A, 31B и 31N);
(2) Мягкие (13H2, 13H3, 13H4, 13L2, 13L3, 13L4 и 13M2);
(3) Жесткие пластмассовые (11H1, 11H2, 21H1, 21H2, 31H1 и 31H2);
(4) Составные (11HZ1, 11HZ2, 21HZ1, 21HZ2, 31HZ1 и 31HZ2).

Дополнительные требования:
1. КСМ должны использоваться только для веществ, способных к свободному истечению.
2. Мягкие КСМ должны использоваться только для твердых веществ.

Специальные положения по упаковке:
B9 Для веществ, отнесенных к № ООН 0082: эта инструкция по упаковке может применяться только в том случае, когда вещества являются смесями аммония нитрата или других неорганических нитратов с другими горючими веществами, не являющимися взрывчатыми компонентами. Такие взрывчатые вещества не должны содержать нитроглицерин, аналогичные жидкие органические нитраты или хлораты. Использование металлических КСМ не разрешается.
B10 Для веществ, отнесенных к № ООН 0241: эта инструкция по упаковке может использоваться только для веществ, состоящих из воды в качестве основного компонента и значительной доли нитрата аммония или других окислителей, которые частично или полностью находятся в растворе. Другие компоненты могут включать углеводороды или алюминиевый порошок, но не должны включать нитропроизводные, такие как тринитротолуол. Использование металлических КСМ не разрешается.

IBC520	ИНСТРУКЦИЯ ПО УПАКОВКЕ	IBC520

Настоящая инструкция применяется к органическим пероксидам и самореактивным веществам типа F.

При условии соблюдения общих положений, изложенных в разделах **4.1.1, 4.1.2** и **4.1.3**, и специальных положений, изложенных в п. **4.1.7.2**, для перечисленных составов разрешается использовать указанные ниже КСМ. Для составов, не перечисленных ниже, могут использоваться только КСМ, утвержденные компетентным органом (см. п. 4.1.7.2.2).

№ ООН	Органический пероксид	Тип КСМ	Максимальное количество, л
3109	ОРГАНИЧЕСКИЙ ПЕРОКСИД, ТИП F, ЖИДКИЙ		
	трет-Бутила гидропероксид, не более 72% в воде	31A	1250
	трет-Бутилпероксиацетат, не более 32% в разбавителе типа A	31A 31HA1	1250 1000
	Трет-Бутилпероксибензоат, не более 32%, в разбавителе типа A	31A	1250
	трет-Бутилперокси-3,5,5-триметилгексаноат, не более 37% в разбавителе типа A	31A 31HA1	1250 1000
	Кумила гидропероксид, не более 90% в разбавителе типа A	31HA1	1250
	Дибензоила пероксид, не более 42% – устойчивая дисперсия в воде	31H1	1000
	Ди-трет-бутилпероксид, не более 52% в разбавителе типа A	31A 31HA1	1250 1000

	1,1-Ди-(трет-бутилперокси) циклогексан, не более в 37% разбавителе типа А	31А	1250
	1,1-Ди-(трет-Бутилперкси) циклогексан, не более 42% в разбавителе типа А	31Н1	1000
	Дилауроила пероксид, не более 42% – устойчивая дисперсия в воде	31НА1	1000
	Изопропилкумила гидропероксид, не более 72% в разбавителе типа А	31НА1	1250
	п-Ментила гидропероксид, не более 72% в разбавителе типа А	31НА1	1250
	Кислота надуксусная, стабилизированная, не более 17%	31Н1 31НА1 31А	1500 1500 1500
3110	ОРГАНИЧЕСКИЙ ПЕРОКСИД, ТИП F, ТВЕРДЫЙ		
	Дикумила пероксид	31А 31Н1 31НА1	2000 2000 2000

Дополнительные требования:

1. КСМ должны быть снабжены устройством, обеспечивающим сброс давления в ходе перевозки. Впускное отверстие устройства для сброса давления должно быть расположено в газовом пространстве КСМ.
2. Для предотвращения взрывного разрушения металлических КСМ или составных КСМ со сплошной металлической оболочкой аварийные предохранительные устройства должны быть сконструированы таким образом, чтобы через них обеспечивался отвод продуктов разложения и газов, выделившихся при самоускоряющемся разложении или при полном охвате КСМ пламенем в течение не менее 1 час, на основе расчетов по формуле, приведенной в п. 4.2.1.13.8 или в специальных положениях ТЕ12 разделе 6.8.4.

IBC620	ИНСТРУКЦИЯ ПО УПАКОВКЕ	IBC620

Настоящая инструкция применяется к № ООН 3291. При условии соблюдения общих положений, изложенных в разделах **4.1.1, 4.1.2** и **4.1.3**, разрешается использовать следующие КСМ:

Жесткие герметичные КСМ, отвечающие требованиям испытаний для группы упаковки II.

Дополнительные требования:

1. Необходимо использовать абсорбирующий материал в количестве, достаточном для поглощения всей жидкости, находящейся в КСМ.
2. КСМ должны быть способны удерживать жидкость.
3. КСМ, предназначенные для помещения в них острых предметов, таких как осколки стекла и иглы, должны быть труднопробиваемы.

4.1.4.3 Инструкции по упаковке, касающиеся использования крупногабаритной тары

LP01	ИНСТРУКЦИЯ ПО УПАКОВКЕ ЖИДКОСТЕЙ			LP01
При условии соблюдения общих положений, изложенных в разделах **4.1.1** и **4.1.3**, разрешается использовать следующую крупногабаритную тару:				
Внутренняя тара	**Крупногабаритная наружная тара**	**Группа упаковки I**	**Группа упаковки II**	**Группа упаковки III**
Стеклянная 10 л Пластмассовая 30 л Металлическая 40 л	Стальная (50A) Алюминиевая (50B) Прочая металлическая, кроме стальной и алюминиевой (50N) Из твердой пластмассы (50H) Из естественной древесины (50C) Фанерная (50D) Из древесно-волокнистого материала (50F) Из картона (50G)	Не разрешается	Не разрешается	Максимальный объем: 3 $м^3$

LP02	ИНСТРУКЦИЯ ПО УПАКОВКЕ ТВЕРДЫХ ВЕЩЕСТВ			LP02
При условии соблюдения общих положений, изложенных в разделах **4.1.1** и **4.1.3**, разрешается использовать следующую крупногабаритную тару:				
Внутренняя тара	**Крупногабаритная наружная тара**	**Группа упаковки I**	**Группа упаковки II**	**Группа упаковки III**
Стеклянная 10 кг Пластмассовая [б)] 50 кг Металлическая 50 кг Бумажная [а), б)] 50 кг Картонная [а), б)] 50 кг	Стальная (50A) Алюминиевая (50B) Прочая металлическая, кроме стальной и алюминиевой (50N) Из твердой пластмассы (50H) Из естественной древесины (50C) Фанерная (50D) Из древесно-волокнистого материала (50F) Из картона (50G) Из мягкой пластмассы (51H) [в)]	Не разрешается	Не разрешается	Максимальный объем: 3 $м^3$
[а)] Такая внутренняя тара не должна использоваться в случае, когда перевозимые вещества при перевозке могут перейти в жидкое состояние. [б)] Такая внутренняя тара должна быть непроницаемой для сыпучих веществ. [в)] Используется только с мягкой внутренней тарой				
Специальные положения по упаковке: **L2** Для № ООН 1950 : крупногабаритная тара должна удовлетворять требованиям испытаний для группы упаковки III. При перевозке использованных (отработанных) аэрозолей (аэрозольных упаковок), в соответствии со специальным положением 327, крупногабаритная тара должна быть оснащена средством удержания свободной жидкости (например, абсорбирующим материалом), которая может вытечь во время перевозки.				

LP99	ИНСТРУКЦИЯ ПО УПАКОВКЕ	LP99
Может использоваться только крупногабаритная тара, утвержденная для данных грузов компетентным органом. Копия свидетельства об утверждении крупногабаритной тары, выданного компетентным органом, должна сопровождать каждый груз, либо в накладной должна быть сделана запись о том, что используемая крупногабаритная тара утверждена компетентным органом		

LP101	ИНСТРУКЦИЯ ПО УПАКОВКЕ	LP101

При условии соблюдения общих положений, изложенных в разделах **4.1.1** и **4.1.3**, и специальных положений, изложенных в разделе **4.1.5,** разрешается использовать следующую крупногабаритную тару:

Внутренняя тара	Промежуточная тара	Наружная крупногабаритная тара
Не требуется	Не требуется	Стальная (50A) Алюминиевая (50B) Прочая металлическая, кроме стальной и алюминиевой (50N) Из твердой пластмассы (50H) Из естественной древесины (50C) Фанерная (50D) Из древесно-волокнистого материала (50F) Из картона (50G)

Специальное положение по упаковке:

L1 Для изделий, отнесенных к №№ ООН 0006, 0009, 0010, 0015, 0016, 0018, 0019, 0034, 0035, 0038, 0039, 0048, 0056, 0137, 0138, 0168, 0169, 0171, 0181, 0182, 0183, 0186, 0221, 0243, 0244, 0245, 0246, 0254, 0280, 0281, 0286, 0287, 0297, 0299, 0300, 0301, 0303, 0321, 0328, 0329, 0344, 0345, 0346, 0347, 0362, 0363, 0370, 0412, 0424, 0425, 0434, 0435, 0436, 0437, 0438, 0451, 0488 и 0502:

Крупногабаритные и массивные взрывчатые изделия, обычно предназначенные для военного использования, без собственных средств инициирования или с собственными средствами инициирования, имеющими не менее двух эффективных предохранителей, могут перевозиться в неупакованном виде. Если такие изделия содержат метательные заряды или являются самодвижущимися, их системы зажигания должны быть защищены против возбуждающих воздействий, способных возникнуть при нормальных условиях перевозки. Отрицательный результат испытаний серии 4, проводимых на неупакованном изделии, указывает на то, что изделие может рассматриваться на предмет перевозки в неупакованном виде. Такие неупакованные изделия могут устанавливаться на опоры или помещаться в обрешетки или другие подходящие приспособления.

LP102	ИНСТРУКЦИЯ ПО УПАКОВКЕ	LP102

При условии соблюдения общих положений, изложенных в разделах **4.1.1** и **4.1.3**, и специальных положений, изложенных в разделе **4.1.5,** разрешается использовать следующую крупногабаритную тару:

Внутренняя тара	Промежуточная тара	Наружная крупногабаритная тара
Мешки: влагонепроницаемые Емкости: из картона металлические пластмассовые деревянные Листы: из картона, гофрированные Трубки: из картона	Не требуется	Стальная (50A) Алюминиевая (50B) Прочая металлическая, кроме стальной и алюминиевой (50N) Из твердой пластмассы (50H) Из естественной древесины (50C) Фанерная (50D) Из древесно-волокнистого материала (50F) Из картона (50G)

LP621	ИНСТРУКЦИЯ ПО УПАКОВКЕ	LP621
Настоящая инструкция применяется к № ООН 3291.		
При условии соблюдения общих положений, изложенных в разделах **4.1.1** и **4.1.3**, разрешается использовать следующую крупногабаритную тару: (1) Для отходов больничного происхождения, помещенных во внутреннюю тару: герметичную жесткую крупногабаритную тару, отвечающую требованиям главы 6.6 в отношении испытаний для твердых веществ группы упаковки II, при условии наличия абсорбирующего материала в количестве, достаточном для поглощения всей имеющейся жидкости, и при условии, что эта крупногабаритная тара способна удерживать жидкости. (2) Для упаковок, содержащих большие количества жидкости: крупногабаритную тару, отвечающую требованиям главы 6.6 в отношении испытаний для жидкостей группы упаковки II.		
Дополнительное требование: Крупногабаритная тара, предназначенная для помещения в нее острых предметов, таких как осколки стекла и иглы, должна быть труднопробиваема и удерживать жидкости при испытаниях в соответствии с требованиями, предусмотренными в главе 6.6.		

LP902	ИНСТРУКЦИЯ ПО УПАКОВКЕ	LP902
Настоящая инструкция применяется к № ООН 3268.		
При условии соблюдения общих положений, изложенных в разделах **4.1.1** и **4.1.3,** разрешается использовать тару, отвечающую требованиям испытаний для группы упаковки III. Тара должна быть сконструирована и изготовлена таким образом, чтобы не происходило перемещения изделий и их случайного срабатывания при нормальных условиях перевозки. Изделия могут также перевозиться без упаковки в специальных транспортно-загрузочных приспособлениях, вагонах или контейнерах, когда они перевозятся от места их изготовления к месту сборки.		
Дополнительное требование: Изделия под давлением должны отвечать требованиям компетентного органа в отношении вещества(веществ), содержащегося(ихся) в них.		

4.1.4.4 (зарезервировано)

4.1.5 СПЕЦИАЛЬНЫЕ ПОЛОЖЕНИЯ ПО УПАКОВКЕ ГРУЗОВ КЛАССА 1

4.1.5.1 Должны выполняться общие положения, изложенные в разделе 4.1.1.

4.1.5.2 Любая тара, предназначенная для грузов класса 1, должна быть сконструирована и изготовлена таким образом, чтобы:

а) она защищала взрывчатые вещества и изделия, предотвращала их утечку или выпадение и не повышала опасности случайного воспламенения или инициирования при нормальных условиях перевозки, включая возможные изменения температуры, влажности и давления;
б) с готовой упаковкой можно было безопасно выполнять погрузочно-разгрузочные работы;
в) упаковки выдерживали любой груз, установленный на них при штабелировании, которому они могут быть подвергнуты в ходе перевозки, чтобы не повышалась опасность, представляемая взрывчатыми веществами и изделиями, чтобы не уменьшалась способность тары удерживать груз и чтобы упаковки не деформировались таким образом, что это могло бы уменьшить их прочность или устойчивость штабеля.

4.1.5.3 Взрывчатые вещества и изделия, подготовленные для перевозки, должны классифицироваться в соответствии с процедурами, изложенными в разделе 2.2.1.

4.1.5.4 Грузы класса 1 должны упаковываться в соответствии с инструкцией по упаковке, указанной в колонке 8 таблицы А главы 3.2 и изложенной в разделе 4.1.4.

4.1.5.5 Тара, включая КСМ и крупногабаритную тару, должна удовлетворять требованиям глав 6.1, 6.5 или 6.6 и требованиям в отношении испытаний, установленным в разделах 6.1.5, 6.5.6 или 6.6.5, соответственно, для группы упаковки II, с соблюдением требований п.п. 4.1.1.13, 6.1.2.4 и 6.5.1.4.4. Может использоваться тара, за исключением металлической тары, отвечающая критериям испытаний для группы упаковки I. Запрещается использовать металлическую тару, отвечающую критериям испытаний для группы упаковки I.

4.1.5.6 Затворы тары, содержащей жидкие взрывчатые вещества, должны иметь двойную защиту против утечки.

4.1.5.7 Затворы металлических барабанов должны быть снабжены соответствующей прокладкой; если затвор имеет резьбу, то должна быть предотвращена возможность попадания на ее витки взрывчатых веществ.

4.1.5.8 Вещества, растворимые в воде, должны упаковываться во влагонепроницаемую тару. Тара, предназначенная для десенсибилизированных или флегматизированных веществ, должна закрываться таким образом, чтобы во время перевозки не изменялась их концентрация.

4.1.5.9 (зарезервировано).

4.1.5.10 Гвозди, скобы и другие металлические приспособления, не имеющие защитного покрытия, не должны проникать внутрь наружной тары, если внутренняя тара не защищает надлежащим образом взрывчатые вещества и изделия от контакта с металлом.

4.1.5.11 Внутренняя тара, фитинги и прокладочные материалы, а также размещение взрывчатых веществ или изделий в упаковке должны быть такими, чтобы при нормальных условиях перевозки взрывчатое вещество не могло распространиться внутри наружной тары. Металлические элементы изделий не должны соприкасаться с металлической тарой. Изделия, содержащие взрывчатые вещества, не помещенные в наружную оболочку, должны быть отделены друг от друга во избежание трения или соударения. Для этой цели могут использоваться прокладки, лотки, разделительные перегородки во внутренней или наружной таре, а также формы или емкости.

4.1.5.12 Тара должна быть изготовлена из материалов, совместимых с взрывчатыми веществами или изделиями, содержащимися в упаковке, а также непроницаемых для них, так, чтобы в случае взаимодействия между взрывчатыми веществами или изделиями и упаковочными материалами, или в случае утечки взрывчатых веществ, они не становились опасными для перевозки и не происходило изменения подкласса опасности или группы совместимости.

4.1.5.13 Не должно допускаться проникновение взрывчатых веществ в углубления швов металлической тары, изготовленной методом вальцовки.

4.1.5.14 Пластмассовая тара не должна быть способной генерировать или накапливать статическое электричество, при котором электростатический разряд мог бы привести к инициированию, воспламенению или срабатыванию упакованных взрывчатых веществ или изделий.

4.1.5.15 Крупногабаритные взрывчатые изделия, обычно предназначенные для военного использования, не снабженные собственными средствами инициирования или снабженные собственными средствами инициирования, имеющими не менее двух эффективных предохранителей, могут перевозиться в неупакованном виде. Если такие изделия содержат метательные заряды или являются самодвижущимися, их системы зажигания должны быть защищены против возбуждающих воздействий, способных возникнуть при нормальных условиях перевозки. Отрицательный результат испытаний серии 4, проводимых на неупакованном изделии, указывает на то, что изделие может перевозиться в неупакованном виде. Такие неупакованные изделия могут устанавливаться на опоры либо помещаться в обрешетки или иные подходящие для обработки или хранения приспособления таким образом, чтобы при нормальных условиях перевозки они не могли перемещаться. Если при проведении испытаний на эксплуатационную безопасность и пригодность такие крупногабаритные взрывчатые изделия успешно проходят испытания, отвечающие требованиям Прил. 2 к СМГС, компетентный орган может допустить такие изделия к перевозке.

4.1.5.16 Взрывчатые вещества не должны упаковываться во внутреннюю или наружную тару, при использовании которой разница между внутренним и внешним давлением, вызванная тепловым или иным воздействием, может привести к взрыву или разрыву упаковки.

4.1.5.17 Если незакрепленные взрывчатые вещества или взрывчатое вещество, содержащееся в изделии, не заключенном или частично заключенном в оболочку, могут соприкасаться с внутренней поверхностью металлической тары (1A2, 1B2, 4A, 4B и металлические емкости), металлическая тара должна иметь вкладыш или внутреннее покрытие (см. п. 4.1.1.2).

4.1.5.18 Для взрывчатых веществ или изделий наряду с инструкцией по упаковке, указанной в колонке 8 таблицы A главы 3.2, может использоваться инструкция по упаковке P101, если тара утверждена компетентным органом.

4.1.6 СПЕЦИАЛЬНЫЕ ПОЛОЖЕНИЯ ПО УПАКОВКЕ ГРУЗОВ КЛАССА 2 И ГРУЗОВ ДРУГИХ КЛАССОВ, ОТНЕСЁННЫХ К ИНСТРУКЦИИ ПО УПАКОВКЕ Р200

4.1.6.1 В настоящем разделе содержатся общие требования, предъявляемые к использованию сосудов под давлением и открытых криогенных сосудов для перевозки веществ класса 2 и грузов других классов, отнесенных к инструкции по упаковке Р200 (например, № ООН 1051 Водорода цианид, стабилизированный). Сосуды под давлением должны быть сконструированы и закрыты таким образом, чтобы не допускать какой-либо потери содержимого, которая могла бы произойти при нормальных условиях перевозки в результате вибрации, изменения температуры, влажности или давления (например, из-за изменения высоты над уровнем моря).

4.1.6.2 Части сосудов под давлением и открытых криогенных сосудов, находящихся в непосредственном соприкосновении с опасными грузами, не должны подвергаться воздействию опасных грузов или терять прочность в результате такого воздействия и не должны вызывать опасных эффектов (например, катализировать или вступать в опасные реакции).

4.1.6.3 Сосуды под давлением, включая их затворы, и открытые криогенные сосуды должны отбираться для наполнения газом или смесью газов в соответствии с требованиями п. 6.2.1.2 и требованиями соответствующих инструкций по упаковке, содержащихся в п. 4.1.4.1. Положения настоящего п. 4.1.6.1 применяются также к сосудам под давлением, являющимся элементами МЭГК и вагонов-батарей.

4.1.6.4 Если сосуд под давлением многоразового использования применяется для перевозки другого груза, допущенного к перевозке в данном сосуде, то должны производиться операции опорожнения, продувки, откачки, необходимые для обеспечения безопасной эксплуатации (см. также таблицу стандартов п. 4.1.6.14). Наряду с этим сосуд под давлением, ранее содержавший коррозийное вещество класса 8 или вещество другого класса, характеризующееся дополнительной опасностью коррозионного воздействия, не допускается для перевозки веществ класса 2, если не были проведены необходимые проверка и испытания, предусмотренные в п.п. 6.2.1.6 и 6.2.3.5 соответственно.

4.1.6.5 Для наполнения сосуда под давлением или открытого криогенного сосуда предприятие, которое производит наполнение, осуществляет его проверку и удостоверяется в том, что сосуд под давлением или открытый криогенный сосуд разрешен для перевозки соответствующего вещества и что соблюдены соответствующие требования. После наполнения запорные вентили закрываются и должны оставаться закрытыми во время перевозки. Отправитель должен проверить герметичность затворов и оборудования.

Примечание: *Запорные вентили, установленные на отдельных баллонах в связках, могут быть открыты во время перевозки, кроме случаев, когда перевозимое вещество подпадает под действие специального положения по упаковке "к" или "р" инструкции по упаковке Р200.*

4.1.6.6 Сосуды под давлением и открытые криогенные сосуды должны наполняться в соответствии со значениями рабочего давления и степени наполнения и положениями, указанными в соответствующих инструкциях по упаковке для конкретного вещества, загружаемого в сосуды. Химически активные газы и смеси газов должны загружаться в сосуды до достижения такого давления, при котором в случае полного разложения газа рабочее давление сосуда под давлением не будет превышено. Связки баллонов не должны наполняться до значения давления, превышающего самое низкое рабочее давление любого из баллонов в связке.

4.1.6.7 Сосуды под давлением, включая их затворы, должны соответствовать требованиям в отношении конструкции, изготовления, проверки и испытаний, изложенным в главе 6.2. Когда предписано использование наружной тары, сосуды под давлением и открытые криогенные сосуды должны прочно закрепляться в этой таре. Если в подробных инструкциях по упаковке не предусмотрено иное, в наружную тару могут помещаться несколько единиц внутренней тары.

4.1.6.8 Вентили должны быть сконструированы и изготовлены таким образом, чтобы в силу своей конструкции они могли выдерживать повреждения без выброса содержимого сосуда под давлением, или должны быть защищены от повреждений, которые могут вызвать случайный выброс содержимого сосуда под давлением, с использованием одного из следующих методов (см. также таблицу стандартов в п. 4.1.6.14):

а) вентили должны быть установлены внутри горловины сосуда под давлением и защищены резьбовой заглушкой или колпаком;
б) вентили должны быть защищены колпаками. В колпаках должны быть предусмотрены вентиляционные отверстия с достаточной площадью поперечного сечения для удаления газа в случае его утечки через вентили;
в) вентили должны быть защищены кожухами или другими предохранительными устройствами;
г) сосуды под давлением должны перевозиться в каркасах (например, баллоны в связках); или
д) сосуды под давлением должны перевозиться в защитных ящиках. В случае сосудов ООН под давлением тара, подготовленная для перевозки, должна быть способна выдержать испытание на падение, указанное в п. 6.1.5.3, для группы упаковки I

4.1.6.9 Сосуды под давлением одноразового использования:

а) должны перевозиться в наружной таре, такой как ящики или обрешетка, либо размещаться на поддонах и заворачиваться в термоусадочный материал или растягивающуюся пленку;
б) должны вмещать не более 1,25 л при наполнении воспламеняющимися или ядовитыми газами;
в) не должны использоваться для ядовитых газов, $ЛК_{50}$ которых составляет не более 200 частей на млн.; и
г) не должны подвергаться ремонту после ввода в эксплуатацию.

4.1.6.10 Сосуды под давлением многоразового использования должны периодически подвергаться проверке в соответствии с положениями п. 6.2.1.6 и 6.2.3.5, соответственно и инструкциями по упаковке P200 или P203, соответственно. Сосуды под давлением не должны наполняться после наступления срока их периодической проверки, но могут перевозиться после истечения предельного срока в целях проведения проверки или изъятия из эксплуатации, включая промежуточные перевозки.

4.1.6.11 Ремонт должен соответствовать требованиям, предъявляемым к изготовлению и испытаниям, которые установлены в действующих стандартах на конструкцию и изготовление, и разрешается только в соответствии со стандартами на периодическую проверку, указанными в главе 6.2. Сосуды под давлением, за исключением наружного кожуха закрытых криогенных сосудов, не подлежат ремонту при наличии любого из следующих дефектов:

а) трещин в сварных швах или других дефектов сварки;
б) трещин в стенках;
в) протечек или дефектов в материале, из которого изготовлены стенки и верхнее или нижнее днище.

4.1.6.12 Сосуды под давлением не должны предъявляться для наполнения:

а) когда они повреждены до такой степени, что может быть нарушена целостность сосуда под давлением или его эксплуатационного оборудования;
б) если сосуд под давлением и его эксплуатационное оборудование не были осмотрены и их исправное рабочее состояние не было удостоверено; и
в) если требуемые надписи в отношении сертификации, повторных испытаний и наполнения неразборчивы.

4.1.6.13 Заполненные сосуды под давлением не должны предъявляться к перевозке:

а) при наличии утечки;
б) когда они повреждены до такой степени, что может быть нарушена целостность сосуда под давлением или его эксплуатационного оборудования;
в) если сосуд под давлением и его эксплуатационное оборудование не были осмотрены и их исправное рабочее состояние не было удостоверено; и
г) если требуемые надписи в отношении сертификации, повторных испытаний и наполнения неразборчивы.

4.1.6.14 К сосудам ООН под давлением должны применяться приведенные ниже стандарты ISO. В отношении других сосудов под давлением требования раздела 4.1.6 считаются выполненными, если, в зависимости от конкретного случая, применяются следующие стандарты:

Пункт, содержащий требование	**Номер стандарта**	**Наименование документа**
4.1.6.2	ISO 11114-1:1997	Переносные газовые баллоны – Совместимость материалов баллонов и вентилей с газовым содержимым – Часть 1: Металлические материалы (Transportable gas cylinders – Compatibility of cylinder and valve materials with gas contents – Part 1: Metallic Materials)
	ISO 11114-2:2000	Переносные газовые баллоны – Совместимость материалов баллонов и вентилей с газовым содержимым – Часть 2: Неметаллические материалы (Transportable gas cylinders – Compatibility of cylinder and valve materials with gas contents – Part 2: Non-metallic Materials)
4.1.6.4	ISO 11621:2005	Газовые баллоны – Процедуры подготовки под другие газы (Gas cylinders – Procedures for change of gas service)
4.1.6.8 Вентили с конструктивной защитой	Приложение А к ISO 10297:2006	Газовые баллоны – Вентили газовых баллонов многоразового использования – Технические требования и испытания типа (Gas cylinder – Refillable gas cylinder valves – Specification and type testing)
	EN 13152:2001 + A1:2003	Технические требования к вентилям баллонов для СНГ и их испытания – Самозакрывающиеся вентили (Testing and specifications of LPG cylinder valves – self closing)
	EN 13153:2001 + A1:2003	Технические требования к вентилям баллонов для СНГ – Вентили с ручным управлением (Testing and specifications of LPG cylinder valves – manually operated)
4.1.6.8 б) и в)	ISO 11117:1998	Газовые баллоны – Предохранительные колпаки и предохранительные устройства вентилей на баллонах для промышленных и медицинских газов – Проектирование, изготовление и испытания (Gas Cylinders – Valve Protection caps and valve guards for industrial and medical gas cylinders – Design construction and tests)
	EN 962:1996+A2:2000	Предохранительные колпаки и предохранительные устройства вентилей на баллонах для промышленных и медицинских газов – Проектирование, изготовление и испытания (Valve protection caps and valve guards for industrial and medical gas cylinders – Design, construction and tests)

4.1.7 СПЕЦИАЛЬНЫЕ ПОЛОЖЕНИЯ ПО УПАКОВКЕ САМОРЕАКТИВНЫХ ВЕЩЕСТВ (КЛАСС 4.1) И ОРГАНИЧЕСКИХ ПЕРОКСИДОВ (КЛАСС 5.2)

4.1.7.0.1 Сосуды для органических пероксидов должны быть надёжно закрытыми. В тех случаях, когда в результате выделения газа может возникнуть значительное внутреннее давление, могут устанавливаться вентиляционные устройства при условии, что выбрасываемый газ не вызывает опасности; в противном случае должна быть ограничена степень наполнения. Вентиляционные устройства должны быть сконструированы таким образом, чтобы жидкость не вытекала и загрязнения не попадали внутрь сосуда, когда упаковка находится в транспортном положении. При наличии наружной тары она должна быть сконструирована таким образом, чтобы не препятствовать работе вентиляционного устройства

4.1.7.1 Использование тары

4.1.7.1.1 Тара, используемая для органических пероксидов и самореактивных веществ, должна удовлетворять требованиям главы 6.1 или главы 6.6 для группы упаковки II. Запрещается использовать металлическую тару, соответствующую критериям испытаний для группы упаковки I.

4.1.7.1.2 Методы упаковки органических пероксидов и самореактивных веществ перечислены в инструкции по упаковке P520 (коды OP1–OP8). Количество вещества, указанное для каждого метода, представляет собой максимальное разрешенное количество вещества на одну упаковку.

4.1.7.1.3 Методы упаковки уже классифицированных органических пероксидов и самореактивных веществ указаны в п.п. 2.2.41.4 и 2.2.52.4.

4.1.7.1.4 Для назначения метода упаковки новым органическим пероксидам, самореактивным веществам или составам классифицированных органических пероксидов или самореактивных веществ должна использоваться следующая процедура:

а) ОРГАНИЧЕСКИЙ ПЕРОКСИД ТИПА B ИЛИ САМОРЕАКТИВНОЕ ВЕЩЕСТВО ТИПА B:

Должен назначаться метод упаковки OP5 при условии, что органический пероксид или самореактивное вещество удовлетворяет критериям п. 20.4.3 b) или соответственно, 20.4.2 b) «Руководства по испытаниям и критериям» в таре, указанной для данного метода упаковки. Если органический пероксид или самореактивное вещество может удовлетворять этим критериям только в таре меньшей вместимости, чем вместимость, указанная для метода упаковки OP5 (т. е. в таре, перечисленной для методов упаковки OP1–OP4), то назначается соответствующий метод упаковки с меньшей цифрой в коде OP.

б) ОРГАНИЧЕСКИЙ ПЕРОКСИД ТИПА C ИЛИ САМОРЕАКТИВНОЕ ВЕЩЕСТВО ТИПА C:

Должен назначаться метод упаковки OP6 при условии, что органический пероксид или самореактивное вещество~~)~~ удовлетворяет критериям п. 20.4.3 c) или соответственно п. 20.4.2 c) «Руководства по испытаниям и критериям» в таре, указанной для данного метода упаковки. Если органический пероксид или самореактивное вещество может удовлетворять этим критериям только в таре меньшей вместимости, чем вместимость, указанная для метода упаковки OP6, то назначается соответствующий метод упаковки с меньшей цифрой в коде OP.

в) ОРГАНИЧЕСКИЙ ПЕРОКСИД ТИПА D ИЛИ САМОРЕАКТИВНОЕ ВЕЩЕСТВО ТИПА D:

Для этого типа органического пероксида или самореактивного вещества должен назначаться метод упаковки OP7.

г) ОРГАНИЧЕСКИЙ ПЕРОКСИД ТИПА E ИЛИ САМОРЕАКТИВНОЕ ВЕЩЕСТВО ТИПА E:

Для этого типа органического пероксида или самореактивного вещества должен назначаться метод упаковки OP8.

д) ОРГАНИЧЕСКИЙ ПЕРОКСИД ТИПА F ИЛИ САМОРЕАКТИВНОЕ ВЕЩЕСТВО ТИПА F:

Для этого типа органического пероксида или самореактивного вещества должен назначаться метод упаковки OP8.

4.1.7.2 Использование КСМ

4.1.7.2.1 Органические пероксиды, указанные в инструкции по упаковке IBC520, могут перевозиться в КСМ в соответсвии с этой инструкцией.

4.1.7.2.2 Другие органические пероксиды и самореактивные вещества типа F могут перевозиться в КСМ с соблюдением условий, установленных компетентным органом страны происхождения, если этот компетентный орган на основании результатов соответствующих испытаний удостоверился в том, что такая перевозка может быть безопасной. Испытания необходимы, в частности, для:

а) подтверждения того, что органический пероксид или самореактивное вещество соответствует принципам классификации, приведенным соответственно в п. 20.4.3 f) или п. 20.4.2 f) «Руководства по испытаниям и критериям», выходной блок F на рис. 20.1 b) Руководства;
б) подтверждения совместимости всех материалов, которые соприкасаются с веществом при перевозке;
в) (Зарезервировано)
г) определения характеристик устройств для сброса давления и аварийных предохранительных устройств, если таковые необходимы;
д) определения специальных мер, которые могут потребоваться для безопасной перевозки вещества.

Если страна происхождения не является участницей СМГС, то классификация и условия перевозки должны быть признаны компетентным органом первой страны – участницы СМГС по пути следования груза.

4.1.7.2.3 Самоускоряющееся разложение и охват КСМ огнем является аварийной ситуацией. В целях предупреждения разрушения металлических или составных КСМ со сплошной металлической оболочкой аварийные предохранительные устройства должны быть рассчитаны на удаление всех продуктов разложения и паров, выделяющихся при самоускоряющемся разложении или охвате КСМ огнем в течение 1 час. Расчет производительности предохранительных устройств производится по формулам, приведенным в п. 4.2.1.13.8.

4.1.8 СПЕЦИАЛЬНЫЕ ПОЛОЖЕНИЯ ПО УПАКОВКЕ ИНФЕКЦИОННЫХ ВЕЩЕСТВ (КЛАСС 6.2)

4.1.8.1 Отправители инфекционных веществ должны обеспечить подготовку упаковок к перевозке с тем, чтобы они прибыли в место назначения в надлежащем состоянии и во время перевозки не представляли опасности для людей или животных.

4.1.8.2 К упаковкам с инфекционными веществами применяются определения, содержащиеся в разделе1.2.1, и общие положения по упаковке, изложенные в п.п. 4.1.1.1–4.1.1.16, за исключением п.п. 4.1.1.3, 4.1.1.9–4.1.1.12 и 4.1.1.15. Однако жидкости должны загружаться только в тару, обладающую сопротивлением внутреннему давлению, которое может возникнуть при нормальных условиях перевозки.

4.1.8.3 При перевозке инфекционных веществ между вторичной тарой и наружной тарой должен быть помещен подробный список содержимого.

Если инфекционные вещества, подлежащие перевозке, неизвестны, но предполагается, что они отвечают критериям для отнесения к категории А, то в документе, вложенном в наружную тару, после надлежащего отгрузочного наименования должно указываться следующее: "Инфекционное вещество, предположительно относящееся к категории А".

4.1.8.4 Перед возвратом порожней тары отправителю или иному получателю она должна быть продезинфицирована или простерилизирована для исключения любой опасности. Знаки опасности, маркировочные надписи, указывающие на то, что в таре содержалось инфекционное вещество, должны быть сняты или стерты.

4.1.8.5 При условии сохранения эквивалентного уровня эксплуатационных характеристик, без дополнительного испытания заполненной тары, разрешается использовать следующие разновидности первичных сосудов, помещаемых во вторичную тару:

а) Первичные сосуды одинакового или меньшего размера по сравнению с первичными сосудами, прошедшими испытания, при условии, что:

– первичные сосуды имеют такую же конструкцию, как и первичные сосуды, прошедшие испытания (например, форму – круглую, прямоугольную и т. д.);

– конструкционный материал первичных сосудов (стекло, пластмасса, металл и т. д.) по сравнению с первоначально испытанными первичными сосудами обеспечивает равноценную или большую ударопрочность или сопротивление нагрузке, возникающей при штабелировании;

– первичные сосуды имеют такие же или меньшие отверстия и оборудованы затвором аналогичной конструкции (например, навинчивающейся крышкой, притертой пробкой и т. д.);

– используется достаточное количество дополнительного прокладочного материала для заполнения пустот и предотвращения значительных перемещений первичных сосудов;

– первичные сосуды располагаются во вторичной таре так же, как в упаковке, прошедшей испытания.

б) Разрешается использовать меньшее количество испытываемых первичных сосудов или альтернативных типов первичных сосудов, указанных в подпункте а), выше, при условии добавления достаточного количества прокладочного материала для заполнения пустот и предотвращения значительных перемещений первичных сосудов.

4.1.8.6 П.п. 4.1.8.1 - 4.1.8.5 применяются только к инфекционным веществам категории А (№ ООН 2814 и 2900). Они не применяются к № ООН 3373 «ПРЕПАРАТ БИОЛОГИЧЕСКИЙ, КАТЕГОРИЯ В» (см. инструкцию по упаковке Р650 в п. 4.1.4.1) и № ООН 3291 «ОТХОДЫ БОЛЬНИЧНОГО ПРОИСХОЖДЕНИЯ, РАЗНЫЕ Н.У.К.», или «(БИО) МЕДИЦИНСКИЕ ОТХОДЫ, Н.У.К.», или «МЕДИЦИНСКИЕ ОТХОДЫ, ПОДПАДАЮЩИЕ ПОД ДЕЙСТВИЕ СООТВЕТСТВУЮЩИХ ПРАВИЛ, Н.У.К.».

4.1.8.7 При перевозке материала животного происхождения тара или КСМ, использование которых прямо не разрешено в соответствующей инструкции по упаковке, не должны использоваться для перевозки того или иного вещества или изделия, если их использование не было прямо

разрешено компетентным органом страны происхождения* и если не соблюдаются следующие условия:

а) альтернативная тара должна отвечать общим требованиям части 4 Прил. 2 к СМГС;

б) если это предписывает инструкция по упаковке, указанная в колонке 8 таблицы А главы 3.2, то альтернативная тара должна отвечать требованиям части 6;

в) альтернативная тара должна обеспечивать по крайней мере эквивалентный уровень безопасности, как если бы вещество было упаковано в соответствии с методом, оговоренным в конкретной инструкции по упаковке, указанной в колонке 8 таблицы А главы 3.2. Уровень безопасности должен быть подтвержден компетентным органом страны происхождения*; и

г) копия свидетельства о разрешении использования альтернативной тары, выданного компетентным органом, должна сопровождать каждый груз, либо в накладной должна быть сделана запись о том, что используемая альтернативная тара утверждена компетентным органом.

---

* *Если страна происхождения не является участницей СМГС, то компетентным органом страны - участницы СМГС, первой по пути следования груза.*

4.1.9 СПЕЦИАЛЬНЫЕ ПОЛОЖЕНИЯ ПО УПАКОВКЕ ГРУЗОВ КЛАССА 7

4.1.9.1 Общие требования

4.1.9.1.1 Радиоактивные материалы, упаковочные комплекты (тара) и упаковки должны отвечать требованиям главы 6.4. Количество радиоактивного материала в упаковке не должно превышать пределов, указанных в п.п. 2.2.7.2.2, 2.2.7.2.4.1, 2.2.7.2.4.4, 2.2.7.2.4.5, 2.2.7.2.4.6, специальном положении 336 главы 3.3 и п. 4.1.9.3.
Прил. 2 к СМГС распространяется на следующие типы упаковок для радиоактивных материалов:

а) освобожденная упаковка (см. п. 1.7.1.5);
б) промышленная упаковка типа 1 (упаковка типа IP-1);
в) промышленная упаковка типа 2 (упаковка типа IP-2);
г) промышленная упаковка типа 3 (упаковка типа IP-3);
д) упаковка типа A;
е) упаковка типа B(U);
ж) упаковка типа B(M);
з) упаковка типа C.

К упаковкам, содержащим делящийся материал или урана гексафторид, применяются соответствующие дополнительные требования

4.1.9.1.2 Нефиксированное радиоактивное загрязнение внешних поверхностей любой упаковки должно поддерживаться на наиболее низком практически достижимом уровне и при нормальных условиях перевозки не должно превышать:
а) 4 Бк/см^2 для бета- и гамма-излучателей и альфа-излучателей низкой токсичности,
б) 0,4 Бк/см^2 для всех других альфа-излучателей.
Эти пределы применяются при усреднении по любому участку в 300 см^2 любой поверхности.

4.1.9.1.3 Упаковка, кроме освобожденной упаковки, не должна содержать веществ и изделий, кроме необходимых для использования радиоактивного материала. Взаимодействие между указанными предметами и упаковкой в условиях перевозки, применимых к данной конструкции, не должно снижать безопасности упаковки.

4.1.9.1.4 За исключением предусмотренного в разделе 7.5.11 (специальное положение CW33), уровень нефиксированного радиоактивного загрязнения внешних и внутренних поверхностей транспортных пакетов, контейнеров, цистерн, КСМ и вагонов не должен превышать пределов, указанных в п. 4.1.9.1.2.

4.1.9.1.5 Радиоактивный материал, представляющий дополнительную опасность, должен перевозиться в упаковочных комплектах, КСМ или цистернах, отвечающих требованиям соответствующих глав части 6, а также требованиям глав 4.1, 4.2 или 4.3 в отношении этой дополнительной опасности.

4.1.9.1.6 Перед первой перевозкой упаковки должны быть выполнены следующие требования:

а) если проектное давление системы защитной оболочки превышает 35 кПа (манометрическое давление), должно обеспечиваться соответствие системы защитной оболочки упаковки утвержденным проектным требованиям, имеющим отношение к способности данной системы сохранять целостность при данном давлении;

б) для упаковки типа B(U), типа B(M) и типа C, а также для упаковки, содержащей делящийся материал, эффективность ее радиационной защиты и защитной оболочки и, при необходимости, характеристики теплопередачи и эффективность системы локализации должны находиться в пределах, применимых или указанных для утвержденной конструкции;

в) для упаковок, содержащих делящийся материал, которые в целях соблюдения требований п. 6.4.11.1 специально оснащаются поглотителями нейтронов в виде элементов упаковки, должны проводиться проверки с целью подтверждения наличия и распределения поглотителей нейтронов.

4.1.9.1.7 Перед каждой перевозкой должны быть выполнены следующие требования:

а) для упаковки должно обеспечиваться выполнение всех требований, изложенных в соответствующих положениях Прил. 2 к СМГС;

б) грузоподъемные приспособления, не удовлетворяющие требованиям п. 6.4.2.2, должны быть сняты или иным образом приведены в состояние, не позволяющее использовать их для подъема упаковки, согласно п. 6.4.2.3;

в) для упаковки, требующей утверждения компетентным органом, должно обеспечиваться выполнение всех требований, указанных в сертификатах об утверждении;

г) каждая упаковка типа B(U), типа B(M) и типа C должна быть выдержана до тех пор, пока не будут достигнуты условия, достаточно близкие к соответствующим требованиям по температуре и давлению, если только указанные требования не были исключены в порядке одностороннего утверждения;

д) для каждой упаковки типа B(U), типа B(M) и типа C путем проверки и/или соответствующих испытаний должно быть обеспечено надлежащее закрытие всех затворов, клапанов и других отверстий в системе защитной оболочки, через которые может произойти утечка радиоактивного содержимого, и, при необходимости, их герметизация таким образом, чтобы было подтверждено выполнение требований п.п. 6.4.8.8 и 6.4.10.3;

е) для радиоактивного материала особого вида должно обеспечиваться выполнение всех требований, указанных в сертификате об утверждении, и соответствующих положений Прил. 2 к СМГС;

ж) для упаковок, содержащих делящийся материал, в соответствующих случаях должны проводиться измерения, указанные в п. 6.4.11.4 б), и проверки с целью подтверждения закрытия каждой упаковки согласно требованиям п. 6.4.11.7;

з) для радиоактивного материала с низкой способностью к рассеянию должно обеспечиваться выполнение всех требований, указанных в сертификате об утверждении, и соответствующих положений Прил. 2 к СМГС.

4.1.9.1.8 Прежде чем приступить к перевозке согласно условиям сертификатов, отправитель должен иметь копии инструкций по надлежащему закрытию упаковки и других мероприятий по подготовке к перевозке.

4.1.9.1.9 За исключением грузов, перевозимых в условиях исключительного использования, транспортный индекс любой упаковки или транспортного пакета не должен превышать 10, а индекс безопасности по критичности любой упаковки или транспортного пакета не должен превышать 50.

4.1.9.1.10 Максимальный уровень излучения в любой точке внешней поверхности упаковки или транспортного пакета не должен превышать 2 мЗв/ч, за исключением упаковок или транспортных пакетов, перевозимых в условиях исключительного использования при соблюдении условий, указанных в подпункте (3.5) а) специального положения CW33 раздела 7.5.11.

4.1.9.1.11 Максимальный уровень излучения в любой точке внешней поверхности упаковки или транспортного пакета в условиях исключительного использования не должен превышать 10 мЗв/ч.

4.1.9.2 Требования и контроль в отношении перевозки материалов НУА и ОПРЗ

4.1.9.2.1 Количество материала НУА или ОПРЗ в отдельной упаковке типа ПУ-1, упаковке типа ПУ-2, упаковке типа ПУ-3 либо предмете или группе предметов, в зависимости от случая, должно ограничиваться так, чтобы внешний уровень излучения на расстоянии 3 м от незащищенного вещества либо предмета или группы предметов не превышал 10 мЗв/ч.

4.1.9.2.2 Материалы НУА и ОПРЗ, представляющие собой делящийся материал или содержащие его, должны удовлетворять соответствующим требованиям п. 6.4.11.1 и специального положения CW33 (4.1) и (4.2) раздела 7.5.11.

4.1.9.2.3 Материалы НУА и ОПРЗ, относящиеся к группам НУА-I и ОПРЗ-I, могут перевозиться без упаковки при соблюдении следующих условий:

а) неупакованные материалы, за исключением руд, содержащих только природные радионуклиды, должны транспортироваться таким образом, чтобы при обычных условиях перевозки не было утечки радиоактивного содержимого из вагона или ухудшения радиационной защиты;

б) каждый вагон должен находиться в условиях исключительного использования, за исключением случаев перевозки только ОПРЗ-I, у которого радиоактивное загрязнение доступных и недоступных поверхностей не превышает более чем в 10 раз соответствующий предел, указанный в п. 2.2.7.1.2 (см. термин «Радиоактивное загрязнение»); и

в) в случае ОПРЗ-I, в отношении которого имеются основания предполагать наличие нефиксированного радиоактивного загрязнения недоступных поверхностей, превышающего значения, указанные в п. 2.2.7.2.3.2а)1), должны приниматься меры, исключающие попадание радиоактивного материала в вагон.

4.1.9.2.4 Материалы НУА и ОПРЗ, за исключением случаев, перечисленных в п. 4.1.9.2.3, должны упаковываться согласно нижеприведенной таблице:

Требования, предъявляемые к промышленным упаковкам, содержащим материалы НУА и ОПРЗ

Радиоактивное содержимое	Тип промышленной упаковки	
	Исключительное использование	Неисключительное использование
НУА-I Твердое вещество [a)] Жидкость	 Тип ПУ-1 Тип ПУ-1	 Тип ПУ-1 Тип ПУ-2
НУА-II Твердое вещество Жидкость и газ	 Тип ПУ-2 Тип ПУ-2	 Тип ПУ-2 Тип ПУ-3
НУА-III	Тип ПУ-2	Тип ПУ-3
ОПРЗ-I [a)]	Тип ПУ-1	Тип ПУ-1
ОПРЗ-II	Тип ПУ-2	Тип ПУ-2

а) В условиях, указанных в п. 4.1.9.2.3, материалы НУА-I и ОПРЗ-I могут транспортироваться неупакованными.

4.1.9.3 ***Упаковки, содержащие делящиеся материалы***

Упаковки с делящимися материалами (если на упаковки с делящимися материалами не распространяется освобождение для классификации материала в качестве делящегося материала согласно п. 2.2.7.2.3.5) не должны содержать:

а) массу делящегося материала, отличающуюся от разрешенной для данной конструкции упаковки;

б) любой радионуклид или делящийся материал, отличающиеся от тех, которые разрешены для данной конструкции упаковки;
или

в) материал, форма, физическое, химическое состояние или пространственное размещение которого отличается от тех, которые разрешены для данной конструкции упаковки, что указывается в сертификатах об утверждении.

4.1.10 СПЕЦИАЛЬНЫЕ ПОЛОЖЕНИЯ ПО СОВМЕСТНОЙ УПАКОВКЕ

4.1.10.1 Когда совместная упаковка разрешается в соответствии с положениями настоящего раздела, различные опасные грузы или опасные грузы и другие грузы могут упаковываться совместно в комбинированную тару, предусмотренную в п. 6.1.4.21, при условии, что они не вступают в опасную реакцию друг с другом и соблюдены требования настоящей главы.

Примечание 1: *См. также п.п. 4.1.1.5 и 4.1.1.6.*
Примечание 2: *В отношении грузов класса 7 см. п. 4.1.9.*

4.1.10.2 За исключением случаев, когда упаковки содержат грузы только класса 1 или класса 7, если в качестве наружной тары используются ящики из древесины или картона, то масса упаковки, содержащей различные совместно упакованные грузы, не должна превышать 100 кг.

4.1.10.3 Если специальное положение, изложенное в п. 4.1.10.4, не предусматривает иное, опасные грузы одного и того же класса, имеющие один и тот же классификационный код, могут упаковываться совместно.

4.1.10.4 Если в колонке 9б таблицы А главы 3.2 проставлен код (MP1-MP24), то к совместной упаковке рассматриваемого груза с другими грузами применяются следующие специальные положения:

MP1 Разрешается совместная упаковка только с грузами имеющими такой же тип конструкции и группу совместимости.

MP2 Совместная упаковка запрещена.

MP3 Разрешается совместная упаковка веществ, отнесенных к №№ ООН 1802 и 1873.

MP4 Запрещается совместная упаковка с грузами других классов и грузами, не подпадающими под действие предписаний Прил. 2 к СМГС. Если данный органический пероксид является отвердителем или многосоставной системой для веществ класса 3, совместная упаковка с веществами класса 3 разрешается.

MP5 Разрешается совместная упаковка веществ, отнесенных к №№ ООН 2814, 2900 в комбинированной таре, предусмотренной в инструкции по упаковке P620, а так же вместе с:
- веществами, используемыми в качестве хладагента (например льда, сухого льда, азота охлаждённого жидкого);
- № ООН 3373 Препарат биологический, категория B который упакован в соответствии с инструкцией по упаковке P650.

MP6 Совместная упаковка запрещена. Положение не распротраняется на вещества, используемые в качестве хладагентов, например, льда, сухого льда или азота охлажденного жидкого.

MP7 Разрешается совместная упаковка в количестве не более 5 л на внутреннюю тару в комбинированной таре, предусмотренной в п. 6.1.4.21, с
– грузами того же класса, имеющими другие классификационные коды, если для указанных грузов также разрешена совместная упаковка;
– грузами, не подпадающими под действие Прил. 2 к СМГС,
при условии, что они не вступают в опасную реакцию друг с другом.

MP8 Разрешается совместная упаковка в количестве не более 3 л на внутреннюю тару в комбинированной таре, предусмотренной в п. 6.1.4.21, с
– грузами того же класса, имеющими другие классификационные коды, если для указанных грузов также разрешена совместная упаковка;
– грузами, не подпадающими под действие Прил. 2 к СМГС,
при условии, что они не вступают в опасную реакцию друг с другом.

MP9 Разрешается совместная упаковка в наружную тару, предусмотренную для комбинированной тары в п. 6.1.4.21, с
– другими грузами класса 2;
– грузами других классов, если для указанных грузов также разрешена совместная упаковка;

– грузами, не подпадающими под действие Прил. 2 к СМГС,
при условии, что они не вступают в опасную реакцию друг с другом.

MP10 Разрешается совместная упаковка в количестве не более 5 кг на внутреннюю тару в комбинированной таре, предусмотренной в п. 6.1.4.21, с
– грузами того же класса, имеющими другие классификационные коды, или грузами других классов, если для указанных грузов также разрешена совместная упаковка;
– грузами, не подпадающими под действие Прил. 2 к СМГС,
при условии, что они не вступают в опасную реакцию друг с другом.

MP11 Разрешается совместная упаковка в количестве не более 5 кг на внутреннюю тару в комбинированной таре, предусмотренной в п. 6.1.4.21, с
– грузами того же класса, имеющими другие классификационные коды, или грузами других классов (за исключением веществ класса 5.1 отнесенных к группе упаковки I или II), если для указанных грузов также разрешена совместная упаковка;
– грузами, не подпадающими под действие Прил. 2 к СМГС,
при условии, что они не вступают в опасную реакцию друг с другом.

MP12 Разрешается совместная упаковка в количестве не более 5 кг на внутреннюю тару в комбинированной таре, предусмотренной в п. 6.1.4.21, с
– грузами того же класса, имеющими другие классификационные коды, или грузами других классов (за исключением веществ класса 5.1, отнесенных к группе упаковки I или II), если для указанных грузов также разрешена совместная упаковка;
– грузами, не подпадающими под действие Прил. 2 к СМГС,
при условии, что они не вступают в опасную реакцию друг с другом.

Масса упаковки не должна превышать 45 кг; при использовании в качестве наружной тары ящиков из картона масса упаковки не должна превышать 27 кг.

MP13 Разрешается совместная упаковка в количестве не более 3 кг на внутреннюю тару и на упаковку можно упаковывать в комбинированной таре, предусмотренной в п. 6.1.4.21, с
– грузами того же класса, имеющими другие классификационные коды, или грузами других классов, если для указанных грузов также разрешена совместная упаковка;
– грузами, не подпадающими под действие Прил. 2 к СМГС,
при условии, что они не вступают в опасную реакцию друг с другом.

MP14 Разрешается совместная упаковка в количестве не более 6 кг на внутреннюю тару можно упаковывать в комбинированной таре, предусмотренной в п. 6.1.4.21, с
– грузами того же класса, имеющими другие классификационные коды, или грузами других классов, если для указанных грузов также разрешена совместная упаковка;
– грузами, не подпадающими под действие Прил. 2 к СМГС,
при условии, что они не вступают в опасную реакцию друг с другом.

MP15 Разрешается совместная упаковка в количестве не более 3 л на внутреннюю тару можно упаковывать в комбинированной таре, предусмотренной в п. 6.1.4.21, с
– грузами того же класса, имеющими другие классификационные коды, или грузами других классов, если для указанных грузов также разрешена совместная упаковка;
– грузами, не подпадающими под действие Прил. 2 к СМГС,
при условии, что они не вступают в опасную реакцию друг с другом.

MP16 Разрешается совместная упаковка в количестве не более 3 л на внутреннюю тару и упаковку в комбинированной таре, предусмотренной в п. 6.1.4.21, с
– грузами того же класса, имеющими другие классификационные коды, или грузами других классов, если для указанных грузов также разрешена совместная упаковка;
– грузами, не подпадающими под действие Прил. 2 к СМГС,
при условии, что они не вступают в опасную реакцию друг с другом.

MP17 Разрешается совместная упаковка в количестве не более 0,5 л на внутреннюю тару и не более 1 л на упаковку в комбинированной таре, предусмотренной в п. 6.1.4.21, с

– грузами других классов, за исключением класса 7, если для указанных грузов также разрешена совместная упаковка;
– грузами, не подпадающими под действие Прил. 2 к СМГС,
при условии, что они не вступают в опасную реакцию друг с другом.

MP18 Разрешается совместная упаковка в количестве не более 0,5 кг на внутреннюю тару и не более 1 кг на упаковку в комбинированной таре, предусмотренной в п. 6.1.4.21, с
– грузами других классов, за исключением класса 7, если для указанных грузов также разрешена совместная упаковка;
– грузами, не подпадающими под действие Прил. 2 к СМГС,
при условии, что они не вступают в опасную реакцию друг с другом.

MP19 Разрешается совместная упаковка в количестве не более 5 л на внутреннюю тару в комбинированной таре, предусмотренной в п. 6.1.4.21, с
– грузами того же класса, имеющими другие классификационные коды, или грузами других классов, если для указанных грузов также разрешена совместная упаковка; или
– грузами, не подпадающими под действие Прил. 2 к СМГС,
при условии, что они не вступают в опасную реакцию друг с другом.

MP20 Разрешается совместная упаковка с веществами, имеющими тот же номер ООН. Запрещается совместная упаковка с грузами класса 1, имеющими другие номера ООН, кроме случаев, когда это предусмотрено специальным положением MP24. Запрещается совместная упаковка с грузами других классов и грузами, не подпадающими под действие Прил. 2 к СМГС.

MP21 Разрешается совместная упаковка с изделиями, имеющими тот же номер ООН. Запрещается совместная упаковка с грузами класса 1, имеющими другие номера ООН; исключением:
а) собственных средств инициирования при выполнении одного из условии:
–исключена возможность срабатывания указанных средств при нормальных условиях перевозки;
–средства инициирования снабжены минимум 2 эффективными предохранительными устройствами, позволяющими предотвратить взрыв изделия при случайном срабатывании средств инициирования;
–если средства инициирования не снабжены 2 эффективными предохранителями (т. е. средства инициирования, отнесенные к группе совместимости B), компетентный орган страны происхождения* подтверждает, что случайное срабатывание средств инициирования не вызовет взрыва изделия при нормальных условиях перевозки;
б) изделий, относящихся к группам совместимости C, D и E.
При совместной упаковке грузов в соответствии с настоящим специальным положением необходимо учитывать возможное изменение классификации упаковки согласно п. 2.2.1.1.
В отношении записей в накладной см. п. 5.4.1.2.1 б).

MP22 Разрешается совместная упаковка с изделиями, имеющими тот же номер ООН. Запрещается совместная упаковка с грузами других классов, грузами, не подпадающими под действие Прил. 2 СМГС, а также с грузами класса 1, имеющими другие номера ООН, за исключением:
а) собственных средств инициирования, при условии, что исключена возможность срабатывания указанных средств при нормальных условиях перевозки;
б) изделий, относящихся к группам совместимости C, D и E.
в) случаев, когда это предусмотрено специальным положением MP24.
При совместной упаковке грузов в соответствии с настоящим специальным положением необходимо учитывать возможное изменение классификации упаковки согласно п. 2.2.1.1.
В отношении записей в накладной см. п. 5.4.1.2.1 б).

MP23 Разрешается совместная упаковка с изделиями, имеющими тот же номер ООН. Запрещается совместная упаковка с грузами класса 1, имеющими другие номера ООН, за исключением:

* Если страна происхождения не является участницей СМГС, то это должно быть подтверждено компетентным органом страны – участницы СМГС первой по пути следования груза.

а) собственных средств инициирования, если исключена возможность срабатывания указанных средств при нормальных условиях перевозки;
б) случаев, когда это предусмотрено специальным положением MP24.

Запрещается совместная упаковка с грузами других классов и грузами, не подпадающими под действие Прил. 2 к СМГС.
При совместной упаковке грузов в соответствии с настоящим специальным положением необходимо учитывать возможное изменение классификации упаковки согласно п. 2.2.1.1. В отношении записей в накладной см. п. 5.4.1.2.1 б).

MP24 Разрешается совместная упаковка с грузами, имеющими номера ООН, указанные в таблице ниже, с соблюдением следующих условий:
– если в таблице указана буква A, грузы с указанными номерами ООН могут упаковываться вместе без ограничения по массе;
– если в таблице указана буква B, грузы с указанными номерами ООН могут упаковываться совместно с общей массой взрывчатых веществ не более 50 кг на упаковку.
– если в таблице буквы A или B не указаны, совместная упаковка таких грузов запрещается.

При совместной упаковке грузов в соответствии с настоящим специальным положением необходимо учитывать возможное изменение классификации упаковки согласно п. 2.2.1.1.
В отношении записей в накладной см. п. 5.4.1.2.1 б).

Таблица совместной упаковки некоторых грузов класса 1

№ ООН	0012	0014	0027	0028	0044	0054	0160	0161	0186	0191	0194	0195	0197	0238	0240	0312	0333	0334	0335	0336	0337	0373	0405	0428	0429	0430	0431	0432	0505	0506	0507
0012		A																													
0014	A																														
0027				B	B		B	B																							
0028			B		B		B	B																							
0044			B	B			B	B																							
0054									B	B	B	B	B	B	B	B						B	B	B	B	B	B	B	B	B	B
0160			B	B	B			B																							
0161			B	B	B		B																								
0186						B				B	B	B	B	B	B	B						B	B	B	B	B	B	B	B	B	B
0191						B			B		B	B	B	B	B	B						B	B	B	B	B	B	B	B	B	B
0194						B			B	B		B	B	B	B	B						B	B	B	B	B	B	B	B	B	B
0195						B			B	B	B		B	B	B	B						B	B	B	B	B	B	B	B	B	B
0197						B			B	B	B	B		B	B	B						B	B	B	B	B	B	B	B	B	B
0238						B			B	B	B	B	B		B	B						B	B	B	B	B	B	B	B	B	B
0240						B			B	B	B	B	B	B		B						B	B	B	B	B	B	B	B	B	B
0312						B			B	B	B	B	B	B	B							B	B	B	B	B	B	B	B	B	B
0333																		A	A	A	A										
0334																	A		A	A	A										
0335																	A	A		A	A										
0336																	A	A	A		A										
0337																	A	A	A	A											
0373						B			B	B	B	B	B	B	B	B							B	B	B	B	B	B	B	B	B
0405						B			B	B	B	B	B	B	B	B						B		B	B	B	B	B	B	B	B
0428						B			B	B	B	B	B	B	B	B						B	B		B	B	B	B	B	B	B
0429						B			B	B	B	B	B	B	B	B						B	B	B		B	B	B	B	B	B
0430						B			B	B	B	B	B	B	B	B						B	B	B	B		B	B	B	B	B
0431						B			B	B	B	B	B	B	B	B						B	B	B	B	B		B	B	B	B
0432						B			B	B	B	B	B	B	B	B						B	B	B	B	B	B		B	B	B
0505						B			B	B	B	B	B	B	B	B						B	B	B	B	B	B	B		B	B
0506						B			B	B	B	B	B	B	B	B						B	B	B	B	B	B	B	B		B
0507						B			B	B	B	B	B	B	B	B						B	B	B	B	B	B	B	B	B	

ГЛАВА 4.2
ИСПОЛЬЗОВАНИЕ ПЕРЕНОСНЫХ ЦИСТЕРН И МНОГОЭЛЕМЕНТНЫХ ГАЗОВЫХ КОНТЕЙНЕРОВ ООН (МЭГК)

Примечание 1. *В отношении вагонов-цистерн, съемных цистерн, контейнеров-цистерн и съемных кузовов-цистерн, котлы которых изготовлены из металла, а также вагонов-батарей и многоэлементных газовых контейнеров (МЭГК) см. главу 4.3; в отношении цистерн из армированных волокном пластмасс см. главу 4.4, в отношении вакуумных цистерн для отходов см. главу 4.5.*

Примечание 2. *Переносные цистерны и МЭГК ООН, имеющие маркировку согласно положениям главы 6.7, но утвержденные в государстве, не являющемся участником СМГС, могут использоваться для перевозки в соответствии с Прил. 2 к СМГС.*

4.2.1 ОБЩИЕ ПОЛОЖЕНИЯ, КАСАЮЩИЕСЯ ИСПОЛЬЗОВАНИЯ ПЕРЕНОСНЫХ ЦИСТЕРН ДЛЯ ПЕРЕВОЗКИ ВЕЩЕСТВ КЛАССОВ 1, 3–9

4.2.1.1 В настоящем разделе содержатся общие положения, касающиеся использования переносных цистерн для перевозки веществ классов 1, 3, 4.1, 4.2, 4.3, 5.1, 5.2, 6.1, 6.2, 7, 8 и 9. Помимо этих общих положений, переносные цистерны должны удовлетворять требованиям раздела 6.7.2, касающимся проектирования, изготовления, проверки и испытаний. Вещества должны перевозиться в переносных цистернах согласно соответствующей инструкции по переносным цистернам, указанной в колонке 10 таблицы А главы 3.2 и изложенной в п. 4.2.4.2.6 (Т1–Т23), а также согласно специальным положениям по переносным цистернам, указанным для каждого вещества в колонке 11 таблицы А главы 3.2 и изложенным в п. 4.2.5.3.

4.2.1.2 Во время перевозки переносные цистерны должны быть надежно защищены от повреждения котла и эксплуатационного оборудования в результате удара или опрокидывания. Если котел и эксплуатационное оборудование сконструированы таким образом, чтобы выдерживать нагрузки при ударе или опрокидывании, то такая защита не требуется. Примеры этой защиты приведены в п. 6.7.2.17.5.

4.2.1.3 Некоторые вещества являются химически нестабильными. Они допускаются к перевозке только в том случае, если приняты необходимые меры по предотвращению их опасного разложения, преобразования или полимеризации. Для этого необходимо обеспечить, чтобы в цистернах не содержалось веществ, способных активизировать эти реакции.

4.2.1.4 В ходе перевозки температура наружной поверхности котла, за исключением отверстий и их запорных устройств, или теплоизоляционного материала, не должна превышать 70°С. Если вещества перевозятся при повышенных температурах в жидком или твердом состоянии, для соблюдения этого требования котел, если необходимо, должен быть теплоизолирован.

4.2.1.5 Неочищенные и недегазированные порожние переносные цистерны должны соответствовать тем же требованиям, что и переносные цистерны, заполненные веществом, перевозившимся ранее.

4.2.1.6 Вещества не должны перевозиться в смежных отсеках котла, если они могут вступать в опасную реакцию друг с другом (см.раздел 1.2.1).

4.2.1.7 Свидетельство об утверждении конструкции, протокол испытаний и свидетельство, содержащее результаты первоначальной проверки и испытания каждой переносной цистерны, выданные компетентным органом или уполномоченной им организацией, должны находиться у этого органа или организации и у владельца. Владельцы должны предоставить эту документацию по первому требованию компетентного органа.

4.2.1.8 Если наименование перевозимого(ых) вещества(веществ) не указано на металлической табличке, предписанной в п. 6.7.2.20.2, копия свидетельства, предписанного в п. 6.7.2.18.1, должна по требованию компетентного органа или уполномоченной им

организации незамедлительно предоставляться отправителем, получателем или другим участником перевозки.

4.2.1.9 Степень наполнения

4.2.1.9.1 Отправитель должен обеспечить, чтобы под погрузку использовалась соответствующая переносная цистерна, и чтобы в нее не загружались вещества, которые при соприкосновении с материалами котла, прокладок, эксплуатационного оборудования или защитной облицовки, могут вступить с ними в опасную реакцию с образованием опасных продуктов или значительно снизить прочность этих материалов. В случае необходимости отправитель совместно с компетентным органом должен обратиться к изготовителю переносной цистерны, а также к производителю вещества за информацией о совместимости перевозимого вещества с конструкционными материалами переносной цистерны.

4.2.1.9.1.1 Переносные цистерны не должны заполняться выше уровня, указанного в п.п. 4.2.1.9.2–4.2.1.9.6. Применимость положений п.п. 4.2.1.9.2, 4.2.1.9.3 или 4.2.1.9.5.1 к отдельным веществам оговорена в соответствующих инструкциях или специальных положениях по переносным цистернам, изложенным в п. 4.2.5.2.6 или в п. 4.2.5.3 и указанным в колонке 10 или 11 таблицы А главы 3.2.

4.2.1.9.2 Максимальная степень наполнения в общем случае определяется по формуле:

$$\text{Степень наполнения} = \frac{97}{1+\alpha(t_м - t_н)}, \%$$

где α – средняя величина коэффициента объемного расширения жидкости в пределах между 15°C и 50°C;
$t_м$ – максимальная среднеобъемная температура жидкости при перевозке, ºC;
$t_н$ – температура жидкости во время наполнения, ºC.

4.2.1.9.3 Максимальная степень наполнения для жидкостей классов 6.1 и 8, относящихся к группам упаковки I и II, а также для жидкостей с абсолютным давлением паров более 175 кПа (1,75 бар) при 65°C определяется по формуле:

$$\text{Степень наполнения} = \frac{95}{1+\alpha(t_м - t_н)}, \%$$

4.2.1.9.4 Для жидкостей, перевозимых без подогрева, величину α можно рассчитать по следующей формуле:

$$\alpha = \frac{d_{15} - d_{50}}{35 d_{50}}$$

где d_{15} и d_{50} – плотность жидкости при температурах 15°C и 50°C, соответственно.

4.2.1.9.4.1 Максимальная среднеобъемная температура жидкости ($t_м$) принимается равной 50°C, за исключением перевозок в условиях умеренного климата или в экстремальных климатических условиях, когда соответствующие компетентные органы могут разрешить использовать, в зависимости от конкретного случая, более низкую или более высокую температуру.

4.2.1.9.5 Положения п.п. 4.2.1.9.2–4.2.1.9.4.1 не применяются к переносным цистернам, содержащим вещества, температура которых во время перевозки поддерживается (например, с помощью нагревательного устройства) выше 50°C. В случае, если переносная цистерна оборудована нагревательным устройством, должен использоваться терморегулятор для обеспечения того, чтобы в любой момент во время перевозки максимальная степень наполнения не превышала 95% вместимости.

4.2.1.9.5.1 Максимальная степень наполнения для твердых веществ, перевозимых при температуре, превышающей их температуру плавления, и жидкостей, перевозимых при повышенной температуре, определяется по формуле:

$$\text{Степень наполнения} = 95\frac{d_м}{d_н}, \%$$

где $d_м$ и $d_н$ – плотность жидкости при максимальной среднеобъемной температуре во время перевозки и при средней температуре жидкости во время наполнения, соответственно.

4.2.1.9.6. Переносные цистерны не должны предъявляться к перевозке, если:

а) степень наполнения жидкостями, имеющими вязкость менее 2680 мм^2/с при температуре 20°С или при максимальной температуре вещества, перевозимого в нагретом состоянии, составляет от 20% до 80%, за исключением случаев, когда котлы переносных цистерн разделены перегородками или волногасителями на отсеки вместимостью не более 7500 л;

б) наружная поверхность котла или эксплуатационное оборудование загрязнены ранее перевозившимися веществами;

в) размеры утечки или повреждения таковы, что это может сказаться на целостности переносной цистерны, ее грузоподъемных или крепежных приспособлений; и

г) экслуатационное оборудование не проверено или находится в неисправном состоянии.

4.2.1.9.7 Во время загрузки переносных цистерн их проемы для вилочного захвата погрузчика должны быть закрыты. Это положение не применяется к переносным цистернам, для которых в соответствии с п. 6.7.2.17.4 наличия средств закрытия таких проемов не требуется.

4.2.1.10 Дополнительные положения, касающиеся перевозки веществ класса 3

4.2.1.10.1 Переносные цистерны, предназначенные для перевозки легковоспламеняющихся жидкостей, должны закрываться и должны быть снабжены предохранительными устройствами в соответствии с п.п. 6.7.2.8–6.7.2.15.

4.2.1.10.2 Если переносные цистерны предназначены только для сухопутных перевозок, то могут использоваться открытые вентиляционные системы, если это разрешено положениями главы 4.3.

4.2.1.11 Дополнительные положения, касающиеся перевозки веществ классов 4.1 (за исключением самореактивных веществ класса 4.1), 4.2 и 4.3

(зарезервировано)

Примечание. *В отношении самореактивных веществ класса 4.1 см. п. 4.2.1.13.1.*

4.2.1.12 Дополнительные положения, касающиеся перевозки веществ класса 5.1

(зарезервировано)

4.2.1.13 Дополнительные положения, касающиеся перевозки веществ класса 5.2 и самореактивных веществ класса 4.1

4.2.1.13.1 Каждое вещество должно быть подвергнуто испытаниям. Протокол испытаний должен быть передан компетентному органу страны происхождения на утверждение. Соответствующее уведомление должно быть направлено компетентному органу страны назначения. Уведомление должно содержать соответствующую информацию о перевозке и протокол с результатами испытаний. Проводимые испытания должны включать испытания, необходимые для:

а) подтверждения совместимости перевозимого материала и материалов котла переносной цистерны;

б) предоставления данных, позволяющих проектировать устройства для сброса давления и аварийные предохранительные устройства с учетом конструкционных характеристик переносной цистерны.

В протоколе испытаний должны быть изложены меры, необходимые для обеспечения безопасной перевозки вещества.

4.2.1.13.2 Изложенные ниже положения применяются к переносным цистернам, предназначенным для перевозки органических пероксидов типа F или самореактивных веществ типа F, имеющих температуру самоускоряющегося разложения (ТСУР) 55°С или выше. В случае возникновения противоречий настоящие положения имеют преимущественную силу по отношению к положениям раздела 6.7.2. Необходимо учитывать такие аварийные ситуации, как самоускоряющееся разложение вещества и охват огнем (см. п. 4.2.1.13.8).

4.2.1.13.3 Дополнительные положения, касающиеся перевозки в переносных цистернах органических пероксидов или самореактивных веществ с ТСУР ниже 55°С, должны устанавливаться компетентным органом страны происхождения. Соответствующее уведомление должно направляться компетентному органу страны назначения.

4.2.1.13.4 Переносная цистерна должна быть рассчитана таким образом, чтобы выдерживать испытательное давление не менее 0,4 МПа (4 бар).

4.2.1.13.5 Переносные цистерны должны быть оборудованы датчиками температуры.

4.2.1.13.6 Переносные цистерны должны быть оборудованы устройствами для сброса давления и аварийными предохранительными устройствами. Допускается использование вакуумных предохранительных устройств. Устройства для сброса давления должны срабатывать при давлениях, определенных с учетом как свойств вещества, так и конструктивных характеристик переносной цистерны. Наличие плавких элементов в котле цистерны не допускается.

4.2.1.13.7 Устройства для сброса давления должны состоять из подпружиненных клапанов, установленных с целью предотвращения накопления в переносной цистерне продуктов разложения и паров, образующихся при температуре 50°С. Пропускная способность и величина давления срабатывания предохранительных клапанов должны определяться на основе результатов испытаний, предусмотренных в п. 4.2.1.13.1. Однако величина давления срабатывания не должна быть такой, чтобы при опрокидывании переносной цистерны жидкость вытекала через клапан(ы) из-за гидростатического давления жидкости.

4.2.1.13.8 Аварийные предохранительные устройства могут быть подпружиненного или разрывного типа, или представлять собой сочетание обоих типов. Они должны быть рассчитаны на удаление всех продуктов разложения и паров, выделяющихся в течение не менее 1 часа при полном охвате переносной цистерны огнем. Для расчета используется следующая формула:

$$q = 70961 \cdot F \cdot A^{0,82},$$

где:

q – теплопоглощение, Вт;

A – увлажненная площадь, м^2;

F – коэффициент теплоизоляции,

F = 1 для котлов без теплоизоляции; или

$F = \dfrac{U(923 - T)}{47032}$ для котлов с теплоизоляцией,

где:

$U = \dfrac{K}{L}$ – коэффициент теплопередачи теплоизоляции, Вт·м$^{-2}$·К$^{-1}$;

K – удельная теплопроводность теплоизоляционного слоя, Вт·м$^{-1}$·К$^{-1}$;

L – толщина теплоизоляционного слоя, м;

T – температура вещества при сбросе давления, ºК.

Давление срабатывания аварийного(ых) предохранительного(ых) устройства (устройств) должно превышать величину, предусмотренную в п. 4.2.1.13.7, и основываться на результатах испытаний, предписанных в п. 4.2.1.13.1. Аварийные предохранительные устройства должны иметь такие параметры, чтобы максимальное давление в переносной цистерне не превышало ее испытательного давления.

Примечание: *Пример расчета параметров аварийных предохранительных устройств приведен в приложении 5 к "Руководству по испытаниям и критериям"*.

4.2.1.13.9 Для переносных цистерн с теплоизоляцией пропускная способность и установка на срабатывание аварийного(ых) предохранительного(ых) устройства (устройств) должны определяться исходя из условия, что нарушен 1% площади теплоизоляции.

4.2.1.13.10 Вакуумные предохранительные устройства и подпружиненные клапаны должны быть оснащены пламяпрерывающим устройством. При этом необходимо учитывать снижение пропускной способности предохранительного клапана, вызываемое наличием такого устройства.

4.2.1.13.11 Эксплуатационное оборудование, такое как клапаны и наружный трубопровод, должно располагаться так, чтобы вещество не оставалось в них после заполнения переносной цистерны.

4.2.1.13.12 Переносная цистерна должна быть полностью теплоизолирована, если она:
- изготовлена из алюминия;
- предназначена для вещества, имеющего ТСУР ≤ 55°С.

Наружная поверхность должна быть окрашена в белый цвет или покрыта светоотражающим материалом.

4.2.1.13.13 При температуре наливаемого вещества 15°С степень наполнения переносной цистерны не должна превышать 90% ее вместимости.

4.2.1.13.14 Маркировка, требуемая в соответствии с п. 6.7.2.20.2, должна включать номер ООН и техническое наименование вещества с указанием концентрации, утвержденной компетентным органом.

4.2.1.13.15 В переносных цистернах могут перевозиться органические пероксиды и самореактивные вещества, конкретно указанные в инструкции по переносным цистернам Т23, изложенной в п. 4.2.5.2.6.

4.2.1.14 Дополнительные положения, касающиеся перевозки веществ класса 6.1
(зарезервировано)

4.2.1.15 Дополнительные положения, касающиеся перевозки веществ класса 6.2 в переносных цистернах
(зарезервировано)

4.2.1.16 Дополнительные положения, касающиеся перевозки веществ класса 7

4.2.1.16.1 Переносные цистерны, используемые для перевозки радиоактивных материалов, не должны использоваться для перевозки других грузов.

4.2.1.16.2 Степень наполнения переносных цистерн не должна превышать 90% их вместимости или значения, утвержденного компетентным органом.

4.2.1.17 Дополнительные положения, касающиеся перевозки веществ класса 8

4.2.1.17.1 Устройства для сброса давления переносных цистерн, используемых для перевозки веществ класса 8, должны проверяться не реже одного раза в год.

4.2.1.18 Дополнительные положения, касающиеся перевозки веществ класса 9
(зарезервировано)

4.2.1.19 Дополнительные положения, касающиеся перевозки твердых веществ при температурах, превышающих их температуру плавления.

4.2.1.19.1 Твердые вещества, которые перевозятся или предъявляются к перевозке при температурах, превышающих их температуру плавления, которым в колонке 10 таблицы А главы 3.2 не назначена инструкция по переносным цистернам или которым назначена инструкциям по переносным цистернам, не применяющаяся к перевозкам при температурах, превышающих их температуру плавления, могут перевозиться в переносных цистернах, при условии что эти твердые вещества отнесены к классам 4.1, 4.2, 4.3, 5.1, 6.1, 8 или 9, не имеют дополнительной опасности, кроме опасности класса 6.1 ли класса 8, и отнесены к группам упаковки II или III.

4.2.1.19.2 Если в таблице А главы 3.2. не указано иного, переносные цистерны, используемые для перевозки твердых веществ при температурах, превышающих их температуру плавления, должны соответствовать положениям инструкции по переносным цистернам Т4 для твердых веществ группы упаковки III или инструкции по переносным цистернам Т7 для твердых веществ группы упаковки II. В соответствии с п. 4.2.5.2.5 также может быть выбрана переносная цистерна, гарантирующая равноценный или более высокий уровень безопасности. Максимальная степень наполнения (в %) должна определяться в соответствии с п. 4.2.1.9.5 (ТР3).

4.2.2 ОБЩИЕ ПОЛОЖЕНИЯ, КАСАЮЩИЕСЯ ИСПОЛЬЗОВАНИЯ ПЕРЕНОСНЫХ ЦИСТЕРН ДЛЯ ПЕРЕВОЗКИ НЕОХЛАЖДЁННЫХ СЖИЖЕННЫХ ГАЗОВ.

4.2.2.1 (зарезервировано)

4.2.2.2 Переносные цистерны должны удовлетворять требованиям раздела 6.7.3, касающимся проектирования, изготовления, проверки и испытаний. Неохлажденные сжиженные газы должны перевозиться в переносных цистернах в соответствии с инструкцией по переносным цистернам Т50, изложенной в п. 4.2.5.2.6, и специальными положениями по переносным цистернам, указанными для конкретных неохлажденных сжиженных газов в колонке 11 таблицы А главы 3.2 и изложенными в п. 4.2.5.3.

4.2.2.3 Во время перевозки переносные цистерны должны быть надежно защищены от повреждения котла и эксплуатационного оборудования в результате удара или опрокидывания. Если котел и эксплуатационное оборудование сконструированы таким образом, чтобы выдерживать нагрузки при ударе или опрокидывании, то такая защита не требуется. Примеры защиты приведены в п. 6.7.3.13.5.

4.2.2.4 Некоторые неохлажденные сжиженные газы являются химически нестабильными. Они допускаются к перевозке только в том случае, если приняты необходимые меры по предотвращению их опасного разложения, преобразования или полимеризации во время перевозки. Для этого необходимо обеспечить, чтобы в переносных цистернах не содержалось никаких веществ, способных активизировать эти реакции.

4.2.2.5 Если наименование перевозимого(ых) газа(ов) не указано на металлической табличке, предписанной в п. 6.7.3.16.2, копия свидетельства, предписанного в п. 6.7.3.14.1, должна по требованию компетентного органа или уполномоченной им организации незамедлительно предоставляться отправителем, получателем или другим участником перевозки.

4.2.2.6 Неочищенные и недегазированные порожние переносные цистерны должны соответствовать тем же требованиям, что и в наполненном состоянии.

4.2.2.7 Наполнение

4.2.2.7.1 До наполнения отправитель должен убедиться в том, что переносная цистерна допущена к перевозке данного неохлажденного сжиженного газа, и обеспечить, чтобы она не загружалась неохлажденными сжиженными газами, которые при соприкосновении с материалами котла, прокладок и эксплуатационного оборудования могут вступить с ними в опасную реакцию с образованием опасных продуктов или значительно снизить прочность этих материалов. Во время наполнения температура неохлажденного сжиженного газа должна находиться в расчетном температурном интервале.

4.2.2.7.2 Максимальная масса неохлажденного сжиженного газа на литр вместимости котла (кг/л) не должна превышать плотность неохлажденного сжиженного газа при температуре 50°С, умноженную на 0,95. Кроме того, при температуре 60°С котел не должен быть полностью заполнен жидкостью.

4.2.2.7.3 Переносные цистерны не должны заполняться свыше их максимально допустимой массы брутто и максимально допустимой массы груза, установленной для каждого перевозимого газа.

4.2.2.8 Переносные цистерны не должны предъявляться к перевозке, если:

а) при недоливе колебание жидкости внутри переносной цистерны может создать недопустимые динамические нагрузки;

б) имеется течь;

в) повреждения таковы, что это может сказаться на целостности цистерны, ее грузоподъемных или крепежных приспособлениях;

г) эксплуатационное оборудование не осмотрено и находится в неисправном состоянии.

4.2.2.9 Во время загрузки переносных цистерн их проемы для вилочного захвата погрузчика должны быть закрыты. Это положение не применяется к переносным цистернам, для которых в соответствии с п. 6.7.3.13.4 наличия средств закрытия таких проемов не требуется.

4.2.3 ОБЩИЕ ПОЛОЖЕНИЯ, КАСАЮЩИЕСЯ ИСПОЛЬЗОВАНИЯ ПЕРЕНОСНЫХ ЦИСТЕРН ДЛЯ ПЕРЕВОЗКИ ОХЛАЖДЁННЫХ ЖИДКИХ ГАЗОВ

4.2.3.1 (зарезервировано)

4.2.3.2 Переносные цистерны должны удовлетворять требованиям раздела. 6.7.4, касающимся проектирования, изготовления, проверки и испытаний. Охлажденные жидкие газы должны перевозиться в переносных цистернах в соответствии с инструкцией по переносным цистернам T75, изложенной в п. 4.2.5.2.6, и специальными положениями по переносным цистернам, указанными в колонке 11 таблицы А главы 3.2 и изложенными в п. 4.2.5.3.

4.2.3.3 Во время перевозки переносные цистерны должны быть надежно защищены от повреждения котла и эксплуатационного оборудования в результате удара или опрокидывания. Если котел и эксплуатационное оборудование сконструированы таким образом, чтобы выдерживать нагрузки при ударе или опрокидывании, то такая защита не требуется. Примеры защиты приведены в п. 6.7.4.12.5.

4.2.3.4 Если наименование перевозимого(ых) газа(ов) не указано на металлической табличке, предписанной в п. 6.7.4.15.2, копия свидетельства, предписанного в п. 6.7.4.13.1, должна по требованию компетентного органа или уполномоченной им организации незамедлительно предоставляться отправителем, получателем или другим участником перевозки.

4.2.3.5 Неочищенные и недегазированные порожние переносные цистерны должны соответствовать тем же требованиям, что и в наполненном состоянии.

4.2.3.6 Наполнение

4.2.3.6.1 До наполнения отправитель должен убедиться в том, что переносная цистерна допущена к перевозке данного охлажденного жидкого газа, и обеспечить, чтобы она не загружалась охлажденными жидкими газами, которые при соприкосновении с материалами котла, прокладок и эксплуатационного оборудования, могут вступить с ними в опасную реакцию с образованием опасных продуктов или значительно снизить прочность этих материалов. Во время наполнения температура охлажденного жидкого газа должна находиться в расчетном температурном интервале.

4.2.3.6.2 При определении степени наполнения следует принимать во внимание время удержания, необходимое для предполагаемой продолжительности перевозки, с учетом возможных задержек. Степень наполнения котла, за исключением случаев, предусмотренных п.п. 4.2.3.6.3 и 4.2.3.6.4, должна быть такой, чтобы в случае повышения температуры содержимого, за исключением гелия, до уровня, при котором давление паров равно максимально допустимому рабочему давлению (МДРД), объем, занимаемый жидкостью, не превышал 98%.

4.2.3.6.3 Котлы, предназначенные для перевозки гелия, могут заполняться до уровня впускного отверстия устройства для сброса давления, но не выше этого уровня.

4.2.3.6.4 В случае, когда предполагаемая продолжительность перевозки значительно меньше времени удержания, с разрешения компетентного органа допускается более высокая степень наполнения.

4.2.3.7 Расчетное время нахождения устройства ограничения давления в закрытом состоянии (время удержания)

***4*.2.3.7.1** Расчетное время удержания рассчитывается для каждой перевозки в соответствии с процедурой, признанной компетентным органом, с учетом следующих показателей:

а) контрольного времени удержания охлажденного жидкого газа, подлежащего перевозке (см. п. 6.7.4.2.8.1) (согласно указаниям таблички, предписанной в п. 6.7.4.15.1);
б) плотности наполнения;
в) давления наполнения;
г) наиболее низкого давления, установленного для устройства (устройств) ограничения давления.

4.2.3.7.2 Расчетное время удержания указывается либо на самой переносной цистерне, либо на прочно прикрепленной к ней металлической табличке в соответствии с п. 6.7.4.15.2.

4.2.3.8 Переносные цистерны не должны предъявляться к перевозке, если:

а) при недоливе колебание жидкости внутри цистерны может создать недопустимые динамические нагрузки;
б) имеется течь;
в) повреждения таковы, что это может сказаться на целостности цистерны, ее подъемных или крепежных приспособлений;
г) эксплуатационное оборудование не осмотрено и находится в неисправном состоянии;
д) расчетное время удержания для перевозимого охлажденного жидкого газа не определено в соответствии с п. 4.2.3.7 и переносная цистерна не маркирована в соответствии с п. 6.7.4.15.2; и
е) продолжительность перевозки с учетом возможных задержек превышает расчетное время удержания.

4.2.3.9 Во время загрузки переносных цистерн их проемы для вилочного захвата погрузчика должны быть закрыты. Это положение не применяется к переносным цистернам, для которых в соответствии с п. 6.7.4.12.4 наличия средств закрытия таких проемов не требуется.

4.2.4 ОБЩИЕ ПОЛОЖЕНИЯ, КАСАЮЩИЕСЯ ИСПОЛЬЗОВАНИЯ МНОГОЭЛЕМЕНТНЫХ ГАЗОВЫХ КОНТЕЙНЕРОВ ООН (МЭГК)

4.2.4.1 В настоящем разделе содержатся общие требования, касающиеся использования многоэлементных газовых контейнеров (МЭГК) для перевозки неохлажденных газов, указанных в разделе 6.7.5.

4.2.4.2 МЭГК должны удовлетворять требованиям раздела 6.7.5, касающимся проектирования, изготовления, проверки и испытаний. Элементы МЭГК должны проходить периодическую проверку в соответствии с положениями инструкции по упаковке P200, изложенной в п. 4.1.4.1, и положениями п. 6.2.1.6.

4.2.4.3 Во время перевозки МЭГК должны быть защищены от повреждения элементов и эксплуатационного оборудования в результате поперечного или продольного удара и опрокидывания. Если элементы и эксплуатационное оборудование сконструированы таким образом, чтобы выдерживать нагрузки при ударе или опрокидывании, то такая защита не требуется. Примеры защиты приведены в п. 6.7.5.10.4.

4.2.4.4 Требования, касающиеся периодических испытаний и проверок МЭГК, указаны в п. 6.7.5.12. МЭГК или их элементы нельзя загружать или наполнять после наступления срока периодической проверки, однако они могут перевозиться после истечения этого срока.

4.2.4.5 Наполнение

4.2.4.5.1 До наполнения МЭГК должен пройти проверку, с тем чтобы убедиться в том, что он допущен к перевозке данного газа и удовлетворяет требованиям Прил. 2 к СМГС.

4.2.4.5.2 Элементы МЭГК должны наполняться в соответствии со значениями рабочего давления и степени наполнения, а также положениями, касающимися наполнения, приведенными в инструкции по упаковке P200 в п. 4.1.4.1 для конкретного газа, загружаемого в каждый элемент. МЭГК или группа элементов не должны наполняться в качестве единого целого с превышением наименьших значений рабочего давления для каждого данного элемента.

4.2.4.5.3 МЭГК не должны наполняться с превышением их максимально допустимой массы брутто.

4.2.4.5.4 После наполнения индивидуальные клапаны должны быть закрыты и оставаться в таком положении в течение перевозки. Ядовитые газы (газы групп T, TF, TC, TO, TFC и TOC) должны перевозиться только в таких МЭГК, у которых каждый элемент оборудован индивидуальный клапаном.

4.2.4.5.5 Отверстие (отверстия) для наполнения должно (должны) быть закрыто (закрыты) колпаками или заглушками. После наполнения герметичность затворов и оборудования должна проверяться ответственным за наполнение.

4.2.4.5.6 МЭГК не должны предъявляться для наполнения:

а) когда они повреждены до такой степени, что может быть нарушена целостность сосудов под давлением, их конструктивного или эксплуатационного оборудования;

б) если сосуды под давлением, их конструктивное и эксплуатационное оборудование не были осмотрены и не было удостоверено их исправное рабочее состояние; и

в) если требуемые надписи в отношении сертификации, повторных испытаний и наполнения неразборчивы.

4.2.4.6 Загруженные МЭГК не должны предъявляться к перевозке:

а) при наличии утечки;

б) когда они повреждены до такой степени, что может быть нарушена целостность сосудов под давлением, их конструктивного или эксплуатационного оборудования;

в) если сосуды под давлением, их конструктивное и эксплуатационное оборудование не были осмотрены и не было удостоверено их исправное рабочее состояние; и

г) если требуемые надписи в отношении сертификации, повторных испытаний и наполнения неразборчивы.

4.2.4.7 Неочищенные и недегазированные порожние МЭГК должны соответствовать тем же требованиям, что и МЭГК, заполненные веществом, перевозившимся ранее.

4.2.5 ИНСТРУКЦИИ И СПЕЦИАЛЬНЫЕ ПОЛОЖЕНИЯ ПО ПЕРЕНОСНЫМ ЦИСТЕРНАМ

4.2.5.1 Общие положения

4.2.5.1.1 В настоящем разделе содержатся инструкции и специальные положения по переносным цистернам, применимые к опасным грузам, разрешенным к перевозке в переносных цистернах. Каждая инструкция по переносным цистернам имеет буквенно-цифровой код (например, T1). В колонке 10 таблицы A главы 3.2 указан код инструкции по переносным цистернам, применяемый для каждого вещества, разрешенного к перевозке в переносной цистерне. Если в колонке 10 против позиции, предусмотренной для какого-либо конкретного опасного груза, инструкция по переносным цистернам не указана, то перевозка этого вещества в переносных цистернах разрешается лишь при условии выдачи официального разрешения компетентным органом в соответствии с п. 6.7.1.3. Специальные положения по переносным цистернам указаны для конкретных опасных грузов в колонке 11 таблицы A главы 3.2. Каждое специальное положение по переносным цистернам имеет буквенно-цифровой код (например, TP1). Перечень специальных положений по переносным цистернам приведен в п. 4.2.5.3.

Примечание: *Буква «(M)», указанная в колонке 10 таблицы A главы 3.2 означает, что данное вещество может перевозиться в МЭГК ООН.*

4.2.5.2 Инструкции по переносным цистернам

4.2.5.2.1 Инструкции по переносным цистернам применяются к опасным грузам классов 1 – 9. В инструкциях по переносным цистернам содержится информация, касающаяся положений по переносным цистернам, применяющимся к конкретным веществам. Указанные положения должны соблюдаться в дополнение к общим положениям, содержащимся в настоящей главе, и общим требованиям, содержащимся в главе 6.7.

4.2.5.2.2 Для веществ классов 1, 3 – 9 в инструкциях по переносным цистернам указываются минимальное испытательное давление, минимальная толщина стенки котла (стандартная сталь), требования в отношении отверстий, расположенных ниже уровня жидкости, и требования к устройствам сброса давления. В инструкции по переносным цистернам T23 перечисляются разрешенные к перевозке в переносных цистернах самореактивные вещества класса 4.1 и органические пероксиды класса 5.2.

4.2.5.2.3 Неохлажденным сжиженным газам назначена инструкция по переносным цистернам T50, в которой указаны значения максимально допустимого рабочего давления, требования в отношении отверстий, расположенных ниже уровня жидкости, требования к устройствам сброса давления и требования в отношении максимальной степени наполнения для неохлажденных сжиженных газов, разрешенных к перевозке в переносных цистернах.

4.2.5.2.4 Охлажденным жидким газам назначена инструкция по переносным цистернам T75.

4.2.5.2.5 Определение необходимой инструкции по переносным цистернам

Если в колонке 10 таблицы A главы 3.2 для конкретного опасного груза указана инструкция по переносным цистернам, то могут использоваться и другие переносные цистерны, которым предписано более высокое минимальное испытательное давление и большая толщина стенки котла, а также более строгие требования в отношении отверстий, расположенных ниже уровня жидкости, и устройств для сброса давления. Для определения типа переносных цистерн, которые могут использоваться для перевозки отдельных веществ, необходимо руководствоваться следующими принципами:

Указанная инструкция по переносным цистернам	**Инструкции по переносным цистернам, которые разрешается использовать**
T1	T2, T3, T4, T5, T6, T7, T8, T9, T10, T11, T12, T13, T14, T15, T16, T17, T18, T19, T20, T21, T22
T2	T4, T5, T7, T8, T9, T10, T11, T12, T13, T14, T15, T16, T17, T18, T19, T20, T21, T22
T3	T4, T5, T6, T7, T8, T9, T10, T11, T12, T13, T14, T15, T16, T17, T18, T19, T20, T21, T22
T4	T5, T7, T8, T9, T10, T11, T12, T13, T14, T15, T16, T17, T18, T19, T20, T21, T22
T5	T10, T14, T19, T20, T22
T6	T7, T8, T9, T10, T11, T12, T13, T14, T15, T16, T17, T18, T19, T20, T21, T22
T7	T8, T9, T10, T11, T12, T13, T14, T15, T16, T17, T18, T19, T20, T21, T22
T8	T9, T10, T13, T14, T19, T20, T21, T22
T9	T10, T13, T14, T19, T20, T21, T22
T10	T14, T19, T20, T22
T11	T12, T13, T14, T15, T16, T17, T18, T19, T20, T21, T22

T12	T14, T16, T18, T19, T20, T22
T13	T14, T19, T20, T21, T22
T14	T19, T20, T22
T15	T16, T17, T18, T19, T20, T21, T22
T16	T18, T19, T20, T22
T17	T18, T19, T20, T21, T22
T18	T19, T20, T22
T19	T20, T22
T20	T22
T21	T22
T22	Нет
T23	Нет

4.2.5.2.6 Инструкции по переносным цистернам

В инструкциях по переносным цистернам указаны требования, применимые к переносным цистернам, используемым для перевозки конкретных веществ. В инструкциях по переносным цистернам T1–T22 указаны минимальное испытательное давление, минимальная толщина стенок котла (в мм стандартной стали) и требования в отношении устройств для сброса давления и отверстий ниже уровня жидкости.

T1–T22	**ИНСТРУКЦИИ ПО ПЕРЕНОСНЫМ ЦИСТЕРНАМ**			**T1–T22**
Настоящие инструкции применяются к жидким и твердым веществам классов 3–9. Должны выполняться общие положения раздела 4.2.1 и требования раздела 6.7.2.				
Инструкция по переносным цистернам	**Минимальное испытательное давление, бар**	**Минимальная толщина стенки котла из стандартной стали, мм (см. п. 6.7.2.4)**	**Устройства для сброса давления (см. п. 6.7.2.8 [a)])**	**Отверстия ниже уровня жидкости (см. п. 6.7.2.6)**
T1	1,5	См. п. 6.7.2.4.2	Обычные	См. п. 6.7.2.6.2
T2	1,5	См. п. 6.7.2.4.2	Обычные	См. п. 6.7.2.6.3
T3	2,65	См. п. 6.7.2.4.2	Обычные	См. п. 6.7.2.6.2
T4	2,65	См. п. 6.7.2.4.2	Обычные	См. п. 6.7.2.6.3
T5	2,65	См. п. 6.7.2.4.2	См. п. 6.7.2.8.3	Не разрешены
T6	4	См. п. 6.7.2.4.2	Обычные	См. п. 6.7.2.6.2
T7	4	См. п. 6.7.2.4.2	Обычные	См. п. 6.7.2.6.3
T8	4	См. п. 6.7.2.4.2	Обычные	Не разрешены
T9	4	6 мм	Обычные	Не разрешены
T10	4	6 мм	См. п. 6.7.2.8.3	Не разрешены
T11	6	См. п. 6.7.2.4.2	Обычные	См. п. 6.7.2.6.3
T12	6	См. п. 6.7.2.4.2	См. п. 6.7.2.8.3	См. п. 6.7.2.6.3
T13	6	6 мм	Обычные	Не разрешены
T14	6	6 мм	См. п. 6.7.2.8.3	Не разрешены
T15	10	См. п. 6.7.2.4.2	Обычные	См. п. 6.7.2.6.3
T16	10	См. п. 6.7.2.4.2	См. п. 6.7.2.8.3	См. п. 6.7.2.6.3
T17	10	6 мм	Обычные	См. п. 6.7.2.6.3
T18	10	6 мм	См. п. 6.7.2.8.3	См. п. 6.7.2.6.3
T19	10	6 мм	См. п. 6.7.2.8.3	Не разрешены
T20	10	8 мм	См. п. 6.7.2.8.3	Не разрешены
T21	10	10 мм	Обычные	Не разрешены
T22	10	10 мм	См. п. 6.7.2.8.3	Не разрешены

[a)] В случае, когда указано слово "Обычные", применяются требования п. 6.7.2.8, за исключением п. 6.7.2.8.3.

T23	ИНСТРУКЦИИ ПО ПЕРЕНОСНЫМ ЦИСТЕРНАМ	T23

Настоящая инструкция применяется к самореактивным веществам класса 4.1 и органическим пероксидам класса 5.2. Должны выполняться общие положения раздела 4.2.1, требования раздела 6.7.2 и дополнительные положения п. 4.2.1.13, касающиеся самореактивных веществ класса 4.1 и органических пероксидов класса 5.2.

№ ООН	Наименование вещества	Минимальное испытательное давление, бар	Минимальная толщина стенки котла из стандартной стали, мм	Отверстия ниже уровня жидкости	Устройства для сброса давления	Степень наполнения
3109	ОРГАНИЧЕСКИЙ ПЕРОКСИД ТИПА F, ЖИДКИЙ трет-Бутила гидропероксид[а)], не более 72%, с водой Кумила гидропероксид, не более 90%, в разбавителе типа А Ди-трет-бутила пероксид, не более 32%, в разбавителе типа А Изопропилкумила гидропероксид, не более 72%, в разбавителе типа А пара-Ментила гидропероксид, не более 72%, в разбавителе типа А Пинанила гидропероксид, не более 56%, в разбавителе типа А	4	См. п. 6.7.2.4.2	См. п. 6.7.2.6.3	См. п.п. 6.7.2.8.2, 4.2.1.13.6, 4.2.1.13.7, 4.2.1.13.8	См. п. 4.2.1.13.13
3110	ОРГАНИЧЕСКИЙ ПЕРОКСИД ТИПА F, ТВЕРДЫЙ Дикумила пероксид [б)]	4	См. п. 6.7.2.4.2	См. п. 6.7.2.6.3	См. п.п. 6.7.2.8.2, 4.2.1.13.6, 4.2.1.13.7, 4.2.1.13.8	См. п. 4.2.1.13.13
3229	САМОРЕАКТИВНАЯ ЖИДКОСТЬ ТИПА F	4	См. п. 6.7.2.4.2	См. п. 6.7.2.6.3	См. п.п. 6.7.2.8.2, 4.2.1.13.6, 4.2.1.13.7, 4.2.1.13.8	См. п. 4.2.1.13.13
3230	САМОРЕАКТИВНОЕ ТВЕРДОЕ ВЕЩЕСТВО ТИПА F	4	См. п. 6.7.2.4.2	См. п. 6.7.2.6.3	См. п.п. 6.7.2.8.2, 4.2.1.13.6, 4.2.1.13.7, 4.2.1.13.8	См. п. 4.2.1.13.13

а) При условии принятия мер, обеспечивающих уровень безопасности, равный уровню безопасности смеси 65% трет-Бутила гидропероксида с 35% воды.

б) Максимальная масса на переносную цистерну – 2000 кг.

Т50	ИНСТРУКЦИИ ПО ПЕРЕНОСНЫМ ЦИСТЕРНАМ							Т50
Настоящая инструкция применяется к неохлажденным сжиженным газам. Должны выполняться общие положения раздела 4.2.2 и требования раздела 6.7.3.								
№ ООН	**Наименование вещества**	**Максимально допустимое рабочее давление, бар, для цистерн [а), б), в), г)]:**				**Отверстия, расположенные ниже уровня жидкости**	**Устройства для сброса давления [д)] (см. п. 6.7.3.7)**	**Максимальная степень наполнения, кг/л**
		малого объема	**без теплоизоляции**	**с теневым кожухом**	**с теплоизоляцией**			
1	**2**	**3а**	**3б**	**3в**	**3г**	**4**	**5**	**6**
1005	Аммиак безводный	29,0	25,7	22,0	19,7	Разрешены	См. п. 6.7.3.7.3	0,53
1009	Бромтрифторметан (газ рефрижераторный R 13B1)	38,0	34,0	30,0	27,5	Разрешены	Обычные	1,13
1010	Бутадиены стабилизированные	7,5	7,0	7,0	7,0	Разрешены	Обычные	0,55
1010	Бутадиенов и углеводорода смесь, стабилизированная	См. определение МДРД в п. 6.7.3.1				Разрешены	Обычные	См. п. 4.2.2.7
1011	Бутан	7,0	7,0	7,0	7,0	Разрешены	Обычные	0,51
1012	Бутилен	8,0	7,0	7,0	7,0	Разрешены	Обычные	0,53
1017	Хлор	19,0	17,0	15,0	13,5	Не разрешены	См. п. 6.7.3.7.3	1,25
1018	Хлордифторметан (газ рефрижераторный R 22)	26,0	24,0	21,0	19,0	Разрешены	Обычные	1,03
1020	Хлорпентафторэтан (газ рефрижераторный R 115)	23,0	20,0	18,0	16,0	Разрешены	Обычные	1,06
1021	1-Хлор-1,2,2,2-тетрафторэтан (газ рефрижераторный R 124)	10,3	9,8	7,9	7,0	Разрешены	Обычные	1,20
1027	Циклопропан	18,0	16,0	14,5	13,0	Разрешены	Обычные	0,53
1028	Дихлордифторметан (газ рефрижераторный R 12)	16,0	15,0	13,0	11,5	Разрешены	Обычные	1,15
1029	Дихлорфторметан (газ рефрижераторный R 21)	7,0	7,0	7,0	7,0	Разрешены	Обычные	1,23
1030	1,1-Дифторэтан (газ рефрижераторный R 152a)	16,0	14,0	12,4	11,0	Разрешены	Обычные	0,79
1032	Диметиламин безводный	7,0	7,0	7,0	7,0	Разрешены	Обычные	0,59
1033	Эфир диметиловый	15,5	13,8	12,0	10,6	Разрешены	Обычные	0,58
1036	Этиламин	7,0	7,0	7,0	7,0	Разрешены	Обычные	0,61
1037	Этилхлорид	7,0	7,0	7,0	7,0	Разрешены	Обычные	0,80
1040	Этилена оксид с азотом при общем давлении до 1 МПа (10 бар) при 50°С	-	-	-	10,0	Не разрешены	См. п. 6.7.3.7.3	0,78
1041	Этилена оксида и углерода диоксида смесь, содержащая более 9%, но не более 87% этилена оксида	См. определение МДРД в п. 6.7.3.1				Разрешены	Обычные	См. п. 4.2.2.7
1055	Изобутилен	8,1	7,0	7,0	7,0	Разрешены	Обычные	0,52

№ ООН	Наименование вещества	Максимально допустимое рабочее давление, бар, для цистерн [а), б), в), г)]:				Отверстия, расположенные ниже уровня жидкости	Устройства для сброса давления [д)] (см. п. 6.7.3.7)	Максимальная степень наполнения, кг/л
		малого объема	без теплоизоляции	с теневым кожухом	с теплоизоляцией			
1	2	3а	3б	3в	3г	4	5	6
1060	Метилацетилена и пропадиена смесь стабилизированная	28,0	24,5	22,0	20,0	Разрешены	Обычные	0,43
1061	Метиламин безводный	10,8	9,6	7,8	7,0	Разрешены	Обычные	0,58
1062	Метилбромид, содержащий не более 2% хлорпикрина	7,0	7,0	7,0	7,0	Не разрешены	См. п. 6.7.3.7.3	1,51
1063	Метилхлорид (газ рефрижераторный R 40)	14,5	12,7	11,3	10,0	Разрешены	Обычные	0,81
1064	Метилмеркаптан	7,0	7,0	7,0	7,0	Не разрешены	См. п. 6.7.3.7.3	0,78
1067	Диазота тетраоксид	7,0	7,0	7,0	7,0	Не разрешены	См. п. 6.7.3.7.3	1,30
1075	Газы нефтяные сжиженные	См. определение МДРД в п. 6.7.3.1				Разрешены	Обычные	См. п. 4.2.2.7
1077	Пропилен	28,0	24,5	22,0	20,0	Разрешены	Обычные	0,43
1078	Газ рефрижераторный, н.у.к.	См. определение МДРД в п. 6.7.3.1				Разрешены	Обычные	См. п. 4.2.2.7
1079	Серы диоксид	11,6	10,3	8,5	7,6	Не разрешены	См. п. 6.7.3.7.3	1,23
1082	Трифторхлорэтилен стабилизированный (газ рефрижераторный R 1113)	17,0	15,0	13,1	11,6	Не разрешены	См. п. 6.7.3.7.3	1,13
1083	Триметиламин безводный	7,0	7,0	7,0	7,0	Разрешены	Обычные	0,56
1085	Винилбромид стабилизированный	7,0	7,0	7,0	7,0	Разрешены	Обычные	1,37
1086	Винилхлорид стабилизированный	10,6	9,3	8,0	7,0	Разрешены	Обычные	0,81
1087	Эфир винилметиловый стабилизированный	7,0	7,0	7,0	7,0	Разрешены	Обычные	0,67
1581	Хлорпикрина и метилбромида смесь, содержащая более 2% хлорпикрина	7,0	7,0	7,0	7,0	Не разрешены	См. п. 6.7.3.7.3	1,51
1582	Хлорпикрина и метилхлорида смесь	19,2	16,9	15,1	13,1	Не разрешены	См. п. 6.7.3.7.3	0,81
1858	Гексафторпропилен (газ рефрижераторный R 1216)	19,2	16,9	15,1	13,1	Разрешены	Обычные	1,11
1912	Метилхлорида и метиленхлорида смесь	15,2	13,0	11,6	10,1	Разрешены	Обычные	0,81
1958	1,2-Дихлор-1,1,2,2-тетрафторэтан (газ рефрижераторный R 114)	7,0	7,0	7,0	7,0	Разрешены	Обычные	1,30
1965	Газов углеводородных смесь сжиженная, н.у.к.	См. определение МДРД в п. 6.7.3.1				Разрешены	Обычные	См. п. 4.2.2.7
1969	Изобутан	8,5	7,5	7,0	7,0	Разрешены	Обычные	0,49

№ ООН	Наименование вещества	Максимально допустимое рабочее давление, бар, для цистерн [а), б), в), г)]:				Отверстия, расположенные ниже уровня жидкости	Устройства для сброса давления [д)] (см. п. 6.7.3.7)	Максимальная степень наполнения, кг/л
		малого объема	без теплоизоляции	с теневым кожухом	с теплоизоляцией			
1	2	3а	3б	3в	3г	4	5	6
1973	Хлордифторметана и хлорпентафторэтана смесь с постоянной температурой кипения, содержащая около 49% хлордифторметана (газ рефрижераторный R 502)	28,3	25,3	22,8	20,3	Разрешены	Обычные	1,05
1974	Хлордифторбромметан (газ рефрижераторный R 12B1)	7,4	7,0	7,0	7,0	Разрешены	Обычные	1,61
1976	Октафторциклобутан (газ рефрижераторный RC 318)	8,8	7,8	7,0	7,0	Разрешены	Обычные	1,34
1978	Пропан	22,5	20,4	18,0	16,5	Разрешены	Обычные	0,42
1983	1-Хлор-2,2,2-трифторэтан (газ рефрижераторный R 133a)	7,0	7,0	7,0	7,0	Разрешены	Обычные	1,18
2035	1,1,1-Трифторэтан (газ рефрижераторный R 143a)	31,0	27,5	24,2	21,8	Разрешены	Обычные	0,76
2424	Октафторпропан (газ рефрижераторный R 218)	23,1	20,8	18,6	16,6	Разрешены	Обычные	1,07
2517	1-Хлор-1,1-дифторэтан (газ рефрижераторный R 142b)	8,9	7,8	7,0	7,0	Разрешены	Обычные	0,99
2602	Дихлордифторметана и дифторэтана азеотропная смесь, содержащая около 74% дихлордифторметана (газ рефрижераторный R 500)	20,0	18,0	16,0	14,5	Разрешены	Обычные	1,01
3057	Хлорангидрид трифторуксусной кислоты	14,6	12,9	11,3	9,9	Не разрешены	См. п. 6.7.3.7.3	1,17
3070	Этилена оксида и дихлордифторметана смесь, содержащая не более 12,5% этилена оксида	14,0	12,0	11,0	9,0	Разрешены	См. п. 6.7.3.7.3	1,09
3153	Эфир перфторметилвиниловый	14,3	13,4	11,2	10,2	Разрешены	Обычные	1,14
3159	1,1,1,2-Тетрафторэтан (газ рефрижераторный R 134a)	17,7	15,7	13,8	12,1	Разрешены	Обычные	1,04
3161	Газ сжиженный воспламеняющийся, н.у.к.	См. определение МДРД в п. 6.7.3.1				Разрешены	Обычные	См. п. 4.2.2.7
3163	Газ сжиженный, н.у.к.	См. определение МДРД в п. 6.7.3.1				Разрешены	Обычные	См. п. 4.2.2.7
3220	Пентафторэтан (газ рефрижераторный R 125)	34,4	30,8	27,5	24,5	Разрешены	Обычные	0,95
3252	Дифторметан (газ рефрижераторный R 32)	43,0	39,0	34,4	30,5	Разрешены	Обычные	0,78
3296	Гептафторпропан (газ рефрижераторный R 227)	16,0	14,0	12,5	11,0	Разрешены	Обычные	1,20

№ ООН	Наименование вещества	Максимально допустимое рабочее давление, бар, для цистерн [а), б), в), г)]:				Отверстия, расположен-ные ниже уровня жидкости	Устройства для сброса давления [д)] (см. п. 6.7.3.7)	Максималь-ная степень наполнения, кг/л
		малого объема	без тепло-изоля-ции	с тене-вым кожухом	с тепло-изоля-цией			
1	2	3а	3б	3в	3г	4	5	6
3297	Этилена оксида и хлортетрафторэтана смесь, содержащая не более 8,8% этилена оксида	8,1	7,0	7,0	7,0	Разрешены	Обычные	1,16
3298	Этилена оксида и пентафторэтана смесь, содержащая не более 7,9% этилена оксида	25,9	23,4	20,9	18,6	Разрешены	Обычные	1,02
3299	Этилена оксида и тетрафторэтана смесь, содержащая не более 5,6% этилена оксида	16,7	14,7	12,9	11,2	Разрешены	Обычные	1,03
3318	Аммиака раствор в воде с плотностью менее 0,880 при 15°С, содержащий более 50% аммиака	См. определение МДРД в п. 6.7.3.1				Разрешены	См. п. 6.7.3.7.3	См. п. 4.2.2.7
3337	Газ рефрижераторный R 404A	31,6	28,3	25,3	22,5	Разрешены	Обычные	0,84
3338	Газ рефрижераторный R 407A	31,3	28,1	25,1	22,4	Разрешены	Обычные	0,95
3339	Газ рефрижераторный R 407B	33,0	29,6	26,5	23,6	Разрешены	Обычные	0,95
3340	Газ рефрижераторный R 407C	29,9	26,8	23,9	21,3	Разрешены	Обычные	0,95

а) "Малого объема" –цистерны, диаметр котла которых составляет не более 1,5 м.

б) "Без теплоизоляции" –цистерны, диаметр котла которых превышает 1,5 м, без теплоизоляции или теневого кожуха (см. п. 6.7.3.2.12).

в) "С теневым кожухом" –цистерны, диаметр котла которых превышает 1,5 м, с теневым кожухом (см. п. 6.7.3.2.12).

г) "С теплоизоляцией" –цистерны, диаметр котла которых превышает 1,5 м, с теплоизоляцией (см. п. 6.7.3.2.12). Сведения о интервале расчетной температуры приведены в п. 6.7.3.1.

д) Слово "Обычные" в колонке 5 указывает на то, что разрывная мембрана по п. 6.7.3.7.3 не требуется.

T75	ИНСТРУКЦИИ ПО ПЕРЕНОСНЫМ ЦИСТЕРНАМ	T75
Настоящая инструкция применяется к охлажденным жидким газам. Должны выполняться общие положения раздела 4.2.3 и требования раздела 6.7.4.		

4.2.5.3 Специальные положения по переносным цистернам

Специальные положения по переносным цистернам назначаются некоторым веществам с целью указания положений, дополняющих или заменяющих требования, содержащиеся в инструкциях по переносным цистернам, или требования главы 6.7. Специальные положения по переносным цистернам обозначаются буквенно-цифровым кодом, начинающимся с букв "TP", и для конкретных веществ указываются в колонке 11 таблицы A главы 3.2. Ниже приведен перечень специальных положений по переносным цистернам:

TP1 Степень наполнения, предписанная в п. 4.2.1.9.2 не должна превышаться.

$$\frac{97}{1+\alpha(t_м - t_н)}$$

TP2 Степень наполнения, предписанная в п. 4.2.1.9.3 не должна превышаться.

$$\frac{95}{1+\alpha(t_м - t_н)}$$

TP3 При перевозке твердых веществ, перевозимых при температуре, превышающей их температуру плавления, и жидкостей при повышенной температуре степень наполнения, предписанная в п. 4.2.1.9.5, не должна превышаться.

TP4 Степень наполнения не должна превышать 90% или значения, утвержденного компетентным органом (см. п. 4.2.1.16.2).

TP5 Должна соблюдаться степень наполнения, предписанная в п. 4.2.3.6.

TP6 Для предотвращения разрыва котла цистерны при каких бы то ни было условиях, включая охват цистерны огнем, цистерна должна быть оборудована устройствами для сброса давления, соответствующими вместимости цистерны и свойствам перевозимого вещества. Эти устройства должны быть совместимы с перевозимым веществом.

TP7 Воздух из газового пространства цистерны должен быть вытеснен с помощью азота или другого инертного газа.

TP8 Испытательное давление может быть уменьшено до 1,5 бар, если температура вспышки перевозимых веществ превышает 0°C.

TP9 Вещество может перевозиться в переносной цистерне только с разрешения компетентного органа.

TP10 Требуется свинцовая облицовка толщиной не менее 5 мм, ежегодно подвергаемая испытанию, или облицовка из другого подходящего материала, утвержденная компетентным органом.

TP11 (зарезервировано)

TP12 (зарезервировано)

TP13 (зарезервировано)

TP14 (зарезервировано)

TP15 (зарезервировано)

TP16 Цистерна должна быть оборудована специальным устройством для предотвращения возникновения избыточного давления или вакуума при нормальных условиях перевозки. Это устройство должно быть утверждено компетентным органом. С целью предотвращения образования кристаллов вещества в предохранительном клапане должны выполняться требования п. 6.7.2.8.3.

TP17 Для теплоизоляции цистерны должны использоваться только неорганические негорючие материалы.

TP18 При перевозке должен поддерживаться температурный режим в диапазоне от 18ºC до 40°C. Переносные цистерны, содержащие отвердевшую метакриловую кислоту, не должны повторно подогреваться в ходе перевозки.

TP19 Расчетная толщина стенки котла должна быть увеличена на 3 мм. Толщина стенки котла должна регулярно проверяться ультразвуковым методом в середине периода между сроками проведения периодических гидравлических испытаний.

TP20 Вещество должно перевозиться в цистернах с теплоизоляцией под слоем азота.

TP21 Толщина стенки котла должна быть не менее 8 мм. Цистерны должны подвергаться гидравлическим испытаниям и внутреннему осмотру не реже одного раза в 2,5 года.

TP22 Смазочный материал для соединений или других устройств должен быть совместим с кислородом.

TP23 Перевозка разрешается в соответствии со специальными условиями, утвержденными компетентными органами.

TP24 Переносная цистерна должна быть оснащена устройством, расположенным в газовом пространстве при максимальном наполнении котла и предназначенным для предотвращения образования избыточного давления в результате разложения перевозимого вещества. Указанное устройство должно предотвращать утечку жидкости в случае опрокидывания цистерны, а также предотвращать попадание в нее посторонних веществ. Указанное устройство должно быть утверждено компетентным органом или уполномоченной им организацией.

TP25 (зарезервировано)

TP 26 При перевозке веществ при повышенной температуре, нагревательное устройство должно быть размещено снаружи котла. Для вещества № ООН 3176 это положение действует только в том случае, если вещество опасно реагирует с водой.

TP27 Может использоваться переносная цистерна, рассчитанная на минимальное испытательное давление, равное 4 бар, если доказано, что испытательное давление, равное 4 бар или менее допустимо в соответствии с определением испытательного давления, приведенным в п. 6.7.2.1.

TP28 Может использоваться переносная цистерна, рассчитанная на минимальное испытательное давление, равное 2,65 бар, если доказано, что испытательное давление, равное 2,65 бар или менее допустимо в соответствии с определением испытательного давления, приведенным в п. 6.7.2.1.

TP29 Может использоваться переносная цистерна, рассчитанная на минимальное испытательное давление, равное 1,5 бар, если доказано, что испытательное давление, равное 1,5 бар или менее допустимо в соответствии с определением испытательного давления, приведенным в п. 6.7.2.1.

TP30 Это вещество должно перевозиться в изотермических цистернах.

TP31 Это вещество может перевозиться в цистернах только в твердом состоянии.

TP32 Для № ООН 0331, 0332 и 3375: переносные цистерны могут использоваться при условии соблюдения следующих требований:

а) каждая металлическая переносная цистерна должна быть оборудована устройством для сброса давления, которое может быть пружинного типа, разрывной мембраной или плавким элементом. Давление сброса или давление разрыва мембраны, в зависимости от конкретного случая, не должно превышать 2,65 бар для переносных цистерн с минимальным испытательным давлением более 4 бар;

б) пригодность для перевозки в цистернах должна быть подтверждена. Одним из методов оценки такой пригодности является испытание 8 d серии испытаний 8 (см. Руководство по испытаниям и критериям, часть 1, подраздел 18.7);

в) вещества не должны оставаться в переносной цистерне в течение времени, после которого может начаться процесс спекания. Необходимо принимать соответствующие меры (например, очистка и т.д.) для предотвращения отложения и слёживания веществ в цистерне.

TP33 Инструкция по переносным цистернам, назначенная этому веществу, применяется к гранулированным и порошкообразным твердым веществам, а также к твердым веществам, которые загружаются и выгружаются при температурах,

превышающих их температуру плавления, а затем охлаждаются и перевозятся как твердая масса. В отношении твердых веществ, перевозимых при температурах, превышающих их температуру плавления, см. п. 4.2.1.19.

TP34 Переносные цистерны не должны подвергаться испытанию на удар, предусмотренному в п. 6.7.4.14.1, если на табличке, упомянутой в п. 6.7.4.15.1, а также буквами высотой не менее 10 см на обеих боковых сторонах наружного котла сделана запись "НЕ ДЛЯ ЖЕЛЕЗНОДОРОЖНОЙ ПЕРЕВОЗКИ".

TP35 Инструкция по переносным цистернам T14, предписанная в Прил. 2 к СМГС до 1 июля 2009 года, может по-прежнему применяться до 31 декабря 2014 года.

TP60 Перевозка в переносных цистернах назначением в Республику Беларусь, Казахстан, Российскую Федерацию и Украину или транзитом по территории этих стран запрещается.

ГЛАВА 4.3
ИСПОЛЬЗОВАНИЕ ВАГОНОВ-ЦИСТЕРН, СЪЕМНЫХ ЦИСТЕРН, КОНТЕЙНЕРОВ-ЦИСТЕРН И СЪЕМНЫХ КУЗОВОВ-ЦИСТЕРН, КОТЛЫ КОТОРЫХ ИЗГОТОВЛЕНЫ ИЗ МЕТАЛЛА, А ТАКЖЕ ВАГОНОВ–БАТАРЕЙ И МНОГОЭЛЕМЕНТНЫХ ГАЗОВЫХ КОНТЕЙНЕРОВ (МЭГК)

Примечание: *в отношении переносных цистерн и многоэлементных газовых контейнеров ООН (МЭГК) см. главу 4.2; в отношении контейнеров-цистерн из армированных волокном пластмасс см. главу 4.4; в отношении вакуумных цистерн для отходов см. главу 4.5*.

4.3.1 СФЕРА ПРИМЕНЕНИЯ

4.3.1.1 В настоящей главе изложены требования, которые предъявляются к вагонам-цистернам, съемным цистернам и вагонам-батареям, к контейнерам-цистернам, съемным кузовам-цистернам и МЭГК, которые используются для перевозки газообразных, жидких, твердых порошкообразных или гранулированных веществ.

4.3.1.2 Если нижеследующие требования изложены по всей ширине страницы, то они распространяются на вагоны-цистерны, съемные цистерны, вагоны-батареи, контейнера-цистерны, съемные кузова-цистерны и МЭГК, перечисленные в п. 4.3.1.1 Если страница поделена вертикальной чертой на две колонки, то :
- в левой колонке изложены требования, которые применяются только к вагонам-цистернам, съемным цистернам и вагонам–батареям;
- в правой колонке изложены требования , которые применяются только к контейнерам-цистернам, съемным кузовам-цистернам и МЭГК.

4.3.1.3 В разделе 4.3.2 изложены положения, применяемые к вагонам-цистернам, съемным цистернам, контейнерам-цистернам, съемным кузовам-цистернам, предназначенным для перевозки веществ всех классов, а также к вагонам–батареям и МЭГК, предназначенным для перевозки газов класса 2. В разделах 4.3.3 и 4.3.4 содержатся специальные положения, дополняющие или изменяющие положения раздела 4.3.2.

4.3.1.4 В отношении требований, касающихся изготовления, оборудования, официального утверждения типа, испытаний и маркировки, см. главу 6.8.

4.3.1.5 В отношении переходных мер, касающихся применения требований настоящей главы, см. соответственно:

п. 1.6.3.	п. 1.6.4.

4.3.2 ПОЛОЖЕНИЯ, ПРИМЕНЯЕМЫЕ КО ВСЕМ КЛАССАМ

4.3.2.1 Использование

Вещество, подпадающее под предписания Прил. 2 к СМГС, может перевозиться в вагонах-цистернах, съемных цистернах, вагонах-батареях, контейнерах-цистернах, съемных кузовах-цистернах и МЭГК только в том случае, если в колонке 12 таблицы А главы 3.2 указан код цистерны в соответствии с п.п. 4.3.3.1.1 и 4.3.4.1.1.

4.3.2.1.2. Требуемый тип цистерны, вагона-батареи и МЭГК указан в виде кода в колонке 12 таблицы А главы 3.2. Код цистерны состоит из букв и цифр, расположенных в определенном порядке. Расшифровка кода цистерн изложена:
- для веществ класса 2 – в п. 4.3.3.1.1;
- для веществ классов с 3 по 9 – в п. 4.3.4.1.1.

Дополнительные требования для веществ классов 5.2 и 7 приведены в п. 4.3.4.1.3.

4.3.2.1.3 Требуемый тип цистерны, предписываемый в п. 4.3.2.1.2, соответствует наименее строгим требованиям в отношении конструкции, которая может быть использована для перевозки рассматриваемого опасного вещества, если в настоящей главе или в главе 6.8 не предусмотрено иное. Можно использовать цистерны, соответствующие кодам, которые

предписывают более высокое минимальное расчетное давление или более строгие требования в отношении отверстий для наполнения или опорожнения или предохранительных клапанов/устройств (см. п. 4.3.3.1.1 для класса 2 и п. 4.3.4.1.1 для классов 3–9).

4.3.2.1.4 При перевозке некоторых веществ, к цистернам, вагонам–батареям и МЭГК предъявляются дополнительные требования, которые указаны как специальные положения в колонке 13 таблицы А главы 3.2.

4.3.2.1.5 Цистерны, вагоны–батареи и МЭГК должны загружаться только теми опасными веществами, к перевозке которых они допущены в соответствии с п. 6.8.2.3.1 и которые при контакте с материалами котла, прокладок, оборудования и защитной облицовки не могут вступать с ними в опасную реакцию (см. раздел 1.2.1), образовывать опасные продукты или снижать прочность этих материалов[1)].

4.3.2.1.6 Пищевые продукты могут перевозиться в цистернах, использовавшихся для перевозки опасных веществ, лишь в том случае, если приняты необходимые меры для предотвращения нанесения какого бы то ни было вреда здоровью людей и животных.[2)]

4.3.2.1.7 Комплект технической документации на цистерну должен находиться у собственника или оператора, которые должны предоставить документацию по требованию компетентного органа. Комплект технической документации на цистерну должен вестись в течение срока службы цистерны и после вывода цистерны из эксплуатации храниться в течение 15 месяцев.

В случае смены собственника или оператора в течение срока службы цистерны комплект технической документации на цистерну должен передаваться новому собственнику или оператору.

Копии комплекта технической документации на цистерну и другие необходимые документы должны передаваться в распоряжение эксперта или предприятия, уполномоченных компетентным органом (см. п.п. 6.8.2.4.5 или 6.8.3.4.16) по испытаниям, проверкам и контролю цистерн при проведении периодических или внеплановых проверок.

4.3.2.2 Степень наполнения

4.3.2.2.1 При загрузке цистерн, предназначенных для перевозки жидкостей при температуре окружающей среды, не должны превышаться указанные ниже значения степени наполнения:

а) для легковоспламеняющихся веществ без дополнительной опасности (например ядовитость или коррозионность) перевозимых в цистернах с вентиляционной системой или предохранительными клапанами (даже если перед ними установлена разрывная мембрана):

Степень наполнения = $\dfrac{100}{1+\alpha(t_м - t_н)}$, % вместимости;

здесь и ниже

α – средняя величина коэффициента объемного расширения жидкости в пределах между 15°C и 50°C, которая вычисляется по формуле:

$$\alpha = \frac{d_{15} - d_{50}}{35 d_{50}}$$

где d_{15} и d_{50} – плотность жидкости при температуре 15°C и 50°C соответственно.

$t_м$ – максимальная среднеобъемная температура жидкости при перевозке, ºC.

$t_н$ – температура жидкости во время наполнения, ºC.

[1)] В случае необходимости следует проконсультироваться с изготовителем цистерны, вагона-батареи или МЭГК, а также производителем вещества и компетентным органом по поводу совместимости вещества с материалами цистерны, вагона–батареи или МЭГК.

[2)] При ввозе и вывозе пищевых продуктов в/из Республику Казахстан, Российскую Федерацию использование цистерн из-под перевозки опасных веществ запрещается.

б) для ядовитых или коррозионных веществ (легковоспламеняющихся или невоспламеняющихся), перевозимых в цистернах с вентиляционной системой или предохранительными клапанами (даже если перед ними установлена разрывная мембрана):

Степень наполнения = $\frac{98}{1+\alpha(t_м - t_н)}$, % вместимости;

в) для легковоспламеняющихся и слабоядовитых или слабокоррозионных веществ, перевозимых в герметично закрытых цистернах без предохранительного устройства:

Степень наполнения = $\frac{97}{1+\alpha(t_м - t_н)}$, % вместимости;

г) для сильноядовитых, ядовитых, сильнокоррозионных или коррозионных веществ (легковоспламеняющихся или невоспламеняющихся), перевозимых в герметично закрытых цистернах без предохранительного устройства:

Степень наполнения = $\frac{95}{1+\alpha(t_м - t_н)}$, % вместимости.

4.3.2.2.2 Максимальная среднеобъемная температура жидкости ($t_м$) принимается равной 50°C, за исключением перевозок в условиях умеренного климата или в экстремальных климатических условиях, когда соответствующие компетентные органы могут разрешить использовать, в зависимости от конкретного случая, более низкую или более высокую температуру.

4.3.2.2.3 Положения п. 4.3.2.2.1 а)–г) не применяются к цистернам, температура содержимого которых при помощи нагревательного устройства поддерживается при перевозке выше 50°C. В случае, если цистерна оборудована нагревательным устройством, должен использоваться терморегулятор для обеспечения того, чтобы во время перевозки максимальная степень наполнения не превышала 95% вместимости, а температура должна быть отрегулирована так, чтобы в любой момент во время перевозки она не превышала температуру наполнения.

4.3.2.2.4 Если котлы цистерн не разделены с помощью перегородок на отсеки максимальной вместимостью 7500 л, или не оборудованы волноуспокоителями, то степень наполнения цистерн, предназначенных для перевозки веществ в жидком состоянии, сжиженных газов или охлажденных жидких газов, должна составлять менее 20% или более 80% вместимости,.

Данное требование не применяется в отношении:

– жидкостей, кинематическая вязкость которых при 20ºC составляет 2 680 мм^2/с и более;

– расплавленных веществ, кинематическая вязкость которых при температуре наполнения составляет 2 680 мм^2/с и более;

– № ООН 1963 ГЕЛИЯ ОХЛАЖДЕННОГО ЖИДКОГО и № ООН 1966 ВОДОРОДА ОХЛАЖДЕННОГО ЖИДКОГО.

4.3.2.3 Эксплуатация

4.3.2.3.1 Толщина стенок котла в течение всего периода его эксплуатации должна быть не меньше минимальной величины, предписанной:

	п.п. 6.8.2.1.17 и 6.8.2.1.18	п.п. 6.8.2.1.17 – 6.8.2.1.20
4.3.2.3.2	(зарезервировано)	Во время перевозки контейнеры-цистерны или МЭГК должны быть погружены на вагон таким образом, чтобы они были защищены оборудованием вагона, или самого контейнера-цистерны оборудованием МЭГК или другим дополнительным оборудованием от продольных и поперечных ударов и от опрокидывания[4)]. Если

[4)] Примеры защиты сосудов и котлов:
– защита от поперечных ударов может состоять, например, из продольных балок, защищающих сосуды с обеих боковых сторон на уровне средней линии;

конструкция контейнеров-цистерн или МЭГК, включая эксплуатационное оборудование, может выдерживать удары и устойчива к опрокидыванию, то в подобной защите нет необходимости.

4.3.2.3.3 Во время наполнения и опорожнения цистерн, вагонов–батарей и МЭГК должны приниматься надлежащие меры для предотвращения выпуска опасных количеств газа и паров. Цистерны, вагоны–батареи и МЭГК должны закрываться таким образом, чтобы содержимое не могло неконтролируемым образом выливаться или просыпаться наружу. Выпускные отверстия котлов цистерн с нижним сливом должны закрываться винтовыми пробками, глухими фланцами или другими столь же эффективными приспособлениями. Герметичность затворов цистерн, вагонов–батарей и МЭГК должна проверяться отправителем или ответственным за наполнение после их загрузки.

4.3.2.3.4 Если имеется несколько затворов, размещенных последовательно, то затвор, находящийся ближе других к перевозимому веществу, должен закрываться в первую очередь.

4.3.2.3.5 После погрузки и при перевозке не допускается наличия остатков перевозимого вещества на наружной поверхности цистерны.

4.3.2.3.6 Вещества, которые могут вступать между собой в опасные реакции, не допускается грузить в отсеки одной цистерны, за исключением случаев когда:
- отсеки разделены между собой стенкой с толщиной не менее стенки котла
- груженые отсеки разделены незаполненным пространством или порожним отсеком.

4.3.2.3.7 Перевозка по железным дорогам колеи 1520 мм крупнотоннажных контейнеров-цистерн, рассчитанных на продольную силу инерции 2 Rg, может производиться только по отдельному согласованию.

4.3.2.3.8 При перевозке назначением в Российскую Федерацию, Республику Казахстан или транзитом через их территорию в период с 1 ноября по 1 апреля должны использоваться котлы цистерн, изготовленные из материалов, расчетный температурный интервал которых составляет от минус 50°С до +50°С (см. п.п. 6.8.2.1.8, 6.8.2.1.10).

4.3.2.4 Порожние неочищенные цистерны, вагоны–батареи и МЭГК

Примечание: *К порожним неочищенным цистернам, вагонам–батареям и МЭГК могут применяться специальные положения TU1, TU2, TU4, TU16 и TU35, изложенные в разделе 4.3.5.*

4.3.2.4.1 На наружной поверхности цистерны не допускается наличия остатков перевозимого вещества.

4.3.2.4.2 Порожние неочищенные цистерны, вагоны–батареи и МЭГК допускаются к перевозке при условии, что они закрыты таким же образом и обеспечивают такую же герметичность, как и в наполненном состоянии.

4.3.2.4.3 Если порожние неочищенные цистерны, вагоны-батареи и МЭГК не закрыты таким же образом и не обеспечивают такую же герметичность, как и в наполненном состоянии, и если положения Прил. 2 к СМГС не могут быть выполнены, они должны быть перевезены с соблюдением необходимых требований по обеспечению безопасности до ближайшей станции, где можно произвести их очистку или ремонт.

Перевозка может считаться безопасной, если приняты все необходимые меры для обеспечения уровня безопасности, соответствующего требованиям Прил. 2 к СМГС, в т.ч. для предотвращения бесконтрольной утечки остатков опасного груза.

– защита от опрокидывания может состоять, например, из усиливающих колец или балок, закрепленных поперек рамы контейнера-цистерны или МЭГК;
– защита от продольного удара может состоять, например, из рамы.

4.3.2.4.4 Порожние неочищенные вагоны-цистерны, съемные цистерны, вагоны–батареи, контейнеры-цистерны, съемные кузова-цистерны и МЭГК могут перевозиться для прохождения проверки по истечении сроков, установленных в п.п. 6.8.2.4.2 и 6.8.2.4.3.

4.3.3 СПЕЦИАЛЬНЫЕ ПОЛОЖЕНИЯ, ПРИМЕНЯЕМЫЕ К КЛАССУ 2

4.3.3.1 Кодирование и иерархия цистерн

4.3.3.1.1 Кодирование цистерн, вагонов–батарей и МЭГК
Части кода, указанного в колонке 12 таблицы А главы 3.2, имеют следующее значение:

Порядковый номер элемента	**Описание**	**Код и назначение цистерны**
1	Тип цистерны, вагона–батареи или МЭГК	C – цистерна, вагон–батарея или МЭГК для сжатых газов P – цистерна, вагон–батарея или МЭГК для сжиженных газов или газов, растворенных под давлением R – цистерна для охлажденных жидких газов
2	Расчетное давление	X – величина минимального испытательного давления согласно таблице в п. 4.3.3.2.5 или 22 – минимальное расчетное давление, бар
3	Отверстия (см. п.п. 6.8.2.2 и 6.8.3.2)	B – цистерна с нижним сливом или наливом с тремя затворами, или вагон–батарея или МЭГК с отверстиями ниже уровня жидкости или для сжатых газов C – цистерна с верхним сливом или наливом, с тремя затворами, в которой ниже уровня жидкости расположены только отверстия для очистки D – цистерна с верхним сливом или наливом, с тремя затворами, вагон-батарея или МЭГК, не имеющие отверстий ниже уровня жидкости
4	Предохранительные клапаны и устройства	N – цистерна, вагон–батарея или МЭГК с предохранительными клапанами (негерметичная) в соответствии с п.п. 6.8.3.2.9 или 6.8.3.2.10. H – цистерна, вагон–батарея или МЭГК, закрывающиеся герметично (см. раздел 1.2.1)

***Примечание 1**. Специальное положение TU17, указанное для некоторых газов в колонке 13 таблицы А главы 3.2, означает, что газ может перевозиться только в вагоне–батарее или МЭГК, элементами которых являются сосуды.*

***Примечание 2**. Давление, указанное на самой цистерне и/или на табличке, должно быть не меньше величины "X" или минимального расчетного давления.*

4.3.3.1.2 Иерархия цистерн

Код цистерны	Коды цистерн, которые разрешается использовать
C*BN	C#BN, C#CN, C#DN, C#BH, C#CH, C#DH
C*BH	C#BH, C#CH, C#DH
C*CN	C#CN, C#DN, C#CH, C#DH
C*CH	C#CH, C#DH
C*DN	C#DN, C#DH
C*DH	C#DH
P*BN	P#BN, P#CN, P#DN, P#BH, P#CH, P#DH
P*BH	P#BH, P#CH, P#DH
P*CN	P#CN, P#DN, P#CH, P#DH
P*CH	P#CH, P#DH
P*DN	P#DN, P#DH
P*DH	P#DH
R*BN	R#BN, R#CN, R#DN
R*CN	R#CN, R#DN
R*DN	R#DN

Цифра, обозначенная знаком "#", должна равняться цифре, обозначенной знаком "*", или превышать ее.

Примечание: *В этой иерархии не учтены возможные специальные положения колонки 13 таблицы А главы 3.2 (см. также разделы 4.3.5 и 6.8.4)*.

4.3.3.2 Условия наполнения и значения испытательного давления

4.3.3.2.1 Испытательное давление цистерн, предназначенных для перевозки сжатых газов, должно по крайней мере в 1,5 раза превышать рабочее давление, как оно определено в разделе 1.2.1.

4.3.3.2.2 Испытательное давление цистерн, предназначенных для перевозки сжиженных газов высокого давления и растворенных газов должно превышать давление указанных газов (при максимальной степени наполнения котла):
- при 55°C для цистерн с теплоизоляцией;
- при 65°C для цистерн без теплоизоляции.

4.3.3.2.3 Испытательное давление цистерн, предназначенных для перевозки сжиженных газов низкого давления должно быть:

а) если цистерна оборудована теплоизоляцией – не менее давления паров жидкости при 60°C, уменьшенного на 0,1 МПа (1 бар), но не менее 1 МПа (10 бар);

б) если цистерна не оборудована теплоизоляцией – не менее давления паров жидкости при 65°C, уменьшенного на 0,1 МПа (1 бар), но не менее 1 МПа (10 бар).

Значение максимально допустимой степени наполнения (кг/л) не должно превышать 95% от плотности жидкой фазы при 50ºC. Кроме того, газообразная фаза не должна исчезать при температуре ниже 60°C. Если диаметр котла не превышает 1,5 м, применяются значения испытательного давления и максимально допустимой степени наполнения содержимого (кг/л), указанные в инструкции по упаковке P200, приведенной в п. 4.1.4.1.

4.3.3.2.4 Испытательное давление цистерн, предназначенных для перевозки охлажденных жидких газов, должно не менее, чем в 1,3 раза превышать максимально допустимое рабочее давление, указанное на цистерне, но составлять не менее 300 кПа (3 бар) (манометрическое давление); для цистерн с вакуумной изоляцией испытательное давление должно не менее, чем в 1,3 раза превышать максимально допустимое рабочее давление, увеличенное на 100 кПа (1 бар).

4.3.3.2.5 Таблица с перечнем газов и смесей газов, которые могут перевозиться в вагонах-цистернах, вагонах–батареях, съемных цистернах, контейнерах-цистернах и МЭГК, с указанием минимального испытательного давления для цистерн и, при необходимости, максимально допустимой степени наполнения (кг/л).

Для газов и смесей газов, отнесенных к позициям "н.у.к.", величины испытательного давления и максимально степени наполнения должны предписываться экспертом, уполномоченным компетентным органом.

Если котлы цистерн, предназначенные для сжатых или сжиженных газов высокого давления подвергались меньшему испытательному давлению, чем то, которое указано в таблице, и если цистерны оборудованы теплоизоляцией, эксперт, уполномоченный компетентным органом, может предписать меньшую степень наполнения при условии, что давление вещества в цистерне при 55°С не превышает испытательного давления, указанного на цистерне.

№ ООН	Наименование вещества	Классификационный код	Минимальное испытательное давление цистерн				Максимально допустимая степень наполнения, кг/л
			с теплоизоляцией		без теплоизоляции		
			МПа	бар	МПа	бар	
1	2	3	4	5	6	7	8
1001	Ацетилен растворенный	4F	только в вагонах–батареях и МЭГК, состоящих из сосудов				
1002	Воздух сжатый	1A	см. п. 4.3.3.2.1				
1003	Воздух охлажденный жидкий	3O	см. п. 4.3.3.2.4				
1005	Аммиак безводный	2TC	2,6	26	2,9	29	0,53
1006	Аргон сжатый	1A	см. п. 4.3.3.2.1				
1008	Бора трифторид	2TC	22,5 30	225 300	22,5 30	225 300	0,715 0,86
1009	Бромтрифторметан (газ рефрижераторный R13B1)	2A	12	120	 4,2 12 25	 42 120 250	1,50 1,13 1,44 1,60
1010	Бутадиены стабилизированные (1,3-бутадиен), или Бутадиены стабилизированные (1,2-будатиен), или Бутадиенов и углеводорода смесь стабилизированная	2F	1 1 1	10 10 10	1 1 1	10 10 10	0,59 0,55 0,50
1011	Бутан	2F	1	10	1	10	0,51
1012	Бутилен-1 или транс-2-Бутилен или цис-2-Бутилен или Бутиленов смесь	2F	1 1 1 1	10 10 10 10	1 1 1 1	10 10 10 10	0,53 0,54 0,55 0,50
1013	Углерода диоксид	2A	19 22,5	190 225	 19 25	 190 250	0,73 0,78 0,66 0,75
1016	Углерода монооксид сжатый	1TF	см. п. 4.3.3.2.1				
1017	Хлор	2TOC	1,7	17	1,9	19	1,25
1018	Хлордифторметан (газ рефрижераторный R22)	2A	2,4	24	2,6	26	1,03
1020	Хлорпентафторэтан (газ рефрижераторный R115)	2A	2	20	2,3	23	1,08
1021	1-Хлор-1,2,2,2-тетрафторэтан (газ рефрижераторный R124)	2A	1	10	1,1	11	1,2
1022	Хлортрифторметан (газ рефрижераторный R13)	2A	12 22,5	120 225	 10 12 19 25	 100 120 190 250	0,96 1,12 0,83 0,90 1,04 1,10
1023	Газ каменноугольный сжатый	1TF	см. п. 4.3.3.2.1				
1026	Циан	2TF	10	100	10	100	0,70
1027	Циклопропан	2F	1,6	1,6	1,8	1,8	0,53

№ ООН	Наименование вещества	Классификационный код	Минимальное испытательное давление цистерн				Максимально допустимая степень наполнения, кг/л
			с теплоизоляцией		без теплоизоляции		
			МПа	бар	МПа	бар	
1	2	3	4	5	6	7	8
1028	Дихлордифторметан (газ рефрижераторный R12)	2A	1,5	15	1,6	16	1,15
1029	Дихлорфторметан (газ рефрижераторный R21)	2A	1	10	1	10	1,23
1030	1,1-Дифторэтан (газ рефрижераторный R152a)	2F	1,4	14	1,6	16	0,79
1032	Диметиламин безводный	2F	1	10	1	10	0,59
1033	Эфир диметиловый	2F	1,4	14	1,6	16	0,58
1035	Этан	2F	12	120			0,32
					9,5	95	0,25
					12	120	0,29
					30	300	0,39
1036	Этиламин	2F	1	10	1	10	0,61
1037	Этилхлорид	2F	1	10	1	10	0,8
1038	Этилен охлажденный жидкий	3F	см. п. 4.3.3.2.4				
1039	Эфир этилметиловый	2F	1	10	1	10	0,64
1040	Этиленоксид с азотом при общем давлении до 1 МПа (10 бар) при 50°C	2TF	1,5	15	1,5	15	0,78
1041	Этиленоксида и углерода диоксида смесь, содержащая более 9%, но не более 87% этиленоксида	2F	2,4	24	2,6	26	0,73
1046	Гелий сжатый	1A	см. п. 4.3.3.2.1				
1048	Водорода бромид безводный	2TC	5	50	5,5	55	1,54
1049	Водород сжатый	1F	см. п. 4.3.3.2.1				
1050	Водорода хлорид безводный	2TC	12	120			0,69
					10	100	0,30
					12	120	0,56
					15	150	0,67
					20	200	0,74
1053	Сероводород	2TF	4,5	45	5	50	0,67
1055	Изобутилен	2F	1	10	1	10	0,52
1056	Криптон сжатый	1A	см. п. 4.3.3.2.1				
1058	Газы сжиженные невоспламеняющиеся, содержащие азот, углерода диоксид или воздух	2A	1,5 × давление при наполнении (см. п.п. 4.3.3.2.2 или 4.3.3.2.3)				
1060	Метилацетилена и пропадиена смесь стабилизированная:	2F	см. п.п. 4.3.3.2.2 или 4.3.3.2.3				
	смесь P1		2,5	25	2,8	28	0,49
	смесь P2		2,2	22	2,3	23	0,47
	пропадиен, содержащий 1–4% метилацетилена		2,2	22	2,2	22	0,50
1061	Метиламин безводный	2F	1	10	1,1	11	0,58
1062	Метилбромид, содержащий не более 2% хлорпикрина	2T	1	10	1	10	1,51
1063	Метилхлорид (газ рефрижераторный R40)	2F	1,3	13	1,5	15	0,81
1064	Метилмеркаптан	2TF	1	10	1	10	0,78
1065	Неон сжатый	1A	см. п. 4.3.3.2.1				
1066	Азот сжатый	1A	см. п. 4.3.3.2.1				
1067	Диазота тетраоксид (азота диоксид)	2TOC	только в вагонах–батареях и МЭГК, состоящих из сосудов				

№ ООН	Наименование вещества	Классификационный код	Минимальное испытательное давление цистерн				Максимально допустимая степень наполнения, кг/л
			с теплоизоляцией		без теплоизоляции		
			МПа	бар	МПа	бар	
1	2	3	4	5	6	7	8
1070	Азота гемиоксид	2O	22,5	225	 18 22,5 25	 180 225 250	0,78 0,68 0,74 0,75
1071	Газ нефтяной сжатый	1TF	см. п. 4.3.3.2.1				
1072	Кислород сжатый	1O	см. п. 4.3.3.2.1				
1073	Кислород охлажденный жидкий	3O	см. п. 4.3.3.2.4				
1076	Фосген	2TC	только в вагонах–батареях и МЭГК, состоящих из сосудов				
1077	Пропилен	2F	2,5	25	2,7	27	0,43
1078	Газы рефрижераторные, н.у.к., такие, как: смесь F1 смесь F2 смесь F3	2A	 1 1,5 2,4	 10 15 24	 1,1 1,6 2,7	 11 16 27	 1,23 1,15 1,03
	прочие смеси		см. п.п. 4.3.3.2.2 или 4.3.3.2.3				
1079	Серы диоксид	2TC	1	10	1,2	12	1,23
1080	Серы гексафторид	2A	12	120	 7 14 16	 70 140 160	1,34 1,04 1,33 1,37
1082	Трифторхлорэтилен стабилизированный	2TF	1,5	15	1,7	17	1,13
1083	Триметиламин безводный	2F	1	10	1	10	0,56
1085	Винилбромид стабилизированный	2F	1	10	1	10	1,37
1086	Винилхлорид стабилизированный	2F	1	10	1,1	11	0,81
1087	Эфир винилметиловый стабилизированный	2F	1	10	1	10	0,67
1581	Хлорпикрина и метилбромида смесь, содержащая более 2% хлорпикрина	2T	1	10	1	10	1,51
1582	Хлорпикрина и метилхлорида смесь	2T	1,3	13	1,5	15	0,81
1612	Гексаэтилтетрафосфата и газа сжатого смесь	1T	см. п. 4.3.3.2.1				
1749	Хлора трифторид	2TOC	3	30	3	30	1,40
1858	Гексафторпропилен (газ рефрижераторный R1216)	2A	1,7	17	1,9	19	1,11
1859	Кремния тетрафторид	2TC	20 30	200 300	20 30	200 300	0,74 1,10
1860	Винилфторид стабилизированный	2F	12 22,5	120 225	 25	 250	0,58 0,65 0,64
1912	Метилхлорида и метиленхлорида смесь	2F	1,3	13	1,5	15	0,81
1913	Неон охлажденный жидкий	3 A	см. п. 4.3.3.2.4				
1951	Аргон охлажденный жидкий	3A	см. п. 4.3.3.2.4				
1952	Этиленоксида и углерода диоксида смесь, содержащая не более 9% этиленоксида	2A	19 25	190 250	19 25	190 250	0,66 0,75
1953	Газ сжатый ядовитый легковоспламеняющийся, н.у.к.*	1TF	см. п.п. 4.3.3.2.1 или 4.3.3.2.2				
1954	Газ сжатый легковоспламеняющийся, н.у.к.	1F	см. п.п. 4.3.3.2.1 или 4.3.3.2.2				
1955	Газ сжатый ядовитый, н.у.к. *	1T	см. п.п. 4.3.3.2.1 или 4.3.3.2.2				

№ ООН	Наименование вещества	Классификационный код	Минимальное испытательное давление цистерн				Максимально допустимая степень наполнения, кг/л
			с теплоизоляцией		без теплоизоляции		
			МПа	бар	МПа	бар	
1	2	3	4	5	6	7	8
1956	Газ сжатый, н.у.к.	1A	см. п.п. 4.3.3.2.1 или 4.3.3.2.2				
1957	Дейтерий сжатый	1F	см. п. 4.3.3.2.1				
1958	1,2-Дихлор-1,1,2,2-тетрафторэтан (газ рефрижераторный R114)	2A	1	10	1	10	1,3
1959	1,1-Дифторэтилен (газ рефрижераторный R1132a)	2F	12 22,5	120 225	 25	 250	0,66 0,78 0,77
1961	Этан охлажденный жидкий	3F	см. п. 4.3.3.2.4				
1962	Этилен	2F	12 22,5	120 225	 22,5 30	 225 300	0,25 0,36 0,34 0,37
1963	Гелий охлажденный жидкий	3A	см. п. 4.3.3.2.4				
1964	Газов углеводородных смесь сжатая, н.у.к.	1F	см. п.п. 4.3.3.2.1 или 4.3.3.2.2				
1965	Газов углеводородных смесь сжиженная, н.у.к. смесь A смесь A01 смесь A02 смесь A0 смесь A1 смесь B1 смесь B2 смесь B смесь C	2F	 1 1,2 1,2 1,2 1,6 2 2 2 2,5	 10 12 12 12 16 20 20 20 25	 1 1,4 1,4 1,4 1,8 2,3 2,3 2,3 2,7	 10 14 14 14 18 23 23 23 27	 0,50 0,49 0,48 0,47 0,46 0,45 0,44 0,43 0,42
	прочие смеси		см. п.п. 4.3.3.2.2 или 4.3.3.2.3				
1966	Водород охлажденный жидкий	3F	см. п. 4.3.3.2.4				
1967	Газ инсектицидный ядовитый, н.у.к.*	2T	см. п.п. 4.3.3.2.2 или 4.3.3.2.3				
1968	Газ инсектицидный, н.у.к.	2A	см. п.п. 4.3.3.2.2 или 4.3.3.2.3				
1969	Изобутан	2F	1	10	1	10	0,49
1970	Криптон охлажденный жидкий	3A	см. п. 4.3.3.2.4				
1971	Метан сжатый или газ природный сжатый с высоким содержанием метана	1F	см. п. 4.3.3.2.1				
1972	Метан охлажденный жидкий или газ природный охлажденный жидкий с высоким содержанием метана	3F	см. п. 4.3.3.2.4				
1973	Хлордифторметана и хлорпентафторэтана смесь с постоянной температурой кипения, содержащая около 49% хлордифторметана (газ рефрижераторный R502)	2A	2,5	25	2,8	28	1,05
1974	Хлордифторбромметан (газ рефрижераторный R12B1)	2A	1	10	1	10	1,61
1976	Октафторциклобутан (газ рефрижераторный RC318)	2A	1	10	1	10	1,34
1977	Азот охлажденный жидкий	3A	см. п. 4.3.3.2.4				
1978	Пропан	2F	2,1	21	2,3	23	0,42
1982	Тетрафторметан (газ рефрижераторный R14,)	2A	20 30	200 300	20 30	200 300	0,62 0,94

* Разрешается, если $ЛК_{50}$ составляет не менее 200 частей на млн.

№ ООН	Наименование вещества	Классификационный код	Минимальное испытательное давление цистерн				Максимально допустимая степень наполнения, кг/л
			с теплоизоляцией		без теплоизоляции		
			МПа	бар	МПа	бар	
1	2	3	4	5	6	7	8
1983	1-Хлор-2,2,2-трифторэтан (газ рефрижераторный R133a)	2A	1	10	1	10	1,18
1984	Трифторметан (газ рефрижераторный R23)	2A	19 25	190 250	 19 25	 190 250	0,92 0,99 0,87 0,95
2034	Водорода и метана смесь сжатая	1F	см. п. 4.3.3.2.1				
2035	1,1,1-Трифторэтан (газ рефрижераторный R143a)	2F	2,8	28	3,2	32	0,79
2036	Ксенон	2A	12	120	 13	 130	1,30 1,24
2044	2,2-Диметилпропан	2F	1	10	1	10	0,53
2073	Аммиака раствор в воде с плотностью менее 0,880 при 15°C, содержащий более 35%, но не более 40% аммиака содержащий более 40%, но не более 50% аммиака	4A	1 1,2	10 12	1 1,2	10 12	0,80 0,77
2187	Углерода диоксид охлажденный жидкий	3A	см. п. 4.3.3.2.4				
2189	Дихлорсилан	2TFC	1	10	1	10	0,90
2191	Сульфурилфторид	2T	5	50	5	50	1,1
2193	Гексафторэтан (газ рефрижераторный R116,)	2A	16 20	160 200	 20	 200	1,28 1,34 1,10
2197	Водорода йодид безводный	2TC	1,9	19	2,1	21	2,25
2200	Пропадиен стабилизированный	2F	1,8	18	2,0	20	0,50
2201	Азота гемиоксид охлажденный жидкий	3O	см. п. 4.3.3.2.4				
2203	Силан **	2F	22,5 25	225 250	22,5 25	225 250	0,32 0,36
2204	Карбонилсульфид	2TF	2,7	27	3,0	30	0,84
2417	Карбонилфторид	2TC	20 30	200 300	20 30	200 300	0,47 0,70
2419	Бромтрифторэтилен	2F	1	10	1	10	1,19
2420	Гексафторацетон	2TC	1,6	16	1,8	18	1,08
2422	Октафторбутен-2 (газ рефрижераторный R1318)	2A	1	10	1	10	1,34
2424	Октафторпропан (газ рефрижераторный R218)	2A	2,1	21	2,3	23	1,07
2451	Азота трифторид	2O	20 30	200 300	20 30	200 300	0,50 0,75
2452	Этилацетилен стабилизированный	2F	1	10	1	10	0,57
2453	Этилфторид (газ рефрижераторный R161)	2F	2,1	21	2,5	25	0,57
2454	Метилфторид (газ рефрижераторный R41)	2F	30	300	30	300	0,36
2517	1-Хлор-1,1-дифторэтан (газ рефрижераторный R142b)	2F	1	10	1	10	0,99
2591	Ксенон охлажденный жидкий	3A	см. п. 4.3.3.2.4				

** Считается пирофорным веществом.

№ ООН	Наименование вещества	Классификационный код	Минимальное испытательное давление цистерн				Максимально допустимая степень наполнения, кг/л
			с теплоизоляцией		без теплоизоляции		
			МПа	бар	МПа	бар	
1	2	3	4	5	6	7	8
2599	Хлортрифторметана и трифторметана азеотропная смесь, содержащая около 60% хлортрифторметана (газ рефрижераторный R503)	2А	3,1 4,2 10	31 42 100	3,1 4,2 10	31 42 100	0,11 0,21 0,76 0,20 0,66
2601	Циклобутан	2F	1	10	1	10	0,63
2602	Дихлордифторметана и 1,1-дифтор-этана азеотропная смесь, содержащая около 74% дихлордифторметана (газ рефрижераторный R500)	2А	1,8	18	2	20	1,01
2901	Брома хлорид	2ТОС	1	10	1	10	1,50
3057	Хлорангидрид трифторуксусной кислоты	2ТС	1,3	13	1,5	15	1,17
3070	Этиленоксида и дихлордифторметана смесь, содержащая не более 12,5% этиленоксида	2А	1,5	15	1,6	16	1,09
3083	Перхлорилфторид	2ТО	2,7	27	3,0	30	1,21
3136	Трифторметан охлажденный жидкий	3А	см. п. 4.3.3.2.4				
3138	Этилена, ацетилена и пропилена смесь охлажденная жидкая, содержа-щая не менее 71,5% этилена, не более 22,5% ацетилена и не более 6% пропилена	3F	см. п. 4.3.3.2.4				
3153	Эфир перфтор-(метилвиниловый)	2F	1,4	14	1,5	15	1,14
3154	Эфир перфтор(этилвиниловый)	2F	1	10	1	10	0,98
3156	Газ сжатый окисляющий, н.у.к.	1О	см. п.п. 4.3.3.2.1 или 4.3.3.2.2				
3157	Газ сжиженный окисляющий, н.у.к.	2О	см. п.п. 4.3.3.2.2 или 4.3.3.2.3				
3158	Газ охлажденный жидкий, н.у.к.	3А	см. п. 4.3.3.2.4				
3159	1,1,1,2-Тетрафторэтан (газ рефрижераторный R134a)	2А	1,6	16	1,8	18	1,04
3160	Газ сжиженный ядовитый воспламеняющийся, н.у.к.*	2TF	см. п.п. 4.3.3.2.2 или 4.3.3.2.3				
3161	Газ сжиженный воспламеняющийся, н.у.к.	2F	см. п.п. 4.3.3.2.2 или 4.3.3.2.3				
3162	Газ сжиженный ядовитый, н.у.к.*	2Т	см. п.п. 4.3.3.2.2 или 4.3.3.2.3				
3163	Газ сжиженный, н.у.к.	2А	см. п.п. 4.3.3.2.2 или 4.3.3.2.3				
3220	Пентафторэтан (газ рефрижераторный R125)	2А	4,1	4,1	4,9	49	0,95
3252	Дифторметан (газ рефрижераторный R32)	2 F	3,9	39	4,3	43	0,78
3296	Гептафторпропан (газ рефрижераторный R227)	2А	1,4	14	1,6	16	1,20
3297	Этиленоксида и хлортетрафторэтана смесь, содержащая не более 8,8% этиленоксида	2А	1	10	1	10	1,16
3298	Этиленоксида и пентафторэтана смесь, содержащая не более 7,9% этиленоксида	2А	2,4	24	2,6	26	1,02

* Разрешается, если $ЛК_{50}$ составляет не менее 200 частей на млн.

№ ООН	Наименование вещества	Классификационный код	Минимальное испытательное давление цистерн				Максимально допустимая степень наполнения, кг/л
			с теплоизоляцией		без теплоизоляции		
			МПа	бар	МПа	бар	
1	2	3	4	5	6	7	8
3299	Этиленоксида и тетрафторэтана смесь, содержащая не более 5,6% этиленоксида	2A	1,5	15	1,7	17	1,03
3300	Этиленоксида и углерода диоксида смесь, содержащая более 87% этиленоксида	2TF	2,8	28	2,8	28	0,73
3303	Газ сжатый ядовитый окисляющий, н.у.к.*	1TO	см. п.п. 4.3.3.2.1 или 4.3.3.2.2				
3304	Газ сжатый ядовитый коррозионный, н.у.к. *	1TC	см. п.п. 4.3.3.2.1 или 4.3.3.2.2				
3305	Газ сжатый ядовитый воспламеняющийся коррозионный, н.у.к.*	1TFC	см. п.п. 4.3.3.2.1 или 4.3.3.2.2				
3306	Газ сжатый ядовитый окисляющий коррозионный, н.у.к. *	1TOC	см. п.п. 4.3.3.2.1 или 4.3.3.2.2				
3307	Газ сжиженный ядовитый окисляющий, н.у.к.*	2TO	см. п.п. 4.3.3.2.2 или 4.3.3.2.3				
3308	Газ сжиженный ядовитый коррозионный, н.у.к.*	2TC	см. п.п. 4.3.3.2.2 или 4.3.3.2.3				
3309	Газ сжиженный ядовитый воспламеняющийся коррозионный, н.у.к.*	2TFC	см. п.п. 4.3.3.2.2 или 4.3.3.2.3				
3310	Газ сжиженный ядовитый окисляющий коррозионный, н.у.к. *	2TOC	см. п.п. 4.3.3.2.2 или 4.3.3.2.3				
3311	Газ охлажденный жидкий окисляющий, н.у.к.	3O	см. п. 4.3.3.2.4				
3312	Газ охлажденный жидкий воспламеняющийся, н.у.к.	3F	см. п. 4.3.3.2.4				
3318	Аммиака раствор в воде с плотностью менее 0,880 при 15°C, содержащий более 50% аммиака	4TC	см. п. 4.3.3.2.2				
3337	Газ рефрижераторный R404A	2A	2,9	29	3,2	32	0,84
3338	Газ рефрижераторный R407A	2A	2,8	28	3,2	32	0,95
3339	Газ рефрижераторный R407B	2A	3,0	30	3,3	33	0,95
3340	Газ рефрижераторный R407C	2A	2,7	27	3,0	30	0,95
3354	Газ инсектицидный воспламеняющийся, н.у.к.	2F	см. п.п. 4.3.3.2.2 или 4.3.3.2.3				
3355	Газ инсектицидный ядовитый воспламеняющийся, н.у.к.*	2TF	см. п.п. 4.3.3.2.2 или 4.3.3.2.3				

* Разрешается, если $ЛК_{50}$ составляет не менее 200 частей на млн.

4.3.3.3 Эксплуатация

4.3.3.3.1 Если цистерны, вагоны–батареи или МЭГК утверждены для перевозки различных газов, то перед наполнением другим газом их надлежит предварительно опорожнить, продуть и вакуумировать для обеспечения их дальнейшей безопасной эксплуатации.

4.3.3.3.2 При приеме к перевозке цистерн, вагонов–батарей или МЭГК должны быть видны только те надписи (см. п. 6.8.3.5.6), которые касаются загруженного или только что выгруженного газа. Надписи, касающиеся других газов, должны быть закрыты.

4.3.3.3.3 Во всех элементах вагона–батареи или МЭГК должен содержаться один и тот же газ.

4.3.3.4	**Предписания по контролю за погрузкой вагонов-цистерн для сжиженных газов**	(зарезервировано)
4.3.3.4.1	**Предписания по контролю перед погрузкой** Отправитель должен: а) проверить соответствие данных о загружаемом газе, содержащихся на табличке (см. п.п. 6.8.2.5.1, 6.8.3.5.1 - 6.8.3.5.5) с данными, нанесенными на цистерну (см. п.п. 6.8.2.5.2, 6.8.3.5.6 и 6.8.3.5.7). У вагонов-цистерн, предназначенных для перевозки различных газов, следует проверить, наличие и видимость с обеих сторон вагона-цистерны сведений, относящихся к перевозимому газу. Если используются таблички (щиты), необходимо также проверить соответствие крепления табличек (щитов) требованиям п. 6.8.3.5.7. Максимальная масса груза не должна превышать грузоподъемность, указанную на вагоне. б) определить наименование ранее перевозимого груза на основании данных накладной или посредством химического анализа содержащегося в цистерне газа и в случае необходимости очистить цистерну. в) определить массу остатка ранее перевозимого груза (например, путем взвешивания), которую впоследствии учесть с тем, чтобы не переполнить или не перегрузить вагон-цистерну. г) проверить герметичность цистерны и частей ее оборудования, а также их надежное функционирование.	(зарезервировано)
4.3.3.4.2	**Погрузка**	(зарезервировано)
	При погрузке отправитель должен соблюдать требования инструкции по эксплуатации вагона-цистерны.	(зарезервировано)
4.3.3.4.3	**Предписания по контролю после погрузки** Отправитель или ответственный за наполнение должен: а) убедиться в отсутствии превышения грузоподъемности и переполнения вагона-цистерны с использованием поверенного контрольно-измерительного устройства (например,	(зарезервировано)

	путем взвешивания на поверенных весах). Из переполненных или загруженных сверх грузоподъемности вагонов-цистерн незамедлительно удалить излишек груза до максимально разрешенной степени наполнения или грузоподъемности цистерны по трафарету. б) убедиться, что парциальное давление инертных газов в газовой фазе не превышает 0,2 МПа (2 бар) Избыточное давление в газовой фазе не должно превышать более чем на 0,1 МПа (1 бар) абсолютное давление пара сжиженного газа при температуре жидкой фазы. Для № ООН 1040 Этилена оксид с азотом максимально допустимое общее давление при температуре 50°С не должно превышать 1 МПа (10 бар). в) проконтролировать надежность закрытия внутренних запорных устройств у вагонов-цистерн с нижним сливом. г) перед установкой глухих фланцев или других аналогично действующих устройств проверить герметичность закрытия клапанов. Возможные утечки вещества устранить с помощью соответствующих мер. д) установить на выпускные отверстия патрубков глухие фланцы или аналогично действующие устройства с соответствующими уплотнителями. Они должны быть зафиксированы с использованием предусмотренных для этого элементов конструкции. е) в заключение визуально осмотреть вагон-цистерну, его оборудование, маркировку, проверить отсутствие утечки груза.	

В Польше, Словакии, Венгрии, Румынии, Латвии, Литве, Эстонии контроль, согласно данному пункту, осуществляет ответственный за наполнение, ответственный за погрузку или отправитель в зависимости от договора между ними.

4.3.3.5 Перевозка по железным дорогам колеи 1520 мм вагонов-цистерн и контейнеров-цистерн, указанных в разделе 6.8.5, с котлами, в которых используются твердопаянные соединения, может производиться по отдельному согласованию (см. п.п. 6.8.5.1.3 и 6.8.5.1.4).

4.3.4 СПЕЦИАЛЬНЫЕ ПОЛОЖЕНИЯ, ПРИМЕНЯЕМЫЕ К ЦИСТЕРНАМ ДЛЯ ПЕРЕВОЗКИ ВЕЩЕСТВ КЛАССОВ 3–9

4.3.4.1 Кодирование, рациональный подход и иерархия цистерн

4.3.4.1.1 Кодирование цистерн

Четыре части кода цистерн, указанные в колонке 12 таблицы A главы 3.2, имеют следующие значения:

Часть	Описание	Код
1	Типы цистерн	L – цистерна для веществ в жидком состоянии (жидкостей или твердых веществ, предъявляемых к перевозке в расплавленном состоянии) S – цистерна для порошкообразных или гранулированных твердых веществ
2	Расчетное давление	G – минимальное расчетное давление в соответствии с требованиями п. 6.8.2.1.14, 6.8.2.1.15 или 1,5; 2,65; 4; 10; 15 или 21 – минимальное расчетное давление, бар (см. п. 6.8.2.1.14 или 6.8.2.1.15)
3	Отверстия (см. п. 6.8.2.2.2)	A – цистерна с отверстиями для наполнения или слива снизу, с 2 затворами B – цистерна с отверстиями для наполнения или слива снизу, с 3 затворами C – цистерна с верхним сливом и наливом, в которой ниже уровня жидкости расположены только отверстия для очистки D – цистерна с верхним сливом и наливом, не имеющая отверстий ниже уровня жидкости
4	Предохранительные устройства	V – цистерна с вентиляционным устройством согласно п. 6.8.2.2.6, без пламяпрерывающего устройства или неударопрочная при давлении взрыва F – цистерна с вентиляционным устройством согласно п. 6.8.2.2.6, пламяпрерывающим устройством или ударопрочная при взрыве N – цистерна с предохранительным клапаном в соответствии с п.п. 6.8.2.2.7 или 6.8.2.2.8, которая не закрывается герметично; такая цистерна может быть оборудована вакуумными клапанами; цистерна без вентиляционного устройства согласно п. 6.8.2.2.6, которая не закрывается герметично H – герметически закрытая цистерна (см. раздел 1.2.1)

4.3.4.1.2 Рациональный подход к назначению кодов цистерн СМГС группам веществ и иерархия цистерн

Примечание 1: *Цистерны для некоторых веществ и группы веществ не включены в рациональный подход, см. п. 4.3.4.1.3.*

Рациональный подход			
Код цистерны	**Группа допущенных веществ**		
	Класс	**Классифи-кационный код**	**Группа упаковки**
1. ЖИДКОСТИ			
LGAV	3	F2	III
	9	M9	III
LGBV	4.1	F2	II, III
	5.1	O1	III
	9	M6	III
		M11	III
	а также группы веществ, допущенных к перевозке в цистернах с кодом LGAV		
LGBF	3	F1	II давление паров при 50°C < 1,1 бар
			III
		D	II давление паров при 50°C < 1,1 бар
			III
	а также группы веществ, допущенных к перевозке в цистернах с кодами LGAV и LGBV		
L1,5BN	3	F1	II давление паров при 50° C > 1,1 бар
			III температура вспышки <23° C, вязкие, давление паров при 50°C > 1,1 бар температура кипения > 35° C
		D	II давление паров при 50° C > 1,1 бар
	а также группы веществ, допущенных к перевозке в цистернах с кодами LGAV, LGBV и LGBF		
L4BN	3	F1	I, III, температура кипения ≤35°C
		FC	III
		D	I
	5.1	O1	I, II
		OT1	I
	8	C1	II, III
		C3	II, III
		C4	II, III
		C5	II, III
		C7	II, III
		C8	II, III
		C9	II, III
		C10	II, III
		CF1	II
		CF2	II
		CS1	II
		CS2	II
		CW1	II
		CW2	II
		CO1	II
		CO2	II
		CT1	II, III
		CT2	II, III

Рациональный подход			
Код цистерны	**Группа допущенных веществ**		
	Класс	**Классифи-кационный код**	**Группа упаковки**
L4BN	8	CFT	II
	9	M11	III
	а также группы веществ, допущенных к перевозке в цистернах с кодами LGAV, LGBV, LGBF и L1,5BN		
L4BH	3	FT1	II, III
		FT2	II
		FC	II
		FTC	II
	6.1	T1	II, III
		T2	II, III
		T3	II, III
		T4	II, III
		T5	II, III
		T6	II, III
		T7	II, III
		TF1	II
		TF2	II, III
		TF3	II
		TS	II
		TW1	II
		TW2	II
		TO1	II
		TO2	II
		TC1	II
		TC2	II
		TC3	II
		TC4	II
		TFC	II
	6.2	I4	
	9	M2	II
	а также группы веществ, допущенных к перевозке в цистернах с кодами LGAV, LGBV, LGBF, L1,5BN и L4BN		
L4DH	4.2	S1	II, III
		S3	II, III
		ST1	II, III
		ST3	II, III
		SC1	II, III
		SC3	II, III
	4.3	W1	II, III
		WF1	II, III
		WT1	II, III
		WC1	II, III
	8	CT1	II, III
	а также группы веществ, допущенных к перевозке в цистернах с кодами LGAV, LGBV, LGBF, L1,5BN, L4BN и L4BH		
L10BH	8	C1	I
		C3	I
		C4	I
		C5	I
		C7	I
		C8	I
		C9	I
		C10	I
		CF1	I

Рациональный подход			
Код цистерны	**Группа допущенных веществ**		
	Класс	**Классифи-кационный код**	**Группа упаковки**
L10BH	8	CF2	I
		CS1	I
		CW1	I
		CW2	I
		CO1	I
		CO2	I
		CT1	I
		CT2	I
		COT	I
	а также группы веществ, допущенных к перевозке в цистернах с кодами LGAV, LGBV, LGBF, L1,5BN, L4BN и L4BH		
L10CH	3	FT1	I
		FT2	I
		FC	I
		FTC	I
	6.1	T1	I
		T2	I
		T3	I
		T4	I
		T5	I
		T6	I
		T7	I
		TF1	I
		TF2	I
		TF3	I
		TS	I
		TW1	I
		TO1	I
		TC1	I
		TC2	I
		TC3	I
		TC4	I
		TFC	I
	а также группы веществ, допущенных к перевозке в цистернах с кодами LGAV, LGBV, LGBF, L1,5BN, L4BN, L4BH и L10BH		
L10DH	4.3	W1	I
		WF1	I
		WT1	I
		WC1	I
		WFC	I
	5.1	OTC	I
	8	CT1	I
	а также группы веществ, допущенных к перевозке в цистернах с кодами LGAV, LGBV, LGBF, L1,5BN, L4BN, L4BH, L4DH, L10BH и L10CH		
L15CH	3	FT1	I
	6.1	TF1	I
	а также группы веществ, допущенных к перевозке в цистернах с кодами LGAV, LGBV, LGBF, L1,5BN, L4BN, L4BH, L10BH и L10CH		
L21DH	4.2	S1	I
		S3	I
		SW	I
		ST3	I

Рациональный подход			
Код цистерны	**Группа допущенных веществ**		
	Класс	**Классифи-кационный код**	**Группа упаковки**
	а также группы веществ, допущенных к перевозке в цистернах с кодами LGAV, LGBV, LGBF, L1,5BN, L4BN, L4BH, L4DH, L10BH, L10CH, L10DH и L15CH		
2. ТВЕРДЫЕ ВЕЩЕСТВА			
SGAV	4.1	F1	III
		F3	III
	4.2	S2	II, III
		S4	III
	5.1	O2	II, III
	8	C2	II, III
		C4	III
		C6	III
		C8	III
		C10	II, III
		CT2	III
	9	M7	III
		M11	II, III
SGAN	4.1	F1	II
		F3	II
		FT1	II, III
		FT2	II, III
		FC1	II, III
		FC2	II, III
	4.2	S2	II
		S4	II, III
		ST2	II, III
		ST4	II, III
		SC2	II, III
		SC4	II, III
	4.3	W2	II, III
		WF2	II
		WS	II, III
		WT2	II, III
		WC2	II, III
	5.1	O2	II, III
		OT2	II, III
		OC2	II, III
	8	C2	II
		C4	II
		C6	II
		C8	II
		C10	II
		CF2	II
		CS2	II
		CW2	II
		CO2	II
		CT2	II
	9	M3	III
	а также группы веществ, допущенных к перевозке в цистернах с кодом SGAV		
SGAH	6.1	T2	II, III
		T3	II, III
		T5	II, III

Рациональный подход			
Код цистерны	**Группа допущенных веществ**		
	Класс	**Классифи-кационный код**	**Группа упаковки**
SGAH	6.1	T7	II, III
		T9	II
		TF3	II
		TS	II
		TW2	II
		TO2	II
		TC2	II
		TC4	II
	9	M1	II, III
	а также группы веществ, допущенных к перевозке в цистернах с кодами SGAV и SGAN		
S4AH	9	M2	II
	а также группы веществ, допущенных к перевозке в цистернах с кодами SGAV, SGAN и SGAH		
S10AN	8	C2	I
		C4	I
		C6	I
		C8	I
		C10	I
		CF2	I
		CS2	I
		CW2	I
		CO2	I
		CT2	I
	а также группы веществ, допущенных к перевозке в цистернах с кодами SGAV и SGAN		
S10AH	6.1	T2	I
		T3	I
		T5	I
		T7	I
		TS	I
		TW2	I
		TO2	I
		TC2	I
		TC4	I
	а также группы веществ, допущенных к перевозке в цистернах с кодами SGAV, SGAN, SGAH и S10AN		

Иерархия цистерн

Цистерны с кодами, отличными от указанных в этой таблице или в таблице А главы 3.2, могут также использоваться при условии, что каждый элемент (цифра или буква) этих кодов цистерн соответствует уровню безопасности, как минимум эквивалентному соответствующему элементу кода, указанного в таблице А главы 3.2, согласно следующей последовательности:

Часть 1: Типы цистерн

S → L

***Примечание**: Часть 1 иерархии цистерн на железных дорогах Казахстана, Российской Федерации и Украины не применяется.*

Часть 2: Расчетное давление

G → 1,5 → 2,65→ 4 → 10 → 15 → 21 бар

Часть 3: Отверстия

A → B → C → D

Часть 4: Предохранительные клапаны/устройства
V → F → N → H.

Примеры:
- цистерну с кодом L10CH разрешается использовать для перевозки вещества, которому назначен код L4BN,
- цистерну с кодом L4BH разрешается использовать для перевозки вещества, которому назначен код SGAN.

***Примечание**: В иерархии не учтены возможные специальные положения колонки 13 таблицы А главы 3.2 (см. также разделы 4.3.5 и 6.8.4) .*

4.3.4.1.3 На перечисленные ниже вещества и группы веществ, для которых после кода цистерны, указанного в колонке 12 таблицы А главы 3.2, проставлен знак "(+)", распространяются специальные положения. В этом случае альтернативное использование цистерн для других веществ и групп веществ разрешается только тогда, когда это прямо указано в свидетельстве об официальном утверждении типа. С учетом специальных положений, указанных в колонке 13 таблицы А главы 3.2, могут использоваться цистерны, отвечающие более жестким требованиям согласно положениям, приведенным после таблицы в п. 4.3.4.1.2.

а) Класс 4.1:	№ ООН 2448 Сера расплавленная	код LGBV
б) класс 4.2:	№ ООН 1381 Фосфор белый или желтый сухой, под слоем воды или в растворе	
	№ ООН 2447 Фосфор белый или желтый расплавленный	код L10DH
в) класс 4.3:	№ ООН 1389 Амальгама щелочных металлов, жидкая	
	№ ООН 1391 Металл щелочной диспергированный или металл щелочноземельный диспергированный	
	№ ООН 1392 Амальгама щелочноземельных металлов, жидкая	
	№ ООН 1415 Литий	
	№ ООН 1420 Калия металлические сплавы, жидкие	
	№ ООН 1421 Щелочных металлов сплав жидкий, н.у.к.	
	№ ООН 1422 Калия-натрия сплавы, жидкие	
	№ ООН 1428 Натрий	
	№ ООН 2257 Калий	код L10BN
	№ ООН 1407 Цезий	
	№ ООН 1423 Рубидий	код L10CH
	№ ООН 3401 Амальгама щелочных металлов, твердая	код L10BN
	№ ООН 3402 Амальгама щелочноземельных металлов, твердая	
	№ ООН 3403 Калия металлические сплавы, твердые	
	№ ООН 3404 Калия-натрия сплавы, твердые	
г) класс 5.1:	№ ООН 1873 Кислота хлорная, 50–72%	код L4DN
	№ ООН 2015 Водорода пероксид, содержащий более 70% водорода пероксида	код L4DV
	№ ООН 2015 Водорода пероксид, содержащий от 60 до 70% водорода пероксида	
	№ ООН 2014 Водорода пероксида водный раствор, содержащий от 20 до 60% водорода пероксида	код L4BV
	№ ООН 2426 Аммония нитрат, жидкий, горячий раствор концентрации более 80%, но не более 93%	код L4BV
	№ ООН 3149 Водорода пероксида и кислоты надуксусной смесь стабилизированная	код L4BV
	№ ООН 3375 Аммония нитрата эмульсия, суспензия или гель, промежуточное сырье для бризантных взрывчатых веществ, жидкие	код LGAV
	№ ООН 3375 Аммония нитрата эмульсия, суспензия или гель, промежуточное сырье для бризантных взрывчатых веществ, твердые	код SGAV
д) класс 5.2:	№ ООН 3109 Пероксид органический типа F, жидкий	код L4BN
	№ ООН 3110 Пероксид органический типа F, твердый	код S4AN

е) класс 6.1:	№ ООН 1613 Водорода цианида водный раствор	код L15DH
	№ ООН 3294 Водорода цианида спиртовый раствор	
ж) класс 7:	все вещества: специальные цистерны. Минимальные требования для жидкостей: код L2,65CN; для твердых веществ: код S2,65AN.	
з) класс 8:	№ ООН 1052 Водорода фторид безводный	код L21DH
	№ ООН 1790 Кислоты фтористоводородной раствор, содержащий более 85% фтористоводородной кислоты	
	№ ООН 1744 Бром или брома раствор	
	№ ООН 1791 Гипохлорита раствор	код L4BV
	№ ООН 1908 Хлорита раствор	

4.3.4.1.4 (зарезервировано)

Контейнерам-цистернам или съемным кузовам-цистернам, предназначенным для перевозки жидких отходов, соответствующим требованиям главы 6.10 и оснащенным двумя затворами согласно п. 6.10.3.2, должен назначаться код цистерны L4AH. Если рассматриваемые цистерны оборудованы для возможной перевозки жидких и твердых веществ, им доложен назначаться комбинированный код L4AH+S4AH.

4.3.4.2 Общие положения

4.3.4.2.1 В случае загрузки веществ в горячем состоянии температура наружной поверхности цистерны или теплоизоляции во время перевозки не должна превышать 70°C.

4.3.4.2.2 Гибкие шланги для наполнения и опорожнения, которые не соединены с котлом жестко, во время перевозки должны быть опорожнены.

(зарезервировано)

4.3.4.2.3 (зарезервировано)

4.3.5 Специальные положения

Приведенные ниже специальные положения применяются в том случае, если они указаны в колонке 13 таблицы A главы 3.2:

TU1 Цистерны должны предъявляться к перевозке только после полного затвердевания вещества и покрытия его слоем инертного газа. Неочищенные порожние цистерны должны заполняться инертным газом.

TU2 Вещество должно находиться под слоем инертного газа. Неочищенные порожние цистерны должны заполняться инертным газом.

TU3 Внутренняя часть котла и все части, которые могут войти в соприкосновение с веществом, должны содержаться в чистоте. Для смазки насосов, клапанов и других устройств не должны использоваться материалы, способные образовывать опасные соединения с перевозимым веществом.

TU4 Вещество должно находиться под слоем инертного газа под давлением не менее 50 кПа (0,5 бар) (манометрическое давление).

При предъявлении к перевозке неочищенные порожние цистерны должны заполняться инертным газом под давлением не менее 50 кПа (0,5 бар) (манометрическое давление).

TU5 (зарезервировано)

TU6 Вещество не допускается к перевозке в цистернах, вагонах–батареях и МЭГК, если его $ЛК_{50}$ менее 200 частей на млн.

TU7 Материалы, используемые для обеспечения герметичности соединений или затворов, должны быть совместимы с перевозимым грузом.

TU8 Для перевозки вещества не должна использоваться цистерна из алюминиевого сплава, за исключением тех случаев, когда цистерна предназначена исключительно для такой перевозки, и при условии, что ацетальдегид не содержит кислоты.

TU9 № ООН 1203 Бензин (газолин) с давлением паров при 50°С более 110 кПа (1,1 бар), но не более 150 кПа (1,5 бар) может также перевозиться в цистернах, которые рассчитаны в соответствии с п.п. 6.8.2.1.14 а), 6.8.2.1.15 и оборудование которых соответствует требованиям п. 6.8.2.2.6.

TU10 (зарезервировано)

TU11 Температура вещества при наполнении не должна превышать 60°С. Максимальная температура наполнения, равная 80°С, допускается при условии, что в ходе наполнения не возникнет воспламенения и цистерны будут герметично закрыты. После наполнения в цистерне необходимо создать избыточное давление (например, при помощи сжатого воздуха) для проверки герметичности. Надлежит убедиться, что во время перевозки не произойдет понижения давления. Перед опорожнением надлежит удостовериться в том, что давление в цистерне превышает атмосферное. В противном случае перед опорожнением в нее закачивается инертный газ.

TU12 В случае перепрофилирования цистерны надлежит тщательно очистить котел и его оборудование от остатков ранее перевозимого вещества.

TU13 Во время наполнения в цистернах не должно содержаться никаких примесей. Эксплуатационное оборудование, такое, как затворы и наружные трубопроводы, должно опорожняться после наполнения или опорожнения цистерны.

TU14 Во время перевозки защитные колпаки затворов цистерн должны быть заперты.

TU15 Цистерны не должны использоваться для перевозки продуктов питания, других предметов потребления или кормов для животных.

TU16 При предъявлении к перевозке неочищенные порожние цистерны должны:

– заполняться азотом; или

– заполняться водой не менее чем на 96% и не более чем на 98% их вместимости; в период с 1 октября по 31 марта в воде должно содержаться достаточное количество антифриза для предотвращения ее замерзания во время перевозки; антифриз должен быть лишен коррозионной активности и способности вступать в реакцию с фосфором.

TU17 Разрешается перевозить только в вагонах–батареях или МЭГК, элементами которых являются сосуды.

TU18 Степень наполнения должна быть ниже уровня, при котором – в случае, если температура содержимого достигла бы величины, когда давление паров равно давлению срабатывания предохранительноко клапана, – объем жидкости составил бы 95% вместимости цистерны при данной температуре. Положения п. 4.3.2.3.4 не применяются.

TU19 Цистерны должны наполняться не более 98% их вместимости при температуре и давлении наполнения. Положения п. 4.3.2.3.4 не применяются.

TU20 (зарезервировано)

TU21 Если в качестве защитного агента используется вода, то погруженное вещество должно покрываться слоем воды толщиной не менее 12 см, при этом степень наполнения при температуре 60°С не должна превышать 98% вместимости котла.

При перевозке по железным дорогам шириной колеи 1520 мм, погруженное в цистерну вещество должно покрываться слоем воды толщиной не менее 30 см; при отправке вещества в районы с температурой наружного воздуха выше +40°С слой воды должен быть не менее 60 см. При температуре наружного воздуха по

маршруту следования ниже 0°C вместо воды должен быть залит незамерзающий раствор (например: раствор кальция хлорида) высотой слоя 30 см.

Если в качестве защитного агента используется азот, то степень наполнения веществом при температуре 60°C не должна превышать 96% вместимости котла. Оставшееся пространство должно заполняться азотом таким образом, чтобы давление внутри котла не опускалось ниже атмосферного, даже в случае понижения температуры. Цистерна должна герметично закрываться, чтобы не происходило утечки газа.

TU22 Цистерны должны наполняться не более чем на 90% их вместимости; при среднеобъемной температуре жидкости 50°C должно оставаться свободное пространство, составляющее 5%.

TU23 При наполнении по массе степень наполнения не должна превышать 0,93 кг/л. При наполнении по объему степень наполнения не должна превышать 85%.

TU24 При наполнении по массе степень наполнения не должна превышать 0,95 кг/л. При наполнении по объему степень наполнения не должна превышать 85%.

TU25 При наполнении по массе степень наполнения не должна превышать 1,14 кг/л. При наполнении по объему степень наполнения не должна превышать 85%.

TU26 Степень наполнения не должна превышать 85%.

TU27 Цистерны должны наполняться не более чем на 98% их вместимости.

TU28 Цистерны должны наполняться не более чем на 95% их вместимости при стандартной температуре 15°C.

TU29 Цистерны должны наполняться не более чем на 97% их вместимости, и максимальная температура после наполнения не должна превышать 140°C.

TU30 Цистерны должны наполняться в соответствии с протоколом испытаний для официального утверждения типа цистерны, но не более чем на 90% их вместимости.

TU31 Цистерны должны наполняться из расчета не более 1 кг/л.

TU32 Цистерны должны наполняться не более чем на 88% их вместимости.

TU33 Цистерны должны наполняться не менее чем на 88%, но не более чем на 92% их вместимости, или из расчета не более 2,86 кг/л.

TU34 Цистерны должны наполняться из расчета не более 0,84 кг/л.

TU35 Неочищенные порожние вагоны-цистерны, съемные цистерны и контейнеры-цистерны, содержавшие данные вещества не подпадают под действие требований Прил. 2 к СМГС, если приняты меры по устранению опасности.

TU36 Степень наполнения согласно требованиям п. 4.3.2.2 при стандартной температуре 15°C не должна превышать 93% вместимости цистерны.

TU37 Перевозка в цистернах разрешается только для веществ, содержащих патогенные организмы, которые не представляют значительной опасности и в отношении которых (хотя они и способны вызывать острую инфекцию в результате своего воздействия) существуют эффективные методы лечения и эффективная профилактика, а риск распространения инфекции ограничен (т.е. организмы, представляющие умеренную опасность для индивида или особи и незначительную опасность для их групп).

TU38 **Действия после срабатывания элементов поглощения энергии**. Когда поглощающие элементы в соответствии со специальным положением TE22 (см. раздел. 6.8.4), подверглись пластической деформации, вагон-цистерна или вагон-батарея после прохождения осмотра должен быть немедленно направлен в ремонт. Если груженый вагон-цистерна или груженый вагон-батарея способны к поглощению ударов, которые	(зарезервировано)

могут возникать при нормальных условиях перевозки (например, после того как неисправные устройства поглощения энергии были заменены исправными, или после того как поврежденные поглощающие элементы были временно заблокированы), вагон-цистерна или вагон-батарея после технического осмотра могут быть отправлены на станцию выгрузки и далее в ремонт.
Надпись о том, что поглощающие элементы неисправны, должна быть нанесена в доступном месте вагона-цистерны или вагона-батареи.

TU39 Пригодность вещества для перевозки в цистернах должна быть подтверждена. Метод оценки такой пригодности должен быть утвержден компетентным органом. Одним из методов является испытание 8d) серии испытаний 8 (см. Руководство по испытаниям и критериям, часть 1, раздел 18.7).
Вещества не должны оставаться в цистерне в течение времени, по истечении которого может начаться процесс спекания. Для предотвращения отложения и слеживания веществ в цистерне должны приниматься соответствующие меры (например, очистка и т.д.).

TU50 Перевозка назначением в Республику Беларусь, Республику Казахстан, Российскую Федерацию, Украину или транзитом по территории этих стран разрешается только в вагонах–батареях или МЭГК, элементами которых являются сосуды.

TU51 Перевозка по территории Украины и Российской Федерации разрешается только в специализированных цистернах под слоем инертного газа.

ГЛАВА 4.4
ИСПОЛЬЗОВАНИЕ КОНТЕЙНЕРОВ-ЦИСТЕРН, СЪЕМНЫХ КУЗОВОВ-ЦИСТЕРН ИЗ АРМИРОВАННЫХ ВОЛОКНОМ ПЛАСТМАСС (ВОЛОКНИТА)

Примечание: *В отношении переносных цистерн и многоэлементных газовых контейнеров ООН (МЭГК) см. главу 4.2; в отношении вагонов-цистерн, съемных цистерн, контейнеров-цистерн и съемных кузовов-цистерн, котлы которых изготовлены из металлических материалов, а также вагонов-батарей и многоэлементных газовых контейнеров (МЭГК), за исключением МЭГК ООН, см. главу 4.3; в отношении вакуумных цистерн для отходов, см. главу 4.5*.

4.4.1 ОБЩИЕ ПОЛОЖЕНИЯ

Перевозка опасных веществ в контейнерах-цистернах (съемных кузовах-цистернах) из армированных волокном пластмасс (волокнита) разрешается только при соблюдении следующих условий:

а) вещество отнесено к классам 3, 5.1, 6.1, 6.2, 8 или 9;

б) максимальное давление паров (абсолютное давление) вещества при 50°C не превышает 110 кПа (1,1 бар);

в) перевозка вещества в металлических цистернах разрешена согласно п. 4.3.2.1.1;

г) расчетное давление, указанное для этого вещества в части 2 кода цистерны, приведенного в колонке 12 таблицы A главы 3.2, не превышает 4 бар (см. также п. 4.3.4.1.1); и

д) контейнеры-цистерны (съемные кузова-цистерны), соответствуют положениям главы 6.9, применимым к перевозке данного вещества.

4.4.2 ЭКСПЛУАТАЦИЯ

4.4.2.1 Применяются положения п.п. 4.3.2.1.5–4.3.2.2.4, 4.3.2.3.3–4.3.2.3.6, 4.3.2.4.1, 4.3.2.4.2, 4.3.4.1 и 4.3.4.2.

4.4.2.2 При наполнении температура перевозимого вещества не должна превышать максимальную расчетную температуру, указанную на прикрепленной к цистерне табличке, предписанной в разделе 6.9.6.

4.4.2.3 Применяются также специальные положения (TU) раздела 4.3.5, указанные в колонке 13 таблицы A главы 3.2, если эти специальные положения применяются к перевозке в металлических цистернах.

ГЛАВА 4.5
ИСПОЛЬЗОВАНИЕ ВАКУУМНЫХ ЦИСТЕРН ДЛЯ ОТХОДОВ (НАПОЛНЯЕМЫХ МЕТОДОМ ВАКУУМА)

Примечание: *В отношении переносных цистерн и многоэлементных газовых контейнеров ООН (МЭГК ООН) см. главу 4.2; в отношении вагонов-цистерн, съемных цистерн, контейнеров-цистерн и съемных кузовов-цистерн, котлы которых изготовлены из металлических материалов, а также вагонов-батарей и многоэлементных газовых контейнеров (МЭГК), за исключением МЭГК ООН см. главу 4.3; в отношении контейнеров-цистерн из армированных волокном пластмасс (волокнита), см. главу 4.4.*

4.5.1 ИСПОЛЬЗОВАНИЕ

4.5.1.1 Отходы, содержащие вещества классов: 3, 4.1, 5.1, 6.1, 6.2, 8 и 9, разрешается перевозить в вакуумных цистернах для отходов, отвечающих требованиям главы 6.10, если согласно положениям главы 4.3 разрешается их перевозка в контейнерах - цистернах или в съемных кузовах-цистернах.
Вещества, которым в колонке 12 таблицы А главы 3.2 назначен код цистерны L4BH или иной код цистерны ниже по иерархии цистерн, предусмотренной в п. 4.3.4.1.2, могут перевозиться в вакуумных цистернах для перевозки отходов, имеющих буквы „А” или „В” в части 3 кода цистерны (см. п.4.3.4.1.1).

4.5.2 ЭКСПЛУАТАЦИЯ

4.5.2.1 К перевозке в вакуумных цистернах для отходов применяются положения главы 4.3 (за исключением п.п. 4.3.2.2.4 и 4.3.2.3.3), которые дополняются положениями п.п. 4.5.2.2 -. 4.3.2.5.

4.5.2.2 При наполнении цистерн легковоспламеняющимися жидкостями выходные патрубки наполняющих устройств должны находиться в нижней части внутри котла. Должны быть приняты меры для избежания образования брызг, пены, статического электричества.

4.5.2.3 Максимально допустимое рабочее давление сжатого воздуха, используемого для выгрузки легковоспламеняющихся жидкостей с температурой вспышки ниже 23°С, должно быть 100 кПа (1 бар).

4.5.2.4 Использование цистерн, оборудованных поршневым выталкивателем, применяемым в качестве разделительной перегородки, допускается лишь в том случае, если вещества находящиеся по обе стороны перегородки (выталкивателя), не вступают в опасную реакцию друг с другом (см. п. 4.3.2.3.6).

4.5.2.5 Необходимо обеспечить чтобы всасывающий рукав цистерны при нормальных условиях перевозки не смещался со стационарной позиции.

ЧАСТЬ 5
ПРОЦЕДУРЫ ОТПРАВЛЕНИЯ

ГЛАВА 5.1
ОБЩИЕ ПОЛОЖЕНИЯ

5.1.1 ПРИМЕНЕНИЕ И ОБЩИЕ ПОЛОЖЕНИЯ

В настоящей главе излагаются положения по процедурам отправления опасных грузов, касающиеся маркировки, знаков опасности и документации, а также, когда это необходимо, разрешения на отправку и предварительных уведомлений.

5.1.2 ИСПОЛЬЗОВАНИЕ ТРАНСПОРТНЫХ ПАКЕТОВ

5.1.2.1 а) На транспортный пакет должны наноситься:

- маркировка в виде слов "ТРАНСПОРТНЫЙ ПАКЕТ";
- номер ООН с предшествующими ему буквами "UN" и знаки, требуемые для упаковок в соответствии с разделом 5.2.2, для каждого опасного груза, содержащегося в транспортном пакете,

если не видны номера ООН и знаки, характеризующие всесодержащиеся в данном транспортном пакете опасные грузы, за исключением случаев, когда применяются требования п. 5.2.2.1.11. Если для отдельных упаковок требуется один и тот же номер ООН или один и тот же знак, их достаточно нанести на транспортный пакет один раз.

Маркировочная надпись "ТРАНСПОРТНЫЙ ПАКЕТ" должна быть хорошо видна, разборчива и выполнена на официальном языке страны происхождения и, кроме того, если этот язык не является русским или китайским, - на русском или китайском языке, если в соглашениях, заключенных между странами, участвующими в перевозке, не предусмотрено иное.

б) Манипуляционный знак (наклейка) согласно п. 5.2.1.9, должен размещаться на двух противоположных боковых сторонах следующих пакетов:

- содержащих упаковки, маркированные в соответствии с п. 5.2.1.9.1, за исключением случаев, когда манипуляционные знаки остаются видны,
- содержащих упаковки с грузом в жидком состоянии, не маркированные в соответствии с п. 5.2.1.9.2, за исключением случаев, когда затворы остаются видны.

5.1.2.2 Каждая содержащаяся в транспортном пакете упаковка с опасными грузами должна отвечать положениям Прил. 2. к СМГС. Пакетирование не должно наносить ущерба упаковке.

5.1.2.3 Каждая упаковка, имеющая маркировку в соответствии с предписаниями п. 5.2.1.9, должна помещаться в транспортный пакет или крупногабаритную тару в положении, соответствующем этой маркировке

5.1.2.4 Положения о запрещении совместной погрузки, изложенные в разделе 7.5.2, также применяются к транспортным пакетам.

5.1.3 ПОРОЖНИЕ НЕОЧИЩЕННЫЕ ТАРА (ВКЛЮЧАЯ КСМ И КРУПНОГАБАРИТНУЮ ТАРУ), ЦИСТЕРНЫ, ВАГОНЫ И КОНТЕЙНЕРЫ ДЛЯ ПЕРЕВОЗКИ ГРУЗОВ НАВАЛОМ/НАСЫПЬЮ

5.1.3.1 Порожние неочищенные тара (включая КСМ и крупногабаритную тару), вагоны-цистерны, вагоны-батареи, съемные цистерны, переносные цистерны, контейнеры-цистерны, МЭГК, вагоны и контейнеры для перевозки грузов навалом/насыпью, содержавшие опасные грузы, за исключением класса 7, должны быть снабжены маркировкой и знаками опасности так же, как и в наполненном состоянии.

***Примечание**: В отношении документации см. главу 5.4.*

5.1.3.2 Упаковки, включая КСМ, а также цистерны, используемые для перевозки радиоактивного материала, не должны использоваться для хранения или перевозки других грузов.

5.1.4 СОВМЕСТНАЯ УПАКОВКА

Если два или более опасных груза помещаются в одну и ту же наружную тару, то на грузовое место должны быть нанесены знаки опасности и надписи, которые требуются для каждого вещества или изделия. Если для разных грузов требуется один и тот же знак опасности, его достаточно нанести один раз.

5.1.5 ОБЩИЕ ПОЛОЖЕНИЯ ДЛЯ КЛАССА 7

5.1.5.1 Согласование перевозок и уведомление

5.1.5.1.1 Общие сведения

Помимо утверждения конструкций упаковок, описанного в главе 6.4, при определенных обстоятельствах требуется также многостороннее согласование перевозок (п.п.5.1.5.1.2 и 5.1.5.1.3). При некоторых обстоятельствах необходимо также уведомлять о перевозке компетентные органы (п.5.1.5.1.4).

5.1.5.1.2 Согласование перевозок

Многостороннее согласование должно быть обязательным для:

а) перевозки упаковок типа B(M), которые не отвечают требованиям п. 6.4.7.5 или в конструкции которых предусмотрена возможность контролируемого периодического вентилирования или сброса избыточного давления;
б) перевозки упаковок типа B(M), содержащих радиоактивный материал с активностью, в зависимости от случая, более $3000A_1$ или $3000A_2$ либо 1000 ТБк, в зависимости от того, какое из значений меньше;
в) перевозки упаковок, содержащих делящиеся материалы, если сумма индексов безопасности по критичности упаковок в одном вагоне или контейнере превышает 50;

за исключением случаев, когда компетентный орган может разрешить транспортировку на территорию или через территорию своей страны без согласования перевозки, включив специальное положение об этом в документ об утверждении конструкции (см. п. 5.1.5.2.1).

5.1.5.1.3 Утверждение перевозок на специальных условиях.

Компетентный орган утверждает положения, в соответствии с которыми груз, не отвечающий требованиям Прил. 2. к СМГС, может перевозиться на специальных условиях (см. раздел1.7.4).

5.1.5.1.4 Уведомление

Уведомление компетентных органов требуется в следующих случаях:

а) до первой перевозки любой упаковки, требующей утверждения компетентным органом, отправитель должен обеспечить представление копий каждого действующего сертификата, выдаваемого компетентным органом на конструкцию упаковки, компетентному органу каждой страны, по территории которой транспортируется груз. Отправитель не обязан ждать подтверждения от компетентного органа о получении сертификата, а компетентный орган не обязан давать такое подтверждение;
б) для каждого из следующих видов перевозок:
   I) упаковки типа C, содержащие радиоактивный материал с активностью, превышающей $3000A_1$ или $3000A_2$, в зависимости от случая, или 1000 ТБк, в зависимости от того, какое из значений меньше;
   II) упаковки типа B(U), содержащие радиоактивный материал с активностью, превышающей $3000A_1$ или $3000A_2$, в зависимости от случая, или 1000 ТБк, в зависимости от того, какое из значений меньше;
   III) упаковки типа B(M);

IY) перевозка на специальных условиях.

Отправитель уведомляет компетентный орган каждой страны, через территорию или на территорию которой транспортируется груз. Такое уведомление должно быть получено каждым компетентным органом до начала перевозки, причем, желательно, не менее чем за семь суток до ее начала;

в) отправитель не обязан посылать отдельное уведомление, если требуемая информация была включена в заявку на согласование перевозки;

г) в уведомлении об отправке должны содержаться:

I) информация, достаточная для идентификации данной упаковки или упаковок, включая все соответствующие номера сертификатов и опознавательные знаки;

II) информация о дате отправления, ожидаемой дате прибытия и предполагаемом маршруте;

III) названия радиоактивных материалов или нуклидов;

IY) описание физической и химической формы радиоактивного материала или запись о том, что он представляет собой радиоактивный материал особого вида или радиоактивный материал с низкой способностью к рассеянию; и

Y) сведения о максимальной активности радиоактивного содержимого во время перевозки, выраженной в беккерелях (Бк) с соответствующей приставкой СИ (см. п. 1.2.2.1). Для делящегося материала вместо активности может быть указана масса делящегося материала, выраженная в граммах (г) или кратных грамму единицах.

5.1.5.2 Сертификаты, выдаваемые компетентным органом

5.1.5.2.1 Сертификаты, выдаваемые компетентным органом, необходимы в отношении:

а) конструкций:

I) радиоактивного материала особого вида;

II) радиоактивного материала с низкой способностью к рассеянию;

III) упаковок, содержащих 0,1 кг или более гексафторида урана;

IV) всех упаковок, содержащих делящийся материал, если на них не распространяется освобождение согласно п. 6.4.11.2;

V) упаковок типа B(U) и типа B(M);

VI) упаковок типа C;

б) специальных условий;

в) некоторых перевозок (см. п. 5.1.5.1.2).

Сертификаты должны подтверждать соответствие применяемым требованиям, а применительно к утверждениям конструкции в сертификатах конструкции должен указываться опознавательный знак.

Сертификаты об утверждении конструкции упаковки и на перевозку могут быть объединены в единый сертификат.

Сертификаты и заявки на эти сертификаты должны соответствовать требованиям раздела 6.4.23.

5.1.5.2.2 Отправитель должен располагать копией каждого применяемого сертификата.

5.1.5.2.3 В случае конструкций упаковок, для которых не требуется выдачи компетентным органом сертификата об утверждении, отправитель должен по запросу предоставлять для инспекции компетентному органу документальное подтверждение соответствия конструкции данной упаковки всем применяемым требованиям.

5.1.5.3 ***Определение транспортного индекса ТИ (TI) и индекса безопасности по критичности ИБК (CSI)***

5.1.5.3.1 Значение транспортного индекса ТИ (TI) для упаковки, транспортного пакета или контейнера либо для неупакованных материалов НУА-I (LSA-I) или ОПРЗ-I (SCO-I) определяется следующим образом:

а) Определяется максимальный уровень излучения в единицах «миллизиверт в час» (мЗв/ч) на расстоянии 1 м от внешних поверхностей упаковки, транспортного пакета, контейнера либо неупакованных НУА-I (LSA-I) или ОПРЗ-I (SCO-I). Измеренное значение умножается на 100. Полученное число будет представлять собой транспортный индекс.

В случае урановых и ториевых руд и их концентратов в качестве максимального уровня излучения в любой точке на расстоянии 1 м от внешней поверхности груза может быть приняты следующие значения:

0,4 мЗв/ч - для руд и физических концентратов урана и тория
0,3 мЗв/ч - для химических концентратов тория;
0,02 мЗв/ч - для химических концентратов урана, за исключением гексафторида урана.

б) Для цистерн, контейнеров и неупакованных НУА-I (LSA-I) или ОПРЗ-I (SCO-I) значение, определенное согласно вышеизложенному подпункту а), умножается на соответствующий коэффициент пересчета, указанный в таблице 5.1.5.3.1.

в) Значение, полученное в соответствии с вышеизложенными подпунктами а) и б), округляется в сторону повышения до первого десятичного знака (например, 1,13 округляется до 1,2), при этом значение 0,05 или менее можно считать равными нулю.

Таблица 5.1.5.3.1: Коэффициенты пересчета для цистерн, контейнеров и неупакованных материалов НУА-I (LSA-I) или ОПРЗ-I (SCO-I)

Размер груза[a]	Коэффициент пересчета
размер груза $\leq$ 1 м^2	1
1 м^2 < размер груза $\leq$ 5 м^2	2
5 м^2 < размер груза $\leq$ 20 м^2	3
20 м^2 <размер груза	10

[a] *Наибольшая площадь поперечного сечения груза по результатам замеров.*

5.1.5.3.2 Транспортный индекс для каждого транспортного пакета, контейнера или вагона определяется либо как сумма транспортных индексов ТИ (TI) всех содержащихся упаковок, либо прямым измерением уровня излучения, за исключением случая нежестких транспортных пакетов, для которых транспортный индекс должен определяться только как сумма транспортных индексов ТИ (TI) всех упаковок.

5.1.5.3.3 Индекс безопасности по критичности для каждого транспортного пакета или контейнера определяется как сумма ИБК (CSI) всех содержащихся в нем упаковок. Эта же процедура применяется для определения общей суммы ИБК (CSI) для всей отправки или в вагоне.

5.1.5.3.4 Упаковки и транспортные пакеты должны быть отнесены к одной из следующих категорий: I-БЕЛАЯ (I-WHITE), II-ЖЕЛТАЯ (II-YELLOW) или III-ЖЕЛТАЯ (III-YELLOW) – в соответствии с условиями, указанными в таблице 5.1.5.3.4 и следующими требованиями:

а) Применительно к упаковке или транспортному пакету при определении соответствующей категории должны приниматься во внимание как транспортный индекс, так и уровень излучения на поверхности. Если транспортный индекс удовлетворяет условию одной категории, а уровень излучения на поверхности удовлетворяет условию другой категории, то упаковка или транспортный пакет должны быть отнесены к более высокой категории. Для этой цели категория I-БЕЛАЯ (I-WHITE) должна рассматриваться как самая низкая категория.

б) Транспортный индекс должен определяться согласно процедурам, указанным в п.п. 5.1.5.3.1 и 5.1.5.3.2.

в) Если уровень излучения на поверхности превышает 2 мЗв/ч, упаковка или транспортный пакет должны перевозиться в условиях исключительного использования и с соблюдением положений подпункта (3.5) а) специального положения CW33 раздела 7.5.11.

г) Упаковка, перевозимая в специальных условиях, должна быть отнесена к категории III-ЖЕЛТАЯ (III-YELLOW), за исключением случаев, когда в сертификате об утверждении, выданном компетентным органом страны происхождения конструкции, указано иное (см. п. 2.2.7.2.4.6).

д) Транспортный пакет, который содержит упаковки, перевозимые в специальных условиях, должен быть отнесен к категории III-ЖЕЛТАЯ (III-YELLOW), за исключением случаев, когда в сертификате об утверждении, выданном компетентным органом страны происхождения конструкции, указано иное (см. п. 2.2.7.2.4.6).

Таблица 5.1.5.3.4: Категории упаковок и транспортных пакетов

Условия		
Транспортный индекс (TI)	**Максимальный уровень излучения в любой точке внешней поверхности**	**Категория**
0[а]	Не более 0,005 мЗв/ч	I-БЕЛАЯ (I-WHITE)
Больше 0, но не больше 1[а]	Больше 0,005 мЗв/ч, но не больше 0,5 мЗв/ч	II-ЖЕЛТАЯ (II-YELLOW)
Больше 1, но не больше 10	Больше 0,5 мЗв/ч, но не больше 2 мЗв/ч	III-ЖЕЛТАЯ (III-YELLOW)
Больше 10	Больше 2 мЗв/ч, но не больше 10 мЗв/ч	III-ЖЕЛТАЯ[б] (III-YELLOW)

[а] *Если измеренный TI не превышает 0,05, то согласно подпункту в) п. 5.1.5.3.1 приведенное значение может равняться нулю .*

[б] *Должны перевозиться в условиях исключительного использования*

5.1.5.4 Перечень требований в отношении согласования и предварительного уведомления

Примечание 1: *До первой перевозки любой упаковки, в отношении конструкции которой требуется утверждение компетентного органа, отправитель должен обеспечить представление копии сертификата об утверждении этой конструкции компетентному органу каждой страны по пути следования (см. п. 5.1.5.1.4 а))*.
Примечание 2*: Уведомление требуется в том случае, если активность содержимого превышает 3000 A_1 или 3000 A_2, либо 1000 ТБк (см. п. 5.1.5.1.4 б))*.
Примечание 3: *Многостороннее согласование перевозки требуется в том случае, если активность содержимого превышает 3000 A_1 или 3000 A_2, либо 1000 ТБк или если предусмотрена возможность контролируемого периодического вентилирования или сброса избыточного давления (см. п. 5.1.5.1)*.
Примечание 4: *См. положения, касающиеся утверждения материала и предварительного уведомления в отношении упаковки, применяемой для перевозки этого материала*.

Позиции	Номер ООН	Требуется утверждение (согласование) компетентного органа		Требуется уведомление отправителем перед каждой перевозкой компетентных органов страны происхождения и стран, через которые проходит маршрут [а)]	Ссылка
		страны происхождения	стран, через которые проходит маршрут [а)]		
1	**2**	**3**	**4**	**5**	**6**
Расчет неуказанных значений A_1 и A_2	-	Да	Да	Нет	-
Освобожденные упаковки – конструкция – перевозка	2908, 2909, 2910, 2911	Нет Нет	Нет Нет	Нет Нет	-
НУА [б)] и ОПРЗ [б)] ПУ –1, 2, 3, за исключением неделящихся и делящихся – освобожденных материалов – конструкция – перевозка	2912, 2913, 3321, 3322	Нет Нет	Нет Нет	Нет Нет	-
Упаковки типа А [б)], за исключением неделящихся и делящихся – освобожденных материалов – конструкция – перевозка	2915, 3332	Нет Нет	Нет Нет	Нет Нет	-
Упаковки типа B(U) [б)], за исключением неделящихся и делящихся – освобожденных материалов – конструкция – перевозка.	2916	Да Нет	Нет Нет	См. примеч. 1 См. примеч. 2	5.1.5.1.4 б), 5.1.5.2.1 а), 6.4.22.2
Упаковки типа B(M) [б)], за исключением неделящихся и делящихся – освобожденных материалов – конструкция – перевозка	2917	Да См. примеч. 3	Да См. примеч. 3	Нет Да	5.1.5.1.4 б), 5.1.5.2.1 а), 5.1.5.1.2, 6.4.22.3
Упаковка типа С [б)], за исключением неделящихся и делящихся – освобожденных материалов – конструкция – перевозка	3323	Да Нет	Нет Нет	См. примеч. 1 См. примеч. 2	5.1.5.1.4 б), 5.1.5.2.1 а), 6.4.22.2
Упаковки для делящихся материалов – – конструкция – перевозка – сумма индексов безопасности по критичности не более 50 – сумма индексов безопасности по критичности более 50	2977, 3324, 3325, 3326, 3327, 3328, 3329, 3330, 3331, 3333	Да [в)] Нет [г)] Да	Да [в)] Нет [г)] Да	Нет См. примеч. 2 См. примеч. 2	5.1.5.2.1 а), 5.1.5.1.2, 6.4.22.4
Радиоактивный материал особого вида – конструкция – перевозка:	- См. примеч. 4	Да См. примеч. 4	Нет См. примеч. 4	Нет См. примеч. 4	1.6.6.3, 5.1.5.2.1 а) , 6.4.22.5

Позиции	Номер ООН	Требуется утверждение (согласование) компетентного органа		Требуется уведомление отправителем перед каждой перевозкой компетентных органов страны происхождения и стран, через которые проходит маршрут [a)]	Ссылка
		страны проис-хожден ия	стран, через которые проходит маршрут [a)]		
1	**2**	**3**	**4**	**5**	**6**
Радиоактивный материал с низкой способностью к рассеянию – конструкция – перевозка:	- См. примеч. 4.	Да См. примеч. 4	Нет См. примеч. 4	Нет См. примеч. 4	5.1.5.2.1 а), 6.4.22.3
Упаковки, содержащие 0,1 кг или более гексафторида урана – конструкция – перевозка	- См. примеч. 4	Да См. примеч. 4	Нет См. примеч. 4	Нет См. примеч. 4	5.1.5.2.1 а), 6.4.22.1
Специальные условия – перевозка	2919, 3331	Да	Да	Да	1.7.4.2; 5.1.5.2.1 б), 5.1.5.1.4 б)
Утвержденные конструкции упаковок, регулируемые переходными положениями		См. раздел 1.6.5	См. раздел 1.6.5	См. примеч. 1	1.6.6.1; 1.6.6.2, 5.1.5.1.4 б), 5.1.5.2.1 а), 5.1.5.1.2

Обозначения, применяемые в таблице:

а) Страны, из которых, через территорию которых или на территорию которых перевозится груз.

б) Если радиоактивным содержимым является делящийся материал, не освобожденный от действия положений, касающихся упаковок для делящегося материала, то применяются положения, касающиеся упаковок для делящегося материала (см. раздел 6.4.11).

в) Конструкции упаковок для делящегося материала могут также потребовать утверждения в отношении какой-либо из других позиций таблицы.

г) Перевозки могут потребовать, утверждения в отношении какой-либо из других позиций таблицы.

ГЛАВА 5.2
МАРКИРОВКА И ЗНАКИ ОПАСНОСТИ

5.2.1 МАРКИРОВКА НА УПАКОВКАХ

Примечание: *В отношении надписей, касающихся изготовления, испытаний и утверждения тары, крупногабаритной тары, сосудов для газов и КСМ, см. часть 6.*

5.2.1.1 На каждую упаковку должна быть нанесена разборчивая и устойчивая маркировка, включающая в себя также номер ООН, соответствующий содержащимся в упаковке опасным грузам, с предшествующими ему буквами "UN". В случае неупакованных изделий маркировка наносится на само изделие, его опору или его транспортно-загрузочное приспособление, либо на его устройство для хранения или запуска.

5.2.1.2 Надписи на упаковке, требуемые в соответствии с настоящей главой, должны быть:

а) ясно видимыми и разборчивыми;

б) способными выдерживать воздействие погодных условий без существенного снижения их качества.

5.2.1.3 На аварийной таре должна быть, кроме того, проставлена дополнительная надпись в виде слов "ТАРА АВАРИЙНАЯ".

5.2.1.4 На КСМ и крупногабаритной таре вместимостью более 450 л маркировка должна наноситься на две противоположные боковые стороны.

5.2.1.5 Дополнительные положения для грузов класса 1

При перевозке грузов класса 1 на упаковках должен наноситься номер ООН и надлежащее наименование, определенное в соответствии с разделом 3.1.2. Эта разборчивая и нестирающаяся надпись должна наноситься на официальном языке страны происхождения с переводом на китайский или русский язык согласно § 3 статьи 9 СМГС, если соглашениями между странами, участвующими в перевозке, не предусмотрено иное.

5.2.1.6 Дополнительные положения для грузов класса 2

На сосуды многоразового использования должна наноситься разборчивая и долговечная маркировка, содержащая следующие данные:

а) номер ООН и надлежащее наименование газа или смеси газов, определенное в соответствии с разделом 3.1.2. При перевозке газов, отнесенных к позиции "Н.У.К", помимо номера ООН необходимо указывать только техническое наименование газа[1];

При перевозке смесей газов необходимо указывать не более двух компонентов, в наибольшей степени обусловливающих их опасные свойства;

б) для сжатых газов, наполняемых по массе, и для сжиженных газов – максимальная масса наполнения и масса порожнего сосуда с фитингами и приспособлениями, имеющимися на сосуде в момент наполнения, или масса брутто;

в) дата (год) следующей периодической проверки.

Эти надписи могут наноситься методом штамповки, либо указываться на прочной табличке или бирке, прикрепленной к сосуду, либо наноситься таким образом, чтобы они не стирались и были хорошо видны, например краской или другим способом.

---

[1] Вместо технического наименования разрешается использовать одно из следующих наименований:
для № ООН 1078 газа рефрижераторного, Н.У.К.: смесь F1, смесь F2, смесь F3;
для № ООН 1060 метилацетилена и пропадиена смесей стабилизированных: смесь P1, смесь P2;
для № ООН 1965 газов углеводородных смеси сжиженной, Н.У.К.: смесь А или бутан, смесь А01 или бутан, смесь А02 или бутан, смесь АО или бутан, смесь А1, смесь В1, смесь В2, смесь В, смесь С или пропан
для № ООН 1010 бутадиена стабилизированного: 1,2- бутадиен, стабилизированный или 1,3- бутадиен, стабилизированный.
Использование торгового наименования газа не допускается.

***Примечание** 1: См. также п. 6.2.2.7.*
***Примечание** 2: В отношении сосудов одноразового использования см. п. 6.2.2.8.*

5.2.1.7 Специальные положения по маркировке для грузов класса 7

5.2.1.7.1 Каждая упаковка должна иметь на внешней поверхности тары четкую и устойчивую маркировку с указанием либо отправителя, либо получателя, либо и того и другого.

5.2.1.7.2 Применительно к каждой упаковке, кроме освобожденных упаковок, на внешней поверхности упаковочного комплекта (тары) должна быть нанесена четкая и устойчивая маркировка с указанием номера ООН, которому предшествуют буквы "UN", а также надлежащего отгрузочного наименования. В случае освобожденных упаковок требуется указывать только номер ООН, которому предшествуют буквы "UN".

5.2.1.7.3 Каждая упаковка массой брутто более 50 кг должна иметь на внешней поверхности тары четкую и устойчивую маркировку с указанием ее допустимой массы брутто.

5.2.1.7.4 Каждая упаковка, которая соответствует:

а) конструкции упаковки типа ПУ-1, упаковки типа ПУ-2 или упаковки типа ПУ-3, должна иметь на внешней стороне упаковочного комплекта четкую и устойчивую маркировку, соответственно: "ТИП ПУ-1" (TYPE IP-1), "ТИП ПУ-2" (TYPE IP-2) или "ТИП ПУ-3" (TYPE IP-3);

б) конструкции упаковки типа А, должна иметь на внешней стороне упаковочного комплекта четкую и устойчивую маркировку "ТИП А" (TYPE A);

в) конструкции упаковки типа ПУ-2, упаковки типа ПУ-3 или упаковки типа А, на внешней стороне упаковочного комплекта должна иметь четкую и устойчивую маркировку с указанием сокращенного международного обозначения государства[1], в котором была разработана конструкция упаковки, а также наименования предприятия-изготовителя или другую идентификацию тары, определенную компетентным органом государства, в котором была разработана конструкция.

5.2.1.7.5 Каждая упаковка, которая соответствует конструкции, утвержденной компетентным органом, должна иметь на внешней поверхности упаковочного комплекта четкую и устойчивую маркировку в виде:

а) опознавательного знака, установленного компетентным органом для данной конструкции;

б) серийного номера для индивидуального обозначения каждого упаковочного комплекта, соответствующего данной конструкции;

в) для конструкции упаковки типа B(U) или упаковки типа B(M) – надписи "ТИП B(U)" (TYPE B(U)) или "ТИП B(M)" (TYPE B(M)); и

г) для конструкции упаковки типа С – надпись "ТИП С" (TYPE C).

5.2.1.7.6 Каждая упаковка, которая соответствует конструкции упаковок типа B(U), типа B(M) или типа С, должна иметь на наружной поверхности внешней емкости четкую маркировку, стойкую к воздействию огня и воды, нанесенную методом чеканки, штамповки и другим стойким к воздействию огня и воды способом, с изображением знака радиационной опасности в виде трилистника, на приведенном ниже рисунке.

[1] Сокращенное международное обозначение государства присваивается согласно Венской конвенции о дорожном движении (1968 г.)

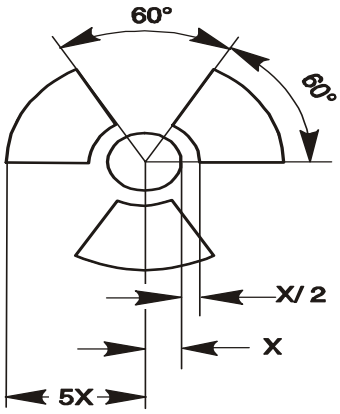

Основной знак радиационной опасности в виде трилистника, который строится вокруг центральной окружности с радиусом X. Минимальный допустимый размер X равен 4 мм.

5.2.1.7.7 Если материалы НУА-I или ОПРЗ-I содержатся в емкостях или в упаковочных материалах и транспортируются в условиях исключительного использования согласно положениям п. 4.1.9.2.3, на наружную поверхность этих емкостей или упаковочных материалов может быть нанесена соответственно маркировка "РАДИОАКТИВНО, НУА-I" (RADIOACTIVE LSA-I) или "РАДИОАКТИВНО, ОПРЗ-I" (RADIOACTIVE SCO-I).

5.2.1.7.8 Если международная перевозка упаковок предполагает необходимость утверждения компетентным органом конструкции или перевозки и если в различных странах, причастных к перевозке, применяются различные типы утверждения, то маркировка должна соответствовать сертификату страны, в которой была разработана конструкция.

5.2.1.8 Специальные положения, касающиеся маркировки веществ, опасных для окружающей среды

5.2.1.8.1 За исключением одиночной тары и комбинированной тары с внутренней тарой, в которой содержится:

– не более 5 л жидкостей

или

– не более 5 кг твердых веществ,

на упаковки, содержащие опасные для окружающей среды вещества, отвечающие критериям п. 2.2.9.1.10, должен быть нанесен долговечный маркировочный знак для опасных для окружающей среды веществ, который изображен на рисунке в п. 5.2.1.8.3.

5.3.1.8.2 Маркировочный знак опасного для окружающей среды вещества должен быть расположен рядом с маркировочными надписями, требующимися согласно п. 5.2.1.1. Должны выполняться требования п.п. 5.2.1.2 и 5.2.1.4.

5.2.1.8.3 Маркировочный знак опасного для окружающей среды вещества должен соответствовать приведенному ниже рисунку. Размеры знака должны быть 100 × 100 мм, за исключением упаковок, позволяющих наносить знаки лишь меньших размеров.

Символ (рыба и дерево) черного цвета на белом или на подходящем контрастном фоне».

5.2.1.9 Манипуляционный знак (наклейка)

5.2.1.9.1 Если в п. 5.2.1.9.2 не предусмотрено иное,

- комбинированная тара с внутренней тарой, которая содержит жидкости;
- одиночная тара с вентиляционными отверстиями;
- криогенные сосуды, предназначенные для перевозки охлажденных жидких газов,

должны иметь разборчивую маркировку в виде манипуляционного знака, указывающего, в каком положении должна находиться упаковка, согласно с нижеприведенным рисунком или стрелок, отвечающих техническим требованиям стандарта ISO 780:1985. Манипуляционный знак, указывающий нужное положение упаковки, наносятся на две противоположные вертикальные стороны упаковки и указывают требуемое вертикальное положение. Данные знаки должны быть прямоугольной формы и иметь размеры, которые с учетом габаритов упаковки позволяют хорошо их различать. Прямоугольная окантовка вокруг стрелок является факультативной.

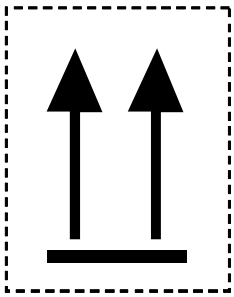

или

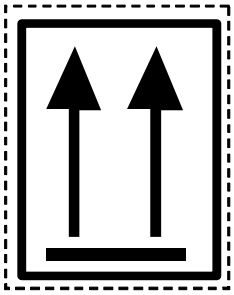

Две черные или красные стрелки на белом или подходящем контрастном фоне.

5.2.1.9.2 Манипуляционные знаки, указывающие нужное положение упаковки, не требуются на упаковках, содержащих:

а) сосуды под давлением, за исключением криогенных сосудов;

б) опасные грузы, помещенные во внутреннюю тару вместимостью не более 120 мл, при наличии между внутренней и наружной тарой абсорбирующего материала в количестве, достаточном для того, чтобы полностью поглотить жидкое содержимое;

в) инфекционные вещества класса 6.2, помещенные в первичные емкости вместимостью не более 50 мл;

г) радиоактивные материалы класса 7 в упаковках типа ПУ-2 (IP-2), ПУ-3 (IP-3), A, B(U), B(M) или C;

д) изделия, остающиеся герметичными в любом положении (например, спиртовые или ртутные термометры, аэрозоли и т.д.).

5.2.1.9.3 На упаковку, маркированную в соответствии с п. 5.2.1.9, не должны наноситься манипуляционные знаки, целью которых не является указание нужного положения упаковки.

5.2.2 ЗНАКИ ОПАСНОСТИ НА УПАКОВКАХ (ГРУЗОВЫХ МЕСТАХ)

Примечание: *Требования по нанесению знаков опасности на контейнер малый и упаковку аналогичны.*

5.2.2.1 Положения, касающиеся нанесения знаков опасности

5.2.2.1.1 На каждую упаковку, содержащую опасное вещество или изделие, должны наноситься знаки опасности, указанные в колонке 5 таблицы A главы 3.2, если только специальным положением, указанным в колонке 6, не предусмотрено иное.

5.2.2.1.2 Знаки опасности должны соответствовать предписанным образцам и наноситься таким образом, чтобы они не стирались и оставались ясно видимыми, например краской или другим способом.

5.2.2.1.3 –
5.2.2.1.5 (зарезервировано)

5.2.2.1.6 За исключением случаев, когда применяются требования, предусмотренные в п. 5.2.2.2.1.2, все знаки опасности должны быть:

а) размещены на одной и той же поверхности упаковки, если размеры упаковки позволяют сделать это; на упаковках с грузами класса 1 и класса 7 они должны быть размещены рядом с надлежащим отгрузочным наименованием груза;

б) размещены на упаковке таким образом, чтобы никакая часть или компонент тары и никакой другой знак или другая маркировка не закрывали и не загораживали их;

в) размещены рядом, если требуется нанесение более одного знака опасности.

Если упаковка имеет неправильную форму или размеры которой не позволяют разместить на ней знак опасности, то в этом случае знак опасности может быть нанесен на упаковку с помощью прочно прикрепленной бирки или иным подходящим способом.

5.2.2.1.7 На КСМ и крупногабаритной таре вместимостью более 450 л знаки опасности должны размещаться на двух противоположных боковых сторонах.

5.2.2.1.8 Специальные положения, касающиеся знаков опасности для упаковок, содержащих взрывчатые вещества и изделия, перевозимые как воинская отправка.

В случае повагонной отправки воинских грузов, перевозимых в соответствии с разделом 1.5.2, на упаковки могут не наноситься знаки опасности, предписанные в таблице А главы 3.2, при условии, что на основе данных накладной в соответствии с п. 5.4.1.2.1 е) учтены предписанные разделом 7.5.2 запреты на совместную погрузку.

5.2.2.1.9 Специальные положения, касающиеся знаков опасности для самореактивных веществ и органических пероксидов

а) При наличии знака опасности по образцу № 4.1 наносить знак опасности по образцу № 3 не требуется.

Для самореактивных веществ типа В требуется нанесение знака опасности по образцу № 1, за исключением случаев, когда компетентный орган разрешил не размещать этот знак на конкретной таре на том основании, что, согласно результатам испытаний, данное самореактивное вещество в такой таре не проявляет взрывчатых свойств.

б) При наличии знака опасности по образцу № 5.2 наносить знак опасности по образцу № 3 не требуется. Кроме того, должны применяться следующие знаки:

- знак опасности по образцу № 1 требуется для органических пероксидов типа В, за исключением случаев, когда компетентный орган разрешил не размещать этот знак на конкретной таре на том основании, что, согласно результатам испытаний, данный органический пероксид в такой таре не проявляет взрывчатых свойств;
- знак опасности по образцу № 8 требуется в том случае, если вещество отвечает критериям класса 8 для группы упаковки I или II.

Требуется размещать дополнительный знак опасности, сведения по которым приведены в п. 2.2.41.4 и 2.2.52.4.

5.2.2.1.10 Специальные положения, касающиеся знаков опасности для упаковок с инфекционными веществами.

В дополнение к знаку опасности по образцу № 6.2 на упаковках , содержащих инфекционные вещества, должны наноситься другие знаки опасности, которые требуются с учетом опасных свойств содержимого.

5.2.2.1.11 Специальные положения, касающиеся знаков опасности для радиоактивных материалов.

5.2.2.1.11.1 Кроме случаев, когда используются знаки увеличенных размеров в соответствии с п. 5.3.1.1.3, каждая упаковка, каждый транспортный пакет и каждый контейнер, содержащие радиоактивный материал, должны иметь знак опасности согласно образцу № 7А, 7В или 7С в соответствии с категорией (см. п. 5.1.5.3.4). Знаки опасности должны крепиться к двум противоположным внешним поверхностям упаковки или к внешним поверхностям всех четырех сторон контейнера. Каждый транспортный пакет, содержащий радиоактивный материал, должен иметь, по меньшей мере, два знака опасности на противоположных внешних поверхностях транспортного пакета. Кроме того, каждая упаковка, каждый транспортный пакет и каждый контейнер, содержащие делящийся материал, кроме делящегося материала, освобожденного согласно п. 6.4.11.2, должны иметь знаки опасности образца № 7Е; такие знаки опасности в необходимых случаях должны крепиться рядом со знаками опасности для радиоактивных материалов. Эти знаки опасности не должны закрывать маркировку, указанную в разделе 5.2.1. Другие знаки опасности, не связанные с содержимым, удаляются или закрываются.

5.2.2.1.11.2 На каждом знаке опасности, соответствующем образцу № 7А, 7В или 7С, должна быть указана следующая информация:

а) Содержимое:

I) название(я) радионуклида(ов), взятое(ые) из таблицы 2.2.7.2.2.1, с использованием рекомендованного там символа, за исключением материала НУА-I. В случае смесей радионуклидов должны быть указаны, насколько это позволяет размер строки, нуклиды, в отношении которых действуют наибольшие ограничения. После названия(ий) радионуклида(ов) должна быть указана группа НУА или ОПРЗ. Для этой цели должны использоваться термины "НУА-II" (LSA-II), "НУА-III" (LSA-III), "ОПРЗ-I" (SCO-I) и "ОПРЗ-II" (SCO-II);

II) для материалов НУА-I достаточно только термина "НУА- I" (LSA-I); названия радионуклида не требуется;

б) Активность:

Максимальная активность радиоактивного содержимого во время перевозки, выраженная в беккерелях (Бк) с соответствующей приставкой СИ (см. п. 1.2.2.1). Для делящегося материала вместо активности может быть указана масса делящегося материала в граммах (г) или кратных ему единицах;

в) В случае транспортных пакетов и контейнеров на знаке опасности в графах "Содержимое" и "Активность" записи должны содержать информацию, требующуюся согласно положениям вышеизложенных подпунктов а) и б), и суммированную по всему содержимому транспортного пакета или контейнера, однако на знаках опасности для транспортных пакетов или контейнеров, содержащих смешанную загрузку упаковок с различными радионуклидами, может делаться запись "См. накладную";

г) Транспортный индекс: значение определяется в соответствии с п.п. 5.1.5.3.1 и 5.1.5.3.2 (проставлять транспортный индекс для категории I-БЕЛАЯ не требуется).

5.2.2.1.11.3 На знаке опасности по образцу № 7Е должен быть указан индекс безопасности по критичности (CSI*), определенный в сертификате об утверждении для специальных условий или в сертификате об утверждении для данной конструкции упаковки, выдаваемых компетентным органом.

5.2.2.1.11.4 В индексе безопасности по критичности (CSI) на транспортных пакетах и контейнерах на знаке опасности должна быть указана требующаяся в соответствии с положениями п. 5.2.2.1.11.3 информация, суммированная по всему делящемуся содержимому транспортного пакета или контейнера.

5.2.2.1.11.5 Если международная перевозка упаковок предполагает необходимость утверждения компетентным органом конструкции или перевозки и если в различных странах, причастных к перевозке, применяются различные типы утверждения, то маркировка должна соответствовать сертификату страны, в которой была разработана конструкция

5.2.2.2 Требования к знакам опасности

---

* CSI – *англ.* Critically Safety Index (Индекс Безопасности по Критичности)

5.2.2.2.1 Знаки опасности должны удовлетворять приведенным ниже требованиям и должны по цвету, символам и форме соответствовать образцам, приведенным в п. 5.2.2.2.2. Соответствующие образцы знаков, применяемых на других видах транспорта, с незначительными изменениями, которые не затрагивают очевидного значения знака, также являются приемлемыми

Примечание: *Знаки, указанные в п. 5.2.2.2.2, в некоторых случаях изображены с пунктирным внешним контуром в соответствии с п. 5.2.2.2.1.1. Этот контур не требуется, если знак располагается на контрастном фоне*.

5.2.2.2.1.1. Знаки опасности должны иметь форму квадрата, поставленного на вершину, с минимальными размерами 100 x 100 мм. Они должны быть обведены по всему периметру линией проведенной параллельно кромке на расстоянии 5 мм от нее. В верхней половине знака линия должна быть такого же цвета, как и символ, а в нижней половине знака она должна быть такого же цвета, как и цифра, указанная в нижнем углу. Знаки располагаются на контрастном фоне или обводятся внешним пунктирным или сплошным контуром. В зависимости от размеров упаковки размеры знаков могут быть уменьшены при условии, что они будут ясно видимыми.

5.2.2.2.1.2 Знаки опасности, наносимые на газовые баллоны, содержащие вещества класса 2, с учетом их формы и расположения защитных устройств, при нанесении на нецилиндрическую (суживающуюся) часть этих баллонов могут быть уменьшены до размеров, указанных в стандарте ISO 7225:2005 – "Газовые баллоны – Предупредительные знаки" (*"Gas cylinders - Precautionary labels")*. В отличие от положений п. 5.2.2.1.6 знаки опасности могут частично перекрывать друг друга в той мере, в какой это допускается стандартом ISO 7225:2005. Однако во всех случаях знак основной опасности и цифры на любом знаке должны быть полностью видны и символы должны оставаться различимыми.
Неочищенные порожние сосуды под давлением для газов класса 2 с устаревшими знаками опасности могут перевозиться для следующего наполнения или проверки и нанесения нового знака в соответствии с действующими правилами или для утилизации сосуда под давлением.

5.2.2.2.1.3 За исключением знаков для подклассов 1.4, 1.5 и 1.6 класса 1, в верхней половине знака должен содержаться символ, а в нижней части:

а) для классов 1, 2, 3, 5.1, 5.2, 7, 8 и 9 - номер класса;

б) для классов 4.1, 4.2 и 4.3 - цифра «4»;

в) для классов 6.1 и 6.2 - цифра «6».

На знаке в соответствии с п. 5.2.2.2.1.5 может быть приведен текст, например номер ООН или слова, описывающие вид опасности (например, «ядовито»), при условии, что текст не закрывает другие требуемые элементы знака и не отвлекает от них внимание.

5.2.2.2.1.4 Кроме того, за исключением подклассов 1.4, 1.5 и 1.6, в нижней половине знаков для класса 1 над номером класса указываются номер подкласса и буква группы совместимости вещества или изделия. Для подклассов 1.4, 1.5 и 1.6 в верхней половине знака опасности указывается номер подкласса, а в нижнем углу знака - номер класса, над которым указывается буква группы совместимости вещества или изделия.

5.2.2.2.1.5 На знаках опасности (за исключением знаков опасности класса 7), содержание факультативного текста под символом должно ограничиваться только указанием вида опасности и мер предосторожности, которые необходимо соблюдать при обработке груза.
Надпись, характеризующая вид опасности, может быть выполнена на русском, английском или немецком языках.

5.2.2.2.1.6 Символы, текст и цифры должны быть четко видимыми и нестираемыми и должны быть черного цвета на всех знаках опасности, кроме:

а) знаков опасности для класса 8, где текст (если таковой имеется) и номер класса должны быть белого цвета;

б) знаков опасности с полностью зеленым, красным или синим фоном, где они могут быть белого цвета

в)знаков опасности для класса 5.2, на которых символ может быть белого цвета

г) знаков опасности образца № 2.1 на баллонах и баллончиках для газов под № ООН 1011, 1075, 1965 и 1978, где они могут быть размещены непосредственно на самом сосуде, если цвет его поверхности обеспечивает достаточно контрастный фон.

5.2.2.2.1.7 Все знаки опасности должны быть способны выдерживать воздействие любых погодных условий без существенного ухудшения их качества.

5.2.2.2.2 Образцы знаков

ЗНАК ОПАСНОСТИ КЛАССА 1
Взрывчатые вещества и изделия

(№ 1)
Подклассы 1.1, 1.2 и 1.3
Символ (взрывающаяся бомба): черный; фон: оранжевый; цифра "1" в нижнем углу

(№ 1.4)
Подкласс 1.4

(№ 1.5)
Подкласс 1.5

(№ 1.6)
Подкласс 1.6

Фон: оранжевый; цифры: черные; числовые обозначения должны быть высотой около 30 мм и толщиной около 5 мм (для знака с размерами 100 x 100 мм); цифра "1" в нижнем углу
✈✈ Место для указания подкласса – оставить незаполненным в случае дополнительной опасности "взрывается"
✈ Место для указания группы совместимости – оставить незаполненным в случае дополнительной опасности "взрывается"

ЗНАК ОПАСНОСТИ КЛАССА 2
Газы

(№ 2.1)
Воспламеняющиеся газы
Символ (пламя): черный или белый (за исключением случаев, предусмотренных в подпункте 5.2.2.2.1.6 г));
фон: красный; цифра "2" в нижнем углу

(№ 2.2)
Невоспламеняющиеся, неядовитые,(нетоксичные) газы
Символ (газовый баллон): черный или белый; фон: зеленый; цифра "2" в нижнем углу

ЗНАК ОПАСНОСТИ
КЛАССА 3
Легковоспламеняющиеся жидкости

(№ 2.3)
Ядовитые (токсичные)газы
Символ (череп и скрещенные кости): черный;
фон: белый; цифра "2" в нижнем углу

(№ 3)
Символ (пламя): черный или белый;
фон: красный; цифра"3" в нижнем углу

ЗНАК ОПАСНОСТИ
КЛАССА 4.1
Легковоспламеняющиеся твердые вещества, самореактивные вещества и десенсибилизированные взрывчатые вещества

((№ 4.1)
Символ (пламя): черный;
фон: белый с семью вертикальными красными полосами; цифра "4" в нижнем углу

ЗНАК ОПАСНОСТИ
КЛАССА 4.2
Самовозгорающиеся вещества

(№ 4.2)
Символ (пламя): черный;
фон: верхняя половина белая, нижняя – красная;
цифра "4" в нижнем углу

ЗНАК ОПАСНОСТИ КЛАССА 4.3
Вещества, выделяющие воспламеняющиеся газы при взаимодействии с водой

(№ 4.3)
Символ (пламя): черный или белый;
фон: синий; цифра "4" в нижнем углу

ЗНАК ОПАСНОСТИ
КЛАССА 5.1
Окисляющие вещества

(№ 5.1)
Символ (пламя над окружностью): черный;
фон: желтый; цифры "5.1 в нижнем углу

ЗНАК ОПАСНОСТИ
КЛАССА 5.2
Органические пероксиды

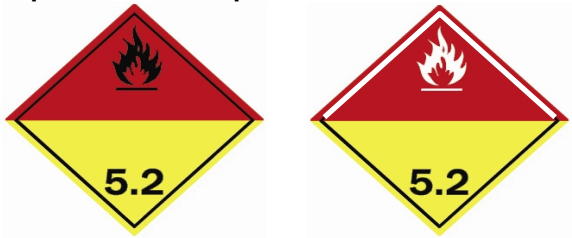

(№ 5.2)
Символ (пламя): чёрный или белый; фон:
верхняя половина красная, нижняя – жёлтая;
цифры «5.2» в нижнем углу

ЗНАК ОПАСНОСТИ КЛАССА
6.1
Ядовитые (токсичные)
вещества

(№ 6.1)
Символ (череп и скрещенные кости): черный; фон: белый; цифра "6" в нижнем углу

ЗНАК ОПАСНОСТИ КЛАССА
6.2
Инфекционные вещества

(№ 6.2)
В нижней половине знака могут иметься надписи "ИНФЕКЦИОННОЕ ВЕЩЕСТВО" и "В СЛУЧАЕ ПОВРЕЖДЕНИЯ ИЛИ УТЕЧКИ НЕМЕДЛЕННО УВЕДОМИТЬ ОРГАНЫ ЗДРАВООХРАНЕНИЯ") Символ (три полумесяца, наложенные на окружность) и надписи: черные; фон: белый; цифра "6" в нижнем углу

ЗНАК ОПАСНОСТИ КЛАССА 7
Радиоактивные материалы

(№ 7A)
Категория I – Белая

Символ (трилистник): черный; фон: белый; Текст (обязательный): черный в нижней половине знака:
"RADIOACTIVE"
"CONTENTS ..."
"ACTIVITY ..."
За словом "RADIOACTIVE" должна следовать одна красная вертикальная полоса; цифра "7" в нижнем углу

(№ 7B)
Категория II – Желтая

Символ (трилистник): черный; фон: верхняя половина – желтая с белой каймой; нижняя – белая Текст (обязательный): черный в нижней половине знака:
"RADIOACTIVE"
"CONTENTS ..."
"ACTIVITY ..."
В черном прямоугольнике:
"TRANSPORT INDEX"

За словом "RADIOACTIVE"должны следовать две красные вертикальные полосы; цифра "7" в нижнем углу

(№ 7C)
Категория III – Желтая

За словом "RADIOACTIVE" должны следовать три красные вертикальные полосы; цифра "7" в нижнем углу

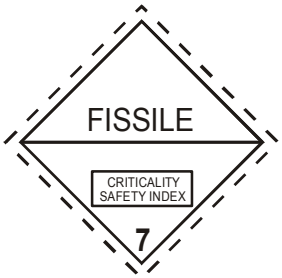

(№ 7E)
Делящийся материал класса 7
Фон: белый Текст (обязательный): черный в верхней половине знака – "FISSILE"
В черном прямоугольнике в нижней половине знака:
"CRITICALITY SAFETY INDEX";
цифра "7" в нижнем углу

ЗНАК ОПАСНОСТИ
КЛАССА 8
Едкие (коррозионные) вещества

(№ 8)
Символ (жидкости, выливающиеся из двух пробирок и поражающие руку или металл): черный; фон: верхняя половина белая, нижняя – черная с белой каймой; цифра "8" белая в нижнем углу

ЗНАК ОПАСНОСТИ
КЛАССА 9
Прочие опасные вещества и изделия

(№ 9)
Символ (семь вертикальных полос в верхней половине): черный; фон: белый; подчеркнутая цифра "9" в нижнем углу

ГЛАВА 5.3
РАЗМЕЩЕНИЕ ЗНАКОВ ОПАСНОСТИ И МАРКИРОВКИ НА ВАГОНАХ, КОНТЕЙНЕРАХ, ВАГОНАХ-ЦИСТЕРНАХ, КОНТЕЙНЕРАХ-ЦИСТЕРНАХ, МЭГК, ПЕРЕНОСНЫХ ЦИСТЕРНАХ

Примечание: В отношении положений, касающихся размещения маркировки и знаков опасности на контейнерах, МЭГК, контейнерах-цистернах и переносных цистернах для транспортировки в перевозочной цепи, включая морскую перевозку, см. также п. 1.1.4.2.1

5.3.1 РАЗМЕЩЕНИЕ ЗНАКОВ ОПАСНОСТИ

5.3.1.1 Общие положения

5.3.1.1.1 Если это требуется в соответствии с положениями настоящего раздела, на вагоны, контейнеры, МЭГК, контейнеры-цистерны, переносные цистерны, в которых перевозятся опасные грузы, должны быть нанесены знаки опасности, соответствующие указанным в колонках 5 и 6 таблицы А главы 3.2., которые должны удовлетворять требованиям, изложенным в п. 5.3.1.7. Знаки опасности располагаются на контрастном фоне или обводятся пунктирным или сплошным внешним контуром.
Знаки опасности должны быть атмосферостойкими, не должны стираться при любых погодных условиях и обеспечивать долговечность маркировки в течение продолжительного времени, но не менее срока перевозки. Знаки опасности не должны отделяться от крепления.
Знаки опасности могут быть нанесены в виде самоклеящейся этикетки, маркировки, нанесенной краской, или любой другой равноценной маркировки.

Примечание: *В отношении наклеек № 13, 15, касающихся перемещения вагонов и маневровой работы см. раздел 5.3.4*.

5.3.1.1.2 Если в вагоне или контейнере перевозятся грузы класса 1, относящиеся к двум или более группам совместимости, то на знаке опасности группы совместимости не указываются.
Вагоны или контейнеры, перевозящие вещества или изделия различных подклассов, должны иметь знак опасности, соответствующий образцу знака для наиболее опасного подкласса в следующем порядке:

1.1 (наиболее опасный), 1.5, 1.2, 1.3, 1.6, 1.4 (наименее опасный).

При перевозке веществ подкласса 1.5D вместе с веществами или изделиями подкласса 1.2 на вагоне или контейнере должны быть нанесены знаки опасности, соответствующие подклассу 1.1.
Знаки опасности не требуются для перевозки взрывчатых веществ или изделий подкласса 1.4, группы совместимости S.
При перевозке грузов в соответствии с разделом 1.5.2, для которых согласно п. 5.2.2.1.8 на грузовые места знаки опасности не наносятся, на вагоны и контейнеры должны наноситься знаки опасности, соответствующие колонке 5 таблицы А главы 3.2: для вагонов – по обеим боковым сторонам, а для контейнеров с четырех сторон*.

* В сообщении между Россией, Украиной, Эстонией, Белоруссией, Казахстаном, Латвией для контейнеров знак опасности дополнительно наносится сверху

5.3.1.1.3 При перевозке грузов класса 7 на вагоны или контейнеры должен быть нанесен знак основной опасности, соответствующий образцу № 7 D, описание которого приведено в п. 5.3.1.7.2. При перевозке освобожденных упаковок или малотоннажных контейнеров этот знак на вагоны не наносится.
Если требуется, чтобы на вагонах, контейнерах, МЭГК, контейнерах-цистернах или переносных цистернах имелись знаки опасности, предусмотренные для класса 7, которые наносятся на грузовые места и упаковки, то вместо знака опасности по образцу № 7 D должен быть нанесен служащий обеим целям знак опасности увеличенных размеров, соответствующий требуемому знаку (7А, 7 В или 7 С).

5.3.1.1.4 На контейнерах, МЭГК, контейнерах-цистернах, переносных цистернах или вагонах, содержащих грузы, отнесенные более к чем одному классу, нет необходимости размещать знак дополнительной опасности, если опасность, представленная на этом знаке опасности, уже указана на знаке опасности основной или дополнительной опасности.

5.3.1.1.5 Знаки опасности, не относящиеся к перевозимым опасным грузам или их остаткам, должны быть удалены или закрыты.

5.3.1.1.6 Когда знаки опасности размещаются на устройствах со сменными или откидными элементами, последние должны быть сконструированы и закреплены таким образом, чтобы исключалась возможность их откидывания или отрыва от крепления во время перевозки (в частности, в результате ударов или непреднамеренных действий).

5.3.1.2 Размещение знаков опасности на контейнерах, МЭГК, контейнерах- цистернах и переносных цистернах

Знаки опасности на крупнотоннажных контейнерах, МЭГК, контейнерах-цистернах и переносных цистернах наносятся с четырех сторон*

* В сообщении между Россией, Украиной, Эстонией, Белоруссией, Казахстаном, Латвией для контейнеров знак опасности дополнительно наносится сверху

Если контейнер-цистерна или переносная цистерна имеют несколько отсеков, в которых перевозятся два или более опасных грузов, надлежащие знаки опасности должны быть размещены на каждой боковой стороне соответствующего отсека, а также по одному знаку опасности каждого образца, находящегося на боковой стороне, должны быть размещены на обеих торцевых сторонах.

5.3.1.3 Размещение знаков опасности на вагонах, перевозящих контейнеры, МЭГК, контейнеры-цистерны или переносные цистерны и вагоны при контрейлерной перевозке

5.3.1.3.1 Если знаки опасности, прикрепленные к контейнерам, МЭГК, контейнерам-цистернам или переносным цистернам, не видны снаружи перевозящих их вагонов, то такие же знаки опасности должны также прикрепляться к обеим боковым сторонам вагона. В противном случае размещать знаки опасности на вагоне не требуется.

5.3.1.3.2 При контрейлерной перевозке знаки опасности должны прикрепляться к обеим боковым сторонам вагона.

На боковых сторонах вагона знаки опасности могут не наноситься, если:

а) (зарезервировано)

б) на автотранспортной цистерне или транспортном средстве, в котором опасные грузы перевозятся навалом, имеющиеся знаки опасности видны,

в) на автотранспортном средстве, в котором опасные грузы перевозятся в упаковках, установлены и видны знаки опасности, соответствующие перевозимым упаковкам.

5.3.1.4 Размещение знаков опасности на вагонах, перевозящих грузы насыпью/навалом, вагонах-цистернах, вагонах–батареях и вагонах со съемными цистернами

Знаки опасности должны размещаться на обеих боковых сторонах вагона.

Если вагон-цистерна или съемная цистерна имеют несколько отсеков, в которых перевозятся два или более опасных грузов, надлежащие знаки опасности должны быть размещены на каждой боковой стороне соответствующего отсека, В случае, если для всех отсеков требуются одни и те же знаки опасности, на каждой боковой стороне может быть установлено только по одному знаку каждого образца.

Если для одного и того же отсека требуется более одного знака опасности, эти знаки должны быть размещены рядом друг с другом

5.3.1.5 Размещение знаков опасности на вагонах, перевозящих только упакованные грузы

Знаки опасности должны размещаться на обеих боковых сторонах вагона.

5.3.1.6 Размещение знаков опасности на порожних вагонах-цистернах, вагонах–батареях, МЭГК, контейнерах-цистернах, переносных цистернах, а также на порожних вагонах и контейнерах после перевозки грузов навалом/насыпью

На порожних вагонах-цистернах, вагонах со съемными цистернами, вагонах–батареях, МЭГК, контейнерах-цистернах и переносных цистернах, не прошедших очистку и дегазацию, а также на порожних вагонах и контейнерах для перевозки грузов навалом/насыпью, не прошедших очистку, должны быть нанесены такие же знаки опасности как и для ранее перевозимого груза.

5.3.1.7 Требования к знакам опасности, наносимым на вагоны и контейнеры

5.3.1.7.1 Знаки опасности (кроме знаков опасности для грузов класса 7 см. п. 5.3.1.7.2), которые наносятся на вагоны и контейнеры:

а) должны иметь размеры не менее 250 x 250 мм, с линией, проходящей внутри знака параллельно кромке на расстоянии 12,5 мм от нее. В верхней половине знака линия должна быть такого же цвета, как и символ, а в нижней половины знака она должна быть того же цвета, как и цифра, указанная в нижнем углу;

б) должны соответствовать знаку опасности, наносимому на упаковку, данного опасного груза, в отношении цвета и символа (см. п. 5.2.2.2.); и

в) должны иметь высоту цифр, обозначающих номер класса (а в случае грузов класса 1 также буквы группы совместимости), предписанных в п. 5.2.2.2, не менее 25 мм.

г) в соответствии с разделом 5.3.7 между номером класса и символом опасности может указываться номер аварийной карточки*.

***Примечание**: * Положение пункта г) не обязательно для Венгерской Республики, Республики Польша, Словацкой Республики и Литовской Республики*.

Положение п. 5.2.2.1.2 также применяется.

5.3.1.7.2 Для класса 7 знаки опасности должны иметь минимальные размеры 250 x 250 мм и черную линию, проходящую в 5 мм внутри от кромки и параллельно ей, а в остальных отношениях он должен соответствовать образцу, показанному ниже (образец № 7D). Высота цифры "7" должна быть не менее 25 мм. Цвет фона верхней половины знака опасности должен быть желтым, а нижней половины – белым, цвет трилистника и печатных знаков должен быть черным. Использование слова "RADIOACTIVE" в нижней половине является факультативным, что позволяет применять этот знак опасности для изображения соответствующего номера ООН груза.

Знак опасности для радиоактивных материалов класса 7

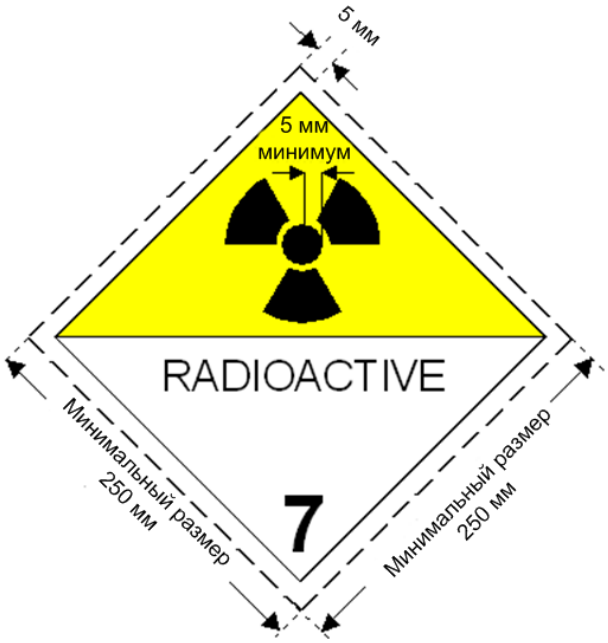

(№ 7D)

Символ (трилистник): черный; фон: верхняя половина – желтая с белой каймой, нижняя – белая.
В нижней половине должно иметься слово "RADIOACTIVE" или в качестве альтернативы, когда требуется, соответствующий номер ООН (см. п. 5.3.2.1.2) и цифра "7" в нижнем углу.

5.3.1.7.3 При перевозке контейнеров-цистерн вместимостью не более 3 м^3 и малых контейнеров знаки опасности могут быть меньших размеров и соответствовать образцам, приведенным в п. 5.2.2.2.

5.3.1.7.4 Если размеры и конструкция вагона таковы, что имеющаяся поверхность не позволяет прикрепить предписанные знаки опасности, их размеры могут быть уменьшены с каждой стороны до 150 мм.

5.3.2 Маркировка в виде табличек оранжевого цвета

5.3.2.1 Общие положения, касающиеся маркировки в виде табличек оранжевого цвета

5.3.2.1.1 Если в колонке 20 таблицы А главы 3.2 указан код опасности, то прямоугольные таблички оранжевого цвета, соответствующие положениям п. 5.3.2.2.1 должны быть прикреплены (так чтобы они были хорошо видны) на боковых сторонах каждого:

- вагона-цистерны,
- вагона-батареи
- вагона со съемными цистернами,
- контейнера-цистерны,
- МЭГК,
- переносной цистерны
- вагона, в котором груз перевозится навалом

контейнера, в котором груз перевозится навалом

вагона и контейнера, в котором перевозятся упакованные радиоактивные материалы с одним номером ООН в условиях исключительного использования и не перевозятся другие опасные грузы

Эти таблички должны наноситься на вагоны и контейнера, в которых опасные грузы в грузовых местах (упаковках) перевозятся полной загрузкой (повагонной или контейнерной отправкой).

5.3.2.1.2 На этих табличках оранжевого цвета в соответствии с п. 5.3.2.2.2.должны быть указаны код опасности и номер ООН, предписанные в колонках 20 и 1 таблицы А главы 3.2. Если в вагонах-цистернах, вагонах-батареях, вагонах со съемными цистернами, контейнерах-цистернах, МЭГК и переносных цистернах перевозятся различные вещества, на боковых сторонах каждого отсека цистерны параллельно продольной оси вагона отправитель должен прикрепить таблички оранжевого цвета в соответствии с п. 5.3.2.1.1. Они должны быть хорошо видны.

5.3.2.1.3 (зарезервировано)

5.3.2.1.4 (зарезервировано)

5.3.2.1.5 Если предписанные в п. 5.3.2.1.1 таблички оранжевого цвета, прикрепленные к контейнерам, контейнерам-цистернам, МЭГК или переносным цистернам, не видны снаружи вагона, то такие же таблички должны также прикрепляться к обеим боковым сторонам вагона.

Примечание: *Настоящий пункт необязательно применять к маркировке в виде табличек оранжевого цвета, прикрепляемых к крытым вагонам и вагонам с укрытием, в которых перевозятся цистерны с максимальной вместимостью до 3 000 л, за исключением повагонных отправок*

5.3.2.1.6 При контрейлерной перевозке маркировку в виде табличек оранжевого цвета требуется наносить на боковые стороны вагона, если на автотранспортном средстве, которое перевозит опасные грузы в цистернах или навалом/насыпью, оранжевые таблички, содержащие номер ООН и код опасности, установлены только спереди и сзади.

Примечание: *Если перевозимые автотранспортные средства имеют маркировку в виде табличек оранжевого цвета согласно требованиям ДОПОГ, прикреплять таблички оранжевого цвета к вагону не требуется. Данное правило не применяется, если автотранспортные средства имеют маркировку согласно п.п. 5.3.2.1.3 или 5.3.2.1.6 ДОПОГ.*[*]

5.3.2.1.7 Требования п.п. 5.3.2.1.1–5.3.2.1.5 применяются также к порожним, не прошедшим очистку, дегазацию или дезактивацию,
- вагонам-цистернам;
- вагонам-батареям;
- вагонам со съемными цистернами;
- контейнерам-цистернам;
- переносным цистернам;
- МЭГК,

а также к порожним вагонам и контейнерам для перевозки грузов навалом, не прошедшим очистку или дезактивацию.

5.3.2.1.8 Маркировка в виде табличек оранжевого цвета, не относящаяся к перевозимым опасным грузам или их остаткам, должна быть снята или закрыта сплошным покрытием

5.3.2.2 Технические требования к табличкам оранжевого цвета

5.3.2.2.1 Таблички оранжевого цвета должны иметь 40 см в основании, в высоту 30 см, черную окантовку шириной 15 мм и могут быть световозвращающими. Применяемые материалы должны быть атмосферостойкими, не должны стираться при любых погодных условиях и обеспечивать долговечность маркировки в течение продолжительного времени, но не менее срока перевозки. Табличка не должна отделяться от ее крепления. Таблички должны оставаться прикрепленными независимо от положения вагона (в том числе при опрокидывании).

Таблички, требуемые согласно п.п. 5.3.2.1.2 и 5.3.2.1.5, могут быть заменены самоклеящейся этикеткой, краской или любой другой равноценной маркировкой.

---

[*] Данное примечание не обязательно в Республике Беларусь, Республике Казахстан, Российской Федерации.

Альтернативная маркировка должна соответствовать техническим требованиям, изложенным в п. 5.3.2.2.

Примечание: *Оранжевый цвет табличек в условиях нормального использования должен иметь координаты цветности, лежащие в поле диаграммы цветности, ограниченной следующими координатами*:

Координаты цветности точек, расположенных по углам поля диаграммы.				
X	*0,52*	*0,52*	*0,578*	*0,618*
Y	*0,38*	*0,40*	*0,422*	*0,38*

Коэффициент яркости светоневозвращающего цвета $\beta \geq 0,22$, светоотражающего цвета $\beta > 0,12$.
Условный центр E, стандартный источник цвета C, нормальный угол падения света - 45° при угле зрения 0°.
Коэффициент силы цвета при угле освещения 5° и угле зрения 0,2°: минимум 20 кандел на люкс на 1м^2.

5.3.2.2.2 Код опасности и номер ООН должны состоять из цифр черного цвета высотой 100 мм и толщиной линий 15 мм. Номер ООН должен указываться в нижней части таблички, а код опасности – в верхней. Они должны разделяться черной горизонтальной линией толщиной 15 мм, пересекающей табличку пополам (см. п. 5.3.2.2.3).
Заменяемые цифры и буквы, составляющие код опасности или номер ООН, в табличках должны оставаться на своем месте во время перевозки независимо от положения вагона (в том числе при опрокидывании).

5.3.2.2.3 Пример таблички оранжевого цвета с кодом опасности и номером ООН.

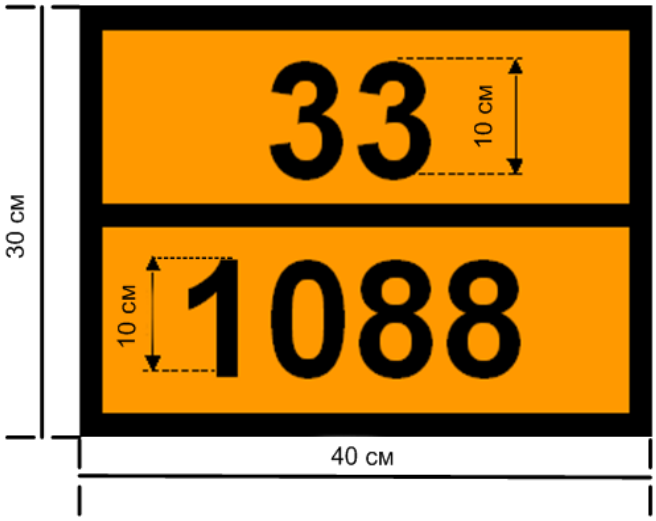

Код опасности (2 или 3 цифры, перед которыми в соответствующих случаях проставляется буква "X"; см. п. 5.3.2.3)

Номер ООН (4 цифры)

Фон – оранжевый.
Окантовка, поперечная полоса и цифры – черного цвета с толщиной линий 15 мм.

5.3.2.2.4 Для каждого размера таблички оранжевого цвета предусматривается допуск ± 10%.

5.3.2.2.5 Когда таблички оранжевого цвета или альтернативная маркировка, упомянутая в п. 5.3.2.2.1, размещаются на устройствах с сменными или откидными элементами, последние должны быть сконструированы и закреплены таким образом, чтобы исключалась любая возможность их откидывания или отрыва от крепления во время перевозки (в частности, в результате ударов или непреднамеренных действий).

5.3.2.3 Значение кодов опасности

5.3.2.3.1 Код опасности для веществ классов 2-9 состоит из двух или трех цифр.
Цифры обозначают следующие виды опасности:
2 Выделение газа в результате давления или химической реакции
3 Воспламеняемость жидкостей (паров) и газов или самонагревающейся жидкости
4 Воспламеняемость твердых веществ или самонагревающегося твердого вещества
5 Окисляющий эффект (эффект интенсификации горения)
6 Ядовитость (токсичность) или опасность инфекции
7 Радиоактивность
8 Едкость (коррозионная активность)
9 Опасность самопроизвольной бурной реакции

***Примечание**: Опасность самопроизвольной бурной реакции по смыслу цифры 9 включает обусловленную свойствами вещества возможную опасность реакции взрыва, распада и полимеризации, сопровождающейся высвобождением значительного количества тепла и воспламеняющихся и/или ядовитых (токсичных) газов.*

Удвоение цифры обозначает усиление соответствующего вида опасности.
Если для указания опасности, свойственной веществу, достаточно одной цифры, после этой цифры ставится ноль.
Однако следующие сочетания цифр имеют особое значение: 22, 323, 333, 362, 382, 423, 432, 44, 446, 462, 482, 539, 606, 623, 642, 823, 842, 90 и 99 (см. п. 5.3.2.3.2).
Если перед кодом опасности стоит буква "X", то это означает, что данное вещество вступает в опасную реакцию с водой. В этом случае вода может использоваться лишь с одобрения экспертов.

Для веществ и изделий класса 1 код опасности состоит из классификационного кода, находящегося в колонке 3б таблицы А главы 3.2. Классификационный код состоит из номера подкласса в соответствии с п. 2.2.1.1.5 и буквы, обозначающей группу совместимости в соответствии с п. 2.2.1.1.6.

5.3.2.3.2 Коды опасности, перечисленные в колонке 20 таблицы А главы 3.2, имеют следующие значения:

20 удушающий газ или газ, не представляющий дополнительной опасности
22 охлажденный сжиженный газ, удушающий
223 охлажденный сжиженный газ, воспламеняющийся
225 охлажденный сжиженный газ, окисляющий (интенсифицирующий горение)
23 воспламеняющийся газ
238 воспламеняющийся газ, едкий (коррозионный)
239 воспламеняющийся газ, способный самопроизвольно вести к бурной реакции
25 окисляющий (интенсифицирующий горение) газ
26 газ ядовитый (токсичный)
263 ядовитый (токсичный) газ, воспламеняющийся
265 ядовитый (токсичный) газ, окисляющий (интенсифицирующий горение)
268 ядовитый (токсичный) газ, едкий (коррозионный)
28 едкий (коррозионный) газ
285 едкий (коррозионный) газ, окисляющий (интенсифицирующий горение)
30 легковоспламеняющаяся жидкость (температура вспышки 23°C–60°C, включая предельные значения) или
легковоспламеняющаяся жидкость или твердое вещество в расплавленном состоянии с температурой вспышки выше 60°C, разогретые до температуры, равной или превышающей их температуру вспышки, или
самонагревающаяся жидкость
323 легковоспламеняющаяся жидкость, реагирующая с водой с выделением воспламеняющихся газов
X323 легковоспламеняющаяся жидкость, опасно реагирующая с водой с выделением воспламеняющихся газов*
33 легковоспламеняющаяся жидкость (температура вспышки ниже 23°C)
333 пирофорная жидкость
X333 пирофорная жидкость, опасно реагирующая с водой*
336 сильновоспламеняющаяся жидкость, ядовитая (токсичная)
338 сильновоспламеняющаяся жидкость, едкая (коррозионная)
X338 сильновоспламеняющаяся жидкость, едкая (коррозионная), опасно реагирующая с водой*
339 сильновоспламеняющаяся жидкость, способная самопроизвольно вести к бурной реакции
36 легковоспламеняющаяся жидкость (температура вспышки 23°C–60°C, включая предельные значения), слабоядовитая (слаботоксичная), или самонагревающаяся жидкость, ядовитая (токсичная)
362 легковоспламеняющаяся жидкость, ядовитая (токсичная), реагирующая с водой с выделением воспламеняющихся газов
X362 легковоспламеняющаяся ядовитая (токсичная) жидкость, опасно реагирующая с водой с выделением воспламеняющихся газов*
368 легковоспламеняющаяся жидкость, ядовитая (токсичная), едкая (коррозионная)
38 легковоспламеняющаяся жидкость (температура вспышки 23°C–60°C, включая предельные значения), слабокоррозионная, или самонагревающаяся жидкость, едкая (коррозионная)
382 легковоспламеняющаяся жидкость, едкая (коррозионная), реагирующая с водой с выделением воспламеняющихся газов
X382 легковоспламеняющаяся жидкость, едкая (коррозионная), опасно реагирующая с водой с выделением воспламеняющихся газов*
39 легковоспламеняющаяся жидкость, способная самопроизвольно вести к бурной реакции
40 легковоспламеняющееся твердое вещество или самореактивное вещество, или самонагревающееся вещество

423 твердое вещество, реагирующее с водой с выделением воспламеняющихся газов или легковоспламеняющееся твердое вещество, реагирующее с водой с выделением воспламеняющихся газов, или самонагревающееся твердое вещество, реагирующее с водой с выделением воспламеняющихся газов

X423 твердое вещество, опасно реагирующее с водой с выделением воспламеняющихся газов, или легковоспламеняющееся твердое вещество, опасно реагирующее с водой с выделением воспламеняющихся газов, или самонагревающееся вещество, опасно реагирующее с водой с выделением воспламеняющихся газов*

43 твердое вещество, способное к самовозгоранию (пирофорное)

X432 твердое вещество, способное к самовозгоранию (пирофорное), реагирующее с водой с выделением воспламеняющихся газов*

44 легковоспламеняющееся твердое вещество в расплавленном состоянии при повышенной температуре

446 легковоспламеняющееся твердое вещество, ядовитое (токсичное), в расплавленном состоянии при повышенной температуре

46 легковоспламеняющееся или самонагревающееся твердое вещество, ядовитое (токсичное)

462 ядовитое (токсичное) твердое вещество, реагирующее с водой с выделением воспламеняющихся газов

X462 твердое вещество, опасно реагирующее с водой с выделением ядовитых (токсичных) газов*

48 легковоспламеняющееся или самонагревающееся твердое вещество, едкое (коррозионное)

482 едкое (коррозионное) твердое вещество, реагирующее с водой с выделением воспламеняющихся газов

X482 твердое вещество, опасно реагирующее с водой с выделением едких (коррозионных) газов*

50 окисляющее (интенсифицирующее горение) вещество

539 легковоспламеняющийся органический пероксид

55 сильноокисляющее (интенсифицирующее горение) вещество

556 сильноокисляющее (интенсифицирующее горение) вещество, ядовитое (токсичное)

558 сильноокисляющее (интенсифицирующее горение) вещество, едкое (коррозионное)

559 сильноокисляющее (интенсифицирующее горение) вещество, способное самопроизвольно вести к бурной реакции

56 окисляющее вещество (интенсифицирующее горение), ядовитое (токсичное)

568 окисляющее вещество (интенсифицирующее горение), ядовитое (токсичное), едкое (коррозионное)

58 окисляющее вещество (интенсифицирующее горение), едкое (коррозионное)

59 окисляющее вещество (интенсифицирующее горение), способное самопроизвольно вести к бурной реакции

60 ядовитое (токсичное) или слабоядовитое вещество

606 инфекционное вещество

623 ядовитая (токсичная) жидкость, реагирующая с водой с выделением воспламеняющихся газов

63 ядовитое (токсичное) вещество, легковоспламеняющееся (температура вспышки 23°C–60°C, включая предельные значения)

638 ядовитое (токсичное) вещество, легковоспламеняющееся (температура вспышки 23°C –60°C, включая предельные значения), едкое (коррозионное)

639 ядовитое (токсичное) вещество, легковоспламеняющееся (температура вспышки не выше 60°C), способное самопроизвольно вести к бурной реакции

64 ядовитое (токсичное) твердое вещество, легковоспламеняющееся или самонагревающееся

642 ядовитое (токсичное) твердое вещество, реагирующее с водой с выделением воспламеняющихся газов

65 ядовитое (токсичное) вещество, окисляющее (интенсифицирующее горение)

66 сильноядовитое (сильнотоксичное) вещество

663 сильноядовитое (сильнотоксичное) вещество, легковоспламеняющееся (температура вспышки не выше 60°C)

664 сильноядовитое (сильнотоксичное) вещество, легковоспламеняющееся или самонагревающееся

665 сильноядовитое (сильнотоксичное) вещество, окисляющее (интенсифицирующее горение)
668 сильноядовитое (сильнотоксичное) вещество, едкое (коррозионное)
669 сильноядовитое (сильнотоксичное) вещество, способное самопроизвольно вести к бурной реакции
68 ядовитое (токсичное) вещество, едкое (коррозионное)
69 ядовитое (токсичное) или слабоядовитое (слаботоксичное) вещество, способное самопроизвольно вести к бурной реакции
70 радиоактивный материал
78 радиоактивный материал, едкий (коррозионный)
80 едкое (коррозионное)или слабоедкое (слабокоррозионное) вещество
X80 едкое (коррозионное)или слабоедкое (слабокоррозионное) вещество, опасно реагирующее с водой*
823 едкая (коррозионная) жидкость, реагирующая с водой с выделением воспламеняющихся газов
83 едкое (коррозионное) или слабоедкое (слабокоррозионное) вещество, легковоспламеняющееся (температура вспышки 23°C–60°C, включая предельные значения)
X83 едкое (коррозионное) или слабоедкое (слабокоррозионное) вещество, легковоспламеняющееся (температура вспышки 23°C–60°C, включая предельные значения), опасно реагирующее с водой *
839 едкое (коррозионное) или слабоедкое (слабокоррозионное) вещество, легковоспламеняющееся (температура вспышки 23°C–60°C, включая предельные значения), способное самопроизвольно вести к бурной реакции
X839 едкое (коррозионное) или слабоедкое (слабокоррозионное) вещество, легковоспламеняющееся (температура вспышки 23°C–60°C, включая предельные значения), способное самопроизвольно вести к бурной реакции и опасно реагирующее с водой *
84 едкое (коррозионное) твердое вещество, легковоспламеняющееся или самонагревающееся
842 едкое (коррозионное) твердое вещество, реагирующее с водой с выделением воспламеняющихся газов
85 едкое (коррозионное) или слабоедкое (слабокоррозионное) вещество, окисляющее (интенсифицирующее горение)
856 едкое (коррозионное) или слабоедкое (слабокоррозионное) вещество, окисляющее (интенсифицирующее горение) и ядовитое (токсичное)
86 едкое (коррозионное) или слабоедкое (слабокоррозионное) вещество, ядовитое (токсичное)
88 сильноедкое (сильнокоррозионное) вещество
X88 сильноедкое (сильнокоррозионное) вещество, опасно реагирующее с водой *
883 сильноедкое (сильнокоррозионное) вещество, легковоспламеняющееся (температура вспышки 23°C–60°C, включая предельные значения)
884 сильноедкое (сильнокоррозионное) твердое вещество, легковоспламеняющееся или самонагревающееся
885 сильноедкое (сильнокоррозионное) вещество, окисляющее (интенсифицирующее горение)
886 сильноедкое (сильнокоррозионное) вещество, ядовитое (токсичное)
X886 сильноедкое (сильнокоррозионное) вещество, ядовитое (токсичное), опасно реагирующее с водой*
89 едкое (коррозионное) или слабоедкое (слабокоррозионное) вещество, способное самопроизвольно вести к бурной реакции
90 опасное для окружающей среды вещество; прочие опасные вещества
99 прочие опасные вещества, перевозимые при повышенной температуре.

* Вода используется исключительно с одобрения экспертов

5.3.3 МАРКИРОВОЧНЫЙ ЗНАК ДЛЯ ВЕЩЕСТВ, ПЕРЕВОЗИМЫХ ПРИ ПОВЫШЕННОЙ ТЕМПЕРАТУРЕ

Вагоны-цистерны, контейнеры-цистерны, переносные цистерны, специальные контейнеры либо специально оборудованные контейнеры, для которых в соответствии со специальным

положением 580, указанным в колонке 6 таблицы А главы 3.2, требуется маркировочный знак для перевозки веществ при повышенной температуре, должны иметь на обеих боковых сторонах вагона, и на обеих боковых сторонах и на каждой торцевой стороне (днище) контейнера, контейнера-цистерны и переносной цистерны, маркировочный знак треугольной формы со сторонами не менее 250 мм, красного цвета, на белом фоне внутри изображен символ (термометр красного цвета).

5.3.4 НАКЛЕЙКИ, КАСАЮЩИЕСЯ ПЕРЕМЕЩЕНИЯ ВАГОНОВ И МАНЕВРОВОЙ РАБОТЫ ПО ОБРАЗЦУ № 13 И 15.

5.3.4.1 Общие положения

Общие положения, относящиеся к знакам опасности, изложенные в п.п. 5.3.1.1.1 и 5.3.1.1.5, а также п.п. 5.3.1.3 - 5.3.1.6, действительны и для наклеек, касающихся перемещения вагонов и маневровой работы по образу № 13 и 15.

5.3.4.2 Образцы наклеек, касающиеся перемещения вагонов и маневровой работы № 13 и 15.

Образцы наклеек, касающихся перемещения вагонов и маневровой работы № 13 и № 15 должны быть прямоугольной формы размером не менее А7 (74 х 105 мм) белого цвета , внутри которого расположен (расположены) треугольник(и) (ширина не менее 100 мм, высота не менее 70 мм), красного цвета, символ внутри треугольника(ов) и окантовка - черного цвета.

№ 13

Перемещать осторожно, при маневрах не толкать

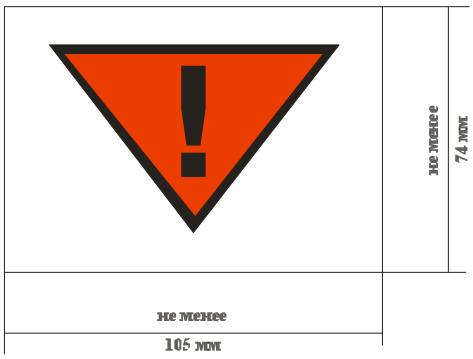

На белом фоне - красный треугольник с черным восклицательным знаком

№ 15

Производить маневры толчками и спускать с горки запрещено. Должен подаваться отдельным локомотивом. Нельзя допускать соударения с другим подвижным составом.

На белом фоне - три красных треугольника с черным восклицательным знаком

5.3.5 Отличительные полосы

5.3.5.1 На цистерны приписки железных дорог колеи 1520 мм для нижеследующих сжиженных газов на уровне продольной оси вдоль котла наносится полоса шириной 300 мм: для 1005 аммиака

– желтого цвета; 1017 хлора – защитного (темно-зеленого) цвета; для воспламеняющихся газов с классификационным кодом: 2F, 3F,4F – красного цвета.

На цистернах приписки железных дорог колеи 1435 мм для перевозки сжиженных газов, охлажденных жидких или растворенных под давлением газов, на уровне продольной оси вокруг цистерны должна быть нанесена сплошная оранжевая полоса шириной 300 мм.

Если вагоны-цистерны для перевозки сжиженных газов класса 2 имеют допуск для перевозки жидких веществ других классов, то при перевозке этих веществ оранжевая полоса вокруг цистерны, а также наименования сжиженных газов на цистерне, должны быть полностью закрыты.

5.3.5.2 На вагоны-цистерны приписки железных дорог колеи 1520 мм, в которых перевозятся указанные ниже жидкие грузы, на уровне продольной оси вдоль цилиндрической части котла с обеих сторон наносят полосы шириной 500 мм соответствующих цветов:

№ ООН	Наименование груза		Цвет полосы
	надлежащее	**техническое**	
1079	Серы диоксид	Сернистый ангидрид	черный
1092	Акролеин стабилизированный	-	черный
1131	Сероуглерод	-	оранжевый
1162	Диметилдихлорсилан	-	оранжевый
1230	Метанол	-	черный
1250	Метилтрихлорсилан	-	оранжевый
1325	Вещество твердое легковоспламеняющееся органическое, н.у.к.	Капролактам	красный
1381	Фосфор желтый	-	красный
1649	Присадка антидетонационная к моторному топливу	Жидкость этиловая	зеленый
2304	Нафталин расплавленный	-	красный
2448	Сера расплавленная	-	красный
3082	Вещество жидкое, опасное для окружающей среды, н.у.к.	Параантрацен	синий
	Кислоты неорганические жидкие, имеющие классификационный код: C1,C3,CF1,CW1,CO1,CT1	-	желтый

5.3.6 МАРКИРОВОЧНЫЙ ЗНАК ВЕЩЕСТВА, ОПАСНОГО ДЛЯ ОКРУЖАЮЩЕЙ СРЕДЫ

Если в соответствии с положениями раздела 5.3.1 требуется размещение знаков опасности, то на крупнотоннажных контейнерах, МЭГК, контейнерах-цистернах, переносных цистернах и вагонах, содержащих опасные для окружающей среды вещества, отвечающие критериям, предусмотренным в п. 2.2.9.1.10, должен быть размещен маркировочный знак вещества, опасного для окружающей среды, изображенный на рисунке в п. 5.2.1.8.3. К данному маркировочному знаку применяются положения раздела 5.3.1 в отношении знаков опасности, с учётом принципа *mutatis mutandis** .

** mutatis mutandis – юридический термин, который означает «с соответствующей корректировкой» или «исправляя текст с внесением всех необходимых корректировок» или «изменив то, что подлежит изменению».*

5.3.7 НАНЕСЕНИЕ НОМЕРА АВАРИЙНОЙ КАРТОЧКИ НА ВАГОНЫ И КОНТЕЙНЕРЫ*.

** Положения данного раздела не обязательны для Венгерской Республики, Республики Польша, Словацкой Республики.*

5.3.7.1 Номер аварийной карточки указывается:

- между номером класса и символом опасности знака опасности, который указывает главную или единственную опасность опасного груза,

или

- на отдельной табличке белого цвета размером 400x200 мм с окантовочной линией черного цвета толщиной 10 мм.

5.3.7.2 Перед номером аварийной карточки указываются буквы «АК». Номер аварийной карточки и буквы «АК» должны быть высотой не менее 70 мм.

5.3.7.3 Белая табличка с номером аварийной карточки размещается рядом или под знаком опасности. Таблички белого цвета должны быть атмосферостойкими, не должны стираться при любых погодных условиях и обеспечивать долговечность маркировки в течение продолжительного времени, но не менее срока перевозки. Табличка не должна отделяться от ее крепления.

Таблички могут быть нанесены в виде самоклеящейся этикетки, маркировки, нанесенной краской, или любой другой равноценной маркировки.

5.3.7.4 Примеры нанесения номера аварийной карточки:

или

АК 305

ГЛАВА 5.4
ОФОРМЛЕНИЕ ПЕРЕВОЗОЧНЫХ ДОКУМЕНТОВ

5.4.0 Отправитель на каждую отправку опасного груза должен предъявить накладную СМГС, заполненную в соответствии с требованиями Приложения 12.5 к СМГС и требованиями настоящей главы, за исключением случаев, предусмотренных в п.п. 1.1.3.1–1.1.3.5.

***Примечание**: Применение методов электронной обработки информации (ЭОИ) или электронного обмена данными (ЭОД) в дополнение к документации, выполненной на бумаге, или вместо нее разрешается при условии, что процедуры, используемые для сбора, хранения и обработки электронных данных, по крайней мере, в той же степени, что и документация, выполненная на бумаге, удовлетворяют юридическим требованиям в отношении доказательной ценности и наличия данных в ходе перевозки*.

5.4.1 ОФОРМЛЕНИЕ НАКЛАДНОЙ НА ОПАСНЫЕ ГРУЗЫ И УКАЗЫВАЕМАЯ В НЕЙ ИНФОРМАЦИЯ

5.4.1.1 Общая информация, указываемая в накладной

5.4.1.1.1 В графе 50 «Прил. 2» накладной СМГС должен быть проставлен знак «X».

В накладной по каждому опасному веществу, материалу или изделию, предъявляемому к перевозке, отправителем должны быть указаны следующие элементы информации:

а) номер ООН, которому предшествуют буквы "UN" (колонка 1 таблицы А главы 3.2);

б) надлежащее наименование груза, определенное в соответствии с разделом 3.1.2 (колонка 2 таблицы А главы 3.2), дополненное, при необходимости (см. п. 3.1.2.8.1), заключенным в скобки техническим наименованием (см. п. 3.1.2.8.1.1);

в) - для веществ и изделий класса 1: классификационный код, указанный в колонке 3б таблицы А главы 3.2. Если в колонке 5 таблицы А главы 3.2 приведены номера образцов знаков опасности, не являющиеся номерами образцов 1, 1.4, 1.5 и 1.6, то эти номера образцов знаков опасности должны указываться после классификационного кода в скобках;

- для радиоактивных материалов класса 7: номер класса "7";

Примечание: В отношении радиоактивных материалов с дополнительной опасностью см. также специальное положение 172 главы 3.3.

- для веществ и изделий других классов: номера образцов знаков опасности, которые указаны в колонке 5 или применимы в соответствии со специальным положением, указанным в колонке 6 таблицы А главы 3.2. Если указано несколько знаков опасности, то номера знаков опасности, которые следуют за первым знаком опасности, должны быть заключены в скобки. Номера наклеек № 13 и 15, касающихся перемещения вагонов и маневровой работы, в накладной не указываются. Для веществ и изделий, которым в колонке 5 таблицы А главы 3.2 не предписан какой-либо образец знака, необходимо вместо этого указать номер их класса, приведенный в колонке 3а;

г) группа упаковки вещества или изделия, если таковая назначена (колонка 4 таблицы А главы 3.2);

Примечание: В отношении радиоактивных материалов класса 7 с дополнительными видами опасности см. специальное положение 172 б) в главе 3.3.

д) количество и описание упаковок, когда применяются упаковки (см. также прил.12.5 к СМГС). Коды транспортной тары ООН могут использоваться лишь в дополнение к описанию вида упаковки (например, ящик (4G));

е) общее количество каждого опасного груза, имеющего отдельный номер ООН, надлежащее наименование груза или группу упаковки, если таковая назначена (объем, масса брутто, масса нетто в зависимости от конкретного случая) (см. также прил.12.5 к СМГС);

Примечание 1: *(зарезервировано)*

Примечание 2: *Для опасных грузов в механизмах или оборудовании, упоминаемых в Прил. 2 к СМГС, в зависимости от конкретного случая должно указываться общее количество содержащихся в них опасных грузов в килограммах или литрах.*

ж) наименование и адрес отправителя (см. также прил. 12.5 к СМГС);

з) наименование и адрес получателя (см. также прил. 12.5 к СМГС);

и) запись, требующаяся в случаях, предусмотренных специальным соглашением, если данная перевозка осуществляется на основе этого соглашения (например, при мультимодальных перевозках);

к) (зарезервировано);

л) код опасности, если требуется маркировка груза оранжевой табличкой согласно п. 5.3.2.1 (колонка 20 таблицы А главы 3.2);

м) номер аварийной карточки (см. раздел 5.4.3), которому предшествуют буквы "АК" (АК …) (колонка 21а таблицы А главы 3.2); если номер аварийной карточки для какого-нибудь вещества в колонке 21*а* отсутствует, отправитель должен приложить разработанную им на этот груз аварийную карточку и в накладной сделать запись « АК приложена».[1]

н) отметка о минимальных нормах прикрытия (см. колонку 21б таблицы А главы 3.2 и описание колонки 21б раздела 3.2.1)[1];

о) отметка по условиям роспуска вагонов с сортировочных горок и при маневрах (см. колонку 21в таблицы А главы 3.2 и описание колонки 21в раздела 3.2.1)[1];
Если в какой-либо позиции в колонке 21в таблицы А главы 3.2 указан код, начинающийся с буквы "М", то должна быть сделана следующая запись:

для кода М 1 – «Не спускать с горки»;

для кода М 2 – «Спускать с горки осторожно»;

для кода М 3– «Спускать с горки осторожно» (только в случае, если груз упакован в стеклянную тару).

п) отметка об опасности груза (виде опасности) - проставляется в накладной в зависимости от того, какой знак опасности указан в колонке 5 таблицы А главы 3.2 (см. таблицу 5.4.1.1)[1];

[1] Требования пунктов м), н), о), п) не обязательны при отправлении или передаче опасных грузов из Венгерской Республики, Республики Польша и Словацкой Республики.

Таблица 5.4.1.1 Отметка (штемпель) об опасности груза (виде опасности).

Номер образца знака опасности (колонка 5 таблицы А главы 3.2).	Отметка об опасности груза (виде опасности).
1, 1.4, 1.5, 1.6	Взрывоопасно
2.1	Воспламеняющийся газ
2.2	Невоспламеняющийся неядовитый газ
2.3	Ядовитый газ
3, 4.1	Легко воспламеняется
4.2	Самовозгорается
4.3	При взаимодействии с водой выделяет воспламеняющиеся газы
5.1	Окислитель
5.2	Органический пероксид
6.1	Ядовито
6.2	Инфекционное вещество
7A, 7B, 7C	Радиоактивно
7E	Делящийся материал
8	Коррозионное или Едкое
9	Прочие опасные вещества

Сведения, упомянутые в подпунктах а), б), в), г), л), м), н), о) и п) должны указываться в графе 11 накладной «Наименование груза» дополнительно к данным, требуемым параграфом 8 статьи 7 СМГС.

Расположение элементов информации и последовательность, в которой они должны указываться в накладной, являются факультативными, однако сведения, упомянутые в подпунктах а), б), в), г) и л), должны указываться в следующей последовательности: л), а), б), в), г) (код опасности указывается перед номером ООН через дробь), например:

"663/UN1098 СПИРТ АЛИЛОВЫЙ, 6.1(3), I, АК 607
«Прикрытие 3/1-1*-1-1» «ЯДОВИТО» «ЛЕГКО ВОСПЛАМЕНЯЕТСЯ» «НЕ СПУСКАТЬ С ГОРКИ».

«336/UN1230 МЕТАНОЛ, 3(6.1), II, АК 319, «Прикрытие 3/0-0-1-0» «ЛЕГКО ВОСПЛАМЕНЯЕТСЯ» «ЯДОВИТО» «НЕ СПУСКАТЬ С ГОРКИ».

5.4.1.1.2 Записи в накладной, содержащие требуемую информацию, должны быть разборчивыми.

Несмотря на то, что в главе 3.1 и в таблице А главы 3.2 элементы надлежащего наименование груза, которое должно быть указано в накладной, и приведенные в настоящей главе элементы информации, которые должны быть внесены в накладную, напечатаны заглавными (прописными) и строчными буквами, выбор заглавных или строчных букв для указания этих сведений в накладной может быть свободным.

5.4.1.1.3 **Специальные положения, касающиеся отходов**.

Если перевозятся отходы, содержащие опасные грузы (за исключением радиоактивных отходов), то перед кодом опасности, номером ООН и надлежащим наименованием должно быть включено слово "ОТХОДЫ", если только этот термин не является частью надлежащего наименования груза, например:

"ОТХОДЫ, 336/UN1230 МЕТАНОЛ, 3 (6.1), II, АК 319, ПРИКРЫТИЕ 3/0-0-1-0 «ЛЕГКО ВОСПЛАМЕНЯЕТСЯ» «ЯДОВИТО» «НЕ СПУСКАТЬ С ГОРКИ»
или
"ОТХОДЫ, 33/UN1993 ЛЕГКОВОСПЛАМЕНЯЮЩАЯСЯ ЖИДКОСТЬ, Н.У.К. (толуол и этиловый спирт), 3, II, АК 328 ПРИКРЫТИЕ 3/0-0-1-0 «ЛЕГКО ВОСПЛАМЕНЯЕТСЯ»

Если применяется положение, касающееся отходов, изложенное в п. 2.1.3.5.5, то к надлежащему наименованию груза должны быть добавлены слова:

«ОТХОДЫ В СООТВЕТСТВИИ С П. 2.1.3.5.5» (например, «UN 3264 ЖИДКОСТЬ КОРРОЗИОННАЯ КИСЛАЯ НЕОРГАНИЧЕСКАЯ, Н.У.К., ОТХОДЫ В СООТВЕТСТВИИ С П. 2.1.3.5.5»).

Техническое наименование, предписанное в специальном положении 274 главы 3.3, разрешается не добавлять.

5.4.1.1.4 Специальные положения, касающиеся опасных грузов, упакованных в ограниченных количествах.

В случае перевозки опасных грузов, упакованных в ограниченных количествах в соответствии с главой 3.4, если перевозка не подпадает под требования Прил. 2 к СМГС, никаких указаний, изложенных в п. 5.4.1.1.1 в накладную вписывать не требуется.

5.4.1.1.5 Специальные положения, касающиеся аварийной тары.

Если опасные грузы перевозятся в аварийной таре, то после описания груза в накладной должны быть добавлены слова "АВАРИЙНАЯ УПАКОВКА".

5.4.1.1.6 Специальные положения, касающиеся неочищенных порожних перевозочных средств (порожней неочищенной тары и порожних неочищенных вагонов, контейнеров, цистерн, вагонов-батарей и МЭГК и т.п.).

5.4.1.1.6.1 При перевозке неочищенных порожних перевозочных средств, за исключением грузов класса 7, заполнение накладной* должно соответствовать требованиям по заполнению накладной как для перевозки опасного груза. Дополнительно перед надлежащим наименованием груза, требуемого согласно п. 5.4.1.1.1 б), должны быть включены слова «ПОРОЖНИЙ НЕОЧИЩЕННЫЙ, ПОСЛЕДНИЙ ГРУЗ». Положения п. 5.4.1.1.1 е) не применяются.

5.4.1.1.6.2 Специальное положение п. 5.4.1.1.6.1 может быть заменено, в зависимости от конкретного случая, положениями п.п. 5.4.1.1.6.2.1 или 5.4.1.1.6.2.2.

5.4.1.1.6.2.1 В случае неочищенной порожней тары, содержащей остатки опасных грузов, за исключением грузов класса 7, включая неочищенные порожние сосуды для газов вместимостью не более 1 000 л, сведения, предусмотренные в п.п. 5.4.1.1.1 а), б), в), г), д), е), л) заменяются, в зависимости от конкретного случая, словами «ПОРОЖНЯЯ ТАРА», «ПОРОЖНИЙ СОСУД», «ПОРОЖНИЙ КСМ» или «ПОРОЖНЯЯ КРУПНОГАБАРИТНАЯ ТАРА», за которыми должна следовать информация о последнем перевозившемся грузе, предписанная в п. 5.4.1.1.1 в).

Например: «ПОРОЖНЯЯ ТАРА, 6.1(3)».

В случае порожней неочищенной тары, содержащей остатки опасных грузов класса 2, информация, предписанная в пункте 5.4.1.1.1 в), может быть заменена номером класса «2».
В случае совместной перевозки порожней неочищенной тары из-под разных опасных грузов, информация, предписанная в пункте 5.4.1.1.1 м), н), о) может не указываться.

5.4.1.1.6.2.2 В случае неочищенных порожних перевозочных средств, кроме тары, содержащих остатки опасных грузов, за исключением грузов класса 7, а также в случае неочищенных порожних сосудов для газов вместимостью более 1 000 л, описание в накладной должно включать следующие слова: «ПОРОЖНИЙ ВАГОН-ЦИСТЕРНА», «ПОРОЖНЯЯ АВТОЦИСТЕРНА», «ПОРОЖНЯЯ СЪЕМНАЯ ЦИСТЕРНА», «ПОРОЖНИЙ КОНТЕЙНЕР-ЦИСТЕРНА», «ПОРОЖНЯЯ ПЕРЕНОСНАЯ ЦИСТЕРНА», «ПОРОЖНЕЕ ТРАНСПОРТНОЕ СРЕДСТВО-БАТАРЕЯ», «ПОРОЖНИЙ ВАГОН-БАТАРЕЯ», «ПОРОЖНИЙ МЭГК», «ПОРОЖНЕЕ

---

* при возврате порожних неочищенных вагонов-цистерн, за исключением приватных или сданных в аренду, допускается применение иного перевозочного документа, согласованного соответствующим договором между участниками перевозочного процесса.

ТРАНСПОРТНОЕ СРЕДСТВО», «ПОРОЖНИЙ ВАГОН», «ПОРОЖНИЙ КОНТЕЙНЕР», «ПОРОЖНИЙ СОСУД», за которыми должны следовать слова «ПОСЛЕДНИЙ ГРУЗ» вместе с информацией о последнем перевозившемся грузе, предписанной в п.п. 5.4.1.1.1 а)-г) и л)-п), в предписанной последовательности. Кроме того, положения п. 5.4.1.1.1 е) не применяются.
Например:
«ПОРОЖНИЙ ВАГОН-ЦИСТЕРНА, ПОСЛЕДНИЙ ГРУЗ: 663/UN1098 СПИРТ АЛИЛОВЫЙ, 6.1(3), I, АК 607, «Прикрытие 3/1-1*-1-1» «ЯДОВИТО» «ЛЕГКО ВОСПЛАМЕНЯЕТСЯ» «НЕ СПУСКАТЬ С ГОРКИ».

5.4.1.1.6.2.3 (зарезервировано)

5.4.1.1.6.3 а) Если порожние неочищенные цистерны, вагоны-батареи, МЭГК, автотранспортные средства-батареи (при контрейлерных перевозках) перевозятся к ближайшему месту, где они могут быть очищены или отремонтированы в соответствии с положениями п. 4.3.2.4.3, то в накладной должна быть сделана следующая дополнительная запись:
«Перевозка в соответствии с п. 4.3.2.4.3»

б) Если порожние неочищенные вагоны, контейнеры, автотранспортные средства (при контрейлерных перевозках) перевозятся к ближайшему месту, где они могут быть очищены или отремонтированы в соответствии с положениями п. 7.5.8.1, то в накладной должна быть сделана следующая дополнительная запись:
«Перевозка в соответствии с п. 7.5.8.1».*»*.

5.4.1.1.6.4 В случае перевозки вагонов-цистерн, съемных цистерн, вагонов-батарей, контейнеров-цистерн и МЭГК в соответствии с условиями, предусмотренными в п. 4.3.2.4.4, в накладной должна быть сделана следующая запись: «Перевозка в соответствии с п. 4.3.2.4.4».

5.4.1.1.7 **Специальные положения, касающиеся перевозки в транспортной цепи, включая морскую или воздушную перевозку**[1] .
При мультимодальной перевозке, осуществляемой в соответствии с п. 1.1.4.2.1, в накладной должна быть сделана следующая запись:
"Перевозка в соответствии с п. 1.1.4.2.1".

5.4.1.1.8 (зарезервировано)

5.4.1.1.9 **Специальные положения, касающиеся контрейлерной перевозки**.
При перевозке, осуществляемой в соответствии с п. 1.1.4.4, в накладной должна быть сделана следующая запись:
"Перевозка в соответствии с п. 1.1.4.4".
При перевозке грузов в цистернах, съемных цистернах, автоцистернах, контейнерах-цистернах, МЭГК, вагонах-батареях, переносных цистернах или веществ навалом/насыпью, в накладной перед наименованием груза и номером ООН должен быть написан код опасности.

5.4.1.1.10 (зарезервировано)

5.4.1.1.11 **Специальные положения, касающиеся перевозки КСМ или переносных цистерн после истечения срока действия последнего периодического испытания или последней периодической проверки**.
При перевозке, осуществляемой в соответствии с п. п. 4.1.2.2 б) второго абзаца, 6.7.2.19.6 б), 6.7.3.15.6 б) или 6.7.4.14.6 б) в накладной должна быть сделана соответствующая запись:
- «Перевозка в соответствии с п. 4.1.2.2 б)»,
- «Перевозка в соответствии с п. 6.7.2.19.6 б)»,
- «Перевозка в соответствии с п. 6.7.3.15.6 б)»
или

[1] При перевозке в транспортной цепи, включая морскую или воздушную перевозку, копии документации (например, форма мультимодального транспортного документа для перевозки опасных грузов согласно раздела 5.4.4), требуемые для морской или воздушной перевозки, могут быть приложены к накладной.

- «Перевозка в соответствии с п. 6.7.4.14.6 б)».

5.4.1.1.12 Специальные положения, касающиеся перевозки по переходным мерам.
В переходный период согласно п. 1.6.1.1 в накладной делается запись «Перевозка по Прил. 2 к СМГС применявшемуся до 01.07.2009 г.».

5.4.1.1.13 (зарезервировано)

5.4.1.1.14 Специальные положения, касающиеся веществ, перевозимых при повышенной температуре.

Если в надлежащем наименовании вещества, которое перевозится или предъявляется к перевозке в жидком состоянии при температуре, равной или превышающей 100°С, или в твердом состоянии при температуре, равной или превышающей 240°С, не содержится указания на то, что вещество перевозится при повышенной температуре (например, путем использования в качестве части надлежащего наименования груза таких слов, как "РАСПЛАВЛЕННЫЙ(АЯ)" или "ПРИ ПОВЫШЕННОЙ ТЕМПЕРАТУРЕ"), то непосредственно после надлежащего наименования груза должно быть указано: "**ПРИ ВЫСОКОЙ ТЕМПЕРАТУРЕ**".

5.4.1.1.15 (зарезервировано)

5.4.1.1.16 Информация, которую следует вносить в накладную в соответствии со специальным положением 640 главы 3.3.

В соответствии с требованиями специального положения 640 главы 3.3, в накладную должна вноситься запись: "**Специальное положение 640 x**",
где "x" - соответствующая прописная буква, которая указана после номера специального положения 640, приведенного в колонке 6 таблицы А главы 3.2.

5.4.1.1.17 Специальные положения, касающиеся перевозки твердых веществ в контейнерах для перевозки навалом в соответствии с разделом 6.11.4.

В случае перевозки твердых веществ в контейнерах для перевозки навалом в соответствии с разделом 6.11.4 в накладной должна быть сделана следующая запись (см. примечание в начале раздела 6.11.4):
"Контейнер для перевозки навалом ВК(x), утвержденный компетентным органом…".

5.4.1.2 Дополнительная или специальная информация, требуемая для некоторых классов

5.4.1.2.1 Специальные положения при перевозке опасных грузов класса 1

а) В дополнение к требованиям п. 5.4.1.1.1 в накладной должны указываться общая масса нетто взрывчатого содержимого в кг. При повагонных отправках или полных загрузках в накладной должно указываться количество грузовых мест и масса каждого грузового места в кг, а также и общая масса взрывчатого вещества в кг.

б) в случае совместной упаковки двух различных грузов описание груза в накладной должно включать номера ООН и надлежащие наименования обоих веществ или изделий, напечатанные прописными буквами в колонках 1 и 2 таблицы А главы 3.2. Если в одну и ту же упаковку укладывается более двух различных грузов в соответствии с положениями о совместной упаковке, приведенными в разделе 4.1.10 (согласно буквенно-цифровым кодам), MP1, MP2 и MP20–MP24, то в описании грузов в накладной должны указываться номера ООН всех веществ и изделий, содержащихся в упаковке, а именно: "Грузы с № ООН...";

в) при перевозке веществ и изделий, отнесенных к какой-либо позиции "н.у.к." или к позиции "0190 ОБРАЗЦЫ ВЗРЫВЧАТЫХ ВЕЩЕСТВ", либо упакованных в соответствии с инструкцией по упаковке P101, изложенной в п. 4.1.4.1, к накладной должна прилагаться копия выданного компетентным органом разрешения утверждения с указанием условий перевозки. Этот документ должен быть составлен на официальном языке страны отправления и, кроме того, если этот язык не является русским, – на русском языке, если в

соглашениях (когда таковые имеются), заключенных между заинтересованными в перевозке странами, не предусмотрено иное;

г) в случае совместной погрузки в одном вагоне грузовых мест, содержащих вещества и изделия групп совместимости B и D, в соответствии с требованиями п. 7.5.2.2, к накладной должна прилагаться копия свидетельства об утверждении изолированного отделения или системы удержания в соответствии с п. 7.5.2.2, сноска а) к таблице. Данный документ должен быть составлен на официальном языке страны отправления и, кроме того, если этот язык не является русским, – на русском языке, если в соглашениях (когда таковые имеются), заключенных между заинтересованными в перевозке странами, не предусмотрено иное;

д) при перевозке взрывчатых веществ или изделий в таре, соответствующей инструкции по упаковке P101, в накладной должна быть сделана следующая запись: "Тара, утвержденная компетентным органом..." (см. п. 4.1.4.1, инструкция по упаковке P101).

е) в случае перевозки воинских грузов согласно раздела 1.5.2 можно использовать наименование груза, предписанное соответствующим воинским учреждением.
При перевозке воинских грузов, для которых действуют специальные условия согласно п.п. 5.2.1.5, 5.2.2.1.8 и 5.3.1.1.2, а также раздела 7.2.4 и имеется специальное положение W2 , в накладной делается отметка: "Воинская отправка".

ж) при перевозке пиротехнических средств с номерами ООН 0333, 0334, 0335, 0336 и 0337 в накладной должна быть внесена следующая запись: **"Классификация, признанная компетентным органом…"** (государство, упоминаемое в специальном положении 645 раздела 3.3.1)".

***Примечание**: В дополнение к надлежащему наименованию груза в накладной может быть указано коммерческое или техническое наименование груза*.

5.4.1.2.2 Дополнительные положения при перевозке опасных грузов класса 2

а) При перевозке смесей газов (см. п. 2.2.2.1.1) в съемных цистернах, вагонах-цистернах, переносных цистернах, контейнерах-цистернах или элементах вагонов-батарей или МЭГК должен указываться процентный состав смеси по объему или массе. Компоненты газов, составляющие менее 1%, не указываются (см. п. 3.1.2.8.1.2). Если дополнительно к надлежащему наименованию груза указанно техническое наименование, разрешенное согласно специальным положениям 581, 582 или 583 главы 3.3, состав смеси допускается не указывать;

б) в случае перевозки баллонов, трубок, барабанов под давлением, криогенных сосудов и связок баллонов в соответствии с условиями п. 4.1.6.10 в накладной должна быть сделана следующая запись:
"Перевозка в соответствии с п. 4.1.6.10".

в) При перевозке вагонов-цистерн, которые были заполнены в неочищенном состоянии, в накладной в качестве массы груза следует указывать сумму наполненной массы и остатка груза, которая соответствует общей массе груженого вагона-цистерны за вычетом массы тары вагона-цистерны. Дополнительно можно указывать примечание “наполненная масса ....кг”.

г) Для вагонов-цистерн, переносных цистерн и контейнеров-цистерн с отдельными сжиженными газами или охлажденными сжиженными газами отправитель должен внести в накладную следующее заявление:
“Цистерна(Контейнер) изолирована таким образом, что предохранительные клапаны не смогут открыться ранее чем ... (дата согласована с перевозчиком)”.

д) При перевозке порожних вагонов-цистерн из-под сжиженных газов с классификационными кодами 2A, 2O, 2F, 2TF, 2TC, 2TO, 2TFC, 2TOC в накладной должно быть указано остаточное давление в котле после выгрузки (в МПа или бар).

5.4.1.2.3 Дополнительные положения, касающиеся самореактивных веществ класса 4.1 и органических пероксидов класса 5.2.

5.4.1.2.3.1 (зарезервировано)

5.4.1.2.3.2 Если для тех или иных самореактивных веществ класса 4.1 для тех или иных органических пероксидов класса 5.2 компетентный орган разрешил не размещать на грузовых местах знак

опасности по образцу № 1 (см. п. 5.2.2.1.9), то в накладной должна быть сделана соответствующая запись:
"Знак опасности по образцу № 1 не требуется".

5.4.1.2.3.3 Если органические пероксиды и самореактивные вещества перевозятся в условиях, требующих утверждения (согласования) (в отношении органических пероксидов см. п. 2.2.52.1.8, п. 4.1.7.2.2 и специальное положение TA2 в разделе 6.8.4, в отношении самореактивных веществ см. п. 2.2.41.1.13 и п. 4.1.7.2.2), то в накладной должна быть сделана соответствующая запись, например:
"Перевозка в соответствии с п. 2.2.52.1.8".
К накладной должна прилагаться копия утверждения компетентного органа с указанием условий перевозки. Данный документ должен быть составлен на официальном языке страны отправления и, кроме того, если этот язык не является русским, – на русском языке, если в соглашениях (когда таковые имеются), заключенных между заинтересованными в перевозке странами, не предусмотрено иное.

5.4.1.2.3.4 Если перевозится образец органического пероксида (см. п. 2.2.52.1.9 или самореактивного вещества (см. п. 2.2.41.1.15), то в накладной должна быть сделана соответствующая запись, например:
"Перевозка в соответствии с п. 2.2.52.1.9".

5.4.1.2.3.5 Если перевозятся самореактивные вещества типа G (см. Руководство по испытаниям и критериям, часть II, пункт 20.4.2 g)), то в накладной должна быть сделана следующая запись:
"Самореактивное вещество, не относящееся к классу 4.1".
Если перевозятся органические пероксиды типа G (см. Руководство по испытаниям и критериям, часть II, пункт 20.4.3 g)), то в накладной должна быть сделана следующая запись:
"Вещество, не относящееся к классу 5.2".

5.4.1.2.4 Дополнительные положения при перевозке опасных грузов класса 6.2.
Помимо информации, касающейся получателя (см. 5.4.1.1.1 з)), в накладной должны указываться фамилия и номер телефона ответственного лица .

5.4.1.2.5 Дополнительные положения при перевозке опасных грузов класса 7.

5.4.1.2.5.1 В накладную, прилагаемую к каждому грузу, состоящему из материалов класса 7, в соответствующих случаях должна включаться следующая информация в приведенной ниже последовательности и сразу же после информации, предписанной в п. 5.4.1.1.1 а)–в) :

а) наименование или символ каждого радионуклида или, в случае смесей радионуклидов, соответствующее общее описание или перечень радионуклидов, в отношении которых действуют наибольшие ограничения;

б) описание физической и химической формы материала или запись о том, что данный материал представляет собой радиоактивный материал особого вида или радиоактивный материал с низкой способностью к рассеянию. Для химической формы допустимо общее химическое описание В отношении радиоактивных материалов с дополнительной опасностью см. последнее предложение специального положения 172 в главе 3.3;

в) максимальная активность радиоактивного содержимого во время перевозки, выраженная в беккерелях (Бк) (см. п. 1.2.2.1). Для делящегося материала вместо активности может быть указана масса делящегося материала, выраженная в граммах (г) или соответствующих кратных ему единицах;

г) категория упаковки, т. е. "I–БЕЛАЯ" (I–WHITE), "II–ЖЕЛТАЯ" (II–YELLOW), "III–ЖЕЛТАЯ" (III–YELLOW);

д) транспортный индекс (только для категорий "II–ЖЕЛТАЯ" и "III–ЖЕЛТАЯ");

е) для грузов, содержащих делящийся материал, кроме грузов, подпадающих под освобождение по п. 6.4.11.2, – индекс безопасности по критичности;

ж) опознавательный знак для каждого сертификата об утверждении компетентного органа (радиоактивный материал особого вида, радиоактивный материал с низкой способностью к рассеянию, специальные условия, конструкция упаковки или перевозка), применимый для данного груза;

з) для грузов, состоящих из нескольких упаковок, информация, предусмотренная в пункте 5.4.1.1.1 и в подпунктах а)-ж) выше, должна представляться по каждой упаковке. В случае упаковок, содержащихся в транспортном пакете, контейнере или вагоне, должна указываться подробная информация о содержимом каждой упаковки, находящейся в транспортном пакете, контейнере или вагоне, и, при необходимости, о содержимом каждого транспортного пакета, контейнера или вагона. Если в пункте промежуточной разгрузки упаковки предстоит извлекать из транспортного пакета, контейнера или вагона, то на каждую упаковку, или отдельную партию упаковок, должна быть оформлена отдельная накладная;

и) если груз требуется перевозить в условиях исключительного использования, то делается запись: "ПЕРЕВОЗКА В УСЛОВИЯХ ИСКЛЮЧИТЕЛЬНОГО ИСПОЛЬЗОВАНИЯ"; и

к) для материалов НУА-II и НУА-III, ОПРЗ-I и ОПРЗ-II – полная активность груза в виде значения, кратного А2.

5.4.1.2.5.2 Отправитель должен включать в накладную или приложить к накладной указание о действиях (если они необходимы), которые обязан предпринять перевозчик. Такое указание должно быть на языках, которые перевозчик или соответствующие органы считают необходимыми, и должно включать как минимум следующую информацию:

а) дополнительные требования в отношении погрузки, укладки, перевозки, обработки и разгрузки упаковки, транспортного пакета или контейнера, включая любые специальные предписания в отношении укладки для обеспечения безопасного отвода тепла (см. специальное положение CW33 (3.2) в разделе 7.5.11), или уведомление о том, что таких требований не предусматривается;

б) ограничения в отношении вида отправки или вагона и любые необходимые инструкции в отношении пути следования;

в) мероприятия по ликвидации последствий аварийной ситуации.

5.4.1.2.5.3 Если международная перевозка упаковок предполагает необходимость утверждения компетентным органом конструкции или перевозки и если в различных странах, причастных к перевозке, применяются различные типы утверждения, то номер ООН и надлежащее наименование груза, предписываемые п. 5.4.1.1.1, должны соответствовать сертификату страны, в которой была разработана конструкция

5.4.1.2.5.4 Действующие сертификаты, выдаваемые компетентным органом, не обязательно следуют вместе с грузом. Отправитель должен предоставить их в распоряжение перевозчика(ов) до погрузки и разгрузки.

5.4.1.3 (зарезервировано)

5.4.1.4 Формат и язык

5.4.1.4.1 Записи в накладной производятся в соответствии с требованиями параграфа 2 статьи 7 СМГС.

5.4.1.4.2 Во всех случаях выписываются отдельные накладные на отправки, которые не могут грузиться совместно в одном вагоне, учитывая запрещения, изложенные в разделе 7.5.2.

В качестве документа для мультимодальной перевозки опасных грузов рекомендуется использовать документы*, соответствующие примеру, приведенному в разделе 5.4.4. ДОПОГ для дополнения накладной.

5.4.1.5 Неопасные грузы

Если грузы, перечисленные по наименованию в таблице А главы 3.2, не подпадают под действие требований Прил. 2. к СМГС, поскольку в соответствии с частью 2 они считаются неопасными, отправитель может сделать в накладной соответствующую запись, например: "Груз, не относящийся к классу..."

Примечание: *Это положение может применяться, в частности, тогда, когда отправитель считает, что ввиду химических свойств перевозимых грузов (например, растворы и смеси) или ввиду того, что такие грузы считаются опасными согласно другим нормативным положениям, партия груза может быть подвергнута контролю в ходе перевозки*.

* В случае использования этого документа можно обратиться к соответствующим рекомендациям (если они используются) Центра ЕЭК ООН по упрощению процедур торговли и электронным деловым операциям (СЕФАКТ ООН), в частности к Рекомендации № 1 (Формуляр-образец Организации Объединенных Наций для внешнеторговых документов) (ECE/TRADE/137, издание 81.3) к Формуляру-образцу Организации Объединенных Наций для внешнеторговых документов - Руководящие принципы для применения (ECE/TRADE/270, издание 2002 года), к Рекомендации № 11 (Вопросы документации при международной перевозке опасных грузов) (ECE/TRADE/204, издание 96.1 – в настоящее время пересматривается) и Рекомендации № 22 (Формуляр-образец для стандартных транспортных инструкций) (ECE/TRADE/168, издание 1989 года). См. также Краткие сведения о рекомендациях по упрощению процедур торговли СЕФАКТ ООН (ECE/TRADE/346, издание 2006 года) и Справочник элементов внешнеторговых данных Организации Объедененных Наций (СЭВДООН) (ECE/TRADE/362, издание 2005 года).

5.4.2 Свидетельство о загрузке контейнера

Если перевозка опасных грузов в крупнотоннажном контейнере предшествует морской перевозке, то к накладной прилагается свидетельство о загрузке контейнера, соответствующее требованиям раздела 5.4.2 МКМПОГ[1, 2].

Перевозочный документ, требуемый в соответствии с разделом 5.4.1, и указанное выше свидетельство о загрузке контейнера могут быть сведены в единый документ; в противном случае эти документы прилагаются друг к другу. Если указанные документы сводятся в единый документ, то в перевозочном документе достаточно указать, что загрузка контейнера произведена в соответствии с действующими правилами, применимыми к данному виду транспорта, а также привести данные о лице, ответственном за выдачу свидетельства о загрузке контейнера.

Примечание: *Для переносных цистерн, контейнеров-цистерн и МЭГК свидетельство о загрузке контейнера не требуется*.

---

[1] Международная морская организация (ИМО), Международная организация труда (МОТ) и Европейская экономическая комиссия Организации Объединенных Наций (ЕЭК ООН) также разработали практическое и учебное руководство по загрузке транспортных единиц, которое опубликовало ИМО ("IMO/ILO/UN-ECE Guidelines for Packing of Cargo Transport Units (CTUs)").

[2] Раздел 5.4.2 МКМПОГ содержит следующие требования:

«5.4.2 Свидетельство о загрузке контейнера/транспортного средства

5.4.2.1 Когда опасные грузы упаковываются или грузятся в любой контейнер или любое транспортное средство, лица, ответственные за загрузку контейнера или транспортного средства, должны составить "свидетельство о загрузке контейнера/транспортного средства", в котором указывается(ются) опознавательный(ые) номер(а) контейнера/транспортного средства и подтверждается, что операция выполнена в соответствии с нижеследующими условиями:

1. контейнер/транспортное средство были чистыми, сухими и по внешнему виду пригодными для приема груза;
2. упаковки, которые должны быть разделены в соответствии с применимыми требованиями в отношении разделения, не были уложены совместно на или в контейнер/транспортное средство [без утверждения соответствующего компетентного органа согласно подразделу 7.2.2.3 МКМПОГ)];
3. все упаковки были осмотрены на предмет внешних повреждений, и были погружены лишь неповрежденные упаковки;
4. барабаны были погружены в вертикальном положении, если компетентный орган не распорядился иначе, и все грузы были должным образом уложены и, если необходимо, закреплены с помощью соответствующего материала сообразно способу(ам) перевозки по предполагаемому маршруту;
5. грузы, погруженные навалом/насыпью, были равномерно распределены в контейнере/транспортном средстве;
6. при перевозке партий, включающих грузы класса 1, за исключением подкласса 1.4, контейнер/транспортное средство конструктивно пригодно в соответствии с требованиями раздела 7.4.6 (МКМПОГ);
7. контейнер/транспортное средство и упаковки должным образом маркированы, снабжены знаками опасности;
8. если в качестве хладагента используется диоксид углерода (CO_2-сухой лед), контейнер/транспортное средство имеет снаружи на видном месте, например на двери, маркировку или знак со следующей надписью: "ВНУТРИ ОПАСНЫЙ ГАЗ CO_2 (СУХОЙ ЛЕД). ПЕРЕД ВХОДОМ ТЩАТЕЛЬНО ПРОВЕТРИТЬ"; и
9. на каждую партию опасных грузов, погруженную в контейнер/транспортное средство, получен транспортный документ на опасные грузы, требуемый согласно разделу 5.4.1 (МКМПОГ).

Примечание: *Для цистерн свидетельство о загрузке контейнера/транспортного средства не требуется*.

5.4.2.2 Информация, которую требуется указывать в транспортном документе на опасные грузы и в свидетельстве о загрузке контейнера/транспортного средства, может быть сведена в единый документ; в противном случае эти документы должны прилагаться друг к другу. Если эта информация сведена в единый документ, то в этот документ должна быть включена подписанная декларация следующего содержания: "Настоящим заявляю, что загрузка грузов в контейнер/транспортное средство произведена в соответствии с применимыми положениями". Эта декларация должна быть датирована, и в документе должны быть приведены сведения о лице, подписавшем декларацию. Факсимильные подписи допускаются в тех случаях, когда соответствующими законами и правилами признается юридическая сила факсимильных подписей.

5.4.2.3 Если документация на опасные грузы передается перевозчику с помощью методов электронной обработки информации (ЭОИ) или электронного обмена данными (ЭОД), подпись (подписи) может (могут) быть заменена(ы) фамилией (фамилиями) (прописными буквами) лица, имеющего полномочия ставить подпись».

5.4.3 Аварийные карточки*

* Требования не обязательны в Венгерской Республике, в Республике Польша и в Словацкой Республике

5.4.3.1 Для обеспечения своевременных действий по ликвидации аварийной ситуации, возникшей в пути следования, при погрузке или выгрузке, необходимо руководствоваться информацией, содержащейся в аварийных карточках, номер которой указан в накладной (см.п. 5.4.1.1). Аварийная карточка содержит сведения о свойствах груза, средствах индивидуальной защиты и указания по действиям при аварийной ситуации.

5.4.3.2. Аварийные карточки содержатся в перечне «Аварийные карточки на опасные грузы перевозимые по железным дорогам стран СНГ, Латвийской Республики, Литовской Республики, Эстонской Республики» 2008г, поиск которых осуществляется по соответствующему номеру ООН или по наименованию груза в алфавитном порядке. При отсутствии на какой-либо груз аварийной карточки, отправитель разрабатывает по аналогичной форме аварийную карточку на данный груз и прикладывает ее к накладной.

***Примечание** : Аварийные карточки публикуются в каждой стране согласно национальному законодательству. Например, аварийные карточки в Украине изданы в «Правилах безопасности и порядке ликвидации последствий аварийных ситуаций с опасными грузами при перевозке их железнодорожным транспортом»*.

5.4.4 ПРИМЕР ФОРМЫ ДОКУМЕНТА НА ОПАСНЫЕ ГРУЗЫ ПРИ МУЛЬТИМОДАЛЬНОЙ ПЕРЕВОЗКЕ

При мультимодальной перевозке используется форма документа, объединяющего декларацию в отношении опасных грузов и свидетельство о загрузке контейнера, которая приведена в разделе 5.4.4 ДОПОГ.

ГЛАВА 5.5
СПЕЦИАЛЬНЫЕ ПОЛОЖЕНИЯ

5.5.1 (зарезервировано)

5.5.2 СПЕЦИАЛЬНЫЕ ПОЛОЖЕНИЯ, КАСАЮЩИЕСЯ ФУМИГИРОВАННЫХ ВАГОНОВ, КОНТЕЙНЕРОВ И ЦИСТЕРН

5.5.2.1 В накладных, сопровождающих фумигированные вагоны, контейнеры или цистерны, должны быть указаны: информация, требуемая в п. 5.4.1.1.1, дата фумигации, а также тип и количество использованного фумиганта. Кроме того, в них должны быть включены инструкции по удалению любых остаточных количеств фумиганта, включая устройства для фумигации (если таковые использовались).
Эти записи производятся в соответствии с требованиями параграфа 2 статьи 7 СМГС, если только соглашениями, которые могут быть заключены между странами, заинтересованными в перевозке, не предусмотрено иное.

5.5.2.2 На каждом фумигированном вагоне, контейнере или цистерне, должен быть размещен предупреждающий знак, указанный в п. 5.5.2.3. Знак должен располагаться в месте, хорошо видимом для лиц, намеревающихся войти внутрь контейнера или вагона.
Надписи на предупреждающем знаке должны быть сделаны на том языке, который отправитель считает необходимым.
Знак, требуемый в соответствии с настоящим пунктом, должен сохраняться на вагоне, контейнере или цистерне до тех пор, пока не будут выполнены следующие условия:

а) с целью удаления вредных концентраций фумигирующего газа фумигированные вагон, контейнер или цистерна проветрены;

б) фумигированные грузы или материалы выгружены

5.5.2.3 Предупреждающий о фумигации знак должен иметь прямоугольную форму с основанием не менее 300 мм и высотой не менее 250 мм. Надписи выполняются черным цветом на белом фоне при высоте букв не менее 25 мм. Пример такого знака приводится на рисунке ниже.

Знак, предупреждающий о фумигации

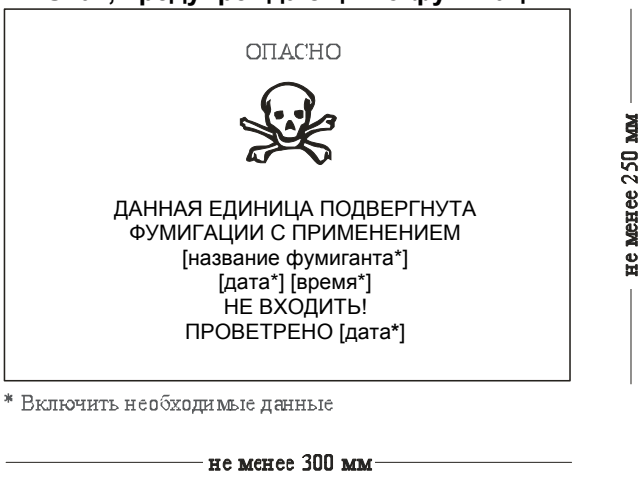

* Включить необходимые данные

ЧАСТЬ 6
ТРЕБОВАНИЯ К ИЗГОТОВЛЕНИЮ И ИСПЫТАНИЯМ ТАРЫ, КОНТЕЙНЕРОВ СРЕДНЕЙ ГРУЗОПОДЪЕМНОСТИ ДЛЯ МАССОВЫХ ГРУЗОВ (КСМ), КРУПНОГАБАРИТНОЙ ТАРЫ И ЦИСТЕРН

ГЛАВА 6.1
ТРЕБОВАНИЯ К ИЗГОТОВЛЕНИЮ И ИСПЫТАНИЯМ ТАРЫ

6.1.1 ОБЩИЕ ПОЛОЖЕНИЯ

6.1.1.1 Требования настоящей главы не распространяются на:

а) упаковки, содержащие радиоактивный материал класса 7, если не предусмотрено иное (см. раздел. 4.1.9);

б) грузовые места, содержащие инфекционные вещества класса 6.2, если не предусмотрено иное (см. главу 6.3, примечание и инструкцию по упаковке P621 в п. 4.1.4.1);

в) сосуды под давлением, содержащие газы класса 2;

г) грузовые места, масса нетто которых превышает 400 кг;

д) тару вместимостью более 450 л.

6.1.1.2 Требования к таре, изложенные в разделе 6.1.4, сформулированы исходя из характеристик тары, используемой в настоящее время. Учитывая прогресс в развитии науки и техники, не запрещается использовать тару, которая по своим техническим характеристикам отличается от тары, описанной в разделе 6.1.4, при условии, что эта тара столь же эффективна и способна успешно выдержать испытания, указанные в п.6.1.1.3 и разделе 6.1.5. Помимо методов испытаний, предписанных в настоящей главе, допускаются и другие равноценные методы, признанные компетентным органом.

6.1.1.3 Любая тара, предназначенная для жидкостей, должна успешно пройти соответствующее испытание на герметичность и должна удовлетворять требованиям в отношении соответствующего уровня испытаний, указанного в п. 6.1.5.4.3:

а) до первой перевозки;

б) после реконструкции или восстановления, перед перевозкой.

Для этого испытания не требуется, чтобы тара была оснащена собственными затворами. Внутренний сосуд составной тары может испытываться без наружной тары, при условии, что это не повлияет на результаты испытания.

Такое испытание не требуется для:

– внутренней тары, входящей в состав комбинированной тары;

– внутренних сосудов составной тары (из стекла, фарфора или керамики), маркированных символами: «SMGS», «RID/ADR», “ SMGS/ RID/ ADR ” в соответствии с п. 6.1.3.1 а);

– легкой металлической тары, маркированной символами: «SMGS», «RID/ADR», “SMGS/RID/ ADR».” в соответствии с п. 6.1.3.1 а).

6.1.1.4 Тара должна изготавливаться, восстанавливаться и испытываться в соответствии с программой гарантии качества, согласованной с компетентным органом, с тем чтобы каждая единица тары соответствовала требованиям настоящей главы.

Примечание: *Стандарт ISO 16106:2006 «Тара – Транспортные упаковки для опасных грузов – Тара, контейнеры средней грузоподъемности для массовых грузов (КСМ) и крупногабаритная тара для опасных грузов – Руководящие указания по применению стандарта ISO 9001» (Packaging – Transport packages for dangerous goods – Dangerous goods packagings, intermediate bulk containers (IBCs) and large packagings – Guidelines for the application of ISO 9001) содержит указания в отношении процедур, которые могут применяться.*

6.1.1.5 Изготовители тары и предприятия, занимающиеся ее последующей продажей, должны представлять информацию о процедурах, которым надлежит следовать, и описание типов и размеров затворов (включая требуемые уплотнения) и любых других компонентов, необходимых для обеспечения того, чтобы предъявляемые к перевозке упаковки могли выдерживать эксплуатационные испытания, предусмотренные в настоящей главе.

6.1.2 КОД ДЛЯ ОБОЗНАЧЕНИЯ ТИПОВ ТАРЫ

6.1.2.1 Код состоит из:

а) арабской цифры, обозначающей вид тары (например, барабан, канистра и т. д.), за которой следует(ют)

б) прописная(ые) латинская(ие) буква(ы), обозначающая(ие) материал (например, сталь, древесина и т. д.), за которой, если это необходимо, следует

в) арабская цифра, обозначающая особенности конструкции тары в рамках вида, к которому относится эта тара.

6.1.2.2 В случае составной тары используются две прописные латинские буквы, проставляемые последовательно во второй позиции кода. Первая буква обозначает материал, из которого изготовлен внутренний сосуд (емкость), вторая – материал, из которого изготовлена наружная тара.

6.1.2.3 В случае комбинированной тары используется код, обозначающий наружную тару.

6.1.2.4 За кодом тары может следовать буква "T", "V" или "W". Буква "T" обозначает аварийную тару, соответствующую требованиям п. 6.1.5.1.11. Буква "V" обозначает специальную тару, соответствующую требованиям п. 6.1.5.1.7. Буква "W" означает, что тара принадлежит к типу, указанному в коде, но изготовлена с отличиями от требований раздела 6.1.4 и считается эквивалентной согласно требованиям п. 6.1.1.2.

6.1.2.5 Для обозначения видов тары используются следующие цифры:

1 – Барабан
2 – (зарезервировано)
3 – Канистра
4 – Ящик
5 – Мешок
6 – Составная тара
0 – Легкая металлическая тара

6.1.2.6 Для обозначения материалов используются следующие прописные буквы:

A – Сталь
B – Алюминий
C – Естественная древесина
D – Фанера
F – Древесно-волокнистые материалы
G – Картон
H – Полимерный материал
L – Текстиль
M – Бумага многослойная
N – Металл (кроме стали или алюминия)
P – Стекло, фарфор или керамика

Примечание: Определение «полимерный материал» охватывает пластмассу, а также и другие полимерные материалы, например резину.

6.1.2.7 В приведенной ниже таблице указаны коды, которые следует использовать для обозначения тары в зависимости от ее вида, материалов, использованных для ее изготовления, и особенностей конструкции; в таблице также указаны пункты, в которых изложены соответствующие требования:

Вид	Материал	Особенности конструкции	Код	Требования согласно пункту
1. Барабан	A. Сталь	с несъемным днищем	1A1	6.1.4.1
		со съемным днищем	1A2	
	B. Алюминий	с несъемным днищем	1B1	6.1.4.2
		со съемным днищем	1B2	
	D. Фанера		1D	6.1.4.5
	G. Картон		1G	6.1.4.7
	H. Полимерный материал	с несъемным днищем	1H1	6.1.4.8
		со съемным днищем	1H2	
	N. Металл, кроме стали или алюминия	с несъемным днищем	1N1	6.1.4.3
		со съемным днищем	1N2	
2.(зарезервировано)				
3. Канистра	A. Сталь	с несъемным днищем	3A1	6.1.4.4
		со съемным днищем	3A2	
	B. Алюминий	с несъемным днищем	3B1	6.1.4.4
		со съемным днищем	3B2	
	H. Полимерный материал	с несъемным днищем	3H1	6.1.4.8
		со съемным днищем	3H2	
4. Ящик	A. Сталь		4A	6.1.4.14
	B. Алюминий		4B	6.1.4.14
	C. Естественная древесина	обычные	4C1	6.1.4.9
		с плотно пригнанными стенками	4C2	
	D. Фанера		4D	6.1.4.10
	F. Древесно-волокнистый материал		4F	6.1.4.11
	G. Картон		4G	6.1.4.12
	H. Полимерный материал	пенопластовые	4H1	6.1.4.13
		из твердой пластмассы	4H2	
5. Мешок	H. Полимерная ткань	без вкладыша или внутреннего покрытия	5H1	6.1.4.16
		плотные	5H2	
		влагонепроницаемые	5H3	
	H. Полимерная пленка		5H4	6.1.4.17
	L. Текстиль	без вкладыша или внутреннего покрытия	5L1	6.1.4.15
		плотные	5L2	
		влагонепроницаемые	5L3	
	M. Бумага	многослойные,	5M1	6.1.4.18
		многослойные, влагонепроницаемые	5M2	
6. Составная тара	H. Полимерный сосуд	с наружным стальным барабаном	6HA1	6.1.4.19
		с наружной стальной обрешеткой или ящиком	6HA2	6.1.4.19
		с наружным алюминиевым барабаном	6HB1	6.1.4.19
		с наружной алюминиевой обрешеткой или ящиком	6HB2	6.1.4.19
		с наружным деревянным ящиком	6HC	6.1.4.19
		с наружным фанерным барабаном	6HD1	6.1.4.19

Вид	Материал	Особенности конструкции	Код	Требования согласно пункту
		с наружным фанерным ящиком	6HD2	6.1.4.19
		с наружным картонным барабаном	6HG1	6.1.4.19
		с наружным ящиком из картона	6HG2	6.1.4.19
		с наружным полимерным барабаном	6HH1	6.1.4.19
		с наружным ящиком из твердой пластмассы	6HH2	6.1.4.19
	P. Стеклянный, фарфоровый или керамический сосуд	с наружным стальным барабаном	6PA1	6.1.4.20
		с наружной стальной обрешеткой или ящиком	6PA2	6.1.4.20
		с наружным алюминиевым барабаном	6PB1	6.1.4.20
		с наружной алюминиевой обрешеткой или ящиком	6PB2	6.1.4.20
		с наружным деревянным ящиком	6PC	6.1.4.20
		с наружным фанерным барабаном	6PD1	6.1.4.20
		с наружной плетеной корзиной	6PD2	6.1.4.20
		с наружным картонным барабаном	6PG1	6.1.4.20
		с наружным ящиком из картона	6PG2	6.1.4.20
		с наружной тарой из пенопласта	6PH1	6.1.4.20
		с наружным тарой из твердой пластмассы	6PH2	6.1.4.20
0. Легкая металлическая тара	A. Сталь	с несъемным днищем	0A1	6.1.4.22
		со съемным днищем	0A2	

6.1.3 МАРКИРОВКА

Примечание 1: *Маркировка указывает, что тара, на которую она нанесена, соответствует типу конструкции, успешно прошедшему испытания, и отвечает требованиям настоящей главы, относящимся к изготовлению, но не к использованию этой тары. Поэтому сам маркировочный знак не обязательно подтверждает, что данная тара может быть использована для любого вещества: тип тары (например, стальной барабан), ее максимальная вместимость и/или масса и любые специальные требования конкретно указываются для каждого вещества в графах 8 и 9а таблицы А главы 3.2.*

Примечание 2: *Маркировка призвана облегчить задачу, стоящую перед изготовителем тары, тем, кто занимается ее восстановлением, пользователем, перевозчиком и компетентным органом. Что касается использования новой тары, то первоначальная маркировка является для изготовителя(ей) средством указания ее типа и тех требований в отношении испытаний эксплуатационных качеств, которым она удовлетворяет.*

Примечание 3: *Маркировка не всегда дает полную информацию об уровнях испытаний и т. п., которая, однако, может в дальнейшем понадобиться, и в таком случае следует обращаться к свидетельству об испытании, протоколам испытаний или реестру тары, успешно прошедшей испытания. Например, тара с маркировкой "X" или "Y" может использоваться для веществ, которым установлена группа упаковки, предназначенная для грузов с более низкой степенью опасности, при этом максимально допустимая величина плотности веществ рассчитывается с использованием коэффициентов 1,5 или 2,25 по отношению к значениям, указанным в требованиях, касающихся испытаний тары, в разделе 6.1.5, т. е. тара группы упаковки I, испытанная для веществ с плотностью 1200 кг/м^3, могла бы использоваться в качестве тары группы упаковки II для веществ с плотностью 1800 кг/м^3 или в качестве тары группы упаковки III для веществ с плотностью 2700 кг/м^3 при условии, что она также соответствует всем эксплуатационным критериям, предусмотренным для веществ с более высокой плотностью.*

6.1.3.1 Тара, предназначенная для использования в соответствии с требованиями Прил. 2. к СМГС, должна иметь в соответствующем месте долговечную и разборчивую маркировку такого размера, который делал бы ее ясно видимой. Упаковки массой брутто более 30 кг должны иметь маркировку или ее копию на верхней части или на боковой стороне. Буквы, цифры и символы должны иметь высоту не менее 12 мм, за исключением тары вместимостью 30 л или 30 кг или менее, когда они должны иметь высоту не менее 6 мм, и тары вместимостью 5 л или 5 кг или менее, кода они должны быть сопоставимого размера.

Маркировка должна содержать:

а) - символ Организации Объединенных Наций

. Данный символ должен использоваться исключительно для указания того, что тара удовлетворяет соответствующим требованиям, изложенным в главе 6.1, 6.2, 6.3, 6.5 или 6.6. Указанный символ не должен использоваться на таре, которая удовлетворяет упрощенным условиям, изложенным в п.п. 6.1.1.3, 6.1.5.3.1 д), 6.1.5.3.5 в), 6.1.5.4, 6.1.5.5.1 и 6.1.5.6 (см. также следующий абзац). На таре из гофрированного металла вместо символа допускается нанесение только прописных букв "UN";

или

- символами: «SMGS», «SMGS/RID/ADR», «RID/ADR» для составной тары (из стекла, фарфора или керамики) и легкой металлической тары, соответствующей упрощенным требованиям (см. п.п. 6.1.1.3, 6.1.5.3.1 д), 6.1.5.3.5 в), 6.1.5.4, 6.1.5.5.1 и 6.1.5.6).

Примечание: *Тара, маркированная данным символом, утверждена для железнодорожных, автомобильных перевозок и перевозок по внутренним водным путям, на которые распространяются положения соответственно Правил перевозок*

опасных грузов (Прил. 2 к СМГС) и правил: МПОГ(RID), ДОПОГ(ADR) и ВОПОГ(ADN). К перевозке другими видами транспорта данная тара может не допускаться»;

б) код, обозначающий тип тары в соответствии с положениями раздела 6.1.2;

в) код, состоящий из двух частей:

– буквы, обозначающей группу(ы) упаковки, на отнесение к которой(ым) тип конструкции выдержал испытания:

X – для групп упаковки I, II и III;

Y – для групп упаковки II и III;

Z – только для группы упаковки III;

– величины плотности вещества в кг/м^3, деленной на 1000 кг/м^3 и округленной с точностью до первого знака после запятой, на которую был испытан тип конструкции тары, не имеющей внутренней тары и предназначенной для содержания жидкостей; ее можно не указывать, если плотность не превышает 1200 кг/м^3. На таре, предназначенной для содержания твердых веществ или внутренней тары, надлежит указывать значение максимальной массы брутто в кг.

На легкой металлической таре, маркированной символом "SMGS/RID/ADR " в соответствии с п. 6.1.3.1 а), предназначенной для жидкостей, вязкость которых при 23°C превышает 200 мм^2/с, следует указывать значение максимальной массы брутто в кг;

г) букву "S", указывающую, что тара предназначена для перевозки твердых веществ или внутренней тары.

На таре, предназначенной для содержания жидкостей (кроме комбинированной тары) – вместо буквы "S" указывается величина испытательного давления в кПа, округленная до ближайшего значения, кратного 10 кПа.

На легкой металлической таре, маркированной символами: «SMGS», «RID/ADR», "SMGS/ RID/ADR " в соответствии с п. 6.1.3.1 а), предназначенной для жидкостей, вязкость которых при 23°C превышает 200 мм^2/с, следует указывать букву "S";

д) две последние цифры года изготовления тары. На таре типов 1H и 3H следует также указывать месяц изготовления, который можно проставлять отдельно от остальной маркировки. С этой целью можно использовать следующий способ:

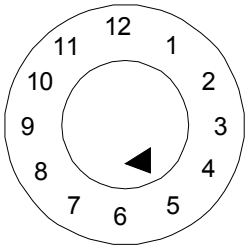

е) сокращенное международное обозначение государства[1], санкционировавшего нанесение маркировки;

ж) наименование изготовителя или иное обозначение тары, указанное компетентным органом.

6.1.3.2 Помимо долговечной маркировки, предписанной в п. 6.1.3.1, каждый новый металлический барабан вместимостью более 100 л должен иметь на своем нижнем днище постоянную маркировку (например, изготовленную методом штамповки), предписанную в п. 6.1.3.1 а)–д), с указанием номинальной толщины металла, из которого изготовлен корпус (с точностью до 0,1 мм). Если номинальная толщина любого днища металлического барабана меньше толщины корпуса, то номинальная толщина верхнего днища (крышки), корпуса и нижнего днища должна указываться на нижнем днище в виде постоянной маркировки (например, изготовленной методом штамповки), например: "1,0-1,2-1,0" или "0,9-1,0-1,0". Номинальная толщина металла должна определяться по соответствующему стандарту, например для стали – по стандарту ISO 3574:1999. Элементы маркировки, указанные в подпунктах 6.1.3.1 е) и ж), не должны наноситься в виде постоянной маркировки (например, методом штамповки), за исключением случая, предусмотренного в п. 6.1.3.5.

6.1.3.3 Тара многократного использования, кроме упомянутой в п. 6.1.3.2, подлежащая восстановлению, должна иметь постоянную маркировку указанную в п. 6.1.3.1 а)–д). Маркировка считается постоянной, если она способна сохраняться в процессе

[1] Сокращенное обозначение государства согласно Венской конвенции о дорожном движении 1968 года.

восстановления тары (например, изготовлена методом штамповки). Для тары, за исключением металлических барабанов вместимостью более 100 л, постоянная маркировка может заменять соответствующую долговечную маркировку, предписанную в п. 6.1.3.1.

6.1.3.4 Маркировка на реконструированных металлических барабанах, если не изменен тип тары и не заменены или не удалены неотъемлемые структурные элементы, не обязательно должна быть постоянной. В остальных случаях на верхнем днище или на корпусе реконструированного металлического барабана должны быть нанесены в виде постоянной маркировки (например, методом штамповки) элементы маркировки, указанные в п. 6.1.3.1 а)–д).

6.1.3.5 Металлические барабаны многократного использования, изготовленные из таких материалов, как нержавеющая сталь, могут иметь постоянную маркировку (например, изготовленную методом штамповки), указанную в п. 6.1.3.1 е) и ж).

6.1.3.6 Маркировка, предусмотренная в п. 6.1.3.1, действительна только для одного типа конструкции или серии типов конструкции. Один и тот же тип конструкции может предполагать различные способы обработки поверхности. Под "серией типов конструкции" подразумевается тара, изготовленная из одного и того же материала, имеющая одинаковую конструкцию, одинаковую толщину стенок, одинаковое сечение, и отличающаяся от утвержденного типа конструкции лишь меньшей высотой. Затворы сосудов должны соответствовать затворам, описанным в протоколе испытаний.

6.1.3.7 Маркировка должна наноситься в последовательности подпунктов п. 6.1.3.1 (примеры маркировки приведены в п. 6.1.3.11). Элементы маркировки, требуемые в этих подпунктах, и если применимо, в подпунктах з) –к) п. 6.1.3.8 ,должны быть отделены друг от друга дробью или пробелом. Любая дополнительная маркировка, разрешенная компетентным органом, не должна мешать правильной идентификации элементов маркировки, предписанных в п. 6.1.3.1.

6.1.3.8 После восстановления тары предприятие, производящее восстановление, должно нанести долговечную маркировку, содержащую последовательно:

з) сокращенное международное обозначение государства[1], в котором было произведено восстановление;

и) наименование или утверждённое обозначение предприятия, производившего восстановление ;

к) год восстановления; букву "R"; и для каждой тары, успешно прошедшей испытание на герметичность в соответствии с п. 6.1.1.3, – дополнительно букву "L".

6.1.3.9 Если после восстановления маркировка, предусмотренная в п. 6.1.3.1 а)–г), не видна на верхнем днище или боковой стороне металлического барабана, предприятие, производившее восстановление, должно нанести ее устойчивым способом перед маркировкой, предусмотренной в подпунктах з), и) и к) п. 6.1.3.8. Эта маркировка не должна указывать на более высокие эксплуатационные характеристики, чем те, на которые был испытан и в соответствии с которыми был маркирован первоначальный тип конструкции.

6.1.3.10 Тара, изготовленная из повторно используемого полимерного материала, соответствующего определению, приведенному в разделе 1.2.1, маркируется символом "REC". Эта маркировка проставляется рядом с маркировкой , предусмотренной в п. 6.1.3.1.

6.1.3.11 Примеры маркировки новой тары:

(un)	4G/Y145/S/02 BY/MAZ	согласно подпунктам а), б), в), г), д) п. 6.1.3.1 согласно подпунктам е), ж) п. 6.1.3.1	Для нового ящика из картона
(un)	1A1/Y1.4/150/01 RUS/NZHK	согласно подпунктам а), б), в), г), д) п. 6.1.3.1 согласно подпунктам е), ж) п. 6.1.3.1	Для нового стального барабана, предназначенного для жидкостей

[1] Сокращенное обозначение государства согласно Венской конвенции о дорожном движении 1968 года.

(un)	1A2/Y150/S/03 SK/TATRA	согласно подпунктам а), б), в), г), д) п. 6.1.3.1 согласно подпунктам е), ж) п. 6.1.3.1	Для нового стального барабана, предназначенного для твердых веществ или внутренней тары
(un)	4HW/Y136/S/02 LT/VL826	согласно подпунктам а), б), в), г), д) п. 6.1.3.1 согласно подпунктам е), ж) п. 6.1.3.1	Для нового ящика из полимерного материала эквивалентного типа
(un)	1A2/Y/100/05 UA/AZOVMASH	согласно подпунктам а), б), в), г), д) п. 6.1.3.1 согласно подпунктам е), ж) п. 6.1.3.1	Для реконструированного стального барабана, предназначенного для жидкостей
	SMGS/RID/ADR//0A1 /Y100/05 PL/VL123	согласно подпунктам а), б), в), г), д) п. 6.1.3.1 согласно подпунктам е), ж) п. 6.1.3.1	Для новой легкой металлической тары с несъемным днищем
	RID/ADR/ 0A2/Y20/S/01 PL/VL124	согласно подпунктам а), б), в), г), д) п. 6.1.3.1 согласно подпунктам е), ж) п. 6.1.3.1	Для новой легкой металлической тары со съемным днищем, предназначенной для твердых веществ или жидкостей, вязкость которых при 23°C превышает 200 мм^2/с

6.1.3.12 Примеры маркировки восстановленной тары:

(un)	1A1/Y1.4/150/97 NL/RB/05 RL	согласно подпунктам а), б), в), г), д) п. 6.1.3.1 согласно подпунктам з), и), к) п. 6.1.3.8
(un)	1A2/Y150/S/99 UA/KMZ/04 R	согласно подпунктам а), б), в), г), д) п. 6.1.3.1 согласно подпунктам з), и), к) п. 6.1.3.8

6.1.3.13 Пример маркировки АВАРИЙНОЙ тары:

(un)	1A2T/Y300/S/02 UA/UMZ	согласно подпункту а), б), в), г), д) п. 6.1.3.1 согласно подпунктам е), ж) п. 6.1.3.1

Примечание: *Маркировка, примеры которой приведены в п.п. 6.1.3.11, 6.1.3.12 и 6.1.3.13, может наноситься в одну или несколько строк при условии соблюдения надлежащей последовательности*.

6.1.3.14 Удостоверение

Путем нанесения маркировки в соответствии с п. 6.1.3.1 удостоверяется, что серийно изготовленная тара соответствует утвержденному типу конструкции и что требования, предусмотренные в утверждении, выполнены.

6.1.4 ТРЕБОВАНИЯ К ТАРЕ

6.1.4.1 Барабаны стальные

1A1 с несъемным днищем
1A2 со съемным днищем

6.1.4.1.1 Корпус и днища должны быть изготовлены из стального листа соответствующей марки и достаточной толщины, учитывая вместимость барабана и его предполагаемое назначение.

Примечание: *В случае барабанов из углеродистой стали тип стали указан в стандартах: ISO 3573:1999 "Горячекатаные листы из углеродистой стали обыкновенного качества и для вытяжки" ("Hot rolled carbon steel sheet of commercial and drawing qualities") и ISO 3574:1999 "Холоднокатаные листы из углеродистой стали обыкновенного качества и для вытяжки" ("Cold-reduced carbon steel*

sheet of commercial and drawing qualities"). Для барабанов из углеродистой стали вместимостью менее 100 л также используются стандарты ISO 11949:1995 "Жесть белая электролитического лужения холодным способом" ("Cold-reduced electrolytic tinplate"), ISO 11950:1995 "Холоднокатаная электролитическая хромистая/хромированная сталь" ("Cold-reduced electrolytic chromium/chromium oxide-coated steel") и ISO 11951:1995 "Холоднокатаная черная жесть в рулонах для изготовления белой жести или электролитической хромистой/хромированной стали" ("Cold-reduced blackplate in coil form for the production of tinplate or electrolytic chromium/chromium-oxide coated steel").

6.1.4.1.2 Швы корпуса барабана, предназначенного для содержания более 40 л жидкости, должны быть сварными. Швы корпуса барабана, предназначенного для твердых веществ или не более 40 л жидкости, должны быть механически завальцованы или заварены.

6.1.4.1.3 Соединения между корпусом и днищами должны быть механически завальцованы или заварены. Могут быть применены отдельные подкрепляющие кольца.

6.1.4.1.4 Корпус барабана вместимостью более 60 л должен иметь, как правило, по меньшей мере два составляющих одно целое с ним обруча катания или, в качестве альтернативы, по меньшей мере два отдельных обруча катания. Если используются отдельные обручи катания, они должны быть плотно подогнаны к корпусу и так закреплены, чтобы избежать их смещения. Обручи катания не должны привариваться точечной сваркой.

6.1.4.1.5 Диаметр отверстия для наполнения, опорожнения и удаления паров в корпусе или днищах барабанов с несъемным днищем (1A1) не должен превышать 70 мм. Барабаны с более широкими отверстиями считаются барабанами со съемным днищем (1A2). Затворы отверстий в корпусе и днищах барабанов должны иметь такую конструкцию и применяться таким образом, чтобы они оставались закрытыми и герметичными при нормальных условиях перевозки. Фланцы затворов могут быть механически завальцованы или приварены. Затворы должны быть снабжены прокладками или другими герметизирующими элементами, за исключением тех случаев, когда затворы сами по себе являются герметичными.

6.1.4.1.6 Затворы барабанов со съемным днищем должны иметь такую конструкцию и применяться таким образом, чтобы при нормальных условиях перевозки они оставались закрытыми, а барабаны – герметичными. Съемные днища должны быть снабжены прокладками или другими герметизирующими элементами.

6.1.4.1.7 Если материалы, используемые для изготовления корпуса, днищ, затворов и арматуры, сами по себе несовместимы с содержимым, подлежащим перевозке, то должны применяться соответствующие внутренние защитные покрытия или обработка. Эти покрытия или обработка должны сохранять свои защитные свойства в обычных условиях перевозки.

6.1.4.1.8 Максимальная вместимость барабана: 450 л.

6.1.4.1.9 Максимальная масса нетто: 400 кг.

6.1.4.2 Барабаны алюминиевые

1B1 с несъемным днищем
1B2 со съемным днищем

6.1.4.2.1 Корпус и днища должны быть изготовлены из алюминия со степенью чистоты не менее 99 % или из сплава на основе алюминия. Материал должен быть соответствующего типа и достаточной толщины, учитывая вместимость барабана и его предполагаемое назначение.

6.1.4.2.2 Все швы должны быть сварными. Швы соединений между корпусом и днищем, если таковые имеются, должны быть укреплены с помощью отдельных подкрепляющих колец.

6.1.4.2.3 Корпус барабана вместимостью более 60 л должен, как правило, иметь по меньшей мере 2 составляющих одно целое с ним обруча катания или, в качестве альтернативы, по меньшей мере 2 отдельных обруча катания. Если используются отдельные обручи катания, они должны быть плотно подогнаны к корпусу и так закреплены, чтобы избежать их смещения. Обручи катания не должны привариваться точечной сваркой.

6.1.4.2.4 Диаметр отверстия для наполнения, опорожнения и удаления паров в корпусе или днищах барабанов с несъемным днищем (1B1) не должен превышать 70 мм. Барабаны с более широкими отверстиями считаются барабанами со съемным днищем (1B2). Затворы отверстий в корпусе и днищах барабанов должны иметь такую конструкцию и применяться таким образом, чтобы они оставались хорошо закрытыми и герметичными при нормальных условиях перевозки. Фланцы затворов должны быть приварены так, чтобы сварка обеспечивала герметичный шов. Затворы должны быть снабжены прокладками или другими герметизирующими элементами, за исключением тех случаев, когда затворы сами по себе являются герметичными.

6.1.4.2.5 Затворы барабанов со съемным днищем (1B2) должны иметь такую конструкцию и применяться таким образом, чтобы при нормальных условиях перевозки они оставались закрытыми, а барабаны – герметичными. Все съемные днища должны быть снабжены прокладками или другими герметизирующими элементами.

6.1.4.2.6 Максимальная вместимость барабана: 450 л.

6.1.4.2.7 Максимальная масса нетто: 400 кг.

6.1.4.3 Барабаны металлические, кроме алюминиевых и стальных

1N1 с несъемным днищем
1N2 со съемным днищем

6.1.4.3.1 Корпус и днища должны быть изготовлены из металла или металлического сплава, за исключением стали и алюминия. Материал должен быть соответствующего типа и достаточной толщины, учитывая вместимость барабана и его предполагаемое назначение.

6.1.4.3.2 Швы соединений между корпусом и днищем, если таковые имеются, должны быть укреплены с помощью отдельных подкрепляющих колец. Все швы, если таковые имеются, должны быть соединены (заварены, запаяны и т. д.) в соответствии с технологией, используемой для данного металла или металлического сплава.

6.1.4.3.3 Корпус барабана вместимостью более 60 л должен, как правило, иметь по меньшей мере 2 составляющих одно целое с ним обруча катания или, в качестве альтернативы, по меньшей мере 2 отдельных обруча катания. Если используются отдельные обручи катания, они должны быть плотно подогнаны к корпусу и закреплены, чтобы избежать их смещения. Обручи катания не должны привариваться точечной сваркой.

6.1.4.3.4 Диаметр отверстия для наполнения, опорожнения и удаления паров в корпусе или днищах барабанов с несъемным днищем (1N1) не должен превышать 70 мм. Барабаны с более широкими отверстиями считаются барабанами со съемным днищем (1N2). Затворы отверстий в корпусе и днищах барабанов должны иметь такую конструкцию и применяться таким образом, чтобы они оставались закрытыми и герметичными при нормальных условиях перевозки. Фланцы затворов должны присоединяться (привариваться, припаиваться и т. д.) в соответствии с технологией, используемой для данного металла или металлического сплава, так чтобы шов соединения был герметичен. Затворы должны быть снабжены прокладками или другими герметизирующими элементами, за исключением тех случаев, когда затворы сами по себе являются герметичными.

6.1.4.3.5 Затворы барабанов со съемным днищем должны иметь такую конструкцию и применяться таким образом, чтобы при нормальных условиях перевозки они оставались закрытыми, а барабаны – герметичными. Все съемные днища должны быть снабжены прокладками или другими герметизирующими элементами.

6.1.4.3.6 Максимальная вместимость барабана: 450 л.

6.1.4.3.7 Максимальная масса нетто: 400 кг.

6.1.4.4 Канистры стальные или алюминиевые

3A1 стальные, с несъемным днищем
3A2 стальные, со съемным днищем
3B1 алюминиевые, с несъемным днищем

3B2 алюминиевые, со съемным днищем.

6.1.4.4.1 Корпус и днища должны быть изготовлены из стального листа, из алюминия со степенью чистоты не менее 99 % или из сплава на основе алюминия. Материал должен быть соответствующего типа и достаточной толщины, учитывая вместимость канистры и ее предполагаемое назначение.

6.1.4.4.2 Соединения между корпусом и днищем стальных канистр должны быть механически завальцованы или заварены. Швы корпуса стальных канистр, предназначенных для содержания более 40 л жидкости, должны быть сварными. Швы корпуса стальных канистр, предназначенных для содержания 40 л или менее, должны быть механически завальцованы или заварены. Все швы алюминиевых канистр должны быть сварными. Швы соединений между корпусом и днищем, если таковые имеются, должны быть укреплены с помощью отдельного подкрепляющего кольца.

6.1.4.4.3 Диаметр отверстия в канистрах с несъемным днищем (3A1 и 3B1) не должен превышать 70 мм. Канистры с более широкими отверстиями считаются канистрами со съемным днищем (3A2 и 3B2). Затворы должны иметь такую конструкцию, чтобы они оставались закрытыми и герметичными при нормальных условиях перевозки. Затворы должны быть снабжены прокладками или другими герметизирующими элементами, за исключением случаев, когда затворы сами по себе являются герметичными.

6.1.4.4.4 Если материалы, используемые для изготовления корпуса, днищ, затворов и арматуры, сами по себе несовместимы с содержимым, подлежащим перевозке, то должны применяться соответствующие внутренние защитные покрытия или обработка. Покрытия или обработка должны сохранять свои защитные свойства при нормальных условиях перевозки.

6.1.4.4.5 Максимальная вместимость канистры: 60 л.

6.1.4.4.6 Максимальная масса нетто: 120 кг

6.1.4.5 Барабаны фанерные
1D

6.1.4.5.1 Используемая древесина должна быть хорошо выдержана, технически сухой и не иметь дефектов, которые могли бы уменьшить способность барабана применяться по назначению. Если для изготовления днищ используется не фанера, а другой материал, то его качество должно быть эквивалентным качеству фанеры.

6.1.4.5.2 Для изготовления корпуса барабана должна использоваться по меньшей мере двухслойная фанера, а днищ – трехслойная; все смежные слои должны быть прочно склеены водостойким клеем в перекрестном направлении волокна.

6.1.4.5.3 Корпус и днища барабана и их соединения должны иметь конструкцию, соответствующую вместимости барабана и его предполагаемому назначению.

6.1.4.5.4 С целью предотвращения просыпания содержимого крышки должны быть выложены крафт-бумагой или другим эквивалентным материалом, который должен быть надежно прикреплен к крышке и выступать наружу по всей ее окружности.

6.1.4.5.5 Максимальная вместимость барабана: 250 л.

6.1.4.5.6 Максимальная масса нетто: 400 кг.

6.1.4.6 (зарезервировано)

6.1.4.7 Барабаны картонные
1G

6.1.4.7.1 Корпус барабана должен состоять из большого числа слоев плотной бумаги или нагофрированного картона, плотно склеенных или сформованных вместе, и может включать один или несколько защитных слоев битума, парафинированной крафт-бумаги, металлической фольги, полимерного материала и т. д.

6.1.4.7.2 Днища должны быть изготовлены из естественной древесины, картона, металла, фанеры, полимерного или иного подходящего материала и могут включать один или несколько защитных слоев битума, парафинированной крафт-бумаги, металлической фольги, полимерного материала и т. д.

6.1.4.7.3 Корпус и днища барабана и их соединения должны иметь конструкцию, соответствующую вместимости барабана и его предполагаемому назначению.

6.1.4.7.4 В собранном виде тара должна быть достаточно водостойкой, чтобы не расслаиваться в обычных условиях перевозки.

6.1.4.7.5 Максимальная вместимость барабана: 450 л.

6.1.4.7.6 Максимальная масса нетто: 400 кг.

6.1.4.8 Барабаны и канистры из полимерного материала

1H1 барабаны с несъемным днищем
1H2 барабаны со съемным днищем
3H1 канистры с несъемным днищем
3H2 канистры со съемным днищем

6.1.4.8.1 Тара должна быть изготовлена из подходящего полимерного материала и должна быть достаточно прочной, учитывая ее вместимость и предполагаемое назначение. За исключением повторно используемого полимерного материала, определение которого приведено в разделе 1.2.1, не должны применяться никакие бывшие в употреблении материалы, кроме обрезков или остатков, полученных в этом же процессе изготовления. Тара должна быть достаточно стойкой к старению и износу под воздействием как содержащегося в ней вещества, так и ультрафиолетового излучения. Проницаемость тары для содержащегося в ней вещества или полимерного материала, повторно использованного для изготовления новой тары, не должны создавать опасности при нормальных условиях перевозки.

6.1.4.8.2 Если требуется защита от ультрафиолетового излучения, она должна обеспечиваться путем добавления сажи или других подходящих пигментов или ингибиторов. Эти добавки должны быть совместимы с содержимым и сохранять эффективность в течение всего срока эксплуатации тары. При добавлении сажи, пигментов или ингибиторов, не использовавшихся при изготовлении испытанного типа конструкции, повторные испытания могут не проводиться, если содержание сажи не превышает 2% по массе или если содержание пигмента не превышает 3% по массе; содержание ингибиторов против ультрафиолетового излучения не ограничено.

6.1.4.8.3 Добавки, используемые не с целью защиты от ультрафиолетового излучения, могут быть включены в состав полимерного материала при условии, что они не будут отрицательно влиять на химические и физические свойства материала тары. В таком случае повторное испытание может не проводиться.

6.1.4.8.4 Толщина стенок в любой точке тары должна соответствовать ее вместимости и предполагаемому назначению тары с учетом напряжений, возникающих при перевозке.

6.1.4.8.5 Диаметр отверстия для наполнения, опорожнения и удаления паров в корпусе или днищах барабанов с несъемным днищем (1H1) и канистр с несъемным днищем (3H1) не должен превышать 70 мм. Барабаны и канистры с более широкими отверстиями считаются барабанами и канистрами со съемным днищем (1H2 и 3H2). Затворы отверстий в корпусе или днищах барабанов и канистр должны иметь такую конструкцию и применяться таким образом, чтобы они оставались закрытыми и герметичными при нормальных условиях перевозки. Затворы должны быть снабжены прокладками или другими герметизирующими элементами, за исключением тех случаев, когда затворы сами по себе являются герметичными.

6.1.4.8.6 Затворы барабанов и канистр со съемным днищем (1H2 и 3H2) должны иметь такую конструкцию и применяться таким образом, чтобы они оставались закрытыми и герметичными при нормальных условиях перевозки. Все съемные днища должны быть

снабжены прокладками, за исключением случаев, когда конструкция барабана или канистры такова, что, если съемное днище вставлено должным образом, они сами по себе являются герметичными.

6.1.4.8.7 Максимально допустимая проницаемость для легковоспламеняющихся жидкостей не должна превышать 0,008 г/(л·ч) при 23°С (см. п. 6.1.5.7).

6.1.4.8.8 Если для изготовления новой тары применяется повторно используемый полимерный материал, то физико-механические свойства восстановленного материала, используемого для производства новой тары, должны гарантироваться и документально подтверждаться в рамках программы гарантии качества, признанной компетентным органом. Программа гарантии качества должна предусматривать составление протокола надлежащей предварительной сортировки и проверки того, что каждая партия восстановленного полимерного материала имеет надлежащие значения скорости течения расплава, плотности и предела текучести при растяжении, совпадающие с соответствующими значениями типового образца, изготовляемого из такого повторно используемого материала. Для этого необходимо знать, из какого исходного полимера (упаковочного материала) изготовлен повторно используемый материал и что содержалось в первоначальной таре, если это предыдущее содержимое способно снизить прочность новой тары, изготовленной из этого материала. Кроме того, программа гарантии качества, которой придерживается изготовитель тары в соответствии с п. 6.1.1.4, должна включать проведение предусмотренного в разделе 6.1.5 механического испытания по типу конструкции тары, изготовляемой из каждой партии восстановленного полимерного материала. Испытание прочности тары на штабелирование на статическую нагрузку согласно п.6.1.5.6 допускается заменять на испытание методом динамического сжатия.

Примечание: *Стандарт ISO 16103:2005 “Тара – Транспортная тара для опасных грузов – Повторно используемая пластмасса” ("Packaging – Transport packaging for dangerous goods - Recycled plastics material") содержит дополнительные указания в отношении процедур, которые следует использовать при утверждении применения повторно используемой пластмассы*.

6.1.4.8.9 Максимальная вместимость барабанов 1Н1, 1Н2 – 450 л; канистр 3Н1, 3Н2 – 60 л.

6.1.4.8.10 Максимальная масса нетто 1Н1, 1Н2 – 400 кг; 3Н1, 3Н2 – 120 кг.

6.1.4.9 Ящики из естественной древесины

4С1 обычные
4С2 с плотно пригнанными стенками

6.1.4.9.1 Используемая древесина должна быть хорошо выдержана, быть технически сухой и не иметь дефектов, которые могли бы уменьшить прочность любой части ящика. Прочность используемого материала и метод изготовления должны соответствовать вместимости и предполагаемому назначению ящика. Крышки и днища могут изготавливаться из такого водостойкого материала, как твердый картон, древесностружечная плита или другого подходящего материала.

6.1.4.9.2 Крепления должны выдерживать вибрацию, возникающую при нормальных условиях перевозки. По мере возможности необходимо избегать забивки гвоздей в торцевое волокно. Соединения, которые могут испытывать большие нагрузки, следует выполнять либо с помощью гвоздей с загибаемым концом или с кольцевой нарезкой, либо с помощью равноценных крепежных средств.

6.1.4.9.3 Ящик 4С2. Элементы ящика должны быть изготовлены из цельной доски или быть равноценно прочным. Элементы считаются равноценными по прочности цельной доске, если используется один из следующих методов соединения на клею: соединение в ласточкин хвост, шпунтовое соединение, соединение внахлестку, сплачивание в четверть или соединение встык при помощи, по крайней мере, двух металлических фасонных скоб на каждое соединение.

6.1.4.9.4 Максимальная масса нетто: 400 кг.

6.1.4.10 Ящики фанерные
4D

6.1.4.10.1 Используемая фанера должна иметь по меньшей мере три слоя. Она должна быть изготовлена из хорошо выдержанного лущеного, строганного или пиленого шпона, технически сухой и без дефектов, которые могли бы значительно уменьшить прочность ящика. Прочность используемого материала и метод изготовления должны соответствовать вместимости и предполагаемому назначению ящика. Для соединения смежных слоев должен применяться водостойкий клей. При изготовлении ящиков допускается использование, помимо фанеры, других подходящих материалов. Элементы ящиков должны быть плотно прибиты гвоздями, или пригнаны к угловым стойкам или торцам, или собраны другим равноценным способом.

6.1.4.10.2 Максимальная масса нетто: 400 кг.

6.1.4.11 Ящики из древесно-волокнистых материалов
4F

6.1.4.11.1 Стенки ящиков должны быть изготовлены из таких водостойких материалов, как твердый картон, древесностружечная плита или другого подходящего материала. Прочность используемого материала и метод изготовления должны соответствовать вместимости ящиков и их предполагаемому назначению.

6.1.4.11.2 Остальные части ящиков могут быть изготовлены из других подходящих материалов.

6.1.4.11.3 Ящики должны быть прочно собраны при помощи соответствующих приспособлений.

6.1.4.11.4 Максимальная масса нетто: 400 кг.

6.1.4.12 Ящики из картона
4G

6.1.4.12.1 С учетом вместимости ящиков и их предполагаемого назначения для их изготовления должен использоваться прочный и доброкачественный гладкий или двойной гофрированный (однослойный или многослойный) картон. Водостойкость внешней поверхности должна быть такой, чтобы увеличение массы, определенное при испытании, проводимом в течение 30 мин, на определение поглощения воды по методу Кобба, не превышало 155 г/м^2 – см. стандарт ISO 535:1991. Картон должен быть достаточно гибким. Он должен быть нарезан и согнут без задиров, и в нем должны быть сделаны прорези, чтобы при сборке комплекта не было разрывов, повреждений поверхности или излишних изгибов. Рифленый слой гофрированного картона должен быть прочно склеен с облицовкой.

6.1.4.12.2 Торцы ящиков могут иметь деревянную рамку либо изготовляться полностью из древесины или другого подходящего материала. Для усиления могут использоваться планки из древесины или другого подходящего материала.

6.1.4.12.3 Соединения корпуса ящиков должны быть выполнены с помощью клейкой ленты, склеены внахлест или сшиты внахлест со скреплением металлическими скобками. Соединения внахлест должны иметь соответствующий напуск.

6.1.4.12.4 Для закрытия ящика путем склеивания или с помощью клейкой ленты должен применяться водостойкий клей.

6.1.4.12.5 Размеры ящиков должны соответствовать форме и объему их содержимого.

6.1.4.12.6 Максимальная масса нетто: 400 кг.

6.1.4.13 Ящики из полимерного материала
4H1 ящики из пенопласта
4H2 ящики из твердой пластмассы

6.1.4.13.1 Ящик должен быть изготовлен из подходящего полимерного материала и быть достаточно прочным с учетом его вместимости и предполагаемого назначения. Ящик должен обладать

достаточной устойчивостью к старению и износу под воздействием как содержащегося в нем вещества, так и ультрафиолетового излучения.

6.1.4.13.2 Ящик из пенопласта должен состоять из двух частей, изготовленных из формованного пенопласта: нижней части, имеющей специальные полости для внутренней тары, и верхней части, которая закрывает нижнюю и плотно с ней соединяется. Верхняя и нижняя части ящика должны иметь такую конструкцию, чтобы внутренняя тара входила в них плотно. Крышки внутренней тары не должны соприкасаться с внутренней стороной верхней части этого ящика.

6.1.4.13.3 При перевозке ящик из пенопласта должен быть закрыт при помощи самоклеющейся ленты, имеющей достаточный предел прочности на разрыв, чтобы предотвратить открывание ящика. Самоклеющаяся лента должна быть стойкой к воздействию погодных условий, а ее клеящее вещество должно быть совместимо с пенопластом, из которого изготовлен ящик. Могут использоваться и другие столь же эффективные закрывающие приспособления.

6.1.4.13.4 Если для ящиков из твердой пластмассы требуется защита от ультрафиолетового излучения, то она должна обеспечиваться путем добавления в состав полимерного материала сажи или других подходящих пигментов или ингибиторов. Эти добавки должны быть совместимы с содержимым и сохранять эффективность в течение всего срока эксплуатации ящика. При добавлении сажи, пигментов или ингибиторов, не использовавшихся при изготовлении испытанного типа конструкции, повторное испытание может не проводиться, если содержание сажи не превышает 2% по массе или если содержание пигмента не превышает 3% по массе; содержание ингибиторов против ультрафиолетового излучения не ограничено.

6.1.4.13.5 Добавки, используемые не с целью защиты от ультрафиолетового излучения, могут быть включены в состав полимерного материала при условии, что они не будут негативно влиять на химические или физические свойства материала ящика. В таком случае повторное испытание может не проводиться.

6.1.4.13.6 Ящики из твердой пластмассы должны снабжаться закрывающими приспособлениями из подходящего материала достаточной прочности, сконструированными таким образом, чтобы предотвратить непреднамеренное открывание ящика.

6.1.4.13.7 Если для изготовления новой тары применяется повторно используемый полимерный материал, то физико-механические свойства восстановленного материала, используемого для производства новой тары, должны гарантироваться и документально подтверждаться в рамках программы гарантии качества, признанной компетентным органом. Программа гарантии качества должна предусматривать составление протокола надлежащей предварительной сортировки и проверки того, что каждая партия восстановленного полимерного материала имеет надлежащие значения скорости течения расплава, плотности и предела текучести при растяжении, совпадающие с соответствующими значениями типового образца, изготовляемого из такого повторно используемого материала. Для этого необходимо знать, из какого исходного упаковочного материала изготовлен повторно используемый полимерный материал и что содержалось в первоначальной таре, если это предыдущее содержимое способно снизить прочность новой тары, изготовленной из этого материала. Кроме того, программа гарантии качества, которой придерживается изготовитель тары в соответствии с п. 6.1.1.4, должна включать проведение предусмотренного в п. 6.1.5 механического испытания по типу конструкции тары, изготовляемой из каждой партии восстановленного полимерного материала. Испытание прочности тары на штабелирование на статическую нагрузку согласно п.6.1.5.6 допускается заменять на испытание методом динамического сжатия.

6.1.4.13.8 Максимальная масса нетто 4H1 – 60 кг; 4H2 – 400 кг.

6.1.4.14 Ящики стальные или алюминиевые

4A стальные
4B алюминиевые

6.1.4.14.1 Прочность металла и конструкция ящика должны соответствовать его вместимости и предполагаемому назначению.

6.1.4.14.2 Ящики должны быть выложены изнутри картонными или войлочными прокладками или иметь вкладыш или внутреннее покрытие из подходящего материала (в зависимости от необходимости). Если применяется двойной завальцованный металлический вкладыш, должны быть приняты меры для предотвращения попадания веществ, особенно взрывчатых, в полости швов.

6.1.4.14.3 Затворы могут быть любого подходящего типа; они должны оставаться закрытыми в обычных условиях перевозки.

6.1.4.14.4 Максимальная масса нетто: 400 кг.

6.1.4.15 Мешки из текстильной ткани

5L1 без вкладыша или внутреннего покрытия
5L2 плотные
5L3 влагонепроницаемые

6.1.4.15.1 Используемый для изготовления мешков текстиль должен быть хорошего качества. Прочность ткани и исполнение мешка должны соответствовать его вместимости и предполагаемому назначению.

6.1.4.15.2 Мешки, плотные, 5L2. Мешок должен быть сделан непроницаемым для сыпучих веществ, например, путем:

а) наклеивания бумаги на внутреннюю поверхность мешка при помощи водостойкого клея, например битума; или
б) покрытия внутренней поверхности мешка полимерной пленкой; или
в) применения одного или нескольких вкладышей из бумаги или полимерного материала.

6.1.4.15.3 Мешки, влагонепроницаемые, 5L3. Для предотвращения проникновения влаги мешок должен быть изготовлен влагонепроницаемым, что достигается, например, путем:

а) использования отдельных вкладышей из водостойкой бумаги (например, парафинированной крафт-бумаги, битумированной бумаги или крафт-бумаги с покрытием из полимерного материала); или
б) покрытия внутренней поверхности мешка полимерной пленкой; или
в) применения одного или нескольких вкладышей из полимерного материала.

6.1.4.15.4 Максимальная масса нетто: 50 кг.

6.1.4.16 Мешки из полимерной ткани

5H1 без вкладыша или внутреннего покрытия
5H2 плотные
5H3 влагонепроницаемые

6.1.4.16.1 Мешки должны быть изготовлены из тянутой ленты или моноволокон подходящего полимерного материала. Прочность используемого материала и исполнение мешка должны соответствовать его вместимости и предполагаемому назначению.

6.1.4.16.2 Если используется ткань плоского переплетения, то дно и боковая часть мешка должны быть прошиты или скреплены другим способом. Если ткань трубчатая, то дно мешка должно быть прошито, заплетено или скреплено другим способом, обеспечивающим эквивалентную прочность шва.

6.1.4.16.3 Мешки, плотные, 5H2. Мешок должен быть сделан непроницаемым для сыпучих веществ, например, путем:

а) наклеивания на внутреннюю поверхность мешка бумаги или полимерной пленки; или
б) применения одного или нескольких отдельных вкладышей из бумаги или полимерного материала.

6.1.4.16.4 Мешки, влагонепроницаемые, 5H3. Для предотвращения проникновения влаги мешок должен быть изготовлен влагонепроницаемым, что достигается, например, путем:

а) использования отдельных внутренних вкладышей из водостойкой бумаги (например, парафинированной крафт-бумаги, битумированной двойным слоем крафт-бумаги или крафт-бумаги с полимерным покрытием); или
б) покрытия внутренней или наружной поверхности мешка полимерной пленкой; или
в) применения одного или нескольких внутренних вкладышей из полимерного материала.

6.1.4.16.5 Максимальная масса нетто: 50 кг.

6.1.4.17 Мешки из полимерной пленки
5H4

6.1.4.17.1 Мешки должны быть изготовлены из подходящего полимерного материала. Прочность материала и исполнение мешка должны соответствовать его вместимости и предполагаемому назначению. Соединения и швы должны выдерживать давление и удары, которые могут иметь место при нормальных условиях перевозки.

6.1.4.17.2 Максимальная масса нетто: 50 кг.

6.1.4.18 Мешки бумажные
5M1 многослойные
5M2 многослойные, влагонепроницаемые

6.1.4.18.1 Для изготовления мешков должна использоваться подходящая крафт-бумага или эквивалентная бумага, имеющая по меньшей мере три слоя, причем средний слой может изготавливаться из сетчатого материала с адгезивным составом, обеспечивающим склеивание с внешними слоями. Прочность бумаги и исполнение мешков должны соответствовать их вместимости и предполагаемому назначению. Соединения и швы должны быть плотными.

6.1.4.18.2 Мешки 5M2. Для предотвращения попадания влаги мешок, состоящий из четырех или более слоев, должен быть сделан водонепроницаемым путем использования для одного из двух наружных слоев водостойкого материала или использования водостойкой преграды из соответствующего защитного материала между двумя наружными слоями; трехслойный мешок должен быть сделан влагонепроницаемым за счет применения в качестве внешнего слоя водостойкого материала. Если имеется опасность реакции содержимого с влагой или если содержимое упаковывается во влажном состоянии, то с внутренней стороны мешок должен быть также снабжен водостойким слоем или преградой из защитного материала, такого как битумированная двойным слоем крафт- бумага, крафт-бумага с полимерным покрытием, полимерная пленка, приклеенная к внутренней поверхности мешка, либо один или несколько вкладышей из полимерного материала. Соединения и швы должны быть водонепроницаемы.

6.1.4.18.3 Максимальная масса нетто: 50 кг.

6.1.4.19 Составная тара (из полимерного материала)

6HA1 полимерный сосуд с наружным стальным барабаном
6HA2 полимерный сосуд с наружной стальной обрешеткой или ящиком
6HB1 полимерный сосуд с наружным алюминиевым барабаном
6HB2 полимерный сосуд с наружной алюминиевой обрешеткой или ящиком
6HC полимерный сосуд с наружным ящиком из древесины
6HD1 полимерный сосуд с наружным фанерным барабаном
6HD2 полимерный сосуд с наружным фанерным ящиком
6HG1 полимерный сосуд с наружным картонным барабаном
6HG2 полимерный сосуд с наружным ящиком из картона
6HH1 полимерный сосуд с наружным пластмассовым барабаном
6HH2 полимерный сосуд с наружным ящиком из твердой пластмассы

6.1.4.19.1 Внутренний сосуд

6.1.4.19.1.1 К полимерным внутренним сосудам применяются требования п.п. 6.1.4.8.1 и 6.1.4.8.4–6.1.4.8.7.

6.1.4.19.1.2 Полимерный внутренний сосуд должен плотно прилегать к наружной таре, в которой не должно быть выступов, могущих вызвать истирание полимерного материала.

6.1.4.19.1.3 Максимальная вместимость внутренних сосудов:
6HA1, 6HB1, 6HD1, 6HG1, 6HH1: 250 л

6HA2, 6HB2, 6HC, 6HD2, 6HG2, 6HH2: 60 л.

6.1.4.19.1.4 Максимальная масса нетто:
6HA1, 6HB1, 6HD1, 6HG1, 6HH1: 400 кг
6HA2, 6HB2, 6HC, 6HD2, 6HG2, 6HH2: 75 кг.

6.1.4.19.2 Наружная тара

6.1.4.19.2.1 Полимерный сосуд с наружным стальным или алюминиевым барабаном 6HA1 или 6HB1. Конструкция наружной тары должна отвечать требованиям п.п. 6.1.4.1 или 6.1.4.2.

6.1.4.19.2.2 Полимерный сосуд с наружной стальной или алюминиевой обрешеткой или ящиком 6HA2 или 6HB2. Конструкция наружной тары должна отвечать требованиям п. 6.1.4.14.

6.1.4.19.2.3 Полимерный сосуд с наружным ящиком из древесины 6HC. Конструкция наружной тары должна отвечать требованиям п. 6.1.4.9.

6.1.4.19.2.4 Полимерный сосуд с наружным фанерным барабаном 6HD1. Конструкция наружной тары должна отвечать требованиям п. 6.1.4.5.

6.1.4.19.2.5 Полимерный сосуд с наружным фанерным ящиком 6HD2. Конструкция наружной тары должна отвечать требованиям п. 6.1.4.10.

6.1.4.19.2.6 Полимерный сосуд с наружным картонным барабаном 6HG1. Конструкция наружной тары должна отвечать требованиям п.п. 6.1.4.7.1–6.1.4.7.4.

6.1.4.19.2.7 Полимерный сосуд с наружным ящиком из картона 6HG2. Конструкция наружной тары должна отвечать требованиям п. 6.1.4.12.

6.1.4.19.2.8 Полимерный сосуд с наружным пластмассовым барабаном 6HH1. Конструкция наружной тары должна отвечать требованиям п.п. 6.1.4.8.1–6.1.4.8.6.

6.1.4.19.2.9 Полимерные сосуды с наружным ящиком из твердой пластмассы (включая рифленые пластмассовые материалы) 6HH2. Конструкция наружной тары должна отвечать требованиям п.п. 6.1.4.13.1, 6.1.4.13.4–6.1.4.13.6.

6.1.4.20 Составная тара (из стекла, фарфора или керамики)

6PA1 сосуд с наружным стальным барабаном
6PA2 сосуд с наружной стальной обрешеткой или ящиком
6PB1 сосуд с наружным алюминиевым барабаном
6PB2 сосуд с наружной алюминиевой обрешеткой или ящиком
6PC сосуд с наружным ящиком из древесины
6PD1 сосуд с наружным фанерным барабаном
6PD2 сосуд с наружной плетеной корзиной
6PG1 сосуд с наружным картонным барабаном
6PG2 сосуд с наружным ящиком из картона
6PH1 сосуд с наружной тарой из пенопласта
6PH2 сосуд с наружной тарой из твердой пластмассы

6.1.4.20.1 Внутренний сосуд

6.1.4.20.1.1 Сосуды должны иметь соответствующую форму (цилиндрическую или грушевидную), быть изготовлены из материала хорошего качества и не иметь дефектов, уменьшающих их прочность. Стенки должны иметь достаточную толщину и не иметь внутренних напряжений.

6.1.4.20.1.2 В качестве затворов для сосудов надлежит использовать винтовые пластмассовые крышки, притертые стеклянные пробки или, по крайней мере, столь же эффективные закрывающие устройства. Любая часть затвора, которая может соприкасаться с содержимым сосуда, должна быть устойчива к этому содержимому. Следует принять меры к обеспечению герметичности затворов и их надлежащего закрытия с целью предотвращения их ослабления во время перевозки. Если понадобится установка затворов, снабженных выпускными клапанами, эти затворы должны соответствовать требованиям п. 4.1.1.8.

6.1.4.20.1.3 Сосуд должен быть прочно закреплен в наружной таре при помощи прокладочных и/или абсорбирующих материалов.

6.1.4.20.1.4 Максимальная вместимость сосуда: 60 л.

6.1.4.20.1.5 Максимальная масса нетто: 75 кг.

6.1.4.20.2 Наружная тара

6.1.4.20.2.1 Сосуд с наружным стальным барабаном 6PA1. Конструкция наружной тары должна отвечать требованиям п. 6.1.4.1. Съемная крышка, требуемая для этого типа тары, может иметь форму колпака.

6.1.4.20.2.2 Сосуд с наружной стальной обрешеткой или ящиком 6PA2. Конструкция наружной тары должна отвечать требованиям п. 6.1.4.14. Наружная тара для сосудов цилиндрической формы должна, находясь в вертикальном положении, возвышаться над сосудом и его затвором. Если сосуд грушевидной формы помещен в обрешетку, форма которой соответствует форме сосуда, наружная тара должна быть снабжена защитной крышкой (колпаком).

6.1.4.20.2.3 Сосуд с наружным алюминиевым барабаном 6PB1. Конструкция наружной тары должна отвечать требованиям п. 6.1.4.2.

6.1.4.20.2.4 Сосуд с наружной алюминиевой обрешеткой или ящиком 6PB2. Конструкция наружной тары должна отвечать требованиям п. 6.1.4.14.

6.1.4.20.2.5 Сосуд с наружным ящиком из древесины 6PC. Конструкция наружной тары должна отвечать требованиям п. 6.1.4.9.

6.1.4.20.2.6 Сосуд с наружным фанерным барабаном 6PD1. Конструкция наружной тары должна отвечать требованиям п. 6.1.4.5.

6.1.4.20.2.7 Сосуд с наружной плетеной корзиной 6PD2. Корзина должна быть изготовлена из материала хорошего качества. Она должна быть снабжена защитной крышкой (колпаком) для предотвращения повреждения сосуда.

6.1.4.20.2.8 Сосуд с наружным картонным барабаном 6PG1. Конструкция наружной тары должна отвечать требованиям п.п. 6.1.4.7.1–6.1.4.7.4.

6.1.4.20.2.9 Сосуд с наружным ящиком из картона 6PG2. Конструкция наружной тары должна отвечать требованиям п. 6.1.4.12.

6.1.4.20.2.10 Сосуд с наружной тарой из пенопласта (6PH1) или твердой пластмассы (6PH2). Материалы наружной тары должны отвечать требованиям п. 6.1.4.13. Наружная тара из твердой пластмассы должна изготовляться из полиэтилена высокой плотности или другого аналогичного полимерного материала. Съемная крышка, требуемая для этого типа тары, может, тем не менее, иметь форму колпака.

6.1.4.21 Комбинированная тара

Применяются требования п. 6.1.4, предъявляемые к наружной таре.

Примечание: *В отношении внутренней и наружной тары, которую можно использовать, действуют соответствующие инструкции по упаковке (см. Главу 4.1)*.

6.1.4.22 Легкая металлическая тара

0A1 с несъемным днищем
0A2 со съемным днищем

6.1.4.22.1 Стенки корпуса и днища должны быть изготовлены из соответствующей стали; их толщина должна соответствовать вместимости и предполагаемому назначению тары.

6.1.4.22.2 Соединения должны быть сварными или, по крайней мере, с двухшовной пайкой, или должны быть выполнены таким методом, который обеспечивает аналогичную прочность и герметичность.

6.1.4.22.3 Внутренние покрытия из цинка, олова, лака и т. д. должны обладать необходимой прочностью и плотно прилегать к стали в любой точке, включая затворы.

6.1.4.22.4 Диаметр отверстия для наполнения, опорожнения и удаления паров в корпусе или днищах тары с несъемным днищем (0A1) не должен превышать 70 мм. Тара с более широкими отверстиями считается тарой со съемным днищем (0A2).

6.1.4.22.5 Затворы тары с несъемным днищем (0A1) должны либо быть завинчивающегося типа, либо допускать использование крышки с винтовой резьбой или другого устройства, обеспечивающего, по крайней мере, такую же эффективность. Затворы тары со съемным днищем (0A2) должны быть сконструированы и установлены таким образом, чтобы при нормальных условиях перевозки они оставались прочно закрытыми, а тара – герметичной.

6.1.4.22.6 Максимальная вместимость тары: 40 л.

6.1.4.22.7 Максимальная масса нетто: 50 кг.

6.1.5 ТРЕБОВАНИЯ К ИСПЫТАНИЯМ ТАРЫ

6.1.5.1 Испытания и периодичность их проведения

6.1.5.1.1 Тип конструкции каждой тары должен испытываться, как указано в разделе 6.1.5, в соответствии с процедурами, установленными компетентным органом, разрешающим нанести маркировку, и должен утверждаться данным компетентным органом.

6.1.5.1.2 Перед использованием каждый тип конструкции тары должен успешно выдержать испытания, предписанные в настоящей главе. Тип конструкции тары определяется конструкцией, размером, материалом и его толщиной, способом изготовления и применения, а также способом обработки поверхности. Он может включать также тару, которая отличается от прототипа только меньшей высотой.

6.1.5.1.3 Серийные образцы продукции также должны проходить испытания с периодичностью, установленной компетентным органом. Для таких испытаний тары из бумаги или картона подготовка в условиях окружающей среды считается равнозначной соблюдению требований п. 6.1.5.2.3.

6.1.5.1.4 Испытания должны повторяться, кроме того, при каждом изменении конструкции, материала или способа изготовления тары.

6.1.5.1.5 Компетентный орган может разрешить проведение выборочных испытаний тары, которая лишь в небольшой степени отличается от уже испытанного типа, например меньшими размерами или меньшей массой нетто внутренней тары, а также такой тары, как барабаны, мешки и ящики, изготовляемые с небольшими уменьшениями их габаритных размеров.

6.1.5.1.6 (зарезервировано)

Примечание: *В отношении условий, касающихся объединения различных типов внутренней тары в наружной таре, и допустимых модификаций внутренней тары см. п. 4.1.1.5.1.*

6.1.5.1.7 Изделия или внутренняя тара любого типа, предназначенная для твердых или жидких веществ, могут собираться и перевозиться без испытаний в наружной таре при соблюдении следующих условий:

а) наружная тара должна успешно пройти испытание в соответствии с п. 6.1.5.3 вместе с хрупкой (например, из стекла) внутренней тарой, содержащей жидкости, при высоте падения, предусмотренной для группы упаковки I;

б) общая масса брутто внутренней тары не должна превышать половину массы брутто внутренней тары, использованной для проведения испытания на падение в соответствии с подпунктом а), выше;

в) толщина прокладочного материала между отдельными единицами внутренней тары, а также между внутренней и наружной тарой не должна быть меньше толщины

соответствующего прокладочного материала в первоначально испытанной таре, а если при первоначальном испытании использовалась только одна единица внутренней тары, толщина прокладочного слоя между отдельными единицами внутренней тары не должна быть меньше толщины прокладочного материала между внутренней и наружной тарой при первоначальном испытании. Если используется меньшее количество единиц внутренней тары или внутренняя тара меньшего размера (по сравнению с внутренней тарой, использовавшейся в испытании на падение), то необходимо использовать достаточное дополнительное количество прокладочного материала для заполнения свободного пространства;

г) наружная тара должна успешно пройти испытание на штабелирование в незаполненном состоянии, предусмотренное в п. 6.1.5.6. Общая масса идентичных упаковок должна определяться на основе суммарной массы единиц внутренней тары, использовавшихся при испытании на падение в соответствии с подпунктом а), выше;

д) внутренняя тара, содержащая жидкость, должна быть полностью окружена достаточным количеством абсорбирующего материала, способным поглотить всю содержащуюся во внутренней таре жидкость;

е) если наружная тара предназначена для помещения в ней внутренней тары с жидкостью и не является герметичной или предназначена для помещения в ней внутренней тары с твердыми веществами и не является для них непроницаемой, то на случай утечки необходимо предусмотреть средство, способное удерживать жидкость или твердые вещества, в виде герметичного вкладыша, пластикового мешка или другого столь же эффективного средства удержания. В случае тары, содержащей жидкость, абсорбирующий материал, требующийся в соответствии с подпунктом д), выше, должен размещаться внутри такого средства удержания;

ж) тара должна иметь маркировку в соответствии с разделом 6.1.3, показывающую, что она была испытана в качестве комбинированной тары на соответствие требованиям, предъявляемым к группе упаковки I. Указываемая максимальная масса брутто в килограммах должна быть равна сумме массы наружной тары и половины массы брутто внутренней тары, использовавшейся в испытании на падение, упомянутом в подпункте а), выше. Такая маркировка должна содержать также букву "V", как указано в п. 6.1.2.4.

6.1.5.1.8 Компетентный орган может потребовать проведения испытаний, предусмотренных в настоящем разделе, с тем, чтобы убедиться в том, что тара, выпускаемая серийно, отвечает требованиям, предъявляемым к испытаниям типа конструкции. Протоколы испытаний должны сохраняться для проверки.

6.1.5.1.9 Если в целях безопасности требуется обработка внутренней поверхности или нанесение внутреннего покрытия, то такая обработка или покрытие должны сохранять свои защитные свойства даже после проведения испытаний.

6.1.5.1.10 Компетентный орган может разрешить проведение нескольких видов испытаний на одном образце, если это не скажется на достоверности результатов испытаний.

6.1.5.1.11 Аварийная тара.

Аварийная тара (см. раздел 1.2.1) должна быть испытана и маркирована в соответствии с требованиями, применимыми к таре группы упаковки II, предназначенной для перевозки твердых веществ или внутренней тары, однако при этом:

а) при испытаниях должна использоваться вода, а тара должна быть заполнена не менее чем на 98% ее максимальной вместимости. Чтобы получить требуемую общую массу упаковки, можно добавить, например, мешки со свинцовой дробью, но разместить их необходимо таким образом, чтобы они не повлияли на результаты испытаний. При проведении испытания на падение можно также изменить высоту падения в соответствии с п. 6.1.5.3.5 б);

б) тара должна, кроме того, успешно пройти испытание на герметичность при давлении 30 кПа, и результаты этого испытания должны быть занесены в протокол испытания, требуемый согласно п. 6.1.5.8; и

в) на таре должна быть проставлена буква "T" в соответствии с п. 6.1.2.4.

6.1.5.2 Подготовка тары к испытаниям

6.1.5.2.1 Испытаниям должна подвергаться тара, подготовленная так, как она готовится для перевозки, включая внутреннюю тару комбинированной тары. Внутренние или одиночные сосуды или

тара, за исключением мешков, должны заполняться не менее чем на 98% их максимальной вместимости в случае жидкостей и не менее чем на 95% – в случае твердых веществ. Мешки должны наполняться до максимальной массы, при которой они могут использоваться. Комбинированная тара, внутренняя тара которой предназначена как для жидкостей, так и для твердых веществ, должна пройти отдельные испытания для обоих видов содержимого. Вещества или изделия, которые будут перевозиться в таре, могут быть заменены эквивалентными веществами или изделиями, за исключением случаев, когда такая замена может сделать недостоверными результаты испытаний. Что касается твердых веществ, то, если используется эквивалентное вещество, оно должно иметь те же физико-механические характеристики (массу, размер частиц и т.д.), что и вещество, которое будет перевозиться. Для достижения требуемой общей массы упаковки допускается использование добавок, таких как мешки со свинцовой дробью, при условии, что они размещены таким образом, что их использование не повлияет на результаты испытаний.

6.1.5.2.2 Если при испытаниях на падение тары, предназначенной для жидкостей, используется эквивалентное вещество, оно должно иметь те же плотность и вязкость, что и вещество, которое будет перевозиться. Для такого испытания может также использоваться вода с соблюдением условий, указанных в п. 6.1.5.3.5.

6.1.5.2.3 Тара из бумаги или картона должна быть выдержана в течение не менее 24 час при температуре 23°C±2°C , относительной влажности 50 ± 2 %.

6.1.5.2.4 (зарезервировано)

6.1.5.2.5 Барабаны и канистры из полимерного материала, предусмотренные в п. 6.1.4.8, и, в случае необходимости, составная тара (из полимерного материала), предусмотренная в п. 6.1.4.19, должны – с целью проверки их достаточной химической совместимости с жидкостями – подвергаться выдерживанию при температуре окружающей среды в течение 180 суток, причем все это время испытательные образцы должны быть наполнены веществами, для перевозки которых они предназначены. В течение первых и последних 24 час выдерживания образцы должны быть расположены затворами вниз. Однако тара, снабженная вентиляционными клапанами, выдерживается в таком положении в каждом случае лишь в течение 5 мин. После такого выдерживания образцы подвергаются испытаниям, предписанным в п.п. 6.1.5.3–6.1.5.6.

Если известно, что прочность полимерного материала, из которого изготовлены внутренние сосуды составной тары (из полимерного материала), существенно не изменяется под воздействием наполнителя, то нет необходимости проверять, достаточна ли их химическая совместимость. Под существенным изменением прочности следует понимать:

а) явное увеличение хрупкости;

б) значительное снижение эластичности, если только оно не сопровождается по крайней мере пропорциональным ему увеличением растяжения под нагрузкой. Если характеристики полимерного материала установлены с помощью других процедур, то вышеупомянутое испытание на совместимость можно не проводить. Такие процедуры должны быть по меньшей мере эквивалентны указанному выше испытанию на совместимость и должны быть признаны компетентным органом.

Примечание: *В отношении барабанов и канистр из полимерного материала и составной тары (из полимерного материала), изготовленных из полиэтилена, см. также п. 6.1.5.2.6.*

6.1.5.2.6 Для барабанов и канистр из полиэтилена, предусмотренных в п. 6.1.4.8 и составной тары из полиэтилена, предусмотренной в п. 6.1.4.19, химическая совместимость с жидкими наполнителями, отнесенными к стандартным жидкостям в соответствии с п. 4.1.1.19, может быть проверена с использованием стандартных жидкостей (см. раздел 6.1.6).

Стандартные жидкости оказывают характерное разрушающее воздействие на полиэтилен, поскольку они вызывают размягчение в результате разбухания, растрескивание под напряжением, расщепление молекул и комбинации этих видов воздействия. Химическая совместимость тары может быть проверена путем выдерживания требуемых испытательных образцов в течение 21 суток при 40°C с использованием соответствующей(их) стандартной(ых) жидкости(ей). Если стандартной жидкостью является вода, то выдерживания в соответствии с данной процедурой не требуется. Выдерживание испытательных образцов, которые используются при испытании на штабелирование, не требуется в случае стандартных жидкостей «смачивающий раствор» и «уксусная кислота».

В течение первых и последних 24 час выдерживания образцы тары должны быть расположены затворами вниз. Тара, снабженная вентиляционным клапаном, выдерживается в таком положении в каждом случае в течение 5 мин. После выдерживания образцы подвергаются испытаниям, предписанным в п.п. 6.1.5.3–6.1.5.6.

Для трет-бутила гидропероксида с содержанием пероксида более 40% и кислоты перуксусной, отнесенных к классу 5.2, испытание на совместимость не должно проводиться с использованием стандартных жидкостей. Совместимость испытываемых образцов тары с грузами, для перевозки которых они предназначены, должна быть доказана посредством их выдерживания при температуре окружающей среды в течение 180 суток.

Указанная процедура применяется также к таре из полиэтилена, внутренняя поверхность которой обработана фтором.

6.1.5.2.7 Для указанной в п. 6.1.5.2.6 тары из полиэтилена, которая была испытана согласно п. 6.1.5.2.6, в качестве наполнителей могут быть также утверждены другие вещества, помимо тех, которые были отнесены к стандартным жидкостям в соответствии с п. 4.1.1.19. Такое утверждение должно основываться на результатах лабораторных испытаний, подтверждающих, что воздействие таких наполнителей на испытательные образцы является менее значительным, чем воздействие соответствующей(их) стандартной(ых) жидкости(ей), учитывая соответствующие процессы разрушения. Что касается плотности и давления паров, то в данном случае применяются условия, предусмотренные в п. 4.1.1.19.2.

6.1.5.2.8 Если прочность полимерных материалов, из которых изготовлены внутренние сосуды составной тары, существенно не изменяется под воздействием наполнителя, то нет необходимости проверять, достаточна ли химическая совместимость. Под существенным изменением прочности следует понимать:

а) явное увеличение хрупкости;

б) значительное снижение эластичности, если только оно не сопровождается, по крайней мере, пропорциональным ему увеличением растяжения под нагрузкой.

6.1.5.3 Испытание на падение [1]

6.1.5.3.1 Для всех видов падения, кроме падения плашмя, центр тяжести должен находиться вертикально над точкой удара.

Если для данного испытания на падение можно использовать несколько направлений удара, то надлежит выбрать такое, которое с наибольшей вероятностью приведет к повреждению тары.

Количество испытываемых образцов каждого типа конструкции и каждого изготовителя и положение образца при падении указано в таблице:

[1] См. стандарт ISO 2248.

Тара	Количество испытываемых образцов, шт.	Положение образца при падении
а) Барабаны стальные Барабаны алюминиевые Барабаны металлические, кроме стальных и алюминиевых Канистры стальные Канистры алюминиевые Барабаны фанерные Барабаны картонные Барабаны и канистры из полимерного материала Составная тара в форме барабана Легкая металлическая тара	6 (по 3 на каждое падение)	Первое падение (3 образца): тара должна диагонально ударяться об испытательную площадку по диагонали к торцу или, если она не имеет торца, к кольцевому шву или краю Второе падение (3 оставшихся образца): тара должна ударяться об испытательную площадку наименее прочной частью, которая не испытывалась при первом падении, например затвором или, для некоторых цилиндрических барабанов, продольным сварным швом корпуса барабана
б) Ящики из естественной древесины Ящики фанерные Ящики из древесно-волокнистых материалов Ящики из картона Ящики из полимерного материала Ящики стальные или алюминиевые Составная тара в форме ящика	5 (по 1 на каждое падение)	Первое падение: плашмя на дно Второе падение: плашмя на крышку Третье падение: плашмя на боковую стенку Четвертое падение: плашмя на торцевую стенку Пятое падение: на угол
в) Мешки – однослойные с боковым швом	3 (3 падения на каждый мешок)	Первое падение: плашмя на широкую сторону Второе падение: плашмя на узкую сторону Третье падение: на дно мешка
г) Мешки – однослойные без бокового шва или многослойные	3 (2 падения на каждый мешок)	Первое падение: плашмя на широкую сторону Второе падение: на дно мешка
д) Составная тара (из стекла, фарфора или керамики), маркированная символами "SMGS/RID/ADR " в соответствии с п. 6.1.3.1 а), в форме барабана или ящика	3 (по 1 на каждое падение)	По диагонали к нижнему торцу или, если нет торца, к кольцевому шву или нижнему краю

6.1.5.3.2 Специальная подготовка образцов к испытанию на падение.

Для следующих видов тары температура испытательного образца и его содержимого должна быть снижена до минус 18°С или ниже[1]:

а) барабанов из полимерного материала (см. п. 6.1.4.8);

б) канистр из полимерного материала (см. п. 6.1.4.8);

в) ящиков из полимерного материала, за исключением ящиков из пенопласта (см. п. 6.1.4.13);

г) составной тары из полимерного материала (см. п. 6.1.4.19);

д) комбинированной тары с внутренней тарой из полимерного материала, за исключением мешков из полимерных материалов, предназначенных для твердых веществ или изделий.

Если испытательные образцы подготовлены таким образом, то выдерживание, предусмотренное в п. 6.1.5.2.3, можно не проводить. Испытательные жидкости необходимо поддерживать в жидком состоянии путем добавления, если необходимо, антифриза.

[1] При перевозках в Республику Казахстан, Российскую Федерацию или транзитом через территории этих стран в период с 01.11 по 01.04 минимальная температура испытываемого образца и его содержимого должна составлять минус 50°С.

6.1.5.3.3 Тара со съемным днищем, используемая для жидкостей, должна подвергаться испытанию на падение не менее чем через 24 час. после ее наполнения и закрывания с целью учета возможного ослабления материала прокладки

6.1.5.3.4 Испытательная площадка.

Испытательная площадка должна быть:

- неупругой;
- горизонтальной;
- цельной;
- достаточно массивной, чтобы оставаться неподвижной;
- плоской;
- без поверхностных местных дефектов, способных повлиять на результаты испытания;
- достаточно жесткой, чтобы не деформироваться в условиях проведения испытания и не повреждаться в ходе испытаний;
- достаточно большой по площади, чтобы испытуемая упаковка полностью падала на ее поверхность.

6.1.5.3.5 Высота падения.

Для твердых веществ и жидкостей, если испытание производится с твердым веществом или жидкостью, подлежащими перевозке:

Группа упаковки I	Группа упаковки II	Группа упаковки III
1,8 м	1,2 м	0,8 м

Для жидкостей в одиночной таре или во внутренней таре комбинированной тары, если испытание производится с водой. Термин «Вода» включает также раствор антифриза с водой с минимальной плотностью 950 кг/м^3:

а) когда подлежащие перевозке вещества имеют плотность не более 1200 кг/м^3:

Группа упаковки I	Группа упаковки II	Группа упаковки III
1,8 м	1,2 м	0,8 м

б) когда подлежащие перевозке вещества имеют плотность более 1200 кг/м^3, высота падения должна рассчитываться на основе значения плотности (d) перевозимого вещества следующим образом:

Группа упаковки I	Группа упаковки II	Группа упаковки III
$d \times 10^{-3} \times 1{,}5$ (м)	$d \times 10^{-3} \times 1{,}0$ (м)	$d \times 10^{-3} \times 0{,}67$ (м)

в) для легкой металлической тары, маркированной символами "SMGS/RID/ADR " в соответствии с п. 6.1.3.1 а), предназначенной для перевозки веществ, вязкость которых при 23°C превышает 200 мм^2/с (соответствует времени истечения 30 с при проведении испытания согласно стандарту ISO 2431:1993 с использованием стандартной воронки ИСО с диаметром отверстия 6 мм),

– если плотность вещества не превышает 1200 кг/м^3:

Группа упаковки II	Группа упаковки III
0,6 м	0,4 м

– для подлежащих перевозке веществ, имеющих плотность более 1200 кг/м^3, высота падения рассчитывается на основе плотности (d) перевозимого вещества следующим образом:

Группа упаковки II	Группа упаковки III
$d \times 10^{-3} \times 0{,}5$ м	$d \times 10^{-3} \times 0{,}33$ м

6.1.5.3.6 Критерии оценки результатов испытаний

6.1.5.3.6.1 После установления равновесия между внутренним и внешним давлениями тара, содержащая жидкость, должна быть герметичной, однако в случае внутренней тары комбинированной тары и внутренних сосудов составной тары (из стекла, фарфора или

керамики), маркированных символами "SMGS/RID/ADR " в соответствии с п. 6.1.3.1 а), равновесия давлений не требуется.

6.1.5.3.6.2 Когда комбинированная или составная тара, предназначенная для твердых веществ, подвергается испытанию на падение и ударяется об испытательную площадку своей верхней частью, считается, что образец успешно выдержал испытание в том случае, если содержимое полностью осталось во внутренней таре или внутреннем сосуде (например, пластиковом мешке), даже если затвор, сохраняя свою удерживающую функцию, уже не является непроницаемым для вещества.

6.1.5.3.6.3 Тара или наружная тара составной или комбинированной тары не должны иметь повреждений, способных отрицательно повлиять на безопасность перевозки. Не должно происходить какой-либо утечки содержимого из внутреннего сосуда или внутренней тары.

6.1.5.3.6.4 Ни наружный слой мешка, ни наружная тара не должны иметь повреждений, способных отрицательно повлиять на безопасность перевозки.

6.1.5.3.6.5 Незначительное проникновение вещества через затвор (затворы) наружу при ударе не считается недостатком тары при условии, что не происходит дальнейшей утечки.

6.1.5.3.6.6 Для опасных грузов класса 1 не допускается никаких разрывов тары, которые могли бы привести к утечке взрывчатых веществ или выпадению взрывчатых изделий из наружной тары.

6.1.5.4 Испытание на герметичность

Испытанию на герметичность должна подвергаться тара всех типов конструкции, предназначенная для жидкостей; однако это испытание не является обязательным для:

– внутренней тары комбинированной тары;

– внутренних сосудов составной тары (из стекла, фарфора или керамики), маркированной символами "SMGS/RID/ADR " в соответствии с п. 6.1.3.1 а);

– легкой металлической тары, маркированной символами "SMGS/RID/ADR " в соответствии с п. 6.1.3.1 а) и предназначенной для веществ, вязкость которых при 23°C превышает 200 мм^2/с.

6.1.5.4.1 *Количество испытательных образцов*: по 3 образца на каждый тип конструкции и на каждого изготовителя.

6.1.5.4.2 *Специальная подготовка образцов к испытанию*: затворы, снабженные выпускным клапаном, должны быть заменены аналогичными затворами, не имеющими такого приспособления, либо выпускные клапаны должны быть герметично закрыты.

6.1.5.4.3 *Метод испытания и применяемое давление*: тара, включая ее затворы, удерживается под водой в течение 5 мин, при этом она подвергается внутреннему давлению воздуха; способ удержания образцов под водой не должен влиять на результаты испытания. Применяемое избыточное давление воздуха должно быть не менее:

Группа упаковки I	**Группа упаковки II, III**
30 кПа (0,3 бара)	20 кПа (0,2 бара)

Допускаются и другие, не менее эффективные методы испытания.

6.1.5.4.4 Критерий прохождения испытания: не должно происходить никакой утечки.

6.1.5.5 Гидравлическое испытание

6.1.5.5.1 Тара, подлежащая испытанию

Гидравлическому испытанию должна подвергаться металлическая, полимерная и составная тара всех типов конструкции, предназначенная для жидкостей. Это испытание не является обязательным для:

– внутренней тары комбинированной тары;

– внутренних сосудов составной тары (из стекла, фарфора или керамики), маркированной символами: «SMGS», «RID/ADR», "SMGS/RID/ADR " в соответствии с п. 6.1.3.1 а);

– легкой металлической тары, маркированной символами: «SMGS», «RID/ADR», "SMGS/RID/ADR " в соответствии с п. 6.1.3.1 а) и предназначенной для веществ, вязкость которых при 23°C превышает 200 мм^2/с.

6.1.5.5.2 *Количество испытательных образцов*: по 3 образца на каждый тип конструкции и на каждого изготовителя.

6.1.5.5.3 *Специальная подготовка тары к испытанию*: затворы, снабженные выпускным клапаном, должны быть заменены аналогичными затворами, не имеющими такого приспособления, либо выпускные клапаны должны быть герметично закрыты.

6.1.5.5.4 *Метод испытания и применяемое давление*. Металлическая тара и составная тара (из стекла, фарфора или керамики), включая их затворы, должны подвергаться испытательному давлению в течение 5 мин. Полимерная тара и составная тара (из полимерного материала), включая их затворы, должны подвергаться испытательному давлению в течение 30 мин. Значение испытательного давления должно быть нанесено на маркировке, предписанной в п. 6.1.3.1 г). Способ удержания тары не должен влиять на надежность результатов испытания. В ходе испытания давление должно поддерживаться на постоянном уровне в течение всего периода испытания. Применяемое гидравлическое давление, определенное любым из следующих методов, должно быть не менее:

а) общего манометрического давления, замеренного в таре (т. е. суммы давления паров наполняющей жидкости и парциального давления воздуха или других инертных газов за вычетом 100 кПа) при температуре 55°C, умноженного на коэффициент безопасности 1,5; это общее манометрическое давление должно определяться при максимальной степени наполнения, предусмотренной в п. 4.1.1.4, и температуре наполнения 15°C; или

б) давления паров жидкости, подлежащей перевозке, при температуре 50°C, умноженного на 1,75, за вычетом 100 кПа, однако не менее 100 кПа; или

в) давления паров жидкости, подлежащей перевозке, при температуре 55°C, умноженного на 1,5, за вычетом 100 кПа, однако не менее 100 кПа.

6.1.5.5.5 Тара, предназначенная для жидкостей группы упаковки I, должна испытываться при минимальном (манометрическом) давлении 250 кПа в течение 5 или 30 мин в зависимости от материала, из которого изготовлена тара.

6.1.5.5.6 *Критерий прохождения испытания*: не должно происходить никакой утечки содержимого.

6.1.5.6 Испытание на штабелирование

Испытанию на штабелирование должна подвергаться тара всех типов конструкции, за исключением мешков и нештабелируемой составной тары (из стекла, фарфора или керамики), маркированной символами "SMGS/RID/ADR " в соответствии с п. 6.1.3.1 а).

6.1.5.6.1 *Количество испытательных образцов:* по 3 образца на каждый тип конструкции и на каждого изготовителя.

6.1.5.6.2 *Метод испытания*: испытательный образец подвергается воздействию силы, приложенной к его верхней поверхности и эквивалентной общей массе идентичных упаковок, которые могут быть уложены на него в ходе перевозки; если содержимым испытательного образца являются жидкости с плотностью, отличающейся от плотности жидкости, которая будет перевозиться, сила должна рассчитываться по отношению к этой жидкости. Минимальная высота штабеля, включая образец, должна составлять 3 м. Продолжительность испытания составляет 24 час, за исключением барабанов и канистр из полимерного материала, а также составной тары типов 6HH1 и 6HH2, предназначенных для перевозки жидкостей, которые должны подвергаться испытанию на штабелирование в течение 28 суток при температуре не ниже 40°C. При проведении испытания в соответствии с п. 6.1.5.2.5 используется первоначальный наполнитель. При проведении испытания в соответствии с п. 6.1.5.2.6 в ходе испытания на штабелирование должна использоваться стандартная жидкость.

6.1.5.6.3 *Критерии прохождения испытания:* ни из одного из образцов не должно происходить утечки. При испытании составной или комбинированной тары из внутреннего сосуда или внутренней тары не должно происходить утечки содержащегося в них вещества. Ни один из испытательных образцов не должен иметь признаков повреждения, которое могло бы отрицательно повлиять на безопасность перевозки, или признаков деформации, которая могла бы снизить его прочность или вызвать неустойчивость в штабелях упаковок. Перед

оценкой результатов испытания тара из полимерных материалов должна охлаждаться до температуры окружающей среды.

6.1.5.7 Дополнительное испытание на проницаемость для барабанов и канистр из полимерного материала, предусмотренных в п. 6.1.4.8, и составной тары (из полимерного материала), предусмотренной в п. 6.1.4.19, предназначенных для перевозки жидкостей с температурой вспышки не выше 60°С, за исключением составной тары *6НА1*

Полиэтиленовая тара подвергается этому испытанию в том случае, если она должна допускаться к перевозке бензола, толуола, ксилола, а также смесей и препаратов, содержащих эти вещества.

6.1.5.7.1 *Количество испытательных образцов*: по 3 единицы тары на каждый тип конструкции и на каждого изготовителя.

6.1.5.7.2 *Специальная подготовка образцов к испытанию*: испытательные образцы должны предварительно выдерживаться с первоначальным наполнителем в соответствии с п. 6.1.5.2.5 или, для тары из полиэтилена, – со стандартной смесью жидких углеводородов (уайт-спирит) в соответствии с п. 6.1.5.2.6.

6.1.5.7.3 *Метод проведения испытания*: испытательные образцы, заполненные веществом, для содержания которого они будут допущены, должны взвешиваться до и после выдерживания в течение 28 суток при температуре 23°С и относительной влажности воздуха 50%. При испытании тары из полиэтилена в качестве наполнителя вместо бензола, толуола и ксилола можно использовать стандартную смесь жидких углеводородов (уайт-спирит).

6.1.5.7.4 *Критерий прохождения испытания*: проницаемость не должна превышать 0,008 г/(л·ч).

6.1.5.8 Протокол испытаний

6.1.5.8.1 По результатам испытаний составляется протокол испытаний, содержащий по меньшей мере следующие сведения:

1. Наименование и адрес предприятия, проводившего испытания.
2. Наименование и адрес заявителя (в случае необходимости).
3. Номер протокола испытаний.
4. Дата составления протокола испытаний.
5. Наименование завода-изготовителя тары.
6. Описание типа конструкции тары (например, размеры, материалы, затворы, толщина и т.д.), включая способ изготовления (например, формование выдуванием), которое может включать чертеж(и) и/или фотографию(и).
7. Максимальная вместимость.
8. Характеристики содержимого, использованного при испытаниях, например вязкость и плотность для жидкостей и размер частиц для твердых веществ.
9. Описание и результаты испытаний.
10. В протоколе испытаний должны быть указаны фамилия и должность лица, подписавшего протокол.

Протокол испытаний должен быть доступен для пользователей тары

6.1.5.8.2 В протоколе испытаний должно быть указано, что тара, подготовленная так же, как для перевозки, была испытана согласно соответствующим требованиям настоящего раздела и что в случае использования других методов или компонентов упаковки протокол может быть недействительным. Один экземпляр протокола испытаний должен передаваться компетентному органу.

6.1.6 Стандартные жидкости для проверки химической совместимости тары, включая КСМ, из полиэтилена в соответствии с п.п. 6.1.5.2.6 и 6.5.6.3.5

Для данного типа полиэтилена должны использоваться следующие стандартные жидкости:

а) ***Раствор смачивающий*** – для веществ, которые под нагрузкой вызывают сильное растрескивание полиэтилена, в частности растворов и препаратов, содержащих смачивающие добавки.

Следует использовать водный раствор, содержащий 1% алкилбензолсульфоната, или водный раствор, содержащий 5% нонилфенолэтоксилата, который до первого использования в процессе испытаний был предварительно выдержан в течение не менее 14 суток при температуре 40°С. Поверхностное натяжение раствора должно составлять от 31 до 35 мН/м при 23°С. При испытании на штабелирование за основу берется плотность вещества не менее 1200 кг/м^3. Испытание на совместимость с кислотой уксусной не требуется, если доказана химическая совместимость со смачивающим раствором. В случае использования наполнителей, которые вызывают растрескивание под напряжением полиэтилена, стойкого к смачивающему раствору, химическая совместимость может быть доказана путем предварительного выдерживания в течение 21 суток при температуре 40°С в соответствии с п. 6.1.5.2.6, с использованием первоначального наполнителя.

б) ***Кислота уксусная*** – для веществ и препаратов, которые под нагрузкой вызывают растрескивание полиэтилена, в частности для кислот монокарбоксильных и для одновалентных спиртов.

Следует использовать кислоту уксусную с концентрацией от 98 до 100%, плотностью 1050 кг/м^3. При испытании на штабелирование за основу берется плотность вещества не менее 1100 кг/м^3. В случае использования наполнителей, которые вызывают разбухание полиэтилена в степени большей, чем кислота уксусная, и в такой степени, что увеличение массы полиэтилена может составлять до 4%, химическая совместимость может быть доказана путем предварительного выдерживания в течение 21 суток при температуре 40°С в соответствии с п. 6.1.5.2.6, с использованием первоначального наполнителя.

в) ***Н-бутилацетат / н-бутилацетат – насыщенный смачивающий раствор*** – для веществ и препаратов, которые вызывают такое разбухание полиэтилена, что увеличение массы полиэтилена может составлять около 4%, и которые в то же время вызывают растрескивание под напряжением, в частности веществ для обработки растений, красок жидких и эфиров сложных.

При предварительном выдерживании в соответствии с п. 6.1.5.2.6 следует использовать н-бутилацетат в концентрации от 98 до 100%. При испытании на штабелирование в соответствии с п. 6.1.5.6 следует использовать предназначенную для испытания жидкость, состоящую из 1–10% водного смачивающего раствора, смешанного с 2% н-бутилацетата в соответствии с подпунктом а). При испытании на штабелирование за основу берется плотность вещества не менее 1000 кг/м^3. В случае использования наполнителей, которые вызывают разбухание полиэтилена больше, чем н-бутилацетат, и в такой степени, что увеличение массы полиэтилена может составлять до 7,5%, химическая совместимость может быть доказана путем предварительного выдерживания в течение 21 суток при температуре 40°С в соответствии с п. 6.1.5.2.6, с использованием первоначального наполнителя.

г) ***Смесь углеводородов (уайт-спирит)*** – для веществ и препаратов, вызывающих разбухание полиэтилена, в частности для углеводородов, сложных эфиров и кетонов. Следует использовать смесь углеводородов с температурой кипения 160–220°С, плотностью от 780 до 800 кг/м^3, температурой вспышки более 50°С и содержанием ароматических веществ от 16 до 21%.

При испытании на штабелирование за основу берется плотность вещества не менее 1000 кг/м^3. В случае использования наполнителей, которые вызывают такое разбухание полиэтилена, что его масса увеличивается более чем на 7,5%, соответствующая химическая совместимость может быть доказана путем предварительного выдерживания в течение 21 суток при температуре 40°С в соответствии с п. 6.1.5.2.6, с использованием первоначального наполнителя.

д) ***Кислота азотная*** – для всех веществ и препаратов, которые оказывают на полиэтилен окисляющее воздействие и вызывают молекулярное разложение в такой же, или в меньшей степени, как кислота азотная концентрацией 55%.

Следует использовать кислоту азотную концентрацией не менее 55%. При испытании на штабелирование за основу берется плотность вещества не менее 1400 кг/м^3. В случае использования наполнителей, которые оказывают окисляющее воздействие и вызывают молекулярное разложение в большей степени, чем кислота азотная концентрацией 55%, испытания проводятся в соответствии с п. 6.1.5.2.5. В таких случаях продолжительность использования должна определяться с учетом степени повреждения (например, 2 года для кислоты азотной концентрацией не менее 55%).

е) ***Вода*** – для веществ, которые не оказывают воздействия на полиэтилен в случаях, перечисленных в подпунктах а)–д), в частности для неорганических кислот и щелоков, водных соляных растворов, поливалентных спиртов и органических веществ в водном растворе.

При испытании на штабелирование за основу берется плотность вещества не менее 1200 кг/м^3. Испытание типа конструкции с использованием воды не требуется, если химическая совместимость доказана с использованием смачивающего раствора или кислоты азотной.

ГЛАВА 6.2
ТРЕБОВАНИЯ К ИЗГОТОВЛЕНИЮ И ИСПЫТАНИЯМ СОСУДОВ ПОД ДАВЛЕНИЕМ, АЭРОЗОЛЬНЫХ РАСПЫЛИТЕЛЕЙ, МАЛЫХ ЕМКОСТЕЙ, СОДЕРЖАЩИХ ГАЗ (ГАЗОВЫХ БАЛЛОНЧИКОВ) И КАССЕТ ТОПЛИВНЫХ ЭЛЕМЕНТОВ, СОДЕРЖАЩИХ СЖИЖЕННЫЙ ВОСПЛАМЕНЯЮЩИЙСЯ ГАЗ

6.2.1 ОБЩИЕ ТРЕБОВАНИЯ

Примечание: *Аэрозольные распылители, емкости малые, содержащие газ (газовые баллончики), и кассеты топливных элементов, содержащие сжиженный воспламеняющийся газ, не подпадают под действие разделов 6.2.1.-6.2.5.*

6.2.1.1 Проектирование и изготовление

6.2.1.1.1 Сосуды под давлением и их затворы должны быть спроектированы, изготовлены, испытаны и оборудованы таким образом, чтобы выдержать нагрузки, включая усталость, которым они будут подвергаться при нормальных условиях перевозки и эксплуатации.

6.2.1.1.2 (зарезервировано)

6.2.1.1.3 Ни при каких обстоятельствах минимальная толщина стенок не должна быть меньше толщины, предусмотренной стандартами для конструкции и изготовления.

6.2.1.1.4 Для изготовления сварных сосудов под давлением должны использоваться только металлы, пригодные для сварки.

6.2.1.1.5 Испытательное давление баллонов, трубок, барабанов под давлением и связок баллонов должно соответствовать требованиям инструкции по упаковке P200, изложенной в п. 4.1.4.1. Испытательное давление закрытых криогенных сосудов должно соответствовать требованиям инструкции по упаковке P203, изложенной в п. 4.1.4.1.

6.2.1.1.6 Сосуды под давлением, собранные в связки, должны иметь конструкционную опору и удерживаться вместе в качестве единого целого. Сосуды под давлением должны закрепляться таким образом, чтобы предотвратить их перемещение относительно конструкции в сборе и перемещение, следствием которого может быть опасная концентрация местных напряжений. Коллекторы в сборе (например, коллектор, клапаны и манометры) должны быть сконструированы и изготовлены таким образом, чтобы они были защищены от повреждения в результате ударного воздействия сил, возникающих во время перевозки. Коллекторы должны иметь, по меньшей мере, такое же испытательное давление, как и баллоны. В случае ядовитых сжиженных газов должны быть предусмотрены изолирующие устройства (вентили), обеспечивающие возможность наполнения каждого сосуда под давлением по отдельности, а также невозможность смешивания содержимого сосудов под давлением во время перевозки.

Примечание: *Ядовитые сжиженные газы имеют классификационные коды 2T, 2TF, 2TC, 2TO, 2TFC или 2TOC.*

6.2.1.1.7 Следует избегать контакта между разнородными металлами, который может привести к повреждениям в результате гальванического эффекта.

6.2.1.1.8 Дополнительные требования, предъявляемые к изготовлению закрытых криогенных сосудов для охлажденных жидких газов

6.2.1.1.8.1 Для каждого сосуда под давлением должны быть известны свойства металла, из которого они изготовлены (включая ударную вязкость и коэффициент изгиба).

Примечание: *В отношении ударной вязкости см. п. 6.8.5.3.*

6.2.1.1.8.2 Сосуды под давлением должны быть оборудованы теплоизоляцией. Теплоизоляция должна быть защищена от ударного воздействия с помощью защитного кожуха. Если из пространства между сосудом под давлением и наружным кожухом удаляется воздух (вакуумная изоляция), то наружный кожух должен быть спроектирован таким образом, чтобы

выдерживать без остаточной деформации внешнее давление, равное, по меньшей мере, 100 кПа (1 бар), рассчитанное в соответствии с признанными техническими правилами, или расчетное критическое разрушающее давление, составляющее не менее 200 кПа (2 бар) (манометрическое давление). Если наружный кожух является газонепроницаемым (например, в случае вакуумной изоляции), то должно быть предусмотрено устройство для предотвращения возникновения опасного давления в изолирующем слое, в случае недостаточной герметичности сосуда под давлением или его фитингов. Указанное устройство должно предохранять изоляцию от проникновения в нее влаги.

6.2.1.1.8.3 Закрытые криогенные сосуды, предназначенные для перевозки кислорода, не должны иметь материалов, опасно реагирующих с кислородом или газовой средой, обогащенной кислородом, если они находятся в той части теплоизоляции, где имеется опасность контакта с кислородом или обогащенной кислородом жидкостью.

6.2.1.1.8.4 Закрытые криогенные сосуды должны проектироваться и изготавливаться с соответствующими приспособлениями для подъема и крепления.

6.2.1.1.9 Дополнительные требования, касающиеся изготовления сосудов под давлением для ацетилена

Сосуды под давлением для № ООН 1001 ацетилена растворенного и № ООН 3374 ацетилена нерастворенного должны заполняться равномерно распределяемым пористым материалом, тип которого соответствует требованиям и критериям испытаний, установленным компетентным органом, и который:

а) совместим с сосудом под давлением и не образует вредных или опасных соединений с ацетиленом, а в случае № ООН 1001 и с растворителем;
б) способен предотвращать разложение ацетилена в пористом материале.

В случае № ООН 1001 растворитель должен быть совместим с материалом сосуда под давлением.

6.2.1.2 Материалы

6.2.1.2.1 Конструкционные материалы, из которых изготавливаются предназначенные для перевозки опасных грузов сосуды под давлением и их затворы, не должны подвергаться их воздействию или утрачивать свою прочность в результате такого воздействия, а также не должны вызывать опасные эффекты (например, являться катализатором химических процессов, либо вступать в опасную реакцию с перевозимыми грузами).

6.2.1.2.2 Сосуды под давлением и их затворы должны изготавливаться из материалов, указанных в стандартах на проектирование и изготовление, в соответствующих инструкциях по упаковке веществ, предназначенных для перевозки в сосудах под давлением. Материалы должны быть устойчивыми к хрупкому разрушению и коррозионному растрескиванию под действием напряжения в соответствии с требованиями, указанными в стандартах на проектирование и изготовление.

6.2.1.3 Эксплуатационное оборудование

6.2.1.3.1 За исключением устройств для сброса давления, вентили, клапаны, трубопроводы, фитинги и прочее оборудование, подвергающееся воздействию давления, должны проектироваться и изготавливаться таким образом, чтобы выдерживать давление, превышающее по меньшей мере в 1,5 раза испытательное давление сосуда под давлением.

6.2.1.3.2 Эксплуатационное оборудование должно проектироваться с учетом предупреждения повреждений, которые могут привести к утечке содержимого сосудов под давлением при нормальных условиях погрузки, разгрузки и перевозки. Трубопроводы коллекторов, ведущие к запорным вентилям, должны быть достаточно гибкими, чтобы предохранять вентили и трубопроводы от сдвига или выпуска содержимого сосудов под давлением. Вентили

наполнения и опорожнения, а также предохранительные колпаки должны быть защищены от случайного открывания. Вентили должны быть защищены так, как это указано в п. 4.1.6.8.

6.2.1.3.3 Сосуды под давлением, которые не могут перемещаться вручную или перекатываться, должны иметь приспособления (салазки, кольца, дуги), гарантирующие безопасную погрузку и выгрузку при помощи механических средств и установленные таким образом, чтобы не снижалась прочность сосуда под давлением, и не были вызваны чрезмерные напряжения в нем.

6.2.1.3.4 Каждый сосуд под давлением должен оборудоваться устройствами для сброса давления в соответствии с требованиями п.п. 6.2.1.3.6.4 и 6.2.1.3.6.5, за исключением случаев, указанных в инструкции по упаковке Р200(2) п. 4.1.4.1. Устройства для сброса давления должны быть сконструированы таким образом, чтобы предотвращать проникновение посторонних материалов, утечку газа и опасное повышение давления. При установке устройств для сброса давления на соединенных коллектором горизонтально расположенных сосудах под давлением, наполняемых воспламеняющимся газом, они должны располагаться таким образом, чтобы выброс газа в атмосферу происходил свободно, без столкновения струи выпускаемого газа с самим сосудом.

6.2.1.3.5 Сосуды под давлением, наполнение которых производится по объему, должны быть оборудованы указателем уровня налива.

6.2.1.3.6 Дополнительные требования, касающиеся закрытых криогенных сосудов

6.2.1.3.6.1 Все отверстия для наполнения и опорожнения закрытых криогенных сосудов, используемых для перевозки воспламеняющихся охлажденных жидких газов, должны быть снабжены по меньшей мере двумя независимыми последовательно установленными запорными устройствами, из которых первое – запорный клапан, а второе – колпак или аналогичное устройство.

6.2.1.3.6.2 Для секций трубопровода, которые могут перекрываться с обоих концов и в которых может задерживаться жидкость, необходимо предусмотреть возможность автоматического сброса давления с целью предотвращения возникновения в трубопроводе избыточного давления.

6.2.1.3.6.3 Каждый соединительный патрубок на закрытом криогенном сосуде должен иметь четкую маркировку, указывающую его назначение (например, паровая или жидкая фаза).

6.2.1.3.6.4 Устройства для сброса давления

6.2.1.3.6.4.1 Закрытый криогенный сосуд должен быть оборудован по меньшей мере одним устройством для сброса давления. Устройство для сброса давления должно быть такого типа, чтобы оно могло выдерживать нагрузки, включая динамический удар жидкости.

6.2.1.3.6.4.2 Закрытые криогенные сосуды могут, кроме того, иметь разрывную мембрану, установленную параллельно с подпружиненным(и) устройством(ами), в соответствии требованиям п. 6.2.1.3.6.5.

6.2.1.3.6.4.3 Проходное сечение штуцера устройства для сброса давления должно быть достаточным для обеспечения беспрепятственного выпуска необходимого количества паров или газов.

6.2.1.3.6.4.4 Все входные отверстия устройств для сброса давления в условиях максимального наполнения должны быть расположены в паровом пространстве закрытого криогенного сосуда и установлены таким образом, чтобы обеспечивать беспрепятственное удаление выделяющихся паров.

6.2.1.3.6.5 Пропускная способность и регулирование устройств для сброса давления

Примечание: *Применительно к устройствам для сброса давления закрытых криогенных сосудов, максимально допустимое рабочее давление (МДРД) означает максимальное манометрическое давление, допустимое в верхней части наполненного закрытого криогенного сосуда, находящегося в рабочем*

состоянии, включая наиболее высокое давление при наполнении и опорожнении.

6.2.1.3.6.5.1 Устройство для сброса давления должно:

- автоматически открываться при давлении не менее МДРД;
- быть полностью открытым при давлении, составляющем 110% от МДРД;
- после сброса давления закрываться при давлении, которое не более чем на 10% ниже давления, при котором начался его сброс;
- оставаться закрытым при любом более низком давлении.

6.2.1.3.6.5.2 Разрывные мембраны должны быть рассчитаны на разрыв при давлении 150% МДРД, либо при испытательном давлении, если оно ниже 150 % МДРД.

6.2.1.3.6.5.3 В случае нарушения вакуумной изоляции закрытого криогенного сосуда суммарная пропускная способность всех установленных устройств для сброса давления должна быть достаточной для того, чтобы давление (включая аккумулирование) внутри закрытого криогенного сосуда не превышало 120% от МДРД.

6.2.1.3.6.5.4 Требуемая пропускная способность устройств для сброса давления рассчитывается в соответствии с принятыми техническими правилами, признанными компетентным органом[1].

6.2.1.4 Утверждение сосудов под давлением

6.2.1.4.1 Соответствие сосудов под давлением должно оцениваться в процессе изготовления согласно требованиям компетентного органа. Сосуды под давлением должны проверяться, испытываться и утверждаться проверяющим органом. Техническая документация должна включать техническое описание конструкции и документацию по изготовлению и испытаниям.

6.2.1.4.2 Система обеспечения качества должна соответствовать требованиям компетентного органа.

6.2.1.5 Первоначальные проверка и испытания

6.2.1.5.1 Новые сосуды под давлением, за исключением закрытых криогенных сосудов, должны подвергаться испытаниям и проверке в процессе и после изготовления в соответствии с применяемыми конструкционными стандартами, включающими нижеследующие процедуры:

На соответствующем образце сосудов под давлением проводятся:

а) испытания механических свойств материала сосудов под давлением;
б) проверка минимальной толщины стенки сосудов под давлением;
в) проверка однородности материала, из которого изготовлена каждая партия сосудов под давлением;
г) наружный и внутренний осмотр сосудов под давлением;
д) осмотр резьбы горловины сосудов под давлением;
е) проверка соответствия сосудов под давлением проектно-конструкторской документации и стандартам.

На всех сосудах под давлением проводятся:

ж) гидравлическое испытание под давлением. Сосуды под давлением должны выдерживать испытательное давление без остаточной деформации и растрескивания;

Примечание: *С согласия компетентного органа вместо гидравлического испытания под давлением может проводиться испытание с использованием газа, если*

---

[1] *См., например, публикации Ассоциации производителей сжатых газов: S-1.2-2003 «Стандарты на предохранительные устройства – Часть 2 – Грузовые и переносные цистерны для сжатых газов» и S-1.1-2003 «Стандарты на предохранительные устройства – Часть 1 – Барабаны для сжатых газов (CGA Publications S-1.2-2003 "Pressure Relief Device Standards – Part 2 - Cargo and Portable Tanks for Compressed Gases" и S-1.1-2003 "Pressure Relief Device Standards – Part 1 Cylinders for Compressed Gases)".*

такая операция не сопряжена с опасностью.

з) проверка и оценка производственных дефектов и ремонт сосуда под давлением или его выбраковка, в случае сварных сосудов под давлением особое внимание должно уделяться качеству сварных швов;

и) проверка маркировки на сосудах под давлением;

к) кроме того, сосуды под давлением, предназначенные для перевозки ацетилена растворенного (№ ООН 1001) и ацетилена нерастворенного (№ ООН 3374), должны проходить проверку правильности наполнения и состояния пористого материала и, в случае необходимости, количества растворителя.

6.2.1.5.2 На достаточном количестве отобранных образцов закрытых криогенных сосудов должна быть произведена проверка и испытания, предусмотренные в подпунктах а), б), г) и д) п. 6.2.1.5.1. Кроме того, сварные швы должны проверяться в ходе первоначального испытания образцов закрытых криогенных сосудов радиографическим, ультразвуковым или другим методом неразрушающего контроля в соответствии со стандартом на изготовление закрытого криогенного сосуда. Требование о проверке сварных швов не применяется к наружному кожуху, если национальным законодательством не предусмотрено иное.

Кроме того, все закрытые криогенные сосуды должны подвергаться первоначальной проверке и испытаниям, предусмотренным в подпунктах ж), з), и) п. 6.2.1.5.1, а также испытанию на герметичность и проверке функционирования эксплуатационного оборудования после сборки.

6.2.1.6 Периодические проверки и испытания

6.2.1.6.1 Сосуды под давлением многоразового использования, за исключением криогенных сосудов, должны подвергаются периодическим проверкам и испытаниям органом, уполномоченным компетентным органом в соответствии со следующими требованиями:

а) внешний осмотр состояния сосудов под давлением, а также проверка оборудования и внешних маркировочных надписей;

б) проверка внутреннего состояния сосуда под давлением (например, путем внутреннего осмотра, проверки минимальной толщины стенок);

в) осмотр резьбы, если имеются признаки коррозии или если вспомогательное оборудование демонтировано;

г) гидравлическое испытание под давлением и, при необходимости, проверка свойств материала путем проведения соответствующих испытаний;

д) проверка эксплуатационного оборудования, других приспособлений и устройств для сброса давления, если предполагается вновь использовать их в эксплуатации.

Примечание 1: *С согласия компетентного органа вместо гидравлического испытания под давлением может проводиться испытание с использованием газа, если такая операция не сопряжена с опасностью*.

Примечание 2: *С согласия компетентного органа вместо испытания под давлением баллонов или трубок может использоваться эквивалентный метод, основанный на акустической эмиссии, контроле ультразвуком или на сочетании акустической эмиссии и контроля ультразвуком*.

***Примечание 3*:** В отношении периодичности проведения периодических проверок и испытаний см. инструкцию по упаковке Р200, изложенную в п. 4.1.4.1..

6.2.1.6.2 Сосуды под давлением, предназначенные для перевозки № ООН 1001 ацетилена растворенного и № ООН 3374 ацетилена нерастворенного, должны подвергаться проверке только в соответствии с требованиями, указанными в в подпунктах а), в) и д) п. 6.2.1.6.1. Помимо этого, должно проверяться состояние пористого материала (например, трещины, зазоры, разрыхление, осадка).

6.2.1.7 Требования, предъявляемые к изготовителю

6.2.1.7.1 Изготовитель должен иметь требуемую техническую возможность и располагать соответствующими средствами, необходимыми для изготовления сосудов под давлением. Изготовитель должен иметь квалифицированный персонал для:

а) наблюдения за процессом изготовления в целом;

б) выполнения работ по соединению материалов (например, сварка);

в) проведения надлежащих испытаний.

6.2.1.7.2 Оценка квалификации изготовителя должна производиться проверяющим органом, уполномоченным компетентным органом страны утверждения.

6.2.1.8 Требования, предъявляемые к проверяющим органам

6.2.1.8.1 Проверяющие органы должны быть независимы от заводов-изготовителей и обладать компетенцией в части требуемых испытаний, проверок и утверждений.

6.2.2 ТРЕБОВАНИЯ К СОСУДАМ ООН ПОД ДАВЛЕНИЕМ

В дополнение к общим требованиям, изложенным в разделе 6.2.1, сосуды ООН под давлением должны отвечать требованиям настоящего раздела, включая в соответствующих случаях требования стандартов.

6.2.2.1 *Проектирование, изготовление, первоначальная проверка и испытания*

6.2.2.1.1 К проектированию, изготовлению, первоначальной проверке и испытаниям баллонов ООН применяются следующие стандарты (за исключением проверки системы оценки соответствия и утверждения, которые должны удовлетворять требованиям п. 6.2.2.5):

Номер стандарта	Наименование стандарта
ISO 9809-1:1999	Газовые баллоны – Бесшовные стальные газовые баллоны многоразового использования – Проектирование, изготовление и испытания – Часть 1: Баллоны из закаленной и отпущенной стали с прочностью на растяжение менее 1100МПа (*Gas cylinders – Refillable seamless steel gas cylinders – Design, construction and testing – Part 1: Quenched and tempered steel cylinders with tensile strength less than 1 100 MPa*). ***Примечание:*** *Примечание в отношении коэффициента F, содержащееся в разделе 7.3 данного стандарта, к баллонам ООН не применяется.*
ISO 9809-2:2000	Газовые баллоны – Бесшовные стальные газовые баллоны многоразового использования – Проектирование, изготовление и испытания – Часть 2: Баллоны из закаленной и отпущенной стали с прочностью на растяжение не менее 1100 МПа (*Gas cylinders – Refillable seamless steel gas cylinders – Design, construction and testing – Part 2: Quenched and tempered steel cylinders with tensile strength greater than or equal to 1 100 Mpa*).
ISO 9809-3:2000	Газовые баллоны – Бесшовные стальные газовые баллоны многоразового использования – Проектирование, изготовление и испытания – Часть 3: Баллоны из нормализованной стали (*Gas cylinders – Refillable seamless steel gas cylinders – Design, construction and testing – Part 3: Normalized steel cylinders*).
ISO 7866:1999	Газовые баллоны – Бесшовные газовые баллоны из алюминиевого сплава многоразового использования – Проектирование, изготовление и испытания (*Gas cylinders – Refillable seamless aluminium alloy gas cylinders – Design, construction and testing*). ***Примечание:*** *Примечание в отношении коэффициента F, содержащееся в разделе 7.2 данного стандарта, к баллонам ООН не применяется. Использование алюминиевого сплава 6351A – T6 или эквивалентного сплава не разрешается.*
ISO 11118:1999	Газовые баллоны – Металлические газовые баллоны одноразового использования – Технические характеристики и методы испытания (*Gas cylinders – Non-refillable metallic gas cylinders – Specification and test methods*).

Номер стандарта	Наименование стандарта
ISO 11119-1:2002	Газовые баллоны из композитных материалов – Технические характеристики и методы испытаний – Часть 1: Газовые баллоны из композитных материалов, скрепленные металлическим обручем (*Gas cylinders of composite construction – Specification and test methods – Part 1: Hoop wrapped composite gas cylinders*).
ISO 11119-2:2002	Газовые баллоны из композитных материалов - Технические характеристики и методы испытаний - Часть 2: Газовые баллоны из композитных материалов, полностью обмотанные волокнистым материалом, укрепленные металлическими вкладышами, предназначенными для распределения нагрузки (*Gas cylinders of composite construction – Specification and test methods – Part 2: Fully wrapped fibre reinforced composite gas cylinders with load-sharing metal liners*).
ISO 11119-3:2002	Газовые баллоны из композитных материалов - Технические характеристики и методы испытаний - Часть 3: Газовые баллоны из композитных материалов, полностью обмотанные волокнистым материалом укрепленные металлическими или неметаллическими вкладышами, не предназначенными для распределения нагрузки (*Gas cylinders of composite construction – Specification and test methods – Part 3: Fully wrapped fibre reinforced composite gas cylinders with non-load-sharing metallic or non-metallic liners*).

Примечание 1: *Газовые баллоны из композитных материалов, соответствующие вышеупомянутым стандартам, должны рассчитываться на неограниченный срок службы.*

Примечание 2: *После первых 15 лет эксплуатации срок службы баллонов из композитных материалов, изготовленных в соответствии с указанными стандартами, может быть продлен компетентным органом, который отвечал за первоначальное утверждение баллонов и который принимает свое решение на основе информации об испытаниях, предоставляемой изготовителем, собственником или пользователем.*

6.2.2.1.2 К проектированию, изготовлению, первоначальной проверке и испытаниям трубок ООН применяются следующие стандарты (за исключением проверки системы оценки соответствия и утверждения, которые должны удовлетворять требованиям п. 6.2.2.5):

Номер стандарта	Наименование стандарта
ISO 11120:1999	Газовые баллоны – Бесшовные стальные трубки многоразового использования для перевозки сжатого газа вместимостью от 150 л до 3000 л по воде – Проектирование, изготовление и испытания (*Gas cylinders – Refillable seamless steel tubes for compressed gas transport, of water capacity between 150 l and 3 000 l – Design, construction and testing*). ***Примечание:*** *Примечание в отношении коэффициента F, содержащееся в разделе 7.1 данного стандарта, к трубкам ООН не применяется.*

6.2.2.1.3 К проектированию, изготовлению, первоначальной проверке и испытаниям баллонов ООН для ацетилена применяются следующие стандарты (за исключением проверки системы оценки соответствия и утверждения, которые должны удовлетворять требованиям п. 6.2.2.5):

В отношении корпуса баллона:

Номер стандарта	Наименование стандарта

ISO 9809-1:1999	Газовые баллоны – Бесшовные стальные газовые баллоны многоразового использования – Проектирование, изготовление и испытания – Часть 1: Баллоны из закаленной и отпущенной стали с прочностью на растяжение менее 1100 МПа (*Gas cylinders – Refillable seamless steel gas cylinders – Design, construction and testing – Part 1: Quenched and tempered steel cylinders with tensile strength less than 1 100 MPa*). ***Примечание:*** *Примечание в отношении коэффициента F, содержащееся в разделе 7.3 данного стандарта, к баллонам ООН не применяется*.
ISO 9809-3:2000	Газовые баллоны - Бесшовные стальные газовые баллоны многоразового использования - Проектирование, изготовление и испытания - Часть 3: Баллоны из нормализованной стали (*Gas cylinders – Refillable seamless steel gas cylinders – Design, construction and testing – Part 3: Normalized steel cylinders*).

В отношении пористого материала внутри баллона:

Номер стандарта	Наименование стандарта
ISO 3807-1:2000	Баллоны для ацетилена – Основные требования – Часть 1: Баллоны без плавкой предохранительной вставки (*Cylinders for acetylene – Basic requirements – Part 1:Cylinders without fusible plugs*).
ISO 3807-2:2000	Баллоны для ацетилена – Основные требования – Часть 2: Баллоны с плавкой предохранительной вставкой (*Cylinders for acetylene – Basic requirements – Part 2:Cylinders with fusible plugs*).

6.2.2.1.4 К проектированию, изготовлению, первоначальной проверке и испытанию криогенных сосудов ООН применяется нижеуказанный стандарт, однако требования, касающиеся проверки системы оценки соответствия и утверждения, должны соответствовать п. 6.2.2.5:

Номер стандарта	Наименование стандарта
ISO 21029-1:2004	Криогенные сосуды - Переносные сосуды с вакуумной изоляцией вместимостью не более 1 000 л - Часть 1: Проектирование, изготовление, проверка и испытания (*Cryogenic vessels – Transportable vacuum insulated vessels of not more than 1 000 l volume – Part 1: Design, fabrication, inspection and tests*).

6.2.2.2 ***Материалы***

Наряду с предъявляемыми к материалам требованиями, указанными в стандартах на проектирование и изготовление сосудов под давлением, и ограничениями, указанными в применимой к перевозимому(ым) газу(ам) инструкции по упаковке (например, инструкции по упаковке P200, изложенной в п. 4.1.4.1), в отношении совместимости материалов применяются следующие стандарты:

Номер стандарта	Наименование стандарта
ISO 11114-1:1997	Транспортируемые газовые баллоны – Совместимость материалов, из которых изготовлены баллон и вентиль, с перевозимым газом – Часть 1: Металлические материалы *(Transportable gas cylinders – Compatibility of cylinder and valve materials with gas contents – Part 1: Metallic materials)*.
ISO 11114-2:2000	Транспортируемые газовые баллоны – Совместимость материалов, из которых изготовлены баллон и вентиль, с перевозимым газом – Часть 2: Неметаллические материалы (*Transportable gas cylinders – Compatibility of cylinder and valve materials with gas contents – Part 2: Non-metallic materials*).

***Примечание**: Ограничения, установленные в стандарте ISO 11114-1 для высокопрочных стальных сплавов в отношении значений предельной прочности на разрыв до 1 100 МПа, не применяются к № ООН 2203 силан.*

6.2.2.3 ***Эксплуатационное оборудование***

К затворам и средствам их защиты применяются следующие стандарты:

Номер стандарта	Наименование стандарта
ISO 11117:1998	Газовые баллоны – Предохранительные колпаки вентилей и защитные устройства вентилей для промышленных и медицинских газовых баллонов – Проектирование, изготовление и испытания (*Gas cylinders – Valve protection caps and valve guards for industrial and medical gas cylinders – Design, construction and tests*).
ISO 10297:1999	Газовые баллоны – Вентили газовых баллонов многоразового использования – Технические характеристики и испытания типа конструкции (*Transportable gas cylinders – Cylinder valves – Specification and type testing*). ***Примечание:*** *Вариант Европейского стандарта (стандарт EN) данного стандарта ISO отвечает требованиям и может также использоваться.*

6.2.2.4 ***Периодические проверки и испытания***

К периодическим проверкам и испытаниям баллонов ООН применяются следующие стандарты:

Номер стандарта	Наименование стандарта
ISO 6406:2005	Периодические проверки и испытания бесшовных стальных газовых баллонов (*Periodic inspection and testing of seamless steel gas cylinders*).
ISO 10461:2005 +A1:2006	Бесшовные газовые баллоны из алюминиевого сплава – Периодические проверки и испытания (*Seamless aluminium-alloy gas cylinders – Periodic inspection and testing*).
ISO 10462:2005	Баллоны для растворенного ацетилена – Периодические проверки и обслуживание (*Gas cylinders – Transportable cylinders for dissolved acetylene – Periodic inspection and maintenance*).
ISO 11623:2002	Переносные газовые баллоны – Периодические проверки и испытания газовых баллонов из композитных материалов (*Transportable gas cylinders – Periodic inspection and testing of composite gas cylinders*).

6.2.2.5 Система оценки соответствия и утверждение сосудов под давлением в целях их изготовления

6.2.2.5.1 Определения

Для целей п. 6.2.2.5:

Система оценки соответствия - система утверждения изготовителя компетентным органом посредством утверждения типа конструкции сосуда под давлением, утверждения системы качества, обеспечиваемой изготовителем, и утверждения проверяющих органов.

Тип конструкции – конструкция сосуда под давлением, указанная в конкретном стандарте на сосуды под давлением.

Проверять соответствие – подтверждать соблюдение указанных требований путем освидетельствования или представления объективных доказательств.

6.2.2.5.2 Общие требования

Компетентный орган

6.2.2.5.2.1 Компетентный орган, который утверждает сосуд под давлением, должен утвердить систему оценки соответствия в целях обеспечения того, чтобы сосуды под давлением отвечали требованиям Прил. 2 к СМГС. В тех случаях, когда компетентный орган, который утверждает сосуд под давлением, не является компетентным органом страны изготовления, в маркировке сосуда под давлением должны быть указаны страна утверждения и страна изготовления (см. п.п. 6.2.2.7 и 6.2.2.8).
Компетентный орган страны утверждения должен представлять своему контрагенту в стране использования по его запросу доказательства соблюдения требований данной системы оценки соответствия.

6.2.2.5.2.2 Компетентный орган имеет право полностью или частично делегировать свои функции по системе оценки соответствия.

6.2.2.5.2.3 Компетентный орган должен обеспечивать наличие текущего перечня утвержденных проверяющих органов и их идентификационной маркировки, а также перечня утвержденных изготовителей и их идентификационной маркировки.

Проверяющий орган

6.2.2.5.2.4 Проверяющий орган утверждается компетентным органом для проверки сосудов под давлением. Проверяющий орган должен:

а) располагать подготовленным, компетентным и квалифицированным персоналом, объединенным в организационную структуру, способным выполнять свои технические функции;

б) иметь доступ к пригодным и надлежащим средствам и оборудованию;

в) действовать беспристрастно и быть свободным от влияния, которое могло бы помешать ему выполнять свои функции;

г) обеспечивать конфиденциальность полученной коммерческой и обусловленной правами собственности информации о деятельности изготовителя и других органов;

д) обеспечивать четкое разграничение между функциями проверяющего органа и функциями не связанными с ними;

е) располагать системой качества, подтверждаемой соответствующими документами;

ж) обеспечивать проведение испытаний и проверок, указанных в соответствующем стандарте, касающемся сосудов под давлением, и в Прил. 2 к СМГС;

з) обеспечивать функционирование эффективной и надлежащей системы отчётности и документирования в соответствии с положениями п. 6.2.2.5.6.

6.2.2.5.2.5 Проверяющий орган должен проводить процедуру утверждения типа конструкции, контролировать проведение производственных испытаний и проверку сосудов под давлением, осуществлять сертификацию с целью проверки соответствия надлежащему стандарту, касающемуся сосудов под давлением (см. п.п. 6.2.2.5.4 и 6.2.2.5.5).

Изготовитель

6.2.2.5.2.6 Изготовитель должен:

а) располагать системой качества, подтверждаемой соответствующими документами в соответствии с положениями п. 6.2.2.5.3;

б) подавать заявки на утверждения типа конструкции в соответствии с положениями п. 6.2.2.5.4;

в) выбирать проверяющий орган из перечня утвержденных проверяющих органов, составляемого компетентным органом страны утверждения;

г) вести отчётность в соответствии с положениями п. 6.2.2.5.6.

Испытательная лаборатория

6.2.2.5.2.7 Испытательная лаборатория должна располагать:

а) достаточным по численности персоналом, объединенным в организационную структуру и обладающим необходимой компетенцией и квалификацией;

б) пригодными и надлежащими средствами и оборудованием для проведения испытаний, требуемых стандартом на изготовление и удовлетворяющих проверяющий орган.

6.2.2.5.3 Система качества, применяемая изготовителем

6.2.2.5.3.1 Система качества должна включать элементы, требования и предписания, установленные изготовителем. Она должна быть систематически и упорядоченно документирована в виде письменно изложенных программы, процедур и инструкций и включать описание:

а) организационной структуры и обязанностей персонала в отношении качества проектирования и выпуска продукции;

б) методов, операций и процедур контроля и проверки проектов, которые будут применяться в процессе проектирования сосудов под давлением;

в) соответствующих инструкций в отношении изготовления, контроля качества, гарантий качества и технологических процессов, которые будут использоваться;

г) системы отчётности о качестве в виде протоколов проверки, данных об испытаниях и калибровке;

д) системы управления, призванной обеспечивать эффективное функционирование системы качества, с учетом результатов ревизии, проводимой в соответствии с положениями п. 6.2.2.5.3.2;

е) процесса, обеспечивающего соблюдение требований заказчика;

ж) процедуры проверки документации и ее пересмотра;

з) средств проверки сосудов под давлением, приобретаемых компонентов и материалов, используемых в процессе производства и окончательной их доводки;

и) программ профессиональной подготовки и процедуры аттестации персонала.

6.2.2.5.3.2 Ревизия системы качества

Первоначально система качества должна оцениваться с точки зрения того, отвечает ли она требованиям, изложенным в п. 6.2.2.5.3.1, так чтобы это удовлетворяло компетентный орган.

Изготовитель должен уведомляться о результатах ревизии. В уведомлении должны содержаться выводы ревизии и указываться требуемые меры по устранению недостатков.

Для обеспечения требований компетентного органа должны проводиться периодические ревизии, имеющие целью обеспечить поддержание и применение изготовителем системы качества. Протоколы о периодических ревизиях должны представляться изготовителю.

6.2.2.5.3.3 Поддержание системы качества

Изготовитель должен поддерживать утвержденную систему качества, с тем, чтобы она оставалась адекватной и эффективной. Изготовитель должен уведомлять компетентный орган, утвердивший систему качества, о любых предполагаемых изменениях. Предлагаемые изменения должны оцениваться с точки зрения того, будет ли измененная система качества по-прежнему удовлетворять требованиям, изложенным в п. 6.2.2.5.3.1.

6.2.2.5.4 Процедура утверждения

Первоначальное утверждение типа конструкции

6.2.2.5.4.1 Первоначальное утверждение типа конструкции включает утверждение применяемой изготовителем системы качества и утверждение конструкции сосуда под давлением, который будет производиться. Заявка на первоначальное утверждение типа конструкции должна удовлетворять требованиям, изложенным в п.п. 6.2.2.5.4.2–6.2.2.5.4.6 и 6.2.2.5.4.9.

6.2.2.5.4.2 Изготовитель, желающий производить сосуды под давлением в соответствии с тем или иным стандартом на сосуды под давлением и Прил. 2 к СМГС, должен подать соответствующую заявку, получить и хранить свидетельство об утверждении типа конструкции, выданное компетентным органом в стране утверждения в отношении типа конструкции сосуда под давлением в соответствии с процедурой, приведенной в п. 6.2.2.5.4.9. Свидетельство об утверждении должно предоставляться компетентному органу страны использования по его запросу.

6.2.2.5.4.3 Заявка должна подаваться по каждому предприятию-изготовителю и включать:

а) наименование и официально зарегистрированный адрес изготовителя и, кроме того, в тех случаях, когда заявка подается уполномоченным представителем, наименование и адрес последнего;

б) адрес предприятия-изготовителя (если он отличается от указанного выше);

в) фамилию(и) и должность(и) лица(лиц), ответственного(ых) за систему качества;

г) обозначение сосуда под давлением и соответствующий стандарт на сосуд под давлением;

д) подробные сведения об имевших место отказах в утверждении аналогичной заявки другим компетентным органом;

е) сведения о проверяющем органе по утверждению типа конструкции;

ж) документацию о предприятии-изготовителе, указанную в п. 6.2.2.5.3.1;

з) техническую документацию, требуемую для утверждения типа конструкции, которая позволяет проводить оценку соответствия сосудов под давлением требованиям соответствующего стандарта на конструкцию сосудов под давлением. Техническая документация должна охватывать конструкцию и метод изготовления и содержать в той мере, в которой это необходимо для оценки, как минимум следующие сведения:

- стандарт на конструкцию сосудов под давлением, проектные решения, рабочие чертежи компонентов и сборочных узлов, если таковые имеются;

- описания и пояснения, необходимые для понимания чертежей и планируемого использования сосудов под давлением;

- список стандартов, необходимых для исчерпывающего определения процесса изготовления;

-проектные расчеты и технические характеристики материалов;

- протоколы испытаний типа конструкции, описывающие результаты испытаний, проведенных в соответствии с положениями п. 6.2.2.5.4.9.

6.2.2.5.4.4 Результаты первоначальной ревизии системы качества в соответствии с положениями п. 6.2.2.5.3.2 должны быть одобрены компетентным органом.

6.2.2.5.4.5 Если изготовителю отказано в утверждении, компетентный орган должен представить подробное изложение причин такого отказа в письменном виде.

6.2.2.5.4.6 После утверждения, изменения к информации, представленной в соответствии с положениями п. 6.2.2.5.4.3 в связи с первоначальным утверждением, должны передаваться компетентному органу.

Последующие утверждения типа конструкции

6.2.2.5.4.7 Заявка на последующее утверждение типа конструкции должна удовлетворять требованиям п.п. 6.2.2.5.4.8 и 6.2.2.5.4.9 при условии, что изготовитель имеет первоначальное утверждение типа конструкции. Используемая изготовителем система качества, предусмотренная в п. 6.2.2.5.3, должна быть утверждена во время первоначального утверждения типа конструкции и применяться к новой конструкции.

6.2.2.5.4.8 Заявка должна включать:

а) наименование и адрес изготовителя и, кроме того, в тех случаях, когда заявка подается уполномоченным представителем, наименование и адрес последнего;

б) подробные сведения об имевших место отказах в утверждении аналогичной заявки другим компетентным органом;

в) доказательства, подтверждающие наличие первоначального утверждения типа конструкции;

г) техническую документацию в соответствии с требованиями подпункта з) п. 6.2.2.5.4.3.

Процедура утверждения типа конструкции

6.2.2.5.4.9 Проверяющий орган должен:

а) рассмотреть техническую документацию, с тем чтобы проверить, что:

- конструкция отвечает предписаниям соответствующего стандарта

- опытная партия изготовлена в соответствии с технической документацией и отражает особенности конструкции;

б) проверить, что производственные проверки осуществлялись в соответствии с требованиями, перечисленными в п. 6.2.2.5.5;

в) отобрать сосуды под давлением из произведенной опытной партии и проконтролировать испытания сосудов под давлением, требуемые для утверждения типа конструкции;

г) провести или организовать проведение проверок и испытаний, указанных в стандарте на сосуды под давлением, с целью определить, что:

- стандарт применялся и соблюден,

- применяемые изготовителем процедуры отвечают требованиям стандарта;

д) обеспечить, чтобы различные типы проверок и испытаний в целях утверждения типа конструкции были выполнены правильно и компетентно.

После получения положительных результатов испытания изделий из опытной партии, выполненными в соответствии с требованиями, изложенными в п. 6.2.2.5.4, должно

выдаваться свидетельство об утверждении типа конструкции. В свидетельстве должно быть указано наименование и адрес изготовителя, результаты и выводы проверок, необходимые данные для идентификации типа конструкции.

Если изготовителю отказано в утверждении типа конструкции, компетентный орган должен представить в письменном виде подробное изложение причины отказа.

6.2.2.5.4.10 Изменения в утвержденном типе конструкции

Изготовитель должен:

а) информировать компетентный орган, производящий утверждение, об изменениях в утвержденном типе конструкции, когда такие изменения не представляют собой новой конструкции, как указано в стандарте на сосуды под давлением;

или

б) требовать последующего утверждения типа конструкции, когда вносимые изменения представляют собой новую конструкцию согласно соответствующему стандарту на сосуды под давлением. Дополнительное утверждение оформляется в виде поправки к первоначальному свидетельству об утверждении типа конструкции.

6.2.2.5.4.11 Компетентный орган по запросу другого компетентного органа должен предоставлять информацию, касающуюся утверждения типа конструкции, изменений к утверждениям и отзыва утверждений.

6.2.2.5.5 Проверка и сертификация продукции

Общие требования

Проверяющий орган или его представитель должны осуществлять проверку и сертификацию каждого сосуда под давлением. Проверяющий орган, избранный изготовителем для проведения проверки и испытаний в процессе производства, может быть иным, чем проверяющий орган, проводящий испытания в рамках процедуры утверждения типа конструкции.

В случае, когда изготовитель располагает подготовленными и компетентными проверяющими лицами, не имеющими отношения к процессу производства, с согласия проверяющего органа проверка может осуществляться такими проверяющими лицами. В этом случае изготовитель должен вести учет профессиональной подготовки проверяющих лиц.

Проверяющий орган должен проверить, соответствуют ли проводимые изготовителем проверки и испытания сосудов под давлением стандарту и требованиям Прил. 2 к СМГС. В случае установления факта несоответствия таких проверок и испытаний разрешение на проведение проверок проверяющими лицами, имеющимися у изготовителя, может быть отозвано.

После утверждения проверяющим органом изготовитель должен засвидетельствовать соответствие продукции сертифицированному типу конструкции. Нанесение на сосуд под давлением сертификационной маркировки считается свидетельством того, что сосуд под давлением соответствует применимым стандартам на сосуды под давлением, требованиям настоящей системы оценки соответствия и Прил. 2 к СМГС. Проверяющий орган наносит или поручает изготовителю нанести на каждый утвержденный сосуд под давлением сертификационную маркировку сосуда под давлением и идентификационный знак проверяющего органа.

Свидетельство о соответствии, подписанное проверяющим органом и изготовителем должно быть получено до начала наполнения сосудов под давлением.

6.2.2.5.6 Отчётность

Отчётность, касающаяся утверждения типа конструкции и выдачи свидетельства о соответствии, должна храниться изготовителем и проверяющим органом не менее 20 лет.

6.2.2.6 Система утверждения для целей периодических проверок и испытаний сосудов под давлением

6.2.2.6.1 Определение

Для целей п. 6.2.2.6:

Система утверждения означает систему утверждения компетентным органом органа, осуществляющего периодические проверки и испытания сосудов под давлением (именуемого далее "органом по периодическим проверкам и испытаниям"), включая утверждение системы качества этого органа.

6.2.2.6.2 Общие требования

Компетентный орган

6.2.2.6.2.1 Компетентный орган должен установить систему утверждения с целью обеспечения соответствия периодических проверок и испытаний сосудов под давлением требованиям Прил. 2 к СМГС. В случаях, когда компетентный орган, который утверждает орган, осуществляющий периодические проверки и испытания сосудов под давлением, не является компетентным органом страны, утвердившей изготовление указанного сосуда под давлением, маркировочные надписи страны утверждения периодических проверок и испытаний должны быть проставлены в маркировке, нанесенной на сосуд под давлением (см. п. 6.2.2.7).

Компетентный орган страны утверждения для целей периодических проверок и испытаний должен предоставлять компетентному органу страны использования, по его запросу, доказательства соответствия системе утверждения, включая протоколы периодических проверок и испытаний.

Компетентный орган страны утверждения может аннулировать свидетельство об учреждении, упомянутое в п. 6.2.2.6.4.1, при получении доказательства несоответствия системе утверждения.

6.2.2.6.2.2 Компетентный орган может делегировать полностью или частично свои функции в рамках системы утверждения.

6.2.2.6.2.3 Компетентный орган должен обеспечить наличие текущего перечня утвержденных органов по периодическим проверкам и испытаниям и их идентификационных знаков.

Орган по периодическим проверкам и испытаниям

6.2.2.6.2.4 Орган по периодическим проверкам и испытаниям утверждается компетентным органом и должен:

а) располагать подготовленным, компетентным и квалифицированным персоналом, объединенным в организационную структуру, способным выполнять свои технические функции;

б) иметь доступ к пригодным и надлежащим средствам и оборудованию;

в) действовать беспристрастно и быть свободным от влияния, которое могло бы помешать ему выполнять свои функции;

г) обеспечивать конфиденциальность полученной коммерческой информации;

д) обеспечивать четкое разграничение между функциями органа по периодическим проверкам и испытаниям и функциями не связанными с ними;

е) располагать системой качества, подтверждаемой соответствующими документами в соответствии с п. 6.2.2.6.3;

ж) подавать заявки на утверждение в соответствии с п. 6.2.2.6.4;

з) обеспечивать проведение периодических проверок и испытаний в соответствии с п. 6.2.2.6.5;

и) обеспечивать функционирование эффективной и надлежащей системы отчётности и документирования в соответствии с положениями п. 6.2.2.6.6.

6.2.2.6.3 Система качества и ревизии органа по периодическим проверкам и испытаниям

6.2.2.6.3.1 Система качества

Система качества должна включать элементы, требования и предписания, установленные органом по периодическим проверкам и испытаниям. Она должна быть систематически и упорядоченно документирована в виде письменно изложенных программ, процедур и инструкций.

Система качества должна включать:

а) описание организационной структуры и обязанностей;

б) соответствующие инструкции в отношении проверок и испытаний, контроля качества, гарантий качества и технологических процессов, которые будут использоваться;

в) системы отчётности о качестве, например в виде протоколов проверки, данных об испытаниях, данных о калибровке и свидетельств;

г) системы управления, призванной обеспечивать эффективное функционирование системы качества, с учетом результатов ревизии, проводимой в соответствии с положениями п. 6.2.2.6.3.2;

д) процедуры проверки документации и ее пересмотра;

е) методы проверки сосудов под давлением на соответствие установленным требованиям;

ж) программы профессиональной подготовки и процедуры аттестации персонала.

6.2.2.6.3.2 Ревизии

Орган по периодическим проверкам и испытаниям и его система качества должны подвергаться ревизии для определения того, отвечают ли они требованиям Прил. 2 к СМГС таким образом, чтобы это удовлетворяло компетентный орган.

Ревизия должна проводиться в рамках процедуры первоначального утверждения (см. п. 6.2.2.6.4.3). Проведение ревизии может потребоваться в рамках процедуры внесения изменений в утверждение (см. п. 6.2.2.6.4.6).

Периодические ревизии должны проводиться с целью подтверждения соответствия органа по периодическим проверкам и испытаниям требованиям Прил. 2 к СМГС.

Орган по периодическим проверкам и испытаниям должен уведомляться о результатах ревизии. В уведомлении должны содержаться выводы ревизии и указываться требуемые меры по устранению недостатков.

6.2.2.6.3.3 Поддержание системы качества

Орган по периодическим проверкам и испытаниям должен поддерживать утвержденную систему качества с тем, чтобы она оставалась адекватной и эффективной.

Орган по периодическим проверкам и испытаниям должен уведомлять компетентный орган, утвердивший систему качества о предполагаемых изменениях в соответствии с процедурой изменения утверждения, предусмотренной в п. 6.2.2.6.4.6.

6.2.2.6.4 Процедуры утверждения органов по периодическим проверкам и испытаниям

Первоначальное утверждение

6.2.2.6.4.1 Орган, желающий осуществлять периодические проверки и испытания сосудов под давлением в соответствии со стандартами, установленными для сосудов под давлением и Прил. 2 к СМГС, должен подать соответствующую заявку, получить и хранить свидетельство об утверждении, выдаваемое компетентным органом.

Письменное утверждение должно представляться компетентному органу страны использования по его запросу.

6.2.2.6.4.2 Заявка должна подаваться органом по периодическим проверкам и испытаниям и содержать следующую информацию:

а) наименование и адрес органа по периодически проверкам и испытаниям и, кроме того, в тех случаях, когда заявка подается уполномоченным представителем, наименование и адрес последнего;

б) адрес лаборатории, проводящей периодические проверки и испытания;

в) фамилию(и) и должность(и) лица (лиц), ответственного(ых) за систему качества;

г) обозначение сосудов под давлением, методы проведения периодических проверок и испытаний и стандарты на сосуды под давлением, которые учитываются в системе качества;

д) документацию, касающуюся каждой лаборатории, оборудования и системы качества в соответствии с п. 6.2.2.6.3.1;

е) информацию о квалификации и профессиональной подготовке персонала, осуществляющего периодические проверки и испытания;

ж) сведения об имевших место отказах в утверждении аналогичной заявки другим компетентным органом.

6.2.2.6.4.3 Компетентный орган должен:

а) рассмотреть документацию, с тем чтобы удостовериться в том, что использованные процедуры отвечают требованиям стандартов на сосуды под давлением и требованиям Прил. 2 к СМГС;

б) провести ревизию в соответствии с п. 6.2.2.6.3.2, чтобы удостовериться, что проверки и испытания осуществлялись с соблюдением требований стандартов на сосуды под давлением и требований Прил. 2 к СМГС, и ее результаты должны удовлетворять компетентный орган.

6.2.2.6.4.4 При положительном результате ревизии и выполнении соответствующих требований п. 6.2.2.6.4, выдается свидетельство об утверждении. В свидетельстве должны быть указаны наименование органа по периодическим проверкам и испытаниям, его идентификационный знак, адрес лаборатории и данные, необходимые для идентификации его утвержденной деятельности (обозначение сосудов под давлением, методы проведения периодических проверок и испытаний, стандарты на сосуды под давлением).

6.2.2.6.4.5 Если органу по периодическим проверкам и испытаниям отказано в утверждении, компетентный орган должен предоставить подробное изложение причин такого отказа в письменном виде.

Изменения в утверждении органа по периодическим проверкам и испытаниям

6.2.2.6.4.6 После утверждения орган по периодическим проверкам и испытаниям должен уведомить компетентный орган, выдавший указанное утверждение, об любых изменениях в

информации, предоставленной для первоначального утверждения в соответствии с п. 6.2.2.6.4.2.

Такие изменения должны быть оценены с целью определения того, будут ли удовлетворены требования соответствующих стандартов на сосуды под давлением и требования Прил. 2 к СМГС. Может потребоваться проведение ревизии в соответствии с п. 6.2.2.6.3.2. Компетентный орган должен в письменном виде утвердить или отклонить данные изменения и, при необходимости, выдать измененное свидетельство об утверждении.

6.2.2.6.4.7 Компетентный орган по запросу другого компетентного органа должен предоставлять информацию, касающуюся первоначальных утверждений, изменений в утверждениях и отзыва утверждений.

6.2.2.6.5 Периодические проверки и испытания и сертификация

Нанесение на сосуд под давлением маркировки органом по периодическим проверкам и испытаниям считается свидетельством того, что данный сосуд под давлением соответствует стандартам на сосуды под давлением и требованиям Прил. 2 к СМГС. Орган по периодическим проверкам и испытаниям должен наносить на каждый утвержденный сосуд под давлением маркировку, подтверждающую проведение периодических проверок и испытаний, в том числе свой идентификационный знак (см. п. 6.2.2.7.6).

Свидетельство, подтверждающее, что сосуд под давлением успешно прошел периодическую проверку и испытания, должно быть выдано органом по периодическим проверкам и испытаниям до начала наполнения сосуда.

6.2.2.6.6 Отчётность

Орган по периодическим проверкам и испытаниям должен хранить не менее 15 лет отчётность о периодических проверках и испытаниях сосудов под давлением (независимо от их результатов), в том числе адрес лаборатории, проводившей испытания.

Собственник сосуда под давлением должен хранить отчётность до следующей периодической проверки и периодических испытаний, за исключением случаев, когда сосуд под давлением окончательно изъят из оборота.

6.2.2.7 ***Маркировка сосудов ООН под давлением многоразового использования***

На сосуды ООН под давлением многоразового использования должны быть нанесены четкие и разборчивые сертификационные, эксплуатационные и производственные маркировочные знаки. Маркировочные знаки должны сохраняться на сосуде под давлением в течение всего срока эксплуатации (например, должны быть выдавлены, выгравированы или вытравлены). Маркировочные знаки должны располагаться на суживающейся части, верхнем днище, горловине или на несъемной детали сосуда под давлением (например, на приваренном кольцевом выступе или на коррозионностойкой табличке, приваренной к наружному кожуху закрытого криогенного сосуда). Высота маркировочных знаков должна быть не менее 5 мм для сосудов под давлением диаметром 140 мм и более и не менее 2,5 мм – для сосудов под давлением диаметром менее 140 мм. Высота символа ООН для тары должна быть не менее 10 мм для сосудов под давлением диаметром 140 мм и более и не менее 5 мм – для сосудов под давлением диаметром менее 140 мм.

6.2.2.7.1 Применяются следующая сертификационная маркировка:

а) символ Организации Объединенных Наций для тары ; u n

Данный символ должен использоваться исключительно для указания того, что тара удовлетворяет соответствующим требованиям главы 6.1, 6.2, 6.3, 6.5 или 6.6. Этот символ нельзя использовать для сосудов под давлением, которые соответствуют только требованиям разделов 6.2.3 – 6.2.5 (см. п. 6.2.3.9)

б) технический стандарт (например, ISO 9809-1), используемый для проектирования, изготовления и испытаний;

в) буква(ы), обозначающая(ие) страну утверждения в виде сокращенного обозначения*.

Примечание: *Под страной утверждения подразумевается страна, утвердившая соответствующий орган, который осуществляет проверку каждого сосуда на этапе изготовления.*

г) идентификационная маркировка или клеймо проверяющего органа, который зарегистрирован компетентным органом страны, санкционировавшей нанесение маркировки;

д) дата первоначальной проверки: год (четыре цифры) и затем месяц (две цифры), разделенные косой чертой (например, 2005/06).

6.2.2.7.2 Применяются следующая эксплуатационная маркировка:

е) величина испытательного давления в бар, которой предшествуют буквы "PH" и за которой следуют буквы "BAR";

ж) масса порожнего сосуда под давлением, включая постоянно соединенные составные части (например, горловое кольцо, опорное кольцо и т.д.) в килограммах, за которой должны следовать буквы "KG". Указанная масса не включает массу вентиля, вентильного колпака, защитного устройства клапана, покрытия или пористого материала при перевозке ацетилена. Величина массы выражается трехзначным числом, округленным по последней цифре в большую сторону. Для баллонов, имеющих массу менее 1 кг, величина массы выражается двузначным числом, округленным по последней цифре в большую сторону. Для сосудов под давлением, предназначенных для № ООН 1001 Ацетилена растворенного и № ООН 3374 Ацетилена нерастворенного, указывается, по меньшей мере, один десятичный знак после запятой, а для сосудов под давлением, имеющих массу менее 1 кг, - два десятичных знака;

з) минимальная гарантированная величина толщины стенки сосуда под давлением в миллиметрах, за которой следуют буквы "MM". Нанесение указанной маркировки не требуется для сосудов под давлением вместимостью до 1 л, баллонов из композитных материалов или для закрытых криогенных сосудов;

и) Для сосудов под давлением, предназначенных для сжатых газов, а также для № ООН 1001 Ацетилена растворенного и № ООН 3374 Ацетилена нерастворенного – величина рабочего давления в бар, которой предшествуют буквы "PW". Для закрытых криогенных сосудов – величина максимально допустимого рабочего давления, которой предшествуют буквы “MAWP”;

к) Для сосудов под давлением для сжиженных газов и охлажденных жидких газов – вместимость в литрах, выраженная трехзначным числом, округленным по последней цифре в меньшую сторону, за которой следует буква "L". Если величина минимальной или номинальной вместимости представляет собой целое число, десятичными знаками можно пренебречь;

л) Для сосудов под давлением для № ООН 1001 Ацетилена растворенного – общая масса порожнего сосуда, фитингов и вспомогательных приспособлений, не снимаемых во время наполнения, покрытия, пористого материала, растворителя и насыщающего газа, выраженная трехзначным числом, округленным по последней цифре в меньшую сторону, за которым следуют буквы "KG". После запятой должен быть указан, по меньшей мере, один десятичный знак. Для сосудов под давлением, имеющих массу менее 1 кг, величина массы выражается двузначным числом, округленным по последней цифре в меньшую сторону;

---

* ***Сокращенное обозначение государства согласно Венской конвенции о дорожном движении 1968 г.***

м) Для сосудов под давлением для № ООН 3374 ацетилена нерастворенного – общая масса порожнего сосуда, фитингов и вспомогательных приспособлений, не снимаемых во время наполнения, покрытия и пористого материала, выраженная трехзначным числом, округленным по последней цифре в меньшую сторону, за которым следуют буквы "KG". После запятой должен быть указан, по меньшей мере, один десятичный знак. Для сосудов под давлением, имеющих массу менее 1 кг, величина массы выражается двузначным числом, округленным по последней цифре в меньшую сторону.

6.2.2.7.3 Применяются следующая производственная маркировка:

н) размер резьбы баллона (например, 25E). Указанная маркировка не требуется для закрытых криогенных сосудов;

о) идентификационная маркировка изготовителя, зарегистрированная компетентным органом. В тех случаях, когда страна изготовления не является страной утверждения, маркировке изготовителя должно предшествовать сокращенное обозначение государства* изготовления. Сокращённое обозначение государства и идентификационная маркировка изготовителя должны быть отделены друг от друга пробелом или косой чертой;

п) серийный номер сосуда под давлением, присвоенный изготовителем;

р) для стальных сосудов под давлением и композитных сосудов под давлением с внутренней стальной оболочкой, предназначенных для перевозки газов, представляющих опасность провоцирования водородного охрупчивания, – буква "H", указывающая на совместимость стали (см. стандарт ISO 11114-1:1997).

6.2.2.7.4 Вышеназванная маркировка должна размещаться тремя группами:

– производственная маркировка должна находиться в верхней группе и проставляться последовательно в порядке, указанном в п. 6.2.2.7.3;

– эксплуатационная маркировка, предусмотренная в п. 6.2.2.7.2, должна находиться в средней группе, и непосредственно перед величиной испытательного давления (е) должна указываться, если это требуется, величина рабочего давления;

– сертификационная маркировка образует нижнюю группу и проставляются в последовательности, указанной в п. 6.2.2.7.1.

Ниже показан пример маркировки, наносимой на баллон.

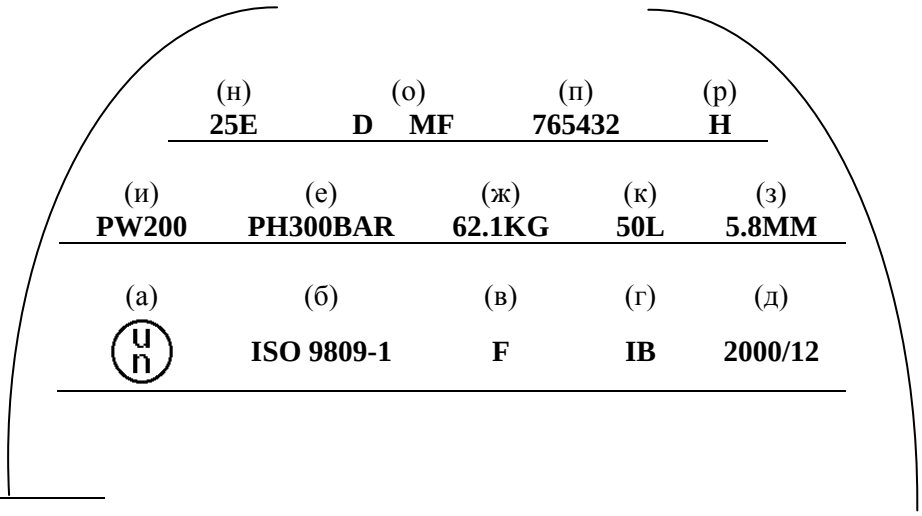

* *Сокращенное обозначение государства согласно Венской конвенции о дорожном движении 1968 г.*

6.2.2.7.5 В других местах, помимо боковых стенок, разрешается наносить и дополнительную маркировку при условии, что она размещается на участках, не подверженных сильному напряжению, и по своему размеру и глубине не создаст опасных концентраций напряжения. Для закрытых криогенных сосудов дополнительная маркировка может наноситься на отдельную табличку, прикрепленную к наружному кожуху. По своему содержанию дополнительная маркировка не должна противоречить предписанной маркировке.

6.2.2.7.6 Наряду с вышеупомянутой маркировкой на каждом сосуде под давлением многоразового использования, удовлетворяющем требованиям п. 6.2.2.4 в отношении периодических проверок и испытаний, проставляется маркировка, указывающая:

а) букву(ы), составляющую(ие) отличительный знак страны*, утвердившей орган, осуществляющий периодические проверки и испытания. Указанная маркировка не требуется, если данный орган утвержден компетентным органом страны, утвердившей изготовление сосуда;

б) идентификационный знак органа, уполномоченного компетентным органом на проведение периодических проверок и испытаний;

с) дату проведенных периодических проверок и испытаний – год (две цифры) и месяц (две цифры), разделенные косой чертой (т.е. "08/11"). Для указания года могут использоваться четыре цифры.

Вышеупомянутая маркировка должна быть проставлена в указанном порядке.

6.2.2.7.7 Для баллонов для ацетилена с согласия компетентного органа дата последней периодической проверки и клеймо органа, проводящего периодическую проверку и испытание, могут быть выгравированы на кольце, удерживаемом на баллоне с помощью вентиля. Это кольцо должно иметь такую конструкцию, чтобы его можно было снять только после отсоединения вентиля от баллона.

6.2.2.8 ***Маркировка сосудов ООН под давлением одноразового использования***

На сосуды ООН под давлением одноразового использования должна быть нанесена четкая и разборчивая сертификационная маркировка, и маркировка, относящаяся к конкретным газам или сосудам под давлением. Указанная маркировка должна быть выбита по трафарету, выдавлена, выгравирована или вытравлена и сохраняться в течение всего срока эксплуатации. За исключением случаев, когда маркировка выбивается по трафарету, она наносится на суживающуюся часть, верхний конец, горловину сосуда под давлением или на какую-либо несъемную деталь сосуда под давлением (например, приваренный кольцевой выступ). Высота маркировочных надписей должна быть не менее 5 мм для сосудов под давлением диаметром 140 мм и более и 2,5 мм – для сосудов под давлением диаметром менее 140 мм. Высота символа ООН для тары должна быть не менее 10 мм для сосудов под давлением диаметром 140 мм и более 5 мм – для сосудов под давлением диаметром менее 140 мм. Минимальная высота букв в надписи " ПОВТОРНО НЕ НАПОЛНЯТЬ " – 5 мм.

6.2.2.8.1 Должна применяться маркировка, перечисленная в п.п. 6.2.2.7.1-6.2.2.7.3, за исключением подпунктов ж), з) и н). Серийный номер п) может быть заменен номером партии. Наряду с этим требуются слова "ПОВТОРНО НЕ НАПОЛНЯТЬ» с буквами высотой не менее 5 мм.

6.2.2.8.2 Должны применятся требования, предусмотренные в п. 6.2.2.7.4.

Примечание: *На сосудах под давлением одноразового использования, с учетом их размера, перечисленная маркировка может заменяться наклейкой.*

6.2.2.8.3 В других местах, помимо боковых стенок, разрешается наносить дополнительную маркировку при условии, что она размещается на участках, не подверженных сильному напряжению, и по своему размеру и глубине не создаст опасных концентраций напряжения. Дополнительная маркировка не должна противоречить предписанной маркировке.

---

* Сокращенное обозначение государства согласно Венской конвенции о дорожном движении 1968 г.

6.2.2.9 Эквивалентные процедуры оценки соответствия и проведения периодических проверок и испытаний

Для сосудов ООН под давлением требования п.п. 6.2.2.5 и 6.2.2.6 считаются выполненными, если применяются следующие процедуры:

Процедура	Соответствующий орган
Утверждение типа конструкции (п. 1.8.7.2)	А
Контроль изготовления (п. 1.8.7.3)	А или ИС
Первоначальная проверка и испытания (п. 1.8.7.4)	А или ИС
Периодическая проверка (п. 1.8.7.5)	А, В или ИС

А - означает компетентный орган, его представителя или проверяющий орган. Проверяющий орган должен соответствовать требованиям п. 1.8.6.4. и быть аккредитованным в соответствии со стандартом EN ISO/IEC 17020: 2004 как орган типа А.

В - означает проверяющий орган, соответствующий требованиям п. 1.8.6.4, аккредитованный в соответствии со стандартом EN ISO/IEC 17020: 2004 как орган типа В.

ИС - означает внутреннюю инспекционную службу заказчика, действующую под надзором проверяющего органа, соответствующего требованиям п. 1.8.6.4, аккредитованного в соответствии со стандартом EN ISO/IEC 17020: 2004 как тип А. Внутренняя инспекционная служба должна функционировать независимо от процесса проектирования, производственных операций, ремонта и технического обслуживания.

6.2.3 ОБЩИЕ ТРЕБОВАНИЯ, ПРЕДЪЯВЛЯЕМЫЕ К СОСУДАМ ПОД ДАВЛЕНИЕМ, КОТОРЫЕ НЕ ЯВЛЯЮТСЯ СОСУДАМИ ООН

6.2.3.1 *Проектирование и изготовление*

6.2.3.1.1 Сосуды под давлением и их затворы, спроектированные, изготовленные, проверенные, испытанные и утвержденные без применения требований, перечисленных в разделе 6.2.2, должны проектироваться, изготавливаться, проверяться, испытываться и утверждаться в соответствии с общими требованиями раздела 6.2.1, дополненными и измененными с учетом требований настоящего раздела и требований раздела 6.2.4 или 6.2.5.

6.2.3.1.2 По возможности толщина стенок должна определяться путем расчетов, включая, в случае необходимости, экспериментальный расчет напряжений. В противном случае толщину стенок следует определять экспериментальным путем.

Для обеспечения прочности сосудов под давлением должны производиться надлежащие расчеты конструкции корпуса высокого давления и опорных деталей.

Минимальная толщина стенок, позволяющая выдержать давление, должна рассчитываться с учетом:

– расчетных давлений, которые не должны быть меньше испытательного давления;

– расчетных температур, при которых сохраняется соответствующий запас прочности;

– максимальных напряжений и их концентраций, где это необходимо;

– факторов, связанных со свойствами материалов.

6.2.3.1.3 Для изготовления сварных сосудов под давлением должны использоваться только пригодные для сварки металлы, достаточная ударная вязкость которых при температуре окружающей среды минус 20°C может быть гарантирована*.

6.2.3.1.4 Для закрытых криогенных сосудов испытания на ударную вязкость в соответствии с требованиями п. 6.2.1.1.8.1 должны проводиться согласно процедуре, изложенной в п. 6.8.5.3.

6.2.3.2 (зарезервировано)

6.2.3.3 ***Эксплуатационное оборудование***

6.2.3.3.1 Эксплуатационное оборудование должно отвечать требованиям п. 6.2.1.3.

6.2.3.3.2 Отверстия

Барабаны под давлением могут иметь отверстия для наполнения и опорожнения, а также отверстия, предназначенные для установки уровнемеров, манометров или предохранительных устройств. Для обеспечения безопасности эксплуатации количество отверстий должно быть минимальным. В барабанах под давлением может также быть предусмотрено отверстие для осмотра, которое должно закрываться с помощью эффективного запорного устройства.

6.2.3.3.3 Оборудование

а) Если баллоны оборудованы приспособлением, препятствующим перекатыванию, указанное приспособление не должно составлять одно целое с колпаком вентиля.

б) Барабаны под давлением, которые могут перекатываться, должны быть снабжены обручами катания или иметь какую-либо другую защиту от повреждений при перекатывании (например, антикоррозионное металлическое покрытие поверхности сосуда под давлением).

в) Связки баллонов должны быть снабжены соответствующими приспособлениями, гарантирующими их безопасную погрузку, выгрузку и перевозку.

г) Если установлены уровнемеры, манометры или предохранительные устройства, то они должны быть защищены таким же образом, как предписано требованиями п. 4.1.6.8 для вентилей.

.

6.2.3.4 ***Первоначальные проверка и испытания***.

6.2.3.4.1 Новые сосуды под давлением должны подвергаться испытаниям и проверке в процессе, и после изготовления в соответствии с требованиями п. 6.2.1.5, кроме подпункта ж) п. 6.2.1.5.1 , который должен быть заменен следующим требованием:

«Гидравлическое испытание под давлением. Сосуды под давлением должны выдерживать испытательное давление без остаточной деформации и растрескивания».

6.2.3.4.2 Специальные положения, применимые к сосудам под давлением из алюминиевых сплавов

а) Помимо первоначальной проверки, предписанной п. 6.2.1.5.1, необходимо проводить испытание на возникновение межкристаллической коррозии с внутренней стороны стенок сосудов под давлением, изготовленных из алюминиевого сплава, содержащего медь, или из алюминиевого сплава, содержащего магний и марганец, если содержание магния больше 3,5% или марганца меньше 0,5%.

---

* *При перевозке в Российскую Федерацию или транзитом через территорию Российской Федерации в период с 01.11 по 01.04 температура окружающей среды составляет минус 50°C.*

б) Для алюминиево-медного сплава испытание должно проводиться изготовителем при утверждении компетентным органом нового сплава, а впоследствии повторяться в процессе производства для каждой отливки.

в) Для алюминиево-магниевого сплава испытание должно проводиться изготовителем при утверждении компетентным органом нового сплава или технологического процесса. Если в состав сплава или в технологический процесс вносится изменение, то испытание следует повторить.

6.2.3.5 ***Периодические проверки и испытания***

6.2.3.5.1 Периодические проверка и испытания должны проводиться в соответствии с п. 6.2.1.6.1.

***Примечание*:** *С согласия компетентного органа страны, предоставившей утверждение типа конструкции, вместо гидравлического испытания под давлением сварных стальных баллонов, предназначенных для перевозки газов с № ООН 1965 (газов углеводородных смесь сжиженная, н.у.к.), вместимостью менее 6,5 л, разрешается проводить другое испытание, обеспечивающее эквивалентный уровень безопасности.*

6.2.3.5.2 Закрытые криогенные сосуды для проверки внешнего, физического и рабочего состояния устройств для сброса давления должны подвергаться периодическим проверкам и испытаниям органом, утвержденным компетентным органом, с периодичностью, определенной в инструкции по упаковке P203, изложенной в п. 4.1.4.1. Они также должны подвергаться испытанию на герметичность при давлении, составляющем 90% максимального рабочего давления. Испытание на герметичность должно проводиться с использованием газа, содержащегося в сосуде под давлением, или инертного газа. Контроль осуществляется путем измерения давления или вакуума. Снимать теплоизоляцию не требуется.

6.2.3.6 ***Утверждение сосудов под давлением***

6.2.3.6.1 Процедуры оценки соответствия и периодической проверки, предусмотренные в разделе 1.8.7, должны осуществляться соответствующим органом согласно нижеследующей таблице.

Процедура	**Соответствующий орган**
Утверждение типа конструкции (1.8.7.2)	A
Контроль изготовления (1.8.7.3)	A или ИС
Первоначальная проверка и испытания (1.8.7.4)	A или ИС
Периодическая проверка (1.8.7.5)	A, B или ИС

Оценка соответствия клапанов и других приспособлений, выполняющих функцию обеспечения безопасности, может осуществляться отдельно от оценки соответствия сосудов. Процедура оценки соответствия должна быть столь же строгой, как и процедура, которой подвергается сосуд под давлением, оборудованный указанными клапанами и приспособлениями.

A - означает компетентный орган, его представителя или проверяющий орган. Проверяющий орган должен соответствовать требованиям п. 1.8.6.4. и быть аккредитованным в соответствии со стандартом EN ISO/IEC 17020: 2004 как орган типа A.

B - означает проверяющий орган, соответствующий требованиям п. 1.8.6.4, аккредитованный в соответствии со стандартом EN ISO/IEC 17020: 2004 как орган типа B.

ИС - означает внутреннюю инспекционную службу заказчика, действующую под надзором проверяющего органа, соответствующего требованиям п. 1.8.6.4, аккредитованного в соответствии со стандартом EN ISO/IEC 17020: 2004 как орган типа A. Внутренняя инспекционная служба должна функционировать независимо от процесса проектирования, производственных операций, ремонта и технического обслуживания.

6.2.3.6.2 Если страна утверждения сосудов под давлением не является страной-участницей СМГС, то компетентный орган, указанный в п. 6.2.1.7.2, должен быть компетентным органом страны-участницы СМГС.

6.2.3.7 ***Требования, предъявляемые к изготовителям***

6.2.3.7.1 Должны выполняться соответствующие требования раздела 1.8.7.

6.2.3.8 ***Требования, предъявляемые к проверяющим органам***

Должны выполняться требования раздела 1.8.6

6.2.3.9 ***Маркировка сосудов под давлением многоразового использования***

6.2.3.9.1 Маркировка должна соответствовать требованиям п. 6.2.2.7 со следующими изменениями.

6.2.3.9.2 Символ Организации Объединенных Наций для тары, указанный в подпункте а) п. 6.2.2.7.1 не должен наноситься.

6.2.3.9.3 Требования подпункта к) п. 6.2.2.7.1 должны быть заменены следующим: «Вместимость сосуда под давлением в литрах, за которой следует буква "L". В случае сосудов под давлением для сжиженных газов вместимость в литрах должна выражаться трехзначным числом, округленным по последней цифре в меньшую сторону. Если величина минимальной или номинальной вместимости представляет собой целое число, знаками десятичной дробей можно пренебречь».

6.2.3.9.4 Для сосудов под давлением, предназначенных для № ООН 1965 Газов углеводородных смеси сжиженные, н.у.к. маркировка, указанная в подпунктах ж), з) п. 6.2.2.7.2 , а также в подпункте н) п. 6.2.2.7.3, не требуется.

6.2.3.9.5 Для сосудов под давлением, предназначенных для газов, у которых промежуток времени между периодическими проверками составляет 10 или более лет (см. инструкции по упаковке P200 и P203, изложенные в п. 4.1.4.1) при нанесении даты согласно подпункту в) п. 6.2.2.7.6 месяц указывать необязательно.

6.2.3.9.6 Маркировка в соответствии с п. 6.2.2.7.6 может быть выгравирована на кольце из надлежащего материала, которое прикрепляется к баллону при установке вентиля и которое может быть снято только после отсоединения вентиля от баллона.

6.2.3.10 ***Маркировка сосудов под давлением одноразового использования***

6.2.3.10.1 *Маркировка должна соответствовать требованиям п. 6.2.2.8, за исключением того, что не должен наноситься символ Организации Объединенных Наций для тары, указанный в подпункте а) п. 6.2.2.7.1 .*

6.2.4 ТРЕБОВАНИЯ, ПРЕДЪЯВЛЯЕМЫЕ К СОСУДАМ ПОД ДАВЛЕНИЕМ, КОТОРЫЕ НЕ ЯВЛЯЮТСЯ СОСУДАМИ ООН И СПРОЕКТИРОВАНЫ, ИЗГОТОВЛЕНЫ И ИСПЫТАНЫ В СООТВЕТСТВИИ СО СТАНДАРТАМИ.

Примечание: *Если в стандартах имеются требования в части ответственности лиц и организаций, то аналогичные требования Прил. 2 к СМГС являются приоритетными*.

Для выполнения требований главы 6.2 могут применяться стандарты. Соответствующие требования считаются выполненными, если в зависимости от конкретного случая применяются стандарты, перечисленные в колонке 3 ниже приведенной таблицы. Но требования главы 6.2, указанные в колонке 3 приведенной ниже таблицы, в любом случае имеют преимущественную силу. Если для выполнения одних и тех же требований в таблице указано несколько стандартов, то применяется только один из указанных стандартов, но в полном объеме, если только в приведенной ниже таблице не указано иное.

В Венгерской Республике, Латвийской Республике, Литовской Республике, Республике Польша, Словацкой Республике и Эстонской Республике перечисленные в приведенной ниже таблице стандарты должны применяться обязательно. В зависимости от даты изготовления сосуда под давлением стандарты должны применяться в соответствии с указаниями, содержащимися в колонке 4, либо же могут применяться в соответствии с указаниями, содержащимися в колонке 5. Если в таблице указано несколько стандартов в качестве обязательных для выполнения одних и тех же требований, то должен применятся только один из этих стандартов, но в полном объеме, если только в приведенной ниже таблице не указано иное.

Номер нормативно-технического документа 1	Наименование документа 2	Примени-мые пункты 3	Обязательное применение в отношении изготовленных сосудов под давлением 4	Применение разрешено в отношении изготовленных сосудов под давлением 5
для материалов				
EN 1797-1:1998	Криогенные сосуды – Совместимость материала с газами (*Cryogenic vessels – Gas/material compatibility*)	6.2.1.2		Начиная с 01.07.2001 до 30.06.2003 г.
EN 1797-1:2001	Криогенные сосуды – Совместимость материала с газами (*Cryogenic vessels – Gas/material compatibility*)	6.2.1.2	Начиная с 1.01. 2009 г.	До 1.01. 2009 г.
EN ISO 11114-1:1997	Переносные газовые баллоны – Совместимость материалов баллонов и клапанов с газовым содержимым – Часть 1: Металлические материалы (*Transportable gas cylinders –Compatibility of cylinder and valve materials with gas contents – Part 1: Metallic materials*)	6.2.1.2	Начиная с 1.01.2009 г.	До 1.01.2009 г.
EN ISO 11114-2:2000	Переносные газовые баллоны – Совместимость материалов баллонов и клапанов с газообразным содержимым – Часть 2: Неметаллические материалы (*Transportable gas cylinders –Compatibility of cylinder and valve materials with gas contents – Part 2: Non-metallic materials*)	6.2.1.2	Начиная с 1.01.2009 г.	До 1.01.2009 г.
EN ISO 11114-4:2005 (за исключением метода С в 5.3)	Переносные газовые баллоны - Совместимость материалов баллонов и клапанов с газообразным содержимым - Часть 4: Методы испытаний для выбора металлических материалов, устойчивых к водородному охрупчиванию (*Transportable gas cylinders – Compatibility of cylinder and valve materials with gas contents – Part 4: Test methods for selecting metallic materiāls resistant to hydrogen embrittlement*)	6.2.1.2	Начиная с 1.01.2009 г.	До 1.01.2009 г.
EN 1252-1:1998	Криогенные сосуды – Материалы – Часть 1: Требования в отношении ударной вязкости при температурах ниже –80°С (*Cryogenic vessels – Materials - Part 1: Toughness requirements for temperature below -80 °C*)	6.2.1.2		Начиная с 01.07.2001 до 30.06.2003 г.
для маркировки				
EN 1442:1998+ AC:1999	Переносные сварные стальные баллоны многоразового использования для сжиженного нефтяного газа (СНГ) – Конструкция и изготовление (*Transportable refillable welded steel cylinders for liquefied petroleum gas (LPG) – Design and construction*)	6.2.2.7		До 1.07.2003 г.
EN 1251-1:2000	Криогенные сосуды – Переносные сосуды с вакуумной изоляцией объемом не более 1000 л – Часть 1: Общие требования (*Cryogenic vessels - Transportable, vacuum insulated, of not more than 1000 litres volume - Part 1:*	6.2.2.7		До 1.07.2003 г.

Номер нормативно-технического документа 1	Наименование документа 2	Примени-мые пункты 3	Обязательное применение в отношении изготовленных сосудов под давлением 4	Применение разрешено в отношении изготовленных сосудов под давлением 5
	Fundamental requirements)			
EN 1089-1:1996	Переносные газовые баллоны – Идентификация газовых баллонов (за исключением баллонов для СНГ) – Часть 1: Маркировка) (*Transportable gas cylinders – Gas cylinder identification (excluding LPG) - Part 1: Stampmarking*	6.2.2.7		До 1.07.2003 г.
для конструкции и изготовления				
Части 1–3 приложения I к 84/525/EEC	Директива Европейского Совета о сближении законов государств-членов в отношении бесшовных стальных газовых баллонов. (публикация Official Journal of the European Communities No. L 300 from 19.11.1984) (*Council directive on the approximation of the laws of the Member States relating to seamless steel gas cylinders*)	6.2.3.1 и 6.2.3.4	Начиная с 1.01.2009 г.	До 1.01.2009 г.
Части 1–3 приложения I к 84/526/EEC	Директива Европейского Совета о сближении законов государств-членов в отношении бесшовных газовых баллонов из нелегированного алюминия и алюминиевых сплавов. (публикация Official Journal of the European Communities No. L 300 from 19.11.1984) (*Council directive on the approximation of the laws of the Member States relating to seamless, unalloyed aluminium and aluminium alloy gas cylinders*)	6.2.3.1 и 6.2.3.4	Начиная с 1.01.2009 г.	До 1.01.2009 г.
Части 1–3 приложения I к 84/527/EEC	Директива Европейского Совета о сближении законов государств-членов в отношении сварных газовых баллонов из нелегированной стали. (публикация Official Journal of the European Communities No. L 300 from 19.11.1984 (*Council directive on the approximation of the laws of the Member States relating to welded unalloyed steel gas cylinders*)	6.2.3.1 и 6.2.3.4	Начиная с 1.01.2009 г.	До 1.01.2009 г.
EN 1442:1998+ AC:1999	Переносные сварные стальные баллоны многоразового использования для сжиженного нефтяного газа (СНГ) – Конструкция и изготовление (*Transportable refillable welded steel cylinders for liquefied petroleum gas (LPG) – Design and construction*)	6.2.3.1 и 6.2.3.4		Начиная с 01.07.2001 до 30.06.2007 г.
EN 1442:1998+A2: 2005	Переносные сварные стальные баллоны многоразового использования для сжиженного нефтяного газа (СНГ) – Конструкция и изготовление (*Transportable refillable welded steel cylinders for liquefied petroleum gas (LPG)*	6.2.3.1 и 6.2.3.4	Начиная с 1.01.2009 г. до 31.12.2010 г.[a]	До 1.01.2009 г.

[a] Если для достижения тех же целей для сосудов под давлением изготовленных в данное время не применяется другой стандарт, разрешенный в колонке 5.

Номер нормативно-технического документа 1	Наименование документа 2	Примени-мые пункты 3	Обязательное применение в отношении изготовленных сосудов под давлением 4	Применение разрешено в отношении изготовленных сосудов под давлением 5
	– *Design and construction*)			
EN 1442:2006 + A1:2008	Переносные сварные стальные баллоны многоразового использования для сжиженного нефтяного газа (СНГ) – Конструкция и изготовление (*Transportable refillable welded steel cylinders for liquefied petroleum gas (LPG) – Design and construction*)	6.2.3.1 и 6.2.3.4	Начиная с 1.01.2011 г.	До 1.01.2011 г.
EN 1800:1998 + AC:1999	Переносные газовые баллоны - Баллоны для ацетилена - Основные требования и определения (*Transportable gas cylinders – Acetylene cylinders – Basic requirements and definitions*)	6.2.1.1.9	Начиная с 1.01.2009 г. до 31.12.2010 г.[a)]	До 1.01.2009 г.
EN 1800:2006	Переносные газовые баллоны - Баллоны для ацетилена - Основные требования, определения и утверждение типа (*Transportable gas cylinders - Acetylene cylinders – Basic requirements, definitions and type testing*)	6.2.1.1.9	Начиная с 1.01.2011 г.	До 1.01.2011 г.
EN 1964-1:1999	Переносные газовые баллоны – Технические требования к конструкции и изготовлению переносных бесшовных стальных газовых баллонов многоразового использования вместимостью по воде от 0,5 до 150 литров включительно – Часть 1: Бесшовные баллоны из стали с величиной Rm менее 1100 МПа (*Transportable gas cylinders – Specification for the design and construction of refillable transportable seamless steel gas cylinders of water capacities from 0.5 litre up to and including 150 litres – Part 1: Cylinders made of seamless steel with an Rm value of less than 1 100 MPa*)	6.2.3.1 и 6.2.3.4	Начиная с 1.01.2009 г.	До 1.01.2009 г.
EN 1975:1999 (за исключением приложения 6)	Переносные газовые баллоны – Технические требования к конструкции и изготовлению переносных бесшовных газовых баллонов из нелегированного алюминия и алюминиевых сплавов вместимостью от 0,5 до 150 л (*Transportable gas cylinders – Specifications for the design and construction of refillable transportable seamless aluminium and aluminium alloy gas cylinders of capacity from 0.5 litres up to 150 litres*)	6.2.3.1 и 6.2.3.4		До 1.07.2005 г.
EN 1975:1999 + A1:2003	Переносные газовые баллоны – Технические требования к конструкции и изготовлению переносных бесшовных газовых баллонов из нелегированного алюминия и алюминиевых сплавов вместимостью от 0,5 до 150 л (*Transportable gas cylinders –*	6.2.3.1 и 6.2.3.4	Начиная с 1.01.2009 г.	До 1.01.2009 г.

Номер нормативно-технического документа 1	Наименование документа 2	Примени-мые пункты 3	Обязательное применение в отношении изготовленных сосудов под давлением 4	Применение разрешено в отношении изготовленных сосудов под давлением 5
	Specifications for the design and construction of refillable transportable seamless aluminium and aluminium alloy gas cylinders of capacity from 0.5 litres up to 150 litres)			
EN ISO 11120:1999	Газовые баллоны – Бесшовные стальные трубки многоразового использования для перевозки сжатых газов вместимостью по воде от 150 до 3000 литров – Конструкция, изготовления и испытания (*Gas cylinders – Refillable seamless steel tubes for compressed gas transport of water capacity between 150 litres and 3 000 litres –Design, construction and testing*)	6.2.3.1 и 6.2.3.4	Начиная с 1.01.2009 г.	До 1.01.2009 г.
EN1964-3:2000	Переносные газовые баллоны – Технические требования к конструкции и изготовлению переносных бесшовных стальных газовых баллонов многоразового использованию вместимостью по воде от 0,5 до 150 литров включительно – Часть 3: Баллоны из нержавеющей стали с величиной Rm < 1100 МПа (*Transportable gas cylinders – Specification for the design and construction of refillable transportable seamless steel gas cylinders of water capacities from 0.5 litre up to and including 150 litres – Part 3: Cylinders made of seamless stainless steel with an Rm value of less than 1 100 MPa*)	6.2.3.1 и 6.2.3.4	Начиная с 1.01.2009 г.	До 1.01.2009 г.
EN 12862:2000	Переносные газовые баллоны – Технические требования к конструкции и изготовлению переносных сварных газовых баллонов многоразового использования из алюминиевых сплавов (*Transportable gas cylinders – Specifications for the design and construction of refillable transportable welded aluminium alloy gas cylinders*)	6.2.3.1 и 6.2.3.4	Начиная с 1.01.2009 г.	До 1.01.2009 г.
EN 1251-2:2000	Криогенные сосуды – Переносные сосуды с вакуумной изоляцией объемом не более 1000 литров – Часть 2: Конструкция, изготовление, проверка и испытания (*Cryogenic vessels – Transportable, vacuum insulated, of not more than 1000 litres volume – Part 2: Design, fabrication, inspection and testing*)	6.2.3.1 и 6.2.3.4	Начиная с 1.01.2009 г.	До 1.01.2009 г.
EN 12257:2002	Переносные газовые баллоны – Бесшовные баллоны из композитных материалов с обручами (*Transportable gas cylinders – Seamless, hoop wrapped composite cylinders*)	6.2.3.1 и 6.2.3.4	Начиная с 1.01.2009 г.	До 1.01.2009 г.
EN 12807:2001 (за исключением	Переносные паяные стальные баллоны многоразового использования для	6.2.1.1 и 6.2.1.5	Начиная с 1.01.2009 г.	До 1.01.2009 г.

Номер нормативно-технического документа 1	Наименование документа 2	Примени-мые пункты 3	Обязательное применение в отношении изготовленных сосудов под давлением 4	Применение разрешено в отношении изготовленных сосудов под давлением 5
приложения А)	сжиженного нефтяного газа (СНГ) – Конструкция и изготовление (*Transportable refillable brazed steel cylinders for liquefied petroleum gas (LPG) – Design and construction*)			
EN 1964-2:2001	Переносные газовые баллоны – Технические требования к конструкции и изготовлению переносных бесшовных стальных газовых баллонов многоразового использования вместимостью от 0,5 до 150 литров включительно – Часть 2: Бесшовные баллоны из стали со значением Rm ≥ 1100 МПа (*Transportable gas cylinders – Specification for the design and construction of refillable transportable seamless steel gas cylinders of water capacities from 0.5 litre up to and including 150 litres – Part 2: Cylinders made of seamless steel with an Rm value of 1100 MPa or above*)	6.2.3.1 и 6.2.3.4	Начиная с 1.01.2009 г.	До 1.01.2009 г.
EN 13293:2002	Переносные газовые баллоны – Технические требования к конструкции и изготовлению переносных бесшовных баллонов из углеродистой марганцовистой стали многоразового использования вместимостью до 0,5 литра для сжатых, сжиженных и растворенных газов и до 1 литра для диоксида углерода (*Transportable gas cylinders – Specification for the design and construction of refillable transportable seamless normalised carbon manganese steel gas cylinders of water capacity up to 0.5 litre for compressed, liquefied and dissolved gases and up to 1 litre for carbon dioxide*)	6.2.3.1 и 6.2.3.4	Начиная с 1.01.2009 г.	До 1.01.2009 г.
EN 13322-1:2003	Переносные газовые баллоны – Сварные стальные газовые баллоны многоразового использования – Конструкция и изготовление – Часть 1: Свариваемая сталь (*Transportable gas cylinders – Refillable welded steel gas cylinders – Design and construction – Part 1: Welded steel*)	6.2.3.1 и 6.2.3.4		До 1.07.2007 г.
EN 13322-1:2003 + A1:2006	Переносные газовые баллоны – Сварные стальные газовые баллоны многоразового использования – Конструкция и изготовление – Часть 1: Свариваемая сталь (*Transportable gas cylinders – Refillable welded steel gas cylinders – Design and construction – Part 1: Welded steel*)	6.2.3.1 и 6.2.3.4	Начиная с 1.01.2009 г.	До 1.01.2009 г.

Номер нормативно-технического документа 1	Наименование документа 2	Примени-мые пункты 3	Обязательное применение в отношении изготовленных сосудов под давлением 4	Применение разрешено в отношении изготовленных сосудов под давлением 5
EN 13322-2:2003	Переносные газовые баллоны – Сварные газовые баллоны многоразового использования из нержавеющей стали – Конструкция и изготовление – Часть 2: Свариваемая нержавеющая сталь (*Transportable gas cylinders – Refillable welded stainless steel gas cylinders – Design and construction – Part 2: Welded stainless steel*)	6.2.3.1 и 6.2.3.4		До 1.07.2007 г.
EN 13322-2:2003	Переносные газовые баллоны – Сварные газовые баллоны многоразового использования из нержавеющей стали – Конструкция и изготовление – Часть 2: Свариваемая нержавеющая сталь (*Transportable gas cylinders – Refillable welded stainless steel gas cylinders – Design and construction – Part 2: Welded stainless steel*)	6.2.3.1 и 6.2.3.4	Начиная с 1.01.2009 г.	До 1.01.2009 г.
EN 12245:2002	Переносные газовые баллоны – Полностью обмотанные газовые баллоны из композитных материалов (*Transportable gas cylinders – Fully wrapped composite cylinders*)	6.2.3.1 и 6.2.3.4	Начиная с 1.01.2009 г.	До 1.01.2009 г.
EN 12205:2001	Переносные газовые баллоны – Металлические газовые баллоны одноразового использования (*Transportable gas cylinders – Non refillable metallic gas cylinders*)	6.2.3.1 и 6.2.3.4	Начиная с 1.01.2009 г.	До 1.01.2009 г.
EN 13110:2002	Переносные сварные алюминиевые баллоны многоразового использования для сжиженного нефтяного газа (СНГ) – Конструкция и изготовление (*Transportable refillable welded aluminium cylinders for liquefied petroleum gas (LPG) – Design and construction*)	6.2.3.1, 6.2.3.4 и 6.2.3.9	Начиная с 1.01.2009 г.	До 1.01.2009 г.
EN 14427:2004	Переносные баллоны из композитных материалов многоразового использования для сжиженных нефтяных газов – Конструкция и изготовление (*Transportable refillable fully wrapped composite cylinders for liquefied petroleum gases – Design and construction*) ***Примечание:*** *Стандарт применяется только к баллонам, оснащенным предохранительными клапанами.*	6.2.3.1, 6.2.3.4 и 6.2.3.9		До 1.07.2007 г.

Номер нормативно-технического документа 1	Наименование документа 2	Примени-мые пункты 3	Обязательное применение в отношении изготовленных сосудов под давлением 4	Применение разрешено в отношении изготовленных сосудов под давлением 5
EN 14427:2004 + A1:2005	Переносные баллоны из композитных материалов многоразового использования для сжиженных нефтяных газов – Конструкция и изготовление (*Transportable refillable fully wrapped composite cylinders for liquefied petroleum gases – Design and construction*) ***Примечание 1:*** *Стандарт применяется только к баллонам, оснащенным предохранительными клапанами.* ***Примечание 2****: В соответствии с п.п. 5.2.9.2.1 и 5.2.9.3.1 оба баллона должны подвергаться испытанию на разрыв, если они демонстрируют разрушение, равное или превышающее критерии отбраковки.*	6.2.3.1, 6.2.3.4 и 6.2.3.9	Начиная с 1.01.2009 г.	До 1.01.2009 г.
EN 14208:2004	Переносные газовые баллоны – Технические характеристики сварных барабанов под давлением вместимостью до 1000 л, предназначенных для перевозки газов – Конструкция и изготовление (*Transportable gas cylinders – Specification for welded pressure drums up to 1000 litres capacity for the transport of gases – Design and construction*)	6.2.3.1, 6.2.3.4 и 6.2.3.9	Начиная с 1.01.2009 г.	До 1.01.2009 г.
EN 14140:2003	Переносные сварные баллоны из стали многоразового использования для сжиженного нефтяного газа (СНГ) – Альтернативная конструкция и изготовление (*Transportable refillable welded steel cylinders for Liquefied Petroleum Gas (LPG) – Alternative design and construction*)	6.2.3.1, 6.2.3.4 и 6.2.3.9	Начиная с 1.01.2009 г. до 31.12.2010 г.[a]	До 1.01.2009 г.
EN 14140:2003 +A1:2006	Переносные сварные баллоны из стали многоразового использования для сжиженного нефтяного газа (СНГ) – Альтернативная конструкция и изготовление (*Transportable refillable welded steel cylinders for Liquefied Petroleum Gas (LPG) – Alternative design and construction*)	6.2.3.1, 6.2.3.4 и 6.2.3.9	Начиная с 01.01.2011 г.	До 1.01.2011 г.
EN 13769:2003	Переносные газовые баллоны – Связки баллонов – Конструкция, изготовление, идентификация и испытания (*Transportable gas cylinders – Cylinder bundles – Design, manufacture, identification and testing*)	6.2.3.1, 6.2.3.4 и 6.2.3.9		До 1.07.2007 г.
EN 13769:2003 + A1:2005	Переносные газовые баллоны – Связки баллонов – Конструкция, изготовление, идентификация и испытания	6.2.3.1, 6.2.3.4 и 6.2.3.9	Начиная с 1.01.2009 г.	До 1.01.2009 г.

[a] Если для достижения тех же целей для сосудов под давлением изготовленных в данное время не применяется другой стандарт, разрешенный в колонке 5.

Номер нормативно-технического документа 1	Наименование документа 2	Примени-мые пункты 3	Обязательное применение в отношении изготовленных сосудов под давлением 4	Применение разрешено в отношении изготовленных сосудов под давлением 5
	(*Transportable gas cylinders – Cylinder bundles – Design, manufacture, identification and testing*)			
EN 14638-1:2006	Переносные газовые баллоны - Сварные сосуды многоразового использования вместимостью до 150 л - Часть 1: Сварные баллоны из нержавеющей аустенитной стали, изготовленные в соответствии с конструкцией, опробованной экспериментальными методами (*Transportable gas cylinders – Refillable welded receptacles of a capacity not exceeding 150 litres – Part 1: Welded austenitic stainless steel cylinders made to a design justified by experimental methods*)	6.2.3.1 и 6.2.3.4	Начиная с 1.01.2011 г.	До 1.01.2011 г.
EN 14893:2006 + AC:2007	Оборудование и приспособления для сжиженного нефтяного газа (СНГ) - Переносные сварные стальные барабаны для сжиженного нефтяного газа (СНГ) вместимостью от 150 до 1 000 л *(LPG equipment and accessories – Transportable LPG welded steel pressure drums with a capacity between 150 litres and 1000 litres)*	6.2.3.1 и 6.2.3.4	Начиная с 1.01.2011 г.	До 1.01.2011 г.
для затворов				
EN 849:1996 (за исключением приложения А)	Переносные газовые баллоны – Вентили баллонов – Технические требования и испытания типа конструкции (*Transportable gas cylinders – Cylinder valves: Specification and type testing*)	6.2.3.1		До 1.07.2003 г.
EN 849:1996/ A2:2001	Переносные газовые баллоны – Вентили баллонов – Технические требования и испытания типа конструкции (*Transportable gas cylinders – Cylinder valves: Specification and type testing*)	6.2.3.1		До 1.07.2007 г.
EN ISO 10297:2006	Переносные газовые баллоны – Вентили баллонов – Технические требования и испытания типа конструкции (*Transportable gas cylinders – Cylinder valves: Specification and type testing*)	6.2.3.1	Начиная с 1.01. 2009 г.	До 1.01.2009 г.
EN 13152:2001	Технические требования к баллонам для сжиженного нефтяного газа (СНГ) и их испытания – Самозакрывающиеся клапаны баллонов (*Specifications and testing of LPG – cylinder valves – Self closing*)	6.2.3.3		Начиная с 1.07.2005 г. до 31.12.2010 г.
EN 13152:2001 +A1:2003	Технические требования к баллонам для сжиженного нефтяного газа (СНГ) и их испытания – Самозакрывающиеся клапаны баллонов (*Specifications and testing of LPG – cylinder valves – Self closing*)	6.2.3.3	Начиная с 1.01.2011 г.	До 1.01.2011 г.
EN 13153:2001	Технические требования к баллонам для	6.2.3.3		Начиная с

Номер нормативно-технического документа 1	Наименование документа 2	Примени-мые пункты 3	Обязательное применение в отношении изготовленных сосудов под давлением 4	Применение разрешено в отношении изготовленных сосудов под давлением 5
	сжиженного нефтяного газа (СНГ) и их испытания – Клапаны баллонов с ручным управлением (*Specifications and testing of LPG – cylinder valves – Manually operated*)			1.07.2005 г. до 31.12.2010 г.
EN 13153:2001 + A1:2003	Технические требования к баллонам для сжиженного нефтяного газа (СНГ) и их испытания – Клапаны баллонов с ручным управлением (*Specifications and testing of LPG – cylinder valves – Manually operated*)	6.2.3.3	Начиная с 1.01.2011 г.	До 1.01.2011 г.
для периодических проверок и испытаний				
EN 1251-3:2000	Криогенные сосуды – Переносные сосуды с вакуумной изоляцией объемом не более 1000 л – Часть 3: Эксплуатационные требования (*Cryogenic vessels – Transportable, vacuum insulated, of not more than 1000 litres volume – Part 3: Operational requirements*)	6.2.3.5	Начиная с 1.01.2009 г.	До 1.01.2009 г.
EN 1968:2002 (за исключением приложения B)	Переносные газовые баллоны – Периодические проверки и испытания бесшовных стальных газовых баллонов (*Transportable gas cylinders – Periodic inspection and testing of seamless steel gas cylinders*)	6.2.3.5		До 1.07.2007 г.
EN 1968:2002 +A1:2005 (за исключением приложения B)	Переносные газовые баллоны – Периодические проверки и испытания бесшовных стальных газовых баллонов (*Transportable gas cylinders – Periodic inspection and testing of seamless steel gas cylinders*)	6.2.3.5	Начиная с 1.01.2009 г.	До 1.01.2009 г.
EN 1802:2002 (за исключением приложения B)	Переносные газовые баллоны – Периодические проверки и испытания бесшовных газовых баллонов из алюминиевого сплава (*Transportable gas cylinders – Periodic inspection and testing of seamless aluminium alloy gas cylinders*)	6.2.3.5	Начиная с 1.01.2009 г.	До 1.01.2009 г.
EN 12863:2002	Переносные газовые баллоны – Периодические проверки и техническое обслуживание баллонов для растворенного ацетилена (*Transportable gas cylinders – Periodic inspection and maintenance of dissolved acetylene cylinders*) ***Примечание:*** *В настоящем стандарте "первоначальную проверку" следует понимать как "первую периодическую проверку" после окончательного утверждения нового баллона для ацетилена.*	6.2.3.5		До 1.07.2007 г.
EN 12863:2002 +	Переносные газовые баллоны –	6.2.3.5	Начиная с	До 1.01.2009 г.

Номер нормативно-технического документа 1	Наименование документа 2	Примени-мые пункты 3	Обязательное применение в отношении изготовленных сосудов под давлением 4	Применение разрешено в отношении изготовленных сосудов под давлением 5
A1:2005	Периодические проверки и техническое обслуживание баллонов для растворенного ацетилена (*Transportable gas cylinders – Periodic inspection and maintenance of dissolved acetylene cylinders*) ***Примечание:*** *В настоящем стандарте "первоначальную проверку" следует понимать как "первую периодическую проверку" после окончательного утверждения нового баллона для ацетилена.*		1.01.2009 г.	
EN 1803:2002 (за исключением приложения B)	Переносные газовые баллоны – Периодические проверки и испытания сварных стальных газовых баллонов (*Transportable gas cylinders – Periodic inspection and testing of welded steel gas cylinders*)	6.2.3.5	Начиная с 1.01.2009 г.	До 1.01.2009 г.
EN ISO 11623:2002 (за исключением пункта 4)	Переносные газовые баллоны – Периодические проверки и испытания газовых баллонов из композитных материалов (*Transportable gas cylinders – Periodic inspection and testing of composite gas cylinders*)	6.2.3.5	Начиная с 1.01.2009 г.	До 1.01.2009 г.
EN 14189:2003	Переносные газовые баллоны – Проверка и ремонт клапанов баллонов во время периодической проверки газовых баллонов (*Transportable gas cylinders – Inspection and maintenance of cylinder valves at time of periodic inspection of gas cylinders*)	6.2.3.5	Начиная с 1.01.2009 г.	До 1.01.2009 г.
EN 14876:2007	Переносные газовые баллоны – Периодические проверки и испытания сварных стальных барабанов под давлением (*Transportable gas cylinders - Periodic inspection and testing of welded steel pressure drums*)	6.2.3.5	Начиная с 1.01.2011 г.	До 1.01.2011 г.
EN 14912:2005	Оборудование и приспособления для сжиженного нефтяного газа (СНГ) - Проверка и техническое обслуживание клапанов баллонов для сжиженного нефтяного газа (СНГ) во время периодической проверки баллонов (*LPG equipment and accessories – Inspection and maintenance of LPG cylinder valves at time of periodic inspection of cylinders*)	6.2.3.5	Начиная с 1.01.2011 г.	До 1.01.2011 г.

6.2.5 ТРЕБОВАНИЯ, ПРЕДЪЯВЛЯЕМЫЕ К СОСУДАМ ПОД ДАВЛЕНИЕМ, КОТОРЫЕ НЕ ЯВЛЯЮТСЯ СОСУДАМИ ООН И СПРОЕКТИРОВАНЫ, ИЗГОТОВЛЕНЫ И ИСПЫТАНЫ БЕЗ ПРИМЕНЕНИЯ СТАНДАРТОВ

Сосуды, спроектированные, изготовленные и испытанные без применения стандартов, перечисленных в таблицах раздела 6.2.4, должны проектироваться, изготавливаться и испытываться в соответствии с положениями технических правил, обеспечивающих такой же уровень безопасности и признанных компетентным органом. Данное положение не применяется в Венгерской Республике, Латвийской Республике, Литовской Республике, Польше, Словацкой Республике и Эстонской Республике.

С учетом достижений научно-технического прогресса, либо в тех случаях, когда в разделе 6.2.2 или 6.2.4 не упоминается никакой стандарт, либо с целью учета научных аспектов, не отраженных в стандартах, перечисленных в разделе 6.2.2 или 6.2.4, компетентный орган может разрешить использование технических правил, гарантирующих такую же степень безопасности.

Сосуды под давлением, которые не являются сосудами ООН и спроектированы, изготовлены и испытаны без применения стандартов, должны отвечать требованиям разделов 6.2.1, 6.2.3 и следующим требованиям:

Примечание: Для целей настоящего раздела ссылки на технические стандарты в разделе 6.2.1 должны рассматриваться в качестве ссылок на технические правила.

6.2.5.1 *Материалы*

В нижеследующих положениях приводятся примеры материалов, которые могут использоваться в целях выполнения требований п. 6.2.1.2, касающихся материалов:

а) углеродистая сталь – для сжатых, сжиженных, охлажденных жидких и растворенных газов, а также для веществ, не относящихся к классу 2, перечисленных в таблице 3 инструкции по упаковке P200, изложенной в п. 4.1.4.1;

б) легированная сталь (специальные стали), никель, никелевый сплав (такой, как монель-металл) – для сжатых, сжиженных, охлажденных жидких и растворенных газов, а также для веществ, не относящихся к классу 2, перечисленных в таблице 3 инструкции по упаковке P200, изложенной в п. 4.1.4.1;

в) медь:

- для газов с классификационными кодами 1A, 1O, 1F и 1TF, давление наполнения которых при температуре 15°C не превышает 2 МПа (20 бар);
- для газов с классификационным кодом 2A, а также для № ООН 1033 эфира диметилового, № ООН 1037 этилхлорида, № ООН 1063 метилхлорида, № ООН 1079 серы диоксида, № ООН 1085 винилбромида, № ООН 1086 винилхлорида и № ООН 3300 смеси этилена оксида с углерода диоксидом, содержащей более 87% этилена оксида ;
- для газов с классификационными кодами 3A, 3O и 3F;

г) алюминиевый сплав: см. специальное положение "a" в инструкции по упаковке P200 (10), изложенной в п. 4.1.4.1;

д) композитный материал – для сжатых, сжиженных, охлажденных жидких и растворенных газов;

е) синтетические материалы – для охлажденных жидких газов;

ж) стекло – для охлажденных жидких газов с классификационным кодом 3A, за исключением № ООН 2187 углерода диоксида охлажденного жидкого или его смесей, и газов с классификационным кодом 3O.

.

6.2.5.2 *Эксплуатационное оборудование*

(зарезервировано)

6.2.5.3 ***Металлические баллоны, трубки, барабаны под давлением и связки баллонов***

При испытательном давлении напряжение в металле в наиболее напряженной точке сосуда не должно превышать 77% гарантированного минимального предела текучести (Re).

Под "пределом текучести" подразумевается напряжение, в результате которого остаточное удлинение составляет 0,2% или – для аустенитных сталей – 1% расстояния между нанесенными на образце метками.

Примечание: *Для листовых металлических материалов ось растягиваемых образцов должна проходить перпендикулярно направлению проката. Остаточное удлинение при разрыве измеряется на образцах круглого сечения, на которых расстояние между метками l в 5 раз превышает диаметр d (l = 5d); в случае использования образцов прямоугольного сечения расстояние между метками l рассчитывается по формуле*:

$$l = 5{,}65\sqrt{F_0}\ ,$$

где F_0 – первоначальная площадь поперечного сечения образца.

Сосуды под давлением и их затворы изготавливаются из соответствующих материалов, которые должны быть устойчивы к хрупкому разрушению и коррозионному растрескиванию под напряжением при температуре от минус 20°C до 50°C*.

Швы должны быть выполнены квалифицированно и обеспечивать полную надежность.

6.2.5.4 ***Дополнительные положения, касающиеся сосудов под давлением из алюминиевых сплавов, предназначенных для сжатых газов, сжиженных газов, растворенных газов и газов не под давлением, подпадающих под действие специальных требований (образцы газов), а также изделий, содержащих газ под давлением, за исключением аэрозольных упаковок и малых емкостей, содержащих газ (газовых баллончиков).***

6.2.5.4.1 Материалы сосудов под давлением из алюминиевых сплавов, допускаемых к перевозке, должны отвечать следующим требованиям:

Наименование показателей	**A** Нелегированный алюминий, чистота 99,5%	**B** Сплавы алюминия и магния	**C** Сплавы алюминия, кремния и магния, например ISO/R209 Al-Si-Mg ("Алюминиум Ассошиэйшн" 6351)	**D** Сплавы алюминия, меди и магния
Прочность на разрыв, Rm, МПа (Н/мм^2)	49–186	196–372	196–372	343–490
Предел текучести, Re, МПа (Н/мм^2) (постоянная λ_g = 0,2%)	10–167	59–314	137–334	206–412
Остаточное удлинение при разрыве (l = 5d), %	12–40	12–30	12–30	11–16
Испытание на изгиб (диаметр оправки d = n × e, где e – толщина образца)	n=5(Rm≤98) n=6(Rm>98)	n=6(Rm≤325) n=7(Rm>325)	n=6(Rm≤325) n=7(Rm>325)	n=7(Rm≤392) n=8(Rm>392)
Серийный номер "Алюминиум Ассошиэйшн"[a]	1 000	5 000	6 000	2 000

[a] *См. "Алюминиум стэндартс энд дэйта", 5-е издание, январь 1976 года, публикация "Алюминиум ассошиэйшн", 750 Third Avenue, New York.*

* *При перевозке в Российскую Федерацию или транзитом через территорию Российской Федерации в период с 01.11 по 01.04 температура окружающей среды составляет минус 50°C.*

Фактические характеристики зависят от состава соответствующего сплава, а также от окончательной обработки сосуда под давлением; однако независимо от используемого сплава толщина стенок сосуда под давлением рассчитывается по одной из следующих формул:

$$e = \frac{P_{MPa} D}{\frac{2Re}{1,3} + P_{MPa}} \text{ или } e = \frac{P_{bar} D}{\frac{20Re}{1,3} + P_{bar}},$$

где e - минимальная толщина стенки сосуда под давлением, мм;

P_{MPa} - испытательное давление, МПа;

P_{bar} - испытательное давление, бар;

D - расчетный (номинальный) внешний диаметр сосуда под давлением, мм;

Re - гарантированный минимальный предел текучести (при удлинении 0,2%), МПа (Н/мм^2).

Значение минимального гарантированного предела текучести (Re) не должно быть больше 0,85 гарантированного минимального предела прочности при разрыве (Rm), независимо от типа используемого сплава.

Примечание 1: *(зарезервировано)*

Примечание 2: *Остаточное удлинение при разрыве измеряется на образцах круглого сечения, на которых расстояние между метками l в 5 раз превышает диаметр d (l = 5d); в случае использования образцов прямоугольного сечения расстояние между метками рассчитывается по формуле:*

$$l = 5,65\sqrt{F_0},$$

где F_0 – первоначальная площадь поперечного сечения образца.

Примечание 3: *а) Испытание на изгиб (см. схему) проводится на образцах, получаемых путем отрезания кольца от цилиндра и разрезания его на 2 равные части шириной 3е, но не менее 25 мм. Каждый образец может обрабатываться лишь по торцам.*

б) Испытание на изгиб проводится с помощью оправки диаметром (d) и 2 круглых опор, расположенных на расстоянии (d + 3е). При испытании расстояние между внутренними поверхностями не превышает диаметра оправки.

в) Образец не должен давать трещин при изгибании его внутрь вокруг оправки до тех пор, пока расстояние между внутренними поверхностями не станет равным диаметру оправки.

г) Отношение (n) диаметра оправки к толщине стенок образца должно соответствовать величинам, приведенным в таблице.

Схема испытания на изгиб

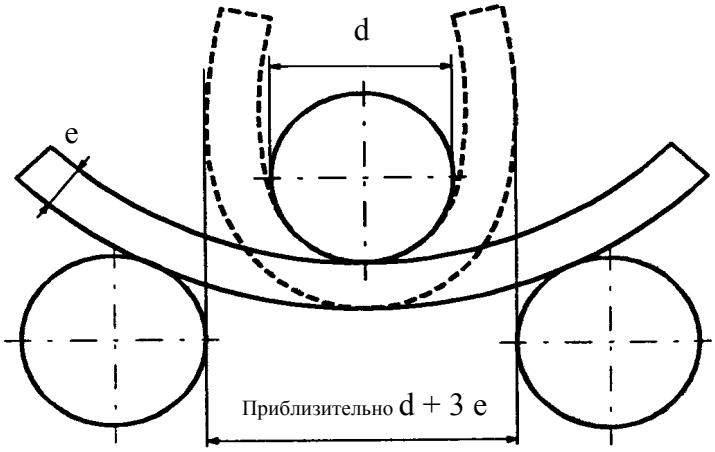

6.2.5.4.2 Меньшее значение нижнего предела удлинения приемлемо при условии, что результаты дополнительного испытания, утвержденного компетентным органом страны изготовления сосудов, подтверждают обеспечение такого же уровня безопасности перевозки, как и в случае сосудов, изготовленных в соответствии с требованиями, приведенными в таблице п. 6.2.5.4.1 (см. также стандарт EN 1975:1999 + A1:2003).

6.2.5.4.3 Минимальная толщина стенок сосудов под давлением должна быть следующей:

– если диаметр сосуда под давлением меньше 50 мм: не менее 1,5 мм;

– если диаметр сосуда под давлением составляет от 50 до 150 мм: не менее 2 мм;

– если диаметр сосуда под давлением составляет более 150 мм: не менее 3 мм.

6.2.5.4.4 Днища сосуда под давлением должны иметь профиль полушария, эллипса или в форме пространственной арки; они должны обеспечивать такую же степень надежности, как и корпус сосуда под давлением.

6.2.5.5 ***Сосуды под давлением из композитных материалов***

Конструкция баллонов, трубок, барабанов под давлением и связок баллонов, изготовленных из композитных материалов должна быть такой, чтобы минимальный коэффициент разрыва (соотношение между давлением разрыва и испытательным давлением) составлял:

– 1,67 – для сосудов под давлением с упрочняющими обручами;

– 2,0 – для сосудов под давлением, полностью покрытых обмоткой.

6.2.5.6 ***Закрытые криогенные сосуды***

В отношении изготовления закрытых криогенных сосудов, предназначенных для охлажденных жидких газов, применяются следующие требования:

6.2.5.6.1 Если используются неметаллические материалы, они должны быть устойчивы к хрупкому разрушению при наиболее низкой рабочей температуре сосуда под давлением и его оборудования.

6.2.5.6.2 Предохранительные устройства должны быть сконструированы таким образом, чтобы они могли надежно работать даже при наиболее низкой рабочей температуре. Надежность их работы при данной температуре устанавливается и проверяется путем испытания каждого устройства или образца устройств одного и того же типа конструкции.

6.2.5.6.3 Вентиляционные клапаны и предохранительные устройства на сосудах под давлением должны быть сконструированы таким образом, чтобы исключалась возможность выплескивания жидкости.

6.2.6 ОБЩИЕ ТРЕБОВАНИЯ К АЭРОЗОЛЬНЫМ РАСПЫЛИТЕЛЯМ (АЭРОЗОЛЬНЫМ УПАКОВКАМ), ЕМКОСТЯМ МАЛЫМ, СОДЕРЖАЩИМ ГАЗ (ГАЗОВЫМ БАЛЛОНЧИКАМ) И КАССЕТАМ ТОПЛИВНЫХ ЭЛЕМЕНТОВ, СОДЕРЖАЩИМ СЖИЖЕННЫЙ ВОСПЛАМЕНЯЮЩИЙСЯ ГАЗ

6.2.6.1 Проектирование и изготовление

6.2.6.1.1 Аэрозольные распылители (№ ООН 1950 Аэрозоли), в которых содержится только газ или смесь газов, и № ООН 2037 Емкости малые, содержащие газ (газовые баллончики), должны быть изготовлены из металла. Указанное требование не распространяется на аэрозоли и емкости малые, содержащие газ (газовые баллончики), для № ООН 1011 Бутана, имеющие вместимость не более 100 мл. Другие аэрозольные распылители (№ ООН 1950 Аэрозоли) должны быть изготовлены из металла, синтетического материала или стекла. Металлические сосуды под давлением с внешним диаметром не менее 40 мм должны иметь вогнутое дно.

6.2.6.1.2 Вместимость металлических сосудов не должна превышать 1000 мл; вместимость сосудов из синтетического материала или стекла не должна превышать 500 мл.

6.2.6.1.3 Каждый тип сосудов (аэрозольных распылителей или баллончиков) должен до сдачи в эксплуатацию пройти гидравлическое испытание под давлением, проводимое в соответствии с п. 6.2.4.2.

6.2.6.1.4 Выпускные клапаны и рассеивающие устройства аэрозольных распылителей (№ ООН 1950 Аэрозолей), а также клапаны № ООН 2037 Емкостей малых, содержащих газ (газовых баллончиков), должны обеспечивать герметичность закрытия сосудов и должны быть защищены от случайного срабатывания. Использование клапанов и рассеивающие устройств, которые закрываются только под действием внутреннего давления, не допускается.

6.2.6.1.5 Внутреннее давление аэрозольных распылителей и емкостей малых, содержащих газ (газовых баллончиков) при 50°С не должно превышать 2/3 испытательного давления или 1,32 МПа (13,2 бар). Аэрозольные распылители и емкости малые, содержащие газ (газовые баллончики), должны наполняться таким образом, чтобы при 50°С жидкая фаза не превышала 95% их вместимости.

6.2.6.2 Гидравлическое испытание под давлением

6.2.6.2.1 Давление, применяемое при гидравлическом испытании (испытательное давление) должно в 1,5 раза превышать внутреннее давление при 50°С и составлять не менее 1 МПа (10 бар).

6.2.6.2.2 Гидравлическим испытаниям должны подвергаться не менее 5 порожних сосудов каждого типа:

а) до достижения предписанного испытательного давления, при котором не должно быть утечки или видимой деформации формы образца;

б) до появления утечки или разрыва; причем сначала должно выдавливаться вогнутое дно (если оно имеется), а потеря герметичности или разрыв сосуда не должны происходить до достижения давления, превышающего испытательное давление в 1,2 раза.

6.2.6.3 Испытания на герметичность

6.2.6.3.1 Емкости малые, содержащие газ (баллончики газовые) и кассеты топливных элементов, содержащие сжиженный воспламеняющийся газ

6.2.6.3.1.1 Все емкости или кассеты топливных элементов должны пройти испытание на герметичность в ванне с горячей водой.

6.2.6.3.1.2 Температура воды в ванне и продолжительность испытания должны быть такими, чтобы внутреннее давление в каждой емкости или в кассете топливных элементов составляло по меньшей мере 90% от внутреннего давления, которое могло бы возникнуть при 55ºС. Если содержимое емкости или кассеты топливных элементов обладает повышенной теплочувствительностью или емкости или кассеты топливных элементов изготовлены из

пластмассовых материалов, размягчающихся при температуре 55ºС, температура воды в ванне должна составлять от 20ºС до 30ºС. Кроме того, одна из каждых 2000 емкостей или кассет топливных элементов должна также испытываться при 55°С.

6.2.6.3.1.3 Не должно происходить остаточной деформации емкости или кассеты топливных элементов, и утечки из них. Допускается деформация пластмассовой емкости или кассеты топливных элементов вследствие их размягчения, при условии отсутствия утечки.

6.2.6.3.2 Аэрозольные упаковки

Каждая наполненная аэрозольная упаковка должна подвергаться испытанию в ванне с горячей водой или утвержденному испытанию, альтернативному испытанию в ванне с горячей водой.

6.2.6.3.2.1 Испытание в ванне с горячей водой

6.2.6.3.2.1.1 Температура воды в ванне и продолжительность испытания должны быть такими, чтобы внутреннее давление достигло величины, которая может быть достигнута при 55°С (50°С, если жидкая фаза не превышает 95% вместимости аэрозольной упаковки при температуре 50°С). Если содержимое чувствительно к нагреву или если аэрозольные упаковки изготовлены из пластмассы, которая размягчается при такой испытательной температуре, температуру воды следует поддерживать в пределах 20-30°С, а одна из 2000 аэрозольных упаковок должна быть испытана дополнительно при более высокой температуре согласно вышеуказанным требованиям.

6.2.6.3.2.1.2 Не должно происходить какой-либо утечки содержимого или остаточной деформации аэрозольной упаковки, за исключением возможной деформации пластмассовой аэрозольной упаковки в результате размягчения. При этом не должно происходить утечки.

6.2.6.3.2.2 Альтернативные методы

С согласия компетентного органа могут использоваться альтернативные методы, обеспечивающие эквивалентный уровень безопасности, при условии соблюдения требований п.п. 6.2.4.3.2.2.1, 6.2.4.3.2.2.2 и 6.2.4.3.2.2.3.

6.2.6.3.2.2.1 Система качества

Предприятия, осуществляющие наполнение аэрозольных упаковок, а также предприятия-изготовители составляющих частей должны располагать соответствующей системой качества. Система качества должна предусматривать процедуры отбраковки протекающих или деформированных аэрозольных упаковок и отказа в допуске их к перевозке.

Система качества должна включать:

а) описание организационной структуры и обязанностей;

б) соответствующие инструкции, которые будут использоваться, в отношении технологических процессов, проверки, испытания, контроля качества и оценки соответствия;

в) систему регистрации данных о качестве, например в виде протоколов проверки, данных об испытаниях, данных о калибровке и регистрации сертификатов;

г) систему управления, призванную обеспечивать эффективное функционирование системы качества;

д) процесс пересмотра и контроля документации;

е) система контроля отбраковки аэрозольных упаковок;

ж) программы профессиональной подготовки и процедуры аттестации причастного персонала;

з) процедуры, гарантирующие отсутствие дефектов готовой продукции.

Должны проводиться первоначальная и периодические ревизии. Ревизии должны обеспечивать надлежащее и эффективное долгосрочное функционирование утвержденной системы. Компетентный орган должен быть заранее уведомлен о предлагаемых изменениях утвержденной системы качества.

6.2.6.3.2.2.2 Испытание под давлением и испытание на герметичность аэрозольных упаковок перед их наполнением

Каждая порожняя аэрозольная упаковка должна подвергаться давлению, равному или превышающему максимальное давление в наполненных аэрозольных упаковках при 55°C (50°C, если при температуре 50°C жидкая фаза не превышает 95% вместимости сосуда). Такое давление должно составлять не менее 2/3 расчетного давления аэрозольной упаковки. Если при воздействии испытательным давлением у аэрозольной упаковки обнаружена утечка, происходящая со скоростью, равной или превышающей $3{,}3 \times 10^{-2}$ мбар·л·с$^{-1}$, деформация или другой дефект, то данная аэрозольная упаковка должна быть отбракована.

6.2.6.3.2.2.3 Испытание аэрозольных упаковок после наполнения

Перед наполнением лицо, производящее наполнение, должно удостовериться в том, что скрепляющее устройство (устройство для завальцовывания аэрозольных упаковок) отрегулировано соответствующим образом и что использован предписанный газ-вытеснитель.
Каждая наполненная аэрозольная упаковка должна быть взвешена и испытана на герметичность. Оборудование для обнаружения утечки должно иметь чувствительность, необходимую для обнаружения утечки, происходящей со скоростью не менее $2{,}0 \times 10^{-3}$ мбар·л·с$^{-1}$ при 20°C.
Наполненная аэрозольная упаковка, имеющая признаки утечки, деформации или избыточной массы, должна отбраковываться.

6.2.6.3.3 С согласия компетентного органа аэрозольные упаковки и емкости малые (баллончики газовые), содержащие фармацевтические препараты и невоспламеняющиеся газы, которые должны быть стерильны и на которые может отрицательно повлиять испытание в водяной ванне, не подпадают под действие положений п.п. 6.2.4.3.1, 6.2.4.3.2, если:

а) они производятся с разрешения национального органа по здравоохранению и, если этого требует компетентный орган, соответствуют принципам надлежащей практики (ПНП), установленным Всемирной организацией здравоохранения (ВОЗ)[*];
б) альтернативные методы обнаружения утечки и измерения стойкости к давлению, используемые предприятием-изготовителем, такие как «обнаружение» гелия и проведение испытания в водяной ванне на статистической пробе не менее 1 из 2000 из каждой серийной партии изделий, позволяют обеспечить эквивалентный уровень безопасности.

6.2.6.4 Ссылка на стандарты

Требования раздела 6.2.4 считаются выполненными, если применяются следующие стандарты:

– для аэрозольных распылителей (№ ООН 1950 Аэрозолей): приложение к Директиве 75/324/ЕЕС[1] с изменениями, внесенными Директивой 94/1/ЕС[2];
– для № ООН 2037 Емкости малые, содержащие газ (газовые баллончики) и которые содержат № ООН 1965 Газов углеводородных смесь сжиженная, н.у.к.: EN 417:2003 «*Non-refillable metallic gas cartridges for liquefied petroleum gases, with or without a valve, for use with portable appliances - Construction, inspection, testing and marking* (Одноразовые металлические газовые баллончики для сжиженных нефтяных газов, с клапаном или без клапана, для использования с переносными приборами – Конструкция, проверка, испытания и маркировка)».

---

[*] Издание ВОЗ “Гарантия качества медикаментов. Сборник руководящих указаний и связанных материалов. Издание 2: Квалифицированные производственные методы и освидетельствование”(*"Quality assurance of pharmaceuticals. A compendium of guidelines and related materials. Volume 2: Good manufacturing practices and inspection"*).

[1] Директива Европейского Совета 75/324/ЕЕС от 20 мая 1975 года о сближении законов государств-членов в отношении аэрозольных распылителей, опубликованная в Official Journal of the European communities No. L147 от 9 июня 1975 года.

[2] Директива Европейской Комиссии 94/1/ЕС от 6 января 1994 года, вносящая изменения в технические аспекты Директивы Европейского Совета 75/324/ЕЕС о сближении законов государств-членов в отношении аэрозольных распылителей, опубликованная в *Official Journal of the European Communities No. L23* от 28 января 1994 года.

ГЛАВА 6.3
ТРЕБОВАНИЯ К ИЗГОТОВЛЕНИЮ И ИСПЫТАНИЯМ ТАРЫ ДЛЯ ИНФЕКЦИОННЫХ ВЕЩЕСТВ КАТЕГОРИИ А КЛАССА 6.2

***Примечание**: Требования настоящей главы не применяются к таре, используемой для перевозки веществ класса 6.2 в соответствии с инструкцией по упаковке P621, изложенной в п. 4.1.4.1.*

6.3.1 ОБЩИЕ ПОЛОЖЕНИЯ

6.3.1.1 Требования настоящей главы применяются к таре, предназначенной для перевозки инфекционных веществ категории А.

6.3.2 ТРЕБОВАНИЯ К ТАРЕ

6.3.2.1 Требования к таре, содержащиеся в настоящем разделе, основаны на используемой в настоящее время таре, указанной в разделе 6.1.4. Также разрешается использовать тару, отвечающую техническим требованиям, отличающимся от тех, которые предусмотрены в настоящей главе, при условии, что она столь же эффективна, одобрена компетентным органом и способна успешно выдержать испытания, описанные в разделе 6.3.5. Методы испытаний, отличающиеся от методов, описанных в прил. 2 к СМГС, приемлемы при условии, что они эквивалентны и признаны компетентным органом..

6.3.2.2 Тара должна изготавливаться и испытываться в соответствии с программой обеспечения качества, одобренной компетентным органом, с тем, чтобы каждая единица тары соответствовала требованиям настоящей главы.

***Примечание**: Стандарт ISO 16106:2006 «Тара – Транспортные упаковки для опасных грузов – Тара, контейнеры средней грузоподъемности (КСМ) и крупногабаритная тара для опасных грузов – Руководящие указания по применению стандарта ISO» (9001Packaging – Transport packages for dangerous goods – Dangerous goods packagings, intermediate bulk containers (IBCs) and large packagings – Guidelines for the application of ISO 9001) содержит указания в отношении процедур, которые могут применяться.*

6.3.2.3 Предприятия-изготовители и предприятия-дистрибьюторы тары, должны представлять информацию о процедурах, которым надлежит следовать, описание типов и размеров затворов (включая требуемые уплотнения) и других компонентов, необходимых для обеспечения того, чтобы предъявляемые к перевозке упаковки могли выдерживать соответствующие эксплуатационные испытания, предусмотренные в настоящей главе.

6.3.3 КОДЫ ДЛЯ ОБОЗНАЧЕНИЯ ТИПОВ ТАРЫ

6.3.3.1 Коды для обозначения типов тары приведены в п. 6.1.2.7.

6.3.3.2 За кодом тары может следовать буква «U» или «W». Буква «U» обозначает специальную тару, соответствующую требованиям п. 6.3.5.1.6. Буква «W» означает, что тара, хотя и принадлежит к типу, указанному в коде, изготовлена с некоторыми отличиями от требований раздела 6.1.4 и считается эквивалентной согласно требованиям п. 6.3.2.1.

6.3.4 МАРКИРОВКА

Примечание 1: *Маркировка указывает, что тара, на которую она нанесена, соответствует типу конструкции, успешно прошедшему испытания, и отвечает требованиям настоящей главы, относящимся к изготовлению, но не к использованию этой тары.*

Примечание 2: *Маркировка создана для облегчения работы изготовителя тары, тех, кто занимается ее восстановлением, пользователей, перевозчиков и регулирующих органов.*

Примечание 3: *Маркировка не всегда дает полную информацию об уровнях испытаний и т.п., которая, однако, может в дальнейшем понадобиться, и в таком случае следует обращаться, например, к свидетельству об испытании, протоколам испытаний или реестру тары, успешно прошедшей испытания.*

6.3.4.1 Каждая единица тары, предназначенной для использования в соответствии с Прил. 2к СМГС, должна иметь на верхней или боковой поверхности долговечную, разборчивую по размеру и месту нанесения, ясно видимую маркировку. Буквы, цифры и символы должны быть:

- на таре массой брутто более 30 кг или вместимостью более 30 л – высотой не менее 12 мм;

- на таре массой брутто не более 30 кг или вместимостью не более 30 л – высотой не менее 6 мм;

- на таре массой брутто не более 5 кг или вместимостью не более 5 л – соответствующего размера.

6.3.4.2 На тару, удовлетворяющую требованиям, изложенным в настоящем разделе и в разделе 6.3.5, после соответствующего решения компетентного органа должна быть нанесена следующая маркировка:

а) символ Организации Объединенных Наций (un).
Этот символ должен использоваться исключительно для указания о сертификации того, что тара удовлетворяет соответствующим требованиям главы 6.1, 6.2, 6.3, 6.5 или 6.6;
б) код, обозначающий тип тары в соответствии с положениями раздела 6.1.2;
в) надпись «CLASS 6.2»;
г) последние две цифры года изготовления тары;
д)государство, разрешившее нанесение маркировки, с указанием отличительного знака[1];
е) наименование изготовителя или иное идентификационное обозначение тары, установленное компетентным органом;
ж) для тары, удовлетворяющей требованиям п. 6.3.5.1.6, буква «U» должна следовать сразу же за кодом, указанным в подпункте б) данного пункта.

6.3.4.3 Маркировка должна наноситься в последовательности, указанной в подпунктах а)-ж) п. 6.3.4.2; каждый элемент маркировки должен быть четко отделен от других элементов, например косой чертой или пробелом, чтобы их можно было легко идентифицировать.

Дополнительная маркировка, разрешенная компетентным органом, не должна мешать правильной идентификации элементов маркировки, предписанных в п. 6.3.4.1.

6.3.4.4 Пример маркировочных надписей:

(un) 4G/CLASS 6.2/06 согласно п. 6.3.4.2 а), б), в) и г)
RU/WS-7326-KMK согласно п. 6.3.4.2 д) и е)

6.3.5 ТРЕБОВАНИЯ К ИСПЫТАНИЯМ ТАРЫ

6.3.5.1 Испытания и частота их проведения

6.3.5.1.1 Каждый тип конструкции тары должен испытываться, как указано в настоящем разделе, в соответствии с процедурами, установленными компетентным органом, разрешающим нанесение маркировки, и должен утверждаться тем же компетентным органом.

6.3.5.1.2 Перед использованием каждый тип конструкции тары должен успешно выдержать испытания, предписанные в настоящей главе. Тип конструкции тары определяется проектом, размером, материалом и его толщиной, способом изготовления и упаковки, а

[1] Отличительный знак государства согласно Венской конвенции о дорожном движении (1968 года).

также способом обработки поверхности. Он может включать также тару, которая отличается от прототипа только меньшей высотой.

6.3.5.1.3 Серийные образцы продукции должны проходить испытания с периодичностью, установленной компетентным органом.

6.3.5.1.4 Испытания должны повторяться, кроме того, при каждом изменении конструкции, материала или способа изготовления тары.

6.3.5.1.5 Компетентный орган может разрешить проводить выборочные испытания тары, которая лишь незначительно отличается от испытанного образца, например тары, содержащей первичные сосуды меньшего размера или меньшей массы нетто, или же такой тары, как барабаны и ящики с уменьшенными одним или несколькими габаритными размерами.

6.3.5.1.6 Первичные сосуды всех типов могут объединяться во вторичной таре и перевозиться, не подвергаясь испытаниям, в жесткой наружной таре при следующих условиях:

а) жесткая наружная тара должна успешно пройти испытания, предусмотренные в п. 6.3.5.2.2, вместе с хрупкими первичными сосудами (например, из стекла);
б) общая совокупная масса брутто первичных сосудов не должна превышать половины массы брутто первичных сосудов, используемых в ходе испытаний на падение, предписанных в подпункте а);
в) толщина прокладочного материала между первичными сосудами, а также между первичными сосудами и наружной поверхностью вторичной тары не должна быть меньше соответствующих величин в таре, прошедшей первоначальные испытания. Если при первоначальном испытании использовался один первичный сосуд, толщина прокладочного материала между первичными сосудами не должна быть меньше толщины прокладочного материала между наружной поверхностью вторичной тары и первичным сосудом, использовавшимся в ходе первоначального испытания. Если используются первичные сосуды в меньшем количестве или меньшего размера (по сравнению с первичными сосудами, прошедшими испытание на падение), то для заполнения пустот должно использоваться достаточное количество дополнительного прокладочного материала;
г) жесткая наружная тара в порожнем состоянии должна успешно пройти испытание на штабелирование, предусмотренное в п. 6.1.5.6. Общая масса одинаковых упаковок должна определяться на основе совокупной массы тары, использованной при испытании на падение, предписанном в подпункте а) данного пункта;
д) первичные сосуды, содержащие жидкости, должны быть обложены достаточным количеством абсорбирующего материала, способного поглотить весь объем жидкости, содержащейся в первичных сосудах;
е) если жесткая наружная тара предназначена для помещения в нее первичных сосудов с жидкостями и сама не является герметичной или если она предназначена для помещения в нее первичных сосудов с твердыми веществами и сама не является непроницаемой для сыпучих веществ, то необходимо принять меры для удержания жидкости или твердого вещества в случае утечки, например с помощью герметичного вкладыша, пластикового мешка или другого эффективного средства удержания.

6.3.5.1.7 Компетентный орган может в любой момент потребовать проведения испытаний, предусмотренных настоящим разделом, с целью убедиться в том, что серийно производимая тара отвечает требованиям, предъявляемым к испытаниям по типу конструкции.

6.3.5.1.8 Компетентный орган может разрешить проведение нескольких испытаний на одном образце, если это не скажется на достоверности результатов испытаний.

6.3.5.2 Подготовка тары к испытаниям

6.3.5.2.1 Образцы каждого типа тары необходимо подготовить так же, как для перевозки, за тем исключением, что жидкое или твердое инфекционное вещество необходимо заменить водой или водой с антифризом, если требуется выдержать образец при температуре минус 18°C. Каждый первичный сосуд должен быть заполнен не менее чем на 98% его вместимости.

Примечание: *Термин "вода" включает растворы антифриза в воде с плотностью не менее 950 кг/м^3 для испытаний, проводимых при температуре минус 18 °С.*

6.3.5.2.2 Требуемые испытания и количество образцов

Испытания типов тары

Тип тары[a]			**Требуемые испытания**					
Жесткая наружная тара	**Первичный сосуд**		**Обрызгивание водой 6.3.5.3.6.1**	**Выдерживание при низкой температуре 6.3.5.3.6.2**	**Падение 6.3.5.3**	**Дополнительное падение 6.3.5.3.6.3**	**Прокол 6.3.5.4**	**Штабелирование 6.1.5.6**
	Полимерный материал	**Прочие материалы**	**Количество образцов**	**Количество образцов**	**Количество образцов**	**Количество образцов**	**Количество образцов**	**Количество образцов**
Ящик из картона	x		5	5	10	1 (При использовании сухого льда)	2	3 (При испытании тары, изготовленной в соответствии с п. 6.3.5.1.6 и маркированной буквой «U»).
		x	5	0	5		2	
Барабан из картона	x		3	3	6		2	
		x	3	0	3		2	
Полимер-ный ящик	x		0	5	5		2	
		x	0	5	5		2	
Полимер-ный барабан/ Полимер-ная канистра	x		0	3	3		2	
		x	0	3	3		2	
Ящики из прочих материалов	x		0	5	5		2	
		x	0	0	5		2	
Барабаны/ канистры из прочих материалов	x		0	3	3		2	
		x	0	0	3		2	

[a] *«Тип тары» разделяет тару в целях испытаний на категории в зависимости от вида тары и характеристик материала, из которого она изготовлена.*

Примечание *1:* *Если первичный сосуд изготовлен из двух или более материалов, соответствующие испытания определяются исходя из материала, который может быть поврежден в наибольшей степени.*

Примечание *2:* *При выборе испытания или выдерживании перед испытанием материал вторичной тары не учитывается .*

Пояснения к пользованию таблицей:

Если подлежащая испытанию тара состоит из наружного ящика из картона с полимерным первичным сосудом, перед сбрасыванием 5 образцов должны быть подвергнуты испытанию обрызгиванием водой (см. п. 6.3.5.3.6.1) и еще 5 образцов должны быть выдержаны при температуре минус 18°С (см. п. 6.3.5.3.6.2). Если в тару должен быть помещен сухой лед, то в этом случае еще 1 образец должен быть сброшен 5 раз после выдерживания в соответствии с п. 6.3.5.3.6.3.

Тара, подготовленная так, как для перевозки, должна подвергаться испытаниям, предусмотренным в п.п. 6.3.5.3 и 6.3.5.4. В отношении наружной тары заголовки колонок данной таблицы охватывают картон или сходные материалы, свойства которых могут быстро ухудшаться под воздействием влаги; полимерные материалы, которые при низких

температурах могут становиться хрупкими; и прочие материалы, такие, как металл, на свойства которых влага или температура не оказывают влияния.

6.3.5.3 Испытание на падение

6.3.5.3.1 Образцы тары подвергаются испытанию на свободное падение с высоты 9 м на неупругую, горизонтальную, плоскую, массивную и жесткую поверхность в соответствии с п. 6.1.5.3.4.

6.3.5.3.2 Если образцы имеют форму ящика, то каждый из 5 образцов следует сбросить в следующих положениях:

а) плашмя на основание;
б) плашмя на верхнюю часть;
в) плашмя на боковую стенку;
г) плашмя на торцевую стенку;
д) на угол.

6.3.5.3.3 Если образцы имеют форму барабана, то каждый из 3 образцов следует сбросить в следующих положениях:

а) под углом на торец верхнего днища, причем центр тяжести должен находиться непосредственно над точкой удара;
б) под углом на торец нижнего днища;
в) плашмя на бок.

6.3.5.3.4 Образец должен сбрасываться в требуемом положении, однако допускается, что удар образца об испытательную поверхность может произойти при другом положении образца.

6.3.5.3.5 После соответствующей серии сбрасываний не должно происходить утечки содержимого из первичного(ых) сосуда(ов), который(ые) должен (должны) оставаться защищенным(и) прокладочным/поглощающим материалом во вторичной таре.

6.3.5.3.6 *Специальная подготовка испытуемого образца к испытанию на падение*

6.3.5.3.6.1 Картон - Испытание обрызгиванием водой

Наружная тара из картона. Образец должен быть подвергнут испытанию методом обрызгивания водой, имитирующим пребывание в течение не менее 1 часа под дождем интенсивностью примерно 5 см в час. Затем он должен быть подвергнуть испытанию, предусмотренному в п. 6.3.5.3.1.

6.3.5.3.6.2 Полимерный материал - Выдерживание при низкой температуре

Полимерные первичные сосуды или наружная тара. Испытуемый образец и его содержимое должны быть выдержаны при температуре минус 18 ºС или ниже в течение не менее 24 часов. В течение 15 минут после извлечения из указанной среды испытуемый образец должен быть подвергнут испытанию, предусмотренному в п. 6.3.5.3.1. Если образец содержит сухой лед, то продолжительность выдерживания должна быть сокращена до 4 часов.

6.3.5.3.6.3 Тара, в которую должен помещаться сухой лед, должна быть подвергнута дополнительному испытанию на падение.

Если в тару должен помещаться сухой лед, то, помимо испытаний, предписанных в п. 6.3.5.3.1 и, в зависимости от случая, в п.п. 6.3.5.3.6.1 или 6.3.5.3.6.2, должно проводиться дополнительное испытание на падение. Первый образец необходимо выдержать таким образом, чтобы весь сухой лед испарился, а затем сбросить его в одном из предусмотренных в п. 6.3.5.3.2 положений, при котором существует наибольшая вероятность разрушения тары.

6.3.5.4 Испытания на прокол

6.3.5.4.1 *Тара массой брутто 7 кг или менее*

Образцы устанавливаются на горизонтальную твердую поверхность. Стальной цилиндрический стержень массой не менее 7 кг, диаметром 38 мм, ударный край которого имеет радиус фаски не более 6 мм, свободно сбрасывается на образец вертикально с высоты 1 м, измеренной от ударного края стержня до подвергаемой удару поверхности образца. Первый образец должен быть установлен на свое основание. Второй образец устанавливается в положении, перпендикулярном тому, в котором находился первый образец. В каждом случае стальной стержень должен сбрасываться так, чтобы воздействию мог подвергнуться первичный сосуд. В результате каждого удара допускается пробивание вторичной тары при условии, что не происходит утечки содержимого из первичного(ых) сосуда(ов).

6.3.5.4.2 *Тара массой брутто более 7 кг*

Образцы сбрасываются на оконечность стального цилиндрического стержня. Стержень устанавливается вертикально на твердой горизонтальной поверхности. Он должен иметь диаметр 38 мм, а его верхний край – радиус фаски не более 6 мм. Стержень должен иметь высоту, равную расстоянию между центром первичного(ых) сосуда(ов) и внешней поверхностью наружной тары, но не менее 200 мм. Первый образец упаковки свободно сбрасывается верхней стороной вниз с высоты 1 м, измеренной от вершины стального стержня. Второй образец сбрасывается с той же высоты в положении, перпендикулярном положению, в котором сбрасывался первый образец. В каждом случае тара должна сбрасываться так, чтобы стальной стержень мог бы пробить первичный(ые) сосуд(ы). В результате каждого сбрасывания допускается пробой вторичной тары при условии отсутствия утечки содержимого из первичного(ых) сосуда(ов).

6.3.5.5 Протокол испытаний

6.3.5.5.1 Протокол испытаний составляется в письменном виде и выдается пользователям тары. Протокол должен содержать следующие сведения:

1. Наименование и адрес предприятия, проводившего испытания.
2. Наименование и адрес заявителя (в случае необходимости).
3. Индивидуальный номер протокола испытаний.
4. Дата проведения испытаний и составления протокола испытаний.
5. Наименование предприятия–изготовителя тары.
6. Описание типа конструкции тары (размеры, материалы, затворы, толщина и т.д.), включая способ изготовления (например, формование раздувом), которое может содержать чертеж(и) и/или фотографию(и).
7. Максимальная вместимость.
8. Содержимое, использовавшееся при испытаниях.
9. Описания и результаты испытаний.
10. Протокол испытаний должен быть подписан с указанием фамилии и должности лица, подписавшего протокол.

6.3.5.5.2 В протоколе испытаний должно быть указано, что тара, подготовленная так же, как для перевозки, была испытана согласно соответствующим положениям настоящей главы и что в случае использования других методов или компонентов упаковки протокол будет недействителен. Копия протокола испытаний должна передаваться компетентному органу.

ГЛАВА 6.4
ТРЕБОВАНИЯ К ИЗГОТОВЛЕНИЮ, ИСПЫТАНИЯМ И УТВЕРЖДЕНИЮ УПАКОВОК И МАТЕРИАЛОВ КЛАССА 7

6.4.1 (зарезервировано)

6.4.2 ОБЩИЕ ТРЕБОВАНИЯ

6.4.2.1 Упаковка должна быть сконструирована с учетом ее массы, объема и формы так, чтобы обеспечивалась безопасность ее перевозки. Кроме того, конструкция упаковки должна быть такой, чтобы ее можно было надлежащим образом закрепить на вагоне или внутри него.

6.4.2.2 Конструкция упаковки должна быть такой, чтобы любые приспособления, размещенные на упаковке для ее подъема, не отказали при правильном с ними обращении, а в случае их поломки – не ухудшалась способность упаковки удовлетворять требованиям настоящего приложения. В конструкции должны быть учтены соответствующие коэффициенты запаса прочности на случай подъема упаковки рывком.

6.4.2.3 Строповочные и другие приспособления на внешней поверхности упаковки должны быть сконструированы так, чтобы они выдерживали ее массу в соответствии с требованиями п. 6.4.2.2. В противном случае на время перевозки они должны быть сняты или приведены в транспортное положение.

6.4.2.4 Упаковочный комплект по возможности должен быть сконструирован и обработан так, чтобы внешние поверхности не имели выступающих частей и могли быть легко дезактивированы.

6.4.2.5 Внешнее покрытие упаковки по возможности должно быть выполнено так, чтобы на нем не скапливалась вода.

6.4.2.6 Устройства, добавляемые к упаковке во время перевозки, которые не являются частью упаковки, не должны делать ее менее безопасной.

6.4.2.7 Упаковка должна выдерживать воздействие ускорений, вибраций или резонанса при вибрации, которые могут возникнуть при обычных условиях перевозки, без ухудшения эффективности запорных устройств емкостей или целостности упаковки в целом. В частности, гайки, болты и другие крепежные детали должны быть сконструированы так, чтобы исключалась возможность их самопроизвольного ослабления или отсоединения даже после многократного использования.

6.4.2.8 Материалы упаковочного комплекта и любых элементов или конструкций должны быть физически и химически совместимыми друг с другом и с радиоактивным содержимым. Должно учитываться изменение их свойств под воздействием облучения.

6.4.2.9 Клапаны, через которые радиоактивное содержимое может выйти наружу, должны быть защищены от несанкционированного воздействия.

6.4.2.10 Конструкция упаковки должна разрабатываться с учетом температур и давления внешней среды, которые могут возникнуть при обычных условиях перевозки.

6.4.2.11 В конструкции упаковки, рассчитанной на перевозку и хранение радиоактивных материалов, обладающих дополнительными опасными свойствами, указанные дополнительные опасные свойства должны быть учтены; см. п.п. 2.1.3.5.3 и 4.1.9.1.5.

6.4.2.12 Изготовители упаковочных комплектов и предприятия, занимающиеся их последующим распространением, должны представлять информацию о процедурах, которым надлежит следовать, и описание типов, размеров затворов (включая требуемые уплотнения) и других компонентов, необходимых для обеспечения того, чтобы предъявляемые к перевозке

упаковки могли выдерживать применимые эксплуатационные испытания, предусмотренные в настоящей главе.

6.4.3 (зарезервировано)

6.4.4 ТРЕБОВАНИЯ, ПРЕДЪЯВЛЯЕМЫЕ К ОСВОБОЖДЁННЫМ УПАКОВКАМ

Освобожденная упаковка должна быть сконструирована так, чтобы выполнялись требования раздела 6.4.2.

6.4.5 ТРЕБОВАНИЯ, ПРЕДЪЯВЛЯЕМЫЕ К ПРОМЫШЛЕННЫМ УПАКОВКАМ

6.4.5.1 Упаковки типов ПУ-1, ПУ-2 и ПУ-3 (IP-1, IP-2, IP-3) должны отвечать требованиям раздела 6.4.2 и п. 6.4.7.2.

6.4.5.2 Упаковка типа ПУ-2, будучи подвергнутой, испытаниям, указанным в п.п. 6.4.15.4 и 6.4.15.5, должна предотвращать:

а) утечку или рассеяние радиоактивного содержимого;

б) увеличение максимального уровня излучения на любой внешней поверхности упаковки на 20% и более.

6.4.5.3 Упаковка типа ПУ-3 должна отвечать требованиям п.п. 6.4.7.2–6.4.7.15.

6.4.5.4 Альтернативные требования, предъявляемые к упаковкам типов ПУ-2 и ПУ-3

6.4.5.4.1 Упаковки могут использоваться в качестве упаковки типа ПУ-2 при условии, что они:

а) удовлетворяют требованиям п. 6.4.5.1;

б) спроектированы в соответствии с требованиями, предписываемыми в главе 6.1для группы упаковки I или II;

в) после проведения испытаний, требуемых для группы упаковки I или II в главе 6.1, не теряют способности предотвращать:

– утечку или рассеяние радиоактивного содержимого;

– увеличение максимального уровня излучения на любой внешней поверхности на 20% и более.

6.4.5.4.2 Переносные цистерны могут также использоваться как упаковки типов ПУ-2 или ПУ-3 при условии, что они:

а) удовлетворяют требованиям п. 6.4.5.1;

б) спроектированы в соответствии с требованиями, предписанными в главе 6.7, и способны выдерживать испытательное давление в 265 кПа;

в) сконструированы так, чтобы любая предусматриваемая дополнительная защита была способна выдерживать статические и динамические нагрузки, возникающие при обычных условиях перевозки, и предотвращать увеличение более чем на 20% максимального уровня излучения на любой внешней поверхности переносных цистерн на 20% и более.

6.4.5.4.3 Цистерны, не являющиеся переносными цистернами, могут также использоваться как упаковки типов ПУ-2 (IP-2) или ПУ-3 (IP-3) для перевозки жидкостей и газов НУА-I (LSA-I) и НУА-II (LSA-II), как это предписано в таблице п. 4.1.9.2.4, при условии, что они:

а) удовлетворяют требованиям 6.4.5.1;

б) спроектированы в соответствии с требованиями, предписанными в главе 6.8;

в) спроектированы так, чтобы предусматриваемая дополнительная защита выдерживала статистические и динамические нагрузки, возникающие при обработке грузов в обычных условиях перевозки, и предотвращала увеличение более чем на 20% максимального уровня излучения на любой внешней поверхности цистерн

6.4.5.4.4 Контейнеры, имеющие постоянную защиту, могут также использоваться как упаковки типов ПУ-2 (IP-2) или ПУ-3 (IP-3) при условии, что:

а) радиоактивное содержимое ограничивается твердыми веществами;

б) они удовлетворяют требованиям п. 6.4.5.1; и

в) они сконструированы в соответствии со стандартом ISO 1496-1:1990 "Контейнеры серии 1 – Технические требования и испытания – Часть 1: Контейнеры общего типа", за исключением размеров и классификации. Они должны быть сконструированы так, чтобы будучи подвергнутыми испытаниям, предписываемым в указанном стандарте, и воздействию нагрузок возникающих от ускорения при обычных условиях перевозки, они были в состоянии предотвратить:

– утечку или рассеяние радиоактивного содержимого; и

– увеличение максимального уровня излучения на любой внешней поверхности контейнеров на 20% и более.

6.4.5.4.5 Металлические контейнеры средней грузоподъемности для массовых грузов (КСМ) могут также использоваться в качестве упаковок типов ПУ-2 или ПУ-3 при условии, что они:

а) удовлетворяют требованиям п. 6.4.5.1;

б) они спроектированы в соответствии с требованиями, предписанными в главе 6.5 для группы упаковки I или II, и будучи подвергнутыми испытаниям, предписанным в настоящей главе (причем испытание на падение проводится с ориентацией, при которой наносится максимальное повреждение), они предотвращают:

– утечку или рассеяние радиоактивного содержимого;

– увеличение максимального уровня излучения на любой внешней поверхности контейнера средней грузоподъемности для массовых грузов (КСМ) на 20% и более.

6.4.6 ТРЕБОВАНИЯ, ПРЕДЪЯВЛЯЕМЫЕ К УПАКОВКАМ, СОДЕРЖАЩИМ УРАНА ГЕКСАФТОРИД

6.4.6.1 Упаковки, предназначенные для урана гексафторида, должны удовлетворять требованиям, предписанным в других положениях Прил.2 к СМГС, в отношении свойств радиоактивности и деления материала. За исключением случаев, предусмотренных в п. 6.4.6.4, урана гексафторид в количестве 0,1 кг или более должен также упаковываться и перевозиться в соответствии с положениями стандарта ISO 7195:1993 "Упаковка урана гексафторида (UF_6) для перевозки" и требованиями п.п. 6.4.6.2 и 6.4.6.3.

6.4.6.2 Каждая упаковка, предназначенная для размещения в ней 0,1 кг или более урана гексафторида, должна быть сконструирована так, чтобы она удовлетворяла следующим требованиям:

а) выдерживала без утечки и недопустимого напряжения, как указывается в стандарте ISO 7195:1993, испытание конструкции, указанное в разделе 6.4.21;

б) выдерживала без утечки или рассеяния урана гексафторида испытание на свободное падение, указанное в п. 6.4.15.4; и

в) выдерживала без нарушения системы герметизации тепловое испытание, указанное в п. 6.4.17.3.

6.4.6.3 Упаковки, предназначенные для размещения в них 0,1 кг или более урана гексафторида, не должны иметь устройств для сброса давления.

6.4.6.4 При условии утверждения компетентным органом упаковки, предназначенные для размещения в них 0,1 кг или более урана гексафторида, разрешается перевозить, если:

а) упаковки сконструированы в соответствии с любыми международными или национальными стандартами, кроме стандарта ISO 7195:1993, при условии сохранения равноценного уровня безопасности;

б) упаковки сконструированы так, чтобы выдерживать без утечки и недопустимого напряжения испытательное давление не менее 2,76 МПа, как указано в п. 6.4.21.5; или

в) в случае упаковок, предназначенных для размещения в них 9000 кг или более урана гексафторида, упаковки не отвечают требованиям п. 6.4.6.2 в).

Во всех других отношениях должны соблюдаться требования, указанные в п.п. 6.4.6.1 – 6.4.6.3.

6.4.7 ТРЕБОВАНИЯ, ПРЕДЪЯВЛЯЕМЫЕ К УПАКОВКАМ ТИПА А

6.4.7.1 Упаковки типа А должны быть сконструированы так, чтобы удовлетворять общим требованиям раздела 6.4.2 и п.п. 6.4.7.2–6.4.7.17.

6.4.7.2 Наименьший общий габаритный размер упаковки должен составлять не менее 0,1 м.

6.4.7.3 На внешней поверхности упаковки должно иметься устройство, например запорно-пломбировочное устройство или пломба, которое с трудом поддается повреждению и в нетронутом виде служит свидетельством того, что упаковка не вскрывалась.

6.4.7.4 Любые имеющиеся на упаковке приспособления для крепления должны быть сконструированы так, чтобы как в нормальных, так и в аварийных условиях перевозки возникающие в этих приспособлениях нагрузки не снижали способность упаковки удовлетворять требованиям Приложения 2 к СМГС.

6.4.7.5 Конструкция упаковки должна быть рассчитана на диапазон температур от минус 40°С [1] до 70°С для элементов упаковочного комплекта. Особое внимание должно быть обращено на температуру замерзания жидкостей и возможное ухудшение свойств материалов упаковочного комплекта в указанном диапазоне температур.

6.4.7.6 Конструкция и методы изготовления должны соответствовать национальным или международным нормам или другим требованиям, приемлемым для компетентного органа.

6.4.7.7 Конструкция должна включать систему герметизации, прочно закрываемую надежным запирающим устройством, которое не способно открываться случайно или под воздействием давления, могущего возникнуть внутри упаковки.

6.4.7.8 Радиоактивный материал особого вида может рассматриваться в качестве элемента системы герметизации.

6.4.7.9 Если система герметизации представляет собой отдельную часть упаковки, то она должна прочно закрываться надежным запирающим устройством, не зависящим от любой другой части упаковочного комплекта.

6.4.7.10 В конструкции любого элемента системы герметизации в надлежащих случаях должна быть учтена возможность радиолитического разложения жидкостей и других уязвимых материалов, а также образования газа в результате химических реакций и радиолиза.

6.4.7.11 Система герметизации должна удерживать радиоактивное содержимое при снижении внешнего давления до 60 кПа.

6.4.7.12 Все клапаны, кроме клапанов для сброса давления, должны снабжаться устройством для удержания любых утечек через клапан.

6.4.7.13 Радиационная защита, окружающая элемент упаковки, который определяется как часть системы герметизации, должна быть сконструирована так, чтобы не допустить случайного выхода этого элемента за пределы защиты. Если радиационная защита и такой элемент внутри нее образуют отдельный узел, то система радиационной защиты должна прочно закрываться надежным запирающим устройством, не зависящим от любой другой конструкции упаковочного комплекта.

6.4.7.14 Упаковка должна быть сконструирована так, чтобы будучи подвергнутой испытаниям, указанным в разделе 6.4.15, она не допускала:

а) утечки или рассеяния радиоактивного содержимого;

---

[1] При перевозке назначением в Республику Казахстан, Российскую Федерацию или транзитом через территорию этих стран в период с 1 ноября по 1 апреля нижняя граница расчетного температурного интервала должна составлять минус 50°С.

б) увеличение максимального уровня излучения на любой внешней поверхности упаковки на 20% и более.

6.4.7.15 В конструкции упаковки, предназначенной для жидкого радиоактивного материала, должно быть предусмотрено наличие дополнительного незаполненного объема для компенсации последствий при изменения температуры содержимого, динамических эффектов и степени заполнения.

Упаковки типа А для жидкостей

6.4.7.16 Упаковка типа А, предназначенная для размещения в ней жидкого радиоактивного материала, кроме того, должна:

а) удовлетворять требованиям, указанным в п. 6.4.7.14 а), если упаковка подвергается испытаниям, предусматриваемым в разделе 6.4.16; и

б) либо

– содержать достаточное количество абсорбирующего материала для поглощения удвоенного объема жидкого содержимого. Такой абсорбирующий материал должен быть расположен так, чтобы в случае утечки осуществлялся его контакт с жидкостью; либо

– иметь систему герметизации, состоящую из первичного (внутреннего) и вторичного (наружного) элементов, сконструированных так, чтобы обеспечивалось удержание жидкого содержимого внутри вторичного (наружного) элемента даже в случае утечки из первичного (внутреннего) элемента.

Упаковки типа А для газов

6.4.7.17 Упаковка, предназначенная для газов, должна предотвращать утечку или рассеяние радиоактивного содержимого, будучи подвергнутой испытаниям, указанным в разделе 6.4.16. Это требование не применяется к упаковке типа А, предназначенной для газообразного трития или инертных газов.

6.4.8 ТРЕБОВАНИЯ, ПРЕДЪЯВЛЯЕМЫЕ К УПАКОВКАМ ТИПА B(U)

6.4.8.1 Упаковки типа B(U) должны быть сконструированы так, чтобы удовлетворять требованиям разделе 6.4.2 и п.п. 6.4.7.2–6.4.7.15, за исключением п. 6.4.7.14 а), и, кроме того, требованиям п.п. 6.4.8.2–6.4.8.15.

6.4.8.2 Упаковка должна быть сконструирована так, чтобы в условиях внешней среды, предусматриваемых в п.п. 6.4.8.5 и 6.4.8.6, тепло, выделяемое внутри упаковки радиоактивным содержимым в нормальных условиях перевозки, как это подтверждено испытаниями, указанными в разделе 6.4.15, не оказывало на упаковку такого неблагоприятного воздействия, при котором она перестала бы удовлетворять соответствующим требованиям, предъявляемым к защитной оболочке и радиационной защите, если она не будет обслуживаться в течение 7 суток. Особое внимание необходимо обратить на такое воздействие тепла, которое может:

а) изменить расположение, геометрическую форму или физическое состояние радиоактивного содержимого или, если радиоактивный материал заключен в емкость или контейнер (например, топливные элементы в оболочке), вызвать деформацию или плавление емкости, контейнера или радиоактивного материала; или

б) снизить эффективность упаковочного комплекта из-за разного теплового расширения его материалов, растрескивания или плавления материала радиационной защиты; или

в) в сочетании с влажностью ускорить коррозию.

6.4.8.3 Упаковка должна быть сконструирована так, чтобы при внешних условиях, указанных в п. 6.4.8.5, и при отсутствии солнечной инсоляции, температура на доступных поверхностях упаковки не превышала 50°C, если только данная упаковка не перевозится в условиях исключительного использования.

6.4.8.4 Максимальная температура при перевозке в условиях исключительного использования на легкодоступной поверхности упаковки не должна превышать 85°C в отсутствие инсоляции

в условиях внешней среды, определенных в п. 6.4.8.5. Для защиты персонала могут быть предусмотрены барьеры или экраны, но необходимость проведения каких-либо испытаний последних отсутствует.

6.4.8.5 Внешняя температура должна приниматься равной 38°С.

6.4.8.6 Условия солнечной инсоляции должны приниматься в соответствии с данными, приведенными в таблице ниже.

Таблица 6.4.8.6: Параметры инсоляции

Случай	Форма и положение поверхности	Инсоляция в течение 12 час в сутки (Вт/м^2)
1	Плоские поверхности при перевозке в горизонтальном положении лицевой стороной вниз	0
2	Плоские поверхности при перевозке в горизонтальном положении лицевой стороной вверх	800
3	Поверхности при перевозке в вертикальном положении	200[a]
4	Поверхности при перевозке в других (негоризонтальных) положениях лицевой стороной вниз	200[a]
5	Все другие поверхности	400[a]

[a)] В качестве варианта можно использовать синусоидальную функцию с коэффициентом поглощения, но без учета эффекта возможного отражения от близлежащих предметов.

6.4.8.7 Упаковка, содержащая тепловую защиту с целью выполнения требований тепловых испытаний, указанных в п. 6.4.17.3, должна быть сконструирована так, чтобы такая защита сохраняла свою эффективность при проведении испытаний упаковки, предусмотренных, соответственно, в разделе 6.4.15 и п.п. 6.4.17.2 а) и б) или 6.4.17.2 б) и в). Любая защита, находящаяся снаружи упаковки, не должна выходить из строя при приложении усилий на разрыв, разрез, скольжение, трение или при неквалифицированном обращении.

6.4.8.8 Упаковка должна быть сконструирована так, чтобы будучи подвергнутой:

а) испытаниям, предусмотренным в разделе 6.4.15, утечка радиоактивного содержимого не превышала 10^{-6} A_2 в час; и

б) испытаниям, предусмотренным в п.п. 6.4.17.1, 6.4.17.2 б), 6.4.17.3 и 6.4.17.4, и испытаниям, предусмотренным:

- в п. 6.4.17.2 в) для упаковки с массой не более 500 кг, общей плотностью не более 1000 кг/м^3, определенной по внешним габаритным размерам, и радиоактивным содержимым свыше 1000 A_2, не являющимся радиоактивным материалом особого вида, или
- в п. 6.4.17.2 а) для всех других упаковок, она отвечала следующим требованиям:
  - сохраняла достаточную защиту, обеспечивающую на расстоянии 1 м от поверхности упаковки уровень излучения не выше 10 мЗв/ч при наличии максимальной радиоактивности содержимого, на которое рассчитана упаковка; и
  - ограничивала суммарную утечку радиоактивного содержимого в течение 7 суток с уровнем не более 10 A_2 в случае криптона-85 и не более A_2 – в случае всех других радионуклидов.

При наличии смесей различных радионуклидов должны применяться положения, изложенные в п.п. 2.2.7.2.2.4–2.2.7.2.2.6, однако для криптона-85 может применяться эффективное значение A_2(i), равное 10 A_2. В случае, указанном выше, в подпункте а), при оценке должны учитываться пределы внешнего радиоактивного загрязнения, предусмотренные в п. 4.1.9.1.2.

6.4.8.9 Упаковка для радиоактивного содержимого, активность которого превышает 10^5 A_2, должна быть сконструирована так, чтобы в случае ее испытания на глубоководное погружение, согласно разделу 6.4.18, не происходило нарушения системы герметизации.

6.4.8.10 Соблюдение допустимых пределов выхода активности не должно зависеть ни от фильтра, ни от механической системы охлаждения.

6.4.8.11 Упаковка не должна включать систему сброса давления из системы герметизации, которая допускала бы выход радиоактивного материала в окружающую среду в условиях испытаний, предусмотренных в разделах 6.4.15 и 6.4.17.

6.4.8.12 Упаковка должна быть сконструирована так, чтобы при максимальном нормальном рабочем давлении в условиях испытаний, указанных в разделах 6.4.15 и 6.4.17, механическое напряжение в системе защитной оболочки не достигало уровней, которые могут негативно воздействовать на упаковку, в результате чего она перестает удовлетворять соответствующим требованиям.

6.4.8.13 Максимальное нормальное рабочее давление в упаковке не должно превышать избыточного (манометрического) давления, равного 700 кПа.

6.4.8.14 Упаковка, содержащая радиоактивный материал с низкой способностью к рассеянию, должна быть сконструирована так, чтобы любые элементы, добавленные к радиоактивному материалу с низкой способностью к рассеянию, которые не входят в его состав, или любые внутренние элементы упаковочного комплекта не могли негативно воздействовать на характеристики радиоактивного материала с низкой способностью к рассеянию

6.4.8.15 Упаковка должна быть сконструирована в расчете на диапазон температур внешней среды от минус 40°С [1] до 38°С.

6.4.9 ТРЕБОВАНИЯ, ПРЕДЪЯВЛЯЕМЫЕ К УПАКОВКАМ ТИПА B(M)

6.4.9.1 Упаковки типа B(M) должны удовлетворять требованиям, предъявляемым к упаковкам типа B(U), которые указаны в п. 6.4.8.1. Для упаковок, перевозимых в пределах одной страны или между определенными странами, вместо условий, приведенных в п.п. 6.4.7.5, 6.4.8.5, 6.4.8.6 и 6.4.8.9–6.4.8.15, могут быть приняты условия, утвержденные компетентными органами этих стран. Требования, предъявляемые к упаковкам типа B(U) (п.п. 6.4.8.9–6.4.8.15), должны выполняться в той мере, в какой это практически возможно.

6.4.9.2 Допускается периодическое вентилирование или сброс избыточного давления из упаковок типа B(M) во время перевозки, при условии что меры эксплуатационного контроля за таким вентилированием или сбросом приемлемы для соответствующих компетентных органов.

6.4.10 ТРЕБОВАНИЯ, ПРЕДЪЯВЛЯЕМЫЕ К УПАКОВКАМ ТИПА С

6.4.10.1 Упаковки типа С должны быть сконструированы так, чтобы удовлетворять требованиям раздела 6.4.2, а также п.п. 6.4.7.2-6.4.7.15 (за исключением требований п. 6.4.7.14 а)), а также требованиям п.п. 6.4.8.2-6.4.8.6, 6.4.8.10-6.4.8.15, и, кроме того, п.п. 6.4.10.2-6.4.10.4.

6.4.10.2 Упаковка должна удовлетворять критериям оценки, которые предписываются для испытаний в п.п. 6.4.8.8 б) и 6.4.8.12, после захоронения в среде, характеризуемой тепловой проводимостью 0,33 $Вт·м^{-1}·К^{-1}$ и температурой 38°С в стационарном состоянии. В качестве исходных условий оценки должно быть принято, что любая тепловая изоляция упаковки является неповрежденной, упаковка находится в условиях максимального нормального рабочего давления, а температура внешней среды составляет 38°С.

6.4.10.3 Упаковка должна быть сконструирована так, чтобы при максимальном нормальном рабочем давлении и будучи подвергнутой:

---

[1] При перевозке назначением в Республику Казахстан, Российскую Федерацию или транзитом через территорию этих стран в период с 1 ноября по 1 апреля нижняя граница расчетного температурного интервала должна составлять минус 50°С.

а) испытаниям, указанным в разделе 6.4.15, утечка радиоактивного содержимого из нее не превышала 10^{-6} A_2 в час; и

б) серии испытаний, указанных в п. 6.4.20.1, она отвечала следующим требованиям:

- сохраняла достаточную защиту, обеспечивающую на расстоянии 1 м от поверхности упаковки уровень излучения не более 10 мЗв/ч при максимальном радиоактивном содержимом, на которое рассчитана данная упаковка; и
- ограничивала совокупную утечку радиоактивного содержимого в течение 7 суток с уровнем не более 10 A_2 в случае криптона-85 и не более A_2 - в случае всех других радионуклидов.

При наличии смесей различных радионуклидов должны применяться положения п.п. 2.2.7.2.2.4-2.2.7.2.2.6, однако для криптона-85 может применяться эффективное значение A_2 i), равное 10 A_2. В случае, указанном в подпункте а) выше, при оценке должны учитываться пределы внешнего радиоактивного загрязнения, указанные в п. 4.1.9.1.2.

6.4.10.4 Упаковка должна быть сконструирована так, чтобы не происходило нарушения системы защитной оболочки после проведения испытания на глубоководное погружение согласно разделу 6.4.18.

6.4.11 ТРЕБОВАНИЯ, ПРЕДЪЯВЛЯЕМЫЕ К УПАКОВКАМ, СОДЕРЖАЩИМ, ДЕЛЯЩИЙСЯ МАТЕРИАЛ

6.4.11.1 Делящийся материал должен перевозиться таким образом, чтобы:

а) сохранялась подкритичность в нормальных и аварийных условиях перевозки; в частности, должны учитываться следующие непредвиденные случаи:

– протечки воды в упаковку или из нее;

– снижение эффективности встроенных поглотителей или замедлителей нейтронов;

– перераспределение содержимого либо внутри упаковки, либо в результате его выхода из упаковки;

– уменьшение расстояний внутри упаковок или между ними;

– погружение упаковок в воду или в снег; и

– изменение температуры; и

б) выполнялись требования:

– п. 6.4.7.2 в отношении упаковок, содержащих делящиеся материалы;

– предписываемые в других положениях Прил. 2 к СМГС в отношении радиоактивных свойств материала; и

– п.п. 6.4.11.3–6.4.11.12, если он не подпадает под освобождение, предусматриваемое в п. 6.4.11.2.

6.4.11.2 Делящийся материал, удовлетворяющий одному из положений а)–г) п. 2.2.7.2.3.5, освобождается от требования в отношении перевозки в упаковках, отвечающих критериям, изложенным в п.п. 6.4.11.3–6.4.11.12, а также от других требований Прил. 2 к СМГС, которые применяются к делящемуся материалу. Для каждого груза допускается только один вид освобождения.

6.4.11.3 В случае, если химическая или физическая форма, изотопный состав, масса или концентрация, коэффициент замедления или плотность либо геометрическая конфигурация неизвестны, оценки, предусмотренные в п.п. 6.4.11.7–6.4.11.12, должны проводиться исходя из предположения, что каждый неизвестный параметр имеет такое значение, при котором размножение нейтронов достигает максимального уровня, соответствующего известным условиям и параметрам этих оценок.

6.4.11.4 Для облученного ядерного топлива оценки, предусмотренные в п.п. 6.4.11.7–6.4.11.12, должны основываться на изотопном составе, показывающем:

а) максимальное размножение нейтронов в течение периода облучения; или

б) консервативную оценку размножения нейтронов для оценок упаковок. После облучения, но еще до перевозки, должно быть проведено измерение с целью подтверждения консерватизма в отношении изотопного состава.

6.4.11.5 Упаковка, после того как она была подвергнута испытаниям, указанным в разделе 6.4.15, не должна допускать проникновение куба с ребром 10 см.

6.4.11.6 Упаковка должна быть сконструирована с учетом диапазона температур внешней среды от минус 40°C[1] до 38°C, если компетентным органом в сертификате об утверждении, выданном на конструкцию упаковки, не будут оговорены иные условия.

6.4.11.7 Для единичной упаковки должно быть сделано допущение, что вода может проникнуть во все пустоты упаковки, в том числе внутри системы герметизации, или, наоборот, вытечь из них. Если конструкция включает специальные средства для предотвращения проникновения воды в определенные свободные объемы или вытекания воды из них даже в случае ошибки персонала, то можно допустить, что в отношении указанных пустот утечка отсутствует. Специальные средства должны включать:

а) ряд высоконадежных барьеров для воды, каждый из которых остался водонепроницаемым, если упаковка была подвергнута испытаниям, предусмотренным в п. 6.4.11.12 б), высокую степень контроля качества при изготовлении, обслуживании и ремонте упаковочных комплектов, а также испытания для проверки герметичности упаковки перед каждой перевозкой;

б) для упаковок, содержащих только урана гексафторид, при обогащении ураном-235 не более 5% по массе:

– упаковки, в которых, после проведения испытаний, предусмотренных в п. 6.4.11.12 б), отсутствует непосредственный физический контакт между клапаном и любым другим компонентом упаковочного комплекта, за исключением первоначальной точки крепления, и в которых, кроме того, после проведения испытаний, предусмотренных в п. 6.4.17.3, клапаны остались устойчивыми к утечке;

– высокую степень контроля качества при изготовлении, обслуживании и ремонте упаковочных комплектов в сочетании с испытаниями для проверки герметичности упаковки перед каждой перевозкой.

6.4.11.8 Другим допущением должно быть то, что близкое отражение для системы локализации будет при слое воды толщиной не менее 0,2 м или будет такое повышенное отражение, которое может быть дополнительно создано окружающим материалом упаковочного комплекта. Однако в случае, когда можно подтвердить, что система локализации сохраняется неповрежденной внутри упаковочного комплекта после проведения испытаний, предусмотренных в п. 6.4.11.12 б), для п. 6.4.11.9 в) можно сделать допущение о наличии для упаковки близкого отражения при слое воды не менее 0,2 м.

6.4.11.9 Упаковка должна оставаться подкритичной в условиях, изложенных в п.п. 6.4.11.7 и 6.4.11.8, при этом условия, в которых находится упаковка, должны быть такими, чтобы максимальное размножение нейтронов соответствовало:

а) обычным условиям перевозки (без инцидентов);

б) испытаниям, предусмотренным в п. 6.4.11.11 б);

в) испытаниям, предусмотренным в п. 6.4.11.12 б).

6.4.11.10 (зарезервировано)

6.4.11.11 Для обычных условий перевозки должно быть определено количество упаковок "N", при пятикратном увеличении которого должна сохраняться подкритичность для данной конфигурации партии и условий для упаковок, приводящих к максимальному размножению нейтронов, при соблюдении следующих требований:

а) промежутки между упаковками должны оставаться незаполненными, а функции отражения для данной конфигурации партии упаковок должен выполнять слой воды толщиной не менее 0,2 м, окружающий ее со всех сторон; и

б) состояние упаковок должно соответствовать их оцененному или фактическому состоянию, после того как они подверглись испытаниям, указанным в разделе 6.4.15.

6.4.11.12 Для аварийных условий должно быть определено количество упаковок "N", при двукратном увеличении которого должна сохраняться подкритичность для данной конфигурации

---

[1] При перевозке назначением в Республику Казахстан, Российскую Федерацию или транзитом через территорию этих стран в период с 1 ноября по 1 апреля нижняя граница расчетного температурного интервала должна составлять минус 50°C.

партии и условий для упаковок, приводящих к максимальному размножению нейтронов, при соблюдении следующих требований:

а) промежутки между упаковками должны быть заполнены водородосодержащим замедлителем, а функции отражения для данной конфигурации партии упаковок должен выполнять окружающий ее со всех сторон слой воды толщиной не менее 0,2 м; и

б) после испытаний, указанных в разделе 6.4.15, проводятся те из указанных ниже испытаний, которые налагают более жесткие ограничения:

– испытания, указанные в п. 6.4.17.2 б), и испытания, указанные либо в п. 6.4.17.2 в) для упаковок, масса которых не превышает 500 кг, а общая плотность, определяемая по внешним габаритным размерам, составляет не более 1000 кг/м^3, либо в п. 6.4.17.2 а) для всех других упаковок; затем следуют испытания, указанные в п. 6.4.17.3, а завершающими являются испытания, указанные в п.п. 6.4.19.1–6.4.19.3; или

– испытания, указанные в п. 6.4.17.4; и

в) в случае, если происходит утечка любой части делящегося материала за пределы системы герметизации в результате проведения испытаний, указанных в п. 6.4.11.12 б), должно быть сделано допущение, что утечка делящегося материала происходит из каждой упаковки в партии, а конфигурация и замедление для всего делящегося материала таковы, что в результате происходит максимальное размножение нейтронов, при котором функцию близкого отражения выполняет окружающий слой воды толщиной не менее 0,2 м.

6.4.11.13 Индекс безопасности по критичности (CSI) для упаковок, содержащих делящийся материал, вычисляется путем деления числа 50 на меньшее из двух значений N, выводимых согласно п.п. 6.4.11.11 и 6.4.11.12 (т.е. CSI = 50/N). Значение индекса безопасности по критичности может равняться нулю при условии, что неограниченное количество упаковок являются подкритичными (т.е. N в обоих случаях фактически равняется бесконечности).

6.4.12 ПРОЦЕДУРЫ ИСПЫТАНИЙ И ПОДТВЕРЖДЕННИЕ СООТВЕТСТВИЯ

6.4.12.1 Подтверждение соответствия рабочих характеристик требованиям, изложенным в п.п. 2.2.7.2.3.1.3, 2.2.7.2.3.1.4, 2.2.7.2.3.3.1, 2.2.7.2.3.3.2, 2.2.7.2.3.4.1, 2.2.7.2.3.4.2 и разделах 6.4.2–6.4.11, должно осуществляться любым из методов, приведенных ниже, или любым их сочетанием:

а) Проведение испытаний на образцах, представляющих материал НУА-III, или радиоактивный материал особого вида, или радиоактивный материал с низкой способностью к рассеянию, либо на прототипах или моделях упаковочных комплектов, когда содержимое образца или упаковочного комплекта для испытаний должно как можно точнее имитировать ожидаемый диапазон характеристик радиоактивного содержимого, а испытываемый образец или упаковочный комплект должны быть подготовлены в том виде, в каком они представляются к перевозке.

б) Ссылка на удовлетворительные результаты ранее проведенных испытаний аналогичного характера.

в) Проведение испытаний на моделях соответствующего масштаба, снабженных элементами, важными для испытываемого образца, если из технических данных следует, что результаты таких испытаний приемлемы для конструкторских целей. При применении масштабных моделей должна учитываться необходимость корректировки определенных параметров испытаний, таких как диаметр пробойника или нагрузка при сжатии.

г) Расчет или обоснованная аргументация в случае, когда надежность или консервативность расчетных методов и параметров общепризнана.

6.4.12.2 После испытания образца, прототипа или модели должны применяться соответствующие методы оценки для подтверждения выполнения изложенных в настоящем разделе требований в соответствии с приемлемыми нормами и рабочими характеристиками, предписываемыми в п.п. 2.2.7.2.3.1.3, 2.2.7.2.3.1.4, 2.2.7.2.3.3.1, 2.2.7.2.3.3.2, 2.2.7.2.3.4.1, 2.2.7.2.3.4.2 и разделах 6.4.2–6.4.11.

6.4.12.3 До испытания все образцы должны проверяться с целью выявления и регистрации неисправностей или повреждений, в том числе:

а) отклонений от параметров конструкции;
б) дефектов изготовления;
в) коррозии или других ухудшающих качество эффектов; и
г) деформаций.

Должна быть четко обозначена система герметизации упаковки. Внешние детали образца должны быть четко определены, с тем чтобы можно было легко и ясно указать любую его часть.

6.4.13 ИСПЫТАНИЕ ЦЕЛОСТНОСТИ СИСТЕМЫ ЗАЩИТНОЙ ОБОЛОЧКИ И ЗАЩИТЫ И ОЦЕНКА БЕЗОПАСНОСТИ ПО КРИТИЧНОСТИ

После каждого из испытаний, указанных в разделах 6.4.15–6.4.21:
а) должны быть выявлены и зафиксированы неисправности и повреждения;
б) должно быть установлено, продолжает ли целостность систем герметизации и защиты удовлетворять требованиям разделах 6.4.2–6.4.11, предъявляемым к испытываемой упаковке; и
в) для упаковок, содержащих делящийся материал, должно быть определено, соблюдены ли допущения и условия, используемые при оценках, которые требуются согласно п.п. 6.4.11.1–6.4.11.12 в отношении одной или нескольких упаковок.

6.4.14 МИШЕНЬ ДЛЯ ИСПЫТАНИЙ НА ПАДЕНИЕ

Мишень для испытаний на падение, указанных в п.п. 2.2.7.2.3.3.5 а), 6.4.15.4, 6.4.16 а), 6.4.17.2 и 6.4.20.2, должна представлять собой плоскую горизонтальную поверхность такого рода, чтобы любое увеличение сопротивляемости смещению или деформации этой поверхности при падении на нее образца не приводили к значительному увеличению повреждения этого образца.

6.4.15 ИСПЫТАНИЯ ДЛЯ ПОДТВЕРЖДЕНИЯ СПОСОБНОСТИ ВЫДЕРЖАТЬ НОРМАЛЬНЫЕ УСЛОВИЯ ПЕРЕВОЗКИ

6.4.15.1 Эти испытания включают: обрызгивание водой, испытание на свободное падение, испытание на укладку штабелем и испытание на глубину разрушения (пенетрацию). Образцы упаковки должны подвергаться испытанию на свободное падение, укладку штабелем и глубину разрушения, причем каждому из этих испытаний должно предшествовать обрызгивание водой. Для всех испытаний может использоваться один образец, при условии что выполнены требования п. 6.4.15.2.

6.4.15.2 Интервал времени между окончанием испытания обрызгиванием водой и любым последующим испытанием должен быть таким, чтобы вода успела максимально впитаться без видимого высыхания внешней поверхности образца. При отсутствии каких-либо противопоказаний этот интервал принимается равным 2 часам, если вода подается одновременно с четырех направлений. Однако, если вода разбрызгивается последовательно с каждого из четырех направлений, никакого интервала не должно быть.

6.4.15.3 Испытание обрызгиванием водой. Образец должен быть подвергнут испытанию методом обрызгивания водой, имитирующим пребывание в течение не менее одного часа под дождем интенсивностью 5 см в час.

6.4.15.4 Испытание на свободное падение. Образец должен падать на мишень таким образом, чтобы причинялся максимальный ущерб испытываемым средствам безопасности.
а) Высота падения, измеряемая от самой нижней точки образца до самой верхней плоскости мишени, должна быть не меньше расстояния, указанного в таблице 6.4.15.4 для соответствующей массы. Мишень должна соответствовать предписаниям раздела 6.4.14.
б) Для прямоугольных картонных или деревянных упаковок массой не более 50 кг отдельный образец должен быть подвергнут испытанию на свободное падение с высоты 0,3 м на каждый угол.

в) Для цилиндрических картонных упаковок массой не более 100 кг отдельный образец должен быть подвергнут испытанию на свободное падение с высоты 0,3 м на каждую четверть края цилиндра у каждого основания.

Таблица 6.4.15.4: Высота свободного падения при испытаниях упаковок для нормальных условий перевозки

Масса упаковки, кг	Высота свободного падения, м
Масса упаковки < 5000	1.2
5000 ≤ Масса упаковки < 10000	0.9
10000 ≤ Масса упаковки < 15000	0.6
15000 ≤ Масса упаковки	0.3

6.4.15.5 Испытание на штабелирование (укладку штабелем). Если форма упаковочного комплекта не исключает штабелирование, образец подвергается в течение 24 часов сжатию с усилием, равным или превышающим:

а) усилие, эквивалентное 5-кратной массе данной упаковки; и

б) усилие, эквивалентное произведению 13 кПа на площадь вертикальной проекции упаковки.

Нагрузка должна распределяться равномерно на две противоположные стороны образца, одна из которых должна быть штатным основанием упаковки.

6.4.15.6 Испытание на глубину разрушения. Образец должен ставиться на жесткую горизонтальную плоскую поверхность, не смещающуюся при проведении испытания.

а) Стержень массой 6 кг и диаметром 32 мм с полусферическим концом сбрасывается в свободном падении при вертикальном положении его продольной оси в направлении центра наименее прочной части образца так, чтобы в случае, если он пробьет упаковку достаточно глубоко, ударить по системе герметизации. При проведении испытания стержень не должен подвергаться значительной деформации.

б) Высота падения стержня, измеряемая от его нижнего конца до намеченной точки воздействия на верхнюю поверхность образца, должна составлять 1 м.

6.4.16 ДОПОЛНИТЕЛЬНЫЕ ИСПЫТАНИЯ ДЛЯ УПАКОВОК ТИПА А, ПРЕДНАЗНАЧЕННЫХ ДЛЯ ЖИДКОСТЕЙ И ГАЗОВ

Образец или отдельные образцы должны подвергаться каждому из следующих испытаний, за исключением случаев, когда можно доказать, что одно из испытаний является более тяжелым для исследуемого образца, чем другое; в таких случаях один образец подвергается более тяжелому испытанию.

а) Испытание на свободное падение. Образец должен сбрасываться на мишень таким образом, чтобы был нанесен максимальный ущерб защитной оболочке. Высота падения, измеряемая от самой нижней части образца до верхней поверхности мишени, должна составлять 9 м. Мишень должна соответствовать предписаниям раздела 6.4.14.

б) Испытание на глубину разрушения. Образец должен подвергаться испытанию, предусматриваемому в п. 6.4.15.6, с тем отличием, что высота падения стержня увеличивается до 1,7 м.

6.4.17 ИСПЫТАНИЯ ДЛЯ ПРОВЕРКИ СПОСОБНОСТИ ВЫДЕРЖАТЬ АВАРИЙНЫЕ УСЛОВИЯ ПЕРЕВОЗКИ

6.4.17.1 Образец должен быть подвергнут суммарному воздействию испытаний, предписанных в п.п. 6.4.17.2 и 6.4.17.3, в такой же последовательности. После этих испытаний либо тот же, либо другой образец должен быть подвергнут испытанию или испытаниям на погружение в воду согласно положениям п. 6.4.17.4 и, если это применимо, раздела 6.4.18.

6.4.17.2 Испытание на механическое повреждение. Испытание на механическое повреждение состоит из 3 различных испытаний на падение. Каждый образец должен быть подвергнут соответствующим испытаниям на падение согласно п.п. 6.4.8.8 или 6.4.11.12. Последовательность падений образца должна быть такой, чтобы по завершении

испытания на механическое повреждение образцу были нанесены повреждения, которые привели бы к максимальному повреждению при последующем тепловом испытании.

а) Образец при первом падении должен падать на мишень таким образом, чтобы он получил максимальное повреждение, а высота падения, измеряемая от самой нижней точки образца до верхней поверхности мишени, должна составлять 9 м. Мишень должна соответствовать предписаниям раздела 6.4.14.

б) Образец при втором падении должен падать на штырь, жестко закрепленный в вертикальном положении на мишени, таким образом, чтобы ему было нанесено максимальное повреждение. Высота падения, измеряемая от намеченного места удара образца до верхней поверхности штыря, должна составлять 1 м. Штырь должен быть изготовлен из мягкой стали и иметь круглое сечение диаметром 150±5 мм и длину 200 мм, если только при большей длине штыря не будет наноситься более сильное повреждение; в этом случае должен использоваться штырь достаточной длины для нанесения максимального повреждения. Верхняя поверхность штыря должна быть плоской и горизонтальной с радиусом закругления края не более 6 мм. Мишень, на которой устанавливается штырь, должна соответствовать предписаниям раздела 6.4.14.

в) Образец при третьем падении должен быть подвергнут испытанию на динамическое разрушение посредством размещения образца на мишени таким образом, чтобы он получил максимальное повреждение при падении на него предмета массой 500 кг с высоты 9 м. Предмет должен быть выполнен из мягкой стали в виде твердой пластины размером 1×1 м и должен падать в горизонтальном положении. Высота падения должна измеряться от нижней поверхности пластины до наивысшей точки образца. Мишень, на которой устанавливается образец, должна соответствовать предписаниям раздела 6.4.14.

6.4.17.3 Тепловое испытание. Образец должен находиться в сбалансированном тепловом состоянии при температуре внешней среды 38°C в условиях солнечной инсоляции, указанных в таблице 6.4.8.6, и при максимальной расчетной скорости образования внутреннего тепла от радиоактивного содержимого внутри упаковки. В качестве варианта допускается, чтобы любой из этих параметров имел другие значения до испытания и во время него при условии, что они будут надлежащим образом учтены при последующей оценке состояния упаковки. Тепловое испытание должно далее предусматривать:

а) помещение образца на 30 мин в тепловую среду, где тепловой поток будет по меньшей мере эквивалентным тепловому потоку в очаге горения углеводородного топлива в воздушной среде, в котором существуют достаточно постоянные условия внешней среды для обеспечения среднего коэффициента излучения пламени не менее 0,9 при средней температуре не менее 800°C; пламя полностью охватывает образец, при этом коэффициент поверхностного поглощения принимается равным либо 0,8, либо тому значению, которое может быть подтверждено для упаковки, помещаемой в указанный очаг горения; а затем

б) помещение образца в температурную среду со значением 38°C в условиях солнечной инсоляции, указанных в таблице 6.4.8.6, и при максимальной расчетной скорости выделения внутреннего тепла радиоактивным содержимым внутри упаковки на время, достаточное для того, чтобы убедиться, что значения температуры в образце во всех местах снижаются и/или приближаются к первоначальным условиям устойчивого состояния. В качестве варианта допускается, чтобы любой из этих параметров имел другие значения после прекращения нагревания, при условии что они будут надлежащим образом учтены при последующей оценке состояния упаковки.

Во время и после испытания образец не должен подвергаться искусственному охлаждению, а любое горение материалов образца должно продолжаться естественным образом.

6.4.17.4 Испытание погружением в воду. Образец должен находиться под воздействием водяного столба высотой не менее 15 м в течение не менее 8 часов в положении, приводящем к максимальным повреждениям. Для демонстрационных целей принимается, что этим условиям соответствует внешнее избыточное давление не менее 150 кПа.

6.4.18 УСИЛЕННОЕ ИСПЫТАНИЕ ПОГРУЖЕНИЕМ В ВОДУ УПАКОВОК ТИПА B(U) И ТИПА B(M), СОДЕРЖАЩИХ БОЛЕЕ 10^5 A_2 , И УПАКОВОК ТИПА C

Усиленное испытание погружением в воду. Образец должен находиться под воздействием водяного столба высотой не менее 200 м в течение не менее 1 часа. Для демонстрационных целей принимается, что этим условиям соответствует внешнее избыточное давление не менее 2 МПа.

6.4.19 ИСПЫТАНИЕ НА ВОДОПРОНИЦАЕМОСТЬ УПАКОВОК, СОДЕРЖАЩИХ ДЕЛЯЩИЙСЯ МАТЕРИАЛ

6.4.19.1 От этих испытаний должны освобождаться упаковки, в отношении которых для целей оценки согласно положениям, изложенным в п.п. 6.4.11.7–6.4.11.12, делалось допущение о протечке воды внутрь или ее вытекании в объеме, приводящем к наибольшей реактивности.

6.4.19.2 Прежде чем быть подвергнутым предусмотренному ниже испытанию на водонепроницаемость, образец должен быть подвергнут испытаниям, указанным в п. 6.4.17.2 б) и либо в п. 6.4.17.2 а), либо в), согласно требованиям п. 6.4.11.12, а также испытанию, указанному в п. 6.4.17.3.

6.4.19.3 Образец должен находиться под воздействием водяного столба как минимум 0,9 м в течение не менее 8 часов в положении, в котором ожидается максимальная протечка.

6.4.20 ИСПЫТАНИЕ УПАКОВОК ТИПА C

6.4.20.1 Образцы должны быть подвергнуты воздействию каждой из следующих серий испытаний, проводимых в указанном порядке;

а) испытаниям, указанным в п.п. 6.4.17.2 а). 6.4.17.2 в), 6.4.20.2 и 6.4.20.3; и

б) испытанию, указанному в п.6.4.20.4.

Для каждой из серий а) и б) разрешается использовать разные образцы.

6.4.20.2 Испытание на прокол/разрыв. Образец должен быть подвергнут разрушающему воздействию твердого штыря, изготовленного из мягкой стали. Положение штыря по отношению к поверхности образца должно быть таким, чтобы вызвать максимальное повреждение при завершении серии испытаний, указанных в п. 6.4.20.1 а).

а) На мишени должен размещаться образец, представляющий собой упаковку массой менее 250 кг, и на него с высоты 3 м над намеченным местом удара падает штырь массой 250 кг. Для этого испытания штырь должен представлять собой цилиндрический стержень диаметром 20 см, ударный конец которого образует усеченный прямой круговой конус со следующими размерами: высота 30 см и диаметр вершины 2,5 см с радиусом закругления края не более 6 мм. Мишень, на которой устанавливается штырь, должна соответствовать предписаниям раздела 6.4.14;

б) Для упаковок массой 250 кг и более основание штыря должно закрепляться на мишени, а образец падать на штырь. Высота падения, измеряемая от намеченного места удара образца до верхней поверхности штыря, должна составлять 3 м. Для этого испытания свойства и размеры штыря должны соответствовать предписаниям подпункта а), выше, за исключением, длины и массы штыря, которые должны быть такими, чтобы наносить максимальное повреждение образцу. Мишень, на которой устанавливается штырь, должна соответствовать предписаниям раздела 6.4.14.

6.4.20.3 Усиленное тепловое испытание. Условия этого испытания должны соответствовать предписаниям п.6.4.17.3, за тем исключением, что выдерживание в тепловой среде должно продолжаться 60 мин.

6.4.20.4 Испытание на столкновение. Образец должен быть подвергнут столкновению с мишенью со скоростью не менее 90 м/с, причем в таком положении, чтобы ему было нанесено

максимальное повреждение. Мишень должна соответствовать предписаниям раздела 6.4.14, за исключением того, что поверхность мишени может быть подвергнута воздействию в любом направлении, оставаясь перпендикулярной к траектории образца.

6.4.21 ПРОВЕРКИ УПАКОВОЧНЫХ КОМПЛЕКТОВ, ПРЕДНАЗНАЧЕННЫХ ДЛЯ РАЗМЕЩЕНИЯ В НИХ 0,1 КГ ИЛИ БОЛЕЕ УРАНА ГЕКСАФТОРИДА

6.4.21.1 Каждый изготовленный упаковочный комплект и его эксплуатационное и конструктивное оборудование должны подвергаться первоначальной проверке до начала их эксплуатации и периодическим проверкам в целом или по частям. Эти проверки должны проводиться и сертифицироваться по согласованию с компетентным органом.

6.4.21.2 Первоначальная проверка заключается в проверке характеристик конструкции, прочности, герметичности, вместимости по воде и надлежащего функционирования эксплуатационного оборудования.

6.4.21.3 Периодические проверки заключаются во внешнем осмотре, испытании на прочность и герметичность и проверке надлежащего функционирования эксплуатационного оборудования. Периоды между периодическими проверками могут составлять не более 5 лет. Упаковочные комплекты, которые не подвергались проверке в течение 5 лет, должны быть осмотрены до начала перевозки в соответствии с программой, утвержденной компетентным органом. Они могут быть повторно загружены только после выполнения в полном объеме программы периодических проверок.

6.4.21.4 В ходе проверки характеристик конструкции необходимо установить соответствие типа конструкции спецификациям и программе изготовления.

6.4.21.5 При первоначальном испытании на прочность упаковочные комплекты, предназначенные для размещения в них 0,1 кг или более урана гексафторида, подвергаются гидравлическому испытанию при внутреннем давлении не менее 1,38 МПа, однако если испытательное давление составляет менее 2,76 МПа, то для данной конструкции требуется многостороннее утверждение. Для упаковочных комплектов, подвергающихся повторным испытаниям, может применяться любой другой эквивалентный метод неразрушающих испытаний при условии многостороннего утверждения.

6.4.21.6 Испытание на герметичность должно проводиться в соответствии с процедурой, позволяющей определить места утечки в системе защитной оболочки с точностью 0,1 Па·л/с (10^{-6} бар·л/с).

6.4.21.7 Вместимость упаковочных комплектов по воде должна определяться с точностью ±0,25% при температуре 15°C. Вместимость должна быть указана на табличке, предписанной в п. 6.4.21.8.

6.4.21.8 К каждому упаковочному комплекту в легкодоступном месте должна быть прочно прикреплена табличка из коррозионностойкого металла. Способ прикрепления таблички не должен уменьшать прочность упаковочного комплекта. На эту табличку штамповкой или другим равноценным способом должны быть нанесены, по крайней мере, следующие данные:

– номер допуска;
– заводской серийный номер;
– максимальное рабочее давление (манометрическое давление);
– испытательное давление (манометрическое давление);
– содержимое: урана гексафторид;
– вместимость в литрах;
– максимальная разрешенная масса наполнения урана гексафторидом;
– масса тары;
– дата (месяц, год) первоначального испытания и последнего периодического испытания;
– клеймо эксперта, проводившего испытания.

6.4.22 УТВЕРЖДЕНИЕ КОНСТРУКЦИЙ УПАКОВОК И МАТЕРИАЛОВ

6.4.22.1 Для утверждения конструкций упаковок, содержащих 0,1 кг или более урана гексафторида, требуется:

а) многостороннее утверждение для каждой конструкции упаковок, которая удовлетворяет положениям п. 6.4.6.4;

б) одностороннее утверждение компетентным органом страны, в которой разработана данная конструкция, за исключением случаев, когда согласно Прил. 2 к СМГС требуется многостороннее утверждение для каждой конструкции упаковок, которая удовлетворяет требованиям п.п. 6.4.6.1–6.4.6.3.

6.4.22.2 Для каждой конструкции упаковки типа B(U) и типа C требуется одностороннее утверждение, за исключением, что:

а) для конструкции упаковки для делящегося материала, на которую также распространяются требования п.п. 6.4.22.4, 6.4.23.7 и 5.1.5.2.1, требуется многостороннее утверждение; и

б) для конструкции упаковки типа B(U) для радиоактивного материала с низкой способностью к рассеянию требуется многостороннее утверждение.

6.4.22.3 Для каждой конструкции упаковки типа B(M), включая конструкции, предназначенные для делящегося материала, которые также подпадают под действие требований п.п. 6.4.22.4, 6.4.23.7 и 5.1.5.2.1, и для радиоактивного материала с низкой способностью к рассеянию, требуется многостороннее утверждение.

6.4.22.4 Для каждой конструкции упаковки, предназначенной для делящегося материала, которая не освобождается согласно п. 6.4.11.2 от требований, предъявляемых именно к упаковкам, содержащим делящийся материал, требуется многостороннее утверждение.

6.4.22.5 Конструкция для радиоактивного материала особого вида требует одностороннего утверждения. Конструкция для радиоактивного материала с низкой способностью к рассеянию требует многостороннего утверждения (см. также п. 6.4.23.8).

6.4.22.6 Любая конструкция, требующая одностороннего утверждения страны-участницы СМГС, утверждается компетентным органом этой страны; если страна происхождения конструкции упаковки не является участницей СМГС, то перевозка может осуществляться при соблюдении следующих условий:

а) эта страна предоставляет сертификат, подтверждающий, что упаковка удовлетворяет требованиям Прил. 2 к СМГС, и этот сертификат заверен компетентным органом первой страны-участницы СМГС по маршруту перевозки груза;

б) если сертификат не представлен и конструкция упаковки не утверждена страной-участницей СМГС, то конструкция упаковки утверждается компетентным органом первой страны-участницы СМГС по маршруту перевозки груза.

6.4.22.7 В отношении конструкций, утверждаемых в соответствии с переходными мерами, см. раздел 1.6.6.

6.4.23 ЗАЯВКИ НА ПЕРЕВОЗКУ РАДИОАКТИВНОГО МАТЕРИАЛА И УТВЕРЖЕНИЯ

6.4.23.1 (зарезервировано)

6.4.23.2 Заявка на утверждение перевозки должна содержать следующие сведения:

а) продолжительность перевозки, на которую запрашивается утверждение;

б) фактическое радиоактивное содержимое, предполагаемые виды транспорта, тип вагона и вероятный или предлагаемый маршрут перевозки; и

в) подробное изложение порядка осуществления мер предосторожности, а также мер административного или эксплуатационного контроля, о которых говорится в сертификатах об утверждении конструкции упаковок, выданных в соответствии с п. 5.1.5.2.1.

6.4.23.3 Заявка на утверждение перевозок в специальных условиях должна содержать информацию, необходимую для того, чтобы компетентный орган мог убедиться, что общий уровень безопасности при перевозке по меньшей мере эквивалентен уровню, который обеспечивался бы при выполнении требований Прил. 2 к СМГС. Заявка на утверждение должна включать:

а) перечисление исключений из применимых требований с указанием причин, по которым перевозка не может быть осуществлена в полном соответствии с этими требованиями;

б) перечисление специальных мер предосторожности, мер специального административного или эксплуатационного контроля, которые планируется осуществлять во время перевозки с целью компенсации невыполнения применимых требований.

6.4.23.4 Заявка на утверждение конструкции упаковок типа B(U) или типа C должна включать:

а) подробное описание предполагаемого радиоактивного содержимого с указанием его физического и химического состава и характера излучения;

б) подробное описание конструкции, включая полный комплект технической документации (чертежей), перечней используемых материалов и методов изготовления;

в) акт о проведенных испытаниях и их результатах или основанные на расчетах данные, свидетельствующие о том, что конструкция адекватно соответствует применимым требованиям;

г) предлагаемые инструкции по эксплуатации упаковочного комплекта и его обслуживанию во время использования;

д) если упаковка рассчитана на максимальное нормальное рабочее давление, превышающее манометрическое давление, равное 100 кПа, – детальное описание конструкционных материалов системы герметизации, проб, которые планируется отбирать, и предлагаемых испытаний;

е) если предполагаемое радиоактивное содержимое представляет собой облученное топливо, то заявитель должен указать и обосновать любое допущение относительно характеристик топлива, сделанное при анализе безопасности, и дать описание любых измерений, выполняемых перед отправкой, требуемых в соответствии с п. 6.4.11.4 б);

ж) описание любых специальных условий укладки, необходимых для безопасного отвода тепла от упаковки с учетом использования различных видов транспорта и типа транспортного средства или контейнера;

з) пригодное для воспроизведения графическое изображение размером не более 21×30 см, иллюстрирующее компоновку упаковки; и

и) детальное описание применяемой программы обеспечения качества, требуемой согласно разделу 1.7.3.

6.4.23.5 Помимо общих сведений, которые требуются в п. 6.4.23.4 для упаковок типа B(U), заявка на утверждение конструкции упаковки типа B(M) должна включать:

а) перечень требований, указанных в п.п. 6.4.7.5, 6.4.8.5, 6.4.8.6 и 6.4.8.9 – 6.4.8.15, которым данная упаковка не соответствует;

б) сведения о любых предлагаемых дополнительных мерах эксплуатационного контроля во время перевозки, которые хотя и не предусматриваются настоящим приложением в обычном порядке, но тем не менее требуются для обеспечения безопасности упаковки или для компенсации недостатков, указанных выше, в подпункте а);

в) заявление о любых ограничениях в отношении вида транспорта и о любых специальных процедурах погрузки, перевозки, разгрузки или обработки груза; и

г) спецификацию диапазона условий внешней среды (температура, солнечная инсоляция), ожидаемых при перевозке и учтенных в конструкции.

6.4.23.6 Заявка на утверждение конструкций упаковок, содержащих 0,1 кг или более урана гексафторида, должна включать всю информацию, необходимую для того, чтобы компетентный орган мог убедиться в соответствии конструкции применимым требованиям п. 6.4.6.1, а также детальное описание соответствующей программы обеспечения качества, требуемой в разделе1.7.3.

6.4.23.7 Заявка на утверждение упаковок, содержащих делящийся материал, должна содержать всю информацию, необходимую для того, чтобы компетентный орган мог убедиться в

соответствии конструкции применимым требованиям п. 6.4.11.1, а также детальное описание соответствующей программы обеспечения качества, требуемой согласно разделу 1.7.3.

6.4.23.8 Заявка на утверждение конструкции для радиоактивного материала особого вида и конструкции для радиоактивного материала с низкой способностью к рассеянию должна включать:

а) подробное описание радиоактивного материала или, если это капсула, ее содержимого; особо должно быть указано физическое и химическое состояние;

б) подробное описание конструкции любой капсулы, которая будет использоваться;

в) акт о проведенных испытаниях и их результатах или основанные на расчетах данные о том, что радиоактивный материал способен удовлетворять принятым нормам, или другие данные о том, что радиоактивный материал особого вида или радиоактивный материал с низкой способностью к рассеянию удовлетворяет требованиям Прил. 2 к СМГС;

г) детальное описание применяемой программы обеспечения качества, требуемой в соответствии с разделом 1.7.3; и

д) описание любых предшествующих перевозке мероприятий, предлагаемых в отношении радиоактивного материала особого вида или радиоактивного материала с низкой способностью к рассеянию.

6.4.23.9 Каждому сертификату об утверждении, выдаваемому компетентным органом, должен быть присвоен опознавательный знак. Этот знак должен иметь следующий обобщенный вид:

VRI/номер/код типа

а) За исключением случаев, предусмотренных в п. 6.4.23.10 б), VRI представляет собой отличительный символ или знак государства, выдавшей сертификат[1].

б) Номер должен присваиваться компетентным органом. Конкретная конструкция или перевозка должны иметь свой особый индивидуальный номер. Опознавательный знак утверждения перевозки должен иметь четкую связь с опознавательным знаком утверждения конструкции.

в) Для выдаваемых сертификатов об утверждении должны применяться следующие коды типов в приведенном ниже порядке:

AF – Конструкция упаковки типа A для делящегося материала
B(U) – Конструкция упаковки типа B(U) [B(U)F в случае делящегося материала]
B(M) – Конструкция упаковки типа B(M) [B(M)F в случае делящегося материала]
C – Конструкция упаковки типа C (CF в случае делящегося материала)
IF – Конструкция промышленной упаковки для делящегося материала
S – Радиоактивный материал особого вида
LD – Радиоактивный материал с низкой способностью к рассеянию
T – Перевозка
X – Специальные условия

В случае конструкций упаковок для неделящегося материала в виде урана гексафторида или для делящегося - освобожденного материала в виде урана гексафторида, когда это не применяется ни одним из кодов, указанных выше, используются следующие коды типов:

H(U) – Одностороннее утверждение
H(M) – Многостороннее утверждение.

г) В сертификатах об утверждении на конструкцию упаковки и радиоактивный материал особого вида, за исключением сертификатов, выдаваемых согласно переходным положениям, изложенным в п.п. 1.6.6.2–1.6.6.3, а также в сертификатах об утверждении на радиоактивный материал с низкой способностью к рассеянию, к коду типа должны добавляться цифры "-96".

6.4.23.10 Коды типов должны применяться следующим образом:

а) Каждый сертификат и каждая упаковка должны иметь соответствующий опознавательный знак, который содержит символы, предписываемые в п. 6.4.23.9, за тем исключением, что применительно к упаковкам за второй дробной чертой должны

[1] Отличительный знак государства в соответствии с предписаниями Венской конвенции о дорожном движении 1968 года.

проставляться только соответствующие коды типа конструкции с цифрами "-96", если это применимо, т. е. индексы "T" или "X" не входят в опознавательный знак на упаковке. Если утверждения конструкции и перевозки объединены в единый документ, то применимые коды типов повторно указывать не требуется.

Например:

RUS/100/B(M)F-96A:	конструкция упаковки типа B(M), утвержденная для делящегося материала, требующая многостороннего утверждения, для которого компетентный орган Российской Федерации присвоил номер конструкции 100 (проставляется как на упаковке, так и на сертификате об утверждении на конструкцию упаковки);
RUS/100/B(M)F-96T:	утверждение перевозки, выданное для упаковки, которая имеет указанный выше опознавательный знак (проставляется только на сертификате);
RUS/944/X:	выданное компетентным органом Российской Федерации утверждение специальных условий, которому присвоен номер 944 (проставляется только на сертификате);
RUS/782/IF-96:	конструкция промышленной упаковки для делящегося материала, утвержденная компетентным органом Российской Федерации, которой присвоен номер конструкции упаковки 782 (проставляется как на упаковке, так и на сертификате об утверждении на конструкцию упаковки); и
RUS/515/H(U)-96:	утвержденная компетентным органом Российской Федерации конструкция упаковки для делящегося-освобожденного материала в виде гексафторида урана, которой присвоен номер конструкции упаковки 515 (проставляется как на упаковке, так и на сертификате об утверждении конструкции упаковки).

б) В случае, если многостороннее утверждение обеспечивается путем подтверждения согласно п. 6.4.23.16, должен использоваться только опознавательный знак, установленный страной, в которой разработана конструкция или которая осуществляет перевозку. Если многостороннее утверждение обеспечивается путем выдачи сертификатов каждой последующей страной, то каждый сертификат должен иметь соответствующий опознавательный знак, а упаковка, конструкция которой утверждается таким образом, должна иметь все соответствующие опознавательные знаки.

Например:
RUS/100/B(M)F-96
UA/70/B(M)F-96

будет опознавательным знаком упаковки, которая первоначально была утверждена Российской Федерацией, а затем утверждена посредством выдачи отдельного сертификата Украиной. Дополнительные опознавательные знаки проставляются на упаковке аналогичным образом.

в) Пересмотр сертификата должен быть отражен записью в скобках после опознавательного знака на сертификате. Например, RUS/100/B(M)F-96 (Rev.2) будет означать 2-й пересмотр утвержденного Российской Федерацией сертификата на конструкцию упаковки; или RUS/100/B(M)F-96 (Rev.0) – первоначальную выдачу утвержденного Российской Федерацией сертификата на конструкцию упаковки. В случае первоначальной выдачи запись в скобках не обязательна, и вместо "Rev.0" могут также использоваться другие надписи, например "первоначальная выдача" (original issuance). Номера пересмотра сертификата могут устанавливаться только страной, выдавшей первоначальный сертификат об утверждении.

г) Дополнительные символы (которые могут быть необходимы в соответствии с национальными требованиями) могут быть добавлены в скобках в конце опознавательного знака; например, RUS/100/B(M)F-96(SP503).

д) Менять опознавательный знак на упаковочном комплекте при каждом пересмотре сертификата на данную конструкцию не обязательно. Такое изменение маркировки производится только в тех случаях, когда пересмотр сертификата на конструкцию

упаковки влечет за собой изменение буквенных кодов типа конструкции упаковки, указываемых после второй дробной черты.

6.4.23.11 Каждый сертификат об утверждении, выдаваемый компетентным органом для радиоактивного материала особого вида или радиоактивного материала с низкой способностью к рассеянию, должен содержать следующую информацию:

а) тип сертификата;
б) опознавательный знак компетентного органа;
в) дату выдачи и срок действия;
г) перечень применимых национальных и международных требований, включая издание Правил МАГАТЭ по безопасной перевозке радиоактивных материалов, на основании которого утверждается радиоактивный материал особого вида или радиоактивный материал с низкой способностью к рассеянию;
д) указание радиоактивного материала особого вида или радиоактивного материала с низкой способностью к рассеянию;
е) описание радиоактивного материала особого вида или радиоактивного материала с низкой способностью к рассеянию;
ж) спецификации конструкции для радиоактивного материала особого вида или радиоактивного материала с низкой способностью к рассеянию, которые могут включать ссылки на чертежи;
з) спецификацию радиоактивного содержимого, включающую данные о его активности, а также описание физической и химической форм;
и) детальное описание применяемой программы обеспечения качества, требуемой согласно разделу 1.7.3;
к) ссылку на представляемую заявителем информацию об особых мерах, которые необходимо принять до начала перевозки;
л) по усмотрению компетентного органа – наименование заявителя;
м) подпись и должность лица, выдавшего сертификат.

6.4.23.12 Каждый сертификат об утверждении для специальных условий, выдаваемый компетентным органом, должен содержать следующую информацию:

а) тип сертификата;
б) опознавательный знак компетентного органа;
в) дату выдачи и срок действия;
г) вид или виды транспорта;
д) любые возможные ограничения в отношении видов транспорта, типа транспортного средства, контейнера и необходимые инструкции по сопровождению в пути следования;
е) перечень применимых национальных и международных требований, включая издание Правил МАГАТЭ по безопасной перевозке радиоактивных материалов, на основании которого утверждаются специальные условия;
ж) заявление: "Настоящий сертификат не освобождает отправителя от выполнения любого требования правительства страны, на территорию или через территорию которой будет перевозиться данная упаковка";
з) ссылки на сертификаты для альтернативного радиоактивного содержимого, подтверждение другого компетентного органа либо дополнительные технические данные или информацию по усмотрению соответствующего компетентного органа;
и) описание упаковочного комплекта с использованием ссылок на чертежи или спецификацию конструкции. По усмотрению компетентного органа должно представляться также графическое изображение размером не более 21×30 см, иллюстрирующее компоновку упаковки, вместе с кратким описанием упаковочного комплекта, включая описание конструкционных материалов, общей массы, основных внешних габаритов и внешнего вида;
к) спецификацию разрешенного радиоактивного содержимого, включая любые ограничения, налагаемые на радиоактивное содержимое, которые не могут быть прямо определены по характеру упаковочного комплекта. Она должна включать информацию о физической и химической формах, значениях активности (включая, в соответствующих случаях, активность различных изотопов), количестве в граммах (для делящегося материала) и о том, является ли данный материал радиоактивным материалом особого вида или радиоактивным материалом с низкой способностью к рассеянию, если это применимо;

л) кроме того, в отношении упаковок, предназначенных для делящегося материала:
   1) подробное описание допущенного радиоактивного содержимого;
   2) значение индекса безопасности по критичности;
   3) ссылку на документацию, подтверждающую безопасность содержимого по критичности;
   4) особые характеристики, на основе которых при оценке критичности было сделано допущение об отсутствии воды в определенных пустотах;
   5) допущение (основанное на требованиях п. 6.4.11.4 б)) относительно изменения процесса размножения нейтронов, сделанное при оценке критичности исходя из реальной истории облучения;
   6) диапазон температур внешней среды, для которого утверждены специальные условия;

м) подробный перечень дополнительных мер эксплуатационного контроля, требующихся для подготовки, погрузки, перемещения, разгрузки и обработки груза, включая особые условия в отношении укладки в целях безопасного отвода тепла;

н) по усмотрению компетентного органа – основания для специальных условий;

о) описание компенсирующих мер, которые необходимо принимать в связи с тем, что перевозка будет осуществляться в специальных условиях;

п) ссылку на предоставляемую заявителем информацию относительно применения упаковочного комплекта или особых мер, которые необходимо принять до начала перевозки;

р) информацию об условиях внешней среды, принятых для целей разработки конструкции, если они не соответствуют условиям п.п. 6.4.8.5, 6.4.8.6 и 6.4.8.15, в зависимости от того, что применимо;

с) указание аварийных мер, которые компетентный орган считает необходимыми;

т) детальное описание применяемой программы обеспечения качества, требуемой в соответствии с разделом 1.7.3;

у) по усмотрению компетентного органа – наименование заявителя и перевозчика;

ф) подпись и должность лица, выдавшего сертификат.

6.4.23.13 Каждый сертификат об утверждении на перевозку, выданный компетентным органом, должен содержать следующую информацию:

а) тип сертификата;

б) опознавательный(ые) знак (знаки) компетентного органа;

в) дату выдачи и срок действия;

г) перечень применимых национальных и международных правил, включая издание Правил МАГАТЭ по безопасной перевозке радиоактивных материалов, на основании которого утверждается перевозка;

д) любые возможные ограничения в отношении видов транспорта, типа транспортного средства, контейнера, а также необходимые инструкции по сопровождению в пути следования;

е) заявление: "Настоящий сертификат не освобождает отправителя от выполнения любого требования правительства страны, на территорию или через территорию которой будет перевозиться данная упаковка";

ж) подробный перечень дополнительных мер эксплуатационного контроля, необходимых для подготовки, погрузки, перемещения, разгрузки и обработки груза, включая особые условия в отношении укладки в целях безопасного отвода тепла или обеспечения безопасности по критичности;

з) ссылку на предоставляемую заявителем информацию относительно особых мер, которые необходимо принять до начала перевозки;

и) ссылку на соответствующий сертификат (сертификаты) об утверждении на конструкцию;

к) спецификацию фактического радиоактивного содержимого, включая ограничения, налагаемые на радиоактивное содержимое, которые не могут быть прямо определены по характеру упаковочного комплекта. Она должна включать информацию о физической и химической формах, значениях полной активности (включая, в соответствующих случаях, активность различных изотопов), количестве в граммах (для делящегося материала) и о том, является ли данный материал радиоактивным материалом особого вида или радиоактивным материалом с низкой способностью к рассеянию, если это применимо;

л) указание аварийных мер, которые компетентный орган считает необходимыми;
м) детальное описание применяемой программы обеспечения качества, требуемой в соответствии с разделом 1.7.3;
н) по усмотрению компетентного органа – наименование заявителя;
о) подпись и должность лица, выдавшего сертификат.

6.4.23.14 Сертификат об утверждении на конструкцию упаковки, выдаваемый компетентным органом, должен содержать следующую информацию:

а) тип сертификата;
б) опознавательный знак компетентного органа;
в) дату выдачи и срок действия;
г) возможные ограничения в отношении видов транспорта, если это необходимо;
д) перечень применимых национальных и международных правил, включая издание Правил МАГАТЭ по безопасной перевозке радиоактивных материалов, на основании которого утверждается конструкция;
е) заявление: "Настоящий сертификат не освобождает отправителя от выполнения любого требования правительства страны, на территорию или через территорию которой будет транспортироваться данная упаковка";
ж) ссылки на сертификаты для альтернативного радиоактивного содержимого, подтвержденные другим компетентным органом либо дополнительные технические данные или информацию по усмотрению соответствующего компетентного органа;
з) заявление о разрешении перевозки в случаях, когда утверждение перевозки требуется в соответствии с п. 5.1.5.1.2, если это необходимо;
и) обозначение упаковочного комплекта;
к) описание упаковочного комплекта с использованием ссылок на чертежи или спецификацию конструкции. По усмотрению компетентного органа следует предоставлять графическое изображение размером не более 21×30 см, иллюстрирующее компоновку упаковки, краткое описание упаковочного комплекта, включая описание конструкционных материалов, общей массы, основных внешних габаритов и внешнего вида;
л) спецификацию конструкции со ссылками на чертежи;
м) спецификацию разрешенного радиоактивного содержимого, включая:
- ограничения, налагаемые на радиоактивное содержимое, которые не могут быть прямо определены по характеру упаковочного комплекта;
- информацию о физической и химической формах, значениях активности (включая, в соответствующих случаях, активность различных изотопов), количестве в граммах (для делящегося материала) и о том, является ли данный материал радиоактивным материалом особого вида или радиоактивным материалом с низкой способностью к рассеянию, если это применимо;
н) описание системы защитной оболочки;
о) для упаковок, предназначенных для делящегося материала дополнительно:

1) подробное описание допущенного радиоактивного содержимого;
2) описание системы защитной оболочки;
3 значение индекса безопасности по критичности;
4) ссылку на документацию, подтверждающую безопасность содержимого по критичности;
5) особые характеристики, на основе которых при оценке критичности было сделано допущение об отсутствии воды в определенных пустотах;
6) допущение (основанное на требованиях п. 6.4.11.4 б)) относительно изменения процесса размножения нейтронов, сделанное при оценке критичности исходя из реальной истории облучения;
7) диапазон температур внешней среды, для которого утверждена конструкция упаковки;

п) для упаковок типа B(M) – заявление с указанием предписаний п.п. 6.4.7.5, 6.4.8.4, 6.4.8.5, 6.4.8.6 и 6.4.8.9–6.4.8.15, которым данная упаковка не соответствует, и дополнительной информации, которая может оказаться полезной для других компетентных органов;

р) для упаковок, содержащих более 0,1 кг урана гексафторида, - заявление с указанием применяемых предписаний п. 6.4.6.4, если таковые имеются, и дополнительной информации, которая может оказаться полезной для компетентных органов;
с) подробный перечень дополнительных мер эксплуатационного контроля, требующихся для подготовки, погрузки, перемещения, разгрузки и обработки груза, включая особые условия в отношении укладки в целях безопасного отвода тепла;
т) ссылку на представляемую заявителем информацию относительно применения упаковочного комплекта или особых мер, которые необходимо принять до начала перевозки;
у) информацию об условиях внешней среды, принятых для целей разработки конструкции, если они не соответствуют условиям п.п. 6.4.8.5, 6.4.8.6 и 6.4.8.15, в зависимости от того, что применимо;
ф) детальное описание применяемой программы обеспечения качества, требуемой в соответствии с разделом 1.7.3;
х) указание аварийных мер, которые компетентный орган считает необходимыми;
ц) наименование заявителя (по усмотрению компетентного органа);
ч) подпись и должность лица, выдавшего сертификат.

6.4.23.15 Компетентному органу должен быть сообщен серийный номер каждого упаковочного комплекта, изготовленного в соответствии с утвержденной им конструкцией и в соответствии с п.п. 1.6.6.2.1, 1.6.6.2.2, 6.4.22.2, 6.4.22.3 и 6.4.22.4.

6.4.23.16 Многостороннее утверждение может осуществляться путем подтверждения первоначального сертификата, выданного компетентным органом страны, в которой разработана конструкция или которая осуществляет перевозку. Такое подтверждение может иметь форму утверждения первоначального сертификата или выдачи отдельного утверждения, приложения, дополнения и т.п. компетентным органом страны, через территорию или на территорию которой осуществляется перевозка.

ГЛАВА 6.5
ТРЕБОВАНИЯ К ИЗГОТОВЛЕНИЮ И ИСПЫТАНИЯМ КОНТЕЙНЕРОВ СРЕДНЕЙ ГРУЗОПОДЪЕМНОСТИ ДЛЯ МАССОВЫХ ГРУЗОВ (КСМ)

6.5.1 ОБЩИЕ ТРЕБОВАНИЯ

6.5.1.1 Сфера охвата

6.5.1.1.1 Требования настоящей главы применяются к контейнерам средней грузоподъемности для массовых грузов (КСМ), использование которых для перевозок конкретных опасных грузов разрешено в соответствии с инструкциями по упаковке, указанными в колонке 8 таблицы А главы 3.2. Переносные цистерны и контейнеры-цистерны, отвечающие требованиям главы 6.7 или 6.8, соответственно, не считаются КСМ. КСМ, удовлетворяющие требованиям настоящей главы, не считаются контейнерами по определению Прил. 2 к СМГС.

6.5.1.1.2 В исключительных случаях КСМ и их эксплуатационное оборудование, не в полной мере отвечающие приведенным ниже требованиям, но обладающие приемлемыми техническими характеристиками, могут быть рассмотрены компетентным органом на предмет официального утверждения. Кроме того, компетентные органы могут рассмотреть вопрос об использовании технических решений, обеспечивающих по меньшей мере равную безопасность в том, что касается совместимости со свойствами перевозимых веществ, а также равного или большего сопротивления удару, нагрузке и воздействию огня.

6.5.1.1.3 Конструкция, оборудование, испытания, маркировка и требования по эксплуатации КСМ должны быть одобрены компетентным органом страны, в которой КСМ официально утвержден[1].

6.5.1.1.4 Изготовители КСМ и предприятия, занимающиеся их последующим распространением, должны представлять информацию о процедурах, которым надлежит следовать, и описание типов и размеров затворов (включая требуемые уплотнения) и других устройств, необходимых для того, чтобы предъявляемые к перевозке КСМ могли выдерживать эксплуатационные испытания, предусмотренные в настоящей главе.

6.5.1.2 (зарезервировано)

6.5.1.3 (зарезервировано)

6.5.1.4 Система кодового обозначения КСМ

6.5.1.4.1 Код состоит из двух арабских цифр, предусмотренных в подпункте а); за ними следует(ют) прописная(ые) буква(ы), предусмотренная(ые) в подпункте б); далее, при наличии указания в соответствующем разделе, следует арабская цифра, обозначающая особенности конструкции КСМ.

а)

Тип	Для твердых веществ, загружаемых или разгружаемых		Для жидкостей
	самотеком	под давлением более 10 кПа (0,1 бар)	
Жесткий	11	21	31
Мягкий	13	-	-

б) **Материалы**

A. Сталь (все типы и виды обработки поверхности)
B. Алюминий
C. Естественная древесина
D. Фанера

[1] Если страна утверждения не является участницей СМГС – компетентным органом страны, являющейся участницей СМГС, первой по пути следования груза.

F. Древесно-волокнистые материалы
G. Картон
H. Полимерные материалы
L. Текстильная ткань
M. Бумага многослойная
N. Металл (кроме стали или алюминия).

6.5.1.4.2 Для составных КСМ используются две прописные латинские буквы, проставляемые последовательно во второй позиции кода. Первая буква обозначает материал, из которого изготовлена внутренняя емкость КСМ, а вторая – материал, из которого изготовлена наружная часть КСМ.

6.5.1.4.3 КСМ присваиваются следующие кодовые обозначения:

Таблица 6.5.1.4.3

Материал	**Назначение и особенности конструкции**	**Код**	**Номер пункта**
1	2	3	4
Металлические			6.5.5.1
A. Сталь	для твердых веществ, загружаемых или разгружаемых самотеком	11A	
	для твердых веществ, загружаемых или разгружаемых под давлением	21A	
	для жидкостей	31A	
B. Алюминий	для твердых веществ, загружаемых или разгружаемых самотеком	11B	
	для твердых веществ, загружаемых или разгружаемых под давлением	21B	
	для жидкостей	31B	
N. Другие металлы, кроме стали или алюминия	для твердых веществ, загружаемых или разгружаемых самотеком	11N	
	для твердых веществ, загружаемых или разгружаемых под давлением	21N	
	для жидкостей	31N	
Мягкие			6.5.5.2
H. Полимеры	полимерная ткань без покрытия или вкладыша	13H1	
	полимерная ткань с покрытием	13H2	
	полимерная ткань с вкладышем	13H3	
	полимерная ткань с покрытием и вкладышем	13H4	
	полимерная пленка	13H5	
L. Текстильная ткань	Текстильная ткань без покрытия или вкладыша	13L1	
	Текстильная ткань с покрытием	13L2	
	Текстильная ткань с вкладышем	13L3	
	Текстильная ткань с покрытием и вкладышем	13L4	
M. Бумага	многослойная	13M1	
	многослойная, влагонепроницаемая	13M2	
H. **Жесткая пластмасса**	с конструктивным оборудованием, для твердых веществ, загружаемых или разгружаемых самотеком	11H1	6.5.5.3
	для твердых веществ, загружаемых или разгружаемых самотеком, с самонесущей конструкцией	11H2	
	для твердых веществ, загружаемых или разгружаемых под давлением, с конструктивным оборудованием	21H1	

Материал	Назначение и особенности конструкции	Код	Номер пункта
1	2	3	4
	для твердых веществ, загружаемых или разгружаемых под давлением, без дополнительного оборудования	21H2	
	для жидкостей, с конструктивным оборудованием	31H1	
	для жидкостей, без дополнительного оборудования	31H2	
HZ. **Составные, с пластмассовой внутренней емкостью**[1]	для твердых веществ, загружаемых или разгружаемых самотеком, с жесткой пластмассовой емкостью	11HZ1	6.5.5.4
	для твердых веществ, загружаемых или разгружаемых самотеком, с мягкой полимерной емкостью	11HZ2	
	для твердых веществ, загружаемых или разгружаемых под давлением, с жесткой пластмассовой емкостью	21HZ1	
	для твердых веществ, загружаемых или разгружаемых под давлением, с мягкой полимерной емкостью	21HZ2	
	для жидкостей, с жесткой пластмассовой емкостью	31HZ1	
	для жидкостей, с мягкой полимерной емкостью	31HZ2	
G. **Картон**	для твердых веществ, загружаемых или разгружаемых самотеком	11G	6.5.5.5
Деревянные			6.5.5.6
C. Естественная древесина	для твердых веществ, загружаемых или разгружаемых самотеком, с внутренним вкладышем	11C	
D. Фанера	для твердых веществ, загружаемых или разгружаемых самотеком, с внутренним вкладышем	11D	
F. Древесно-волокнистый материал	для твердых веществ, загружаемых или разгружаемых самотеком, с внутренним вкладышем	11F	

6.5.1.4.4 За кодом КСМ может следовать буква "W", которая означает, что КСМ, хотя и относится к типу, обозначенному кодом, изготовлен в соответствии с техническими требованиями, отличающимися от требований, указанных в разделе 6.5.5, и считается равноценным в соответствии с требованиями п. 6.5.1.1.2.

6.5.2 МАРКИРОВКА

6.5.2.1 Основная маркировка

6.5.2.1.1 Каждый КСМ, изготовленный и предназначенный для использования в соответствии с Прил. 2. к СМГС, должен иметь долговечную и разборчивую маркировку, наносимую на месте, удобном для осмотра. Буквы, цифры и символы должны иметь высоту не менее 12 мм.

Маркировка должна содержать следующие элементы:

а) символ Организации Объединенных Наций: (u n). Данный символ должен использоваться исключительно для указания того, что тара удовлетворяет соответствующим требования главы 6.1, 6.2, 6.3, 6.5 или 6.6.

[1] При применении данного кодового обозначения буква Z должна заменяться прописной буквой, соответствующей виду материала, используемого для наружной оболочки (см. п. 6.5.1.4.1 б).

На металлических КСМ, на которых маркировка нанесена методом штамповки или тиснения, вместо этого символа можно использовать прописные буквы "UN";

б) код, обозначающий тип КСМ в соответствии с п. 6.5.1.4;

в) прописную букву, указывающую группу упаковки, для которой был утвержден тип конструкции:
   - X – для групп упаковки I, II и III (только в случае КСМ для твердых веществ);
   - Y – для групп упаковки II и III;
   - Z – для группы упаковки III;

г) месяц и год (две последние цифры года) изготовления;

д) отличительный знак государства, разрешившего нанесение маркировки[1];

е) наименование или товарный знак изготовителя или иное обозначение КСМ, указанное компетентным органом;

ж) массу груза при испытании на штабелирование в кг. В случае КСМ, не предназначенных для штабелирования, должна быть указана цифра "0";

з) максимально допустимую массу брутто , кг.

Основная маркировка должна наноситься в последовательности вышеуказанных подпунктов. Маркировка, предписанная в п. 6.5.2.2, и любая другая маркировка, разрешенная компетентным органом, должна наноситься таким образом, чтобы можно было правильно идентифицировать различные элементы маркировки.

Элементы маркировки, наносимой в соответствии с подпунктами а)-з) и п. 6.5.2.2, должны быть четко отделены от других элементов, например косой чертой или пропуском (пробелом), чтобы его можно было легко идентифицировать.

6.5.2.1.2 Примеры маркировочных надписей для различных типов КСМ в соответствии с положениями п. 6.5.2.1.1 а) – з):

u n 11A/Y/02 03 UA/UMZ 777 5500/1500	Для металлического КСМ, предназначенного для твердых веществ, разгружаемых самотеком, изготовленного из стали для групп упаковки II и III в феврале 2003 года с разрешения Украины фирмой "Южный машиностроительный завод", типа конструкции, которому компетентный орган присвоил серийный номер 777 нагрузка при испытании на штабелирование 5500 кг максимально допустимая масса брутто 1500 кг.
u n 13H3/Z/03 03 Fin/Nokia 1713 0/1500	Для мягкого КСМ, предназначенного для твердых веществ, разгружаемых самотеком, изготовленного из тканого полимерного материала с вкладышем. для штабелирования не предназначен.
u n 31H1/Y/07 03 RUS/JSK "NZHK" 45165/1200	Для жесткого пластмассового КСМ, предназначенного для жидкостей, с конструктивным оборудованием, выдерживающим штабелирование.
u n 31HA1/Y/05 05 SK/Tatra 1683 10800/1200	Для составного КСМ, предназначенного для жидкостей, с жесткой пластмассовой внутренней емкостью и стальной наружной оболочкой.
u n 11C/X/11 03 PL/Hortex 6366 3000/910	Для деревянного КСМ, предназначенного для твердых веществ, имеющего внутренний вкладыш и допущенного для перевозки твердых веществ групп упаковки I, II и III.

6.5.2.2 Дополнительная маркировка

[1] Отличительный знак государства согласно Венской конвенции о дорожном движении 1968 года.

6.5.2.2.1 Кроме маркировки, предписанной в п. 6.5.2.1, на каждый КСМ должны быть нанесены нижеследующие данные, которые могут быть указаны на устойчивой к коррозии табличке, постоянно прикрепленной в легкодоступном для осмотра месте:

Таблица 6.5.2.2.1

Дополнительная маркировка	**Материал или тип КСМ**				
	Металл	**Жесткая пластмасса**	**Составные**	**Картон**	**Дерево**
Вместимость (по воде при температуре 20°С), л*	X	X	X		
Масса тары, кг*	X	X	X	X	X
Испытательное (манометрическое) давление, кПа (бар)*, если применимо		X	X		
Максимальное давление наполнения/опорожнения, кПа (бар)*, если применимо	X	X	X		
Материал корпуса и его минимальная толщина, мм	X				
Дата последнего испытания на герметичность (месяц и год), если применимо	X	X	X		
Дата последней проверки (месяц и год)	X	X	X		
Серийный номер, присвоенный изготовителем	X				
Максимально допустимая нагрузка при штабелировании**	X	X	X	X	X

X - означает, что необходимо указать требуемые данные

* - должна быть указана используемая единица измерения

**** -** *маркировка, согласно п. 6.5.2.2.2. применяется ко всем КСМ, изготовленным, отремонтированным или восстановленным после 01.01.2011 (см. также п. 1.6.1.15)*

6.5.2.2.2 Максимально допустимая нагрузка при штабелировании КСМ должна быть указана на манипуляционном знаке:

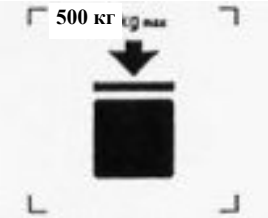

КСМ, выдерживает нагрузку от штабелирования, равную 500 кг

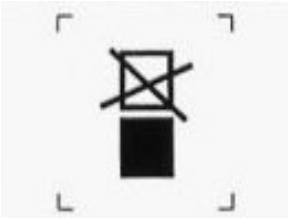

КСМ не выдерживает штабелирования

Манипуляционный знак должен иметь размеры не менее 100 x 100 мм, быть долговечным и ясно видимым. Высота букв и цифр должна быть не менее 12 мм.

Масса, указанная на манипуляционном знаке, не должна превышать нагрузку, используемую во время испытания типа конструкции (см. п. 6.5.6.6.4), деленную на 1,8.

Примечание: *Положения п. 6.5.2.2.2 применяются ко всем КСМ, изготовленным, отремонтированным или восстановленным после 01.01.2011 (см. также п. 1.6.1.15)*

6.5.2.2.3 Помимо маркировки, предписанной в п. 6.5.2.1, мягкие КСМ могут иметь пиктограмму, указывающую рекомендуемые методы подъема.

6.5.2.2.4 На внутренней емкости составных КСМ должны быть указаны по меньшей мере следующие данные:

а) наименование или товарный знак изготовителя или иное обозначение КСМ, указанное компетентным органом (см. п. 6.5.2.1.1 е);

б) дата изготовления (см. п. 6.5.2.1.1 г);

в) отличительный знак государства, разрешившего нанесение маркировки (см. п. 6.5.2.1.1 д).

6.5.2.2.5 Если составной КСМ сконструирован таким образом, что его наружная оболочка демонтируется при перевозке в порожнем состоянии (например, при возвращении КСМ отправителю для повторного использования), то на каждом из демонтируемых съемных элементов должны быть проставлены месяц и год изготовления, а также наименование или символ изготовителя или иное обозначение КСМ, указанное компетентным органом (п. 6.5.2.1.1 е)).

6.5.2.3 Соответствие типу конструкции

Маркировка означает, что КСМ соответствуют типу конструкции, успешно прошедшему испытания и что указанные в свидетельстве требования выполнены.

6.5.3 ТРЕБОВАНИЯ К КОНСТРУКЦИИ

6.5.3.1 Общие требования

6.5.3.1.1 КСМ должны быть износостойкими или защищенными от повреждений в результате воздействия внешней среды.

6.5.3.1.2 КСМ должны изготавливаться и закрываться таким образом, чтобы при обычных условиях перевозки исключалась потеря содержимого, в том числе под воздействием вибрации или изменения температуры, влажности или давления.

6.5.3.1.3 КСМ и их затворы должны изготавливаться из материалов, совместимых с их содержимым, или иметь такое внутреннее покрытие, благодаря которому они:

а) не подвергаются воздействию содержимого, в результате которого их использование может представлять опасность;

б) не вступают в реакцию с содержимым, не вызывают его разложения и не образуют с ним вредных или опасных соединений.

6.5.3.1.4 Прокладки, если они используются, должны быть изготовлены из материала, не разрушающегося под воздействием перевозимого груза.

6.5.3.1.5 Эксплуатационное оборудование должно устанавливаться или защищаться таким образом, чтобы свести к минимуму опасность потери содержимого в результате повреждения во время погрузочно-разгрузочных операций и перевозки.

6.5.3.1.6 КСМ, их строповочные приспособления, а также их эксплуатационное и конструктивное оборудование должны быть спроектированы таким образом, чтобы выдерживать без потери содержимого внутреннее давление содержимого, а также нагрузки, возникающие при обычных условиях погрузки, выгрузки и перевозки. КСМ, предназначенные для укладки в штабель, должны быть спроектированы для штабелирования. Строповочные и крепежные устройства КСМ должны быть достаточно прочными, чтобы выдерживать нагрузки, возникающие при обычных условиях погрузки, выгрузки и перевозки, не подвергаясь значительной деформации и не разрушаясь, а также должны устанавливаться таким образом, чтобы в любой части КСМ не возникало чрезмерных нагрузок.

6.5.3.1.7 Если КСМ состоит из корпуса в раме, то он должен изготавливаться таким образом, чтобы:

а) корпус не изнашивался и не истирался под воздействием рамы, вследствие чего может произойти повреждение корпуса;

б) корпус постоянно находился в раме;

в) детали оборудования устанавливались таким образом, чтобы они не могли быть повреждены при относительном расширении или смещении соединений между корпусом и рамой.

6.5.3.1.8 Если на КСМ установлен клапан донной разгрузки, то он должен быть предохранен в закрытом положении. Система разгрузки должна быть защищена от повреждения. Клапаны, имеющие рычажные затворы, должны быть предохранены от случайного открывания. Положение "Открыто" или "Закрыто" должно быть легко различимым. Для КСМ, содержащих жидкости, должна быть предусмотрена дополнительная герметизация разгрузочного отверстия, например посредством глухого фланца или аналогичного устройства.

6.5.4 ИСПЫТАНИЯ, СЕРТИФИКАЦИЯ И ПРОВЕРКА

6.5.4.1 ***Гарантия качества:*** КСМ должны быть изготовлены в соответствии с требованиями настоящей главы и испытаны по программе обеспечения качества, признанной компетентным органом.

Примечание: *Стандарт ISO 16106:2006 «Тара – Транспортные упаковки для опасных грузов – Тара, контейнеры средней грузоподъемности для массовых грузов (КСМ) и крупногабаритная тара для опасных грузов – Руководящие указания по применению стандарта ISO 9001 (Packaging – Transport packages for dangerous goods – Dangerous goods packagings, intermediate bulk containers (IBCs) and large packagings – Guidelines for the application of ISO 9001)» содержит указания в отношении процедур, которые могут применяться*

6.5.4.2 ***Требования к испытаниям:*** КСМ должны подвергаться испытаниям по типу конструкции и, если это требуется, первоначальным и периодическим проверкам и испытаниям в соответствии с п. 6.5.4.4.

6.5.4.3 ***Сертификация:*** На каждый тип конструкции КСМ должно выдаваться свидетельство и наноситься маркировка (указанная в разделе 6.5.2), удостоверяющие, что данный тип конструкции, включая его оборудование, отвечает требованиям испытаний.

6.5.4.4 Проверки и испытания

Примечание: *См. также п. 6.5.4.5 в отношении испытаний и проверок, отремонтированных КСМ.*

6.5.4.4.1 Каждый металлический, жесткий пластмассовый и составной КСМ должен подвергаться проверке на предмет соответствия требованиям компетентного органа

а) перед началом эксплуатации (в том числе после восстановления), а затем с интервалами не более 5 лет в отношении:
   – соответствия типу конструкции, включая маркировку;
   – состояния внутренней и наружной поверхности;
   – надлежащего функционирования эксплуатационного оборудования.

   Теплоизоляцию (если таковая имеется) следует снимать только при необходимости тщательного осмотра корпуса КСМ ;

б) не реже чем через каждые 2,5 года в отношении:
   – состояния наружной поверхности;
   – надлежащего функционирования эксплуатационного оборудования.

   Теплоизоляцию (если таковая имеется) следует снимать только при необходимости тщательного осмотра корпуса КСМ.

КСМ должен соответствовать утвержденному типу конструкции.

6.5.4.4.2 Металлические, жесткие пластмассовые и составные КСМ, предназначенные для жидкостей или твердых веществ, которые наполняются или разгружаются под давлением, должны подвергаться и выдерживать испытание на герметичность не менее эффективное, чем испытание, предписанное в п. 6.5.6.7.3:

а) перед их первым использованием для перевозки;
б) с интервалами, не превышающими 2,5 года.

Для этого испытания на КСМ должно быть установлено первичное нижнее запорное устройство. Внутренняя емкость составных КСМ может испытываться без наружного корпуса, если это не повлияет на достоверность результатов испытания.

6.5.4.4.3 Протокол о проверке и испытании должен храниться у владельца по крайней мере до срока проведения следующей проверки или испытания. В протоколе должны быть указаны результаты проверки и испытания, а также наименования организации, проводившей проверку и испытание (см. также требования в отношении маркировки в п. 6.5.2.2.1).

6.5.4.4.4 Компетентный орган может потребовать проведения внеочередных испытаний в соответствии с положениями настоящей главы для доказательства того, что КСМ отвечают требованиям испытаний типа конструкции.

6.5.4.5 Отремонтированные КСМ

6.5.4.5.1 Если КСМ поврежден в результате аварии или по другой причине, он должен быть отремонтирован или пройти техническое обслуживание (см. определение "*Текущее техническое обслуживание КСМ*" в разделе 1.2.1) с тем, чтобы соответствовать типу конструкции. Поврежденные корпуса жестких пластмассовых КСМ и поврежденные внутренние емкости составных КСМ подлежат замене.

6.5.4.5.2 В дополнение к требованиям в отношении испытаний и проверок, предусмотренных в Прил. 2 к СМГС, КСМ должен быть подвергнут процедуре испытаний и проверок в соответствии с требованиями, изложенными в п.6.5.4.4. В случаях, когда КСМ подвергается ремонту, должен составляться протокол.

6.5.4.5.3 Уполномоченная организация, проводящая испытания и проверку после ремонта, должна наносить на КСМ долговечную маркировку рядом с маркировочным знаком соответствия типа конструкции требованиям ООН, указывающую:
а) государство, в котором были проведены испытания и проверка;
б) наименование или утвержденный символ уполномоченной организации, проводившей испытания и проверку;
в) дату (месяц, год) проведения испытаний и проверки.

6.5.4.5.4 Испытания и проверки, проведенные в соответствии с п. 6.5.4.5.2, могут считаться удовлетворяющими требованиям в отношении периодических испытаний и проверок, которые должны проводиться каждые 2,5 года и 5 лет в соответствии с установленным объемом испытаний и проверок.

6.5.5 ОСОБЫЕ ТРЕБОВАНИЯ К КСМ

6.5.5.1 Металлические КСМ

6.5.5.1.1 Настоящие требования применяются к металлическим КСМ, предназначенным для перевозки твердых веществ и/или жидкостей. Металлические КСМ имеют следующие коды:

а) 11A, 11B, 11N (для твердых веществ, которые загружаются и/или разгружаются самотеком);

б) 21A, 21B, 21N (для твердых веществ, которые загружаются и/или разгружаются под избыточным давлением более 10 кПа (0,1 бар));

в) 31A, 31B, 31N (для жидкостей).

6.5.5.1.2 Корпуса должны изготавливаться из соответствующего пластичного металла, свариваемость которого подтверждена. Швы должны быть выполнены квалифицированно и обеспечивать полную безопасность. В соответствующих случаях надлежит учитывать поведение материала при низких температурах.

6.5.5.1.3 Необходимо исключить возможность повреждения в результате гальванического эффекта, возникающего при соединении разнородных металлов.

6.5.5.1.4 Во избежание возникновения опасной реакции с алюминием в результате трения или удара алюминиевые КСМ, предназначенные для перевозки легковоспламеняющихся жидкостей, не должны иметь съемных деталей (крышки, затворы и т.д.), изготовленных из стали без защитного антикоррозионного покрытия,.

6.5.5.1.5 Металлические КСМ должны изготавливаться из металла, который отвечает следующим требованиям:

а) для стали – относительное удлинение при разрыве (в %) должно быть не менее

$$\frac{10000}{Rm} \text{ (но не менее 20\%);}$$

где:
Rm – гарантированный минимум прочности на разрыв используемой стали, МПа;

б) для алюминия и его сплавов – относительное удлинение при разрыве (в %) должно быть не менее $\frac{10000}{6Rm}$ (но не менее 8%).

Образцы, используемые для определения относительного удлинения на разрыв, должны быть взяты в направлении, поперечном к прокату и должны быть закреплены таким образом, чтобы:

$$L_0 = 5d \text{ или}$$
$$L_0 = 5{,}65\sqrt{A}$$

где:
L_0 – расчетная длина образца перед испытанием;
d – диаметр;
A – площадь поперечного сечения испытываемого образца.

6.5.5.1.6 Минимальная толщина стенки:

а) для стандартной стали, характеризуемой произведением Rm x A_o = 10000, толщина стенки не должна быть менее величин, указанных в таблице:

Таблица 6.5.3.1.6.

Вместимость (С), л	Толщина стенки (Т), мм			
	Код КСМ 11А, 11В, 11N		Код КСМ 21А, 21В, 21N, 31А, 31В, 31N	
	Незащищенный	Защищенный	Незащищенный	Защищенный
С ≤ 1000	2,0	1,5	2,5	2,0
1000 < С ≤ 2000	Т = С/2000 + 1,5	Т = С/2000 + 1,0	Т = С/2000 + 2,0	Т = С/2000 + 1,5
2000 < С ≤ 3000	Т = С/2000 + 1,5	Т = С/2000 + 1,0	Т = С /1000 + 1,0	Т = С/2000 + 1,5

где:

A_0 – минимальное относительное удлинение (в %) используемой стандартной стали при воздействии разрывного усилия (см. п. 6.5.5.1.5);

б) для металлов, иных чем стандартная сталь, минимальная толщина стенки определяется по следующей формуле:

$$e_1 = \frac{21{,}4 \times e_0}{\sqrt[3]{Rm_1 \times A_1}}$$

где:

e_1 –эквивалентная толщина стенки из используемого металла, мм;

e_0 –минимальная толщина стенки из стандартной стали, мм;

Rm_1 – гарантированный предел прочности на разрыв используемого металла, МПа (см. подпункт в));

A_1 – минимальное относительное удлинение, %, используемого металла под воздействием разрывного усилия (см. п. 6.5.5.1.5).

В любом случае толщина стенки не должна быть менее 1,5 мм.

в) гарантированный предел прочности на разрыв используемого металла (Rm_1) является минимальной величиной согласно национальным или международным стандартам на материалы. Для аустенитных сталей заданное минимальное значение Rm, соответствующее стандартам на материал, может быть увеличено до 15%, если в свидетельстве о проверке материала официально указано более высокое значение. Если на данный материал стандарты отсутствуют, значением Rm должно быть минимальное значение, подтвержденное в свидетельстве (сертификате) на материал.

6.5.5.1.7 Требования к устройствам для сброса давления. У КСМ, предназначенных для перевозки жидкостей, на случай полного охвата КСМ пламенем для предотвращения разрыва корпуса должна быть предусмотрена возможность выпуска достаточного количества паров. Это может быть осуществлено посредством штатных устройств для сброса давления или с помощью других конструктивных решений. Давление срабатывания предохранительных устройств не должно превышать 65 кПа (0,65 бар) и не быть меньше общего манометрического давления в КСМ (т. е. давления паров наполняющего вещества плюс парциальное давление воздуха и других инертных газов минус 100 кПа (1 бар)) при 55°С, определенного из расчета максимальной степени наполнения в соответствии с п. 4.1.1.4. Требуемые устройства для сброса давления должны устанавливаться в газовом пространстве КСМ.

6.5.5.2 Мягкие КСМ

6.5.5.2.1 Настоящие требования применяются к мягким КСМ, имеющим следующие коды:

13H1 (полимерная ткань без внутреннего покрытия или вкладыша)
13H2 (полимерная ткань с внутренним покрытием)
13H3 (полимерная ткань с внутренним вкладышем)
13H4 (полимерная ткань с внутренним покрытием и вкладышем)
13H5 (полимерная пленка)
13L1 (текстильная ткань без внутреннего покрытия или вкладыша)
13L2 (текстильная ткань с внутренним покрытием)
13L3 (текстильная ткань с внутренним вкладышем)
13L4 (текстильная ткань с внутренним покрытием и вкладышем)
13M1 (бумага многослойная)
13M2 (бумага многослойная, влагонепроницаемая)

Мягкие КСМ предназначены только для перевозки твердых веществ.

6.5.5.2.2 Корпус КСМ должен изготавливаться из соответствующих материалов. Прочность материала и конструкция мягкого КСМ должны соответствовать его вместимости и назначению.

6.5.5.2.3 Материалы, используемые в конструкции мягких КСМ кодов 13М1 и 13М2, должны сохранять не менее 85% прочности на разрыв по отношению к первоначально измеренной прочности при относительной влажности воздуха 67% после полного погружения в воду не менее чем на 24 часа.

6.5.5.2.4 Соединения (швы) должны быть прошиты, заварены, склеены или выполнены другим подходящим методом. Края прошитых соединений должны быть закреплены.

6.5.5.2.5 Мягкие КСМ должны обладать достаточным сопротивлением старению и разрушению под воздействием ультрафиолетового излучения, климатических условий или содержащегося в них вещества, с тем чтобы они соответствовали своему назначению.

6.5.5.2.6 Если для мягких полимерных КСМ предписывается защита от ультрафиолетового излучения, то их материал должен содержать добавки сажи, пигментов или ингибиторов. Добавки должны быть совместимы с перевозимым веществом и сохранять свои свойства в течение срока эксплуатации корпуса. В случае применения сажи, пигментов или ингибиторов, отличающихся от тех, которые использовались при изготовлении испытанного типа конструкции, повторные испытания могут не проводиться, если изменения в содержании сажи, пигмента или ингибитора не оказывают отрицательного воздействия на физико-механические свойства материала.

6.5.5.2.7 В материал корпуса могут включаться добавки для повышения сопротивления старению или для других целей при условии, что они не оказывают отрицательного воздействия на физико-химические свойства материала.

6.5.5.2.8 Для изготовления корпуса КСМ не должны применяться вторичные материалы использовавшихся ранее сосудов. Разрешается применять отходы или остатки, получаемые в ходе того же производственного процесса. Разрешается повторно использовать фитинги и поддоны оснований, при условии, что такие детали не были повреждены во время их предыдущего использования.

6.5.5.2.9 После наполнения соотношение между высотой и шириной КСМ не должно превышать 2:1.

6.5.5.2.10 Вкладыш должен изготавливаться из пригодного материала прочность и конструкция которого должны соответствовать вместимости КСМ и его назначению. Соединения и затворы должны быть непроницаемыми для сыпучих веществ и способными выдерживать давления и удары, возникающие при нормальных условиях погрузки, выгрузки и перевозки.

6.5.5.3 Жесткие пластмассовые КСМ

6.5.5.3.1 Настоящие требования применяются к жестким пластмассовым КСМ, предназначенным для перевозки твердых веществ и/или жидкостей. Жесткие пластмассовые КСМ имеют следующие коды:

11Н1 (для твердых веществ, загружаемых и/или разгружаемых самотеком, оснащенные конструктивным оборудованием, выдерживающим максимальную нагрузку при штабелировании КСМ);

11Н2 (для твердых веществ, загружаемых и/или разгружаемых самотеком, с самонесущей конструкцией);

21Н1 (для твердых веществ, загружаемых и разгружаемых под давлением, оснащенные конструктивным оборудованием, выдерживающим максимальную нагрузку при штабелировании КСМ);

21Н2 (для твердых веществ, загружаемых и разгружаемых под давлением, с самонесущей конструкцией);

31Н1 (для жидкостей, оснащенные конструктивным оборудованием, выдерживающим максимальную нагрузку при штабелировании КСМ);

31Н2 (для жидкостей, с самонесущей конструкцией).

6.5.5.3.2 Корпус должен быть изготовлен из соответствующих полимерных материалов с известными характеристиками и иметь достаточную прочность, соответствующую его вместимости и назначению. Материалы должны обладать достаточным сопротивлением старению, разрушению под воздействием перевозимых веществ и ультрафиолетового излучения. Следует учитывать поведение материала при низких температурах. Утечка перевозимого вещества не должна представлять опасности при нормальных условиях перевозки.

6.5.5.3.3 Защита от ультрафиолетового излучения должна обеспечиваться за счет добавления сажи, пигментов или ингибиторов. Добавки должны быть совместимы с содержимым и сохранять свои свойства в течение срока эксплуатации корпуса. В случае применения сажи, пигментов или ингибиторов, отличающихся от тех, которые использовались при изготовлении испытанного типа конструкции, повторные испытания могут не проводиться, если изменения в содержании сажи, пигмента или ингибитора не оказывают отрицательного воздействия на физико-механические свойства материала конструкции.

6.5.5.3.4 Для повышения сопротивления старению или для других целей в материал корпуса могут включаться добавки, при условии, что они не оказывают отрицательного воздействия на физико-химические свойства материала.

6.5.5.3.5 Для изготовления жестких пластмассовых КСМ не должны применяться бывшие в употреблении вторичные материалы, за исключением отходов производства или измельченных материалов, полученных в ходе этого же производственного процесса.

6.5.5.4 Составные КСМ с пластмассовыми внутренними емкостями

6.5.5.4.1 Настоящие требования применяются к составным КСМ, предназначенным для перевозки твердых веществ и/или жидкостей. Составные КСМ имеют следующие коды:

11HZ1 (составные КСМ с жесткой пластмассовой внутренней емкостью для перевозки твердых веществ, загружаемых и/или разгружаемых самотеком);

11HZ2 (составные КСМ с мягкой полимерной внутренней емкостью для перевозки твердых веществ, загружаемых и/или разгружаемых самотеком);

21HZ1 (составные КСМ с жесткой пластмассовой внутренней емкостью для перевозки твердых веществ, загружаемых или разгружаемых под давлением);

21HZ2 (составные КСМ с мягкой полимерной внутренней емкостью для перевозки твердых веществ, загружаемых или разгружаемых под давлением);

31HZ1 (составные КСМ с жесткой пластмассовой внутренней емкостью для перевозки жидкостей);

31HZ2 (составные КСМ с мягкой полимерной внутренней емкостью для перевозки жидкостей).

Код КСМ должен быть уточнен путем замены буквы «Z» прописной буквой, соответствующей виду материала, из которого изготовлена наружная оболочка КСМ (см. п. 6.5.1.4.1б).

6.5.5.4.2 Внутренняя емкость не предназначена для удержания веществ без наружной оболочки. "Жесткая" внутренняя емкость – емкость, которая сохраняет свою форму в порожнем состоянии без закрывающих устройств и без поддержки наружной оболочки. Внутренняя емкость, не являющаяся "жесткой", считается "мягкой".

6.5.5.4.3 Наружная оболочка, как правило, состоит из жесткого материала, имеющего такую форму, чтобы защищать внутреннюю емкость от механических повреждений при погрузке-выгрузке и перевозке, но сама она не предназначена для выполнения функции удержания веществ. В необходимых случаях она может включать основание (поддон).

6.5.5.4.4 Составной КСМ со сплошной наружной оболочкой должен быть сконструирован таким образом, чтобы можно было без затруднений определить целостность внутренней емкости после испытания на герметичность и гидравлического испытания.

6.5.5.4.5 Вместимость КСМ типа 31HZ2 не должна превышать 1250 л.

6.5.5.4.6 Внутренняя емкость должна изготавливаться из соответствующих пластмассовых материалов с известными характеристиками и иметь достаточную прочность,

соответствующую ее вместимости и назначению. Материалы должны обладать достаточным сопротивлением старению и разрушению под воздействием перевозимых веществ и ультрафиолетового излучения. Следует учитывать поведение материала при низких температурах. Утечка перевозимого вещества не должна представлять опасности при нормальных условиях перевозки.

6.5.5.4.7 Защита от ультрафиолетового излучения обеспечиваться за счет добавления сажи, пигмента или ингибитора. Добавки должны быть совместимы с содержимым и сохранять свои свойства в течение срока эксплуатации внутренней емкости. В случае применения сажи, пигментов или ингибиторов, отличающихся от тех, которые использовались при изготовлении испытанного типа конструкции, повторные испытания могут не проводиться, если изменения в содержании сажи, пигмента или ингибитора не оказывают отрицательного воздействия на физико-механические свойства материала конструкции.

6.5.5.4.8 Для повышения сопротивления старению или иных целей в материал внутренней емкости могут быть включены добавки, при условии, что они не оказывают отрицательного воздействия на физико-химические свойства материала.

6.5.5.4.9 Для изготовления внутренних емкостей не должны применяться бывшие в употреблении материалы, за исключением отходов производства или измельченных материалов, полученных в ходе этого же производственного процесса.

6.5.5.4.10 Внутренняя емкость КСМ типа 31HZ2 должна быть покрыта минимум тремя слоями пленки.

6.5.5.4.11 Прочность материала и конструкция наружной оболочки должны соответствовать вместимости составного КСМ и его назначению.

6.5.5.4.12 На наружной оболочке не должно быть выступов, которые могли бы повредить внутреннюю емкость.

6.5.5.4.13 Металлические наружные оболочки должны быть изготовлены из соответствующего металла достаточной толщины.

6.5.5.4.14 При изготовлении наружной оболочки из естественной древесины должна применяться хорошо выдержанная и технически сухая древесина, не имеющая дефектов, которые могут существенно снизить прочность оболочки. Верхняя и нижняя части могут быть изготовлены из водостойких древесных материалов, например твердых древесно-волокнистых плит, древесностружечных плит или других подходящих древесных материалов.

6.5.5.4.15 При изготовлении наружной оболочки из фанеры должна применяться хорошо выдержанная фанера из лущеного, строганного или пиленого шпона, технически сухая и не имеющая дефектов, которые существенно снизили бы прочность оболочки. Смежные слои должны быть склеены водостойким клеем. Наряду с фанерой для изготовления оболочки допускается использовать другие подходящие материалы. Оболочка должна быть прочно сбита гвоздями, прикреплена к угловым стойкам или концам, либо закреплена с помощью других подходящих методов.

6.5.5.4.16 Стенки наружной оболочки должны быть изготовлены из водостойких древесных материалов, таких как твердые древесно-волокнистые и древесностружечные плиты или другие подходящие древесные материалы. Остальные части оболочки могут быть изготовлены из других пригодных материалов.

6.5.5.4.17 При изготовлении наружной оболочки из картона должен применяться прочный, высококачественный сплошной или двусторонний гофрированный картон (одно- или многослойный), соответствующий вместимости наружной оболочки и его назначению. Внешняя поверхность должна обладать такой водостойкостью, чтобы увеличение массы, определяемое в результате 30-минутного испытания по методу Кобба (используется для установления гигроскопичности), не превышало 155 г/м^2 (см. стандарт ISO 535:1991). Картон должен обладать соответствующей прочностью на изгиб, быть разрезан, отфальцован без задиров и иметь соответствующие прорези, чтобы при установке оболочки не было изломов, растрескиваний поверхности или лишних изгибов. Гофрированный слой картона должен быть прочно склеен с облицовкой.

6.5.5.4.18 Края наружной оболочки из картона могут крепиться к деревянной раме, или могут быть полностью изготовлены из древесины. Для укрепления может применяться обшивка тонкими досками.

6.5.5.4.19 Производственные швы на наружной оболочке из картона должны быть заклеены клейкой лентой, соединены внахлест и склеены или соединены внахлест и скреплены металлическими скобками. Соединения внахлест должны иметь необходимый запас. Если швы склеиваются или скрепляются клейкой лентой, то следует использовать водостойкий клей.

6.5.5.4.20 Если наружная оболочка изготовлена из полимерных материалов, то к оболочке применяются соответствующие требования п.п. 6.5.5.4.6–6.5.5.4.9.

6.5.5.4.21 Наружная оболочка КСМ типа 31HZ2 должна полностью охватывать внутреннюю емкость со всех сторон.

6.5.5.4.22 Несъемный поддон основания, являющийся частью КСМ, или съемный поддон должны быть пригодны для механической погрузки и выгрузки КСМ, заполненного до максимально допустимой массы брутто.

6.5.5.4.23 Съемный поддон или несъемный поддон КСМ должны быть сконструированы таким образом, чтобы они не имели выступов во избежание повреждений при погрузке и выгрузке.

6.5.5.4.24 Наружная оболочка должна быть закреплена на съемном поддоне таким образом, чтобы обеспечивалась устойчивость КСМ при погрузке, выгрузке и перевозке. Если используется съемный поддон, то на его верхней поверхности не должно быть острых выступов, которые могли бы повредить КСМ.

6.5.5.4.25 Для обеспечения возможности штабелирования КСМ могут оборудоваться деревянными опорами, которые не должны соприкасаться с внутренней емкостью.

6.5.5.4.26 Если КСМ предназначен для штабелирования, то его опорная поверхность должна распределять нагрузку безопасным образом. КСМ должен быть сконструирован так, чтобы нагрузка не передавалась на внутреннюю емкость.

6.5.5.5 КСМ из картона

6.5.5.5.1 Настоящие требования применяются к КСМ из картона, предназначенным для перевозки твердых веществ, которые загружаются или разгружаются самотеком. КСМ из картона имеют код 11G.

6.5.5.5.2 КСМ из картона не должен иметь устройств для подъема за верхнюю часть.

6.5.5.5.3 При изготовлении корпуса должен применяться прочный, высококачественный сплошной или двусторонний гофрированный картон (одно- или многослойный), соответствующий вместимости КСМ и его назначению. Внешняя поверхность должна обладать водостойкостью, чтобы увеличение массы, определяемое в результате 30-минутного испытания по методу Кобба, (используется для установления гигроскопичности), не превышало 155 г/м^2 (см. стандарт ISO 535:1991). Картон должен обладать соответствующей прочностью на изгиб, быть разрезан, отфальцован без задиров и иметь соответствующие прорези, чтобы при сборке не было изломов, растрескивания поверхности или лишних изгибов. Гофрированный слой картона должен быть прочно склеен с наружными слоями.

6.5.5.5.4 Стенки, включая верхнюю и нижнюю, должны иметь стойкость к проколу не менее 15 Дж (при измерении согласно стандарту ISO 3036:1975).

6.5.5.5.5 Производственные швы на корпусе КСМ должны быть соединены внахлест с необходимым запасом, заклеены клейкой лентой, склеены, скреплены металлическими скобками или соединены другим не менее эффективным способом. Если швы склеиваются или скрепляются клейкой лентой, то следует использовать водостойкий клей. Металлические скобки должны проходить насквозь через все скрепляемые элементы и иметь такую форму

или обладать такой защитой, чтобы они не могли повредить или проткнуть внутренний вкладыш.

6.5.5.5.6 Вкладыш должен быть изготовлен из подходящего материала. Прочность используемого материала и конструкция вкладыша должны соответствовать вместимости КСМ и его назначению. Соединения и затворы должны быть непроницаемыми для сыпучих веществ и способными выдерживать статические и динамические нагрузки, которые могут возникать при нормальных условиях погрузки, выгрузки и перевозки.

6.5.5.5.7 Несъемный поддон, являющийся частью КСМ, или съемный поддон должны быть пригодны для механизированной погрузки и выгрузки КСМ, заполненного до максимально допустимой массы брутто.

6.5.5.5.8 Съемный поддон или несъемный поддон КСМ должны быть сконструированы таким образом, чтобы они не имели выступов во избежание повреждений при погрузке и выгрузке.

6.5.5.5.9 В целях обеспечения устойчивости при погрузке, выгрузке и перевозке корпус должен быть закреплен на съемном поддоне. На верхней поверхности съемного поддона не должно быть острых выступов, которые могли бы повредить КСМ.

6.5.5.5.10 Для обеспечения возможности штабелирования КСМ могут оборудоваться деревянными опорами, которые не должны соприкасаться с вкладышем КСМ.

6.5.5.5.11 Если КСМ предназначены для штабелирования, то опорная поверхность должна распределять нагрузку безопасным образом, чтобы обеспечивалась устойчивость штабеля КСМ.

6.5.5.6 Деревянные КСМ

6.5.5.6.1 Настоящие требования применяются к деревянным КСМ, предназначенным для перевозки твердых веществ, которые загружаются или разгружаются самотеком, Деревянные КСМ имеют следующие коды:
11C (из естественной древесины с внутренним вкладышем)
11D (из фанеры с внутренним вкладышем)
11F (из древесно-волокнистых материалов с внутренним вкладышем).

6.5.5.6.2 Деревянные КСМ не должны иметь устройств для подъема за верхнюю часть.

6.5.5.6.3 Прочность используемых материалов и метод изготовления корпуса должны соответствовать вместимости и предназначению КСМ.

6.5.5.6.4 Естественная древесина, идущая на изготовление КСМ, должна быть хорошо выдержанной, технически сухой и не иметь дефектов, которые снизили бы прочность любой части КСМ. Каждая часть КСМ должна состоять из цельного куска или эквивалентного ему элемента. Элементы считаются эквивалентными цельному куску, если используются соответствующий метод склеивания (например, соединение Линдермана, шпунтовое соединение, гнездовое или фланцевое соединение), стыковое соединение с не менее чем 2 скобками из гофрированного металла на каждое соединение или другие эффективные методы.

6.5.5.6.5 Фанера, используемая для изготовления корпуса, должна быть, как минимум трехслойной, хорошо выдержанной, из лущеного, строганного или пиленого шпона, технически сухой и не имеющей дефектов, которые снизили бы прочность корпуса. Все смежные слои должны быть склеены водостойким клеем. Наряду с фанерой для изготовления корпуса могут использоваться другие подходящие материалы.

6.5.5.6.6 При изготовлении корпуса из древесноволокнистых материалов должны использоваться водостойкие твердые древесноволокнистые плиты, древесностружечные плиты или другие подходящие древесные материалы.

6.5.5.6.7 Корпус КСМ должен быть либо прочно сбит гвоздями, либо прикреплен к угловым стойкам или концам, либо собран другими подходящими методами.

6.5.5.6.8 Вкладыш должен быть изготовлен из соответствующего материала. Прочность используемого материала и конструкция вкладыша должны соответствовать вместимости КСМ и его назначению. Соединения и затворы должны быть непроницаемыми для сыпучих веществ и способными выдерживать статические и динамические нагрузки, которые могут возникать при нормальных условиях погрузки, выгрузки и перевозки.

6.5.5.6.9 Несъемное основание, являющееся частью КСМ, или съемный поддон должны быть пригодны для механизированной погрузки и выгрузки КСМ, заполненного до максимально допустимой массы брутто.

6.5.5.6.10 Съемный поддон или несъемное основание КСМ должны быть сконструированы таким образом, чтобы они не имели никаких выступов во избежание повреждений при погрузке и выгрузке.

6.5.5.6.11 В целях обеспечения устойчивости при погрузке, выгрузке и перевозке корпус КСМ должен быть закреплен на съемном поддоне. Если используется съемный поддон, то на его верхней поверхности не должно быть острых выступов, которые могли бы повредить КСМ.

6.5.5.6.12 В целях расширения возможностей для штабелирования могут использоваться такие крепежные устройства, как деревянные опоры, однако они не должны соприкасаться с вкладышем.

6.5.5.6.13 Если КСМ предназначены для штабелирования, то опорная поверхность должна распределять нагрузку таким образом, чтобы обеспечивалась устойчивость штабеля КСМ.

6.5.6 ИСПЫТАНИЯ КСМ

6.5.6.1 Процедура и периодичность проведения испытаний

6.5.6.1.1 Каждый тип конструкции КСМ должен успешно пройти испытания, предписанные в настоящей главе до начала эксплуатации и утверждения компетентным органом, разрешающим несение маркировки. Тип конструкции КСМ определяется конструкцией, размером, материалом и его толщиной, технологией изготовления и устройствами для наполнения и опорожнения, но может также охватывать и различные способы обработки поверхности. Тип конструкции КСМ также включает КСМ, которые отличаются от прототипа только меньшими габаритными размерами.

6.5.6.1.2 Испытаниям должны подвергаться КСМ, подготовленные для перевозки. КСМ должны быть наполнены согласно предписаниям соответствующих разделов. Вещества, которые будут перевозиться в КСМ, могут заменяться другими веществами, если это не повлияет на достоверность результатов испытаний. Если вместо одного твердого вещества используется другое, оно должно иметь те же физико-механические характеристики (массу, размер частиц и т. д.), что и вещество, подлежащее перевозке. Допускается использование добавок, таких как мешки с дробью, для достижения требуемой общей массы упаковки, если эти добавки размещены так, что это не скажется на достоверности результатов испытаний.

6.5.6.2 Испытания типа конструкции

6.5.6.2.1 Один КСМ каждого типа конструкции, размера, толщины стенок и технологии изготовления должен подвергаться испытаниям, указанным в п. 6.5.6.3.7, в последовательности, в которой они перечислены в таблице 6.5.6.3.7, и в соответствии с условиями, изложенными в п.п. 6.5.6.5–6.5.6.13. Испытания типа конструкции должны проводиться в соответствии с указаниями компетентного органа.

6.5.6.2.2 Для доказательства химической совместимости материала с содержащимися в КСМ грузами или стандартными жидкостями в соответствии с п.п. 6.5.6.3.3 или 6.5.6.3.5, в случае КСМ из жесткой пластмассы типа 31H2 и составных КСМ типов 31HH1 и 31HH2, можно использовать второй КСМ, если эти КСМ сконструированы для штабелирования. В таком случае оба КСМ должны предварительно выдерживаться согласно п.п. 6.5.4.3.3 или 6.5.4.3.5.

6.5.6.2.3 Компетентный орган может разрешить проведение выборочных испытаний на КСМ, которые по сравнению с испытанным типом имеют несущественные отличия, например незначительно уменьшенные габаритные размеры.

6.5.6.2.4 Если при проведении испытаний используются съемные поддоны, в протокол испытаний, составляемый в соответствии с п. 6.5.6.14, должно быть включено техническое описание используемых поддонов.

6.5.6.3 Подготовка КСМ к испытаниям

6.5.6.3.1 Бумажные КСМ, КСМ из картона и составные КСМ с наружной оболочкой из картона должны выдерживаться по меньшей мере в течение 24 час в атмосфере с регулируемыми температурой и влажностью:
- температура 23°C ± 2°C, относительная влажность 50% ± 2%.

Примечание: *Вследствие кратковременных колебаний и ограниченной точности измерений результаты отдельных измерений относительной влажности могут изменяться в пределах ±5%, не оказывая существенного влияния на достоверность результатов испытаний.*

6.5.6.3.2 Должны быть приняты дополнительные меры к тому, чтобы удостовериться, что полимерные материалы, использованные для изготовления жестких пластмассовых КСМ (тип 31H1 и 31H2) и составных КСМ (тип 31HZ1 и 31HZ2), удовлетворяют требованиям, изложенным соответственно в п.п. 6.5.5.3.2–6.5.5.3.4 и 6.5.5.4.6–6.5.5.4.9.

6.5.6.3.3 Для доказательства химической совместимости с содержащимися в них грузами образцы КСМ должны подвергаться предварительному выдерживанию в течение 6 месяцев, в ходе которого образцы остаются заполненными веществами, для перевозки которых они предназначены, или веществами, которые вызывают, по крайней мере, столь же сильное растрескивание, снижение прочности или нарушение молекулярной структуры рассматриваемых пластмассовых материалов. После предварительного испытания образцы должны подвергаться испытаниям, указанным в таблице 6.5.6.3.7.

6.5.6.3.4 Если химическая совместимость полимерного материала была установлена другим способом, то вышеупомянутое испытание на совместимость можно не проводить. Альтернативный способ должен быть признан компетентным органом и быть не менее достоверным, чем испытание на совместимость.

6.5.6.3.5 Для жестких пластмассовых КСМ из полиэтилена (типы 31H1 и 31H2), предусмотренных в п. 6.5.5.3, составных КСМ с внутренней ёмкостью из полиэтилена (типы 31HZ1 и 31HZ2), предусмотренных в п. 6.5.5.4, химическая совместимость с жидкими наполнителями, отнесенными к стандартным жидкостям в соответствии с п. 4.1.1.19, может быть проверена с использованием стандартных жидкостей (см. раздел 6.1.6), как это описывается ниже.

Стандартные жидкости оказывают характерное разрушающее воздействие на полиэтилен, поскольку они вызывают размягчение в результате разбухания, растрескивание под напряжением, расщепление молекул или комбинацию этих видов воздействия.
Химическая совместимость тары может быть проверена путем выдерживания требуемых испытательных образцов в течение 21 суток при 40°C с использованием соответствующей(их) стандартной(ых) жидкости(ей). Если стандартной жидкостью является вода, то выдерживания в соответствии с данной процедурой не требуется. Выдерживание испытательных образцов, которые используются при испытании на штабелирование, не требуется в случае стандартных жидкостей "смачивающий раствор" и "уксусная кислота". После выдерживания испытательные образцы подвергаются испытаниям, предписанным в п.п. 6.5.6.4–6.5.6.9.
В случае трет-бутила гидропероксида с содержанием пероксида более 40% и надуксусных кислот, отнесенных к классу 5.2, испытание на совместимость с использованием стандартных жидкостей не проводится. Для указанных веществ химическая совместимость испытательных образцов должна быть доказана посредством их выдерживания в течение 6 месяцев при температуре окружающей среды с веществами, для перевозки которых они предназначены.

Результаты испытаний КСМ из полиэтилена, проведенных в соответствии с процедурой, предусмотренной в настоящем пункте, могут быть утверждены для КСМ такого же типа конструкции, внутренняя поверхность которой обработана фтором.

6.5.6.3.6 Для указанных в п. 6.5.6.3.5 типов конструкции КСМ из полиэтилена, которые прошли испытание, предусмотренное в п. 6.5.6.3.5, химическая совместимость с наполнителями может быть также проверена посредством лабораторных испытаний, подтверждающих, что воздействие таких наполнителей на испытательные образцы является менее значительным, чем воздействие соответствующей(их) стандартной(ых) жидкости(ей), учитывая соответствующие процессы разрушения. Что касается плотности и давления паров, то применяются те же условия, что и условия, предусмотренные в п. 4.1.1.19.2.

6.5.6.3.7 Испытания типа конструкции и их последовательность

Таблица 6.5.6.3.7

Тип КСМ	Вид испытания									
	На виброустойчивость[е]	**На подъем за нижнюю часть**	**На подъем за верхнюю часть[а]**	**На штабелирование[б]**	**На герметичность**	**Гидравлическое испытание**	**На падение**	**На опрокидывание**	**На наклон**	**На разрыв[в]**
Металлические: 11A, 11B, 11N,	-	1. [а]	2.	3.	-	-	4. [д]	-	-	-
21A, 21B, 21N,	-	1. [а]	2.	3.	4.	5.	6. [д]	-	-	-
31B, 31N	1.	2. [а]	3.	4.	5.	6.	7. [д]	-	-	-
Мягкие[г]: 13H1, 13H2, 13H3, 13H4, 13H5, 13L1, 13L2, 13L3, 13L4, 13M1, 13M2		-	X[в]	X	-	-	X	X	X	X
Жесткие пластмассовые 11H1, 11H2,		1. [а]	2.	3.	-	-	4.	-	-	-
21H1, 21H2,		1. [а]	2.	3.	4.	5.	6.	-	-	-
31H1, 31H2	1.	2. [а]	3.	4.[ж]	5.	6.	7.	-	-	-
Составные: 11HZ1, 11HZ2,		1. [а]	2.	3.	-	-	4. [д]	-	-	-
21HZ1, 21HZ2,		1. [а]	2.	3.	4.	5.	6. [д]	-	-	-
31HZ1, 31HZ2	1.	2. [а]	3.	4.[ж]	5.	6.	7. [д]	-	-	-
Из картона: 11G		1.	-	2.	-	-	3.	-	-	-
Деревянные: 11C, 11D, 11F		1.	-	2.	-	-	3.	-	-	-

[а] Если КСМ сконструирован для указанного способа погрузки/выгрузки.
[б] Если КСМ сконструирован для штабелирования.
[в] Если КСМ сконструирован для подъема за верхнюю или боковую часть.
[г] Если требуемое испытание обозначено знаком «X», испытания КСМ могут проводиться в любой последовательности.
[д] При испытании на падение может использоваться другой КСМ того же типа конструкции.
[е] При испытании на виброустойчивость может использоваться другой КСМ такой же конструкции.
[ж] Второй КСМ может использоваться независимо от последовательности проведения испытаний непосредственно после предварительного выдерживания (см. п. 6.5.6.2.2).

6.5.6.4 Испытание на подъем за нижнюю часть

6.5.6.4.1 Применение

Проводится на КСМ из картона, деревянных КСМ и всех типах КСМ, которые оборудованы устройствами для подъема за основание, в качестве испытания типа конструкции.

6.5.6.4.2 Подготовка КСМ к испытанию

КСМ должен быть загружен так, чтобы его масса брутто в 1,25 раза превышала максимально допустимую массу брутто данного КСМ. Груз должен быть распределен равномерно.

6.5.6.4.3 Метод проведения испытания

КСМ должен дважды подниматься и опускаться погрузчиком с введением вилочного захвата по центру на 3/4 ширины основания (если место ввода вилочного захвата не фиксировано). Вилочный захват должен вводиться на глубину 3/4 размера основания в направлении ввода захвата. Испытание должно проводиться со всех возможных направлений ввода захвата.

6.5.6.4.4 Критерии прохождения испытания

Отсутствие остаточной деформации, при наличии которой КСМ (включая поддон, если таковой имеется) становится небезопасным для перевозки, и отсутствие потери содержимого.

6.5.6.5 Испытание на подъем за верхнюю часть

6.5.6.5.1 Применение

Проводится на типах КСМ, которые сконструированы для подъема за верхнюю часть, и мягких КСМ, сконструированных для подъема за верхнюю или боковую часть, в качестве испытания типа конструкции.

6.5.6.5.2 Подготовка КСМ к испытанию.

Металлические, жесткие пластмассовые и составные КСМ должны загружаться так, чтобы их масса брутто в 2 раза превышала максимально допустимую массу брутто данного КСМ. Мягкие КСМ должны быть наполнены типичным материалом и затем должны быть загружены так, чтобы их нагрузка в 6 раз превышала максимально допустимую массу брутто, причем нагрузка должна быть распределена равномерно.

6.5.6.5.3 Методы проведения испытания.

Металлические и мягкие КСМ должны подниматься в соответствии со способом, предусмотренным их конструкцией, до момента отрыва от пола и удерживаться в этом положении в течение 5 мин.

Жесткие пластмассовые и составные КСМ должны подниматься:

а) с помощью каждой пары расположенных по диагонали грузозахватных устройств так, чтобы подъемная сила действовала вертикально, и удерживаться в этом положении в течение 5 мин;

б) с помощью каждой пары грузозахватных устройств так, чтобы подъемная сила действовала под углом 45° к вертикали по направлению к центру, и удерживаться в этом положении в течение 5 мин.

6.5.6.5.4 Для мягких КСМ могут использоваться другие, не менее эффективные методы испытания подъемом за верхнюю часть и подготовки к нему.

6.5.6.5.5 Критерии прохождения испытания

а) Металлические, жесткие пластмассовые и составные КСМ:

- КСМ остается безопасным при нормальных условиях перевозки;
- отсутствует видимая остаточная деформация, КСМ (включая поддон, если таковой имеется);
- отсутствует потеря содержимого.

б) Мягкие КСМ: отсутствие таких повреждений КСМ или его грузозахватных устройств, при наличии которых КСМ становится небезопасным для перевозки или погрузочно-разгрузочных операций, и отсутствие потери содержимого.

6.5.6.6 Испытание на штабелирование

6.5.6.6.1 Применение

Проводится на всех типах КСМ, которые сконструированы для штабелирования, в качестве испытания типа конструкции.

6.5.6.6.2 Подготовка КСМ к испытанию

КСМ должен быть наполнен до максимально допустимой массы брутто. Если плотность используемого для испытания продукта не позволяет этого сделать, к КСМ должна быть приложена дополнительная нагрузка таким образом, чтобы он испытывался при его максимально допустимой массе брутто. Нагрузка должна быть распределена равномерно.

6.5.6.6.3 Метод проведения испытания

а) КСМ своим основанием должен устанавливаться на горизонтальную жесткую поверхность и подвергаться воздействию равномерно распределенной испытательной нагрузки сверху (см. п. 6.5.6.6.4). В случае жестких пластмассовых КСМ типа 31H2 и составных КСМ типов 31HH1 и 31HH2 испытание на штабелирование должно проводиться с использованием первоначального наполнителя или стандартной жидкости (см. раздел 6.1.6) в соответствии с п.п. 6.5.6.3.3 или 6.5.6.3.5 на втором КСМ, как предусмотрено в п. 6.5.6.2.2, после предварительного выдерживания. КСМ должны подвергаться воздействию испытательной нагрузки в течение периода, составляющего по меньшей мере:

– 5 мин для металлических КСМ;
– 28 суток при температуре 40ºС для жестких пластмассовых КСМ типов 11H2, 21H2 и 31H2 и составных КСМ с наружной оболочкой из полимерного материала, на которую действует нагрузка при штабелировании (тип 11HH1, 11HH2, 21HH1, 21HH2, 31HH1 и 31HH2);
– 24 часа для остальных типов КСМ.

б) Испытательная нагрузка должна прилагаться в соответствии с одним из следующих методов:

– один или несколько однотипных КСМ, загруженных до своей максимально допустимой массы брутто, устанавливаются на испытываемый КСМ ;
– грузы соответствующей массы укладываются на имитирующую основание КСМ плоскую плиту или подставку, которая устанавливается на испытываемый КСМ.

6.5.6.6.4 Расчет испытательной нагрузки.

Масса укладываемого на КСМ груза должна в 1,8 раза превышать общую максимально допустимую массу брутто такого числа однотипных КСМ, которое может укладываться сверху на КСМ во время перевозки.

6.5.6.6.5 Критерии прохождения испытания

а) Все типы КСМ, кроме мягких: отсутствие остаточной деформации, при наличии которой КСМ (включая поддон, если таковой имеется), становится небезопасным для перевозки, и отсутствие потери содержимого.

б) Мягкие КСМ: отсутствие повреждения корпуса, при наличии которого КСМ становится небезопасным для перевозки, и отсутствие потери содержимого.

6.5.6.7 Испытание на герметичность

6.5.6.7.1 Применение

Проводится на типах КСМ, предназначенных для перевозки жидкостей или твердых веществ, загружаемых или разгружаемых под давлением, в качестве испытания типа конструкции и периодического испытания.

6.5.6.7.2 Подготовка КСМ к испытанию

Испытание должно проводиться до установки теплоизоляционного оборудования. Затворы с вентиляционными отверстиями должны быть заменены аналогичными затворами без отверстий, либо вентиляционные отверстия должны быть заглушены.

6.5.6.7.3 Метод проведения испытания и применяемое давление

Испытание должно проводиться в течение не менее 10 мин с использованием воздуха при постоянном избыточном (манометрическом) давлении не менее 20 кПа (0,2 бар). Воздухонепроницаемость КСМ должна определяться соответствующим методом,

например методом испытания на скорость падения давления воздуха, или путем погружения КСМ в воду, или в случае металлических КСМ – методом покрытия швов и соединений мыльным раствором.

6.5.6.7.4 Критерий прохождения испытания

Отсутствие утечки воздуха.

6.5.6.8 Гидравлическое испытание

6.5.4.8.1 Применение

Проводится на КСМ, предназначенных для перевозки жидкостей или твердых веществ, загружаемых и/или разгружаемых под давлением, в качестве испытания типа конструкции.

6.5.6.8.2 Подготовка КСМ к испытанию

Испытание должно проводиться до установки теплоизоляционного оборудования. Устройства для сброса давления должны быть сняты (или выведены из эксплуатации), а отверстия для их установки – заглушены.

6.5.6.8.3 Метод проведения испытания.

Испытание должно проводиться в течение не менее 10 мин с применением гидравлического давления, которое не должно быть ниже давления, указанного в п. 6.5.6.8.4. В ходе испытания КСМ не должны подвергаться механическому воздействию.

6.5.6.8.4 Применяемое давление

6.5.6.8.4.1 Металлические КСМ:

а) для КСМ типов 21A, 21B и 21N, предназначенных для перевозки твердых веществ группы упаковки I, манометрическое давление должно составлять 250 кПа (2,5 бар);

б) для КСМ типов 21A, 21B, 21N, 31A, 31B и 31N, предназначенных для перевозки веществ групп упаковки II или III, манометрическое давление должно составлять 200 кПа (2 бар);

в) для КСМ типов 31A, 31B и 31N манометрическое давление должно составлять 65 кПа (0,65 бар). Дополнительное испытание должно проводиться перед испытанием под давлением 200 кПа (2 бар).

6.5.6.8.4.2 Жесткие пластмассовые и составные КСМ:

а) для КСМ типов 21H1, 21H2, 21HZ1 и 21HZ2 манометрическое давление должно составлять 75 кПа (0,75 бар);

б) для КСМ типов 31H1, 31H2, 31HZ1 и 31HZ2: применяется наибольшая из двух величин, первая из которых определяется как:

– общее манометрическое давление, измеренное в КСМ (т. е. давление паров загруженного вещества плюс парциальное давление воздуха или других инертных газов) при температуре 55°C минус 100 кПа, умноженное на коэффициент безопасности 1,5. Общее манометрическое давление должно определяться при максимальной степени наполнения в соответствии с п. 4.1.1.4 и температуре вещества при наполнении, равной 15°C;

а вторая – с помощью следующего метода:

– удвоенное статическое давление перевозимого вещества, но не менее удвоенного статического давления воды.

6.5.6.8.5 Критерии прохождения испытания(й):

а) для КСМ типов 21A, 21B, 21N, 31A, 31B и 31N, которые подвергаются испытательному давлению, указанному в п. 6.5.6.8.4.1 а) или б): отсутствие утечки;

б) для КСМ типов 31A, 31B и 31N, которые подвергаются испытательному давлению, указанному в п. 6.5.6.8.4.1 в): отсутствие остаточной деформации, при наличии которой КСМ становится небезопасным для перевозки, и отсутствие утечки;

в) для жестких пластмассовых и составных КСМ: отсутствие остаточной деформации, при наличии которой КСМ становится небезопасным для перевозки, и отсутствие утечки.

6.5.6.9 Испытание на падение

6.5.6.9.1 Применение

Проводится на всех типах КСМ в качестве испытания типа конструкции.

6.5.6.9.2 Подготовка КСМ к испытанию

а) Металлические КСМ. КСМ должен заполняться не менее чем на 95% максимальной вместимости в случае твердых веществ или 98% максимальной вместимости в случае жидкостей. Устройства для сброса давления должны быть сняты или выведены из эксплуатации, а отверстия для их установки – заглушены.

б) Мягкие КСМ: КСМ должен быть заполнен до его максимально допустимой массы брутто, причем содержимое должно быть равномерно распределено. Мягкие КСМ. КСМ должен заполняться до его максимально допустимой массы брутто. Содержимое должно быть равномерно распределено..

в) Жесткие пластмассовые и составные КСМ. КСМ должен заполняться не менее чем на 95% максимальной вместимости в случае твердых веществ или 98% максимальной вместимости в случае жидкостей. Устройства для сброса давления должны быть сняты или выведены из эксплуатации, а отверстия для их установки – заглушены. Испытание КСМ должно проводиться при температуре испытываемого образца и его содержимого не выше минус 18°С. Если испытываемые образцы составных КСМ подготовлены по данному методу, то условия выдерживания, предписанные в п. 6.5.6.3.1, могут не соблюдаться. Испытательные жидкости должны поддерживаться в жидком состоянии путем добавления, в случае необходимости, антифриза. Данным условием можно пренебречь, если пластичность и прочность на разрыв рассматриваемых материалов при низких температурах не снижаются.

г) КСМ из картона и деревянные КСМ. КСМ должен заполняться не менее чем на 95% его максимальной вместимости.

6.5.6.9.3 Метод проведения испытания

КСМ должен сбрасываться на неупругую, горизонтальную, плоскую, массивную, жесткую поверхность в соответствии с требованиями п. 6.1.5.3.4 таким образом, чтобы точка удара находилась в той части основания КСМ, которая считается наиболее уязвимой. КСМ вместимостью 0,45 м^3 или менее должны, кроме того, подвергаться испытанию методом сбрасывания:

а) металлические КСМ: на наиболее уязвимую часть, за исключением той части, на которую производилось сбрасывание в ходе первого испытания;

б) мягкие КСМ: на наиболее уязвимую боковую сторону;

в) жесткие пластмассовые КСМ, составные КСМ, КСМ из картона и деревянные КСМ: плашмя на боковую сторону, плашмя на верхнюю часть и на угол.

При каждом сбрасывании могут использоваться одни и те же или разные КСМ.

6.5.6.9.4 Высота сбрасывания

Для твердых веществ и жидкостей, если испытание проводится на предназначенном для перевозки твердом веществе, жидкости или на каком-либо другом веществе, обладающем теми же физическими свойствами:

Группа упаковки I	**Группа упаковки II**	**Группа упаковки III**
1,8 м	1,2 м	0,8 м

Для жидкостей, если испытание проводится с использованием воды:

а) Если плотность предназначенных для перевозки веществ не превышает 1200 кг/м^3:

Группа упаковки II	**Группа упаковки III**
1,2 м	0,8 м

б) Если плотность предназначенных для перевозки веществ превышает 1200 кг/м^3, высота сбрасывания должна рассчитываться на основе значения плотности (d) перевозимого вещества, округленного в большую сторону до 100 кг/м^3:

Группа упаковки II	**Группа упаковки III**
$d \times 10^{-3}$ x 1,0 м	$d \times 10^{-3}$ x 0,67 м

6.5.6.9.5 ***Критерии прохождения испытания(й)***:

а) Металлические КСМ: отсутствие потери содержимого.

б) Мягкие КСМ: отсутствие потери содержимого. Незначительные выбросы при ударе, например через затворы или отверстия прошивки швов, не считаются недостатком КСМ при условии, что после отрыва КСМ от грунта утечка прекращается.

в) Жесткие пластмассовые, деревянные, составные КСМ, а также КСМ из картона: отсутствие потери содержимого. Незначительные выбросы через затворы при ударе не считаются недостатком КСМ при условии, что утечка не продолжается;

г) Все КСМ: отсутствие повреждения, при котором КСМ становится небезопасным для перевозки в целях сбора или утилизации, и отсутствие потери содержимого. Кроме того, КСМ должен выдерживать подъем с помощью соответствующих средств в течение 5 минут с полным отрывом от земли.

6.5.6.10 Испытание на разрыв

6.5.6.10.1 ***Применение***

Проводится на всех типах мягких КСМ в качестве испытания типа конструкции.

6.5.6.10.2 ***Подготовка КСМ к испытанию***.

КСМ должен заполняться не менее чем на 95% вместимости и до его максимально допустимой массы брутто. Груз должен быть распределен равномерно.

6.5.6.10.3 ***Метод проведения испытания***.

После установки КСМ на пол на наиболее широкой боковой стенке корпуса на равном удалении от днища КСМ и верхнего уровня содержимого делается сквозной ножевой разрез под углом 45º к горизонтальной оси КСМ длиной 100 мм. Затем КСМ подвергается воздействию равномерно распределенной нагрузки сверху, которая в 2 раза превышает максимально допустимую массу брутто. Нагрузка должна воздействовать на КСМ по меньшей мере в течение 5 мин. КСМ, сконструированный для подъема за верхнюю или боковую часть, должен после снятия нагрузки, отрываться от пола и удерживаться в данном положении в течение 5 мин.

6.5.6.10.4 ***Критерий прохождения испытания***.

Первоначальная длина разреза не должна увеличиваться более чем на 25%.

6.5.6.11 **Испытание на опрокидывание**

6.5.6.11.1 ***Применение***.

Проводится на всех типах мягких КСМ в качестве испытания типа конструкции.

6.5.6.11.2 ***Подготовка КСМ к испытанию***.

КСМ должен заполняться не менее чем на 95% вместимости до максимально допустимой массы брутто. Груз должен быть распределен равномерно.

6.5.6.11.3 ***Метод проведения испытания***.

КСМ должен опрокидываться своей верхней частью на жесткую, неупругую, гладкую, ровную и горизонтальную поверхность.

6.5.6.11.4 ***Высота опрокидывания***.

Группа упаковки I	Группа упаковки II	Группа упаковки III
1,8 м	1,2 м	0,8 м

6.5.6.11.5 ***Критерий прохождения испытания***.

Отсутствие потери содержимого. Незначительные выбросы при ударе, например через затворы или отверстия прошивки швов, не считаются недостатком КСМ при условии, что утечка не продолжается.

6.5.6.12 Испытание на наклон

6.5.6.12.1 Применение

Проводится на всех типах мягких КСМ, сконструированных для подъема за верхнюю или боковую часть, в качестве испытания типа конструкции.

6.5.6.12.2 Подготовка КСМ к испытанию

КСМ должен заполняться не менее чем на 95% вместимости до максимально допустимой массы брутто. Груз должен быть распределен равномерно.

6.5.6.12.3 ***Метод проведения испытания***.

КСМ, лежащий на боковой стороне, должен подниматься со скоростью не менее 0,1 м/с до достижения вертикального положения с отрывом от пола при помощи одного грузозахватного устройства или, если предусмотрено 4 грузозахватных устройства, при помощи 2 устройств.

6.5.6.12.4 Критерий прохождения испытания

Отсутствие повреждения КСМ и его грузозахватных устройств, при наличии которых КСМ становится небезопасным для перевозки или погрузочно-разгрузочных операций.

6.5.6.13 ***Испытание на виброустойчивость***

6.5.6.13.1 ***Применение***

Проводится в качестве испытания типа конструкции на всех КСМ, используемых для перевозки жидкостей.

Примечание: *Данное испытание применяется к типам конструкции КСМ, изготовленным после 01.01.2011 (см. также п. 1.6.1.14).*

6.5.6.13.2 ***Подготовка КСМ к испытанию***

Произвольно выбранный образец КСМ должен быть оснащен и закрыт так же, как для перевозки и заполнен водой не менее чем на 98% его максимальной вместимости.

6.5.6.13.3 ***Метод и продолжительность проведения испытания***

6.5.6.13.3.1 КСМ должен быть установлен в центре платформы испытательной машины с вертикальной синусоидальной двойной амплитудой (колебания от минимума к максимуму) 25 мм ± 5%. При необходимости к платформе должны прикрепляться удерживающие устройства, которые позволяют предотвратить горизонтальный сход образца с платформы, не ограничивая при этом его вертикальное перемещение.

6.5.6.13.3.2 Испытание должно проводиться в течение 60 мин с частотой вибрации, при которой часть основания КСМ моментально отрывается от вибрационной платформы на какое-то время в ходе каждого цикла в такой степени, что между основанием КСМ и испытательной платформой может периодически полностью вставляться металлическая прокладка. Может потребоваться корректировка частоты вибрации после первоначально заданного значения, с тем, чтобы избежать резонанса с тарой. Тем не менее, частота вибрации должна позволять помещать металлическую прокладку под КСМ. Сохранение возможности вставлять металлическую прокладку является важным условием прохождения данного испытания. Металлическая прокладка, используемая для испытания, должна иметь толщину не менее 1,6 мм и ширину не менее 50 мм и должна быть достаточно длинной, чтобы во время проведения испытания ее можно было вставить между КСМ и испытательной платформой минимум на 100 мм.

6.5.6.13.4 Критерии прохождения испытания

Не должно наблюдаться утечки содержимого или разрыва КСМ. Кроме того, не должно наблюдаться разрушения или повреждения конструкционных компонентов, например разрыва швов или повреждения крепежных устройств

6.5.6.14 Протокол испытаний

6.5.6.14.1 По результатам проведенных испытаний составляется протокол, в котором должны содержаться следующие сведения:

1. Наименование и адрес предприятия, проводившего испытания.
2. Наименование и адрес заявителя (в случае необходимости).
3. Индивидуальный номер протокола.
4. Дата составления протокола.
5. Наименование предприятия-изготовителя КСМ.

6. Описание типа конструкции КСМ (размеры, материалы, затворы, толщина и т. д.), включая способ изготовления (например, формование методом выдувания), которое может включать чертеж(и) и/или фотографию(и).
7. Максимальная вместимость.
8. Характеристики содержимого, использовавшегося при испытаниях, например вязкость, плотность для жидкостей и размеры частиц для твердых веществ.
9. Описание и результаты испытаний.
10. Протокол испытаний должен быть подписан с указанием фамилии и должности лица, подписавшего протокол.

6.5.6.14.2 В протоколе испытаний должно быть указано, что КСМ, подготовленный так же, как для перевозки, был испытан согласно соответствующим требованиям настоящей главы и что в случае использования других методов или компонентов упаковки протокол будет недействительным. Один экземпляр протокола испытаний должен передаваться компетентному органу.

ГЛАВА 6.6
ТРЕБОВАНИЯ К ИЗГОТОВЛЕНИЮ И ИСПЫТАНИЯМ КРУПНОГАБАРИТНОЙ ТАРЫ

6.6.1 ОБЩИЕ ПОЛОЖЕНИЯ

6.6.1.1 Требования настоящей главы не применяются**:**

- к таре для опасных грузов класса 2, за исключением крупногабаритной тары для изделий, таких как аэрозоли (аэрозольные упаковки);
- к таре для опасных грузов класса 6.2, за исключением крупногабаритной тары для № ООН 3291 Отходов больничного происхождения;
- к упаковкам для опасных грузов класса 7, содержащим радиоактивный материал.

6.6.1.2 Крупногабаритная тара должна изготавливаться и испытываться в соответствии с программой гарантии качества, утвержденный компетентным органом, с тем чтобы каждая изготовленная единица тары соответствовала требованиям настоящей главы.

***Примечание**: Стандарт ISO 16106:2006 «Тара – Транспортные упаковки для опасных грузов – Тара, контейнеры средней грузоподъемности для массовых грузов (КСМ) и крупногабаритная тара для опасных грузов – Руководящие указания по применению стандарта ISO 9001 (Packaging – Transport packages for dangerous goods – Dangerous goods packagings, intermediate bulk containers (IBCs) and large packagings – Guidelines for the application of ISO 9001)» содержит указания в отношении процедур, которые могут применяться.*

6.6.1.3 Конкретные требования к крупногабаритной таре, содержащиеся в разделе 6.6.4, основаны на используемой в настоящее время крупногабаритной таре. С учетом достижений науки и техники разрешается использовать крупногабаритную тару, отвечающую техническим требованиям, отличающимся от тех, которые предусмотренных в разделе 6.6.4, при условии, что она столь же эффективна, согласована с компетентным органом и способна успешно пройти испытания, предписанные в разделе 6.6.5. Методы испытаний, отличающиеся от методов, предписанных в Прил. 2 к СМГС, приемлемы, если они эквивалентны и признаны компетентным органом.

6.6.1.4 Предприятия-изготовители и предприятия-дистрибьюторы тары должны представлять информацию о процедурах, которым надлежит следовать, и описание типов и размеров затворов (включая требуемые уплотнения) и других компонентов, необходимых для обеспечения того, чтобы предъявляемые к перевозке упаковки могли выдерживать применимые эксплуатационные испытания, предусмотренные в настоящей главе.

6.6.2 КОД ДЛЯ ОБОЗНАЧЕНИЯ ТИПОВ КРУПНОГАБАРИТНОЙ ТАРЫ

6.6.2.1 Код, используемый для обозначения крупногабаритной тары, состоит из:

а) двух арабских цифр:
50 – для жесткой крупногабаритной тары;
51 – для мягкой крупногабаритной тары;

б) прописных букв латинского алфавита, указывающих на вид материала, например древесина, сталь и т. д. Следует использовать прописные буквы, указанные в п. 6.1.2.6 или 6.5.1.4.1 б).

6.6.2.2 После кода крупногабаритной тары может следовать буква "W". Буква "W" означает, что крупногабаритная тара, хотя она относится к тому же коду, однако изготовлена в соответствии с техническими требованиями, отличающимися от предусмотренных в разделе 6.6.4, и считается эквивалентной в соответствии с требованиями, изложенными в п. 6.6.1.3.

6.6.3 МАРКИРОВКА

6.6.3.1 Основная маркировка. Каждая крупногабаритная тара, изготовленная и предназначенная для использования в соответствии с положениями Прил. 2. к СМГС, должна иметь долговечную и разборчивую маркировку, содержащую следующие данные:

а) символ Организации Объединенных Наций (un). Данный символ должен использоваться исключительно для указания того, что тара удовлетворяет соответствующим требованиям главы 6.1, 6.2, 6.3, 6.5 или 6.6
На металлической крупногабаритной таре, на которой маркировка нанесена методом штамповки или тиснения, вместо этого символа можно использовать прописные буквы "UN";

б) номер "50" для жесткой крупногабаритной тары или "51" для мягкой крупногабаритной тары, за которым следует обозначение вида материала в соответствии с п. 6.1.2.6 или 6.5.1.4.1 б);

в) прописную букву, указывающую группу упаковки, для которой был утвержден тип конструкции:
X – для групп упаковки I, II и III;
Y – для групп упаковки II и III;
Z – для группы упаковки III;

г) месяц и год (две последние цифры года) изготовления;

д) отличительный знак государства, разрешившего нанесение маркировки[1];

е) наименование или товарный знак изготовителя или иное обозначение крупногабаритной тары, установленное компетентным органом;

ж) нагрузку при испытании на штабелирование в кг. На крупногабаритной таре, не предназначенной для штабелирования, должна быть указана цифра "0";

з) максимально допустимую массу брутто в кг.

Предписанная выше основная маркировка должна наноситься в указанной последовательности.

Каждый элемент маркировки, наносимой в соответствии с подпунктами а)–з), должен быть четко отделен от других элементов, например косой чертой или пробелом, чтобы их можно было легко идентифицировать.

6.6.3.2 Примеры маркировочных надписей:

(un)	50A/X/05 02/UA/PQRS/ 2500/1000	Для стальной крупногабаритной тары, пригодной для штабелирования; нагрузка при штабелировании: 2500 кг; максимальная масса брутто: 1000 кг.
(un)	50H/Y/04 04/RUS/ABCD 987/ 0/800	Для пластмассовой крупногабаритной тары, непригодной для штабелирования; максимальная масса брутто: 800 кг.
(un)	51H/Z/0603/BY/19/ 0/500	Для мягкой крупногабаритной тары, непригодной для штабелирования; максимальная масса брутто: 500 кг.

6.6.4 ОСОБЫЕ ТРЕБОВАНИЯ К КРУПНОГАБАРИТНОЙ ТАРЕ

6.6.4.1 Металлическая крупногабаритная тара

50A - стальная
50B - алюминиевая
50N - металлическая (кроме стальной или алюминиевой)

6.6.4.1.1 Крупногабаритная тара должна изготавливаться из соответствующего металла, свариваемость которого полностью подтверждена. Швы должны выполняться квалифицированно и обеспечивать надежность соединения. В соответствующих случаях надлежит учитывать поведение материала при низких температурах.

6.6.4.1.2 Необходимо исключить возможность повреждения материалов в результате гальванического эффекта, возникающего при соединении разнородных металлов.

6.6.4.2 Крупногабаритная тара из мягких материалов

51H - мягкая полимерная
51M - мягкая бумажная

[1] Отличительный знак государства согласно Венской конвенции о дорожном движении 1968 года.

6.6.4.2.1 Крупногабаритная тара должна изготавливаться из соответствующих материалов. Прочность материала и конструкции мягкой крупногабаритной тары должны соответствовать ее вместимости и назначению.

6.6.4.2.2 Материалы, используемые в конструкции мягкой крупногабаритной тары типа 51M, должны после полного погружения в воду не менее чем на 24 часа сохранять по меньшей мере 85% прочности на разрыв по отношению к прочности материала при относительной влажности воздуха не более 67%.

6.6.4.2.3 Соединения (швы) должны быть прошиты, заварены, склеены или выполнены любым подходящим способом. Края прошитых соединений должны быть закреплены.

6.6.4.2.4 Мягкая крупногабаритная тара должна обладать достаточным сопротивлением старению и разрушению под воздействием ультрафиолетового излучения, климатических условий или содержащегося в ней вещества.

6.6.4.2.5 Если для полимерной мягкой крупногабаритной тары предписывается защита от ультрафиолетового излучения, то ее материал должен содержать добавки сажи или других соответствующих пигментов или ингибиторов. Эти добавки должны быть совместимы с грузом и сохранять свои свойства в течение срока эксплуатации крупногабаритной тары. В случае применения сажи, пигментов или ингибиторов, отличающихся от тех, которые использовались при изготовлении испытанного типа конструкции, повторные испытания могут не проводиться, если изменения в содержании сажи, пигмента или ингибитора не оказывают отрицательного воздействия на физико-механические свойства конструкционного материала.

6.6.4.2.6 В материал крупногабаритной тары могут включаться добавки для повышения сопротивления старению или для других целей при условии, что они не оказывают отрицательного воздействия на физико-химические свойства материала.

6.6.4.2.7 После наполнения соотношение между высотой и шириной крупногабаритной тары не должно превышать 2:1.

6.6.4.3 Крупногабаритная тара из пластмассы
50H – жесткая пластмассовая

6.6.4.3.1 Крупногабаритная тара должна изготавливаться из подходящих полимерных материалов с известными характеристиками и иметь прочность, соответствующую ее вместимости и назначению. Материал должен обладать достаточным сопротивлением старению и разрушению под воздействием перевозимых веществ и ультрафиолетового излучения. Следует учитывать поведение материала при низких температурах. Любая утечка перевозимого вещества не должна представлять опасности при нормальных условиях перевозки.

6.6.4.3.2 Если требуется защита от ультрафиолетового излучения должна обеспечивать за счет добавления сажи, пигментов или ингибиторов. Добавки должны быть совместимы с грузом и сохранять свои свойства в течение срока эксплуатации наружной тары. В случае применения сажи, пигментов или ингибиторов, отличающихся от тех, которые использовались при изготовлении испытанного типа конструкции, повторные испытания могут не проводиться, если изменения в содержании сажи, пигмента или ингибитора не оказывают отрицательного воздействия на физико-механические свойства конструкционного материала.

6.6.4.3.3 В материал крупногабаритной тары могут включаться добавки для повышения сопротивления старению или для других целей при условии, что они не оказывают отрицательного воздействия на физико-химические свойства материала.

6.6.4.4 Крупногабаритная тара из картона
50G - из жесткого картона

6.6.4.4.1 При изготовлении должен применяться прочный, высококачественный гладкий или двусторонний гофрированный картон (одно- или многослойный), соответствующий вместимости крупногабаритной тары и ее назначению. Наружная поверхность должна обладать такой водостойкостью, чтобы увеличение массы, определяемое в результате 30-

минутного испытания по методу Кобба, которое используется для установления гигроскопичности, не превышало 155 г/м^2 (см. стандарт ISO 535:1991). Картон должен обладать соответствующей прочностью на изгиб. Он должен быть разрезан, отфальцован без задиров и иметь соответствующие прорези, чтобы при сборке не было изломов, растрескивания поверхности или лишних изгибов. Гофрированный слой картона должен быть прочно склеен с облицовкой.

6.6.4.4.2 Стенки, в том числе верхняя и нижняя, должны характеризоваться величиной стойкости к проколу не менее 15 Дж (см. стандарт ISO 3036:1975).

6.6.4.4.3 Производственные швы на наружной оболочке крупногабаритной тары должны быть соединены внахлест с необходимым запасом и должны быть скреплены клейкой лентой, склеены и скреплены металлическим скобками или соединены другим, не менее эффективным способом. Если швы склеиваются или скрепляются клейкой лентой, то надлежит использовать водостойкий клей. Металлические скобки должны проходить насквозь через все скрепляемые элементы и иметь такую форму или обладать такой защитой, чтобы они не могли повредить или проткнуть внутренний вкладыш.

6.6.4.4.4 Несъемное основание, являющееся частью крупногабаритной тары, или съемный поддон должны быть пригодны для механизированной погрузки и выгрузки крупногабаритной тары, заполненной до максимально допустимой массы брутто.

6.6.4.4.5 Съемный поддон или несъемное основание крупногабаритной тары должны быть сконструированы таким образом, чтобы они не имели никаких выступов во избежание повреждений при погрузке и выгрузке.

6.6.4.4.6 В случае использования съемного поддона корпус должен быть закреплен на нем в целях обеспечения устойчивости при погрузке, выгрузке и перевозке. Верхняя поверхность съемного поддона не должна иметь острых выступов, которые могли бы повредить крупногабаритную тару.

6.6.4.4.7 В целях расширения возможностей для обеспечения штабелирования крупногабаритной тары могут использоваться такие крепежные устройства, как деревянные опоры, однако они не должны соприкасаться с вкладышем.

6.6.4.4.8 Если крупногабаритная тара предназначена для штабелирования, то опорная поверхность должна распределять нагрузку безопасным способом.

6.6.4.5 Крупногабаритная тара из дерева

50C - из естественной древесины
50D - из фанеры
50F - из древесно-волокнистых материалов

6.6.4.5.1 Прочность используемых материалов и метод изготовления должны соответствовать вместимости и назначению крупногабаритной тары.

6.6.4.5.2 Естественная древесина должна быть хорошо выдержанной, технически сухой и без дефектов, которые уменьшили бы прочность крупногабаритной тары. Каждая часть крупногабаритной тары должна состоять из цельного куска или эквивалентного ему элемента. Элементы считаются эквивалентными цельному куску, если используются соответствующий метод склеивания (например, соединение Линдерманна, шпунтовое соединение, гнездовое или фланцевое соединение), стыковое соединение с не менее чем двумя скобками из гофрированного металла на каждое соединение или другие эффективные методы.

6.6.4.5.3 Фанера, используемая для изготовления крупногабаритной тары, должна быть как минимум трехслойной, хорошо выдержанной, из лущеного, строганного или пиленого шпона, технически сухой и не имеющей дефектов, которые уменьшили бы прочность крупногабаритной тары. Смежные слои должны быть склеены водостойким клеем. Наряду с фанерой для изготовления крупногабаритной тары могут использоваться другие подходящие материалы.

6.6.4.5.4 При изготовлении крупногабаритной тары из древесно-волокнистых материалов должны использоваться водостойкие твердые древесно-волокнистые или плиты, древесностружечные плиты, а также или другие подходящие материалы.

6.6.4.5.5 Корпус крупногабаритной тары должен быть прочно сбит гвоздями, прикреплен к угловым стойкам (концам), либо собран другими подходящими методами.

6.6.4.5.6 Несъемное основание, которое является частью крупногабаритной тары, или съемный поддон должны быть пригодны для механизированной погрузки или выгрузки крупногабаритной тары, заполненной до максимально допустимой массы брутто.

6.6.4.5.7 Съемный поддон или несъемное основание крупногабаритной тары должны быть сконструированы таким образом, чтобы они не имели никаких выступов во избежание повреждений при погрузке и выгрузке.

6.6.4.5.8 В целях обеспечения устойчивости при погрузке, выгрузке и перевозке корпус должен быть закреплен на съемном поддоне. Если используется съемный поддон, то на его верхней поверхности не должно быть острых выступов, которые могли бы повредить крупногабаритную тару.

6.6.4.5.9 В целях расширения возможностей для штабелирования крупногабаритной тары могут использоваться такие крепежные устройства, как деревянные опоры, однако они не должны соприкасаться с вкладышем.

6.6.4.5.10 Если крупногабаритная тара предназначена для штабелирования, то опорная поверхность должна распределять нагрузку безопасным способом.

6.6.5 ТРЕБОВАНИЯ К ИСПЫТАНИЯМ КРУПНОГАБАРИТНОЙ ТАРЫ

6.6.5.1 Процедура и периодичность проведения испытаний

6.6.5.1.1 Каждый тип конструкции крупногабаритной тары до начала ее эксплуатации должен успешно пройти испытания, предусмотренные в п. 6.6.5.3, в соответствии с процедурами, установленными компетентным органом, разрешающим нанести маркировку, и должен утверждаться данным компетентным органом.

6.6.5.1.2 До начала эксплуатации каждый тип конструкции крупногабаритной тары должен успешно пройти испытания, предписанные в настоящей главе. Тип конструкции крупногабаритной тары определяется проектом, размером, материалом и его толщиной, технологией изготовления и способом укладки перевозимого груза, но может зависеть также от различных способов обработки поверхности. Тип конструкции также охватывает крупногабаритную тару, которая отличается от прототипа только меньшей высотой.

6.6.5.1.3 Серийные образцы продукции проходят испытания через интервалы, установленные компетентным органом. Для испытаний, проводимых на крупногабаритной таре из картона, подготовка в условиях окружающей среды считается равнозначной подготовке согласно положениям п. 6.6.5.2.4.

6.6.5.1.4 Испытания должны повторяться при каждом изменении конструкции, материала или технологии изготовления крупногабаритной тары.

6.6.5.1.5 Компетентный орган может разрешить проведение выборочных испытаний крупногабаритной тары, которая незначительно отличается от уже испытанного типа, например меньшими размерами или меньшей массой нетто внутренней тары, а также крупногабаритной тары, изготовленной с небольшими уменьшениями габаритных размеров.

6.6.5.1.6 (зарезервировано)

Примечание: *В отношении условий, касающихся объединения различных типов внутренней тары в крупногабаритной таре, и допустимых типов внутренней тары см. п. 4.1.1.5.1.*

6.6.5.1.7 Компетентный орган может в любое время потребовать доказательства того, что серийная крупногабаритная тара отвечает требованиям испытаний типа конструкции путем проведения испытаний в соответствии с положениями настоящего раздела

6.6.5.1.8 Компетентный орган может разрешить проведение нескольких видов испытаний на одном образце, если это не отразится на достоверности результатов испытаний.

6.6.5.2 Подготовка к испытаниям

6.6.5.2.1 Испытаниям должна подвергаться крупногабаритная тара, подготовленная так же, как для перевозки, включая используемые внутреннюю тару или изделия. Внутренняя тара заполняется не менее чем на 98% ее максимальной вместимости в случае жидкостей или, твердыми веществами минимум на 95% в случае твердых веществ. Крупногабаритная тара, внутренняя тара которой предназначена как для жидкостей, так и для твердых веществ, проходит отдельное испытание для каждого вида содержимого. Вещества, содержащиеся во внутренней таре, или изделия, которые будут перевозиться в крупногабаритной таре, могут заменяться другими веществами или изделиями, если это не повлияет на достоверность результатов испытаний. Если используются другие типы внутренней тары или другие изделия, они должны иметь те же физические характеристики (массу и т. д.), что и внутренняя тара или изделия, подлежащие перевозке. Допускается использование добавок, таких как мешки с дробью, для достижения требуемой общей массы упаковки, если эти добавки размещены так, что это не скажется на результатах испытаний.

6.6.5.2.2 Если при испытании на падение используется другое вещество, оно должно иметь ту же плотность и вязкость, что и вещество, которое будет перевозиться. При этом испытании жидкости могут заменяться водой с соблюдением следующих условий:

а) если подлежащее перевозке вещество имеет плотность не более 1200 кг/м^3, высота сбрасывания должна соответствовать высоте, указанной в п. 6.6.5.3.4.4.;

б) если подлежащее перевозке вещество имеет плотность более 1200 кг/м^3, высота сбрасывания должна рассчитываться на основе значения плотности (d) подлежащего перевозке вещества, округленного в большую сторону до 100 кг/м^3:

Группа упаковки I	Группа упаковки II	Группа упаковки III
$d \times 10^{-3} \times 1{,}5$ м	$d \times 10^{-3} \times 1{,}0$ м	$d \times 10^{-3} \times 0{,}67$ м

6.6.5.2.3 Крупногабаритная тара из полимерных материалов и крупногабаритная тара, содержащая внутреннюю тару из полимерных материалов, за исключением мешков для твердых веществ или изделий, испытываются на падение после того, как температура испытываемого образца и его содержимого доведена до минус 18°C или более низкой температуры. Этим требованием в отношении выдерживания можно пренебречь, если рассматриваемые материалы обладают достаточной пластичностью и прочностью на разрыв при низких температурах. Если испытываемый образец подготовлен таким образом, то условия выдерживания, предписанные в п. 6.6.5.2.4, могут не соблюдаться. Испытательные жидкости должны поддерживаться в жидком состоянии путем добавления, в случае необходимости, антифриза.

6.6.5.2.4 Крупногабаритная тара из картона должна выдерживаться в течение не менее 24 час в атмосфере с регулируемыми температурой 23°C ± 2°C и относительной влажностью 50% ± 2%.

Примечание: *Вследствие кратковременных колебаний и ограниченной точности измерений результаты отдельных измерений относительной влажности могут изменяться в пределах ± 5%, не оказывая существенного влияния на достоверность результатов испытаний.*

6.6.5.3 Виды испытаний

6.6.5.3.1 Испытание на подъем за нижнюю часть

6.6.5.3.1.1 Применение

Проводится на всех типах крупногабаритной тары, которые оборудованы устройствами для подъема за основание, в качестве испытания типа конструкции.

6.6.5.3.1.2 ***Подготовка крупногабаритной тары к испытанию***.

Крупногабаритная тара должна быть загружена так, чтобы ее масса брутто в 1,25 раза превышала ее максимально допустимую массу брутто. Груз должен быть распределен равномерно.

6.6.5.3.1.3 ***Метод проведения испытания***.

Крупногабаритная тара должна дважды подниматься и опускаться погрузчиком с введением вилочного захвата по центру на ¾ ширины основания (если места ввода вилочного захвата не фиксированы). Вилочный захват должен вводиться на глубину в ¾ размера основания в направлении ввода захвата. Испытание должно проводиться со всех возможных направлений ввода захвата.

6.6.5.3.1.4 ***Критерии прохождения испытания***.

Отсутствие остаточной деформации, при наличии которой крупногабаритная тара становится небезопасной для перевозки, и отсутствие потери содержимого.

6.6.5.3.2 Испытание на подъем за верхнюю часть

6.6.5.3.2.1 Применение

Проводится на типах крупногабаритной тары, которая сконструирована для подъема за верхнюю часть и оборудована грузозахватными устройствами для подъема, в качестве испытания типа конструкции.

6.6.5.3.2.2 Подготовка крупногабаритной тары к испытанию

Крупногабаритная тара должна быть загружена так, чтобы ее масса брутто в 2 раза превышала ее максимально допустимую массу брутто. Мягкая крупногабаритная тара должна быть загружена массой, в 6 раз превышающей максимальную массу брутто. Груз должен быть распределен равномерно.

6.6.5.3.2.3 Метод проведения испытания

Крупногабаритная тара должна подниматься в соответствии со способом, предусмотренным ее конструкцией, до момента отрыва от пола и удерживаться в этом положении в течение 5 мин.

6.6.5.3.2.4 Критерий прохождения испытания

а) Металлическая и жесткая пластмассовая крупногабаритная тара: отсутствие остаточной деформации, при наличии которой крупногабаритная тара (включая поддон, если таковой имеется) становится небезопасной для перевозки, и отсутствие потери содержимого.

б) Мягкая крупногабаритная тара: отсутствие таких повреждений крупногабаритной тары или ее грузозахватных устройств, при наличии которых крупногабаритная тара становится небезопасной для перевозки или погрузочно-разгрузочных операций, и отсутствие потери содержимого.

6.6.5.3.3 Испытание на штабелирование

6.6.5.3.3.1 Применение

Проводится на типах крупногабаритной тары, предназначенной для штабелирования, в качестве испытания типа конструкции.

6.6.5.3.3.2 Подготовка крупногабаритной тары к испытанию

Крупногабаритная тара должна быть загружена до максимально допустимой массы брутто.

6.6.5.3.3.3 Метод проведения испытания

Крупногабаритная тара должна устанавливаться своим основанием на горизонтальную жесткую поверхность и подвергаться действию равномерно распределенной испытательной нагрузки сверху (см. п. 6.6.5.3.3.4) в течение не менее 5 мин, а крупногабаритная тара из дерева, картона и полимерных материалов – в течение 24 час.

6.6.5.3.3.4 Расчет испытательной нагрузки

Масса груза, укладываемого на крупногабаритную тару, должна в 1,8 раза превышать общую максимально допустимую массу брутто такого числа однотипных единиц

крупногабаритной тары, которая может укладываться на крупногабаритную тару сверху на крупногабаритную тару во время перевозки.

6.6.5.3.3.5 Критерий прохождения испытания

а) Все типы крупногабаритной тары, кроме мягкой крупногабаритной тары: отсутствие такой остаточной деформации, при наличии которой крупногабаритная тара (включая поддон, если таковой имеется), становится небезопасной для перевозки, и отсутствие потери содержимого.

б) Мягкая крупногабаритная тара: отсутствие такого повреждения корпуса, при наличии которого крупногабаритная тара становится небезопасной для перевозки, и отсутствие потери содержимого.

6.6.5.3.4 Испытание на падение

6.6.5.3.4.1 Применение

Проводится на всех типах крупногабаритной тары, в качестве испытания типа конструкции.

6.6.5.3.4.2 Подготовка крупногабаритной тары к испытанию

Крупногабаритная тара наполняется в соответствии с требованиями п. 6.6.5.2.1.

6.6.5.3.4.3 Метод проведения испытания

Крупногабаритная тара должна сбрасываться на неупругую, горизонтальную, плоскую, массивную и жесткую поверхность в соответствии с требованиями п. 6.1.5.3.4 таким образом, чтобы точка удара находилась в наиболее уязвимой части основания крупногабаритной тары.

6.6.5.3.4.4 Высота сбрасывания

Группа упаковки I	Группа упаковки II	Группа упаковки III
1,8 м	1,2 м	0,8 м

Примечание: *Крупногабаритная тара, предназначенная для веществ и изделий класса 1, самореактивных веществ класса 4.1 и органических пероксидов класса 5.2, испытывается в соответствии с требованиями, предъявляемыми к группе упаковки II.*

6.6.5.3.4.5 Критерии прохождения испытания

6.6.5.3.4.5.1 Крупногабаритная тара не должна иметь повреждений, способных отрицательно повлиять на безопасность перевозки. Не должно происходить какой-либо утечки наполняющего вещества из внутренней тары или изделий.

6.6.5.3.4.5.2 В случае крупногабаритной тары для изделий класса 1 не допускается никаких разрывов, которые могли бы привести к утечке из нее взрывчатых веществ или выпадению из нее взрывчатых изделий.

6.6.5.3.4.5.3 Образец крупногабаритной тары успешно проходит испытание на падение в том случае, если содержимое полностью сохранилось в таре, даже если затвор уже не является непроницаемым для сыпучих веществ.

6.6.5.4 Сертификация и протокол испытаний

6.6.5.4.1 На каждый тип конструкции крупногабаритной тары выдается свидетельство (сертификат) и присваивается маркировка (указанная в разделе 6.6.3), которые удостоверяют, что данный тип конструкции, включая его оборудование, отвечает требованиям испытаний.

6.6.5.4.2 Протокол испытаний, выдаваемый пользователям крупногабаритной тары, должен содержать следующие сведения:

1. Наименование и адрес предприятия, проводившего испытания.
2. Наименование и адрес заявителя (в случае необходимости).
3. Индивидуальный номер протокола испытаний.
4. Дата составления протокола испытаний.
5. Наименование предприятия–изготовителя крупногабаритной тары.

6. Описание типа конструкции крупногабаритной тары (например размеры, материалы, затворы, толщина и т.д.) и фотографии.
7. Максимальная вместимость/максимально допустимая масса брутто.
8. Характеристики содержимого, использовавшегося при испытаниях, например вид и описание использованной внутренней тары или изделий.
9. Описание и результаты испытаний.
10. Протокол испытаний должен быть подписан с указанием фамилии и должности лица, подписавшего протокол.

6.6.5.4.3 В протоколе испытаний должно быть указано, что крупногабаритная тара, подготовленная так же, как для перевозки, была испытана согласно соответствующим положениям настоящей главы и что в случае использования других методов или компонентов упаковки протокол будет недействителен. Один экземпляр протокола испытаний должен передаваться компетентному органу.

ГЛАВА 6.7
ТРЕБОВАНИЯ К ПРОЕКТИРОВАНИЮ, ИЗГОТОВЛЕНИЮ, ПРОВЕРКЕ И ИСПЫТАНИЯМ ПЕРЕНОСНЫХ ЦИСТЕРН И МНОГОЭЛЕМЕНТНЫХ ГАЗОВЫХ КОНТЕЙНЕРОВ ООН (МЭГК ООН)

***Примечание**: В отношении встроенных цистерн (вагонов-цистерн), съемных цистерн, контейнеров-цистерн и съемных кузовов-цистерн, котлы которых изготовлены из металла, а также вагонов-батарей и многоэлементных газовых контейнеров (МЭГК), за исключением МЭГК ООН, см. главу 6.8; в отношении контейнеров-цистерн и съемных кузовов-цистерн из армированных волокном пластмасс см. главу 6.9; в отношении вакуумных цистерн для отходов см. главу 6.10.*

6.7.1 ПРИМЕНЕНИЕ И ОБЩИЕ ТРЕБОВАНИЯ

6.7.1.1 Требования настоящей главы применяются к переносным цистернам, предназначенным для перевозки опасных грузов и к МЭГК для неохлажденных газов класса 2 всеми видами транспорта. В дополнение к требованиям настоящей главы, если не имеется иных указаний, любая переносная цистерна или МЭГК, используемые для смешанных перевозок и отвечающая определению контейнера, содержащемуся в Международной конвенции по безопасным контейнерам (КБК) 1972 года с внесенными в нее изменениями, должна отвечать требованиям этой Конвенции. Дополнительные требования могут предъявляться к морским переносным цистернам или МЭГК, обрабатываемым в открытом море.

6.7.1.2 Требования настоящей главы могут быть изменены на основе альтернативных утверждений. Альтернативные утверждения должны обеспечивать по крайней мере такой же уровень безопасности, как и уровень безопасности, гарантируемый требованиями настоящей главы в отношении совместимости перевозимых веществ и способности переносной цистерны или МЭГК выдерживать удары, нагрузки и воздействие огня. В случае международных перевозок переносные цистерны или МЭГК, изготовленные согласно альтернативного утверждения, должны быть официально утверждены соответствующими компетентными органами.

6.7.1.3 Если в колонке 10 таблицы А главы 3.2 для какого-либо вещества не указана инструкция по переносным цистернам (Т1–Т23, Т50 или Т75), компетентный орган страны происхождения может выдать временное разрешение на его перевозку. Это разрешение должно быть приложено к перевозочным документам, сопровождающим груз, и должно содержать, как минимум, сведения, указываемые в инструкциях по переносным цистернам, а также условия перевозки данного вещества.

6.7.2 ТРЕБОВАНИЯ К ПРОЕКТИРОВАНИЮ, ИЗГОТОВЛЕНИЮ, ПРОВЕРКЕ И ИСПЫТАНИЯМ ПЕРЕНОСНЫХ ЦИСТЕРН, ПРЕДНАЗНАЧЕННЫХ ДЛЯ ПЕРЕВОЗКИ ВЕЩЕСТВ КЛАССОВ 1, 3–9

6.7.2.1 Определения

Для целей настоящего раздела:

Давление испытательное – максимальное манометрическое давление в верхней части котла во время гидравлического испытания, составляющее не менее 1,5 расчетного давления. Минимальное испытательное давление для переносных цистерн, предназначенных для конкретных веществ, указано в п. 4.2.5.2.6 в соответствующей инструкции по переносным цистернам.

Давление рабочее, максимально допустимое (МДРД) – давление, по меньшей мере равное наибольшему из следующих двух значений, измеренных в верхней части котла:

а) максимального манометрического давления, допустимого в котле во время наполнения или разгрузки; или

б) максимального манометрического давления, на которое рассчитан котел и которое не должно быть меньше суммы:
   - абсолютного давления (бар) паров вещества при 65°C минус 1 бар; и
   - парциального давления (бар) воздуха и/или других газов в пространстве над уровнем вещества, определяемого на основе максимальной температуры газо-

воздушной среды, равной 65°С, и расширения жидкости в результате повышения среднеобъемной температуры на Δt:

$$\Delta t = t_к - t_н,$$

где $t_к$ – максимальная среднеобъемная температура жидкости в пути следования, °С;

$t_н$ – температура наполнения, °С.

Давление расчетное – давление, используемое при расчетах в соответствии с правилами эксплуатации сосудов высокого давления. Расчетное давление должно быть не меньше наибольшего из следующих значений:

а) максимального манометрического давления, допустимого в котле во время наполнения или разгрузки; или

б) суммы:
   - абсолютного давления (бар) паров вещества при 65°С минус 1 бар;
   - парциального давления (бар) воздуха или других газов в пространстве над уровнем вещества, определяемого на основе максимальной температуры газовоздушной среды, равной 65°С, и расширения жидкости в результате повышения среднеобъемной температуры на Δt, и
   - давления, определяемого на основе нагрузок, указанных в п. 6.7.2.2.12, и составляющего не менее 0,35 бар.

в) 2/3 минимального испытательного давления, указанного в соответствующей инструкции по переносным цистернам в п. 4.2.5.2.6.

Интервал расчетный температурный котла - составляет от минус 40°С до 50°С для веществ, перевозимых при температуре окружающей среды. В случае веществ, перевозимых при повышенной температуре, расчетная температура должна составлять не менее максимальной температуры вещества в ходе наполнения, разгрузки или перевозки. Более строгие требования в отношении расчетной температуры предъявляются к переносным цистернам, эксплуатируемым в суровых климатических условиях.[1]

Испытание на герметичность – испытание с использованием газа, при котором котел и его эксплуатационное оборудование подвергаются внутреннему давлению, составляющему не менее 25% от МДРД.

Котел – часть переносной цистерны, которая удерживает вещество, предназначенное для перевозки, включая отверстия и их запорные устройства, но без эксплуатационного или наружного конструктивного оборудования.

Масса брутто, максимально разрешенная (МРМБ) – сумма массы тары переносной цистерны и наибольшей массы груза, разрешенной к перевозке.

Оборудование эксплуатационное – контрольно-измерительные приборы и устройства для наполнения и разгрузки, удаления паров и газов, предохранительные устройства, устройства нагревания и охлаждения, а также теплоизоляция.

Оборудование конструктивное – усиливающие, крепящие, защитные и стабилизирующие наружные элементы цистерны.

Сталь мелкозернистая – сталь с размером ферритного зерна 6 или менее, определяемым в соответствии со стандартом ASTM E 112-96 или стандартом EN 10028-3, часть 3.

Сталь мягкая – сталь с гарантированным минимальным пределом прочности на растяжение 360–440 МПа и гарантированным минимальным удлинением при разрушении, соответствующим требованиям п. 6.7.2.3.3.3.

---

[1] При перевозке назначением в Российскую Федерацию, Казахстан или транзитом через территорию этих стран в период с 1 ноября по 1 апреля расчетный температурный интервал должен составлять от минус 50°С до 50°С.

Сталь стандартная – сталь с пределом прочности на растяжение 370 МПа и удлинением при разрушении 27%.

Утверждение альтернативное – утверждение компетентным органом переносной цистерны или МЭГК, спроектированных, изготовленных или испытанных в соответствии с техническими требованиями или методами испытаний, иными, чем предусмотренные в настоящей главе.

Цистерна морская переносная – переносная цистерна, специально сконструированная для многоразового использования при перевозке грузов в направлении морских объектов, от них и между ними. Морская переносная цистерна конструируется и изготавливается в соответствии с руководящими принципами утверждения контейнеров, обрабатываемых в открытом море, установленными Международной морской организацией в документе MSC/Circ.860.

Цистерна переносная – цистерна, предназначенная для мультимодальных перевозок опасных грузов классов 1, 3-9, которая оснащена эксплуатационным, конструктивным оборудованием, необходимым для перевозки опасных веществ классов 1, 3-9.
Переносная цистерна должна быть сконструирована так, чтобы она могла наполняться и разгружаться без демонтажа конструктивного оборудования. Она должна иметь с наружной стороны котла стабилизирующие элементы и должна быть приспособлена для подъема в наполненном состоянии. Она должна предназначаться для погрузки на автотранспортное средство, вагон, суда морского или внутреннего плавания и быть оборудована салазками, опорами или вспомогательными приспособлениями для механизированной погрузки-выгрузки. Определение переносной цистерны не распространяется на автоцистерны, вагоны-цистерны, неметаллические цистерны и контейнеры средней грузоподъемности для массовых грузов (КСМ).

Элемент плавкий – незакрываемое устройство для сброса давления с термоприводом.

6.7.2.2 Общие требования к проектированию и изготовлению

6.7.2.2.1 Котлы переносных цистерн проектируются и изготовляются в соответствии с правилами изготовления сосудов высокого давления, утвержденными компетентным органом. Котлы изготовляются из металла, пригодного для профилирования. Материал должен соответствовать национальным или международным стандартам. Для сварных котлов используется материал, свариваемость которого удовлетворяет установленным критериям. Швы должны выполняться квалифицированно и обеспечивать полную непроницаемость. Если того требуют технологический процесс или свойства материалов, котлы должны подвергаться соответствующей термической обработке, чтобы гарантировать достаточную прочность в зонах сварных соединений и зонах термического воздействия. При выборе материала следует учитывать расчетный температурный интервал с точки зрения риска хрупкого разрушения, коррозионного растрескивания под напряжением и ударной вязкости. В соответствии с техническими требованиями к материалам при использовании мелкозернистой стали гарантированное значение предела текучести не должно превышать 460 МПа, гарантированное значение верхнего предела прочности при растяжении не должно превышать 725 МПа. Алюминий может использоваться в качестве конструкционного материала лишь в том случае, если это предусмотрено в специальном положении по переносным цистернам, указанном для конкретного вещества в колонке 11 таблицы А в главе 3.2, или если на это имеется официальное разрешение компетентного органа. Если использование алюминия разрешено, он должен покрываться изоляционным слоем, чтобы предотвратить значительное ухудшение физико-механических свойств при воздействии на него тепловой нагрузки, равной 110 кВт/м^2, в течение не менее 30 мин. Изоляция должна состоять из материала, имеющего температуру плавления не менее 700°С и сохранять свои свойства при температуре до 649°С.
Материалы, из которых изготовлена переносная цистерна, должны быть пригодны к эксплуатации в условиях внешней среды, которые могут возникнуть при перевозке.

6.7.2.2.2 Котлы, арматура и трубопроводы должны изготавливаться из материалов, которые:
а) не подвергаются существенному воздействию вещества, предназначенного для перевозки; или

б) должным образом пассивированы или нейтрализованы с помощью химической реакции; или
в) покрыты стойким к коррозии материалом.

6.7.2.2.3 Прокладки изготовляются из материалов, не подверженных воздействию вещества, предназначенного для перевозки.

6.7.2.2.4 Если котлы внутри покрыты облицовочным материалом, то этот материал должен быть устойчив к воздействию вещества, предназначенного для перевозки, быть однородным, непористым, без сквозной коррозии, достаточно пластичным и должен иметь такой же температурный коэффициент объемного расширения, как и сам котел. Покрытие котла, частей его оборудования и трубопроводов должно быть сплошным и охватывать наружную поверхность всех фланцев. Если к котлу приварен патрубок внешней арматуры, внутренняя облицовка должна быть сплошной и охватывать поверхность фланца этого патрубка.

6.7.2.2.5 Соединения и швы в покрытии выполняются путем сплавления материала покрытия или другим столь же эффективным способом.

6.7.2.2.6 Следует избегать контакта между разнородными металлами, который может привести к повреждениям в результате гальванического эффекта.

6.7.2.2.7 Материалы, из которых изготовлена переносная цистерна, включая любые устройства, прокладки, покрытия и вспомогательные приспособления, не должны оказывать негативное воздействие на вещество (вещества), предназначенное(ые) для перевозки в переносной цистерне.

6.7.2.2.8 Переносные цистерны должны проектироваться и изготовляться со станинами, обеспечивающими надежную опору во время перевозки, а также с соответствующими строповочными приспособлениями для подъема и крепления.

6.7.2.2.9 Переносные цистерны должны проектироваться таким образом, чтобы выдерживать без потери содержимого по меньшей мере внутреннее давление, создаваемое содержимым, а также статические, динамические и тепловые нагрузки при нормальных условиях погрузки/разгрузки и перевозки. В конструкции должно быть учтено возникновение эффекта усталости металла в результате цикличности указанных нагрузок в течение расчетного срока эксплуатации переносной цистерны.

6.7.2.2.10 Котлы, оборудованные вакуумным предохранительным устройством, должны проектироваться таким образом, чтобы выдерживать без остаточной деформации внешнее давление, превышающее не менее чем на 0,21 бар внутреннее давление. Вакуумное предохранительное устройство должно быть отрегулировано на срабатывание при давлении не более чем минус 0,21 бар, если только котел не рассчитан на более высокое внешнее избыточное давление, в случае чего вакуумное давление срабатывания устройства не должно превышать расчетного вакуумного давления котла. Котел, используемый только для перевозки твердых (порошкообразных или гранулированных) веществ группы упаковки II или III, которые не переходят в жидкое состояние во время перевозки, с разрешения компетентного органа может быть рассчитан на меньшее внешнее давление. В таком случае вакуумный клапан должен быть рассчитан на срабатывание при этом меньшем давлении. Котел, который не оборудуется вакуумным предохранительным устройством, должен быть сконструирован таким образом, чтобы выдерживать без остаточной деформации внешнее давление, превышающее внутреннее давление не менее чем на 0,4 бар.

6.7.2.2.11 Вакуумные предохранительные устройства, используемые на переносных цистернах, предназначенных для перевозки веществ, отвечающих критериям класса 3, установленным в отношении температуры вспышки, включая вещества, перевозимые при температуре, равной их температуре вспышки или превышающей ее, должны предотвращать перенос пламени внутрь цистерны, или же переносная цистерна должна быть способна выдерживать без утечки содержимого внутренний взрыв в результате переноса пламени внутрь цистерны.

6.7.2.2.12 Переносные цистерны и их крепежные детали должны, при максимально разрешенной загрузке, быть способны выдерживать следующие раздельно действующие статические нагрузки:

а) в направлении движения: удвоенную МРМБ, умноженную на ускорение свободного падения (g)[1];

б) горизонтально под прямым углом к направлению движения: МРМБ, умноженную на ускорение свободного падения (g)[1]. Если направление движения точно не установлено, то нагрузки должны быть равны удвоенной МРМБ, умноженной на ускорение свободного падения (g)[1];

в) вертикально снизу вверх: МРМБ, умноженную на ускорение свободного падения (g)[1]; и

г) вертикально сверху вниз: удвоенную МРМБ, умноженную на ускорение свободного падения (g) [1].

6.7.2.2.13 При воздействии нагрузок, указанных в п. 6.7.2.2.12, должны соблюдаться следующие значения коэффициента запаса прочности:

а) для металлов с ярко выраженным пределом текучести – 1,5 по отношению к гарантированному пределу текучести; или

б) для металлов без ярко выраженного предела текучести – 1,5 по отношению к гарантированному условному пределу текучести при относительном остаточном удлинении 0,2 % или при относительном остаточном удлинении 1 % - для аустенитных сталей.

6.7.2.2.14 Значения предела текучести или условного предела текучести устанавливаются в соответствии с национальными или международными стандартами на материалы. При использовании аустенитных сталей минимальные значения предела текучести или условного предела текучести, установленные в соответствии со стандартами на материалы, могут быть увеличены не более чем на 15%, если эти более высокие значения указаны в свидетельстве о проверке материала. При отсутствии стандарта на данный металл значение предела текучести или условного предела текучести утверждается компетентным органом.

6.7.2.2.15 Должна быть предусмотрена возможность заземления переносных цистерн, предназначенных для перевозки веществ, отвечающих критериям класса 3, установленным в отношении температуры вспышки, включая вещества, перевозимые при температуре, равной их температуре вспышки или превышающей ее. Необходимо принимать меры, позволяющие предотвратить опасный электростатический разряд.

6.7.2.2.16 Если в случае перевозки некоторых веществ соответствующая инструкция по переносным цистернам, указанная в колонке 10 таблицы А главы 3.2 и изложенная в п. 4.2.5.2.6, или специальное положение по переносным цистернам, указанное в колонке 11 таблицы А главы 3.2 и изложенное в п. 4.2.5.3 этого требует, то предусматривается дополнительная защита переносных цистерн с помощью увеличения толщины стенок котла или повышения испытательного давления, причем дополнительная толщина стенок или более высокое испытательное давление определяются с учетом опасности, с которой связана перевозка соответствующих веществ.

6.7.2.3 Требования к конструкции

6.7.2.3.1 Котлы цистерн должны иметь конструкцию, рассчитанную на прочность на основании математического вычисления напряжений или их экспериментального определения тензометрическим или иным методом, утвержденным компетентным органом.

6.7.2.3.2 Котлы цистерн должны проектироваться и изготовляться таким образом, чтобы выдерживать испытательное давление, превышающее не менее чем в 1,5 раза расчетное давление. В соответствующей инструкции по переносным цистернам, указанной в колонке 10 таблицы А главы 3.2 и изложенной в п. 4.2.5.2.6, или в специальном положении по переносным цистернам, указанном в колонке 11 таблицы А главы 3.2 и изложенном в п. 4.2.5.3, установлены специальные требования к цистернам, предназначенным для перевозки отдельных веществ. Следует обратить внимание на требования в отношении минимальной толщины стенок котлов этих цистерн, содержащиеся в п.п. 6.7.2.4.1–6.7.2.4.10.

---

[1] Для целей расчета g = 9,81 м/с^2.

6.7.2.3.3 Для металлов с ярко выраженным пределом текучести или с гарантированным значением условного предела текучести (как правило, условный предел текучести - при относительном остаточном удлинении 0,2 % или при относительном остаточном удлинении 1 % - для аустенитных сталей) напряжение σ (сигма) в стенке котла не должно превышать – при испытательном давлении – 0,75 Re или 0,50 Rm (в зависимости от того, какое из этих значений меньше),

где:

Re - условный предел текучести в МПа при относительном остаточном удлинении 0,2 %, либо при удлинении 1 % - для аустенитных сталей;

Rm – минимальный предел прочности на растяжение в МПа.

6.7.2.3.3.1 Для Re и Rm следует использовать минимальные значения, установленные в соответствии с национальными или международными стандартами на материалы. При использовании аустенитных сталей минимальные значения Re и Rm, установленные в соответствии со стандартами на материалы, могут быть увеличены не более чем на 15%, если эти значения указаны в свидетельстве о проверке материала. При отсутствии стандарта на данный металл используемые значения Re и Rm утверждаются компетентным органом или уполномоченной им организацией.

6.7.2.3.3.2 Для изготовления сварных котлов не разрешается использовать стали с соотношением Re/Rm более 0,85. Для определения этого соотношения должны использоваться значения Re и Rm, указанные в свидетельстве о проверке материала.

6.7.2.3.3.3 Значение удлинения при разрыве (в %) у сталей, используемых для изготовления котлов, должно составлять не менее 10000/Rm при абсолютном минимуме 16% для мелкозернистой стали и 20% для других сталей. Алюминий и алюминиевые сплавы, используемые для изготовления котлов, должны иметь значение удлинения при разрыве (%), составляющее не менее 10000/6 Rm при абсолютном минимуме 12%.

6.7.2.3.3.4 При определении фактических значений показателей используемых материалов ось образца тонколистового металла, испытываемого на растяжение, должна находиться под прямым углом к направлению проката. Остаточное удлинение при разрыве измеряется на образцах длиной 50 мм, имеющих прямоугольное поперечное сечение, соответствующих стандарту ISO 6892:1998.

6.7.2.4 Минимальная толщина стенок котла

6.7.2.4.1 Минимальная толщина стенок котла должна иметь наибольшее из следующих значений:

а) минимальная толщина, определенная в соответствии с требованиями п.п. 6.7.2.4.2–6.7.2.4.10;

б) минимальная толщина, определенная в соответствии с правилами эксплуатации сосудов высокого давления, включая требования п. 6.7.2.3;

в) минимальная толщина, установленная в соответствующей инструкции по переносным цистернам, указанной в колонке 10 таблицы А главы 3.2 и изложенной в п. 4.2.5.2.6, или в специальном положении по переносным цистернам, указанном в колонке 11 таблицы А главы 3.2 и изложенном в п. 4.2.5.3.

6.7.2.4.2 Толщина стенок цилиндрической части, днищ и крышек лазов котлов диаметром не более 1,80 м должна составлять не менее 5 мм для стандартной стали или эквивалентное значение для используемого металла. Толщина стенок цилиндрической части, днищ и крышек лазов котлов диаметром более 1,80 м должна составлять не менее 6 мм для стандартной стали или эквивалентное значение для используемого металла, за тем исключением, что в случае перевозки порошкообразных или гранулированных твердых веществ, отнесенных к группе упаковки II или III, минимальная толщина может быть снижена до 5 мм для стандартной стали или эквивалентного значения для используемого металла.

6.7.2.4.3 Если предусмотрена дополнительная защита котлов от повреждений, компетентный орган может разрешить уменьшить пропорционально предусмотренной защите минимальную толщину стенок котлов, испытательное давление которых составляет менее 2,65 бар. Однако толщина стенок котлов диаметром не более 1,80 м должна составлять не менее 3 мм для стандартной стали или эквивалентное значение для используемого металла.

Толщина стенок котлов диаметром более 1,80 м должна составлять не менее 4 мм для стандартной стали или эквивалентное значение для используемого металла.

6.7.2.4.4 Толщина стенок цилиндрических частей, днищ и крышек лазов котлов должна составлять не менее 3 мм, независимо от конструкционного материала.

6.7.2.4.5 Дополнительная защита (см. п. 6.7.2.4.3) может быть обеспечена за счет сплошной наружной конструкционной защиты, например, конструкции типа сандвич с наружной рубашкой, прикрепленной к котлу, или за счет двойных стенок, или путем помещения цистерны в полнонаборный каркас с продольными и поперечными конструктивными элементами.

6.7.2.4.6 Эквивалентное значение толщины стенки котла из металла, иного, чем стандартная сталь(см.п.6.7.2.4.2), определяется по следующей формуле:

$$e_1 = \frac{21{,}4 e_o}{\sqrt[3]{Rm_1 \times A_1}}$$

где:

e_1 – эквивалентное значение толщины стенки используемого металла, мм;

e_0 – минимальная толщина стандартной стали, установленная в соответствующей инструкции по переносным цистернам, указанной в колонке 10 таблицы А главы 3.2 и изложенной в п. 4.2.5.2.6, или в специальном положении по переносным цистернам, указанном в колонке 11 таблицы А главы 3.2 и изложенном в п. 4.2.5.3, мм;

Rm_1 – гарантированный минимальный предел прочности используемого металла на растяжение (см. п. 6.7.2.3.3), МПа;

A_1 – гарантированное минимальное удлинение используемого металла при разрыве в соответствии с национальными или международными стандартами, %.

6.7.2.4.7 Если в соответствующей инструкции по переносным цистернам, изложенной в п. 4.2.5.2.6, указана минимальная толщина, равная 8 или 10 мм, то необходимо отметить, что эти значения толщины основаны на свойствах стандартной стали с учетом того, что диаметр котла составляет 1,80 м. Если используется иной металл (см. п. 6.7.2.1) или если диаметр котла составляет более 1,80 м, толщина определяется по следующей формуле:

где:

$$e_1 = \frac{21.4\, e_o d_1}{1.8 \sqrt[3]{Rm_1 \, x \, A_1}}$$

e_1 – требуемая эквивалентная толщина используемого металла, мм;

e_0 – минимальная толщина стандартной стали, установленная в соответствующей инструкции по переносным цистернам, указанной в колонке 10 таблицы А главы 3.2 и изложенной в п. 4.2.5.2.6, или в специальном положении по переносным цистернам, указанном в колонке 11 таблицы А главы 3.2 и изложенном в п. 4.2.5.3, мм;

d_1 – внутренний диаметр котла, составляющий не менее 1,80 м, мм;

Rm_1 – гарантированный минимальный предел прочности используемого металла на растяжение (см. п. 6.7.2.3.3), МПа;

A_1 – гарантированное минимальное удлинение используемого металла при разрыве в соответствии с национальными или международными стандартами, %.

6.7.2.4.8 Все части котла должны иметь минимальную толщину стенки, указанную в п.п. 6.7.2.4.2–6.7.2.4.4. В этом значении не должен учитываться допуск на коррозию.

6.7.2.4.9 При использовании мягкой стали (см.п.6.7.2.1.) расчет по формуле, приведенной в п. 6.7.2.4.6, не требуется.

6.7.2.4.10 Не допускается резких изменений толщины листов в местах соединения днищ с цилиндрической частью котла.

6.7.2.5 Эксплуатационное оборудование

6.7.2.5.1 Эксплуатационное оборудование должно быть установлено так, чтобы оно было защищено от опасности срыва или повреждения при погрузочно-разгрузочных работах и перевозке. Если каркас соединен с котлом таким образом, что допускается определенное смещение сборочных узлов по отношению друг к другу, оборудование должно крепиться так, чтобы в

результате такого смещения не повреждались рабочие детали. Наружные устройства для слива (соединительные муфты для труб, запорные устройства), внутренний запорный клапан и его седло должны быть защищены от опасности срыва под воздействием внешних сил. Устройства наполнения и слива (включая фланцы или резьбовые заглушки) и защитные колпаки должны быть защищены от случайного открывания.

6.7.2.5.2 Отверстия в котле переносной цистерны, предназначенные для наполнения или слива, должны быть снабжены запорными вентилями (с ручным управлением), расположенными как можно ближе к стенке котла. Прочие отверстия, за исключением вентиляционных отверстий и отверстий устройств для сброса давления, должны быть снабжены либо запорным вентилем, либо другим соответствующим запорным устройством, расположенным как можно ближе к стенке котла.

6.7.2.5.3 На переносных цистернах должны иметься лазы или смотровые отверстия достаточного размера, позволяющие производить внутренний осмотр, техническое обслуживание и ремонт внутренней части цистерны. Переносные цистерны, разделенные на отсеки, должны иметь лаз или смотровые отверстия для каждого отсека.

6.7.2.5.4 Наружные устройства должны быть, по возможности, сгруппированы вместе. Верхние устройства изотермических переносных цистерн должны размещаться в коллекторе для сбора просочившегося вещества, оснащенном соответствующей сливной системой.

6.7.2.5.5 Каждый соединительный патрубок переносной цистерны должен иметь четкую маркировку, указывающую его назначение.

6.7.2.5.6 Каждый запорный клапан или другое запорное устройство должны быть спроектированы и изготовлены в расчете на давление не ниже МДРД котла с учетом температур, которые могут быть достигнуты в ходе перевозки. Запорные вентили с ходовым винтом должны закрываться вращением маховика по часовой стрелке.
Для других запорных клапанов должно четко указываться положение ("Открыто" и "Закрыто") и направление закрывания. Конструкция запорных клапанов должна исключать возможность их случайного открывания.

6.7.2.5.7 Подвижные детали, такие как крышки, детали запорной арматуры и т.д., которые могут войти в контакт (трение или удар) с котлами переносных цистерн из алюминия, предназначенными для перевозки веществ, отвечающих критериям класса 3, касающимся температуры вспышки, включая вещества, перевозимые при температуре, равной температуре вспышки или превышающей ее, не должны изготовляться из непокрытой стали, способной подвергаться коррозии.

6.7.2.5.8 Трубопроводы должны быть спроектированы, изготовлены и установлены таким образом, чтобы они не подвергались опасности повреждения в результате теплового расширения (сжатия), механического удара и вибрации. Трубопроводы должны быть изготовлены из подходящего металла. Везде, где это возможно, должны использоваться сварные соединения труб.

6.7.2.5.9 Медные трубы должны быть спаяны с использованием твердого припоя или иметь столь же прочное металлическое соединение. Температура плавления припоя должна быть не ниже 525°C. Такие соединения не должны снижать прочности труб, например из-за нарезания резьбы.

6.7.2.5.10 Разрывное внутреннее давление трубопроводов и арматуры должно быть не меньше наибольшего из следующих значений: 4-кратного МДРД котла или 4-кратного давления, которому они могут подвергаться в процессе эксплуатации при работе насоса или других устройств (за исключением устройств для сброса давления).

6.7.2.5.11 Для изготовления клапанов (вентилей) и вспомогательных приспособлений должны использоваться пластичные металлы.

6.7.2.6 Донные отверстия

6.7.2.6.1 Если для конкретных веществ соответствующая инструкция по переносным цистернам указанная в колонке 10 таблицы А главы 3.2 и изложенная в п. 4.2.5.2.6, запрещает донные

отверстия, то не должно иметься отверстий, расположенных ниже уровня жидкости в котле, когда он наполнен до максимально допустимой степени наполнения. Для закрытия существующего отверстия разрешается с внешней и внутренней сторон котла приваривать металлические листы.

6.7.2.6.2 Донные разгрузочные отверстия переносных цистерн, перевозящих некоторые твердые, кристаллизующиеся или высоковязкие вещества, оборудуются по меньшей мере 2 последовательно установленными независимыми запорными устройствами. Конструкция этого оборудования должна удовлетворять требованиям компетентного органа или уполномоченной им организации и включать:

а) наружный запорный вентиль, установленный как можно ближе к котлу;
б) непроницаемое для жидкости запорное устройство на конце выпускной трубы (например, скрепленный болтами глухой фланец или навинчивающаяся крышка).

6.7.2.6.3 За исключением случаев, когда применяются положения п. 6.7.2.6.2, каждое донное разгрузочное отверстие оборудуется 3 последовательно установленными независимыми запорными устройствами. Конструкция этого оборудования должна удовлетворять требованиям компетентного органа или уполномоченной им организации и включать:

а) самозакрывающийся внутренний запорный клапан, установленный внутри котла, внутри приваренного фланца или внутри болтового фланцевого соединения, причем:
   – устройство управления клапаном должно быть сконструировано таким образом, чтобы предотвращалось любое случайное открывание в результате удара или другого непредвиденного действия;
   – клапаном можно управлять сверху или снизу;
   – если это возможно, положение клапана ("Открыто" или "Закрыто") должно контролироваться с земли;
   – за исключением переносных цистерн вместимостью не более 1000 л, должна быть предусмотрена возможность закрытия клапана с доступного места на переносной цистерне, удаленного от самого клапана; и
   – клапан должен оставаться в рабочем состоянии в случае повреждения наружного устройства управления;
б) наружный запорный вентиль, установленный как можно ближе к котлу;
в) непроницаемое для жидкости запорное устройство на конце выпускной трубы (например, скрепленный болтами глухой фланец или навинчивающаяся крышка).

6.7.2.6.4 В случае облицованного котла внутренний запорный клапан, предписанный в п. 6.7.2.6.3а), может быть заменен дополнительным наружным запорным вентилем, который должен удовлетворять требованиям компетентного органа или уполномоченной им организации.

6.7.2.7 Предохранительные устройства

6.7.2.7.1 Переносная цистерна должна быть снабжена по меньшей мере одним устройством для сброса давления. Проектирование, конструкция и маркировка всех предохранительных устройств должны удовлетворять требованиям компетентного органа или уполномоченной им организации.

6.7.2.8 Устройства для сброса давления

6.7.2.8.1 Переносная цистерна вместимостью не менее 1900 л и каждый независимый отсек переносной цистерны такой же вместимости должны иметь одно или несколько устройств подпружиненного типа для сброса давления и могут, кроме того, иметь разрывную мембрану или плавкий элемент, установленные параллельно подпружиненным устройствам, за исключением тех случаев, когда это запрещается ссылкой на п. 6.7.2.8.3 в соответствующей инструкции по переносным цистернам, содержащейся в п. 4.2.5.2.6. Устройства для сброса давления должны иметь достаточную пропускную способность, чтобы предотвратить разрыв котла в результате повышения давления или разрежения, связанных с загрузкой, сливом или нагревом содержимого.

6.7.2.8.2 Устройства для сброса давления должны быть сконструированы таким образом, чтобы предотвращать проникновение посторонних веществ, утечку жидкости и опасное повышение давления.

6.7.2.8.3 Для некоторых веществ согласно соответствующей инструкции по переносным цистернам, указанной в колонке 10 таблицы А главы 3.2 и изложенной в п. 4.2.5.2.6, переносные цистерны должны иметь устройство для сброса давления, утвержденное компетентным органом. За исключением случаев, когда переносная цистерна специального назначения оборудована утвержденным предохранительным устройством, изготовленным из материалов, совместимых с грузом, предохранительное устройство должно включать разрывную мембрану, установленную перед подпружиненным устройством для сброса давления. Если разрывная мембрана монтируется последовательно с требуемым устройством для сброса давления, между мембраной и устройством устанавливается манометр, контрольно-измерительный или сигнальный прибор для обнаружения повреждения мембраны, прокола или утечки, которые могут вызвать неправильное срабатывание системы сброса давления. Мембрана должна разрываться при давлении, превышающем на 10% давление срабатывания предохранительного устройства.

6.7.2.8.4 Переносная цистерна вместимостью менее 1900 л должна иметь устройство для сброса давления, каковым может быть разрывная мембрана, если эта мембрана соответствует требованиям п. 6.7.2.11.1. Если подпружиненное устройство для сброса давления не используется, то мембрана должна подбираться такой, чтобы она разрывалась при давлении, которое равно испытательному давлению.

6.7.2.8.5 Если котел оборудуется арматурой для слива под давлением, то нагнетательная магистраль должна быть снабжена соответствующим устройством для сброса давления, срабатывающим при давлении, не превышающем МДРД котла, а запорный клапан устанавливается как можно ближе к котлу.

6.7.2.9 Регулирование устройств для сброса давления

6.7.2.9.1 Устройства для сброса давления должны срабатывать лишь в условиях чрезмерного повышения температуры, так как котел не должен подвергаться воздействию чрезмерного давления при нормальных условиях перевозки (см. п. 6.7.2.12.2).

6.7.2.9.2 Устройство для сброса давления должно быть отрегулировано на срабатывание при давлении, составляющем 5/6 испытательного давления для котлов с испытательным давлением не более 4,5 бар и 110% от 2/3 испытательного давления для котлов с испытательным давлением более 4,5 бар. После сброса давления устройство должно закрываться при давлении, составляющем не менее 90% давления, при котором начался сброс. Устройство должно оставаться закрытым при любом более низком давлении. Это требование не препятствует использованию вакуумных предохранительных устройств или их комбинации с устройствами для сброса давления.

6.7.2.10 Плавкие элементы

6.7.2.10.1 Плавкие элементы должны срабатывать при температуре от 110°C до 149°C при условии, что давление в котле при температуре плавления элемента не превышает испытательного давления. Они устанавливаются в верхней части котла так, чтобы их входные отверстия находились в газовом пространстве, и они не должны быть защищены от внешних источников тепла. Плавкие элементы не должны использоваться на переносных цистернах, испытательное давление которых превышает 2,65 бар. Плавкие элементы, используемые на переносных цистернах, предназначенных для перевозки веществ при повышенных температурах, должны быть сконструированы таким образом, чтобы они срабатывали при температуре, превышающей максимальную температуру, которая может возникнуть в ходе перевозки, и должны удовлетворять требованиям компетентного органа или уполномоченной им организации.

6.7.2.11 Разрывные мембраны

6.7.2.11.1 За исключением случаев, предусмотренных в п. 6.7.2.8.3, разрывные мембраны должны подбираться такими, чтобы они разрывались при давлении, равном испытательному давлению в расчетном интервале температур. При использовании разрывных мембран надлежит учитывать требования п.п. 6.7.2.5.1 и 6.7.2.8.3.

6.7.2.11.2 Разрывные мембраны должны быть рассчитаны на вакуум, который может возникать в переносной цистерне.

6.7.2.12 Пропускная способность устройств для сброса давления

6.7.2.12.1 Подпружиненное устройство для сброса давления, предусмотренное в п. 6.7.2.8.1, должно иметь минимальную площадь поперечного сечения потока, равную 792 мм^2, что соответствует отверстию диаметром 31,75 мм. Если используются вакуумные предохранительные устройства, то их площадь поперечного сечения потока должна составлять не менее 284 мм^2.

6.7.2.12.2 Суммарная пропускная способность предохранительных устройств в условиях полного охвата переносной цистерны огнем должна быть достаточной для обеспечения того, чтобы давление в котле превышало не более чем на 20% давление срабатывания устройства для сброса давления. Следует учитывать уменьшение пропускной способности предохранительных устройств за счет наличия пламяпрерывающих устройств и разрывных мембран. Для обеспечения требуемой общей пропускной способности могут использоваться аварийные устройства для сброса давления. Эти устройства могут представлять собой плавкий элемент, подпружиненное устройство или разрывную мембрану либо комбинацию подпружиненного устройства и разрывной мембраны. Общая пропускная способность предохранительных устройств может быть определена с помощью формулы, приведенной в п. 6.7.2.12.2.1, или таблицы, содержащейся в п. 6.7.2.12.2.3.

6.7.2.12.2.1 Для определения общей пропускной способности предохранительных устройств, которая может рассматриваться как сумма пропускных способностей всех имеющихся устройств для сброса давления, используется следующая формула:

$$Q = 12{,}4\ \frac{FA^{0{,}82}}{LC}\ \sqrt{\frac{ZT}{M}}$$

где:

Q – минимальная пропускная способность, выраженная в кубических метрах воздуха в секунду при стандартных условиях: давление 1 бар и температура 0°C (273 K),м^3 /с;

F – коэффициент теплоизоляции, равный:

для котлов без теплоизоляции *F* = 1;

для котлов с теплоизоляцией *F* = U(649 – $t_н$)/13,6, но не менее 0,25, где:

U – теплопроводность изоляционного материала, кВт·м$^{-2}$·K^{-1}, при 38°C,

$t_н$ – фактическая температура вещества во время наполнения, °C; . Если эта температура не известна, то $t_н$ принимается равной 15°C;

Приведенное выше значение *F* для котлов с теплоизоляцией может использоваться при условии, что изоляционный материал соответствует требованиям п. 6.7.2.12.2.4;

A – общая площадь наружной поверхности котла, м^2;

Z – коэффициент сжимаемости газа в условиях аккумулирования (если этот коэффициент неизвестен, он принимается за 1,0);

T – абсолютная температура по Кельвину (°C + 273) над устройствами для сброса давления в условиях аккумулирования;

L – скрытая теплота парообразования жидкости в условиях аккумулирования, кДж/кг;

M – молекулярная масса выпускаемого газа;

C – постоянная, полученная по одной из нижеследующих формул и являющаяся функцией отношения *k* удельных теплоемкостей:

$$k = \frac{c_p}{c_v},$$

где:

c_p – удельная теплоемкость при постоянном давлении; и

c_v – удельная теплоемкость при постоянном объеме.

Если *k* > 1:

$$C = \sqrt{k\left(\frac{2}{k+1}\right)^{\frac{k+1}{k-1}}}$$

Если k = 1 или значение k неизвестно:
где e – основание натурального логарифма, равное 2,7183.

$$C = \frac{1}{\sqrt{e}} = 0.607$$

Значение C можно также определить по таблице:

k	C	k	C	k	C
1,00	0,607	1,26	0,660	1,52	0,704
1,02	0,611	1,28	0,664	1,54	0,707
1,04	0,615	1,30	0,667	1,56	0,710
1,06	0,620	1,32	0,671	1,58	0,713
1,08	0,624	1,34	0,674	1,60	0,716
1,10	0,628	1,36	0,678	1,62	0,719
1,12	0,633	1,38	0,681	1,64	0,722
1,14	0,637	1,40	0,685	1,66	0,725
1,16	0,641	1,42	0,688	1,68	0,728
1,18	0,645	1,44	0,691	1,70	0,731
1,20	0,649	1,46	0,695	2,00	0,770
1,22	0,652	1,48	0,698	2,20	0,793
1,24	0,656	1,50	0,701		

6.7.2.12.2.2 В качестве альтернативы вышеприведенной формуле размеры предохранительных устройств котлов, предназначенных для перевозки жидкостей, могут быть определены по таблице, приведенной в п. 6.7.2.12.2.3. В указанной таблице коэффициент теплоизоляции F=1 и должен быть откорректирован, если используется изотермический котел. При составлении таблицы использовались следующие величины:
M = 86,7 T = 394 K
L = 334,94 кДж/кг C = 0,607
Z = 1

6.7.2.12.2.3 Минимальная пропускная способность предохранительных устройств Q ($м^3$/с), выраженная в кубических метрах воздуха, при стандартных условиях окружающей среды: давление 1 бар, температура 0°C (273 K).

Площадь поверхности A, $м^2$	**Пропускная способностьQ, $м^3$/с**	**Площадь поверхности A, $м^2$**	**Пропускная способностьQ, $м^3$/с**
2	0,230	37,5	2,539
3	0,320	40	2,677
4	0,405	42,5	2,814
5	0,487	45	2,949
6	0,565	47,5	3,082
7	0,641	50	3,215
8	0,715	52,5	3,346
9	0,788	55	3,476
10	0,859	57,5	3,605
12	0,998	60	3,733
14	1,132	62,5	3,860
16	1,263	65	3,987
18	1,391	67,5	4,112
20	1,517	70	4,236
22,5	1,670	75	4,483
25	1,821	80	4,726
27,5	1,969	85	4,967
30	2,115	90	5,206
32,5	2,258	95	5,442
35	2,400	100	5,676

6.7.2.12.2.4 Системы изоляции должны быть официально утверждены компетентным органом или уполномоченной им организацией. В любом случае системы изоляции должны:

а) оставаться в рабочем состоянии при температуре до 649°С; и
б) быть покрыты материалом, температура плавления которого не менее 700°С.

6.7.2.13 Маркировка устройств для сброса давления

6.7.2.13.1 Каждое устройство для сброса давления должно иметь ясно видимую и постоянную маркировку со следующими данными:

а) давление (бар или кПа) или температура (°С), на которые оно отрегулировано для выпуска газа;
б) допустимое отклонение от давления срабатывания для подпружиненных устройств;
в) температура, соответствующая давлению разрушения разрывных мембран;
г) допустимое отклонение температуры для плавких элементов;
д) расчетная пропускная способность подпружиненных устройств для сброса давления, разрывных мембран или плавких элементов, выраженная в $м^3/с$.

Если возможно, необходимо указывать также следующую информацию:

е) наименование предприятия-изготовителя и соответствующий номер по каталогу.

6.7.2.13.2 Расчетная пропускная способность, указываемая на подпружиненных устройствах для сброса давления, определяется в соответствии со стандартом ISO 4126–1:1991.

6.7.2.14 Штуцеры устройств для сброса давления

6.7.2.14.1 Штуцеры устройств для сброса давления должны обеспечивать беспрепятственное поступление необходимого количества выпускаемых паров или газов к предохранительному устройству. Запорные клапаны не должны устанавливаться между котлом и устройствами для сброса давления, за исключением случаев, когда для целей технического обслуживания или по другим причинам установлены дублирующие устройства, а запорные клапаны, обслуживающие фактически действующие устройства, заблокированы в открытом положении или запорные клапаны взаимно заблокированы таким образом, что по крайней мере одно из дублирующих устройств всегда находится в рабочем состоянии. В отверстии, ведущем к выпускной трубе или устройству для сброса давления, не должно быть загрязнений, которые могли бы ограничить или перекрыть поток газов из котла к этому устройству. Отводящие трубопроводы устройств для сброса давления, если они используются, должны выпускать сбрасываемые пары или жидкость в атмосферу с минимальным сопротивлением.

6.7.2.15 Расположение устройств для сброса давления

6.7.2.15.1 Входные отверстия устройств для сброса давления должны располагаться в верхней части котла, как можно ближе к пересечению его продольной и поперечной осей. Все входные отверстия устройств для сброса давления должны быть расположены в газовом пространстве при максимально допустимой степени наполнения котла и должны быть установлены таким образом, чтобы обеспечить беспрепятственное удаление выделяющихся паров. При перевозке легковоспламеняющихся веществ выпускаемый пар должен быть направлен в сторону от котла цистерны таким образом, чтобы не сталкиваться со стенками котла. Защитные устройства, изменяющие направление потока паров, допускаются при условии, что требуемая пропускная способность предохранительных устройств не снижается.

6.7.2.15.2 Должны быть приняты все надлежащие меры к тому, чтобы исключить несанкционированный доступ к устройствам для сброса давления и предохранить эти устройства от повреждения в случае опрокидывания переносной цистерны.

6.7.2.16 Контрольно-измерительные приборы

6.7.2.16.1 Не должны использоваться стеклянные уровнемеры и измерительные приборы из другого хрупкого материала, находящиеся в непосредственном контакте с перевозимым грузом.

6.7.2.17 Опоры, каркас, подъемные и крепежные приспособления переносных цистерн

6.7.2.17.1 Переносные цистерны должны быть спроектированы и изготовлены с опорной конструкцией, служащей надежным основанием во время перевозки. Нагрузки, предусмотренные в п. 6.7.2.2.12, и коэффициент запаса прочности, предписанный в п.

6.7.2.2.13, должны учитываться при проектировании. Допускается применение полозьев, каркасов, рам или других подобных конструкций.

6.7.2.17.2 Суммарные напряжения, вызываемые арматурой переносной цистерны (например, рамами, каркасом и т. д.), а также ее подъемными и крепежными приспособлениями, не должны вызывать чрезмерного напряжения в какой-либо части котла. На все переносные цистерны устанавливаются стационарные подъемные и крепежные приспособления. Предпочтительно размещать их на опорах переносной цистерны, но можно также прикреплять их к усиливающим элементам котла, расположенным в опорных точках.

6.7.2.17.3 При проектировании опор и каркаса необходимо учитывать коррозионное воздействие окружающей среды.

6.7.2.17.4 Проемы для вилочного захвата погрузчика должны иметь возможность закрываться. Средства закрытия этих проемов должны составлять неотъемлемую часть каркаса или должны быть прочно прикреплены к нему. Переносные цистерны длиной менее 3,65 м, не разделенные на отсеки, могут не иметь закрывающихся проемов для вилочного захвата погрузчика при условии, что:

а) котел, включая эксплуатационное оборудование, защищен от удара вилами погрузчика; и
б) расстояние между центрами проемов составляет не менее половины длины переносной цистерны.

6.7.2.17.5 Если переносные цистерны не защищены в ходе перевозки в соответствии с требованиями п. 4.2.1.2, то котлы и эксплуатационное оборудование должны быть защищены от повреждений в результате воздействия продольных и поперечных сил, а также опрокидывания. Наружные трубопроводы должны быть защищены таким образом, чтобы препятствовать высвобождению груза в результате удара или опрокидывания переносной цистерны. Примеры такой защиты:

а) защита от поперечного удара (продольные балки, защищающие котел с обеих сторон на уровне средней линии);
б) защита от опрокидывания (арматурные обручи или стержни, укрепленные на раме);
в) защита от торцевого удара (бампер или рама);
г) защита котла от повреждения в результате удара или опрокидывания (рама, соответствующая стандарту ISO 1496–3:1995).

6.7.2.18 Утверждение типа конструкции

6.7.2.18.1 Компетентный орган или уполномоченная им организация выдают на каждую новую конструкцию переносной цистерны сертификат об утверждении ее типа. В этом сертификате удостоверяется, что переносная цистерна была обследована этим органом, пригодна для использования по своему назначению, отвечает требованиям настоящей главы и, в соответствующих случаях, положениям, предусмотренным в отношении веществ в главе 4.2 и в таблице А главы 3.2. Если переносные цистерны изготовляются серийно без внесения изменений в конструкцию, то сертификат действителен для всей серии. В сертификате указываются результаты испытаний опытного образца, наименования вещества или группы веществ, разрешенных к перевозке, конструкционные материалы котла и материалы облицовки (если таковая имеется), а также номер допуска. Номер допуска состоит из отличительного символа или знака государства[1], на территории которого был выдан сертификат об утверждении, и регистрационного номера. В сертификате должны указываться любые альтернативные утверждения, упомянутые в п. 6.7.1.2. Сертификат об утверждении типа конструкции может служить основанием для утверждения переносных цистерн меньшего размера, изготовленных из аналогичных по свойствам и толщине материалов в соответствии с таким же технологическим процессом и имеющих идентичные опоры, запорные устройства и прочие составные части.

6.7.2.18.2 Протокол испытаний опытного образца для целей утверждения типа конструкции должен включать, по меньшей мере, следующие сведения:

а) результаты соответствующего испытания каркаса по стандарту ISO 1496–3:1995;
б) результаты первоначальной проверки и испытания в соответствии с п. 6.7.2.19.3; и

[1] Отличительный знак государства в соответствии с предписаниями Венской конвенции о дорожном движении 1968 года.

в) результаты испытания на удар в соответствии с п. 6.7.2.19.1, если это необходимо.

6.7.2.19 Проверка и испытания

6.7.2.19.1 Переносные цистерны, отвечающие определению контейнера, приведенному в Международной конвенции по безопасным контейнерам (КБК) 1972 года, с внесенными в нее поправками, разрешается использовать, если они были признаны годными после прохождения прототипом каждой конструкции испытания на динамический удар в продольном направлении, который предусмотрен в разделе 41 части IV Руководства по испытаниям и критериям.

6.7.2.19.2 Котел и элементы оборудования каждой переносной цистерны должны подвергаться проверке и испытаниям перед началом эксплуатации (первоначальная проверка и испытание), а затем не реже одного раза в 5 лет (периодические проверки и испытания) с проведением промежуточных периодических проверок и испытаний каждые 2,5 года. Такие промежуточные проверки и испытания могут проводиться в течение трех месяцев после наступления указанной даты. Если необходимо, то в соответствии с п. 6.7.2.19.7 проводятся внеплановые проверки и испытания, независимо от даты последней периодической проверки и испытания.

6.7.2.19.3 Первоначальная проверка и испытание переносной цистерны должны включать проверку конструктивных характеристик, внутренний и наружный осмотр переносной цистерны и ее арматуры с учетом свойств предназначенных для перевозки веществ, а также испытание под давлением. До ввода переносной цистерны в эксплуатацию проводятся также испытание на герметичность и проверка функционирования эксплуатационного оборудования. Если котел и его арматура подвергались испытанию под давлением раздельно, то после сборки они должны пройти испытание на герметичность.

6.7.2.19.4 5-летние периодические проверки и испытания должны включать внутренний и наружный осмотр, а также гидравлическое испытание. Обшивка и теплоизоляция снимаются только тогда, когда это необходимо для оценки состояния переносной цистерны. Если котел и арматура подвергались испытанию под давлением раздельно, то после сборки они должны пройти испытание на герметичность.

6.7.2.19.5 Промежуточные проверки и испытания, проводимые каждые 2,5 года, должны включать внутренний и наружный осмотр котла и арматуры с учетом свойств предназначенных для перевозки веществ, а также испытание на герметичность и проверку функционирования эксплуатационного оборудования. Обшивка и теплоизоляция снимаются только тогда, когда это необходимо для оценки состояния переносной цистерны. Проводимый каждые 2,5 года внутренний осмотр котлов, предназначенных для перевозки одного и того же вещества, может быть отменен или заменен другими методами испытаний или процедурами проверки, указанными компетентным органом или уполномоченной им организацией.

6.7.2.19.6 Переносную цистерну нельзя наполнять и предъявлять к перевозке после истечения срока действия последней периодической проверки или испытания в соответствии с требованиями п. 6.7.2.19.2. Однако переносная цистерна, наполненная до истечения срока действия последней периодической проверки и испытания, может перевозиться в течение не более 3 месяцев после истечения срока действия последнего периодического испытания или проверки. Кроме того, переносная цистерна может перевозиться после истечения срока действия последнего периодического испытания и проверки:

а) после опорожнения, но до очистки – в целях прохождения очередного требуемого испытания или проверки; и

б) если компетентный орган не распорядится иначе – в течение не более 6 месяцев после истечения срока действия последнего периодического испытания или проверки с целью перевозки опасных грузов для их соответствующего удаления или переработки. Информация об отмене действия соответствующего требования заносится в накладную.

6.7.2.19.7 Внеплановые проверки и испытания требуются в том случае, если переносная цистерна имеет поврежденные или корродированные участки, течь или иные неисправности, могущие нарушить целостность конструкции переносной цистерны. Объем внеплановых проверок и испытаний зависит от степени повреждения переносной цистерны или ее

состояния. При этом предполагается проведение по меньшей мере тех процедур, которые предусмотрены проверками и испытаниями, проводимыми каждые 2,5 года в соответствии с требованиями п. 6.7.2.19.5.

6.7.2.19.8 В ходе внутреннего и наружного осмотра необходимо:

а) проверить котел на изъязвление, коррозию, абразивный износ, вмятины, деформацию, дефекты сварных швов или другие неисправности, включая течь, которые могли бы сделать переносную цистерну небезопасной для перевозки;

б) проверить трубопровод, клапаны (вентили), систему обогрева/охлаждения и прокладки на наличие корродированных участков или других неисправностей, включая течь, которые могли бы сделать переносную цистерну непригодной для наполнения, опорожнения или перевозки;

в) убедиться в том, что запорные устройства крышек лазов исправны и что не происходит утечки через крышки лазов или прокладки;

г) заменить отсутствующие или затянуть ослабленные болты (гайки) на всех фланцевых соединениях и глухих фланцах;

д) убедиться в том, что аварийные устройства и клапаны не имеют коррозии, деформации и иных повреждений или дефектов, которые могли бы помешать их нормальному функционированию. Дистанционные запорные устройства и самозакрывающиеся запорные клапаны необходимо привести в действие, с тем чтобы убедиться в их исправности;

е) облицовку, если таковая имеется, проверить в соответствии с критериями, установленными заводом-изготовителем;

ж) убедиться в том, что маркировка на переносной цистерне является ясновидимой и удовлетворяет соответствующим требованиям; и

з) убедиться в том, что каркас, опоры и грузоподъемные приспособления переносной цистерны находятся в исправном состоянии.

6.7.2.19.9 Проверки и испытания, предусмотренные в п.п. 6.7.2.19.1, 6.7.2.19.3, 6.7.2.19.4, 6.7.2.19.5 и 6.7.2.19.7, должны проводиться экспертом, утвержденным компетентным органом или уполномоченной им организацией, или в его присутствии. Если испытание под давлением входит в программу проверок и испытаний, то применяется испытательное давление, указанное на табличке, прикрепленной к переносной цистерне. В ходе испытания под давлением переносная цистерна проверяется на наличие течи в котле, трубопроводе или оборудовании.

6.7.2.19.10 Работы по резанию, обжигу или сварке, проводимые на котле, должны утверждаться компетентным органом или уполномоченной им организацией с учетом правил, в соответствии с которыми был изготовлен котел. После окончания работ проводится испытание под давлением с использованием испытательного давления.

6.7.2.19.11 В случае обнаружения любого опасного дефекта переносная цистерна должна быть выведена из эксплуатации и вновь допущена к ней лишь после устранения дефекта и прохождения повторных испытаний.

6.7.2.20 Маркировка

6.7.2.20.1 Каждая переносная цистерна должна быть снабжена табличкой из коррозионностойкого металла, прочно прикрепленной к переносной цистерне на месте, легко доступном для контроля. Если в силу устройства переносной цистерны табличку невозможно прочно прикрепить к котлу, на нем проставляется маркировка, содержащая по меньшей мере информацию, требуемую правилами эксплуатации сосудов высокого давления. На табличку наносятся с применением метода штамповки или другого аналогичного метода указанные ниже сведения.

1) Страна изготовления:

UN	Страна утверждения	Номер допуска	В случае альтернативных утверждений (см. п. 6.7.1.2) "AA"

2) Наименование или товарный знак изготовителя
3) Заводской номер
4) Уполномоченная организация по утверждению типа конструкции
5) Регистрационный номер владельца

6) Год изготовления
7) Правила эксплуатации сосудов высокого давления, в соответствии с которыми изготовлен котел
8) Испытательное давление ____бар/кПа (манометрическое)[1]
9) МДРД ____бар/кПа (манометрическое давление)[1]
10) Внешнее расчетное давление[2] ____бар/кПа (манометрическое)[1]
11) Расчетный температурный интервал от ___°С до ___°С
12) Вместимость при 20°С ____л
13) Вместимость каждого отсека при 20°С ____л
14) Дата первоначального испытания под давлением и идентификационный номер эксперта
15) МДРД системы обогрева/охлаждения ____бар/кПа (манометрическое)[1]
16) Материал(ы) котла и стандарт(ы) на материал(ы)
17) Эквивалентная толщина для стандартной стали ____мм
18) Облицовочный материал (если имеется)
19) Дата и вид последнего периодического испытания
Месяц ___ Год ____ Испытательное давление ____бар/кПа (манометрическое)[1]
20) Клеймо эксперта, проводившего последнее испытание.

6.7.2.20.2 Непосредственно на переносной цистерне или на металлической табличке, прочно прикрепленной к переносной цистерне, указываются следующие сведения:
1) Наименование оператора
2) Наименование перевозимого вещества (перевозимых веществ) и максимальная среднеобъемная температура, если она выше 50 °С
3) Максимально разрешенная масса брутто (МРМБ) _____кг
4) Масса тары переносной цистерны _____кг

Примечание: *В отношении идентификации перевозимых веществ см. часть 5.*

6.7.2.20.3 Если переносная цистерна спроектирована и утверждена для перевозки и обработки в открытом море, то на идентификационной табличке должна быть сделана надпись "МОРСКАЯ ПЕРЕНОСНАЯ ЦИСТЕРНА".

---

[1] Должна быть указана используемая единица измерения.
[2] См. п. 6.7.2.2.10.

6.7.3 ТРЕБОВАНИЯ К ПРОЕКТИРОВАНИЮ, ИЗГОТОВЛЕНИЮ, ПРОВЕРКЕ И ИСПЫТАНИЯМ ПЕРЕНОСНЫХ ЦИСТЕРН, ПРЕДНАЗНАЧЕННЫХ ДЛЯ ПЕРЕВОЗКИ НЕОХЛАЖДЁННЫХ СЖИЖЕННЫХ ГАЗОВ

6.7.3.1 Определения

Для целей настоящего раздела:

Давление рабочее, максимально допустимое (МДРД) – давление, по меньшей мере равное наибольшему из следующих двух значений, измеренных в верхней части котла цистерны, находящейся в рабочем состоянии, но в любом случае составляющее не менее 7 бар:

а) максимального манометрического давления, допустимого в котле во время наполнения или разгрузки;

б) максимального манометрического давления, на которое рассчитан котел и которое должно составлять:

– для неохлажденного сжиженного газа, указанного в инструкции по переносным цистернам Т50, (см. п. 4.2.5.2.6), – МДРД (бар), указанное для этого газа в инструкции Т50;

– для остальных неохлажденных сжиженных газов – не меньше суммы:

абсолютного давления (бар) паров неохлажденного сжиженного газа при расчетной температуре минус 1 бар; и

парциального давления (бар) воздуха или других газов в газовом пространстве над уровнем вещества, определяемого на основе расчетной температуры и расширения жидкой фазы в результате повышения средней объемной температуры на Δt:

$$\Delta t = t_к - t_н,$$

где $t_к$ – максимальная среднеобъемная температура жидкости в пути следования, °С;

$t_н$ – температура наполнения, °С.

Давление испытательное – максимальное манометрическое давление в верхней части котла во время его испытания под давлением.

Давление расчетное – давление, используемое при расчетах в соответствии с правилами эксплуатации сосудов высокого давления. Расчетное давление должно быть не меньше наибольшего из следующих значений:

а) максимального манометрического давления, допустимого в котле во время наполнения или разгрузки; или

б) суммы:

– максимального манометрического давления, на которое рассчитан котел , в соответствии с подпунктом б) определения МДРД (см. выше); и

– давления, определяемого на основе нагрузок, указанных в п. 6.7.3.2.9, и составляющего не менее 0,35 бар.

Интервал расчетный температурный котла составляет от минус 40°С до 50°С для неохлажденных сжиженных газов, перевозимых при температуре окружающей среды. Более строгие требования в отношении расчетной температуры предъявляются к переносным цистернам, эксплуатируемым в суровых климатических условиях. [1]

Испытание на герметичность – испытание с использованием газа, при котором котел и его эксплуатационное оборудование подвергаются избыточному внутреннему давлению, составляющему не менее 25% МДРД.

Котел – часть переносной цистерны, которая удерживает неохлажденный сжиженный газ, предназначенный для перевозки (собственно цистерна), включая отверстия и их запорные устройства, но без эксплуатационного или наружного конструктивного оборудования.

Масса брутто, максимально разрешенная (МРМБ) – сумма массы тары переносной цистерны и наибольшей массы груза, разрешенной к перевозке.

---

[1] При перевозке назначением в Республику Казахстан, Российскую Федерацию или транзитом через территорию этих стран в период с 1 ноября по 1 апреля расчетный температурный интервал должен составлять от минус 50°С до 50°С.

Оборудование эксплуатационное – контрольно-измерительные приборы, а также устройства для наполнения и опорожнения, удаления паров и газов, предохранительные устройства и теплоизоляция.
Оборудование конструктивное – усиливающие, крепящие, защитные и стабилизирующие наружные элементы котла.

Сталь стандартная – сталь с пределом прочности на растяжение 370 МПа и удлинением при разрушении 27%.

Сталь мягкая – сталь с гарантированным минимальным пределом прочности на растяжение 360–440 МПа и гарантированным минимальным удлинением при разрушении, соответствующим требованиям п. 6.7.3.3.3.3.

Степень наполнения – средняя масса неохлажденного сжиженного газа на литр вместимости котла (кг/л). Значения степени наполнения приведены в инструкции по переносным цистернам Т50 в п. 4.2.5.2.6.

Температура расчетная – температура, при которой определяется давление паров содержимого с целью расчета МДРД. Расчетная температура должна быть меньше критической температуры неохлажденного сжиженного газа, предназначенного для перевозки, для обеспечения того, чтобы газ всегда оставался в жидком состоянии. Ее значение для различных видов переносных цистерн составляет:
а) для котлов диаметром 1,5 м или меньше: 65°С;
б) для котлов диаметром более 1,5 м:
– без изоляции или теневой защиты: 60 °С;
– с теневым кожухом (см. п. 6.7.3.2.12): 55 °С; и
– с изоляцией (см. п. 6.7.3.2.12): 50 °С.

Утверждение альтернативное – утверждение компетентным органом переносной цистерны или МЭГК, спроектированных, изготовленных или испытанных в соответсвии с техническими требованиями или методами испытаний, иными, чем предусмотренные в настоящей главе.

Цистерна переносная – цистерна вместимостью более 450 л, предназначенная для мультимодальных перевозок и используемая для транспортировки неохлажденных сжиженных газов класса 2. Котел переносной цистерны должен быть оснащен эксплуатационным и конструктивным оборудованием, необходимым для перевозки газов. Переносная цистерна должна быть сконструирована так, чтобы она могла наполняться и опорожняться без демонтажа конструктивного оборудования. Она должна иметь с наружной стороны котла стабилизирующие элементы и должна быть приспособлена для поднятия в наполненном состоянии. Она должна предназначаться для погрузки на автотранспортное средство, вагон, суда морского или внутреннего плавания и быть оборудована салазками, опорами или вспомогательными приспособлениями для механизированных погрузочно-разгрузочных операций. Определение переносной цистерны не распространяется на автоцистерны, вагоны-цистерны, неметаллические цистерны, контейнеры средней грузоподъемности для массовых грузов (КСМ), газовые баллоны и большие сосуды.

6.7.3.2 Общие требования к проектированию и изготовлению

6.7.3.2.1 Котлы переносных цистерн проектируются и изготовляются в соответствии с правилами изготовления сосудов высокого давления, утвержденными компетентным органом. Котлы изготовляются из стали, пригодной для профилирования. Материал должен соответствовать национальным или международным стандартам. Для сварных котлов используется материал, свариваемость которого удовлетворяет установленным критериям. Швы должны выполняться квалифицированно и обеспечивать полную непроницаемость. Если того требуют технологический процесс или свойства материалов, котлы должны подвергаться соответствующей термической обработке, чтобы гарантировать достаточную прочность в зонах сварных соединений и зонах термического воздействия. При выборе материала следует учитывать расчетный температурный интервал с точки зрения риска хрупкого излома, коррозионного растрескивания под напряжением и ударной вязкости. При использовании мелкозернистой стали в соответствии с техническими требованиями к материалам гарантированное значение

предела текучести не должно превышать 460 МПа, гарантированное значение верхнего предела прочности при растяжении не должно превышать 725 МПа. Материалы, из которых изготовлена переносная цистерна, должны быть пригодны к условиям внешней среды, которые могут возникнуть во время перевозки.

6.7.3.2.2 Котлы, арматура и трубопроводы должны изготавливаться из материалов, которые:

а) не подвергаются существенному воздействию неохлажденного(ых) сжиженного(ых) газа(ов), предназначенного(ых) для перевозки; или

б) должным образом пассивированы или нейтрализованы с помощью химической реакции.

6.7.3.2.3 Прокладки изготовляются из материалов, совместимых с неохлажденным(ыми) сжиженным(ыми) газом(ами), предназначенным(ыми) для перевозки.

6.7.3.2.4 Следует избегать контакта между разнородными металлами, который может привести к повреждениям в результате гальванического эффекта.

6.7.3.2.5 Материалы, из которых изготовлена переносная цистерна, включая любые устройства, прокладки, покрытия и вспомогательные приспособления, не должны оказывать негативное воздействие на неохлажденный(е) сжиженный(е) газ(ы), предназначенный(е) для перевозки в переносной цистерне.

6.7.3.2.6 Переносные цистерны должны проектироваться и изготовляться со станинами, обеспечивающими надежную опору во время перевозки, а также с соответствующими строповочными приспособлениями для подъема и крепления.

6.7.3.2.7 Переносные цистерны должны проектироваться таким образом, чтобы выдерживать без потери содержимого внутреннее давление, создаваемое содержимым, а также статические, динамические и тепловые нагрузки при нормальных условиях погрузки/разгрузки и перевозки. В конструкции должно быть учтено возникновение эффекта усталости металла в результате цикличности указанных нагрузок в течение расчетного срока эксплуатации переносной цистерны.

6.7.3.2.8 Котлы должны проектироваться таким образом, чтобы выдерживать без остаточной деформации внешнее избыточное давление, превышающее не менее чем на 0,4 бар внутреннее давление. Если котел должен подвергаться значительному воздействию вакуума перед наполнением или при опорожнении, он должен быть спроектирован так, чтобы выдерживать внешнее избыточное давление, превышающее не менее чем на 0,9 бар внутреннее давление, и быть испытан на это давление.

6.7.3.2.9 Переносные цистерны и их крепежные детали при максимально разрешенной загрузке должны выдерживать следующие раздельно воздействующие статические нагрузки:

а) в направлении движения: удвоенную МРМБ, умноженную на ускорение свободного падения (g)[1];

б) горизонтально под прямым углом к направлению движения: МРМБ, умноженную на ускорение свободного падения (g)[1]. Если направление движения точно не установлено, то нагрузки должны быть равны удвоенной МРМБ, умноженной на ускорение свободного падения (g)[1];

в) вертикально снизу вверх: МРМБ, умноженную на ускорение свободного падения (g)[1]; и

г) вертикально сверху вниз: удвоенную МРМБ, умноженную на ускорение свободного падения (g) [1].

6.7.3.2.10 При воздействии каждой из нагрузок, указанных в п. 6.7.3.2.9, должны соблюдаться следующие значения коэффициента запаса прочности:

а) для сталей с ярко выраженным пределом текучести – 1,5 по отношению к гарантированному пределу текучести; или

б) для сталей без ярко выраженного предела текучести – 1,5 по отношению к гарантированному условному пределу текучести при относительном остаточном удлинении 0,2 % или при относительном остаточном удлинении 1 % - для аустенитных сталей.

---

[1] Для целей расчета g = 9,81 м/с^2.

6.7.3.2.11 Значения предела текучести или условного предела текучести устанавливаются в соответствии с национальными или международными стандартами на материалы. При использовании аустенитных сталей минимальные значения предела текучести или условного предела текучести, установленные в соответствии со стандартами на материалы, могут быть увеличены не более чем на 15%, если эти значения указаны в сертификате на материал. При отсутствии стандарта на данный металл значение предела текучести или условного предела текучести утверждается компетентным органом.

6.7.3.2.12 Если котлы, предназначенные для перевозки неохлажденных сжиженных газов, оборудованы термоизоляцией, то они должны удовлетворять следующим требованиям:

а) теневой защита должна состоять из экрана, покрывающего не менее трети, но не более половины верхней части поверхности котла и отделенной от котла воздушным зазором величиной не менее 40 мм; или

б) она должна представлять собой сплошное покрытие из изоляционного материала соответствующей толщины, защищенного от проникновения в него влаги и повреждения при нормальных условиях перевозки и обеспечивающего теплопроводность величиной не более 0,67 $Вт \cdot м^{-2} \cdot К^{-1}$;

в) если защитное покрытие газонепроницаемо (вакуумная изоляция), то необходимо предусмотреть устройство, предотвращающее возникновение в изолирующем слое опасного давления в случае нарушения герметичности котла или элементов его оборудования;

г) теплоизоляция не должна препятствовать доступу к арматуре и разгрузочным устройствам.

6.7.3.2.13 Должна быть предусмотрена возможность заземления переносных цистерн, предназначенных для перевозки воспламеняющихся неохлажденных сжиженных газов.

6.7.3.3 Требования к конструкции

6.7.3.3.1 Котлы должны иметь круглое поперечное сечение.

6.7.3.3.2 Котлы должны быть спроектированы и изготовлены таким образом, чтобы выдерживать испытательное давление, превышающее не менее чем в 1,3 раза расчетное давление. При проектировании конструкции котлов должны учитываться минимальные значения МДРД, предусмотренные в инструкции по переносным цистернам T50, содержащейся в п. 4.2.5.2.6, для каждого неохлажденного сжиженного газа, предназначенного для перевозки. Следует учитывать требования в отношении минимальной толщины стенок этих котлов , содержащиеся в п. 6.7.3.4.

6.7.3.3.3 Для сталей с ярко выраженным пределом текучести или с гарантированным значением условного предела текучести (как правило, условный предел текучести - при относительном остаточном удлинении 0,2 % или при относительном остаточном удлинении 1 % - для аустенитных сталей) напряжение σ (сигма) в стенке котла не должно превышать – при испытательном давлении – 0,75 Re или 0,50 Rm (в зависимости от того, какое из этих значений меньше),

где:

Re = предел текучести в МПа или условный предел текучести при относительном остаточном удлинении 0,2% или при относительном остаточном удлинении 1% – для аустенитных сталей;

Rm = минимальный предел прочности при растяжении в МПа.

6.7.3.3.3.1 Для Re и Rm надлежит использовать минимальные значения, установленные в соответствии с национальными или международными стандартами на материалы. При использовании аустенитных сталей минимальные значения Re и Rm, установленные в соответствии со стандартами на материалы, могут быть увеличены не более чем на 15%, если эти значения указаны в сертификате на материал. При отсутствии стандарта на данный металл используемые значения Re и Rm утверждаются компетентным органом или уполномоченной им организацией.

6.7.3.3.3.2 Для изготовления сварных котлов не разрешается использовать стали с соотношением Re/Rm более 0,85. Для определения этого соотношения должны использоваться значения Re и Rm, указанные в сертификате на материал.

6.7.3.3.3.3 Значение удлинения при разрыве (%) у сталей, используемых для изготовления котлов, должно составлять не менее 10000/Rm при абсолютном минимуме 16% для мелкозернистой стали и 20% для других сталей.

6.7.3.3.3.4 При определении фактических значений показателей для материалов ось образца, испытываемого на растяжение, должна находиться под прямым углом к направлению проката. Остаточное удлинение при разрыве измеряется на образцах длиной 50 мм, имеющих прямоугольное поперечное сечение, соответствующих стандарту ISO 6892:1998.

6.7.3.4 Минимальная толщина стенок котла

6.7.3.4.1 Минимальная толщина стенок котла должна иметь наибольшее из следующих значений:

а) минимальная толщина, определенная в соответствии с требованиями п. 6.7.3.4;

б) минимальная толщина, определенная в соответствии с утвержденными правилами эксплуатации сосудов высокого давления, включая требования п. 6.7.3.3.

6.7.3.4.2 Толщина стенок цилиндрической части, днищ и крышек лазов котла диаметром не более 1,80 м, должна составлять не менее 5 мм для стандартной стали или эквивалентное значение для используемой стали. Толщина стенок цилиндрической части, днищ и крышек лазов котлов диаметром более 1,80 м должна составлять не менее 6 мм для стандартной стали или эквивалентное значение для используемой стали.

6.7.3.4.3 Толщина стенок цилиндрических частей, днищ и крышек лазов всех котлов должна составлять не менее 4 мм, независимо от материала.

6.7.3.4.4 Эквивалентное значение толщины стенки из стали, иное, чем значение, предписанное для стандартной стали в п. 6.7.3.4.2, определяется по следующей формуле:

$$e_1 = \frac{21{,}4 e_o}{\sqrt[3]{Rm_1 \times A_1}}$$

где:

e_1 – эквивалентное значение толщины стенки используемой стали, мм;

e_0 – минимальная толщина стенки из стандартной стали, установленная в п. 6.7.3.4.2, мм;

Rm_1 – гарантированный минимальный предел прочности при растяжении используемой стали (см. п. 6.7.3.3.3), МПа;

A_1 – гарантированное минимальное удлинение при разрыве используемой стали в соответствии с национальными или международными стандартами, %.

6.7.3.4.5 Толщина стенок котла, а также других частей котла не должна быть меньше толщины, предписанной в п.п. 6.7.3.4.1–6.7.3.4.3. Допуск на коррозию не должен учитываться.

6.7.3.4.6 При использовании мягкой стали (см. п.6.7.2.1) расчет по формуле, приведенной в п. 6.7.2.4.6, не требуется.

6.7.3.4.7 Не допускается резких изменений толщины листов в местах соединения днищ с цилиндрической частью котла.

6.7.3.5 Эксплуатационное оборудование

6.7.3.5.1 Эксплуатационное оборудование должно быть установлено так, чтобы оно было защищено от опасности срыва или повреждения при погрузочно-разгрузочных работах и перевозке. Если каркас соединен с котлом таким образом, что допускается определенное смещение сборочных узлов по отношению друг к другу, оборудование должно крепиться так, чтобы в результате такого смещения не повреждались рабочие детали. Наружные устройства для слива (соединительные муфты для труб, запорные устройства), внутренний запорный клапан и его седло должны быть защищены от опасности срыва под воздействием внешних сил. Устройства наполнения и слива (включая фланцы или резьбовые заглушки) и все защитные колпаки должны быть защищены от случайного открывания.

6.7.3.5.2 Отверстия диаметром более 1,5 мм в котлах переносных цистерн, за исключением отверстий устройств сброса давления, смотровых отверстий и закрытых отверстий

газосброса, должны быть снабжены по меньшей мере 3 независимыми последовательно установленными запорными устройствами, из которых первое – внутренний запорный клапан, клапан чрезмерного расхода или аналогичное устройство, второе – наружный запорный вентиль и третье – глухой фланец или аналогичное устройство.

6.7.3.5.2.1 Если переносная цистерна оснащается клапаном чрезмерного расхода, то этот клапан устанавливается таким образом, чтобы его седло находилось внутри корпуса или внутри приваренного фланца, или, если он устанавливается с наружной стороны, его крепежные устройства должны быть сконструированы таким образом, чтобы в случае удара клапан сохранил свою эффективность. Клапаны чрезмерного расхода выбираются и устанавливаются таким образом, чтобы они могли автоматически закрываться при достижении номинального расхода, указанного предприятием-изготовителем. Штуцеры и вспомогательные приспособления, ведущие к клапану чрезмерного расхода и от него, должны иметь пропускную способность не ниже пропускной способности клапана.

6.7.3.5.3 Первое запорное устройство отверстий для наполнения и опорожнения должно представлять собой внутренний запорный клапан, а второе – запорный вентиль, устанавливаемый в доступном месте на каждой выпускной и впускной трубе.

6.7.3.5.4 У переносных цистерн, предназначенных для перевозки воспламеняющихся и/или ядовитых неохлажденных сжиженных газов, внутренний запорный клапан на отверстиях для наполнения и опорожнения снизу должен представлять собой быстро закрывающееся предохранительное устройство, которое автоматически закрывается в случае непредусмотренного перемещения переносной цистерны во время наполнения или опорожнения или в случае ее охвата огнем. За исключением переносных цистерн вместимостью не более 1000 л, необходимо предусмотреть возможность дистанционного управления этим устройством.

6.7.3.5.5 Помимо отверстий для наполнения, опорожнения и уравнивания давления газа, котлы могут иметь отверстия для установки уровнемеров, термометров и манометров. Соединения таких приборов должны быть сварного типа; резьбовые соединения не допускаются.

6.7.3.5.6 Переносные цистерны должны иметь лазы или другие смотровые отверстия соответствующего размера, позволяющие производить внутренний осмотр, техническое обслуживание и ремонт внутренней части котла.

6.7.3.5.7 Наружные трубопроводы должны быть, по возможности, сгруппированы вместе.

6.7.3.5.8 Соединительные патрубки переносной цистерны должны иметь четкую маркировку, указывающую их назначение.

6.7.3.5.9 Запорные клапана (вентили) или другие запорные устройства должны быть спроектированы и изготовлены в расчете на давление не ниже МДРД с учетом температур, которые могут быть достигнуты при перевозке. Запорные устройства с ходовым винтом должны закрываться вращением маховика по часовой стрелке. Для других запорных клапанов должно четко указываться положение ("Открыто" и "Закрыто") и направление закрывания. Конструкция запорных клапанов должна исключать возможность их случайного открывания.

6.7.3.5.10 Трубопроводы должны быть спроектированы, изготовлены и установлены таким образом, чтобы они не подвергались опасности повреждения в результате теплового расширения (сжатия), механического удара и вибрации. Трубопроводы должны быть изготовлены из соответствующего металла. Везде, где это возможно, должны использоваться сварные соединения труб.

6.7.3.5.11 Медные трубы должны быть спаяны с использованием твердого припоя или иметь столь же прочное металлическое соединение. Температура плавления твердого припоя должна быть не ниже 525°С. Такие соединения не должны снижать прочности труб, например из-за нарезания резьбы.

6.7.3.5.12 Разрывное внутреннее давление трубопроводов и арматуры должно быть не меньше наибольшего из следующих значений: 4-кратного МДРД котла или 4-кратного давления,

которому он может подвергаться в процессе эксплуатации при работе насоса или других устройств (за исключением устройств для сброса давления).

6.7.3.5.13 Для изготовления клапанов (вентилей) и вспомогательных приспособлений должны использоваться пластичные металлы.

6.7.3.6 Донные отверстия

6.7.3.6.1 Конкретные неохлажденные сжиженные газы не должны перевозиться в переносных цистернах, имеющих донные отверстия, если инструкция по переносным цистернам T50, содержащаяся в п. 4.2.5.2.6, указывает, что донные отверстия не допускаются. Не должно иметься отверстий, расположенных ниже уровня жидкости в котле, когда он наполнен до максимально допустимой степени наполнения.

6.7.3.7 Устройства для сброса давления

6.7.3.7.1 Переносные цистерны должны быть оборудованы одним или несколькими устройствами для сброса давления подпружиненного типа. Устройства для сброса давления должны автоматически открываться при давлении не менее МДРД и быть полностью открыты при давлении, составляющем 110% МДРД. После сброса давления эти устройства должны закрываться при давлении, составляющем не менее 90% давления, при котором начался сброс, и оставаться закрытыми при любом более низком давлении. Устройства для сброса давления должны выдерживать динамические нагрузки, включая колебания жидкости. Разрывные мембраны, которые установлены параллельно с подпружиненными устройствами для сброса давления, не допускаются.

6.7.3.7.2 Устройства для сброса давления должны быть сконструированы таким образом, чтобы предотвращать проникновение посторонних веществ, утечку газа и любое опасное повышение давления.

6.7.3.7.3 Переносные цистерны, предназначенные для перевозки неохлажденных сжиженных газов, указанных в инструкции по переносным цистернам T50, содержащейся в п. 4.2.5.2.6, должны иметь устройство для сброса давления, утвержденное компетентным органом. За исключением случаев, когда переносная цистерна специального назначения оборудована утвержденным предохранительным устройством, изготовленным из материалов, совместимых с грузом, предохранительное устройство должно включать разрывную мембрану, устанавливаемую перед подпружиненным устройством. Между мембраной и устройством устанавливается манометр или соответствующий контрольно-измерительный или сигнальный прибор для обнаружения повреждения мембраны, прокола или утечки, которые могут вызвать неправильное срабатывание системы сброса давления. Мембрана должна разрываться при давлении, превышающем на 10% давление срабатывания предохранительного устройства.

6.7.3.7.4 Устройства для сброса давления переносных цистерн многоцелевого назначения должны открываться при давлении, указанном в п. 6.7.3.7.1 для газа, имеющего наибольшее максимально допустимое давление среди газов, разрешенных к перевозке в переносной цистерне.

6.7.3.8 Пропускная способность устройств для сброса давления

6.7.3.8.1 Суммарная пропускная способность устройств для сброса давления в условиях полного охвата переносной цистерны огнем должна быть достаточной для обеспечения того, чтобы давление (включая аккумулирование) внутри котла не превышало 120% МДРД. Для достижения общей требуемой пропускной способности используются устройства для сброса давления подпружиненного типа. В случае цистерн многоцелевого назначения суммарная пропускная способность предохранительных устройств должна обеспечиваться в расчете на газ, требующий наиболее высокой пропускной способности из всех газов, разрешенных к перевозке в переносной цистерне.

6.7.3.8.1.1 Для определения общей требуемой пропускной способности предохранительных устройств, которая может рассматриваться как сумма пропускных способностей нескольких устройств, используется следующая формула[1]:

$$Q = 12{,}4\ \frac{FA^{0,82}}{LC}\ \sqrt{\frac{ZT}{M}}$$

где:

Q – минимальная пропускная способность, выраженная в кубических метрах воздуха в секунду при стандартных условиях: давление 1 бар и температура 0°C (+273 K), $м^3/с$,;

F – коэффициент теплоизоляции, равный:

для котлов без теплоизоляции *F* = 1;

для котлов с теплоизоляцией *F* = U(649 – $t_н$)/13,6, но в любом случае не менее 0,25 (значение *F* для котлов с теплоизоляцией может использоваться при условии, что изоляционный материал соответствует требованиям п. 6.7.3.8.1.2),

где:

U – теплопроводность изоляционного материала при 38°C, $кВт·м^{-2}·К^{-1}$,

$t_н$ – фактическая температура вещества во время наполнения, °C. Если эта температура не известна, то $t_н$ принимается равной 15°C;

A – площадь наружной поверхности котла, $м^2$;

Z – коэффициент сжимаемости газа в условиях аккумулирования (если этот коэффициент неизвестен, он принимается за 1,0);

T – температура в градусах Кельвина (273+°C) над устройствами для сброса давления в условиях аккумулирования, °K;

L – скрытая теплота парообразования жидкости в условиях аккумулирования, кДж/кг;

M – молекулярная масса выпускаемого газа;

C – постоянная, полученная по одной из нижеследующих формул и являющаяся функцией отношения *k* удельных теплоемкостей:

$$k = \frac{c_p}{c_v},$$

где:

c_p – удельная теплоемкость при постоянном давлении;

c_v – удельная теплоемкость при постоянном объеме.

Если *k* > 1:

$$C = \sqrt{k\left(\frac{2}{k+1}\right)^{\frac{k+1}{k-1}}},$$

Если *k* = 1 или значение *k* неизвестно:

$$C = \frac{1}{\sqrt{e}} = 0{,}607$$

где *e* – основание натурального логарифма, равное 2,7183.

---

[1] Эта формула применяется к неохлажденным сжиженным газам, критическая температура которых значительно выше температуры в условиях аккумулирования. Если перевозятся газы, критическая температура которых близка к температуре в условиях аккумулирования или ниже ее, то при расчете пропускной способности устройств для сброса давления должны учитываться другие термодинамические свойства газа (см., например, CGA (Ассоциация по производству сжатых газов) S-1.2-2003 "Pressure Relief Device Standards-Part 2-Cargo and Portable Tanks for Compressed Gases").

Значение *C* можно также определить по следующей таблице:

k	C	k	C	k	C
1,00	0,607	1,26	0,660	1,52	0,704
1,02	0,611	1,28	0,664	1,54	0,707
1,04	0,615	1,30	0,667	1,56	0,710
1,06	0,620	1,32	0,671	1,58	0,713
1,08	0,624	1,34	0,674	1,60	0,716
1,10	0,628	1,36	0,678	1,62	0,719
1,12	0,633	1,38	0,681	1,64	0,722
1,14	0,637	1,40	0,685	1,66	0,725
1,16	0,641	1,42	0,688	1,68	0,728
1,18	0,645	1,44	0,691	1,70	0,731
1,20	0,649	1,46	0,695	2,00	0,770
1,22	0,652	1,48	0,698	2,20	0,793
1,24	0,656	1,50	0,701		

6.7.3.8.1.2 Системы изоляции должны быть официально утверждены компетентным органом или уполномоченной им организацией. В любом случае системы изоляции должны:

а) оставаться в рабочем состоянии при температуре до 649°C; и

б) быть покрыты материалом, температура плавления которого составляет не менее 700°C.

6.7.3.9 Маркировка устройств для сброса давления

6.7.3.9.1 Каждое устройство для сброса давления должно иметь четко различимую и постоянную маркировку со следующими данными:

а) давление (бар или кПа), на которое оно отрегулировано;

б) допустимое отклонение давления срабатывания для подпружиненных устройств;

в) температура, соответствующая давлению разрушения разрывных мембран;

г) расчетная пропускная способность устройства, $м^3/с$.

Если возможно, необходимо указывать также следующую информацию:

д) наименование предприятия -изготовителя и соответствующий номер по каталогу.

6.7.3.9.2 Расчетная пропускная способность, указываемая на устройствах для сброса давления, определяется в соответствии со стандартом ISO 4126–1:1991.

6.7.3.10 Штуцеры устройств для сброса давления

6.7.3.10.1 Штуцеры устройств для сброса давления должны обеспечивать беспрепятственное поступление необходимого количества выпускаемых паров и газов к предохранительному устройству. Запорные клапаны не должны устанавливаться между котлом и устройством для сброса давления, за исключением случаев, когда для целей технического обслуживания или по другим причинам установлены дублирующие устройства, а запорные клапаны, обслуживающие фактически действующие устройства, заблокированы в открытом положении или запорные клапаны взаимно блокированы таким образом, что по крайней мере одно из дублирующих устройств, соответствующее требованиям п. 6.7.3.8, находится в рабочем состоянии. В отверстии, ведущем к выпускной трубе или устройству для сброса давления, не должно быть загрязнений, которые могли бы ограничить или перекрыть поток газов из котла к этому устройству. Отводящие трубопроводы устройств для сброса давления, если они используются, должны выпускать сбрасываемые пары или жидкость в атмосферу с минимальным сопротивлением.

6.7.3.11 Расположение устройств для сброса давления

6.7.3.11.1 Входные отверстия устройств для сброса давления должны располагаться в верхней части котла, как можно ближе к пересечению его продольной и поперечной осей. Входные отверстия устройств для сброса давления должны быть расположены в газовом пространстве при максимально допустимой степени наполнения котла и должны быть установлены таким образом, чтобы обеспечивать беспрепятственное удаление

выделяющихся паров и газов. При перевозке воспламеняющихся неохлажденных сжиженных газов выпускаемый пар должен быть направлен в сторону от котла таким образом, чтобы не сталкиваться со стенками котла. Защитные устройства, изменяющие направление потока паров, допускаются при условии, что требуемая пропускная способность предохранительных устройств не снижается.

6.7.3.11.2 Должны быть приняты меры к тому, чтобы исключить несанкционированный доступ к устройствам для сброса давления и предохранить указанные устройства от повреждения в случае опрокидывания переносной цистерны.

6.7.3.12 Контрольно-измерительные приборы

6.7.3.12.1 За исключением случаев, когда переносная цистерна наполняется по массе, она должна быть оборудована одним или несколькими контрольно-измерительными приборами. Не должны использоваться стеклянные уровнемеры и измерительные приборы из другого хрупкого материала, находящиеся в непосредственном контакте с перевозимым грузом.

6.7.3.13 Опоры, каркас, подъемные и крепежные приспособления переносных цистерн

6.7.3.13.1 Переносные цистерны должны быть спроектированы и изготовлены с опорной конструкцией, служащей надежным основанием во время перевозки. Должны учитываться нагрузки, предусмотренные в п. 6.7.3.2.9, и коэффициент запаса прочности, предписанный в п. 6.7.3.2.10. Допускается применение полозьев, каркасов, рам или других подобных конструкций.

6.7.3.13.2 Суммарные напряжения, вызываемые арматурой переносной цистерны (например, рамами, каркасом и т.д.), а также ее грузоподъемными и крепежными приспособлениями, не должны вызывать чрезмерного напряжения в какой-либо части котла. На все переносные цистерны устанавливаются стационарные подъемные и крепежные приспособления. Предпочтительно размещать их на опорах переносной цистерны, но можно также прикреплять их к усиливающим элементам котла, расположенным в опорных точках.

6.7.3.13.3 При проектировании опор и каркасов необходимо учитывать коррозионное воздействие окружающей среды.

6.7.3.13.4 Проемы для вилочного захвата погрузчика должны закрываться. Средства закрытия этих проемов должны составлять неотъемлемую часть каркаса или быть прочно прикреплены к нему. Переносные цистерны длиной менее 3,65 м, состоящие из одного отсека, могут не иметь закрывающихся проемов для вилочного захвата погрузчика при условии, что:

а) котел, включая эксплуатационное оборудование, защищен от удара вилами погрузчика;
б) расстояние между центрами проемов составляет не менее половины длины переносной цистерны.

6.7.3.13.5 Если переносные цистерны не защищены при перевозке в соответствии с требованиями п. 4.2.2.3, то котлы и эксплуатационное оборудование должны быть защищены от повреждений в результате удара или опрокидывания. Наружные трубопроводы должны быть защищены таким образом, чтобы препятствовать высвобождению груза в результате удара или опрокидывания переносной цистерны. Примеры такой защиты:

а) защита от поперечного удара (продольные балки, защищающие котел с обеих сторон на уровне средней линии);
б) защита от опрокидывания (арматурные обручи или стержни, укрепленные на раме);
в) защита от торцевого удара (бампер или рама);
г) защита котла от повреждения в результате удара или опрокидывания (рама, соответствующая стандарту ISO 1496–3:1995)

6.7.3.14 Утверждение типа конструкции

6.7.3.14.1 Компетентный орган или уполномоченная им организация выдают на каждый новый тип конструкции переносной цистерны сертификат об утверждении типа конструкции. В этом сертификате удостоверяется, что переносная цистерна была обследована этим органом,

пригодна для использования по своему назначению, отвечает требованиям настоящей главы и, в соответствующих случаях, положениям, предусмотренным в отношении газов в инструкции по переносным цистернам T50, содержащейся в п. 4.2.5.2.6. Если переносные цистерны изготовляются серийно без внесения изменений в конструкцию, то сертификат действителен для всей серии. В сертификате указываются результаты испытаний опытного образца, газы, разрешенные к перевозке, конструкционные материалы котла и номер допуска. Номер допуска состоит из отличительного символа или знака государства, на территории которого был выдан сертификат об утверждении,[1] и регистрационного номера. В сертификате должны указываться альтернативные утверждения согласно п. 6.7.1.2.

Сертификат об утверждении типа конструкции может служить основанием для утверждения переносных цистерн меньшего размера, изготовленных из аналогичных по свойствам и толщине материалов в соответствии с таким же технологическим процессом и имеющих идентичные опоры, запорные устройства и прочие составные части.

6.7.3.14.2 Протокол испытаний опытного образца для утверждения типа конструкции должен включать, по меньшей мере, следующие сведения:

а) результаты испытания каркаса в соответствии со стандартом ISO 1496–3:1995;

б) результаты первоначальной проверки и испытания в соответствии с п. 6.7.3.15.3;

в) результаты испытания на удар в соответствии с п. 6.7.3.15.1, если это необходимо.

6.7.3.15 Проверка и испытания

6.7.3.15.1 Переносные цистерны, отвечающие определению контейнера, приведенному в Международной конвенции по безопасным контейнерам (КБК) 1972 года, с внесенными в нее поправками, разрешается использовать, если они были признаны годными после прохождения прототипом каждой конструкции испытания на динамический удар в продольном направлении, который предусмотрен в разделе 41 части IV Руководства по испытаниям и критериям.

6.7.3.15.2 Котел и элементы оборудования каждой переносной цистерны должны подвергаться проверке и испытаниям перед началом эксплуатации (первоначальные проверка и испытание), а затем не реже одного раза в 5 лет (периодические проверки и испытания) с проведением промежуточных периодических проверок и испытаний каждые 2,5 года. Такие промежуточные проверки и испытания могут проводиться в течение 3 месяцев после наступления указанной даты. Если необходимо, то в соответствии с п. 6.7.3.15.7 проводятся внеплановые проверки и испытания, независимо от даты последней периодической проверки и испытания.

6.7.3.15.3 Первоначальная проверка и испытание переносной цистерны должны включать проверку конструктивных характеристик, внутренний и наружный осмотр переносной цистерны и ее оборудования с учетом свойств неохлажденных сжиженных газов, предназначенных для перевозки, а также испытание под давлением в соответствии с п. 6.7.3.3.2. С согласия компетентного органа или уполномоченной им организации испытание под давлением может проводиться как гидравлическое испытание или с использованием другой жидкости или газа. До ввода переносной цистерны в эксплуатацию проводятся также испытание на герметичность и проверка функционирования всего эксплуатационного оборудования. Если котел и его оборудование подвергались испытанию под давлением раздельно, то после сборки они должны пройти испытание на герметичность. Все сварные швы котла, подвергаемые полным нагрузкам, должны проверяться в ходе первоначального испытания радиографическим, ультразвуковым или другим неразрушающим методом контроля. Это положение не применяется к термоизоляции.

6.7.3.15.4 5-летние периодические проверки и испытания должны включать внутренний и наружный осмотр, а также гидравлическое испытание. Обшивка и теплоизоляция снимаются только тогда, когда это необходимо для оценки состояния переносной цистерны. Если котел и арматура подвергались испытанию под давлением раздельно, то после сборки они должны пройти испытание на герметичность.

6.7.3.15.5 Промежуточные проверки и испытания, проводимые каждые 2,5 года, должны включать внутренний и наружный осмотр переносной цистерны и ее оборудования с учетом свойств

[1] Отличительный знак государства присваивается в соответствии с предписаниями Венской конвенции о дорожном движении 1968 года.

неохлажденных сжиженных газов, предназначенных для перевозки, а также испытание на герметичность и проверку функционирования эксплуатационного оборудования. Обшивка и теплоизоляция снимаются только тогда, когда это необходимо для оценки состояния переносной цистерны. Проводимый каждые 2,5 года внутренний и наружный осмотр переносных цистерн, предназначенных для перевозки одного и того же неохлажденного сжиженного газа, может быть отменен или заменен другими методами испытаний или процедурами проверки, указанными компетентным органом или уполномоченной им организацией.

6.7.3.15.6 Запрещается наполнять и предъявлять к перевозке переносную цистерну после истечения срока действия последней периодической проверки и испытания в соответствии с требованиями п. 6.7.3.15.2. Однако переносная цистерна, наполненная до истечения срока действия последней периодической проверки и испытания, может перевозиться в течение не более 3 месяцев после истечения срока действия последнего периодического испытания или проверки. Кроме того, переносная цистерна может перевозиться после истечения срока действия последнего периодического испытания и проверки:

а) после опорожнения, до очистки – в целях прохождения очередного испытания или проверки;

б) если компетентный орган не распорядится иначе – в течение не более 6 месяцев после истечения срока действия последнего периодического испытания или проверки для возврата опасных грузов с целью их соответствующего удаления или переработки. Информация об отмене действия соответствующего требования заносится в накладную.

6.7.3.15.7 Внеплановые проверки и испытания требуются в том случае, если переносная цистерна имеет поврежденные или корродированные участки, течь или иные дефекты, могущие нарушить целостность конструкции переносной цистерны. Объем внеплановых проверок и испытаний зависит от степени повреждения переносной цистерны или ее состояния. При этом предполагается проведение по меньшей мере процедур, которые предусмотрены проверками и испытаниями, проводимыми каждые 2,5 года в соответствии с требованиями п. 6.7.3.15.5.

6.7.3.15.8 В ходе внутреннего и наружного осмотра необходимо:

а) проверить котел на изъязвление, коррозию, абразивный износ, вмятины, деформацию, дефекты сварных швов или другие неисправности, включая течь, которые могли бы сделать переносную цистерну небезопасной для перевозки;

б) проверить трубопровод, клапаны (вентили), систему обогрева/охлаждения и прокладки на наличие корродированных участков или других неисправностей, включая течь, которые могли бы сделать переносную цистерну небезопасной для наполнения, опорожнения или перевозки;

в) убедиться в том, что запорные устройства крышек лазов исправны и что не происходит утечки через крышки лазов или прокладки;

г) заменить отсутствующие или затянуть ослабленные болты (гайки) фланцевых соединений и глухих фланцев;

д) убедиться в том, что аварийные устройства и клапаны не имеют коррозии, деформации и иных повреждений или дефектов, которые могли бы помешать их нормальному функционированию. Дистанционные запорные устройства и самозакрывающиеся запорные клапаны необходимо привести в действие, с тем чтобы убедиться в их исправности;

е) убедиться в том, что маркировка на переносной цистерне является ясно видимой и удовлетворяет соответствующим требованиям;

ж) убедиться в том, что каркас, опоры и подъемные приспособления переносной цистерны находятся в исправном состоянии.

6.7.3.15.9 Проверки и испытания, предусмотренные в п.п. 6.7.3.15.1, 6.7.3.15.3, 6.7.3.15.4, 6.7.3.15.5 и 6.7.3.15.7, должны проводиться экспертом, утвержденным компетентным органом или уполномоченной им организацией, или в его присутствии. Если испытание под давлением входит в программу проверок и испытаний, то применяется испытательное давление, указанное на табличке, прикрепленной к переносной цистерне. В ходе испытания под давлением переносная цистерна проверяется на наличие течи котла, трубопровода или арматуры.

6.7.3.15.10 Работы по резанию, обжигу или сварке котла должны утверждаться компетентным органом или уполномоченной им организацией с учетом правил эксплуатации сосудов, работающих под давлением, в соответствии с которыми был изготовлен котел. После окончания работ проводится испытание под давлением с использованием испытательного давления.

6.7.3.15.11 В случае обнаружения любого опасного дефекта переносная цистерна должна быть выведена из эксплуатации и вновь допущена к ней после устранения дефекта и прохождения повторных испытаний.

6.7.3.16 Маркировка

6.7.3.16.1 Каждая переносная цистерна должна быть снабжена табличкой из коррозионностойкого металла, прочно прикрепленной к переносной цистерне на месте, легко доступном для контроля. Если в силу устройства переносной цистерны табличку невозможно прочно прикрепить к котлу, на котле проставляется маркировка, содержащая по меньшей мере информацию, требуемую правилами эксплуатации сосудов высокого давления. На табличку с применением метода штамповки или другого аналогичного метода наносятся следующие сведения:

1) Страна изготовления:
U Страна Номер В случае альтернативных утверждений (см. п. 6.7.1.2)
N утверждения допуска "AA"
2) Наименование или товарный знак изготовителя
3) Заводской номер
4) Уполномоченная организация по утверждению типа конструкции
5) Регистрационный номер владельца
6) Год изготовления
7) Правила эксплуатации сосудов высокого давления, в соответствии с которыми изготовлен котел
8) Испытательное давление _____бар/кПа, (манометрическое)[1]
9) МДРД ____бар/кПа, (манометрическое)[1]
10) Внешнее расчетное давление[2] _____бар/кПа, (манометрическое)[1]
11) Расчетный температурный интервал от _____°C до _____°C
12) Расчетная температура _____°C
13) Вместимость при 20° C ____л
14) Дата первоначального испытания под давлением и идентификационный номер эксперта
15) Материал(ы) котла и стандарт(ы) на материал(ы)
16) Эквивалентная толщина для стандартной стали ____мм
17) Дата и вид последнего периодического испытания
Месяц ____ Год ____ Испытательное давление ____ бар/кПа (манометрическое)[1]
18) Клеймо эксперта, проводившего последнее испытание.

6.7.3.16.2 Непосредственно на переносной цистерне или на металлической табличке, прочно прикрепленной к переносной цистерне, указываются следующие сведения:
1) Наименование оператора
2) Наименование неохлажденного(ых) сжиженного(ых) газа(ов), разрешенного(ых) к перевозке
3) Максимально разрешенная масса груза для каждого неохлажденного сжиженного газа, разрешенного к перевозке _____кг
4) Максимально разрешенная масса брутто (МРМБ) ____кг
5) Масса тары переносной цистерны _____кг

Примечание: *В отношении идентификации перевозимых неохлажденных сжиженных газов см. часть 5.*

6.7.3.16.3 Если переносная цистерна сконструирована и утверждена для перевозки и обработки в открытом море, то на идентификационной табличке должна быть сделана надпись "МОРСКАЯ ПЕРЕНОСНАЯ ЦИСТЕРНА".

---

[1] Должна быть указана используемая единица измерения.
[2] См. п. 6.7.3.2.8.

6.7.4 ТРЕБОВАНИЯ К ПРОЕКТИРОВАНИЮ, ИЗГОТОВЛЕНИЮ, ПРОВЕРКЕ И ИСПЫТАНИЯМ ПЕРЕНОСНЫХ ЦИСТЕРН, ПРЕДНАЗНАЧЕННЫХ ДЛЯ ПЕРЕВОЗКИ ОХЛАЖДЁННЫХ ЖИДКИХ ГАЗОВ

6.7.4.1 Определения

Для целей настоящего раздела:

Время удержания – время между окончанием наполнения (от момента закрытия вентилей) и повышением давления (в результате притока тепла) до наименьшего установленного давления срабатывания устройств(а) ограничения давления.

Давление испытательное – максимальное манометрическое давление в верхней части котла во время его испытания под давлением.

Давление рабочее, максимально допустимое (МДРД) – максимально разрешенное манометрическое давление в верхней части котла загруженной переносной цистерны, находящейся в рабочем состоянии, включая наиболее высокое давление во время наполнения и опорожнения.

Испытание на герметичность – испытание с использованием газа, при котором котел и его эксплуатационное оборудование подвергаются избыточному внутреннему давлению, составляющему не менее 90% от МДРД.

Котел – часть переносной цистерны, которая удерживает охлажденный жидкий газ, включая отверстия и их запорные устройства, но без эксплуатационного или наружного конструктивного оборудования:

Масса брутто, максимально разрешенная (МРМБ) – сумма массы тары переносной цистерны и наибольшей массы груза, разрешенной к перевозке.

Оборудование эксплуатационное – контрольно-измерительные приборы, а также устройства для наполнения и опорожнения, удаления паров и газов, предохранительные устройства, устройства повышения давления и охлаждения и теплоизоляция.

Оборудование конструктивное – усиливающие, крепящие, защитные и стабилизирующие наружные элементы котла.

Рубашка – наружная изолирующая оболочка, которая может быть частью системы изоляции.

Сталь стандартная – сталь с пределом прочности на растяжение 370 Н/мм^2 и удлинением при разрушении 27%.

Температура минимальная расчетная – температура, которая используется для проектирования и изготовления котла и не превышает минимальную температуру груза при нормальных условиях наполнения, опорожнения и перевозки.

Утверждение альтернативное – утверждение компетентным органом переносной цистерны или МЭГК, спроектированных, изготовленных или испытанных в соответствии с техническими требованиями или методами испытаний, иными, чем предусмотренные в настоящей главе.

Цистерна переносная – изотермическая цистерна вместимостью более 450 л, предназначенная для мультимодальных перевозок и оснащенная эксплуатационным и конструктивным оборудованием, необходимым для перевозки охлажденных жидких газов. Переносная цистерна должна быть сконструирована так, чтобы она могла наполняться и опорожняться без демонтажа конструктивного оборудования. Она должна иметь с наружной стороны котла стабилизирующие элементы и должна быть приспособлена для поднятия в наполненном состоянии. Она должна предназначаться для погрузки на автотранспортное средство, вагон, суда морского или внутреннего плавания и быть оборудована салазками, опорами или вспомогательными приспособлениями для механизированных погрузочно-разгрузочных операций. Определение переносной цистерны

не распространяется на автоцистерны, вагоны-цистерны, неметаллические цистерны, контейнеры средней грузоподъемности для массовых грузов (КСМ), газовые баллоны и большие сосуды.

Цистерна – конструкция, состоящая из:

а) рубашки и одного или нескольких внутренних котлов, причем из пространства между котлом (ами) и рубашкой выкачан воздух (вакуумная изоляция) и в нем может быть встроена система теплоизоляции; или

б) рубашки и внутреннего котла с промежуточным слоем твердого теплоизоляционного материала (например, жесткий пенопласт).

6.7.4.2 Общие требования к проектированию и изготовлению

6.7.4.2.1 Переносные цистерны проектируются и изготовляются в соответствии с правилами эксплуатации сосудов высокого давления, утвержденными компетентным органом. Котлы и рубашки изготовляются из стали, пригодной для профилирования. Для изготовления приспособлений и опорных элементов между котлом и рубашкой могут использоваться неметаллические материалы, если они отвечают критериям эксплуатационной пригодности при минимальной расчетной температуре. Материалы должны соответствовать требованиям национальных или международных стандартов. Для сварных котлов и рубашек используются материалы, свариваемость которых удовлетворяет установленным критериям. Швы должны выполняться квалифицированно и обеспечивать полную непроницаемость. Если того требуют технологический процесс или свойства материалов, котлы должны подвергаться соответствующей термической обработке, чтобы гарантировать достаточную прочность в зонах сварных соединений и зонах термического воздействия. При выборе материала следует учитывать минимальную расчетную температуру с точки зрения риска хрупкого разрушения, водородного охрупчивания, коррозионного растрескивания под напряжением и ударной вязкости. При использовании мелкозернистой стали гарантированное значение предела текучести в соответствии с техническими требованиями к материалам не должно превышать 460 МПа и гарантированное значение верхнего предела прочности при растяжении не должно превышать 725 МПа. Материалы, из которых изготовлена переносная цистерна, должны быть пригодны к эксплуатации в условиях внешней среды, которые могут возникнуть во время перевозки.

6.7.4.2.2 Части переносной цистерны, включая устройства слива-налива, прокладки и трубопроводы, которые могут вступать в контакт с перевозимым охлажденным жидким газом, должны быть совместимы с ним.

6.7.4.2.3 Следует избегать контакта между разнородными металлами, который может привести к повреждениям в результате гальванического эффекта.

6.7.4.2.4 Система теплоизоляции должна включать сплошное покрытие котла(ов) эффективными изоляционными материалами. Наружная изоляция должна быть защищена рубашкой для предотвращения проникновения влаги и получения прочих повреждений при нормальных условиях перевозки.

6.7.4.2.5 Если рубашка газонепроницаема, то необходимо предусмотреть устройство, позволяющее избежать возникновения опасного давления в изолирующем слое.

6.7.4.2.6 Переносные цистерны, предназначенные для перевозки охлажденных жидких газов с температурой кипения при атмосферном давлении ниже минус 182°С, не должны включать материалы, опасно реагирующие с кислородом или обогащенной кислородом газовой средой, если они находятся в той части теплоизоляции, где имеется опасность контакта с кислородом или обогащенной кислородом жидкостью.

6.7.4.2.7 Изоляционные материалы не должны существенно терять свои свойства в ходе эксплуатации.

6.7.4.2.8 Для каждого охлажденного жидкого газа, предназначенного для перевозки в переносной цистерне, определяется контрольное время удержания.

6.7.4.2.8.1 Контрольное время удержания определяется методом, признанным компетентным органом, на основе следующих данных:

а) эффективности системы изоляции, определенной в соответствии с п. 6.7.4.2.8.2;
б) минимального давления срабатывания, на которое отрегулирован(ы) ограничитель(и) давления;
в) условий наполнения;
г) предполагаемой температуры окружающей среды;
д) физических, химических и теплофизических свойств конкретного охлажденного жидкого газа, предназначенного для перевозки.

6.7.4.2.8.2 Эффективность системы изоляции устанавливается путем испытания переносной цистерны в соответствии с процедурой, признанной компетентным органом. Это испытание состоит из:

а) испытания при постоянном давлении (например, при атмосферном давлении), когда измеряется потеря охлажденного жидкого газа за определенный промежуток времени. В этом случае следует учитывать изменения атмосферного давления; или
б) испытания закрытой системы, когда измеряется повышение давления в котле за определенный промежуток времени.

При проведении испытаний необходимо вносить поправку на изменение окружающей температуры, от предполагаемой температуры окружающей среды, равной 30°C.

Примечание: *В отношении определения расчетного времени удержания перед перевозкой см. п. 4.2.3.7.*

6.7.4.2.9 Рубашка цистерны с двойными стенками и вакуумной изоляцией должна быть рассчитана на внешнее манометрическое давление не менее 100 кПа (1 бар), установленное в соответствии с признанными техническими правилами, или на критическое разрушающее манометрическое давление не менее 200 кПа (2 бар). При расчете способности рубашки выдерживать внешнее давление могут учитываться внутренние и наружные усиливающие элементы.

6.7.4.2.10 Переносные цистерны должны проектироваться и изготовляться со станинами, обеспечивающими надежную опору во время перевозки, а также с соответствующими строповочными приспособлениями для подъема и крепления.

6.7.4.2.11 Переносные цистерны должны проектироваться таким образом, чтобы выдерживать без потери содержимого внутреннее давление, создаваемое содержимым, а также статические, динамические и тепловые нагрузки при нормальных условиях погрузки/разгрузки и перевозки. В конструкции должно быть учтено возникновение эффекта усталости металла в результате цикличности указанных нагрузок в течение расчетного срока эксплуатации переносной цистерны.

6.7.4.2.12 Переносные цистерны и их крепежные детали должны, при максимально разрешенной загрузке, быть способны выдерживать следующие раздельно воздействующие статические нагрузки:

а) в направлении движения: удвоенную МРМБ, умноженную на ускорение свободного падения (g)[1];
б) горизонтально под прямым углом к направлению движения: МРМБ, умноженную на ускорение свободного падения (g)[1]. Если направление движения точно не установлено, то нагрузки должны быть равны удвоенной МРМБ, умноженной на ускорение свободного падения (g)[1];
в) вертикально снизу вверх: МРМБ, умноженную на ускорение свободного падения (g)[1]; и
г) вертикально сверху вниз: удвоенную МРМБ, умноженную на ускорение свободного падения (g) [1].

6.7.4.2.13 При воздействии нагрузок, указанных в п. 6.7.4.2.12, должны соблюдаться следующие значения коэффициента запаса прочности:

а) для сталей с ярко выраженным пределом текучести – 1,5 по отношению к гарантированному пределу текучести; или

---

[1] Для целей расчета g = 9,81 м/с^2.

б) для сталей без ярко выраженного предела текучести – 1,5 по отношению к гарантированному условному пределу текучести при относительном остаточном удлинении 0,2% или 1% – для аустенитных сталей.

6.7.4.2.14 Значения предела текучести или условного предела текучести устанавливаются в соответствии с национальными или международными стандартами на материалы. При использовании аустенитных сталей минимальные значения предела текучести или условного предела текучести, установленные в соответствии со стандартами на материалы, могут быть увеличены не более чем на 15%, если эти значения указаны в сертификате на материал. При отсутствии стандарта на данный металл значение предела текучести или условного предела текучести утверждается компетентным органом.

6.7.4.2.15 Должна быть предусмотрена возможность заземления переносных цистерн, предназначенных для перевозки воспламеняющихся охлажденных жидких газов.

6.7.4.3 Требования к конструкции

6.7.4.3.1 Котлы должны иметь круглое поперечное сечение.

6.7.4.3.2 Котлы должны быть спроектированы и изготовлены таким образом, чтобы выдерживать испытательное давление, превышающее не менее чем в 1,3 раза МДРД. Для котлов с вакуумной изоляцией испытательное давление должно превышать не менее чем в 1,3 раза сумму МДРД и 100 кПа (1 бар). В любом случае испытательное давление должно быть не менее 300 кПа (3 бар) (манометрическое). Следует учитывать требования в отношении минимальной толщины стенок котла, содержащиеся в п.п. 6.7.4.4.2–6.7.4.4.7.

6.7.4.3.3 Для металлов с ярко выраженным пределом текучести или с гарантированным значением условного предела текучести (как правило, условный предел текучести при относительном остаточном удлинении 0,2 % или при относительном остаточном удлинении 1 % - для аустенитных сталей) напряжение σ (сигма) в стенке котла не должно превышать – при испытательном давлении – 0,75 Re или 0,50 Rm (в зависимости от того, какое из этих значений меньше),
где:
Re - предел текучести в МПа или условный предел текучести при относительном остаточном удлинении 0,2 % или 1 % для аустенитных сталей.
Rm - минимальный предел прочности на растяжение в МПа.

6.7.4.3.3.1 Используемые значения Re и Rm являются минимальными значениями, установленными в соответствии с национальными или международными стандартами на материалы. При использовании аустенитных сталей минимальные значения Re и Rm, установленные в соответствии со стандартами на материалы, могут быть увеличены не более чем на 15%, если эти значения указаны в сертификате на материал. При отсутствии стандарта на данный металл используемые значения Re и Rm утверждаются компетентным органом или уполномоченной им организацией.

6.7.4.3.3.2 Марки стали с отношением Re/Rm более 0,85, не разрешается использовать для изготовления сварных котлов. Для определения этого отношения должны использоваться значения Re и Rm, указанные в свидетельстве о проверке материала.

6.7.4.3.3.3 Значение удлинения при разрушении (%) сталей, используемых для изготовления котлов, должно составлять не менее 10000/Rm при абсолютном минимуме 16% для мелкозернистой стали и 20% для остальных видов стали. Алюминий и алюминиевые сплавы, используемые для изготовления котлов, должны иметь значение удлинения при разрушении (%), составляющее не менее 10000/6Rm при абсолютном минимуме 12%.

6.7.4.3.3.4 При определении фактических значений показателей для материалов ось образца, испытываемого на растяжение, должна находиться под прямым углом к направлению проката. Остаточное удлинение при разрушении измеряется на образцах длиной 50 мм, имеющих прямоугольное поперечное сечение, соответствующих стандарту ISO 6892:1998.

6.7.4.4 Минимальная толщина стенок котла

6.7.4.4.1 Минимальная толщина стенок котла должна иметь наибольшее из следующих значений:

а) минимальная толщина, определенная в соответствии с требованиями п.п. 6.7.4.4.2–6.7.4.4.7; или
б) минимальная толщина, определенная в соответствии с правилами изготовления сосудов высокого давления, включая требования п. 6.7.4.3.

6.7.4.4.2 Толщина стенок котлов диаметром не более 1,80 м должна составлять не менее 5 мм для стандартной стали или эквивалентное значение для используемого металла. Толщина стенок котлов диаметром более 1,80 м должна составлять не менее 6 мм для стандартной стали или эквивалентное значение для используемого металла.

6.7.4.4.3 Толщина стенок котлов цистерн с вакуумной изоляцией, имеющих диаметр не более 1,80 м, должна составлять не менее 3 мм для стандартной стали или эквивалентное значение для используемого металла. Толщина стенок котлов, имеющих диаметр более 1,80 м, должна составлять не менее 4 мм для стандартной стали или эквивалентное значение для используемого металла.

6.7.4.4.4 У цистерн с вакуумной изоляцией суммарная толщина рубашки и стенок котлов должна соответствовать минимальной толщине, предписанной в п. 6.7.4.4.2, причем толщина стенок самого котла должна быть не меньше минимальной толщины, предписанной в п. 6.7.4.4.3.

6.7.4.4.5 Толщина стенок котлов должна составлять не менее 3 мм, независимо от конструкционного материала.

6.7.4.4.6 Эквивалентная толщина металла, иного, чем стандартная сталь (см. п.п. 6.7.4.4.2 и 6.7.4.4.3), определяется по следующей формуле:

$$e_1 = \frac{21{,}4 e_o}{\sqrt[3]{Rm_1 \times A_1}}$$

где:
e_1 – эквивалентная толщина стенки используемого металла, мм;
e_0 – минимальная толщина стандартной стали, установленная в п.п. 6.7.4.4.2 и 6.7.4.4.3, мм;
Rm_1 – гарантированный минимальный предел прочности на растяжение используемого металла (см. п. 6.7.4.3.3), МПа;
A_1 – гарантированное минимальное удлинение при разрушении используемого металла в соответствии с национальными или международными стандартами, %.

6.7.4.4.7 Толщина стенок не должна быть меньше толщины, предписанной в п.п. 6.7.4.4.1–6.7.4.4.5. Все части котла должны иметь минимальную толщину, указанную в п.п. 6.7.4.4.1–6.7.4.4.6. В этом значении толщины не должен учитываться допуск на коррозию.

6.7.4.4.8 Не допускается резких изменений толщины листов в местах соединения днищ с цилиндрической частью котла.

6.7.4.5 Эксплуатационное оборудование

6.7.4.5.1 Эксплуатационное оборудование должно быть установлено так, чтобы оно было защищено от опасности срыва или повреждения при погрузочно-разгрузочных работах и перевозке. Если соединение каркаса с цистерной или рубашки с котлом допускает их относительное взаимное смещение, оборудование должно крепиться таким образом, чтобы в результате такого смещения не были повреждены рабочие детали. Наружные устройства для слива (соединительные муфты для труб, запорные устройства), запорный клапан и его седло должны быть защищены от опасности срыва под воздействием внешних сил. Устройства наполнения и слива (включая фланцы или резьбовые заглушки) и любые защитные колпаки должны быть защищены от случайного открывания.

6.7.4.5.2 Каждое отверстие для наполнения и опорожнения в переносных цистернах, используемых для перевозки воспламеняющихся охлажденных жидких газов, должно быть снабжено по меньшей мере 3 независимыми последовательно установленными запорными устройствами, из которых первое – запорный клапан, расположенный как можно ближе к

рубашке, второе – запорный вентиль и третье – глухой фланец или равноценное устройство. Запорное устройство, расположенное наиболее близко к внутренней оболочке, должно быть быстро закрывающимся устройством, которое автоматически закрывается в случае непредусмотренного перемещения переносной цистерны во время наполнения, опорожнения или в случае охвата ее огнем. Необходимо также предусмотреть возможность дистанционного управления этим устройством.

6.7.4.5.3 Каждое отверстие для наполнения и опорожнения в переносных цистернах, используемых для перевозки невоспламеняющихся охлажденных жидких газов, должно быть по меньшей мере оборудовано 2 независимыми последовательно установленными запорными устройствами, из которых первое – запорный клапан, расположенный как можно ближе к рубашке, а второе – глухой фланец или равноценное устройство.

6.7.4.5.4 Для секций трубопровода, которые могут перекрываться с обоих концов и где может задерживаться жидкость, необходимо предусмотреть возможность автоматического сброса давления с целью предотвращения возникновения в трубопроводе избыточного давления.

6.7.4.5.5 В цистернах с вакуумной изоляцией котла смотровое отверстие не требуется.

6.7.4.5.6 Наружные трубопроводы должны быть, по возможности, сгруппированы вместе.

6.7.4.5.7 Соединительные патрубки переносной цистерны должны иметь четкую маркировку, указывающую их назначение.

6.7.4.5.8 Запорные клапане (вентили) или другие запорные устройства должны быть спроектированы и изготовлены в расчете на давление не ниже МДРД с учетом температур, которые могут быть достигнуты в при перевозке. Запорные устройства с ходовым винтом должны закрываться вращением маховика по часовой стрелке. Для других запорных клапанов должно четко указываться положение ("Открыто" и "Закрыто") и направление закрывания. Конструкция запорных клапанов должна исключать возможность их случайного открывания.

6.7.4.5.9 Если используются устройства повышения давления, то в соединительных патрубках такого устройства, предназначенных для подачи жидкости или пара, необходимо предусмотреть клапан, установленный как можно ближе к рубашке и препятствующий утечке содержимого в случае повреждения устройства.

6.7.4.5.10 Трубопроводы должны быть спроектированы, изготовлены и установлены таким образом, чтобы они не подвергались опасности повреждения в результате теплового расширения (сжатия), механического удара и вибрации. Трубопроводы должны быть изготовлены из подходящего материала. Для предотвращения утечки в результате пожара следует использовать только стальные трубы и сварные соединения между рубашкой и штуцерами, ведущими к первому запорному устройству любого выпускного отверстия. Метод крепления запорного устройства к этому штуцеру должен удовлетворять требованиям компетентного органа или уполномоченной им организации. Везде, где это возможно, следует использовать сварные соединения труб.

6.7.4.5.11 Медные трубы должны быть спаяны с использованием твердого припоя или иметь столь же прочное металлическое соединение. Температура плавления твердого припоя должна быть не ниже 525°С. Такие соединения не должны снижать прочности труб, например из-за нарезания резьбы.

6.7.4.5.12 Конструкционные материалы клапанов и вспомогательных приспособлений должны сохранять свои свойства при минимальной расчетной температуре переносной цистерны.

6.7.4.5.13 Разрывное внутреннее давление трубопроводов и устройств должно быть не меньше наибольшего из следующих значений: 4-кратного МДРД котла или 4-кратного давления, которому он может подвергаться в процессе эксплуатации при работе насоса или других устройств (за исключением устройств для сброса давления).

6.7.4.6 Устройства для сброса давления

6.7.4.6.1 Каждый котел должен быть оборудован по меньшей мере 2 независимыми устройствами для сброса давления подпружиненного типа. Устройства для сброса давления должны автоматически открываться при давлении не менее МДРД и быть полностью открыты при давлении 110% МДРД. После сброса давления указанные устройства должны закрываться при давлении, составляющем не менее 90% давления, при котором начался сброс, и оставаться закрытыми при любом более низком давлении. Устройства для сброса давления должны быть такого типа, чтобы они могли выдерживать динамические нагрузки, включая колебания жидкости.

6.7.4.6.2 Котлы для невоспламеняющихся охлажденных жидких газов и водорода могут, кроме того, иметь разрывные мембраны, установленные параллельно с подпружиненными устройствами, как это указано в п.п. 6.7.4.7.2 и 6.7.4.7.3.

6.7.4.6.3 Устройства для сброса давления должны быть сконструированы таким образом, чтобы предотвращать проникновение посторонних веществ, утечку газа и опасное повышение давления.

6.7.4.6.4 Устройства для сброса давления должны быть утверждены компетентным органом или уполномоченной им организацией.

6.7.4.7 Пропускная способность и регулирование устройств для сброса давления

6.7.4.7.1 В случае нарушения вакуума в цистерне с вакуумной изоляцией котла или потери 20% изоляции цистерны, изолированной твердыми материалами, суммарная пропускная способность всех установленных устройств для сброса давления должна быть достаточной для того, чтобы давление внутри котла (включая аккумулирование) не превышало 120% МДРД.

6.7.4.7.2 При перевозке невоспламеняющихся охлажденных жидких газов (за исключением кислорода) и водорода необходимая пропускная способность установленных устройств для сброса давления может быть достигнута за счет использования разрывных мембран параллельно с требуемыми устройствами для сброса давления. Мембраны должны разрываться при номинальном давлении, равном испытательному давлению котла.

6.7.4.7.3 В условиях полного охвата переносной цистерны пламенем суммарная пропускная способность всех установленных устройств для сброса давления, с учетом требований п.п. 6.7.4.7.1 и 6.7.4.7.2, должна быть достаточной для того, чтобы давление в котле не превысило испытательного давления.

6.7.4.7.4 Требуемая пропускная способность предохранительных устройств рассчитывается в соответствии с правилами, признанными компетентным органом[1].

6.7.4.8 Маркировка устройств для сброса давления

6.7.4.8.1 Каждое устройство для сброса давления должно иметь четко различимую и постоянную маркировку со следующими данными:

а) давление, на которое оно отрегулировано для выпуска газа (бар или кПа);
б) допустимое отклонение от давления срабатывания для подпружиненных устройств;
в) температура, соответствующая давлению разрушения разрывных мембран;
г) расчетная пропускная способность устройства, $м^3/с$.

Если возможно, необходимо указывать также следующую информацию:

д) наименование предприятия-изготовителя и соответствующий номер по каталогу.

6.7.4.8.2 Расчетная пропускная способность, указываемая на устройствах для сброса давления, определяется в соответствии со стандартом ISO 4126–1:1991.

6.7.4.9 Штуцеры устройств для сброса давления

---

[1] См., например, CGA (Ассоциация по производству сжатых газов) S-1.2-2003 "Pressure Relief Device Standards-Part 2-Cargo and Portable Tanks for Compressed Gases".

6.7.4.9.1 Штуцеры устройств для сброса давления должны быть достаточного размера, чтобы обеспечивать беспрепятственное поступление необходимого количества выпускаемых паров и/или газов к предохранительному устройству. Запорные клапаны не должны устанавливаться между котлом и устройством для сброса давления, за исключением тех случаев, когда для целей технического обслуживания или по другим причинам установлены дублирующие устройства и запорные клапаны, обслуживающие фактически действующие устройства, заблокированы в открытом положении или запорные клапаны взаимно заблокированы таким образом, что всегда выполняются требования п. 6.7.4.7. В отверстии, ведущем к выпускной трубе или устройству для сброса давления, не должно быть загрязнений, которые могли бы ограничить или перекрыть поток газа из котла к этому устройству. Выпускные трубы устройств для сброса давления, если они используются, должны выпускать сбрасываемые пары или жидкость в атмосферу при минимальном сопротивлении.

6.7.4.10 Расположение устройств для сброса давления

6.7.4.10.1 Входные отверстия устройств для сброса давления должны располагаться в верхней части котла, как можно ближе к пересечению его продольной и поперечной осей. Входные отверстия устройств для сброса давления должны быть расположены в газовом пространстве при максимально допустимой степени наполнения котла и должны быть установлены таким образом, чтобы обеспечивать беспрепятственное удаление выделяющихся паров. При перевозке охлажденных жидких газов выпускаемый пар должен быть направлен в сторону от котла таким образом, чтобы не сталкиваться со стенками котла. Защитные устройства, изменяющие направление потока паров, допускаются при условии, что требуемая пропускная способность предохранительных устройств не снижается.

6.7.4.10.2 Должны быть приняты надлежащие меры к тому, чтобы исключить несанкционированный доступ к устройствам для сброса давления и предохранить эти устройства от повреждения в случае опрокидывания переносной цистерны.

6.7.4.11 Контрольно-измерительные приборы

6.7.4.11.1 За исключением случаев, когда переносная цистерна наполняется по массе, она должна быть оборудована одним или несколькими контрольно-измерительными приборами. Не должны использоваться стеклянные уровнемеры и измерительные приборы из другого хрупкого материала, находящиеся в непосредственном контакте с перевозимым грузом.

6.7.4.11.2 В рубашке переносной цистерны с вакуумной изоляцией должен быть установлен патрубок для вакуумметра.

6.7.4.12 Опоры, каркас, подъемные и крепежные приспособления переносных цистерн

6.7.4.12.1 Переносные цистерны должны быть спроектированы и изготовлены с опорной конструкцией, служащей надежным основанием во время перевозки. Нагрузки, предусмотренные в п. 6.7.4.2.12, и коэффициент запаса прочности, предписанный в п. 6.7.4.2.13, должны учитываться при проектировании. Допускается применение полозьев, каркасов, рам или других подобных конструкций.

6.7.4.12.2 Суммарные напряжения, вызываемые арматурой переносной цистерны (например, рамами, каркасом и т. д.), а также ее подъемными и крепежными приспособлениями, не должны вызывать чрезмерного напряжения в какой-либо части котла. На все переносные цистерны устанавливаются стационарные подъемные и крепежные приспособления. Предпочтительно размещать их на опорах переносной цистерны, но можно также прикреплять их к усиливающим элементам котла, расположенным в опорных точках.

6.7.4.12.3 При проектировании опор и каркаса необходимо учитывать коррозионное воздействие окружающей среды.

6.7.4.12.4 Проемы для вилочного захвата погрузчика должны быть закрыты. Средства закрытия этих проемов должны составлять неотъемлемую часть каркаса или быть прочно прикреплены к нему. Переносные цистерны длиной менее 3,65 м, состоящие из одного отсека, могут не иметь закрывающихся проемов для вилочного захвата погрузчика при условии, что:

а) цистерна, включая эксплуатационное оборудование, защищена от удара вилами погрузчика;
б) расстояние между центрами проемов составляет не менее половины длины переносной цистерны.

6.7.4.12.5 Если переносные цистерны не защищены в ходе перевозки в соответствии с требованиями п. 4.2.3.3, то котлы и эксплуатационное оборудование должны быть защищены от повреждений в результате воздействия продольных и поперечных сил, а также опрокидывания. Наружная арматура должна быть защищена таким образом, чтобы препятствовать высвобождению груза в результате удара или опрокидывания переносной цистерны. Примеры такой защиты:

а) защита от поперечного удара (продольные балки, защищающие котел с обеих сторон на уровне средней линии);
б) защита от опрокидывания (арматурные обручи или стержни, укрепленные на раме);
в) защита от торцевого удара (бампер или рама);
г) защита котла от повреждения в результате удара или опрокидывания (рама, соответствующая стандарту ISO 1496–3:1995);
д) защита переносной цистерны от удара или опрокидывания путем использования вакуумной изолирующей рубашки.

6.7.4.13 Утверждение типа конструкции

6.7.4.13.1 Компетентный орган или уполномоченная им организация выдают на каждую новую конструкцию переносной цистерны сертификат об утверждении ее типа. В сертификате удостоверяется, что переносная цистерна была обследована, пригодна для использования по своему назначению и отвечает требованиям настоящей главы. Если переносные цистерны изготовляются серийно без внесения изменений в конструкцию, то сертификат действителен для всей серии. В сертификате указываются результаты испытаний опытного образца, наименования охлажденных жидких газов, разрешенных к перевозке, конструкционные материалы котла и рубашки, а также номер допуска. Номер допуска состоит из отличительного символа или знака государства, на территории которого был выдан сертификат об утверждении[1], и регистрационного номера. В сертификате должны указываться альтернативные утверждения, упомянутые в п. 6.7.1.2. Сертификат об утверждении типа конструкции может служить основанием для утверждения переносных цистерн меньшего размера, изготовленных из аналогичных по свойствам и толщине материалов в соответствии с таким же технологическим процессом и имеющих идентичные опоры, запорные устройства и прочие составные части.

6.7.4.13.2 Протокол испытаний опытного образца для утверждения типа конструкции должен включать, по меньшей мере, следующие сведения:

а) результаты испытания каркаса по стандарту ISO 1496-3:1995;
б) результаты первоначальной проверки и испытания в соответствии с п. 6.7.4.14.3;
в) результаты испытания на удар в соответствии с п. 6.7.4.14.1, если это необходимо.

6.7.4.14 Проверка и испытания

6.7.4.14.1 Переносные цистерны, отвечающие определению контейнера, приведенному в Международной конвенции по безопасным контейнерам (КБК) 1972 года, с внесенными в нее поправками, разрешается использовать, если они были признаны годными после прохождения прототипом каждой конструкции испытания на динамический удар в продольном направлении, который предусмотрен в разделе 41 части IV Руководства по испытаниям и критериям.

6.7.4.14.2 Котел и элементы оборудования каждой переносной цистерны должны подвергаться проверке и испытаниям перед началом эксплуатации (первоначальная проверка и испытание), а затем не реже одного раза в 5 лет (периодические проверки и испытания) с проведением промежуточных периодических проверок и испытаний каждые 2,5 года. Такие промежуточные проверки и испытания могут проводиться в течение 3 месяцев после наступления указанной даты. Если необходимо, то в соответствии с п. 6.7.4.14.7

[1] Отличительный знак государства в соответствии с предписаниями Венской конвенции о дорожном движении 1968 года.

проводятся внеплановые проверки и испытания, независимо от даты последней периодической проверки и испытания.

6.7.4.14.3 Первоначальная проверка и испытание переносной цистерны должны включать проверку конструктивных характеристик, внутренний и наружный осмотр переносной цистерны и ее арматуры с учетом свойств охлажденных жидких газов, предназначенных для перевозки, а также испытание под давлением в соответствии с п. 6.7.4.3.2. С согласия компетентного органа или уполномоченной им организации испытание под давлением может проводиться как гидравлическое испытание или с использованием другой жидкости или газа. До ввода переносной цистерны в эксплуатацию проводятся также испытание на герметичность и проверка функционирования эксплуатационного оборудования. Если котел и его арматура подвергались испытанию под давлением раздельно, то после сборки они должны пройти испытание на герметичность. Все сварные швы котла, обеспечивающие его прочность, проверяются в ходе первоначального испытания радиографическим, ультразвуковым или другими неразрушающими методами контроля. Это положение не применяется к рубашке.

6.7.4.14.4 Периодические проверки и испытания должны включать наружный осмотр переносной цистерны и ее устройств с учетом свойств охлажденных жидких газов, предназначенных для перевозки, испытание на герметичность, а также проверку функционирования эксплуатационного оборудования и снятие показаний вакуумметра, если он имеется. В случаях когда цистерны изолированы без использования вакуума, рубашка и изоляционный материал снимаются во время периодических проверок и испытаний, только когда это необходимо для достоверной оценки.

6.7.4.14.5 (зарезервировано)

6.7.4.14.6 Переносную цистерну нельзя наполнять и предъявлять к перевозке после истечения срока действия последней периодической проверки и испытания в соответствии с требованиями п. 6.7.4.14.2. Однако переносная цистерна, наполненная до истечения срока действия последней периодической проверки и испытания, может перевозиться в течение не более 3 месяцев после истечения срока действия последнего периодического испытания или проверки. Кроме того, переносная цистерна может перевозиться после истечения срока действия последнего периодического испытания и проверки:

а) после опорожнения, но до очистки – в целях прохождения очередного требуемого испытания или проверки;

б) если компетентный орган не распорядится иначе, – в течение не более 6 месяцев после истечения срока действия последнего периодического испытания или проверки с целью перевозки опасных грузов для их удаления или переработки. Информация об отмене действия соответствующего требования заносится в накладную.

6.7.4.14.7 Внеплановые проверки и испытания требуются в том случае, если переносная цистерна имеет поврежденные или корродированные участки, течь или иные дефекты, могущие нарушить целостность конструкции переносной цистерны. Масштаб внеплановых проверок и испытаний зависит от степени повреждения переносной цистерны или ее состояния. При этом предполагается проведение по меньшей мере процедур, которые предусмотрены проверками и испытаниями, проводимыми каждые 2,5 года в соответствии с требованиями п. 6.7.4.14.4.

6.7.4.14.8 В ходе внутреннего осмотра, осуществляемого во время периодической проверки и испытания, необходимо проверить котел на изъязвление, коррозию, абразивный износ, вмятины, деформацию, дефекты сварных швов или другие неисправности, включая течь, которые могли бы сделать переносную цистерну небезопасной для перевозки.

6.7.4.14.9 В ходе наружного осмотра необходимо:

а) проверить наружный трубопровод, клапаны (вентили), системы повышения давления/охлаждения и прокладки на наличие корродированных участков или других недостатков, включая течь, которые могли бы сделать переносную цистерну небезопасной для наполнения, опорожнения или перевозки;

б) убедиться в том, что не происходит утечки через крышки лазов или прокладки;

в) заменить отсутствующие или затянуть ослабленные болты (гайки) фланцевых соединений и глухих фланцев;

г) убедиться в том, что аварийные устройства и клапаны не имеют коррозии, деформации и иных повреждений или неисправностей, которые могли бы помешать их

нормальному функционированию. Дистанционные запорные устройства и самозакрывающиеся запорные клапаны необходимо привести в действие, с тем чтобы убедиться в их исправности;

д) убедиться в том, что маркировка на переносной цистерне является ясно видимой и удовлетворяет соответствующим требованиям; и

е) убедиться в том, что каркас, опоры и грузоподъемные приспособления переносной цистерны находятся в исправном состоянии.

6.7.4.14.10 Проверки и испытания, предусмотренные в п.п. 6.7.4.14.1, 6.7.4.14.3, 6.7.4.14.4, 6.7.4.14.5 и 6.7.4.14.7, должны проводиться экспертом, утвержденным компетентным органом или уполномоченной им организацией, или в его присутствии . Если испытание под давлением входит в программу проверок и испытаний, то применяется испытательное давление, указанное на табличке, прикрепленной к переносной цистерне. В ходе испытания под давлением переносная цистерна проверяется на наличие течи котла, трубопровода или оборудования.

6.7.4.14.11 Работы по резанию, обжигу или сварке, проводимые на котле, должны утверждаться компетентным органом или уполномоченной им организацией с учетом правил, в соответствии с которыми был изготовлен котел. После окончания работ проводится испытание под давлением с использованием испытательного давления.

6.7.4.14.12 В случае обнаружения любого опасного дефекта переносная цистерна должна быть выведена из эксплуатации и вновь допущена к ней после устранения дефекта и прохождения повторных испытаний.

6.7.4.15 Маркировка

6.7.4.15.1 Каждая переносная цистерна должна быть снабжена табличкой из коррозионностойкого металла, прочно прикрепленной к переносной цистерне на месте, легко доступном для контроля. Если в силу устройства переносной цистерны табличку невозможно прочно прикрепить к котлу, на нем проставляется маркировка, содержащая по меньшей мере информацию, требуемую правилами эксплуатации сосудов высокого давления. На табличку наносятся с применением метода штамповки или другого аналогичного метода указанные ниже сведения:

1) Страна изготовления:

U N	Страна утверждения	Номер допуска	В случае альтернативных утверждений (см. п. 6.7.1.2) "AA"

2) Наименование или товарный знак завода-изготовителя
3) Заводской номер
4) Наименование уполномоченной организации по утверждению типа конструкции
5) Регистрационный номер владельца
6) Год изготовления
7) Правила эксплуатации сосудов высокого давления, в соответствии с которыми изготовлена цистерна
8) Испытательное давление _____бар/кПа (манометрическое) [1]
9) МДРД _____бар/кПа (манометрическое)[1]
10) Минимальная расчетная температура _____°C
11) Вместимость при 20°C ____л
12) Дата первоначального испытания под давлением и идентификационный номер эксперта
13) Материал(ы)котла и стандарт(ы) на материал(ы)
14) Эквивалентная толщина для стандартной стали ____мм
15) Дата и вид последнего периодического испытания
Месяц ____ Год _____ Испытательное давление ___бар/кПа (манометрическое)[1]
16) Клеймо эксперта, проводившего последнее испытание
17) Полное наименование газа(ов), к перевозке которого(ых) допущена переносная цистерна
18) Слова "Теплоизоляция" или "Вакуумная изоляция" (при их наличии)
19) Эффективность системы изоляции (притока тепла) _____ватт (Вт)

[1] Должна быть указана используемая единица измерения.

20) Контрольное время удержания ____ суток (или часов), давление _____бар/кПа (манометрическое)[1] и степень наполнения _____ кг/л для каждого охлажденного жидкого газа, разрешенного к перевозке.

6.7.4.15.2 Непосредственно на переносной цистерне или на металлической табличке, прочно прикрепленной к переносной цистерне, указываются следующие сведения:

1) Наименование владельца и оператора
2) Наименование перевозимого охлажденного жидкого газа (и минимальная среднеобъемная температура)
3) Максимально разрешенная масса брутто (МРМБ) ____ кг
4) Масса тары порожней переносной цистерны _____ кг
5) Расчетное время удержания перевозимого газа _____ суток (или часов)

***Примечание**: В отношении идентификации перевозимого(ых) охлажденного(ых) жидкого(ых) газа(ов) см. часть 5.*

6.7.4.15.3 Если переносная цистерна сконструирована и утверждена для перевозки и обработки в открытом море, то на идентификационной табличке должна быть сделана надпись "МОРСКАЯ ПЕРЕНОСНАЯ ЦИСТЕРНА".

6.7.5 ТРЕБОВАНИЯ К ПРОЕКТИРОВАНИЮ, ИЗГОТОВЛЕНИЕ, ПРОВЕРКЕ И ИСПЫТАНИЯМ МНОГОЭЛЕМЕНТНЫХ ГАЗОВЫХ КОНТЕЙНЕРОВ ООН (МЭГК), ПРЕДНАЗНАЧЕННЫХ ДЛЯ ПЕРЕВОЗКИ НЕОХЛАЖДЁННЫХ ГАЗОВ

6.7.5.1 ***Определения***

Для целей настоящего раздела:

Испытание на герметичность - испытание с использованием газа, при котором элементы и эксплуатационное оборудование МЭГК подвергаются эффективному внутреннему давлению, составляющему не менее 20% от испытательного давления.

Коллектор означает сборку трубопроводов и вентилей, соединяющих загрузочные и/или разгрузочные отверстия элементов.

Контейнеры ООН газовые, многоэлементные, (МЭГК) - используемые в мультимодальной перевозке комплекты баллонов, трубок и связок баллонов, соединенных между собой коллектором и собранных в единое целое в рамной конструкции. МЭГК включают эксплуатационное и конструктивное оборудование, необходимое для перевозки газов.

Масса брутто, максимально допустимая (МДМБ) - сумма массы тары МЭГК и наибольшей массы груза, разрешенной к перевозке.

Оборудование конструктивное - усиливающие, крепящие, защитные и стабилизирующие наружные приспособления элементов.

Оборудование эксплуатационное - контрольно-измерительные приборы и устройства для наполнения, разгрузки, удаления паров и газов и предохранительные устройства.

Утверждение альтернативное - утверждение компетентным органом переносной цистерны или МЭГК, спроектированных, изготовленных или испытанных в соответствии с техническими требованиями или методами испытаний, иными, чем те, которые предусмотрены в настоящей главе.

Элементы - баллоны, трубки или связки баллонов.

6.7.5.2 ***Общие требования к проектированию и изготовлению***

6.7.5.2.1 МЭГК должен загружаться и разгружаться без демонтажа его конструктивного оборудования. Он должен быть оснащен стабилизирующими приспособлениями, не связанными с элементами, для обеспечения конструктивной целостности при обработке и перевозке. МЭГК должны проектироваться и изготовляться с опорными конструкциями, служащими надежным основанием во время перевозки, а также с грузоподъемными и крепежными приспособлениями, пригодными для подъема МЭГК, в том числе, когда он заполнен до МДМБ. МЭГК должен проектироваться для погрузки на автотранспортное средство, вагон, суда морского или внутреннего плавания и оборудоваться салазками, стойками или приспособлениями, облегчающими механизированную обработку.

6.7.5.2.2 МЭГК должны проектироваться, изготовляться и оборудоваться таким образом, чтобы выдерживать нагрузки, которым они могут подвергнуться при нормальных условиях обработки и перевозки. Конструкция должна учитывать последствия воздействия динамических нагрузок и усталости материалов.

6.7.5.2.3 Элементы МЭГК должны изготовляться из бесшовной стали и производиться и испытываться в соответствии с положениями разделов 6.2.1 и 6.2.2. Все элементы МЭГК должны относиться к одному и тому же типу конструкции.

6.7.5.2.4 Элементы МЭГК, фитинги и трубопроводы должны быть:

а) совместимыми с веществами, для перевозки которых они предназначаются (см. стандарты ISO 11114-1:1997, ISO 11114-2:2000);

б) должным образом пассивированы или нейтрализованы с помощью химической реакции.

6.7.5.2.5 Следует избегать контакта между разнородными металлами, который может привести к повреждениям в результате гальванического эффекта.

6.7.5.2.6 Материалы, из которых изготовлен МЭГК, включая устройства, прокладки и вспомогательные приспособления, не должны оказывать негативное воздействие на газ (газы), предназначенный(ые) для перевозки в МЭГК.

6.7.5.2.7 МЭГК должны проектироваться таким образом, чтобы выдерживать без потери содержимого по меньшей мере внутреннее давление, создаваемое содержимым, а также статические, динамические и тепловые нагрузки при нормальных условиях погрузки-разгрузки и перевозки. В конструкции должно быть учтено усталостное разрушающее действие, оказываемое в результате неоднократного приложения нагрузок в течение предполагаемого срока службы МЭГК.

6.7.5.2.8 МЭГК и их детали крепления должны, при максимально разрешенной загрузке, выдерживать следующие раздельно воздействующие статические нагрузки:

а) в направлении движения: удвоенную МДМБ, умноженную на ускорение свободного падения (g)[1];

б) горизонтально под прямым углом к направлению движения: МДМБ, умноженную на ускорение свободного падения (g)[1]. Если направление движения точно не установлено, то нагрузки должны быть равны удвоенной МДМБ, умноженной на ускорение свободного падения (g)[1];

в) вертикально снизу вверх: МДМБ, умноженную на ускорение свободного падения (g)[1]; и

г) вертикально сверху вниз: удвоенную МДМБ, умноженную на ускорение свободного падения (g) [1].

6.7.5.2.9 Напряжение в наиболее напряженной точке элемента с учетом нагрузок, перечисленных в п. 6.7.5.2.8, не должно превышать значений, приводимых в соответствующих стандартах, указанных в п. 6.2.2.1, либо, если элементы проектировались, изготавливались и испытывались не применяя перечисленные стандарты, – в технических правилах или стандарте, признанных или утвержденных компетентным органом страны использования (см. раздел 6.2.5).

6.7.5.2.10 При воздействии нагрузок, указанных в п. 6.7.5.2.8, должны соблюдаться следующие значения коэффициента запаса прочности:

а) для сталей с ярко выраженным пределом текучести – 1,5 по отношению к гарантированному пределу текучести; или

б) для сталей без ярко выраженного предела текучести – 1,5 по отношению к гарантированному условному пределу текучести при относительном остаточном удлинении 0,2 % или при относительном остаточном удлинении 1 % - для аустенитных сталей.

6.7.5.2.11 Должна быть предусмотрена возможность заземления МЭГК, предназначенных для перевозки воспламеняющихся газов.

6.7.5.2.12 Элементы должны закрепляться таким образом, чтобы не происходило нежелательного перемещения их относительно опоры (рамы, каркаса или др.) и не возникало опасной концентрации местных напряжений.

6.7.5.3 Эксплуатационное оборудование

6.7.5.3.1 Эксплуатационное оборудование должно быть скомпоновано или спроектировано так,

---

[1] Для целей расчета g = 9,81 м/с^2.

чтобы оно было защищено от повреждений, которые могли бы привести к выпуску содержимого сосуда под давлением при нормальных условиях погрузки-разгрузки и перевозки. Если каркас и элементы соединены таким образом, что допускается определенное смещение узлов в сборе по отношению друг к другу, оборудование должно крепиться так, чтобы в результате такого смещения не повреждались рабочие детали. Коллекторы, фитинги для слива (соединительные муфты для труб, запорные устройства) и запорные вентили должны быть защищены от опасности срыва под воздействием внешних сил. Трубопроводы коллектора, ведущие к запорным вентилям, должны быть достаточно гибкими, чтобы защитить вентили и трубопроводы от срыва или выпуска содержимого сосудов под давлением. Устройства наполнения и слива (включая фланцы или резьбовые заглушки) и предохранительные колпаки должны быть защищены от случайного открывания.

6.7.5.3.2 Каждый элемент, предназначенный для перевозки ядовитых газов (относящихся к группам T, TF, TC, TO, TFC и TOC), должен быть снабжен вентилем. Коллектор для сжиженных ядовитых газов (газов с классификационными кодами 2T, 2TF, 2TC, 2TO, 2TFC и 2TOC) должен быть сконструирован таким образом, чтобы можно было наполнять элементы по отдельности и не допускать сообщения между ними с помощью закрывающегося вентиля. В случае перевозки воспламеняющихся газов (газов, относящихся к группе F) элементы с помощью изолирующего вентиля должны быть разделены на группы вместимостью не более 3000 л каждая.

6.7.5.3.3 Загрузочные и разгрузочные отверстия МЭГК должны быть снабжены 2 вентилями, последовательно установленными в доступном месте на каждом разгрузочном и загрузочном патрубке. Один из вентилей может представлять собой обратный клапан. Устройства загрузки и разгрузки могут быть подсоединены к коллектору. На тех секциях трубопроводов, которые могут перекрываться с обоих концов и в которых может задерживаться жидкий продукт, должен устанавливаться клапан сброса давления для предотвращения возникновения избыточного давления. Основные изолирующие вентили на МЭГК должны иметь четкую маркировку, указывающую направление их закрывания. Запорные вентили или другие запорные устройства должны проектироваться и изготавливаться таким образом, чтобы выдерживать давление, превышающее не менее чем в 1,5 раза испытательное давление МЭГК. Запорные вентили с ходовыми винтами должны закрываться вращением маховика по часовой стрелке. Для других запорных вентилей должны четко указываться положение ("Открыто" и "Закрыто") и направление закрывания. Конструкция и расположение запорных вентилей должны исключать возможность их случайного открывания. Для изготовления вентилей и вспомогательных приспособлений должны использоваться пластичные металлы.

6.7.5.3.4 Трубопроводы должны быть спроектированы, изготовлены и установлены таким образом, чтобы они не подвергались опасности повреждения в результате расширения, сжатия, механического удара и вибрации. Стыки труб должны быть спаяны или иметь столь же прочное металлическое соединение. Температура плавления припоя должна быть не ниже 525°C. Номинальное давление эксплуатационное оборудования и коллектора должно составлять не менее 2/3 от испытательного давления элементов.

6.7.5.4 Устройства для сброса давления

6.7.5.4.1 Элементы МЭГК, используемые для перевозки № ООН 1013 Углерода диоксида и № ООН 1070 Азота гемиоксида, с помощью изолирующего вентиля должны быть разделены на группы, вместимостью не более 3 000 л каждая. На каждой группе должно устанавливаться одно или несколько устройств для сброса давления. На МЭГК для других газов устройства для сброса давления должны устанавливаться в соответствии с предписаниями компетентного органа страны использования.

6.7.5.4.2 В тех случаях, когда устанавливаются устройства для сброса давления, каждый элемент или группа элементов МЭГК, которые могут быть изолированы друг от друга, оборудуются одним или более устройствами для сброса давления. Устройства для сброса давления должны быть такого типа, чтобы они могли выдерживать динамические нагрузки, включая удар жидкости, предотвращать проникновение вовнутрь посторонних веществ, утечку газа и опасное повышение давления.

6.7.5.4.3 МЭГК, используемые для перевозки некоторых неохлажденных газов, перечисленных в

инструкции по переносным цистернам T50 (см. п. 4.2.5.2.6), могут быть оборудованы устройством для сброса давления в соответствии с требованиями компетентного органа страны использования. За исключением случаев, когда МЭГК специального назначения оборудован утвержденным устройством для сброса давления, изготовленным из материалов, совместимых с перевозимым газом, такое устройство должно включать разрывную мембрану, установленную перед подпружиненным устройством. В пространстве между разрывной мембраной и подпружиненным устройством может быть установлен манометр, контрольный или сигнальный прибор. Такой метод позволяет обнаружить разрыв мембраны, проколы или утечки, которые могут вызвать неправильное срабатывание устройства для сброса давления. Мембрана должна разрываться при номинальном давлении, превышающем на 10% давление срабатывания подпружиненного устройства.

6.7.5.4.4 Устройства для сброса давления многоцелевых МЭГК, используемых для перевозки сжиженных газов низкого давления, должны срабатывать при давлении, указанном в п. 6.7.3.7.1, применительно к газу, имеющему наиболее высокое МДРД среди газов, разрешенных для перевозки в МЭГК.

6.7.5.5 Пропускная способность устройств для сброса давления

6.7.5.5.1 Суммарная пропускная способность устройств для сброса давления в условиях полного охвата МЭГК огнем должна быть достаточной для обеспечения того, чтобы давление (включая аккумулирование) в элементах не превышало 120% давления срабатывания устройства для сброса давления. Для определения минимальной пропускной способности системы устройств для сброса давления должна использоваться формула, приведенная в документе CGA (Ассоциация по производству сжатых газов) S-1.2-2003 "Pressure Relief Device Standards, Part 2, Cargo and Portable Tanks for Compressed Gases . Документ CGA (Ассоциация по производству сжатых газов) S-1.1-2003 "Pressure Relief Device Standards, Part 1, Cylinders for Compressed Gases" может использоваться для определения пропускной способности отдельных элементов. В случае сжиженных газов низкого давления для достижения требуемой пропускной способности используются подпружиненные устройства для сброса давления. В случае многоцелевого назначения МЭГК суммарная пропускная способность устройств для сброса давления должна определяться в расчете на газ, требующий наиболее высокой пропускной способности среди газов, разрешенных для перевозки в МЭГК.

6.7.5.5.2 При определении требуемой пропускной способности устройств для сброса давления, установленных на элементах, предназначенных для перевозки сжиженных газов, необходимо учитывать термодинамические свойства газа (см., например, документ CGA (Ассоциация по производству сжатых газов) S-1.2-2003 "Pressure Relief Device Standards, Part 2, Cargo and Portable Tanks for Compressed Gases" для сжиженных газов низкого давления и документ CGA (Ассоциация по производству сжатых газов) S-1.1-2003 "Pressure Relief Device Standards, Part 1, Cylinders for Compressed Gases" для сжиженных газов высокого давления).

6.7.5.6 Маркировка устройств для сброса давления

6.7.5.6.1 Устройства для сброса давления должны иметь хорошо различимую и прочно нанесенную маркировку со следующими данными:

а) наименование предприятия-изготовителя и соответствующий номер по каталогу;
б) давление срабатывания и/или температура срабатывания;
в) дата последнего испытания".

6.7.5.6.2 Расчетная пропускная способность, указываемая на подпружиненных устройствах для сброса давления в случае сжиженных газов низкого давления, определяется в соответствии со стандартом ISO 4126-1:1991.

6.7.5.7 Штуцеры устройств для сброса давления

6.7.5.7.1 Штуцеры устройств для сброса давления должны быть достаточного размера, чтобы обеспечивать беспрепятственное поступление необходимого количества выпускаемых паров и газов к устройству для сброса давления. Запорные вентили не должны устанавливаться между элементом и устройством для сброса давления, за исключением

тех случаев, когда для целей технического обслуживания или по другим причинам установлены дублирующие устройства и запорные вентили, обслуживающие фактически действующие устройства, заблокированы в открытом положении или запорные вентили взаимно блокированы таким образом, что по крайней мере одно из дублирующих устройств, соответствующее требованиям п. 6.7.5.5, всегда находится в рабочем состоянии. В отверстии, ведущем к выпускной трубе или устройству для сброса давления, не должно быть загрязнений, которые могли бы ограничить или перекрыть поток газов из элемента к устройству. Сечение трубопроводов и фитингов должно обеспечивать по меньшей мере такую же пропускную способность, что и входное отверстие устройства для сброса давления, к которому они подсоединены. Диаметр разгрузочного трубопровода должен быть по меньшей мере таким же, что и диаметр выходного отверстия устройства для сброса давления. Трубопроводы устройств для сброса давления, если они используются, должны выпускать сбрасываемые пары или жидкость в атмосферу с минимальным сопротивлением.

6.7.5.8 Расположение устройств для сброса давления

6.7.5.8.1 Устройство для сброса давления при максимально допустимой степени наполнения должно находиться в газовом пространстве элементов для перевозки сжиженных газов. Устанавливаемые устройства должны располагаться таким образом, чтобы обеспечивать беспрепятственное удаление паров в направлении снизу вверх и не допускать столкновения струи вытекающего газа или жидкости с корпусом МЭГК, его элементами или обслуживающим персоналом. У МЭГК, предназначенных для перевозки воспламеняющихся, пирофорных или окисляющих газов, выпускаемый газ должен быть направлен в сторону от элемента таким образом, чтобы он не сталкивался с другими элементами. Жаростойкие защитные устройства, изменяющие направление потока газа, допускаются при условии, что требуемая пропускная способность устройства для сброса давления не снижается.

6.7.5.8.2 Должны быть приняты меры к тому, чтобы исключить несанкционированный доступ к устройствам для сброса давления и предохранить указанные устройства от повреждения в случае опрокидывания МЭГК.

6.7.5.9 Контрольно-измерительные приборы

6.7.5.9.1 Когда МЭГК наполняется по массе, он должен быть оборудован контрольно-измерительными приборами. Не должны использоваться уровнемеры из стекла или другого хрупкого материала.

6.7.5.10 Опоры, каркас, подъемные и крепежные приспособления МЭГК

6.7.5.10.1 МЭГК должны быть спроектированы и изготовлены с опорной конструкцией, служащей надежным основанием во время перевозки. Нагрузки, указанные в п. 6.7.5.2.8, и коэффициент запаса прочности, предусмотренный в п. 6.7.5.2.10, должны учитываться при проектировании конструкции. Допускается применение салазок, каркасов, рам или других подобных конструкций.

6.7.5.10.2 МЭГК должны быть оборудованы штатными грузоподъемными и крепежными приспособлениями. Суммарные напряжения, вызываемые, например, рамами, каркасом и т.д., а также грузоподъемными и крепежными приспособлениями МЭКГ, не должны вызывать чрезмерной концентрации напряжений в каком-либо элементе. Запрещается приваривать стойки или крепежные приспособления к элементам МЭГК.

6.7.5.10.3 При проектировании опор и каркаса необходимо учитывать коррозионное воздействие окружающей среды.

6.7.5.10.4 Если МЭГК не защищены при перевозке в соответствии с требованиями п. 4.2.5.3, то элементы и эксплуатационное оборудование должны быть защищены от воздействия продольных и поперечных сил, а также опрокидывания. Наружные фитинги (особенно коллектор) должны быть защищены таким образом, чтобы препятствовать высвобождению содержимого элементов в результате удара или опрокидывания МЭГК.
Примеры такой защиты:

а) защита от поперечного удара (продольные балки, защищающие котел с обеих сторон на уровне средней линии);
б) защита от опрокидывания (арматурные обручи или стержни, укрепленные на раме);
в) защита от торцевого удара (бампер или рама);
г) защита котла от повреждения в результате удара или опрокидывания (рама, соответствующая стандарту ISO 1496–3:1995).

6.7.5.11 Утверждение типа конструкции

6.7.5.11.1 Компетентный орган или уполномоченная им организация выдают на каждый новый тип конструкции МЭГК сертификат об утверждении ее типа. В сертификате удостоверяется, что МЭГК был обследован этим органом, пригоден для использования по своему назначению и отвечает требованиям настоящей главы, положениям, предусмотренным в отношении газов в главе 4.1 и инструкции по упаковке P200. Если МЭГК изготовляются серийно без внесения изменений в конструкцию, то сертификат действителен для всей серии. В сертификате указываются результаты испытания опытного образца, конструкционные материалы коллектора, наименование стандартов, на основании которых были изготовлены элементы и номер утверждения. Номер утверждения состоит из отличительного символа или знака государства[1], на территории которого был выдан сертификат об утверждении и регистрационного номера. В сертификате должны указываться альтернативные утверждения, упомянутые в п. 6.7.1.2. Сертификат об утверждении типа конструкции может служить основанием для утверждения МЭГК меньшего размера, изготовленных из аналогичных по свойствам и толщине материалов в соответствии с таким же технологическим процессом и имеющих аналогичные опоры, запорные устройства и прочие составные части.

6.7.5.11.2 Протокол испытаний опытного образца для целей утверждения типа конструкции должен включать, по меньшей мере, следующие сведения:
а) результаты испытания каркаса по стандарту ISO 1496-3:1995;
б) результаты первоначальной проверки и испытания в соответствии с п. 6.7.5.12.3;
в) результаты испытания на удар в соответствии с п. 6.7.5.12.1; и
г) сертификационные документы, удостоверяющие, что баллоны и трубки соответствуют указанным стандартам.

6.7.5.12 Проверка и испытания

6.7.5.12.1 МЭГК, отвечающие определению контейнера, приведенному в Международной конвенции по безопасным контейнерам (КБК) 1972 года, с внесенными в нее поправками, разрешается использовать, если они были признаны годными после прохождения прототипом каждой конструкции испытания на динамический удар в продольном направлении, который предусмотрен в разделе 41 части IV Руководства по испытаниям и критериям.

6.7.5.12.2 Элементы и части оборудования каждого МЭГК должны подвергаться проверке и испытаниям в первый раз перед началом эксплуатации (первоначальные проверка и испытания), а затем не реже одного раза в 5 лет (периодические проверки). Если необходимо, то в соответствии с п. 6.7.5.12.5 проводятся внеплановые проверки и испытания, независимо от даты последней периодической проверки и испытания.

6.7.5.12.3 Первоначальная проверка и испытание МЭГК должны включать проверку конструктивных характеристик, наружный осмотр МЭГК и его фитингов, с учетом свойств газов, предназначенных для перевозки, а также испытание под давлением в соответствии с инструкцией по упаковке P200, изложенной в п. 4.1.4.1. С согласия компетентного органа или уполномоченной им организации испытание под давлением может проводиться как гидравлическое испытание, так и с использованием другой жидкости или газа. До ввода МЭГК в эксплуатацию проводятся также испытание на герметичность и проверка функционирования эксплуатационного оборудования. Если элементы и их фитинги

[1] Отличительный знак государства присваивается в соответствии с предписаниями Венской конвенции о дорожном движении 1968 года.

подвергались испытанию под давлением раздельно, то после сборки они должны пройти совместное испытание на герметичность.

6.7.5.12.4 Периодические проверки и испытания, проводимые через 5 лет, должны, включать наружный осмотр конструкции, элементов и эксплуатационного оборудования в соответствии с п. 6.7.5.12.6. Элементы и трубопроводы должны проходить испытания с периодичностью, указанной в инструкции по упаковке P200, и в соответствии с предписаниями п. 6.2.1.6. Если элементы и фитинги подвергались испытанию под давлением раздельно, то после сборки они должны пройти совместное испытание на герметичность.

6.7.5.12.5 Внеплановые проверки и испытания требуются в том случае, если МЭГК имеет поврежденные или корродированные участки, течь или иные неисправности, могущие нарушить целостность конструкции МЭГК. Объем внеплановых проверок и испытаний зависит от степени повреждения МЭГК или ухудшения его состояния. По крайней мере должны проводится осмотры, предписанные в п. 6.7.5.12.6.

6.7.5.12.6 В ходе осмотра необходимо:

а) произвести наружный осмотр элементов на изъязвление, коррозию, абразивный износ, вмятины, деформацию, дефекты сварных швов или другие неисправности, включая течь, которые могли бы сделать МЭГК небезопасным для перевозки;

б) проверить трубопроводы, клапаны (вентили) и прокладки на предмет наличия корродированных участков, дефектов и других неисправностей, включая течь, которые могли бы сделать МЭГК небезопасным для загрузки, разгрузки или перевозки;

в) заменить отсутствующие или затянуть ослабленные болты или гайки на фланцевом соединении или глухом фланце;

г) убедиться в том, что все аварийные устройства и клапаны не имеют коррозии, деформации и иных повреждений или дефектов, которые могли бы помешать их нормальному функционированию. Дистанционные запорные устройства и самозакрывающиеся запорные клапаны необходимо проверить в действии, с тем чтобы убедиться в их исправности;

д) убедиться в том, что требуемая маркировка МЭГК является разборчивой и удовлетворяет соответствующим требованиям;

е) убедиться в том, что каркас, опоры и грузоподъемные приспособления МЭГК находятся в исправном состоянии.

6.7.5.12.7 Проверки и испытания, предусмотренные в п.п. 6.7.5.12.1, 6.7.5.12.3, 6.7.5.12.4 и 6.7.5.12.5, должны проводиться организацией, уполномоченной компетентным органом, или в присутствии ее представителей. Если испытание под давлением входит в программу проверок и испытаний, то применяется испытательное давление, указанное на табличке, прикрепленной к МЭГК. В ходе испытания под давлением МЭГК проверяется на наличие течи в элементах, трубопроводах или оборудовании.

6.7.5.12.8 В случае обнаружения опасного дефекта МЭГК должен быть выведен из эксплуатации и вновь допущен к ней после устранения дефекта и прохождения соответствующих испытаний и проверок.

6.7.5.13 Маркировка

6.7.5.13.1 Каждый МЭГК должен быть снабжен коррозиеустойчивой металлической табличкой, прочно прикрепленной к МЭГК на видном месте, легко доступном для контроля. Сведения должны наноситься в соответствии с положениями главы 6.2. На табличку наносятся с применением метода штамповки или другого аналогичного метода указанные ниже сведения:

1) Страна изготовления:
U Страна Номер В случае альтернативных утверждений (см. п. 6.7.1.2)
N утверждения допуска "AA"
2) Наименование или товарный знак предприятия-изготовителя
3) Заводской номер
4) Уполномоченная организация по утверждению типа конструкции
5) Регистрационный номер владельца
6) Год изготовления
7) Испытательное давление _____бар/кПа (манометрическое)[1]
8) Расчетный температурный интервал от _____°C до _____°C
9) Количество элементов
10) Общая вместимость при 20°C ____л
11) Дата первоначального испытания под давлением и идентификационный номер эксперта
12) Дата и вид последнего периодического испытания
Месяц ____ Год _____ Испытательное давление ___бар/кПа (манометрическое)[1]
13) Клеймо эксперта, проводившего последнее испытание

Примечание: *Устанавливать металлические таблички на элементах не разрешается*.

6.7.5.13.2 На металлической табличке, прочно прикрепленной к МЭГК, указываются следующие сведения:

1) Наименование оператора
2) Максимально допустимая масса груза _____ кг
3) Рабочее давление при 15°C: ____ бар (манометрическое)
4) Максимально допустимая масса брутто (МДМБ) _____ кг
5) Масса тары МЭГК _____ кг

[1] Должна быть указана используемая единица измерения.

ГЛАВА 6.8

ТРЕБОВАНИЯ К ИЗГОТОВЛЕНИЮ, ОБОРУДОВАНИЮ, ОФИЦИАЛЬНОМУ УТВЕРЖДЕНИЮ ТИПА, ПРОВЕРКАМ, ИСПЫТАНИЯМ И МАРКИРОВКЕ ВАГОНОВ-ЦИСТЕРН, СЪЕМНЫХ ЦИСТЕРН, КОНТЕЙНЕРОВ-ЦИСТЕРН И СЪЕМНЫХ КУЗОВОВ-ЦИСТЕРН, КОТЛЫ КОТОРЫХ ИЗГОТОВЛЕНЫ ИЗ МЕТАЛЛА, А ТАКЖЕ ВАГОНОВ – БАТАРЕЙ И МНОГОЭЛЕМЕНТНЫХ ГАЗОВЫХ КОНТЕЙНЕРОВ (МЭГК)

Примечание: *В отношении переносных цистерн и многоэлементных газовых контейнеров ООН (МЭГК) см. главу 6.7; в отношении контейнеров-цистерн и съемных кузовов-цистерн из армированных волокном пластмасс см. главу 6.9; в отношении вакуумных цистерн для отходов см. главу 6.10*.

6.8.1 СФЕРА ПРИМЕНЕНИЯ

6.8.1.1 В этой главе изложены требования, которые предъявляются к изготовленным из металла вагонам-цистернам, съемным цистернам, вагонам-батареям, контейнерам-цистернам, съемным кузовам-цистернам, МЭГК, которые используются для перевозки газообразных, жидких, твердых порошкообразных или гранулированных веществ.

6.8.1.2 Если эти требования изложены по всей ширине страницы, то они распространяются на все перечисленные в п. 6.8.1.1 транспортные средства (вагоны-цистерны, съемные цистерны и вагоны-батареи, контейнеры-цистерны, съемные кузова-цистерны и МЭГК).
Если страница поделена вертикальной чертой на две колонки, то:

- в левой колонке изложены требования, которые применяются только к вагонам-цистернам, съемным цистернам и вагонам–батареям;
- правой колонке изложены требования, которые применяются только к контейнерам-цистернам, съемным кузовам-цистернам и МЭГК.

6.8.1.3 В разделе 6.8.2 изложены требования, применяемые к вагонам-цистернам, съемным цистернам, контейнерам-цистернам, съемным кузовам-цистернам, предназначенным для перевозки веществ всех классов, а также к вагонам-батареям и МЭГК, предназначенным для перевозки газов класса 2. В разделах 6.8.3–6.8.5 содержатся специальные требования, дополняющие или изменяющие требования раздела 6.8.2.

6.8.1.4 В отношении положений, касающихся использования этих цистерн, см. главу 4.3.

6.8.2 ТРЕБОВАНИЯ, ПРИМЕНЯЕМЫЕ КО ВСЕМ КЛАССАМ

6.8.2.1 Изготовление

Базовые принципы

6.8.2.1.1 Котлы, их приспособления, эксплуатационное и конструктивное оборудование должны быть рассчитаны таким образом, чтобы выдерживать без потери содержимого (за исключением газа, выходящего через отверстия для удаления газов):

- статические и динамические нагрузки, возникающие при нормальных условиях перевозки, как они определены в п.п. 6.8.2.1.2 и 6.8.2.1.13;
- предписанные минимальные напряжения, определенные в п. 6.8.2.1.16.

6.8.2.1.2 Цистерны и их оборудование должны | Контейнер-цистерна (включая цистерну,

рассчитываться на комбинации статических и динамических усилий, предусмотренных приложением 14 памятки О + Р 516 «Грузовые вагоны сообщения между железными дорогами колеи 1435 мм и железными дорогами колеи 1520 мм. Технические предписания и технические условия для допуска вагонов».	каркас, грузоподъемные и крепежные устройства) должен выдерживать действие собственных сил инерции (каждой в отдельности), возникающих при движении вагона и погрузочно-разгрузочных работах и равных: - в направлении движения вагона (в продольном направлении) - 2 Rg; - в горизонтальном направлении, перпендикулярном направлению движения (в поперечном направлении) - 1 Rg; - в вертикальных направлениях - 2 Rg; - где R – максимальная масса брутто контейнера; g = 9,81 м/с^2 – ускорение свободного падения. Если направление движения невозможно определить, то в каждом горизонтальном направлении силы принимаются равными 2 Rg. Крупнотоннажные контейнеры-цистерны, эксплуатируемые на железных дорогах колеи 1520 мм, рассчитываются на продольную силу инерции, равную 4 Rg (см. п. 4.3.2.3.7).

6.8.2.1.3 Толщина стенок котлов должна быть не менее величин, определенных в п.п.

6.8.2.1.17 и 6.8.2.1.18	6.8.2.1.17 – 6.8.2.1.20

6.8.2.1.4 Котлы должны конструироваться и изготовляться в соответствии с требованиями стандартов, указанных в п. 6.8.2.6, или технических правил, признанных компетентным органом и указанных в п. 6.8.2.7, в которых выбор материала и определение толщины стенок котла осуществляются с учетом максимальных и минимальных значений температуры наполнения и рабочей температуры. Также должны соблюдаться минимальные требования п.п. 6.8.2.1.6–6.8.2.1.26.

6.8.2.1.5 Цистерны, предназначенные для перевозки отдельных опасных веществ, должны иметь дополнительную защиту. Эта защита может быть обеспечена за счет увеличения толщины стенок котла (большее расчетное давление), которое определяется с учетом характера и степени опасности этих веществ, или путем установки защитного устройства (см. специальные положения в разделе 6.8.4).

6.8.2.1.6 Сварные швы должны обеспечивать надежность конструкции и выполняться согласно техническим нормам.
Выполнение и проверка сварных швов должны соответствовать требованиям п. 6.8.2.1.23.

6.8.2.1.7 Надлежит принимать необходимые меры для защиты котла от опасности деформации, связанной с образованием внутреннего разряжения (вакуума).
Котлы цистерн, за исключением котлов согласно п.6.8.2.2.6, которые оснащены вакуумными клапанами, должны быть рассчитаны на внешнее (избыточное) давление не менее 21 кПа (0,21 бар). Котлы цистерн, которые используются только для перевозки твердых веществ (порошкообразных или гранулированных) групп упаковки II или III, которые во время транспортировки не переходят в жидкое состояние, должны быть рассчитаны на внешнее (избыточное) давление не менее 5 кПа (0,05 бар). Вакуумные клапаны должны быть отрегулированы так, чтобы они открывались при значении давления, не превышающего внешнего расчетного давления, на которое спроектирован котел цистерны. Котлы цистерн без

впускных клапанов должны быть рассчитаны на внешнее (избыточное) давление, которое может появиться при эксплуатации, но не менее 0,04 МПа.

Материалы котла

6.8.2.1.8 Материалы, применяемые для сварных цистерн, должны обеспечивать их надежную работу при температурах окружающего воздуха в диапазоне от минус 50° С до +50° С. Другие диапазоны температур окружающей среды могут быть приняты по согласованию с компетентным органом.

При выборе материалов для контейнеров-цистерн необходимо учитывать диапазон рабочих температур окружающего воздуха от минус 40° С до +50° С.

При изготовлении контейнеров-цистерн для железных дорог колеи 1435 мм принимается минимальная расчетная температура окружающей среды минус 20°С (см. п. 4.3.2.3.8) без эксплуатации на колее 1520 мм, кроме Латвийской Республики, Литовской Республики, Эстонской Республики.

Другие диапазоны температур окружающего воздуха могут быть приняты по согласованию с компетентным органом.

Ответственность за использование контейнеров-цистерн в установленной климатической зоне в процессе эксплуатации несет владелец/оператор контейнеров.

6.8.2.1.9 Материалы котлов или их защитной облицовки, соприкасающиеся с содержимым, не должны содержать веществ, которые могут вступать с содержимым в опасные реакции (см. раздел 1.2.1), образовывать опасные соединения или существенно снижать прочность материала.

Если контакт между перевозимым веществом и материалом, использованным для изготовления котла, ведет к постепенному уменьшению толщины стенок котла, то эта толщина должна увеличиваться при изготовлении на соответствующую величину. Это дополнительное утолщение с учетом коррозии не должно приниматься во внимание при расчете толщины стенок котла.

6.8.2.1.10 Для изготовления сварных котлов в частности в сварных швах и в зонах влияния сварки должны использоваться только материалы, которые характеризуются безупречной свариваемостью и ударная вязкость которых при температуре окружающей среды минус 55°С может быть гарантирована, в частности, в сварных швах и в зонах влияния сварки.

Для изготовления сварных котлов в частности в сварных швах и в зонах влияния сварки должны использоваться только материалы, которые характеризуются безупречной свариваемостью и ударная вязкость которых при температуре окружающей среды минус 40°С может быть гарантирована, в частности, в сварных швах и в зонах влияния сварки. При изготовлении контейнеров-цистерн для железных дорог колеи 1435 мм принимается минимальная расчетная температура окружающей среды минус 20°С (см. п. 4.3.2.3.8) без эксплуатации на колее 1520 мм, кроме Латвийской Республики, Литовской Республики, Эстонской Республики.

Другие диапазоны температур окружающей среды могут быть приняты по согласованию с компетентным органом.

В случае использования мелкозернистой стали гарантированное значение предела текучести Re не должно превышать 460 МПа, а верхнее значение гарантированного предела прочности при растяжении Rm не должно превышать 725 МПа, в соответствии с техническими характеристиками материала.

6.8.2.1.11 У сталей, используемых для изготовления сварных цистерн, не допускается соотношение Re/Rm, превышающее 0,85,

где:

Re – предел текучести для сталей с ярко выраженным пределом текучести; или условный предел текучести при относительном остаточном удлинении 0,2% или при относительном остаточном удлинении 1% – для аустенитных сталей;

Rm - предел прочности при растяжении

При определении этого соотношения в каждом случае необходимо брать за основу значения, указанные в свидетельстве о проверке материала.

6.8.2.1.12 Для стали относительное удлинение при разрыве должно быть не менее

$$\frac{10000}{\text{установленный предел прочности на разрыв в МПа}} \%,$$

во всех случаях оно должно быть не менее 16% для мелкозернистых сталей и не менее 20% для других сталей.

Для алюминиевых сплавов удлинение при разрыве должно быть не менее 12% [1)].

Расчет толщины стенок котла

6.8.2.1.13 Давление, на основе которого определяется толщина стенок котла, не должно быть меньше расчетного давления, однако надлежит также учитывать нагрузки, указанные в п. 6.8.2.1.1, и, при необходимости, следующие нагрузки:

Если цистерна имеет безрамную конструкцию, то котел должен рассчитываться таким образом, чтобы выдерживать возникающие в силу этого напряжения, помимо прочих действующих на него нагрузок.	Под воздействием каждой из этих нагрузок должны выдерживаться следующие значения коэффициента запаса прочности: - для металлов с ярко выраженным пределом текучести коэффициент запаса прочности 1,5 по отношению к видимому пределу текучести; или - для металлов без ярко выраженного предела текучести коэффициент запаса прочности 1,5 по отношению к условному пределу текучести при относительном остаточном удлинении 0,2%(либо при удлинении 1% – для аустенитных сталей);

6.8.2.1.14 Расчетное давление указано во второй части кода (см. п. 4.3.4.1), приведенного в колонке 12 таблицы А в главе 3.2.

Если указана буква "G", то применяются следующие требования:

а) Котлы, опорожняемые самотеком и предназначенные для перевозки веществ, давление паров которых при 50°С не превышает 110 кПа (1,1 бар) (абсолютное давление), должны рассчитываться на давление, равное удвоенному статическому давлению подлежащего перевозке вещества, но не менее удвоенного статического давления воды.

---

[1] Для тонколистового металла ось образца, испытываемого на растяжение, должна находиться под прямым углом к направлению проката. Остаточное удлинение при разрыве измеряется на образцах с круглым поперечным сечением, у которых расстояние между отметками l равняется пятикратному диаметру d (l = 5d); при использовании образцов с прямоугольным сечением расстояние между отметками следует определять по формуле $l = 5,65\sqrt{F_o}$,

где F_0 – первоначальная площадь поперечного сечения испытательного образца.

б) Котлы, наполняемые и опорожняемые под давлением и предназначенные для перевозки веществ, давление паров которых при 50°С не превышает 110 кПа (1,1 бар) (абсолютное давление), должны рассчитываться на давление, которое в 1,3 раза превышает наибольшее значение давления наполнения или опорожнения.

Если указано числовое значение минимального расчетного давления (манометрическое давление), то котел должен рассчитываться на давление, которое не менее чем в 1,3 раза превышает наибольшее значение давления наполнения или опорожнения. В этих случаях применяются следующие минимальные требования:

в) Котлы, предназначенные для перевозки веществ, давление паров которых при 50°С составляет более 110 кПа (1,1 бар), а температура кипения (начала кипения) – более 35°С, независимо от системы наполнения или опорожнения, должны рассчитываться на давление, составляющее не менее 150 кПа (1,5 бар) (манометрическое давление), или на давление, которое в 1,3 раза превышает давление наполнения или опорожнения, в зависимости от того, какое из этих значений выше.

г) Котлы, предназначенные для перевозки веществ, температура кипения (начала кипения) которых составляет не более 35°С, независимо от системы наполнения или опорожнения, должны рассчитываться на давление, которое в 1,3 раза превышает наибольшее значение давления наполнения или опорожнения, однако это давление должно быть не менее 0,4 МПа (4 бар) (манометрическое давление).

6.8.2.1.15 В любом случае расчетное давление должно быть не менее:

1,3 рабочего давления (если в особых предписаниях по отдельным классам опасности не требуется иное);
суммы избыточного давления паров жидкости или газа при набольшей рабочей температуре и давления гидравлического удара при ударном взаимодействии вагона-цистерны с соседними вагонами.
Давление гидроудара определяется по формуле:

$$p_{Г} = N \cdot \frac{m_{в}}{m_{бр}} \cdot \frac{1}{F}, \text{[МПа]},$$

где:
N – сила удара в автосцепку, принимается N = 3,0 МН;
$m_{в}$ - масса вещества в цистерне, исходя из полной грузоподъемности цистерны, [кг],
$m_{бр}$ - масса брутто вагона-цистерны, [кг],
F - площадь внутреннего поперечного сечения цистерны, [м^2].

1,3 рабочего давления, если в особых предписаниях по отдельным классам опасности не требуется иное.
Для крупнотоннажных контейнеров (массой брутто 10 т и более):
1,3 рабочего давления (если в предписаниях по отдельным классам опасности не требуется иное);
- суммы избыточного давления паров жидкости или газа при наибольшей рабочей температуре и давления гидравлического удара при ударном взаимодействии вагона с гружеными контейнерами с соседними вагонами.

Давление гидроудара определяется по формуле:

$$P_{г} = \frac{m_{ж} \cdot a_{п}}{F} \cdot 10^{-6} \left[МПа \right],$$

где $m_{ж}$ – масса вещества, исходя из полной грузоподъемности контейнера, [кг],
$a_{п}$ – продольное ускорение вагона, принимается $a_{п}$ = 4g (g = 9,81 м/с^2 – ускорение свободного падения), [м/с^2],
F – площадь внутреннего поперечного сечения цистерны, [м^2].

6.8.2.1.16 Допускаемые напряжения принимаются равными:
- при определении минимальной толщины стенки цистерны при действии расчетного давления по п. 6.8.2.1.14 меньшее из двух величин:

[σ] = 0,75 Re [МПа] или [σ] = 0,5 Rm [МПа],

- при гидравлических испытаниях цистерны по п. 6.8.2.1.15:

[σ] = 0,9 Re [МПа],

где:
Re - минимальный нормированный предел текучести при растяжении или условный предел текучести при относительном остаточном удлинении 0,2%. Для аустенитных сталей Re принимается при относительном остаточном удлинении 1%.

Для цистерн, систематически работающих при температуре 50°С и более, допускаемые напряжения уменьшаются в соответствии с указаниями компетентных органов.

Допускаемые напряжения при действии расчетного давления для цистерн безрамных вагонов-цистерн принимаются равными 0,95 от указанных допускаемых напряжений.	При расчете или испытаниях на прочность контейнера-цистерны на действие сил инерции по п 6.8.2.1.2 $[\sigma] = \frac{Re}{1,5} \cong 0,67$ Re [МПа],

Расчетная минимальная толщина стенок котла.

6.8.2.1.17 Минимальная толщина стенок котла должна быть не меньше наибольшего из значений, рассчитанных по следующим формулам:

$$e = \frac{P_T D}{2[\sigma]\lambda}$$

$$e = \frac{P_C D}{2[\sigma]}$$

где:
e – минимальная толщина стенок котла, мм;
P_T. – испытательное давление, МПа;
P_C – расчетное давление, указанное в п. 6.8.2.1.14, МПа;
D – внутренний диаметр котла, мм;
[σ] - допустимое напряжение, определенное в п. 6.8.2.1.16, МПа;
λ - коэффициент, учитывающий возможное уменьшение прочности из-за наличия сварных швов и связанный с методами проверки, определенными в п. 6.8.2.1.23.

Толщина стенок должна быть не меньше величин, указанных в п.п.

6.8.2.1.18.	6.8.2.1.18 – 6.8.2.1.20.

6.8.2.1.18	Стенки котла должны иметь толщину не менее 6 мм, если они изготовлены из мягкой стали[2], или эквивалентную толщину, если они изготовлены из другого металла. Эта толщина может быть уменьшена до 5 мм, если котел изготовлен из мягкой стали для перевозки порошкообразных или гранулированных веществ, или до эквивалентной толщины, если он изготовлен из другого металла. Независимо от используемого металла толщина стенки котла не должна быть менее 4,5 мм.	Стенки котлов должны иметь толщину не менее 5 мм, если они изготовлены из мягкой стали[2] (в соответствии с требованиями п.п. 6.8.2.1.11 и 6.8.2.1.12), или эквивалентную толщину, если они изготовлены из другого металла. Если диаметр[3] котла превышает 1,80 м, эта толщина должна быть увеличена до 6 мм, если котел изготовлен из мягкой стали[2], за исключением цистерн, предназначенных для перевозки порошкообразных или гранулированных веществ, или до эквивалентной толщины, если он изготовлен из другого металла. Независимо от используемого металла толщина стенки котла не должна быть менее 3 мм.

Под "эквивалентной толщиной" подразумевается толщина, получаемая по следующей формуле[4]:

$$e_1 = \frac{464 e_0}{\sqrt[3]{(Rm_1 A_1)^2}}$$

[2] Термины " сталь мягкая " и " сталь стандартная " приведены в разделе 1.2.1.

[3] Для котлов с некруглым поперечным сечением, например имеющих прямоугольную или эллиптическую форму, указанные диаметры соответствуют диаметрам, которые рассчитываются на основе круглого поперечного сечения той же площади. Для этих форм поперечного сечения радиусы выпуклости стенки котла должны быть не более 2000 мм по боковым сторонам и не более 3000 мм сверху и снизу.

[4] Эта формула выводится из общей формулы:

$$e_1 = e_0 \sqrt[3]{\left(\frac{R_{m0} A_0}{R_{m1} A_1}\right)^2}$$

где:

e_1 – минимальная толщина стенки котла из выбранного металла, мм;

e_0 – минимальная толщина стенки котла из мягкой стали, в соответствии с п.п. 6.8.2.1.18 и 6.8.2.1.19, мм;

Rm_0 = 370 - предел прочности при растяжении стандартной стали, МПа; (см. п. 1.2.1);

A_0 = 27 - удлинение при разрыве стандартной стали, %;

Rm_1 – минимальный предел прочности при растяжении выбранного металла, МПа ;

A_1 – минимальное удлинение выбранного металла при разрывной нагрузке, %.

6.8.2.1.19 (зарезервировано)

Когда котел имеет защиту от повреждений в соответствии с п. 6.8.2.1.20, компетентный орган может разрешить уменьшить минимальную толщину стенок пропорционально предусмотренной защите; однако эта толщина не должна быть менее 3 мм для мягкой стали[2] или меньше эквивалентной толщины других материалов для котлов диаметром не более 1,8 м. Для котлов, имеющих диаметр более 1,8 м, эта минимальная толщина должна быть увеличена до 4 мм при использовании мягкой стали[2] или до эквивалентной толщины другого металла.

Под эквивалентной толщиной подразумевается толщина, определяемая по формуле, приведенной в п. 6.8.2.1.18.

Толщина стенок котлов, имеющих защиту от повреждений в соответствии с п. 6.8.2.1.20, должна, по меньшей мере, соответствовать значениям, указанным в нижеследующей таблице.

	Диаметр котла	<1,80 м	Более 1,80 м
Минимальная толщина стенки котла	Нержавеющие аустенитные стали	2,5 мм	3 мм
	Прочие стали	3 мм	4 мм
	Алюминиевые сплавы	4 мм	5 мм
	Алюминий с чистотой 99,80%	6 мм	8 мм

6.8.2.1.20 (зарезервировано)

Защита, упомянутая в п. 6.8.2.1.19, может представлять собой:
- сплошную наружную конструкционную защиту, например типа "сэндвич" с наружной оболочкой, прикрепленной к котлу; или
- конструкцию с размещением котла в полнонаборном каркасе, включающем продольные и поперечные конструкционные элементы; или
- конструкцию с двойными стенками.

Если цистерны имеют двойные стенки с вакуумной изоляцией, совокупная толщина наружной металлической стенки и стенки котла должна соответствовать минимальной толщине стенки, предписанной в п. 6.8.2.1.18, однако толщина стенки котла не должна быть меньше минимальной толщины, предписанной в п. 6.8.2.1.19.

Если цистерны имеют двойные стенки с промежуточным слоем из твердого материала толщиной не менее 50 мм, толщина наружной стенки должна составлять не менее 0,5 мм, если она изготовляется из мягкой стали[5], или не менее 2 мм, если она изготовляется из пластмассы, армированной стекловолокном. В качестве промежуточного слоя из твердого материала может использоваться жесткий пенопласт, имеющий способность поглощать удары.

6.8.2.1.21 Номинальная толщина e_o стенки котла должна быть не меньше суммы расчетной минимальной толщины, определенной по п. 6.8.2.1.17, 6.8.2.1.18 , и следующих добавок:

- минусового допуска на толщину листа;
- утонения при вытяжке и штамповке;
- коррозионного и абразивного износа от действия перевозимого вещества за срок службы цистерны с учетом стойкости антикоррозионных покрытий.

6.8.2.1.22 (зарезервировано)

Выполнение сварочных работ и их проверка

6.8.2.1.23 Квалификация изготовителя, выполняющего сварочные работы, должна быть признана компетентным органом. Сварочные работы должны выполняться квалифицированными сварщиками в соответствии с методом сварки, эффективность которого (включая возможную термическую обработку) подтверждена испытаниями. Испытания должны проводиться с помощью радиографии, ультразвука или другими неразрушающими методами контроля и должны подтверждать требуемое качество сварки.

При применении для сварных цистерн нержавеющих аустенитных сталей и двухслойных сталей с антикоррозионным слоем из аустенитных сталей сварные швы испытываются на стойкость против коррозионного растрескивания.

Необходимо проводить следующие проверки в зависимости от величины коэффициента λ, используемого для определения толщины стенок котла в п. 6.8.2.1.17:

λ = 0,8: сварные швы должны, насколько это возможно, проверяться визуально с обеих сторон и выборочно подвергаться испытаниям методом неразрушающего контроля. Испытаниям должны подвергаться все Т-образные сварные соединения с общей длиной проверяемого сварного шва не менее 10% от суммы длин всех продольных, кольцевых и радиальных (на днищах цистерны) швов;

λ = 0,9: все продольные швы по всей их длине, стыки, круговые швы на 25% длины и сварочные работы по сборке оборудования большого диаметра должны проверяться неразрушающими методами контроля. Сварные швы должны осматриваться, насколько это возможно, с обеих сторон;

λ = 1: все сварные швы должны проверяться неразрушающими методами контроля, а также должны осматриваться, насколько это возможно, с обеих сторон. Для проверки качества сварных работ необходимо отобрать испытательный образец.

Если у компетентного органа имеются сомнения в отношении качества сварных швов, то он может потребовать проведения дополнительной проверки.

Другие требования в отношении конструкции.

6.8.2.1.24 Защитная облицовка должна быть выполнена таким образом, чтобы ее герметичность сохранялась независимо от деформаций, которые могут возникать при нормальных условиях перевозки (см. п. 6.8.2.1.2).

6.8.2.1.25 Теплоизоляция котла не должна препятствовать свободному доступу к основному оборудованию, мешать его нормальному функционированию.

6.8.2.1.26 Если котлы, предназначенные для перевозки легковоспламеняющихся жидкостей с температурой вспышки не более 60°С, снабжены защитным покрытием (внутренней облицовкой) из неметаллических материалов, покрытие должно быть выполнено таким образом, чтобы не могло возникнуть опасности возгорания от электростатического заряда.

6.8.2.1.27 Цистерны, предназначенные для перевозки жидкостей с температурой вспышки не более 60°С или для перевозки воспламеняющихся газов, а также № ООН 1361 УГЛЯ или № ООН 1361 САЖИ, группа упаковки II, должны иметь электропроводные соединения с ходовыми частями вагона для обеспечения заземления. Необходимо избегать любого металлического контакта, способного вызвать электрохимическую коррозию.	Все части контейнера-цистерны, предназначенные для перевозки жидкостей с температурой вспышки не более 60°С или для перевозки воспламеняющихся газов, а также № ООН 1361 УГЛЯ или № ООН 1361 САЖИ, группа упаковки II, должны иметь устройства для электрического заземления. Необходимо избегать любого металлического контакта, способного вызвать электрохимическую коррозию.

6.8.2.1.28 (зарезервировано)

6.8.2.2 Элементы оборудования

6.8.2.2.1 Для изготовления эксплуатационного и конструктивного оборудования могут использоваться неметаллические материалы.
Элементы оборудования должны располагаться таким образом, чтобы исключалась опасность их срыва или повреждения во время перевозки или погрузочно-разгрузочных операций. Они должны обеспечивать такую же степень надежности, как и сами котлы, быть совместимыми с перевозимыми веществами и отвечать требованиям п. 6.8.2.1.1.
Трубопроводы должны быть спроектированы, изготовлены и установлены таким образом, чтобы исключалась опасность их повреждения в результате термического расширения, сжатия, механического воздействия или вибрации.
Эксплуатационное оборудование вагона-цистерны или контейнера-цистерны должно выдерживать давление перевозимого груза при переворачивании цистерны на 180° и обеспечивать при этом герметичность цистерны.

Сварные соединения эксплуатационного оборудования, которое приварено к котлу, должны выполняться так, чтобы котел был защищен от разгерметизации при нагрузках в случае аварии.	(зарезервировано)

Соответствующие требования к сварным соединениям эксплуатационного оборудования определяется компетентным органом.

Прокладки должны изготавливаться из материала, совместимого с перевозимым веществом, и заменяться по мере снижения их эффективности вследствие износа.

Прокладки, обеспечивающие герметичность эксплуатационного оборудования, должны быть рассчитаны и установлены таким образом, чтобы использование оборудования, в состав которого они входят, не приводило к их повреждению.

6.8.2.2.2 Если в третьей позиции кода цистерны, указанного в колонке 12 таблицы А главы 3.2, содержится буква "А" (см. п. 4.3.4.1.1), устройство нижнего слива должно быть оборудовано по меньшей мере двумя последовательно расположенными и независимыми друг от друга запорными устройствами, такими, как:

- наружный запорный вентиль с патрубком из ковкого металла, и

- затвор, смонтированный на конце каждого сливного патрубка; им может быть резьбовая пробка, глухой фланец или аналогичное устройство. Запорное устройство должно быть непроницаемым для перевозимого вещества, чтобы не происходило утечки груза.

Если в третьей позиции кода цистерны, указанного в колонке 12 таблицы А главы 3.2, содержится буква "В" (см. п.п. 4.3.3.1.1 или 4.3.4.1.1), устройство нижнего слива должно быть оборудовано по меньшей мере тремя последовательно расположенными и независимыми друг от друга запорными устройствами, такими, как:

- внутренний запорный клапан, смонтированный внутри котла либо в приварном фланце или его контрфланце;

наружный запорный вентиль или аналогичное устройство[5],

установленное на конце каждого патрубка; и

установленное как можно ближе к котлу; и

- затвор, смонтированный на конце каждого патрубка; им может быть резьбовая пробка, глухой фланец или аналогичное устройство. Запорное устройство должно быть непроницаемым для перевозимого вещества, чтобы не происходило утечки груза.

Однако в случае цистерн, предназначенных для перевозки некоторых кристаллизующихся или высоковязких веществ, а также цистерны, котлы которых имеют эбонитовое или термопластическое покрытие внутренний запорный клапан может быть заменен наружным запорным вентилем, снабженным дополнительной защитой.

Внутренний запорный клапан должен приводиться в действие сверху или снизу. В обоих случаях положение внутреннего запорного клапана («Открыто» или «Закрыто») должно по возможности контролироваться с земли. Устройство для управления внутренним запорным клапаном должно быть сконструировано таким образом, чтобы не произошло открывания при ударе или непреднамеренном воздействии.

Внутреннее запорное устройство должно оставаться в рабочем состоянии в случае повреждения наружного управляющего устройства.

[5] В контейнерах-цистернах вместимостью менее 1 м^3 наружный запорный вентиль или другое аналогичное устройство могут заменяться глухим фланцем.

Для предотвращения потери содержимого в случае повреждения наружной арматуры (патрубков, боковых запорных устройств), внутренний запорный клапан и его седло должны быть защищены от опасности срыва под воздействием внешних нагрузок или должны иметь такую конструкцию, которая могла бы выдерживать эти нагрузки. Устройства наполнения и опорожнения (включая фланцы или резьбовые заглушки) и предохранительные колпаки (если таковые имеются) должны быть надежно защищены от случайного открывания.

Положение и направление закрытия запорных устройств должны быть хорошо видны.

Если в третьей позиции кода цистерны, указанного в колонке 12 таблицы А главы 3.2, содержится буква "C" или "D" (см. п.п. 4.3.3.1.1 и 4.3.4.1.1), все отверстия должны располагаться выше уровня жидкости. Эти цистерны не должны иметь трубопроводов или ответвлений ниже уровня жидкости. Однако в цистернах, обозначенных кодом с буквой "C" в третьей позиции, допускается наличие отверстий для очистки в нижней части котла. Эти отверстия должны герметично закрываться фланцем, конструкция которого должна быть утверждена компетентным органом или уполномоченной им организацией.

6.8.2.2.3 Цистерны, кроме герметично закрытых, должны быть оборудованы вакуумными (впускными) клапанами,

или вентиляционными клапанами с принудительным приводом,

позволяющими избегать недопустимого разряжения (вакуума) внутри котла. Эти клапаны должны быть отрегулированы так, чтобы они открывались при значении давления, не превышающего внешнее расчетное давление, на которое спроектирован котел цистерны (см. п.6.8.2.1.7). Герметично закрытые цистерны не оборудуются вакуумными клапанами

или вентиляционными клапанами с принудительным приводом.

Однако цистерны с кодом цистерны SGAH, S4AH или L4BH, оборудованные вакуумными клапанами, срабатывающими при отрицательном давлении не менее 21 кПа (0,21 бар), должны рассматриваться как герметически закрытые. В случае цистерн, предназначенных для перевозки твердых веществ (порошкообразных или гранулированных), отнесенных только к группам упаковки II или III, которые не переходят в жидкое состояние во время перевозки, отрицательное давление может быть уменьшено до не менее 5 кПа (0,05 бар).

У цистерн, снабженных вентиляционными клапанами с принудительным приводом, крепление вентиляционного клапана к приводу должно изготавливаться таким образом, чтобы вследствие непреднамеренного удара или неосторожного обращения исключалось открывание и выход содержимого на наружную поверхность цистерны

(зарезервировано)

Вакуумные клапаны

или вентиляционные клапана с принудительным приводом,

используемые на цистернах, предназначенных для перевозки веществ, отвечающих критериям класса 3, установленным в отношении температуры вспышки, должны предотвращать непосредственный перенос пламени в цистерну, или же цистерна должна иметь котел, способный выдерживать без утечки содержимого взрыв в результате переноса пламени.

6.8.2.2.4 Котел или каждый из его отсеков должен иметь достаточно большой люк, позволяющий производить внутренний осмотр.

Такой люк должен быть оснащен закрывающим устройством, которое рассчитано на испытательное давление не менее 0,4 МПа (4 бар). Для цистерн с расчетным давлением более 0,6 МПа (6 бар) применение закрывающегося устройства в виде откидной (ригельной) крышки не допускается	(зарезервировано)

6.8.2.2.5 (зарезервировано)

6.8.2.2.6 Цистерны, предназначенные для перевозки жидкостей, имеющих при 50°C давление паров не более 110 кПа (1,1 бар) (абсолютное давление), должны оборудоваться вентиляционной системой и предохранительным устройством, препятствующим утечке содержимого из цистерны в случае ее опрокидывания; в противном случае они должны соответствовать требованиям п.п. 6.8.2.2.7 или 6.8.2.2.8.

6.8.2.2.7 Цистерны, предназначенные для перевозки жидкостей, имеющих при 50°C давление паров более 110 кПа (1,1 бар) и температуру кипения (начала кипения) более 35°C, должны иметь предохранительный клапан, соответствующий требованиям компетентного органа.

6.8.2.2.8 Цистерны, предназначенные для перевозки жидкостей с температурой кипения (начала кипения) не более 35°C, должны иметь предохранительный клапан, соответствующий требованиям компетентного органа.

6.8.2.2.9 Подвижные детали, такие как крышки, запорные устройства и т. д., которые могут в результате удара или трения входить в соприкосновение с алюминиевыми котлами, предназначенными для перевозки легковоспламеняющихся жидкостей с температурой вспышки не более 60°C или воспламеняющихся газов, не должны изготавливаться из незащищенной стали, подверженной коррозии.

6.8.2.2.10 Если герметично закрытые цистерны оснащаются предохранительными клапанами, то им должна предшествовать предохранительная (разрывная) мембрана и должны быть соблюдены следующие условия:
- расположение предохранительной мембраны и предохранительного клапана должно соответствовать требованиям компетентного органа;
- между предохранительной мембраной и предохранительным клапаном должна быть предусмотрена возможность для установки манометра или иного сигнального устройства, пригодного для определения целостности мембраны или разгерметизации предохранительного устройства.

6.8.2.3 Официальное утверждение типа конструкции

6.8.2.3.1 Компетентный орган или уполномоченная им организация выдает на каждый новый тип вагона-цистерны, съемной цистерны, контейнера-цистерны, съемного кузова-цистерны, вагона–батареи или МЭГК свидетельство (акт или допуск), удостоверяющее, что обследованный им тип, включая его крепление, пригоден для использования по своему назначению и отвечает требованиям к конструкции, изложенным в п. 6.8.2.1, требованиям к оборудованию, изложенным в п. 6.8.2.2, и специальным требованиям, касающимся перевозимых веществ различных классов.
В свидетельстве указываются:
- результаты испытаний;
- номер официального утверждения типа;

Номер официального утверждения состоит из отличительного знака[6] государства, на территории которого было выдано официальное утверждение, и регистрационного номера.

- код цистерны в соответствии с п.п. 4.3.3.1.1 или 4.3.4.1.1;
- буквенно-цифровые коды специальных положений раздела 6.8.4, касающиеся конструкции (TC), оборудования (TE) и утверждения типа (TA), которые указаны в колонке 13 таблицы A главы 3.2 для тех веществ, для перевозки которых цистерна была официально утверждена;
- вещество и/или группа веществ, для перевозки которых цистерна была официально утверждена.

Должны указываться химическое наименование или соответствующая сводная позиция (см. п. 2.1.1.2), а также класс, классификационный код и группа упаковки.
За исключением веществ класса 2, а также веществ, перечисленных в п. 4.3.4.1.3, допущенные вещества можно не перечислять. В таких случаях группы веществ, разрешенных к перевозке на основе кода цистерны, указанного в таблице рационализированного подхода, содержащейся в п. 4.3.4.1.2, должны допускаться к перевозке с учетом соответствующих специальных положений.

Вещества, указанные в свидетельстве, или группы допущенных веществ должны быть совместимы с характеристиками цистерны.
Комплект технической документации на каждую(ый) изготовленную(ый) цистерну, вагон-батарею или МЭГК (см. п. 4.3.2.1.7) должен включать копию свидетельства.

6.8.2.3.2 Если цистерны, вагоны–батареи или МЭГК выпускаются с несущественными изменениями конструкции по сравнению с допущенным образцом, то для них по согласованию с компетентным органом действителен допуск, выданный для образца конструкции.

6.8.2.4 Проверки и испытания

6.8.2.4.1 Котлы и их оборудование перед началом эксплуатации должны подвергаться, в сборе или раздельно, первоначальной проверке. Эта проверка включает:

- проверку соответствия утвержденному типу;
- проверку конструкционных характеристик[7];
- проверку внутреннего и наружного состояния;
- гидравлическое испытание под давлением[8] при испытательном давлении, указанном на табличке, предписанной в п. 6.8.2.5.1; и
- проверку на герметичность и функционирование оборудования.

Дополнительно могут проводиться прочностные статические и динамические испытания. Необходимость проведения таких испытаний, их объем, количество контейнеров-цистерн, подвергаемых испытаниям от партии и размер этой партии, определяются компетентным органом.

[6] Отличительный знак государства, предусмотренный Венской конвенцией о дорожном движении 1968 года.

[7] Для котлов, требующих испытательного давления не менее 1 МПа (10 бар), проверка конструкционных характеристик включает также отбор образцов для испытаний сварных соединений (рабочих образцов) в соответствии с п. 6.8.2.1.23 и испытания, предписанные в разделе 6.8.5.

[8] В особых случаях и с согласия эксперта, утвержденного компетентным органом, гидравлическое испытание может заменяться испытанием под давлением с использованием другой жидкости или газа, если такое испытание не представляет опасности.

Цистерны, за исключением цистерн, предназначенных для перевозки грузов класса 2, должны подвергаться первоначальному и периодическим испытаниям под давлением, величина которого зависит от расчетного давления и равна, по меньшей мере, значению, указанному ниже:

Расчетное давление (бар)	Испытательное давление (бар)
G[9]	G[9]
1.5	1.5
2.65	2.65
4	4
10	4
15	4
21	10 (4[10])

Испытательное давление для грузов класса 2 указано в таблице газов и газовых смесей в п. 4.3.3.2.5.

В любом случае, величина испытательного (пробного) давления должна быть не менее 1,25 расчетного давления по п. 6.8.2.1.15.

Гидравлическое испытание под давлением должно проводиться до установки теплоизоляции, если она предусмотрена. Если котлы и их оборудование подвергались этому испытанию раздельно, то после сборки они должны пройти совместное испытание на герметичность в соответствии с п. 6.8.2.4.3.

Если котел разделен на отсеки, испытание на герметичность должно проводиться отдельно с каждым отсеком.

6.8.2.4.2 Котлы и их оборудование должны подвергаться периодическим проверкам не реже одного раза в:

8 лет. | 5 лет.

Периодические проверки включают:

- наружный и внутренний осмотр;
- испытание котла вместе с оборудованием на герметичность в соответствии с п. 6.8.2.4.3;
- проверку надлежащего функционирования оборудования;
- гидравлическое испытание под давлением[8] (в отношении испытательного давления для котлов и отсеков, если таковые имеются, см. п. 6.8.2.4.1).

[9] G – минимальное расчетное давление в соответствии с общими требованиями п. 6.8.2.1.14 (см. п. 4.3.4.1).

[10] Минимальное расчетное давление для № ООН 1744 Брома или № ООН 1744 Брома раствора.

Гидравлические испытания цистерн для перевозки нефтепродуктов постройки до 1985 г. производится не реже одного раза в 8 лет; постройки с 1985 г. – не реже одного раза в 13 лет; для перевозки спиртов – не реже одного раза в 10 лет.
При этом цистерны, следующие с жидким грузом или газом в Венгрию, Польшу, Румынию, Словакию и транзитом через эти страны, должны иметь срок давности последних гидравлических испытаний, подтвержденный на табличке в соответствии с п. 6.8.2.5.1, не более 8 лет.
Решение о возможности проследования вагонов-цистерн колеи 1520 мм для перевозки нефтегрузов и спиртов постройки после 1985 г. со сроком гидравлических испытаний более 8 лет принимается компетентными органами Беларуси, Венгрии, Ирана, Казахстана, Польши, России, Румынии, Словакии, Узбекистана, Украины по отдельным соглашениям.

Обшивка для термоизоляционной или иной защиты должна сниматься только тогда, когда это необходимо для надежной оценки характеристик котла.

Периодические гидравлические испытания под давлением цистерн, предназначенных для перевозки порошкообразных или гранулированных веществ, с согласия эксперта, уполномоченного компетентным органом, могут не проводиться и заменяться испытаниями на герметичность в соответствии с п. 6.8.2.4.3 под давлением не ниже максимального рабочего давления

6.8.2.4.3 Котлы и их оборудование должны подвергаться промежуточным проверкам каждые

4 года | 2,5 года.

после первоначальной проверки и каждой периодической проверки. Промежуточные проверки могут проводиться в любое время до установленной даты, но не позднее 3 месяцев после указанной даты.

Если промежуточная проверка проводится более чем за 3 месяца до установленной даты, то очередная промежуточная проверка должна проводиться не позднее чем через

4 года | 2,5 года

после указанной даты.

Промежуточные проверки включают испытание на герметичность котла вместе с его оборудованием и проверку надлежащего функционирования всего оборудования. Для этого цистерна подвергается внутреннему давлению, которое должно быть не ниже максимального рабочего давления. Для цистерн, предназначенных для перевозки жидкостей или твердых веществ в гранулированном или порошкообразном виде, если для проведения испытания на герметичность используется газ, испытание должно проводиться под давлением не менее 25% максимального рабочего давления. В любом случае давление должно быть не менее 20 кПа (0,2 бар) (манометрическое давление).

Для предотвращения утечки содержимого цистерны при опрокидывании цистерн, оборудованных вентиляционными системами и предохранительными устройствами, давление должно равняться гидростатическому давлению перевозимого вещества.
Если котел разделен на отсеки, испытание на герметичность должно проводиться отдельно для каждого отсека.

6.8.2.4.4 Если в результате ремонта, изменения конструкции или происшествия надежность цистерны или ее оборудования могла снизиться, должна быть проведена внеплановая проверка. Если была проведена внеплановая проверка, удовлетворяющая требованиям п. 6.8.2.4.2, то она может рассматриваться в качестве периодической проверки. Если была проведена внеплановая проверка, удовлетворяющая требованиям п. 6.8.2.4.3, то она может рассматриваться в качестве промежуточной проверки.

6.8.2.4.5 Испытания согласно п.п. 6.8.2.4.1-6.8.2.4.4 могут производить только эксперты или предприятия, уполномоченные компетентным органом. Они должны в обязательном порядке выдавать свидетельства с указанием результатов этих испытаний, в том числе и отрицательных. В свидетельствах должны иметься ссылки на перечень веществ, допущенных к перевозке, или на код цистерны и коды специальных положений согласно п. 6.8.2.3. Копии указанных свидетельств должны быть включены в комплект технической документации на каждую(ый) испытанную(ый) цистерну, вагон-батарею или МЭГК (см. п. 4.3.2.1.7).

Эксперты для проведения испытаний вагона-цистерны

6.8.2.4.6	Для того чтобы лицо могло действовать в качестве эксперта согласно п.6.8.2.4.5, оно должно быть признано компетентными органами и должно выполнять следующие требования (такое взаимное признание не распространяется на деятельность, которая связана с изменением допуска на опытный образец): 1. Эксперт должен быть представителем независимой стороны. Он не может быть автором проекта, изготовителем, поставщиком, покупателем, собственником, владельцем, пользователем цистерны, вагона-цистерны или уполномоченным названных участников сторон. 2. Эксперт не должен заниматься деятельностью, которая может повлиять на независимость его оценки и безупречность его инспекционной деятельности. Эксперт должен быть независим от финансового или иного влияния заинтересованных лиц в части проведения испытаний. Должна быть гарантирована беспристрастность персонала производящего испытания. 3. Эксперт должен иметь в своем	(зарезервировано)

распоряжении необходимое оборудование, которое обеспечивает выполнение технических и административных задач, связанных с испытанием и деятельностью в процессе испытаний. Он также должен иметь доступ к оборудованию, которое требуется для проведения особых испытаний.

4. Эксперт должен быть в достаточной степени квалифицированным и пройти техническую и профессиональную подготовку, обладать знаниями предписаний по проводимым им испытаниям равно, как и практическим опытом в данной области. Для того чтобы можно было гарантировать высокий уровень надежности, он должен обладать конкретными познаниями в области надежности котлов вагонов-цистерн. Он должен быть способен оформлять сертификаты, протоколы и отчеты, с помощью которых удостоверяется, что испытания были проведены.

5. Эксперт должен знать технологию изготовления испытуемых котлов, включая оснастку, применение приборов, используемых для контроля, и располагать сведениями о дефектах, которые могут возникать при использовании или при эксплуатации.

6. Эксперт должен производить оценки и испытания с максимальной профессиональной безупречностью и самой высокой технической компетентностью. Он должен гарантировать конфиденциальность информации, получаемой по ходу испытаний. Должны быть защищены права на его интеллектуальную собственность.

7. Материальное вознаграждение и порицание экспертов, не должны зависеть от количества проводимых испытаний и от результатов этих испытаний.

8. Гражданская ответственность эксперта должна быть установлена в соответствии с национальным законодательством.

Примером соблюдения

вышеуказанных требований считается выполнение директивы Европейского совета1999/36/ЕС или любого из стандартов EN 45004, ISO 17020, EN 45011 или ISO Guide 65: 1996 Страны-участники СМГС сообщают в Комитет ОСЖД сведения об экспертах, которые признаны для проводимых в данном случае испытаний. При этом следует прилагать оттиски клейма и печати, используемые экспертами. Комитет ОСЖД размещает на web-сайте перечень признанных экспертов стран-участников СМГС.		

***Примечание**: Положения данного пункта применяются лишь в том случае, если это предусмотрено национальным законодательством.*

6.8.2.5 Маркировка

6.8.2.5.1 Каждая цистерна должна быть снабжена табличкой из коррозионностойкого металла, прочно прикрепленной к цистерне в легкодоступном для проверки месте. На эту табличку должны быть нанесены – с применением метода штамповки или другого аналогичного метода – указанные ниже сведения. Эти сведения могут быть выгравированы непосредственно на стенках самого котла, если стенки усилены таким образом, что это не приведет к уменьшению их прочности:

- номер официального утверждения (допуска);
- наименование или товарный знак завода-изготовителя;
- заводской номер;
- год изготовления;
- испытательное давление (избыточное давление)[11];
- внешнее расчетное давление (см. п. 6.8.2.1.7)[11];
- вместимость котла[11];
- для котлов, состоящих из нескольких отсеков вместимость каждого отсека [11], а также символ «S», если котел разделен с помощью волноуспокоителей на отсеки вместимостью не более 7 500 литров;
- расчетная температура (только если она выше +50°C или ниже минус 20°C);
- дата и тип последнего испытания: «месяц, год», за которыми следует буква «P», если это испытание является первоначальным испытанием или периодическим испытанием в соответствии с п.п. 6.8.2.4.1 и 6.8.2.4.2, или «месяц, год», за которыми следует буква «L», если это испытание является промежуточным испытанием на герметичность в соответствии с п. 6.8.2.4.3;
- клеймо эксперта, проводившего испытания;
- материал, из которого изготовлены котел и, в случае необходимости, защитная облицовка, а также стандарты на материалы, если таковые имеются.

Кроме того, на цистернах, наполняемых или опорожняемых под давлением, должно быть указано максимально допустимое рабочее давление [11].

6.8.2.5.2	Нижеследующие сведения должны наноситься на обеих сторонах вагона-цистерны (непосредственно на котле или на щитах): - наименование владельца или оператора;	Нижеследующие сведения должны наноситься непосредственно на контейнер - цистерну или на щите: - наименование владельца или оператора; - вместимость котла[11];

[11] После числовых значений следует указать единицы измерения.

	- вместимость цистерны[11], - масса порожнего вагона-цистерны[11]; - грузоподъемность вагона-цистерны[11]; - надлежащее наименование перевозимого вещества или веществ [12], - код цистерны в соответствии с п. 4.3.4.1.1; - для других веществ, кроме тех, которые предусмотрены в п. 4.3.4.1.3, буквенно-цифровые коды всех специальных положений ТС и ТЕ, которые указаны в колонке 13 таблицы А главы 3.2 для веществ, подлежащих перевозке в цистерне - дата (месяц и год) следующего испытания в соответствии с п.п. 6.8.2.4.2 и 6.8.2.4.3 или в соответствии со специальными положениями ТТ, указанными в разделе 6.8.4, для веществ, допускаемых к перевозке. Если следующее испытание будет проводиться согласно п. 6.8.2.4.3, то после даты должна быть добавлена буква «L».	- масса порожнего контейнера-цистерны[11]; -максимально допустимая масса[11] брутто; - для веществ, предусмотренных в п. 4.3.4.1.3, надлежащее наименование перевозимого вещества или веществ [12]; - код цистерны в соответствии с п. 4.3.4.1.1.; - для других веществ, кроме тех, которые предусмотрены в п.4.3.4.1.3 - буквенно-цифровые коды всех специальных положений ТС и ТЕ, которые указаны в колонке 13 таблицы А главы 3.2 для веществ, подлежащих перевозке в цистернах
6.8.2.5.3	Надписи, предусмотренные в п.п. 6.8.2.5.1 и 6.8.2.5.2 на вагонах-цистернах колеи 1520 мм, выполняются на русском языке. Страна-собственница может наносить дублирующие надписи на государственном языке.	(зарезервировано)

6.8.2.6 Требования, предъявляемые к цистернам, которые рассчитываются, изготавливаются и испытываются в соответствии со стандартами.

Примечание: Если в стандартах имеются требования в части ответственности лиц и организаций, то аналогичные требования Приложения 2 к СМГС являются приоритетными.

Предписания нижеследующих пунктов считаются выполненными при условии соответствия цистерны требованиям указанных ниже стандартов:

Применимо для пунктов	Номер стандарта	Наименование документа
6.8.2.4 6.8.3.4	EN 12972:2007	Цистерна для перевозки опасных грузов – испытания, проверка и маркировка металлических цистерн.

6.8.2.7 Требования, предъявляемые к цистернам, которые рассчитываются, изготавливаются и испытываются без соблюдения стандартов.

Цистерны, которые рассчитываются, изготавливаются и испытываются без применения стандартов, перечисленных в п. 6.8.2.6, должны рассчитываться, изготавливаться и испытываться в соответствии с требованиями технических правил, которые гарантируют одинаковый уровень безопасности и утвержденных компетентным органом. Однако, цистерны должны удовлетворять минимальным требованиям, указанным в разделе 6.8.2. Для испытания и маркировки также может быть использован стандарт, на который дается ссылка в п.6.8.2.6.

[12] Это наименование может быть заменено наименованием, общим для группы аналогичных по свойствам веществ, в равной мере совместимых с характеристиками цистерн

6.8.3 СПЕЦИАЛЬНЫЕ ТРЕБОВАНИЯ, ПРИМЕНИМЫЕ К КЛАССУ 2

6.8.3.1 Конструкция котлов

6.8.3.1.1 Котлы, предназначенные для перевозки сжатых или сжиженных газов, либо газов, растворенных под давлением, должны быть изготовлены из стали.
В отличие от положений п. 6.8.2.1.12 для бесшовных котлов допускается минимальное удлинение при разрыве 14%, а также напряжение σ, не превышающее нижеуказанные пределы, в зависимости от материалов:
а) при соотношении Re/Rm (минимальные гарантированные характеристики после термообработки) более 0,66, но не более 0,85: $\sigma \leq 0{,}75$ Re;
б) при соотношении Re/Rm (минимальные гарантированные характеристики после термообработки) более 0,85: $\sigma \leq 0{,}5$ Rm.

6.8.3.1.2 К материалам и конструкциям сварных котлов применяются требования раздела 6.8.5.

6.8.3.1.3 У цистерн с двойной стенкой минимальная толщина внутренней стенки определяется в соответствии с п.п.6.8.2.1.17-6.8.2.1.21. Толщина наружной стенки из конструкционной стали должна быть не менее 6 мм. Если между наружной и внутренней стенками существует вакуумное пространство (вакуумная изоляция), то защитная наружная оболочка должна быть рассчитана на внешнее давление не менее 100 кПа (1 бар). В этих расчетах разрешается принимать во внимание внешние и внутренние элементы усиления.

(зарезервировано)

Конструкция вагонов – батарей и МЭГК

6.8.3.1.4 Баллоны, трубки, барабаны под давлением и связки баллонов, являющиеся элементами вагона–батареи или МЭГК, должны быть сконструированы в соответствии с главой 6.2.

Примечание 1: *На связки баллонов, которые не являются элементами вагона–батареи или МЭГК, распространяются требования главы 6.2.*

Примечание 2: *Цистерны, являющиеся элементами вагона–батареи и МЭГК, должны быть сконструированы в соответствии с п.п. 6.8.2.1 и 6.8.3.1.*

Примечание 3: *Съемные цистерны[13] не рассматриваются как элементы вагона–батареи или МЭГК.*

6.8.3.1.5 Элементы МЭГК и средства их крепления при максимально допустимой загрузке должны выдерживать нагрузки, определенные в п. 6.8.2.1.2. Напряжение в наиболее нагруженной точке элемента и средствах его крепления не должно превышать величины σ, определенной в п. 6.2.5.3 для баллонов, трубок, барабанов под давлением и связок баллонов, и в п. 6.8.2.1.16 для цистерн.

Другие требования к конструкции вагонов-цистерн и вагонов-батарей

[13] Термин " цистерна съемная " приведен в разделе 1.2.1.

6.8.3.1.6	Вагоны-цистерны и вагоны-батареи должны быть оборудованы буферами или другими элементами поглощения энергии с минимальной энергией поглощения 70 кДж. Данное требование не применяется к вагонам-цистернам и вагонам-батареям, которые оборудованы элементами поглощения энергии в соответствии со специальным положением TE22 раздела 6.8.4.	(зарезервировано)

6.8.3.2 Элементы оборудования

6.8.3.2.1 Должна быть обеспечена возможность закрытия сливных труб цистерн при помощи глухих фланцев или другого надежного устройства. В случае цистерн, предназначенных для перевозки охлажденных жидких газов, эти глухие фланцы или другие устройства могут иметь отверстия для сброса давления диаметром не более 1,5 мм.

6.8.3.2.2 Цистерны для перевозки сжиженных газов, кроме отверстий по п.п. 6.8.2.2.2 и 6.8.2.2.4, могут иметь дополнительные отверстия для термометра, манометра, уровнемера жидкости и вентиляционных устройств, необходимых для нормальной эксплуатации.

6.8.3.2.3 Все отверстия для наполнения и все отверстия для опорожнения цистерн для сжиженных воспламеняющихся и/или ядовитых газов вместимостью более 1 $м^3$, должны быть оборудованы внутренними скоростными клапанами быстрого действия, которые автоматически закрываются в случае сдвига цистерны или при пожаре. Может быть предусмотрена возможность дистанционного управления этим устройством.

6.8.3.2.4 Все отверстия диаметром более 1,5 мм в цистернах, предназначенных для перевозки сжиженных воспламеняющихся и/или ядовитых газов, за исключением отверстий, в которых установлены предохранительные клапаны, и закрытых вентиляционных отверстий, должны быть оборудованы внутренним запорным устройством.

6.8.3.2.5 В отступление от требований п.п. 6.8.2.2.2, 6.8.3.2.3 и 6.8.3.2.4 цистерны для охлажденных жидких газов могут быть оборудованы внешними быстродействующими клапанами при условии, что арматура имеет защиту против внешних повреждений, которая обеспечивает, по крайней мере, такую же надежность, как и стенки цистерны.

6.8.3.2.6 Цистерны могут быть оборудованы манометром, термометром и уровнемером. Уровнемеры не должны быть изготовлены из хрупких материалов. Термометры не должны иметь непосредственного контакта с жидкостью или газом, находящимися в цистерне.

6.8.3.2.7 Отверстия для наполнения и опорожнения, расположенные в верхней части цистерны, должны, в дополнение к требованиям п. 6.8.3.2.3, быть оборудованы вторым внешним запорным устройством. Такое устройство должно закрываться глухим фланцем или иным надежным приспособлением.

6.8.3.2.8 Предохранительные устройства. Должны отвечать требованиям п.п. 6.8.3.2.9-6.8.3.2.12.

6.8.3.2.9 Цистерны, предназначенные для перевозки сжатых или сжиженных газов либо газов, растворенных под давлением, могут быть оборудованы предохранительными клапанами подпружиненного типа. Эти клапаны должны автоматически открываться

под давлением, составляющем 0,9–1,0 испытательного давления цистерны, если в предписаниях компетентного органа не указано иное. Тип клапанов должен быть таким, чтобы они могли выдерживать динамические нагрузки, в том числе вызванные перемещением жидкости. Запрещается использование клапанов, срабатывающих под воздействием собственного веса, или клапанов с противовесом. Требуемая пропускная способность предохранительных клапанов рассчитывается по формуле, приведенной в п. 6.7.3.8.1.1.

6.8.3.2.10 Если цистерны предназначены для морской перевозки, то требованиями п. 6.8.3.2.9 не запрещается установка предохранительных клапанов, удовлетворяющих предписаниям МКМПОГ.

6.8.3.2.11 Цистерны, предназначенные для перевозки охлажденных жидких газов, должны оборудоваться 2 или более независимыми предохранительными клапанами, открывающимися при максимальном рабочем давлении, указанном на цистерне. Два из указанных предохранительных клапанов должны иметь проходное сечение, обеспечивающее (при работе по отдельности независимо друг от друга) выпуск газов, образующихся в результате испарения при нормальной эксплуатации, так чтобы давление не превышало более чем на 10% рабочее давление, указанное на цистерне.

Один из этих двух предохранительных клапанов может заменяться разрывной мембраной, которая должна разрываться, если давление поднимается до величины испытательного давления.

В случае разгерметизации вакуумного пространства в цистерне с двойными стенками или в случае разрушения 20% изоляции одностенной цистерны предохранительный клапан и разрывная мембрана должны обеспечивать выпуск газа так, чтобы давление внутри котла не могло превысить испытательное давление.

Положения п. 6.8.2.1.7 не применяются к цистернам с вакуумной изоляцией.

6.8.3.2.12 Конструкция устройств для сброса давления цистерн, предназначенных для перевозки охлажденных жидких газов, должна обеспечивать их безотказную работу при самой низкой расчетной температуре. Надежность работы клапанов при такой температуре устанавливается и проверяется путем испытания либо каждого клапана в отдельности, либо образца клапанов каждого типа конструкции.

6.8.3.2.13 В отношении съемных цистерн действуют следующие предписания: а) если съемные цистерны могут перекатываться, то клапаны должны иметь защитные колпаки; б) съемные цистерны должны быть закреплены на раме вагона способом, предотвращающим их перемещение.	(зарезервировано)

Теплоизоляция

6.8.3.2.14 Если цистерны, предназначенные для перевозки сжиженных газов, оборудуются теплоизоляцией, то такая изоляция должна состоять из:

солнцезащитного экрана (теневой кожух), покрывающего не менее одной трети, но не более половины верхней части поверхности цистерны, при этом воздушная прослойка между экраном и котлом должна быть не менее 40 мм; или

сплошного покрытия из изоляционного материала достаточной толщины.

6.8.3.2.15 Цистерны, предназначенные для перевозки охлажденных жидких газов, должны иметь теплоизоляцию. Теплоизоляция должна обеспечиваться посредством сплошной оболочки. Если пространство между котлом и оболочкой вакуумировано (вакуумная изоляция), то защитная оболочка должна быть рассчитана таким образом, чтобы выдерживать без деформации внешнее давление не менее 100 кПа (1 бар) (избыточное давление). В отличие от определения "расчетного давления", приведенного в разделе 1.2.1, при расчете могут приниматься во внимание наружные

и внутренние усиливающие элементы. Если оболочка газонепроницаема, то должно иметься устройство для предотвращения опасного повышения давления в изолирующем слое в случае нарушения герметичности котла или элементов его оборудования. Это устройство должно предотвращать проникновение влаги в теплоизоляционную оболочку.

6.8.3.2.16 В цистернах, предназначенных для перевозки охлажденных жидких газов, температура кипения которых при атмосферном давлении ниже минус 182°С, не разрешается теплоизоляционную оболочку и оборудование для прикрепления к раме изготавливать из горючих материалов.
В цистернах с вакуумной изоляцией разрешается, с согласия компетентного органа, устанавливать между внутренними и наружными емкостями элементы крепления из полимерных материалов.

6.8.3.2.17 В отступление от требований п. 6.8.2.2.4 в котлах, предназначенных для перевозки охлажденных жидких газов, наличие смотровых отверстий не обязательно.

Элементы оборудования вагонов–батарей и МЭГК

6.8.3.2.18 Эксплуатационное и конструктивное оборудование должно быть скомпоновано и спроектировано так, чтобы оно было защищено от повреждения, которое может привести к выпуску содержимого сосуда под давлением в нормальных условиях погрузки-разгрузки и перевозки. Если рама вагона-батареи или МЭГК и элементы соединены таким образом, что допускается определенное смещение узлов по отношению друг к другу, оборудование должно крепиться так, чтобы в результате такого смещения не повреждались рабочие детали. Трубопроводы коллектора, ведущие к запорным клапанам, должны быть достаточно гибкими, чтобы защитить клапана и трубопроводы от срыва или выпуска содержимого сосудов под давлением. Загрузочно-разгрузочные устройства (включая фланцы или резьбовые заглушки) и предохранительные колпаки должны быть защищены от непреднамеренного открывания..

6.8.3.2.19 Во избежание потери содержимого в случае повреждения коллекторы, арматура опорожнения (соединительные муфты, запорные устройства) и запорные клапаны должны быть защищены или размещены таким образом, чтобы исключить опасность срыва под воздействием внешних нагрузок, или должны иметь конструкцию, выдерживающую такие нагрузки.

6.8.3.2.20 Коллектор должен проектироваться для использования в интервале температур от минус 50°С до + 50°С *.
Коллектор должен быть спроектирован, изготовлен и установлен таким образом, чтобы он не подвергался опасности повреждения в результате теплового расширения или сжатия, механического удара и вибрации. Все трубопроводы должны быть изготовлены из подходящего металла. Везде, где это возможно, следует использовать сварные соединения труб.
Медные трубы должны быть спаяны с использованием твердого припоя или иметь столь же прочное металлическое соединение. Температура плавления твердого припоя должна быть не ниже 525°С. Такие соединения не должны снижать прочности трубопроводов, например при нарезании резьбы.

6.8.3.2.21 За исключением № ООН 1001 Ацетилена растворенного, максимальное допустимое напряжение σ в системе коллектора при испытательном давлении не должно превышать 75% гарантированного значения предела текучести материала.
Необходимая толщина стенок в системе коллектора при перевозке № ООН 1001 Ацетилена растворенного рассчитывается в соответствии с утвержденными техническими правилами.

Примечание: *Положения, касающиеся предела текучести, см. в п. 6.8.2.1.11.*

---

* Для вагонов колеи 1435 мм указанный интервал температур составляет от минус 20ºС до +50 ºС.

Считается, что основные требования этого пункта выполнены, если применяются следующие стандарты:
(зарезервировано).

6.8.3.2.22 В отличие от требований п.п. 6.8.3.2.3, 6.8.3.2.4 и 6.8.3.2.7 запорные устройства для баллонов, трубок, барабанов под давлением и связок баллонов, являющихся элементами вагона–батареи или МЭГК, могут быть установлены в системе коллектора.

6.8.3.2.23 Если один из элементов имеет предохранительный клапан и между элементами находится запорное устройство, то таким клапаном должен быть оборудован каждый элемент.

6.8.3.2.24 Устройства для наполнения и опорожнения могут присоединяться к коллектору, связывающему все элементы.

6.8.3.2.25 Каждый элемент, включая отдельный баллон в связке, предназначенный для перевозки ядовитых газов, должен перекрываться при помощи отдельного запорного вентиля.

6.8.3.2.26 Вагоны–батареи или МЭГК, предназначенные для перевозки ядовитых газов, должны оборудоваться предохранительными клапанами только в том случае, если перед ними установлена разрывная мембрана. Расположение разрывной мембраны и предохранительного клапана должно удовлетворять требованиям компетентного органа.

6.8.3.2.27 Если вагоны–батареи или МЭГК предназначены для морской перевозки, то требованиями п. 6.8.3.2.26 не запрещается установка предохранительных клапанов, удовлетворяющих предписаниям МКМПОГ.

6.8.3.2.28 Сосуды, являющиеся элементами вагонов–батарей или МЭГК, предназначенных для перевозки воспламеняющихся газов, должны быть объединены в группы вместимостью не более 5000 л, которые могут изолироваться при помощи запорного вентиля.
Каждый элемент вагонов–батарей или МЭГК, предназначенных для перевозки воспламеняющихся газов, если они состоят из цистерн, соответствующих требованиям настоящей главы, должен перекрываться при помощи запорного вентиля.

6.8.3.3 Официальное утверждение типа конструкции

Специальных требований не предусмотрено.

6.8.3.4 Проверки и испытания

6.8.3.4.1 Материалы для изготовления сварных котлов, за исключением баллонов, трубок, барабанов под давлением и связок баллонов, являющихся элементами вагона–батареи или МЭГК, должны испытываться согласно методу, указанному в разделе 6.8.5.

6.8.3.4.2 Испытательное давление определяется по п. 4.3.3.2.1-4.3.3.2.4 и таблице, приведенной в п. 4.3.3.2.5.
В любом случае, величина испытательного (пробного) давления должна быть не менее 1,25 расчетного давления по п. 6.8.2.1.15.

6.8.3.4.3 Первое гидравлическое испытание под давлением следует проводить до установки теплоизоляции. Если котел цистерны, его арматура, трубопроводы и элементы оборудования были испытаны раздельно, то после сборки цистерна должна быть подвергнута испытанию на герметичность.

6.8.3.4.4 Вместимость каждого котла, предназначенного для перевозки сжатых газов, загружаемых по массе, сжиженных газов или газов, растворенных под давлением газов, должна определяться под наблюдением эксперта, утвержденного компетентным органом, путем взвешивания или измерения объема воды, заполняющей котел; погрешность при измерении вместимости котла не должна превышать 1%. Не допускается определение вместимости расчетным путем на основании размеров котла. Максимально допустимая степень наполнения (кг/л) предписывается в соответствии с инструкцией по упаковке Р200 или Р203, изложенной в п. 4.1.4.1, а также п.п. 4.3.3.2.2 и 4.3.3.2.3, если компетентным органом не предусмотрено иное.

6.8.3.4.5 Проверка сварных швов производится в соответствии с требованиями п. 6.8.2.1.23 в отношении коэффициента $\lambda = 1$.

6.8.3.4.6 В отступление от требований п. 6.8.2.4 периодические проверки, в соответствии с п. 6.8.2.4.2 должны проводиться не реже чем:

а) каждые 4 года	каждые 2,5 года

цистерн, предназначенных для перевозки № ООН 1008 Бора трифторида, № ООН 1017 Хлора, № ООН 1048 Водорода бромида безводного, № ООН 1050 Водорода хлорида безводного, № ООН 1053 Сероводорода или № ООН 1079 Серы диоксида;

б) после 8 лет эксплуатации, а затем каждые 12 лет в случае цистерн, предназначенных для перевозки охлажденных жидких газов.

Через 6 лет после каждой периодической проверки должны проводиться проверки в соответствии с п. 6.8.2.4.3..	По требованию компетентного органа между двумя последовательными периодическими проверками,, может проводиться испытание на герметичность или промежуточная проверка в соответствии с п. 6.8.2.4.3.

Если котел, его арматура, трубопроводы и элементы оборудования были испытаны раздельно, то цистерна после сборки должна быть подвергнута испытанию на герметичность.

6.8.3.4.7 Для цистерн с вакуумной изоляцией гидравлические испытания и проверка внутреннего состояния с разрешения компетентного органа могут заменяться испытанием на герметичность и вакуумометрией.

6.8.3.4.8 Если во время периодических проверок в корпусах, предназначенных для перевозки охлажденных жидких газов, вырезаются отверстия, то метод их герметичного закрытия до возвращения котлов в эксплуатацию должен быть установлен утвержденным экспертом и должен гарантировать целостность конструкции котла.

6.8.3.4.9 Испытания на герметичность цистерн, предназначенных для перевозки газов, должны проводиться под давлением, которое составляет:
- не менее 20% испытательного давления для сжатых, сжиженных и растворенных под давлением газов;
- не менее 90% максимального рабочего давления для охлажденных жидких газов

Проверки и испытания вагонов – батарей и МЭГК

6.8.3.4.10 Элементы и оборудование каждого вагона–батареи или МЭГК должны подвергаться, в сборе или раздельно, проверке и испытаниям в первый раз перед началом их эксплуатации (первоначальные проверки и испытания). В дальнейшем вагоны–батареи, МЭГК, баллоны, трубки, барабаны под давлением и связки баллонов должны подвергаться проверкам через промежутки времени, составляющие не более 5 лет. Вагоны–батареи и МЭГК, элементами которых являются цистерны, должны

подвергаться проверке в соответствии с п. 6.8.3.4.6. Независимо от сроков проведения последней периодической проверки и последнего периодического испытания, в случае необходимости, должны проводиться внеплановые проверки и испытания в соответствии с п. 6.8.3.4.14.

6.8.3.4.11 Первоначальная проверка включает:

- проверку соответствия утвержденному типу;
- проверку конструкционных характеристик;
- проверку внутреннего и наружного состояния;
- гидравлическое испытание под давлением[14] при испытательном давлении, указанном на табличке, предписанной в п. 6.8.3.5.10;
- испытание на герметичность при максимальном рабочем давлении; и
- проверку функционирования оборудования.

Если элементы и их фитинги подвергались испытанию под давлением раздельно, то после сборки они должны пройти совместное испытание на герметичность.

6.8.3.4.12 Баллоны, трубки и барабаны под давлением, а также баллоны в составе связок должны подвергаться испытаниям в соответствии с инструкцией по упаковке P200 или P203, изложенной в п. 4.1.4.1.

Испытательное давление коллектора вагона–батареи или МЭГК должно быть таким же, как испытательное давление элементов вагона–батареи или МЭГК. С согласия компетентного органа или уполномоченной им организации испытание коллектора под давлением может осуществляться как гидравлическое испытание или с использованием другой жидкости или другого газа. В отступление от этого требования, в случае перевозки № ООН 1001 Ацетилена растворенного испытательное давление коллектора вагона–батареи или МЭГК должно составлять не менее 300 бар.

6.8.3.4.13 Периодическая проверка включает испытание на герметичность при максимальном рабочем давлении и наружный осмотр элементов конструкции и эксплуатационного оборудования без демонтажа. Элементы и трубопроводы должны подвергаться испытаниям с периодичностью, установленной в инструкции по упаковке P200, изложенной в п. 4.1.4.1, и в соответствии с требованиями п.п. 6.2.1.6 и 6.2.3.5, соответственно. Если элементы и оборудование подвергались испытанию под давлением раздельно, то после сборки они должны пройти совместное испытание на герметичность.

6.8.3.4.14 Внеплановые проверки и испытания требуются в том случае, если вагон–батарея или МЭГК имеют поврежденные или корродированные участки, течь или иные дефекты, способные нарушить целостность конструкции вагона–батареи или МЭГК. Масштаб внеплановых проверок и испытаний зависит от степени повреждения или состояния вагона–батареи или МЭГК. Они должны включать по меньшей мере осмотры, проводимые согласно требованиям п. 6.8.3.4.15.

6.8.3.4.15 В ходе проверок необходимо:

а) проверить элементы на изъязвление, коррозию, абразивный износ, вмятины, деформацию, дефекты сварных швов или любые другие недостатки, включая течь, которые могли бы сделать вагоны–батареи или МЭГК непригодными для перевозки;

б) проверить трубопроводы, клапаны и прокладки на наличие корродированных участков, дефектов и других недостатков, включая течь, которые могли бы сделать вагоны–батареи или МЭГК непригодными для наполнения, опорожнения или перевозки;

[14] В особых случаях и с согласия эксперта, утвержденного компетентным органом, гидравлическое испытание под давлением может заменяться испытанием под давлением с использованием другой жидкости или газа, если такой метод не представляет опасности.

в) заменить отсутствующие или затянуть ослабленные болты (гайки) на всех фланцевых соединениях и глухих фланцах;
г) убедиться в том, что аварийные устройства и клапаны не имеют коррозии, деформации и иных повреждений или дефектов, которые могли бы помешать их нормальному функционированию. Дистанционные запорные устройства и самозакрывающиеся запорные клапаны необходимо привести в действие, с тем чтобы убедиться в их исправности;
д) убедиться в том, что маркировка на вагонах–батареях или МЭГК является разборчивой и удовлетворяет соответствующим требованиям; и
е) убедиться в том, что каркас, опоры и грузоподъемные приспособления вагонов–батарей или МЭГК находятся в исправном состоянии.

6.8.3.4.16 Испытания и проверки, предусмотренные в п.п. 6.8.3.4.10–6.8.3.4.15, должны проводиться экспертом, уполномоченным компетентным органом. Должны в обязательном порядке выдаваться свидетельства с указанием результатов этих испытаний, в том числе и отрицательных. В свидетельствах должны иметься ссылки на перечень веществ, допущенных к перевозке в данном вагоне–батарее или МЭГК в соответствии с п. 6.8.2.3.1.
Копии указанных свидетельств должны быть включены в комплект технической документации на каждую(ый) испытанную(ый) цистерну, вагон-батарею или МЭГК (см. п. 4.3.2.1.7)

6.8.3.5 Маркировка

6.8.3.5.1 На табличке, предусмотренной п.6.8.2.5.1, должны дополнительно выштамповываться или наноситься любым подобным способом, либо наноситься непосредственно на поверхность цистерны, если при этом не ослабляется прочность ее стенки, нижеприведенные сведения.

6.8.3.5.2 На цистернах, предназначенных для перевозки только одного вещества:
надлежащее наименование газа и, кроме того, для газов, отнесенных к какой-либо позиции "н.у.к", – техническое наименование[15].
Эта информация должна дополняться:
– для цистерн, предназначенных для перевозки сжатых газов, загружаемых по объему (под давлением), указанием максимального давления наполнения при 15°C;
– для цистерн, предназначенных для перевозки сжатых газов, загружаемых по массе, и сжиженных, охлажденных жидких или растворенных под давлением газов, – указанием максимально допустимой массы загрузки в кг и температуры наполнения, если она ниже минус 20°C.

6.8.3.5.3 На цистернах многоцелевого назначения:
надлежащее наименование газа и, кроме того, для газов, отнесенных к какой-либо позиции "н.у.к.", – техническое наименование[15] газов, для перевозки которых утверждена данная цистерна.
Эта информация должна дополняться указанием максимально допустимой массы загрузки в кг для каждого газа.

6.8.3.5.4 На цистернах, предназначенных для перевозки охлажденных жидких газов:
максимально допустимое рабочее давление.

---

[15] Вместо надлежащего наименования груза или надлежащего наименования груза позиции "н.у.к.", за которым следует техническое название, разрешается использовать одно из следующих наименований:

– для № ООН 1078 Газа рефрижераторного, н.у.к.: смесь F1, смесь F2, смесь F3;

– для № ООН 1060 Метилацетилена и пропадиена смеси стабилизированной: смесь P1, смесь P2;

– для № ООН 1965 Газов углеводородных смеси сжиженной, н.у.к.: смесь A, смесь A01, смесь A02, смесь A0, смесь A1, смесь B1, смесь B2, смесь B, смесь C. Наименования, обычно применяемые в торговле и указанные в п. 2.2.2.3, классификационный код 2F, № ООН 1965, примечание 1, могут использоваться только как дополнение;

- для № ООН 1010 бутадиенов, стабилизированных: 1,2-бутадиен, стабилизированный, 1,3-бутадиен, стабилизированный.

6.8.3.5.5 На цистернах с теплоизоляцией - надписи: "Теплоизоляция" или "Вакуумная изоляция".

6.8.3.5.6 В дополнение к сведениям, предусмотренным в п. 6.8.2.5.2, следующие сведения должны быть указаны

на самом вагоне-цистерне с обеих сторон или на щитах:	на самом контейнере-цистерне или на щите:

а)

- код цистерны в соответствии со свидетельством (см. п. 6.8.2.3.1) с указанием фактического испытательного давления цистерны;
- надпись: "Минимально допустимая температура наполнения…";

б) для цистерны, предназначенной для перевозки одного вещества:

- надлежащее наименование газа и, кроме того, для газов, отнесенных к какой-либо позиции "н.у.к.", – техническое наименование[15];
- для сжатых газов, загружаемых по массе, а также для сжиженных, охлажденных жидких или растворенных под давлением газов – максимально допустимая масса загрузки в кг;

в) для цистерны многоцелевого назначения:

- надлежащее наименование груза и, кроме того, для газов, отнесенных к какой-либо позиции "н.у.к.", техническое наименование[15] всех газов, для перевозки которых предназначена данная цистерна,
- с указанием максимально допустимой массы загрузки в кг для каждого из них;

г) для цистерн, котлы которых имеют теплоизоляцию:

- надпись "Теплоизоляция" (или "Вакуумная теплоизоляция") на официальном языке страны регистрации и, кроме того, если этот язык не является русским– на русском языке, если только какими-либо соглашениями, заключенными между странами, участвующими в перевозке, не предусмотрено иное.

6.8.3.5.7 Грузоподъемность, указанная в п. 6.8.2.5.2

- для сжатых газов, наполненных по массе,
- для сжиженных или охлажденных жидких газов и

растворенных под давлением газов должна соответствовать максимально допустимой массе наполнения цистерны, определенной для перевозимого вещества; на цистернах, предназначенных для различных веществ, приводится, кроме допустимой грузоподъемности, полное наименование газа. Сменные таблички (щиты), должны быть сконструированы и закреплены таким образом, чтобы во время перевозки они не могли закрыться или отделиться от основания (от вибрации или в случае непреднамеренных действий).

(зарезервировано)

6.8.3.5.8 Щиты на вагонах для съемных цистерн не должны содержать данные п.п. 6.8.2.5.2 и 6.8.3.5.6.

(зарезервировано)

6.8.3.5.9 (зарезервировано)

Маркировка вагонов–батарей и МЭГК

6.8.3.5.10 Каждый вагон–батарея и МЭГК должны быть снабжены табличкой из коррозионностойкого металла, постоянно прикрепленной в легкодоступном для

проверки месте. На эту табличку должны быть нанесены с применением метода штамповки или другого аналогичного метода указанные ниже сведения:

- номер официального утверждения;
- наименование или товарный знак завода-изготовителя;
- заводской серийный номер;
- год изготовления;
- испытательное давление[11] (манометрическое давление);
- расчетная температура (только если выше +50°C или ниже минус 20°C);
- дата (месяц и год) первоначального испытания и последнего периодического испытания, проведенных в соответствии с п.п. 6.8.3.4.10–6.8.3.4.13;
- клеймо эксперта, проводившего испытания.

6.8.3.5.11 Нижеследующие сведения должны наноситься на обеих сторонах вагона–батареи или на щитах:

- наименование оператора;
- число элементов;
- общая вместимость элементов[11];
- грузоподъемность в соответствии с назначением вагона-батареи;
- надлежащее наименование перевозимого вещества[15];
- код цистерны в соответствии с утверждением типа конструкции (см п. 6.8.2.3.1) с указанием фактического испытательного давления вагона - батареи;
- дата (месяц и год) следующего испытания в соответствии с п.п. 6.8.2.4.3 и 6.8.3.4.13;
- дата (месяц и год) первоначального испытания и последнего периодического испытания, проведенных в соответствии с пунктами 6.8.3.4.10–6.8.3.4.13.

Нижеследующие сведения должны наноситься на МЭГК или на щит:

- наименования владельца и оператора;
- число элементов;
- общая вместимость элементов[11];
- максимально допустимая масса в загруженном состоянии[11];
- надлежащее наименование перевозимого вещества [15];
- код цистерны в соответствии с утверждением типа конструкции (см п. 6.8.2.3.1) с указанием фактического испытательного давления вагона - батареи»;

и для МЭГК, наполняемых по массе:
масса порожнего контейнера[11].

6.8.3.5.12 На раме вагона–батареи или МЭГК вблизи места установки оборудования для наполнения должна помещаться табличка с указанием:

- максимально допустимого давления наполнения при 15°C для элементов, предназначенных для сжатых газов;
- надлежащего наименования газа в соответствии с главой 3.2 и, кроме того, для газов, отнесенных к какой-либо позиции "н.у.к.", – технического наименования [15];

и , кроме того, в случае перевозки сжиженных газов:

- максимально допустимой массы загрузки для каждого элемента.

6.8.3.5.13 Баллоны, трубки и барабаны под давлением, а также баллоны в связках маркируются в соответствии с п. 6.2.2.7. Знаки опасности, требуемые в соответствии с главой 5.2, не обязательно размещать на каждом из этих сосудов. На вагонах–батареях и МЭГК должна быть нанесена маркировка в соответствии с главой 5.3.

6.8.3.6 Требования, предъявляемые к вагонам–батареям и МЭГК, которые рассчитываются, изготавливаются и испытываются в соответствии со стандартами

(зарезервировано)

6.8.3.7 Требования, предъявляемые к вагонам–батареям и МЭГК, которые рассчитываются, изготавливаются и испытываются без соблюдения стандартов

Вагоны–батареи и МЭГК, которые рассчитываются, изготавливаются и испытываются без соблюдения стандартов, перечисленных в п. 6.8.3.6, должны рассчитываться, изготавливаться и испытываться в соответствии с требованиями технических правил,

утвержденных компетентным органом. Они должны удовлетворять требованиям раздела 6.8.3.

6.8.4 СПЕЦИАЛЬНЫЕ ПОЛОЖЕНИЯ

Примечание 1: *В отношении жидкостей, температура вспышки которых не превышает 60 °С, и воспламеняющихся газов, см. также п.п. 6.8.2.1.26, 6.8.2.1.27 и 6.8.2.2.9.*

Примечание 2: *Требования, касающиеся цистерн, испытываемых под давлением не менее 1 МПа (10 бар), или цистерн, предназначенных для перевозки охлажденных жидких газов, см. в разделе 6.8.5.*

Когда они указаны для какой-либо позиции в колонке 13 таблицы А главы 3.2, применяются следующие специальные положения:

а) Конструкция (ТС)

ТС1 К материалам и конструкции этих котлов применяются требования раздела 6.8.5.

ТС2 Котлы и элементы их оборудования должны изготавливаться из алюминия чистотой не менее 99,5% или из соответствующей стали, не вызывающей разложения водорода пероксида. Толщина стенок котла определяется согласно п.п. 6.8.2.1.17, 6.8.2.1.21.

ТС3 Котлы должны изготавливаться из аустенитной стали.

ТС4 Котлы должны иметь эмалевую или идентичную защитную внутреннюю облицовку, если материал, из которого изготовлен котел, подвержен воздействию № ООН 3250 Кислоты хлоруксусной.

ТС5 Котлы должны иметь свинцовую внутреннюю облицовку толщиной не менее 5 мм или эквивалентную облицовку.

ТС6 При необходимости использования алюминия для изготовления цистерн они должны изготавливаться из алюминия чистотой не менее 99,5%. Толщина стенок котла определяется согласно п.п. 6.8.2.1.17, 6.8.2.1.21.

ТС7 (зарезервировано)

б) Элементы оборудования (ТЕ)

ТЕ1 (зарезервировано)

ТЕ2 (зарезервировано)

ТЕ3 Цистерны должны, кроме того, отвечать следующим требованиям: нагревательный прибор не должен проходить внутрь котла, а должен располагаться снаружи. Однако патрубок, используемый для выгрузки фосфора, может быть снабжен нагревательной рубашкой. Устройство для нагрева рубашки должно быть отрегулировано таким образом, чтобы температура фосфора не превышала температуру, при которой производилось наполнение котла. Прочие трубопроводы должны входить в котел в его верхней части; отверстия должны располагаться выше максимально допустимого уровня заполнения фосфором и полностью закрываться колпаками со стопорами-фиксаторами.
Цистерна должна быть снабжена контрольно-измерительным устройством для определения уровня фосфора и, в случае применения воды в качестве защитного средства, фиксированной отметкой, указывающей максимально допустимый уровень воды.

TE4 Котел должен иметь теплоизоляцию, изготовленную из негорючих материалов.

TE5 Если котел имеет теплоизоляцию, она должна быть изготовлена из негорючих материалов.

TE6 Во избежание создания избыточного давления или разрежения цистерны могут оборудоваться предохранительным устройством, которое защищено от засорения перевозимым веществом.

TE7 Сливная арматура котла должна быть оборудована двумя последовательно установленными, независимыми друг от друга запорными устройствами, первое из которых представляет собой быстродействующий внутренний запорный клапан утвержденного типа, а второе – наружный запорный вентиль, расположенными на каждом сливном патрубке. На выходе каждого наружного запорного вентиля должны также устанавливаться глухой фланец или другое устройство, обеспечивающее равноценную безопасность. В случае отрыва патрубка внутренний запорный вентиль должен оставаться соединенным с котлом в закрытом положении.

TE8 Соединения наружных патрубков котла должны изготавливаться из материалов, не вызывающих разложения водорода пероксида.

TE9 Цистерны должны иметь в верхней части запорное устройство, препятствующее образованию избыточного давления внутри котла в результате разложения перевозимых веществ, а также утечке жидкости и проникновению внутрь котла посторонних веществ.

TE10 Запорные устройства цистерн должны быть сконструированы таким образом, чтобы исключить возможность их засорения затвердевшим веществом во время перевозки. Если цистерны имеют теплоизоляцию, она должна быть выполнена из неорганического негорючего материала.

TE11 Котлы и эксплуатационное оборудование цистерн должны быть сконструированы таким образом, чтобы в них не проникали посторонние вещества, чтобы не происходила утечка жидкости и чтобы не возникало опасного избыточного давления внутри котла в результате разложения перевозимых веществ. Данное положение также выполняется при наличии предохранительного клапана, препятствующего проникновению посторонних веществ.

TE12 Цистерны должны иметь теплоизоляцию, отвечающую требованиям п. 6.8.3.2.14. Солнцезащитный экран и любая непокрытая им часть цистерны или наружная оболочка полной теплоизоляции должны быть покрыты белой краской или светоотражающим материалом. Перед каждой перевозкой окрашенная поверхность должна очищаться или обновляться в случае ее пожелтения или повреждения. Теплоизоляция не должна содержать горючих материалов.
Цистерны должны быть оборудованы датчиками температуры.
Цистерны должны быть оборудованы предохранительными клапанами и аварийными устройствами для сброса давления.
Допускается также использование вакуумных предохранительных устройств. Аварийные устройства для сброса давления должны срабатывать при давлениях, установленных в соответствии со свойствами органического пероксида и конструкционными характеристиками цистерны. В котле не разрешается использовать плавкие элементы.
Цистерны должны быть оборудованы пружинными предохранительными клапанами для того, чтобы избежать значительного роста давления внутри котла в результате образования продуктов разложения и паров при температуре 50°C. Пропускная способность и давление срабатывания предохранительного клапана или предохранительных клапанов должны определяться на основе результатов испытаний, предписанных в специальном положении TA2. Однако давление

срабатывания не должно быть таким, чтобы была возможна утечка жидкости через предохранительный клапан или предохранительные клапаны в случае опрокидывания цистерны.

Аварийные устройства для сброса давления в цистернах должны быть пружинного или разрывного типа, и обеспечивать удаление всех продуктов разложения и паров, выделяющихся в течение не менее одного часа полного охвата котла огнем, в соответствии с условиями, определяемыми по следующим формулам:

$q = 70961 \times F \times A^{0,82}$,

где:

q – теплопоглощение, Вт;

A – площадь смоченной поверхности, $м^2$;

F – коэффициент изоляции;

F = 1 для неизолированных цистерн, или

$$F = \frac{U(923 - T_{PO})}{47032}$$ для изотермических цистерн,

где:

U = K/L – коэффициент теплопередачи изоляционного материала, $Вт \cdot м^{-2} \cdot К^{-1}$;

K – теплопроводность изолирующего слоя, $Вт \cdot м^{-1} \cdot К^{-1}$;

L – толщина изолирующего слоя, м;

T_{PO} – температура пероксида в момент сброса давления, K.

Давление срабатывания аварийного устройства (аварийных устройств) для сброса давления должно превышать давление, указанное выше, и должно определяться на основе результатов испытаний, предусмотренных в специальном положении TA2. Аварийные устройства для сброса давления должны иметь такие размеры, чтобы максимальное давление в цистерне не превышало испытательное давление.

Примечание: *Пример метода испытаний для определения размеров аварийных устройств для сброса давления приведен в приложении 5 Руководства по испытаниям и критериям*.

Для цистерн с теплоизоляцией, состоящей из сплошной оболочки, пропускная способность и установка на срабатывание аварийного устройства (устройств) для сброса давления должны определяться исходя из возможности нарушения 1% площади изоляции.

Вакуумные предохранительные устройства и пружинные предохранительные клапаны цистерн должны быть оборудованы пламегасителями, кроме тех случаев, когда вещества, подлежащие перевозке, и продукты их разложения являются не горючими. Необходимо учитывать снижение пропускной способности предохранительного устройства вследствие установки пламегасителя.

TE13 Цистерны должны иметь теплоизоляцию и оборудоваться наружным подогревательным устройством.

TE14 Цистерны должны быть оборудованы теплоизоляцией. Температура воспламенения теплоизоляции, находящейся в непосредственном контакте с котлом, должна превышать не менее чем на 50°C максимальную расчетную температуру цистерны.

TE15 (зарезервировано).

TE16

Никакая часть вагона-цистерны не должна состоять из дерева без защитного покрытия.	(зарезервировано)

TE17

Для съемных цистерн действуют следующие предписания: а) они должны устанавливаться на вагоне таким образом, чтобы исключалась возможность их смещения; б) они не должны соединяться друг с другом при помощи коллектора; в) если цистерны разрешается перекатывать, то на клапанах необходимо предусмотреть защитные колпаки.	(зарезервировано)

TE18 (зарезервировано)

TE19 (зарезервировано)

TE20 Независимо от других кодов цистерн, разрешенных согласно иерархии цистерн в рамках рационализированного подхода, изложенного в п. 4.3.4.1.2, цистерны должны быть оборудованы предохранительным клапаном.

TE21 Затворы должны быть снабжены запирающимися колпаками.

TE22

Торцевые части вагонов-цистерн для перевозки веществ в жидком состоянии и газов или вагонов-батарей должны иметь возможность воспринять возникающую динамическую нагрузку и поглотить энергию за счет упругой или пластической деформации конструкционных деталей вагона-цистерны (например, с применением crash – элементов). Поглощение энергии определяется при столкновении на прямом участке пути. Поглощение энергии за счет пластической деформации должно происходить при условиях, которые выходят за рамки нормальной эксплуатации железной дороги (скорость соударения более 12км/ч, приложение продольной силы более 1500кН). Восприятие динамической нагрузки (поглощение энергии) по торцам вагона не должно привести к приложению усилия к котлу, которое может вызвать его пластическую деформацию. Требования данного специального положения считаются выполненными, если выполняются требования разделов 1.4 и 1.1.6 Памятки МСЖД 573 (Технические условия для конструкции вагонов-цистерн, 7-е издание, от 01.10.2008). ***Примечание 1:*** *Критерии оценки конструкции и методы испытаний определяются требованиями компетентного органа*.	зарезервировано

TE23 Цистерны следует оборудовать устройством, которое должно быть так спроектировано, чтобы исключалось засорение перевозимым продуктом и устранялось выделение или создание избыточного давления или разряжения внутри котла.

TE24 (зарезервировано)

TE25

Днища котлов цистерн должны быть защищены от аварийного воздействия ударно-тяговых механизмов вагонов (автосцепок, буферов, крюков винтовой упряжки), а также при сходе с рельсов с помощью одного из следующих конструктивных решений: а) Защита днища котла от аварийного воздействия ударно-тяговых механизмов вагонов. Устройство защиты котла от удара должно: - быть сконструировано таким образом, чтобы в случае удара не увеличивался риск повреждения (пробивания) котла цистерны; - выдерживать вертикальную нагрузку не менее 150 кН; - функционировать независимо от степени загрузки	(зарезервировано)

вагона и степени износа вагона;
- быть расположено над каждым буфером или автосцепкой;
- иметь достаточную ширину для предотвращения пробоя днища котла от прямого удара буфера или автосцепки вагона;
- обеспечивать прохождение кривых радиусом 80 м и более;
- разрешать применение буферов, которые предписаны в Памятке МСЖД 573 (Технические условия для конструкции вагонов-цистерн, 7-е издание, от 01.10.2008);
- эффективно функционировать вне зависимости от наличия аналогичного устройства на соседнем вагоне;
- обеспечивать горизонтальное положение рамы вагона.

Устройство защиты от удара не должно:
- мешать нормальной эксплуатации вагонов (например, прохождение кривых, наличие свободного пространства для работника маневровой бригады, и т.д.);
- мешать нормальной работе ударно-тяговых механизмов (в том числе при возникновении упругой или пластической деформации, см. специальное положение TE22 в разделе 6.8.4 б));
- иметь смещение закрепления защитных устройств буферов (ограничитель вертикального перемещения) относительно горизонтальной оси буферов более 20 мм.

б) Стенки днищ цистерн увеличенной толщины, использование материалов с увеличенной способностью поглощения энергии.
Толщина стенок днищ цистерн увеличенной толщины и использование материалов с увеличенной способностью поглощения энергии определяется компетентным органом.

в) Конструкция днищ цистерн типа «сандвич».
Если защита обеспечивается конструкцией днищ цистерн типа «сандвич», то данная конструкция должна полностью закрывать днище цистерны и иметь способность поглощать не менее 22 кДж энергии (соответствует толщине стенки 6 мм), которая рассчитана в соответствии с методами, приведенными в приложении B стандарта EN13094 «Цистерны для перевозки опасных грузов – Металлические цистерны с рабочим давлением не более 0,5 бар – Проектирование и изготовление». Если риск коррозии конструкции нельзя уменьшить с помощью конструкционных мер, то для проведения проверки должна быть предусмотрена съемная конструкция наружной стенки цистерны.

г) Защитные щиты на днищах цистерн, оборудованных крюками винтовой упряжи и буферами.

При использовании на днищах цистерны защитных щитов должны быть выполнены следующие требования:

- защитные щиты должны закрывать днище котла до высоты 2/3 диаметра котла цистерны, или не менее 900 мм (измеряя от верхней кромки буферного бруса) с обязательной установкой стопорного устройства для предотвращения наползания буфера вверх.

Ширина защитного щита по всей вышеуказанной высоте должна быть не менее расстояния между внешними крайними точками буферных тарелок или мест их установки;

- защитные щиты должны иметь толщину стенок не менее 6 мм;
- защитные щиты и их зоны крепления должны быть такими, чтобы возможность повреждения днищ цистерны защитным щитом была сведена к минимуму.

д) Защитные щиты на днищах цистерн, оборудованных автосцепками

При использовании на днищах цистерны защитных щитов должны быть выполнены следующие требования:

- защитные щиты должны закрывать днище котла до высоты 1100 мм. (измеряя от верхней кромки передней балки) с обязательной установкой на головках автосцепки кронштейнов от саморасцепа.

Ширина защитного щита по всей вышеуказанной высоте должна быть не менее 1200 мм.;

- защитные щиты должны иметь толщину стенок не менее 12 мм;
- защитные щиты и их зоны крепления должны быть такими, чтобы возможность повреждения днищ цистерны защитным щитом была сведена к минимуму

В настоящей инструкции указана толщина стенок из стандартной стали. Если используется другие материалы, за исключением мягкой стали, толщина должна рассчитываться согласно п. 6.8.2.1.18. Для расчетов используются минимальные значения Rm и A, указанные в стандартах на материалы

в) Официальное утверждение типа (TA)

TA1 Цистерна не допускается к перевозке органических веществ.

TA2 Это вещество может перевозиться в вагонах-цистернах или съемных цистернах или в контейнерах-цистернах с соблюдением условий, установленных компетентным органом страны отправления, если на основании результатов испытаний, упомянутых ниже, перевозка может осуществляться безопасно. Если страна происхождения не является участницей СМГС, эти условия должны быть признаны компетентным органом первой страны–участницы СМГС по пути следования груза.

Для официального утверждения типа должны быть проведены испытания, с тем чтобы:

– доказать совместимость вещества со всеми материалами, которые соприкасаются с ним во время перевозки;
– получить данные, позволяющие рассчитать конструкцию аварийных устройств для сброса давления и предохранительных клапанов с учетом расчетных характеристик цистерны; и
- установить специальные требования, необходимые для обеспечения безопасной перевозки вещества.

Результаты испытаний должны быть включены в протокол официального утверждения типа.

TA3 Данное вещество может перевозится только в цистернах, имеющих кодировку LGAV или SGAV; иерархия цистерн по п.4.3.4.1.2 не применяется.

TA4 Компетентным органом, его представителем или проверяющим органом, соответствующим требованиям п. 1.8.6.4 и аккредитованным в соответствии со стандартом EN ISO/IEC 17020: 2004 как тип А должны применяться процедуры оценки соответствия, предусмотренные в разделе 1.8.7.

г) Испытания (TT)

TT1 Цистерны из чистого алюминия должны подвергаться первоначальному и периодическим гидравлическим испытаниям под давлением не ниже 250 кПа (2,5 бар) (избыточное давление).

TT2 Состояние внутренней облицовки котла должно проверяться каждый год экспертом, утвержденным компетентным органом.

TT3

(зарезервировано)	В отступление от требований п. 6.8.2.4.2, периодические проверки должны проводиться с интервалом не более 8 лет и должны включать проверку толщины стенок при помощи соответствующих измерительных инструментов. Испытание на герметичность и проверка герметичности таких цистерн, предусмотренные в п. 6.8.2.4.3, должны проводиться с интервалом не более 4 лет.

TT4 Цистерны должны проверяться на коррозионный износ с применением специальных измерительных приборов (например, ультразвуком) не реже 1 раза в

4 года.	2,5 года.

TT5 Гидравлические испытания под давлением должны проводиться не реже одного раза в

4года.	2,5 года.

TT6

Периодические испытания, включая гидравлическое испытание под давлением, должны проводиться не реже одного раза в 4 года.	(зарезервировано)

TT7 В отступление от требований п. 6.8.2.4.2, периодическая проверка внутреннего состояния может быть заменена программой, утвержденной компетентным органом.

TT8 Цистерны, утвержденные для перевозки № ООН 1005 АММИАКА, БЕЗВОДНОГО и изготовленные из мелкозернистой стали с пределом текучести более 400 МПа в соответствии со стандартом на материал, должны при каждом

периодическом испытании, проводимом согласно п. 6.8.2.4.2, подвергаться проверкам методом магнитоскопии на предмет обнаружения поверхностных трещин.

В нижней части каждого котла должны проверяться не менее 20% длины каждого кольцевого и продольного сварного шва, а также все сварные швы патрубков и все места, где производились ремонт или шлифование.

д) Маркировка (TM)

***Примечание**: Надписи должны наноситься на официальном языке страны утверждения и, кроме того, когда этот язык не является русским, – на русском языке, если только какими-либо соглашениями, заключенными между странами, участвующими в перевозке, не предусмотрено иное*.

TT9 Компетентным органом, его представителем или проверяющим органом, соответствующим требованиям п. 1.8.6.4 и аккредитованным в соответствии со стандартом EN ISO/IEC 17020: 2004 как тип А должны применяться процедуры проверок и испытаний (включая контроль изготовления), предусмотренные в разделе 1.8.7

TM1 На цистернах, помимо надписей, предусмотренных в п. 6.8.2.5.2, должна быть надпись: "Во время перевозки не открывать. Вещество, способное к самовозгоранию" (см. также примечание, выше).

TM2 На цистернах, помимо надписей, предусмотренных в п. 6.8.2.5.2, должна быть надпись: "Во время перевозки не открывать. При соприкосновении с водой выделяются воспламеняющиеся газы" (см. также примечание, выше).

TM3 Табличка, предусмотренная в п. 6.8.2.5.1, должна содержать надлежащие наименования веществ, допущенных к перевозке, и максимально допустимой массы загрузки цистерны в кг.

Грузоподъемность, указанная в п. 6.8.2.5.2, для перевозимых веществ должна соответствовать максимально допустимой массе наполнения цистерны.	

TM4 На прикрепленном к цистерне щите, предусмотренном в п. 6.8.2.5.2, или непосредственно на самом котле, если это не приведет к уменьшению прочности цистерны, должны быть указаны с применением метода штамповки или другого метода следующие дополнительные сведения: химическое наименование соответствующего вещества с указанием утвержденной концентрации.

TM5 На цистернах, помимо сведений, предусмотренных в п. 6.8.2.5.1, должна указываться дата (месяц и год) последней проверки внутреннего состояния котла.

TM6

На вагоны-цистерны и вагоны-батереи должны наноситься отличительные полосы, предусмотренные в разделе 5.3.5.	(зарезервировано)

TM7 На табличку, предусмотренную в п. 6.8.2.5.1, должен быть нанесен с применением метода штамповки или любого другого эквивалентного метода символ трилистника, описание которого содержится в п. 5.2.1.7.6. Символ трилистника может быть выгравирован непосредственно на стенках котла, если это не приведет к уменьшению прочности котла.

6.8.5 ТРЕБОВАНИЯ, КАСАЮЩИЕСЯ МАТЕРИАЛОВ И КОНСТРУКЦИЙ КОТЛОВ ВАГОНОВ-ЦИСТЕРН И КОНТЕЙНЕРОВ-ЦИСТЕРН С УСТАНОВЛЕННЫМ

ИСПЫТАТЕЛЬНЫМ ДАВЛЕНИЕМ НЕ МЕНЕЕ 1 МПа (10 БАР), А ТАКЖЕ ВАГОНОВ-ЦИСТЕРН И КОНТЕЙНЕРОВ-ЦИСТЕРН, ПРЕДНАЗНАЧЕННЫХ ДЛЯ ПЕРЕВОЗКИ ОХЛАЖДЁННЫХ ЖИДКИХ ГАЗОВ КЛАССА 2.

6.8.5.1 Материалы и корпуса

6.8.5.1.1

а) Котлы, предназначенные для перевозки:

- сжатых, сжиженных или растворенных под давлением газов класса 2;
- № ООН 1380, 2845, 2870, 3194, 3391, 3392, 3393 и 3394 класса 4.2;
- № ООН 1052 Водорода фторида безводного и № ООН 1790 Кислоты фтористоводородной, содержащей более 85% водорода фторида, класса 8,

должны изготавливаться из стали.

б) (зарезервировано)

в) Котлы, предназначенные для перевозки охлажденных жидких газов класса 2, должны изготавливаться из стали, алюминия, алюминиевых сплавов, меди или медных сплавов (например, латуни). Однако котлы из меди и медных сплавов допускаются только к перевозке газов, не содержащих ацетилен; этилен, однако, может содержать не более 0,005% ацетилена.

г) Могут использоваться только материалы, выдерживающие минимальную и максимальную рабочие температуры котлов, их устройств и вспомогательного оборудования.

6.8.5.1.2 Для изготовления котлов разрешается использовать следующие материалы:

а) стали, не подверженные хрупкому излому при минимальной рабочей температуре (см. п. 6.8.5.2.1):

– мягкие стали (за исключением котлов для охлажденных жидких газов класса 2);
– мелкозернистые стали при температуре до минус 60°C;
– легированные стали (с содержанием никеля от 0,5% до 9%) при температуре до минус 196°C, в зависимости от содержания никеля;
– аустенитные хромоникелевые стали при температуре до минус 270°C;

б) алюминий, содержащий не менее 99,5% чистого алюминия, или алюминиевые сплавы (см. п. 6.8.5.2.2);

в) восстановленную медь, содержащую не менее 99,9% чистой меди, и медные сплавы, содержащие более 56% меди (см. п. 6.8.5.2.3).

6.8.5.1.3

а) Котлы из стали, алюминия или алюминиевых сплавов должны быть либо бесшовными, либо сварными.

б) Котлы из аустенитной стали, меди или медных сплавов, по согласованию с компетентным органом, могут быть твердопаянными.

6.8.5.1.4 Сливные устройства и вспомогательное оборудование может крепиться к котлам резьбовыми соединениями или следующим образом:

а) к котлам из стали, алюминия или алюминиевых сплавов – с помощью сварки;

б) к котлам из аустенитной стали, меди или медных сплавов – с помощью сварки или, по согласованию с компетентным органом, пайки твердым припоем.

6.8.5.1.5 Конструкция котлов и их крепление к вагону или к раме контейнера должны полностью исключать возможность охлаждения несущих частей, в результате которого они могли бы стать хрупкими. Сами крепления котлов должны быть сконструированы таким образом, чтобы при самой низкой рабочей температуре они сохраняли необходимые механические свойства.

6.8.5.2 Требования к испытаниям

6.8.5.2.1 Котлы из стали

Материалы, используемые для изготовления котлов, и сварные швы при минимальной рабочей температуре по п.п. 6.8.2.1.8, 6.8.2.1.10, должны отвечать следующим требованиям в отношении ударной вязкости:

- испытания должны проводиться на образцах с V-образной выемкой (KCV) или по требованию компетентных органов ударная вязкость может определяться на образцах с U-образной выемкой (KCU) по принятой им методике;
- минимальное значение ударной вязкости KCV (см. п.п. 6.8.5.3.1–6.8.5.3.3) для образцов, расположенных так, что их продольная ось находится под прямым углом к направлению проката, а V-образная выемка (в соответствии со стандартом ISO R 148) перпендикулярна поверхности листа, должно составлять 34 Дж/см^2 для мягкой стали (для которой в соответствии с существующими стандартами ИСО испытания могут проводиться на образцах, продольная ось которых совпадает с направлением проката), мелкозернистой стали, легированной ферритной стали с содержанием никеля менее 5%, легированной ферритной стали с содержанием никеля в пределах от 5% до 9% или аустенитной хромоникелевой стали;
- для аустенитных сталей испытанию на ударную вязкость должен подвергаться только сварной шов;
- для рабочих температур ниже минус 196°C испытание на ударную вязкость проводится не при минимальной рабочей температуре, а при минус 196°C.

6.8.5.2.2 Котлы из алюминия или алюминиевых сплавов
Швы котлов должны отвечать требованиям, установленным компетентным органом.

6.8.5.2.3 Котлы из меди или медных сплавов.
Испытания на ударную вязкость могут не проводиться.

6.8.5.3 Испытания на ударную вязкость по методу KCV

6.8.5.3.1 Для листового материала толщиной менее 10 мм, но не менее 5 мм используются образцы с поперечным сечением 10 мм × е мм, где "е" – толщина листа. В случае необходимости допускается механическая обработка до 7,5 мм или 5 мм. Минимальное значение ударной вязкости 34 Дж/см^2 должно выдерживаться во всех случаях.

Примечание: *Листы толщиной менее 5 мм и их сварные швы на ударную вязкость не испытываются*.

6.8.5.3.2

а) При испытании листового материала ударная вязкость определяется на трех образцах. Образцы вырезаются поперек направления проката; однако в случае мягкой стали они могут вырезаться вдоль направления проката.
б) Для испытания сварных швов образцы вырезаются следующим образом:
при е $\leq$10 мм:
три образца с бороздкой в центре сварного шва;
три образца с бороздкой в центре зоны термического ожога от сварки (V-образная выемка пересекает границу зоны сварки в центре образца).

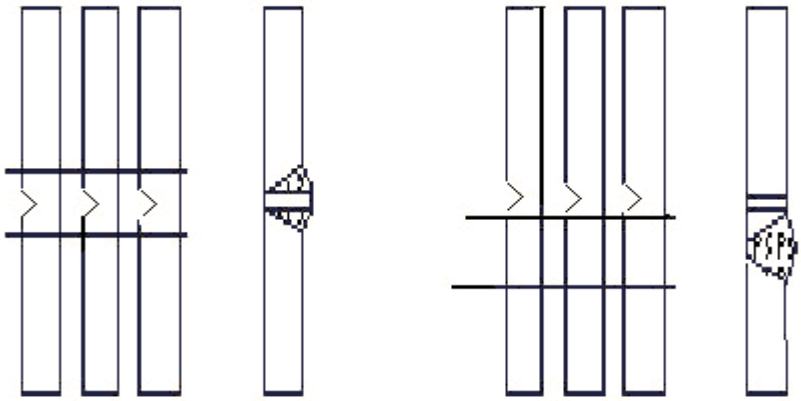

а) б)

Центр сварки Зона термического ожога от сварки

при 10 мм < e ≤20 мм:
три образца с выемкой в центре сварного шва;
три образца, взятые из зоны термического ожога от сварки (V-образная выемка пересекает границу зоны сварки в центре образца).

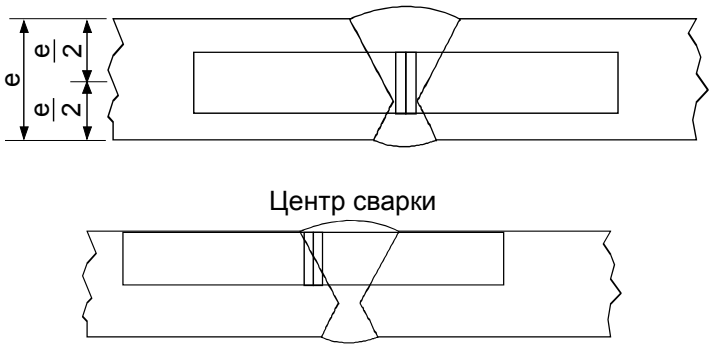

при e > 20 мм:
два комплекта из трех образцов (один комплект – с внешней стороны, один – с внутренней стороны), вырезаемые в каждом из указанных ниже мест (V-образная выемка пересекает границу зоны сварки в центре образцов, вырезанных в зоне термического ожога от сварки).

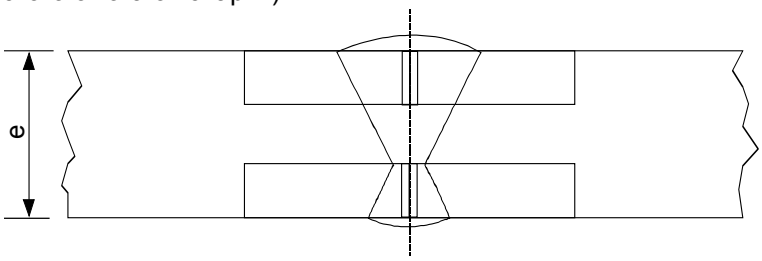

Центр сварки

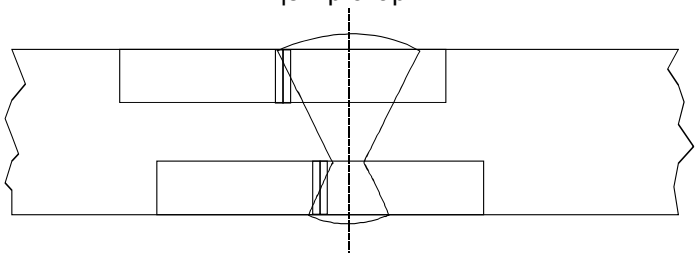

Зона термического ожога от сварки

6.8.5.3.3

а) Для листового материала средний результат трех испытаний должен соответствовать минимальному значению 34 Дж/см^2, предусмотренному в п. 6.8.5.2.1; не более одного значения может быть ниже минимальной величины, не будучи при этом меньше 24 Дж/см^2.

б) Для сварных швов средние результаты, полученные на трех образцах, вырезанных в центре сварки, не должны быть меньше минимального значения 34 Дж/см^2; не более одного значения может быть ниже минимальной величины, не будучи при этом меньше 24 Дж/см^2.

в) Для зоны термического ожога от сварки (V-образная выемка пересекает границу зоны сварки в центре образца) результат, полученный не более чем на одном из трех образцов, может быть меньше минимального значения 34 Дж/см^2, но он не должен быть меньше 24 Дж/см^2.

6.8.5.3.4 В случае невыполнения требований, предусмотренных в п. 6.8.5.3.3, повторное испытание может проводиться лишь один раз, если:

а) средний результат первых трех испытаний ниже минимального значения 34 Дж/см^2, или

б) результат более чем одного испытания ниже минимального значения 34 Дж/см^2, но не ниже 24 Дж/см^2.

6.8.5.3.5 При повторном испытании на ударную вязкость листов и сварных швов ни одно из отдельных значений не должно быть ниже 34 Дж/см^2. Среднее значение всех результатов первоначального и повторного испытаний должно быть не менее минимального значения 34 Дж/см^2.

При повторном испытании на ударную вязкость материала в зоне термического ожога ни одно из отдельных значений не должно быть ниже 34 Дж/см^2.

6.8.5.4 Ссылка на стандарты.

(зарезервировано)

ГЛАВА 6.9
ТРЕБОВАНИЯ К ПРОЕКТИРОВАНИЮ, ИЗГОТОВЛЕНИЮ, ОБОРУДОВАНИЮ, ОФИЦИАЛЬНОМУ УТВЕРЖДЕНИЮ ТИПА, ИСПЫТАНИЯМ И МАРКИРОВКЕ КОНТЕЙНЕРОВ – ЦИСТЕРН И СЪЕМНЫХ КУЗОВОВ-ЦИСТЕРН ИЗ АРМИРОВАННЫХ ВОЛОКНОМ ПЛАСТМАСС (ВОЛОКНИТА)

Примечание: *В отношении переносных цистерн и многоэлементных газовых контейнеров ООН (МЭГК) см. главу 6.7; в отношении вагонов-цистерн, съемных цистерн, контейнеров-цистерн и съемных кузовов-цистерн, котлы которых изготовлены из металла, а также вагонов-батарей и многоэлементных газовых контейнеров (МЭГК), за исключением МЭГК ООН, см. главу 6.8; в отношении вакуумных цистерн для отходов см.главу 6.10*.

6.9.1 ОБЩИЕ ПОЛОЖЕНИЯ

6.9.1.1 Контейнеры-цистерны из волокнита должны проектироваться, изготавливаться и испытываться в соответствии с программой обеспечения качества, утвержденной компетентным органом; в частности, работы по ламинированию и нанесению покрытий из термопластика должны выполняться квалифицированным персоналом в соответствии с процедурой, утвержденной компетентным органом.

6.9.1.2 В отношении конструкции и испытаний контейнеров-цистерн (съемных кузовов-цистерн) из волокнита применяются положения п.п. 6.8.2.1.1, 6.8.2.1.7, 6.8.2.1.13, 6.8.2.1.14 а) и б), 6.8.2.1.15, 6.8.2.1.25, 6.8.2.1.27 и 6.8.2.2.3.

6.9.1.3 Для контейнеров-цистерн (съемных кузовов-цистерн) из волокнита не должны использоваться нагревательные элементы.

6.9.1.4 (зарезервировано)

6.9.2 КОНСТРУКЦИЯ

6.9.2.1 Котлы должны изготавливаться из подходящих материалов, которые должны быть совместимы с подлежащими перевозке веществами при рабочих температурах от минус 40°C до +50°C, если компетентным органом страны, по территории которой осуществляется перевозка, для конкретных климатических условий не установлены иные температурные интервалы.

6.9.2.2 Стенки котла должны состоять из следующих элементов:
внутренней облицовки,
конструктивного слоя,
наружного слоя.

6.9.2.2.1 Внутренняя облицовка – это внутренняя часть стенок котла, служащая первым предохранительным слоем, рассчитанным на длительное сопротивление химическому воздействию перевозимых веществ и препятствующим любой опасной реакции с содержимым или образованию опасных соединений, а также любому существенному ослаблению прочности конструктивного слоя в результате диффузии продукта через внутреннюю облицовку.
Внутренняя облицовка может быть выполнена из волокнита или термопластика.

6.9.2.2.2 Облицовка из волокнита должна включать:

а) поверхностный слой ("гель-покрытие") – поверхностный слой с достаточным содержанием смол, армированный покрытием, совместимым со смолой и содержимым. Этот слой должен содержать не более 30% волокна по массе и иметь толщину от 0,25 до 0,60 мм;

б) упрочняющий слой (упрочняющие слои) – один или несколько слоев толщиной не менее 2 мм, содержащий(ие) по меньшей мере 900 г/м^2 стекловолокна или промышленного волокнистого материала с долей стекла не менее 30% по массе, если эквивалентный уровень безопасности не продемонстрирован при более низком содержании стекла.

6.9.2.2.3 Термопластичная облицовка должна состоять из упомянутых в п. 6.9.2.3.4 термопластичных листов, свариваемых в требуемую форму и связываемых с конструктивными слоями. Прочное связывание облицовки с конструктивным слоем достигается путем использования соответствующего клея.

Примечание: *Для перевозки легковоспламеняющихся жидкостей в соответствии с п. 6.9.2.14 может потребоваться принятие дополнительных мер в отношении внутреннего слоя с целью предотвращения накопления электростатических зарядов.*

6.9.2.2.4 Конструктивный слой котла – это слой, который специально рассчитан в соответствии с п.п. 6.9.2.4–6.9.2.6 таким образом, чтобы выдерживать механические напряжения. Эта часть котла, как правило, состоит из нескольких армированных волокном слоев, располагаемых в заданных направлениях.

6.9.2.2.5 Наружный слой является частью котла, которая подвержена непосредственному атмосферному воздействию. Он состоит из слоя с высоким содержанием смол, имеющего толщину не менее 0,2 мм. При толщине более 0,5 мм должен использоваться мат. Содержание стекла в таком слое должно составлять не менее 30% по массе, и этот слой должен быть способен выдерживать внешние воздействия, в частности случайный контакт с перевозимым веществом. Смола должна содержать наполнители или добавки, обеспечивающие защиту конструктивного слоя котла от разрушения под действием ультрафиолетового излучения.

6.9.2.3 Исходные материалы

6.9.2.3.1 Должны быть известны происхождение и характеристики всех материалов, используемых для изготовления контейнеров-цистерн (съемных кузовов-цистерн) из волокнита.

6.9.2.3.2 Смолы

При обработке смоляной смеси должны строго соблюдаться рекомендации поставщика. Это требование касается главным образом использования отвердителей, инициаторов и ускорителей. Могут использоваться следующие виды смол:

- ненасыщенные полиэфирные смолы;
- винилэфирные смолы;
- эпоксидные смолы;
- фенольные смолы.

Температура тепловой деформации (ТТД) смолы, определяемая в соответствии со стандартом ISO 75-1:1993, должна по меньшей мере на 20°C превышать максимальную рабочую температуру котла контейнера-цистерны (съемного кузова-цистерны) и составлять не менее 70°C.

6.9.2.3.3 Армирующие волокна

В качестве армирующего материала конструктивных слоев должны использоваться подходящие волокна, например стекловолокна типа E или ECR в соответствии со стандартом ISO 2078:1993. Внутренняя облицовка может выполняться из стекловолокна типа C в соответствии со стандартом ISO 2078:1993. Термопластичные покрытия могут использоваться для внутренней облицовки лишь при условии подтверждения их совместимости с предполагаемым содержимым.

6.9.2.3.4 Материал термопластичной облицовки

В качестве материалов облицовки могут использоваться такие термопластики, как непластифицированный поливинилхлорид (ПВХ-Н), полипропилен (ПП), поливинилиденфторид (ПВДФ), политетрафторэтилен (ПТФЭ) и т.д.

6.9.2.3.5 Добавки

Добавки, необходимые для обработки смол, такие, как катализаторы, ускорители, отвердители и тиксотропные вещества, а также материалы, используемые для улучшения качества конструкции цистерны, такие, как наполнители, красители, пигменты и т.д., не должны вызывать снижения прочности материала, учитывая срок эксплуатации и рабочие температуры, на которые рассчитан тип конструкции.

6.9.2.4 Котлы, их крепежные устройства, а также их эксплуатационное и конструктивное оборудование должны рассчитываться таким образом, чтобы в течение расчетного срока эксплуатации выдерживать без потери содержимого (без учета количества газа, выходящего через устройства для сброса давления) следующие нагрузки: – статические и динамические нагрузки при нормальных условиях перевозки; – предписанные минимальные нагрузки, указанные в п.п. 6.9.2.5–6.9.2.10.

6.9.2.5 При нагрузках согласно п.п. 6.8.2.1.14 а) и б), 6.8.2.1.15 и статических силах тяжести, вызываемых содержимым с максимальной плотностью, указанной для данного типа конструкции, а также при максимальной степени наполнения расчетное напряжение σ в продольном и поперечном направлениях в любой точке котла не должно превышать следующего значения:

$$\sigma \leq \frac{R_m}{K},$$

где:

R_m –значение предела прочности при растяжении, получаемое путем вычитания из средней величины результатов испытаний стандартного отклонения результатов испытаний, умноженного на 2. Испытания должны проводиться в соответствии с требованиями стандарта EN 61:1977 по меньшей мере на 6 образцах, характерных для данного типа конструкции и метода изготовления;

$$K = S \times K_0 \times K_1 \times K_2 \times K_3, \quad \text{при этом} \quad K \geq 4$$

где:

S – коэффициент запаса прочности. Для цистерн обозначенных в колонке 12 таблицы A главы 3.2 буквой "G" во второй позиции кода цистерны (см. п. 4.3.4.1.1), значение S должно быть не меньше 1,5. Для цистерн, предназначенных для перевозки веществ, требующих повышенной степени прочности, т.е. если цистерны обозначены в колонке 12 таблицы A главы 3.2 цифрой "4" во второй позиции кода цистерны (см. п. 4.3.4.1.1), значение S должно быть умножено на коэффициент 2, если котел не снабжен защитой от повреждений, состоящей из полного металлического каркаса, включающего продольные и поперечные конструктивные элементы.

K_0 – коэффициент ухудшения свойств материала вследствие ползучести или старения и в результате химического воздействия веществ, подлежащих перевозке. Этот коэффициент рассчитывается по формуле:

$$K_0 = \frac{1}{\alpha\beta}$$

где

α – коэффициент ползучести;

β – коэффициент старения, определяемый в соответствии со стандартом EN 978:1997 после испытания, проводимого согласно стандарту EN 977:1997. В качестве альтернативы можно использовать постоянное значение $K_0 = 2$. Для определения значений α и β величину первоначального отклонения следует считать равной 2σ.

K_1 – коэффициент, зависящий от рабочей температуры и тепловых свойств смолы, с минимальным значением, равным 1, определяется согласно следующему уравнению:

$$K_1 = 1{,}25 - 0{,}0125\ (\text{ТТД} - 70),$$

где

ТТД – температура тепловой деформации смолы, °С.

K_2 – коэффициент усталости материала; надлежит использовать значение $K_2 = 1{,}75$, если компетентным органом не утверждена иная величина. В случае проектирования на основе динамических нагрузок согласно п. 6.9.2.6, используется значение $K_2=1{,}1$.

K_3 – коэффициент отвердения, имеющий следующие значения:

- 1,1, если отвердение производится по утвержденной технологии с соответствующей документацией;
- 1,5 – в других случаях.

6.9.2.6 При динамических нагрузках, указанных в п. 6.8.2.1.2, величина расчетного напряжения не должна превышать значение, предписанное в п. 6.9.2.5, разделенного на коэффициент α.

6.9.2.7 При нагрузках, упомянутых в п.п. 6.9.2.5 и 6.9.2.6, удлинение в любом направлении не должно превышать наименьшую из следующих величин: 0,2% или 0,1 относительного удлинения при разрыве смолы.

6.9.2.8 При указанном испытательном давлении, которое должно быть не меньше соответствующего расчетного давления, предписанного в п.п. 6.8.2.1.14 а) и б), 6.8.2.1.15 максимальное растяжение котла не должно превышать величину удлинения при разрыве смолы.

6.9.2.9 Котел должен быть способен выдерживать испытания на удар сбрасываемым шаром в соответствии с п. 6.9.4.3.3 без каких-либо видимых признаков внутреннего или внешнего разрушения.

6.9.2.10 Покрытие из слоистого материала в местах соединений, включая соединительные стыки днищ, а также соединительные стыки волногасителей и перегородок с котлом, должно быть способно выдерживать указанные выше статические и динамические нагрузки. Во избежание концентрации напряжений в покрытии из слоистого материала применяемая конусность не должна превышать значения 1:6. Прочность на сдвиг (τ) в местах соединения покрытия из слоистого материала с элементами цистерны должна составлять не менее

$$\tau = \frac{Q}{l} \le \frac{\tau_R}{K},$$

где:

Q – величина удельной нагрузки (на единицу ширины соединения) при статическом и динамическом воздействии;

l – длина участка покрытия из слоистого материала;

τ_R - прочность соединения на сдвиг в соответствии со стандартом EN ISO 14125:1998 при минимальном значении τ_R = 10 МПа , если не имеется измеренных величин;

K – коэффициент, рассчитываемый в соответствии с п. 6.9.2.5 для статических и динамических нагрузок.

6.9.2.11 Отверстия в котле должны быть усилены, с тем чтобы обеспечивались по меньшей мере такие же коэффициенты запаса прочности при воздействии статических и динамических нагрузок, указанных в п.п. 6.9.2.5 и 6.9.2.6, как и коэффициенты для самого котла. Количество отверстий должно быть минимальным. Отношение осей овальных отверстий не должно превышать 2.

6.9.2.12 При проектировании прикрепляемых к котлу фланцев и трубопроводов необходимо также учитывать нагрузки, возникающие при погрузочно-разгрузочных операциях и затяжке болтов.

6.9.2.13 Контейнер-цистерна (съемный кузов-цистерна) должен быть сконструирован таким образом, чтобы без значительной потери содержимого выдерживать воздействие внутреннего избыточного давления при полном охвате пламенем в течение 30 мин. в соответствии с требованиями к испытаниям, предусмотренным в п. 6.9.4.3.4. С согласия компетентного органа эти испытания можно не проводить, если на основе результатов испытаний контейнеров-цистерн (съемных кузовов-цистерн) сопоставимой конструкции могут быть представлены достаточные данные о надежности конструкции контейнера-цистерны (съемного кузова-цистерны).

6.9.2.14 Специальные требования к перевозке веществ с температурой вспышки не выше 60°C

Контейнеры-цистерны (съемные кузова-цистерны) из волокнита, используемые для перевозки веществ с температурой вспышки не выше 60°C, должны быть сконструированы таким образом, чтобы во избежание накопления опасных электростатических зарядов обеспечивалось снятие статического электричества с различных составных частей контейнера-цистерны (съемного кузова-цистерны).

6.9.2.14.1 Величина поверхностного сопротивления на внутренней и наружной поверхностях котла, установленная путем измерений, не должна превышать 10^9 Ом. Этого можно достичь путем использования добавок к смоле или межслоевых электропроводных листов, таких, как металлическая или углеродная сетка.

6.9.2.14.2 Сопротивление разряду на землю, установленное путем измерений, не должно превышать 10^7 Ом.

6.9.2.14.3 Все элементы котла должны быть соединены друг с другом, с металлическими деталями эксплуатационного и конструктивного оборудования контейнера-цистерны (съемного кузова-цистерны). Сопротивление между контактирующими элементами и оборудованием не должно превышать 10^7 Ом.

6.9.2.14.4 Первоначальное измерение поверхностного сопротивления и сопротивления разряду на землю производится на каждом изготовленном контейнере-цистерне (съемном кузове-цистерне) или образце котла согласно процедуре, признанной компетентным органом.

6.9.2.14.5 Измерение сопротивления разряду на землю должно производиться в ходе периодической проверки каждого контейнера-цистерны (съемного кузова-цистерны) в соответствии с процедурой, признанной компетентным органом.

6.9.3 ЭЛЕМЕНТЫ ОБОРУДОВАНИЯ

6.9.3.1 Применяются требования п.п. 6.8.2.2.1, 6.8.2.2.2 и 6.8.2.2.4–6.8.2.2.8.

6.9.3.2 Кроме того, применяются специальные положения раздела 6.8.4 б) (TE), если они указаны для соответствующей позиции в колонке 13 таблицы A главы 3.2.

6.9.4 ИСПЫТАНИЯ И ОФИЦИАЛЬНОЕ УТВЕРЖДЕНИЕ ТИПА КОНСТРУКЦИИ

6.9.4.1 Для любой конструкции контейнера-цистерны (съемного кузова-цистерны) из волокнита материалы, из которых она изготавливается, и прототип (испытательный образец) должны пройти описанные ниже испытания типа конструкции.

6.9.4.2 Испытания материалов

6.9.4.2.1 Для используемых смол определяются величина относительного удлинения при разрыве в соответствии со стандартом EN ISO 527-5:1997 и температура тепловой деформации в соответствии со стандартом ISO 75-1:1993.

6.9.4.2.2 Для образцов, вырезанных из котла, определяются указанные ниже параметры. Если образцы вырезать невозможно, то разрешается использовать образцы, изготовленные параллельно (одновременно по единой технологии). Перед проведением испытаний все покрытия снимаются.

Испытания должны охватывать следующие параметры:
- толщину слоистых материалов, из которых изготовлены стенки и днища котла;
- содержание по массе и состав стекловолокна, ориентация и расположение армирующих слоев;
- предел прочности при растяжении, удлинение при разрыве и модули упругости в соответствии со стандартом EN ISO 527-5:1997 в направлении действия нагрузок. Кроме того, при помощи ультразвука определяется величина удлинения смолы при разрыве;
- прочность на изгиб и величина отклонения, установленные путем испытания на ползучесть при изгибе, проводимого в соответствии со стандартом EN ISO 14125:1998 в течение 1 000 ч на образце шириной не менее 50 мм при расстоянии до опоры, превышающем по меньшей мере в 20 раз толщину стенки. Кроме того, в соответствии со стандартом EN 978:1977 в ходе данного испытания определяются коэффициент ползучести α и коэффициент старения β.

6.9.4.2.3 Прочность межслоевых соединений на сдвиг измеряется в ходе испытания отобранных образцов на прочность – на растяжение в соответствии со стандартом EN ISO 14130:1997.

6.9.4.2.4 Химическая совместимость материала котла с веществами, подлежащими перевозке, должна быть доказана с помощью одного из нижеследующих методов по согласованию с компетентным органом. Такое доказательство должно касаться всех аспектов совместимости материалов котла и его оборудования с подлежащими перевозке веществами, включая ухудшение химических свойств материала котла, начало критических реакций в содержащемся веществе и опасные реакции между котлом и содержимым.

Чтобы установить какое-либо ухудшение свойств материала котла, взятые из котла отобранные образцы, включая любую часть внутренней облицовки со сварными швами, подвергаются испытанию на химическую совместимость в течение 1 000 часов при 50°C в соответствии со стандартом EN 977:1997. По сравнению со своим исходным состоянием образец может утратить

прочность и гибкость, измеренные при испытании на изгиб в соответствии со стандартом EN 978:1997, не более чем на 25%. Не допускается появление трещин, вздутий, точечной коррозии, расслоения и шероховатостей.

С помощью достоверных и документированных данных о положительном опыте, свидетельствующем о совместимости перевозимых веществ с материалами стенок котла, соприкасающихся с этими веществами при заданных температурах, временных и других соответствующих условиях эксплуатации.

С помощью данных, полученных из научно-технических публикаций, стандартов или других источников, приемлемых для компетентного органа.

6.9.4.3 Испытания прототипа

Прототип цистерны должен пройти указанные ниже испытания. Для этой цели эксплуатационное оборудование может быть при необходимости заменено другим оборудованием.

6.9.4.3.1 Прототип проверяется на предмет соответствия спецификации типа конструкции. Такая проверка включает внутренний и наружный визуальный осмотр и определение основных размеров.

6.9.4.3.2 Прототип, оборудованный тензометрическими датчиками в местах, где требуется сопоставление опытных данных с расчетными характеристиками, подвергается следующим нагрузкам с регистрацией напряжений:

- прототип наполняется водой до максимальной степени наполнения. Результаты измерений используются для калибровки расчетных параметров в соответствии с п. 6.9.2.5;
- прототипу, наполненному водой до максимальной степени наполнения и установленному на вагон, сообщаются ускорения во всех трех направлениях путем поочередного разгона и торможения. Для сопоставления с расчетными параметрами в соответствии с п. 6.9.2.6 зарегистрированные напряжения экстраполируются по отношению к частному требуемых в п. 6.8.2.1.2 и измеренных ускорений;
- прототип наполняется водой и подвергается указанному испытательному давлению. Под воздействием нагрузки не должно происходить видимых повреждений котла и утечки его содержимого.

6.9.4.3.3 Прототип подвергается испытанию падающим шаром в соответствии со стандартом EN 976-1:1997, № 6.6. При этом не должно быть видимых повреждений внутри или снаружи контейнера-цистерны (съемного кузова-цистерны).

6.9.4.3.4 Прототип с его эксплуатационным и конструктивным оборудованием, наполненный водой до 80% его максимальной вместимости, подвергается в течение 30 мин полному охвату пламенем с использованием открытого резервуара, наполненного печным топливом, или любым другим способом, оказывающим такое же воздействие. Резервуар должен иметь размеры, превышающие размеры контейнера-цистерны (съемного кузова-цистерны) не менее чем на 50 см с каждой стороны, а расстояние между уровнем поверхности топлива и котлом контейнера-цистерны (съемного кузова-цистерны) должно находиться в пределах 50–80 см. Остальные элементы цистерны, расположенные ниже уровня жидкости, включая отверстия и запорные устройства, должны оставаться герметичными, за исключением незначительного просачивания.

6.9.4.4 Официальное утверждение типа конструкции

6.9.4.4.1 Компетентный орган или назначенный им орган выдает на каждый новый тип контейнера-цистерны (съемного кузова-цистерны) свидетельство о том, что

конструкция соответствует своему назначению и удовлетворяет требованиям настоящей главы, касающимся изготовления и оборудования, а также специальным положениям, применимым к подлежащим перевозке веществам.

6.9.4.4.2 Свидетельство должно основываться на расчетах и протоколе испытаний, включая результаты всех испытаний материалов и прототипа, а также результаты сопоставления с расчетными параметрами. В нем должны указываться тип конструкции и программа обеспечения качества.

6.9.4.4.3 В свидетельстве должны указываться вещества или группа веществ, в отношении которых гарантируется совместимость с материалами контейнера-цистерны (съемного кузова-цистерны). Должны быть указаны их химические наименования или наименование соответствующей позиции (см. п. 2.1.1.2), а также их класс и классификационный код.

6.9.4.4.4 В свидетельстве должны также указываться установленные расчетные и предельные величины (такие, как срок эксплуатации, интервал рабочих температур, величины рабочих и испытательных давлений, данные о материалах) и меры предосторожности, которые должны приниматься при изготовлении, испытании, официальном утверждении типа, маркировке и эксплуатации контейнера-цистерны (съемного кузова-цистерны), изготовленного в соответствии с утвержденным типом конструкции.

6.9.5 ПРОВЕРКИ

6.9.5.1 Испытания материалов и проверки каждого контейнера-цистерны (съемного кузова-цистерны), изготовленного в соответствии с официально утвержденным типом конструкции, проводятся согласно нижеследующим требованиям.

6.9.5.1.1 Испытания материалов в соответствии с п. 6.9.4.2.2 проводятся на образцах, взятых из котла, за исключением испытания на растяжение, а также испытания на ползучесть при изгибе, при котором время испытания сокращается до 100 ч. Образцы, изготовленные параллельно (одновременно по единой технологии), могут использоваться лишь тогда, когда их невозможно вырезать из котла. Должны соблюдаться значения, принятые для утвержденного типа конструкции.

6.9.5.1.2 Перед началом эксплуатации котлы и их оборудование должны пройти совместно или раздельно первоначальную проверку. Эта проверка должна включать:
- проверку соответствия официально утвержденному типу конструкции;
- проверку конструктивных характеристик;
- внутренний и наружный осмотр;
- гидравлическое испытание под давлением, которое указано на табличке, предписанной в п. 6.8.2.5.1;
- проверку функционирования оборудования;
- испытание на герметичность, если котел и его оборудование были испытаны под давлением раздельно.

6.9.5.2 При периодической проверке контейнеров-цистерн (съемных кузовов-цистерн) применяются требования п.п. 6.8.2.4.2–6.8.2.4.4. Кроме того, проверка, проводимая в соответствии с п. 6.8.2.4.3, должна включать осмотр внутреннего состояния котла.

6.9.5.3 Испытания и проверки в соответствии с п.п. 6.9.5.1 и 6.9.5.2 должны проводиться экспертом, уполномоченным компетентным органом. Экспертом, уполномоченным компетентным органом, выдается заключение о результатах испытаний и проверок. В заключении должен содержаться

перечень веществ, допущенных к перевозке в данном контейнере-цистерне (съемном кузове-цистерне) в соответствии с п. 6.9.4.4.

6.9.6 МАРКИРОВКА

6.9.6.1 Требования п. 6.8.2.5 применяются к маркировке контейнеров-цистерн (съемных кузовов-цистерн) из волокнита со следующими изменениями:
- табличка, прикрепляемая к цистерне, может быть также припрессована к котлу или выполнена из подходящего пластмассового материала;
- всегда должен указываться интервал расчетных температур.

6.9.6.2 Кроме того, применяются специальные положения раздела 6.8.4 д) (TM), если они указаны для соответствующей позиции в колонке 13 таблицы A главы 3.2.

ГЛАВА 6.10
ТРЕБОВАНИЯ К ИЗГОТОВЛЕНИЮ, ОБОРУДОВАНИЮ, ОФИЦИАЛЬНОМУ УТВЕРЖДЕНИЮ ТИПА, ПРОВЕРКЕ И МАРКИРОВКЕ ВАКУУМНЫХ ЦИСТЕРН ДЛЯ ОТХОДОВ

Примечание 1: *В отношении переносных цистерн и многоэлементных газовых контейнеров ООН (МЭГК) см. главу 6.7; в отношении вагонов-цистерн, съемных цистерн, контейнеров-цистерн и съемных кузовов-цистерн, котлы которых изготовлены из металла, а также вагонов-батарей и многоэлементных газовых контейнеров (МЭГК), за исключением МЭГК ООН, см. главу 6.8; в отношении цистерн из армированных волокном пластмасс см. главу 6.9.*

Примечание 2: *Настоящая глава применяется к контейнерам-цистернам и съемным кузовам-цистернам.*

6.10.1 ОБЩИЕ ПОЛОЖЕНИЯ

6.10.1.1 Определение

Примечание: *Цистерна, полностью удовлетворяющая требованиям главы 6.8, не считается «вакуумной цистерной для отходов».*

6.10.1.1.1. Термин «защищенная зона» означает следующие зоны:

а) в нижней части цистерны: сектор угла 60º по обе стороны от нижней образующей;

б) в верхней части цистерны: сектор угла 30º по обе стороны от верхней образующей;

6.10.1.2 Сфера применения

6.10.1.2.1. Специальные требования разделов 6.10.2-6.10.4 дополняют или изменяют главу 6.8 и применяются к вакуумным цистернам для отходов.

Вакуумные цистерны для отходов могут иметь открывающиеся днища, если, согласно требованиям главы 4.3 допускается слив перевозимых веществ снизу (обозначенные буквой «А» или «В» в третьей части кода цистерны, указанного в колонке 12 таблицы А главы 3.2, в соответствии с требованиями п.4.3.4.1.1).

Вакуумные цистерны для отходов должны отвечать требованиям главы 6.8, за исключением п.п.6.8.2.1.19, 6.8.2.1.20 и 6.8.2.1.21 и случаев, когда специальным положением, содержащимся в главе 6.10, предписано иное.

6.10.2 КОНСТРУКЦИЯ

6.10.2.1 Цистерны конструируются в расчете на давление, которое в 1,3 раза превышает давление наполнения или опорожнения, но составляет не менее 400 кПа (4 бар) (манометрическое давление). При перевозке веществ, для которых в главе 6.8 указано более высокое расчетное давление цистерны, должно применяться это более высокое давление.

6.10.2.2 Цистерны конструируются в расчете на внутреннее разрежение (вакуум) в 100 кПа (1 бар).

6.10.3 ЭЛЕМЕНТЫ ОБОРУДОВАНИЯ

6.10.3.1 Элементы оборудования располагают таким образом, чтобы они были защищены от опасности срыва или повреждения во время перевозки и погрузочно-разгрузочных работ. Это требование может быть выполнено путем расположения оборудования в так называемой «защищенной зоне» (см. п. 6.10.1.1.1).

6.10.3.2 Система опорожнения котлов снизу может состоять из наружного трубопровода с запорным клапаном, расположенным как можно ближе к котлу, и второго затвора в виде глухого фланца или другого эквивалентного устройства.

6.10.3.3 Положение и направление закрытия запорного(ых) клапана(ов), присоединенного(ых) к котлу или любому отсеку котла, разделенного на отсеки, должны быть четко обозначены, при этом должна иметься возможность их проверки с земли.

6.10.3.4 Во избежание потери содержимого в случае повреждения наружной арматуры наполнения и опорожнения (труб, боковых запорных устройств) внутренний запорный клапан или первый наружный запорный клапан (когда это применимо) и его седло должны быть защищены от опасности срыва под воздействием внешних нагрузок или должны иметь такую конструкцию, которая могла бы выдержать эти нагрузки. Устройство наполнения и опорожнения (включая фланцы и резьбовые заглушки) и предохранительные колпаки (если таковые имеются) должны быть надежно защищены от случайного открывания.

6.10.3.5 Цистерны могут иметь открывающиеся днища. Открывающиеся днища должны удовлетворять следующим требованиям:

а) конструкция днищ должна обеспечивать их герметичное закрытие;

б) должна быть исключена возможность их случайного открывания;

в) если механизм открывания имеет силовой привод, то в случае аварийного отказа силового привода днище должно оставаться надежно закрытым;

г) должно быть установлено предохранительное или блокирующее устройство, препятствующее открыванию днища в случае сохранения в цистерне остаточного давления. Это требование не применяется к открывающимся днищам с силовым приводом, если их функционирование надежно контролируется. В этом случае устройства управления должны функционировать в режиме автоматического слежения и находиться в таком месте, чтобы оператор имел возможность постоянно следить за движением днища и не подвергался опасности во время его открывания и закрывания;

д) должна быть предусмотрена защита открывающегося днища, предотвращающая его открывание под воздействием нагрузок, возникающих при опрокидывании контейнера-цистерны или съемного кузова-цистерны.

6.10.3.6 Вакуумные цистерны для отходов, оборудованные поршневым выталкивателем, предназначенным для облегчения очистки или опорожнения цистерны, должны иметь стопорные устройства, предотвращающие выпадение поршневого выталкивателя из цистерны в любом из его рабочих положений в случае приложения к нему усилия, равного максимальному рабочему давлению цистерны. Максимальное рабочее давление цистерн или отсеков, оснащенных

пневматическим поршневым выталкивателем, не должно превышать 100 кПа (1,0 бар). Поршневой выталкиватель должен изготавливаться таким образом и из таких материалов, чтобы при его перемещении не создавалось источника воспламенения. Поршневой выталкиватель может использоваться в качестве разделительной перегородки, если он закреплен неподвижно. Если какой либо элемент крепления поршневого выталкивателя находится с наружной стороны цистерны, он должен устанавливаться таким образом, чтобы обеспечивалась его защита от случайного повреждения.

6.10.3.7 Цистерны могут быть оборудованы всасывающими рукавами, если:

а) рукав имеет внутренний или наружный запорный клапан, установленный непосредственно на котле или на патрубке, приваренном к котлу. Между котлом или патрубком и наружным запорным клапаном может быть установлено поворотное зубчатое колесо, если оно расположено в защищенной зоне. Устройство управления запорным клапаном должно находиться в углублении или быть защищено кожухом от срыва в результате воздействия внешних нагрузок;

б) запорный клапан, предусмотренный в подпункте а), установлен таким образом, чтобы невозможно было осуществлять перевозку в случае, если он находится в открытом положении;

в) рукав сконструирован таким образом, чтобы цистерна не давала течи в результате аварийного удара о рукав.

6.10.3.8 На цистернах устанавливается следующее дополнительное эксплуатационное оборудование:

а) выпускной патрубок вакуумного (всасывающего) насоса, обеспечивающий отвод любых легковоспламеняющихся или токсичных паров в место, где они не будут создавать опасности;

б) пламяпрерывающее устройство на входном и выходном патрубках вакуумного (всасывающего) насоса, способного вызвать образование искр, которое устанавливается на цистерне, используемой для перевозки легковоспламеняющихся отходов;

в) насосы, способные создавать избыточное давление, оборудуются защитным устройством, устанавливаемом на трубопроводе, который может находится под давлением. Устройство устанавливается на срабатывание при давлении, не превышающем максимального рабочего давления цистерны;

г) между котлом или выходным отверстием устройства защиты от переполнения, установленного на котле, и трубопроводом, соединяющем котел с вакуумным (всасывающим) насосом, устанавливается запорный клапан;

д) цистерна оборудуется соответствующим манометром/вакуумметром, который устанавливается в таком положении, чтобы его показания могли легко считываться оператором вакуумного (всасывающего) насоса. Шкала манометра должна иметь контрольное деление, соответствующее максимальному рабочему давлению цистерны;

е) цистерна или каждый ее отсек, если она разделена на отсеки, должны быть снабжены уровнемером. В качестве уровнемеров могут использоваться смотровые стекла, если:

- они являются частью стенки цистерны и способны выдерживать такое же давление, как и цистерна или когда они установлены с наружной стороны цистерны;

- верхняя и нижняя соединительная арматура цистерны оборудована запорными клапанами, установленными непосредственно на котле, и таким образом, что перевозка при их открытом положении невозможна;
- они пригодны для использования при максимальном рабочем давлении цистерны;
- они расположены так, что исключается возможность их аварийного повреждения.

6.10.3.9 Котлы вакуумных цистерн для отходов должны быть оборудованы предохранительным клапаном с установленной перед ним разрывной мембраной.

Клапан должен автоматически открываться при давлении, составляющем 0,9-1,0 испытательного давления цистерны, на которой он установлен. Запрещается использование клапанов, срабатывающих под воздействием собственного веса, или клапанов с противовесом.

Разрывная мембрана должна разрываться не раньше момента, когда будет достигнуто давление, при котором клапан начинает открываться, и не позже того момента, когда это давление достигнет испытательного давления цистерны на которой она установлена.

Предохранительные устройства должны быть сконструированы так, чтобы они могли выдерживать динамические нагрузки, включая гидроудар.

В пространстве между разрывной мембраной и предохранительным клапаном должна быть предусмотрена возможность для установки манометра или другого измерительного прибора для обнаружения разрыва, прокола или течи в мембране, которые способны нарушить срабатывание предохранительного клапана.

6.10.4 ПРОВЕРКА

Вакуумные цистерны для отходов должны подвергаться, помимо испытаний в соответствии с п.6.8.2.4.3, внутреннему осмотру каждые 2,5 года.

ГЛАВА 6.11
ТРЕБОВАНИЯ К ПРОЕКТИРОВАНИЮ, ИЗГОТОВЛЕНИЮ, ПРОВЕРКЕ И ИСПЫТАНИЯМ КОНТЕЙНЕРОВ ДЛЯ ПЕРЕВОЗКИ НАВАЛОМ

6.11.1 ОПРЕДЕЛЕНИЯ

Для целей настоящего раздела:

"Контейнер закрытый для перевозки навалом" означает полностью закрытый контейнер для перевозки навалом, имеющий жесткую крышку, боковые и торцевые стенки и пол (включая днища хопперного типа). Этот термин включает контейнеры для перевозки навалом с открывающейся крышей, боковой или торцевой стенкой, которые могут закрываться. Закрытые контейнеры для перевозки навалом могут быть снабжены отверстиями, которые обеспечивают выпуск паров, газов и впуск воздуха и предотвращают при нормальных условиях перевозки утечку твердого содержимого, а также проникновение дождя и брызг;

"Контейнер для перевозки навалом с укрытием" означает открытый сверху контейнер для перевозки навалом с жестким днищем (включая днища хопперного типа), боковыми и торцевыми стенками и нежестким покрытием.

6.11.2 ПРИМЕНЕНИЕ И ОБЩИЕ ТРЕБОВАНИЯ

6.11.2.1 Контейнеры для перевозки навалом и их эксплуатационное и конструктивное оборудование должны быть сконструированы и изготовлены таким образом, чтобы выдерживать без потери содержимого внутреннее давление содержимого и нагрузки, возникающие при нормальных условиях погрузки-разгрузки и перевозки.

6.11.2.2 Если контейнер оборудован разгрузочным клапаном, то этот клапан должен быть способным закрепляться в закрытом положении, и вся разгрузочная система должна быть надлежащим образом защищена от повреждений. Клапаны с рычажными затворами должны предохраняться от случайного открывания, и положение «Открыто», «Закрыто» должно быть четко обозначено.

6.11.2.3 Код для обозначения типов контейнеров для перевозки навалом

Для обозначения типов контейнеров для перевозки навалом должны использоваться следующие коды:

Тип контейнеров для перевозки навалом	Код
Контейнер для перевозки навалом с укрытием	BK1
Контейнер для перевозки навалом закрытый	BK2

6.11.2.4 Компетентный орган может рассмотреть возможность использования альтернативных предписаний, обеспечивающих по меньшей мере равноценный уровень безопасности по сравнению с тем уровнем, который обеспечивается в соответствии с требованиями настоящей главы.

6.11.3 ТРЕБОВАНИЯ К ПРОЕКТИРОВАНИЮ, ИЗГОТОВЛЕНИЮ, ПРОВЕРКЕ И ИСПЫТАНИЯМ КОНТЕЙНЕРОВ, СООТВЕТСТВУЮЩИХ ПОЛОЖЕНИЯМ КБК, ИСПОЛЬЗУЕМЫХ В КАЧЕСТВЕ КОНТЕЙНЕРОВ ДЛЯ ПЕРЕВОЗКИ НАВАЛОМ

6.11.3.1 Требования к конструкции

6.11.3.1.1 Требования к конструкции считаются выполненными в том случае, если контейнер для перевозки навалом отвечает требованиям стандарта ISO 1496-4:1991 "Серия 1 Грузовые контейнеры – Технические условия и испытания – Часть 4: Контейнеры для твердых сыпучих грузов, работающие не под давлением", и если контейнер непроницаем для сыпучих веществ.

6.11.3.1.2 Контейнеры, сконструированные и испытанные в соответствии со стандартом ISO 1496-1:1990 "Серия 1 Грузовые контейнеры – Технические условия и испытания – Часть 1: Универсальные контейнеры общего назначения", должны быть оснащены эксплуатационным оборудованием, которое, включая его соединения с контейнером, предназначено для усиления торцевых стенок и повышения, при необходимости, прочности в продольном направлении с целью выполнения соответствующих требований стандарта ISO 1496-4:1991, касающихся испытаний.

6.11.3.1.3 Контейнеры для перевозки навалом должны быть непроницаемыми для сыпучих веществ. Если для обеспечения непроницаемости контейнера для сыпучих веществ используется вкладыш, то он должен быть изготовлен из подходящего материала. Прочность материала вкладыша и его конструкция должны соответствовать вместимости контейнера и его предполагаемому назначению. Соединения и запорные устройства вкладыша должны выдерживать давление и динамические воздействия, которые могут возникать при нормальных условиях погрузки-разгрузки и перевозки. В случае вентилируемых контейнеров для перевозки навалом вкладыш не должен препятствовать функционированию вентиляционных устройств.

6.11.3.1.4 Эксплуатационное оборудование контейнеров для перевозки навалом, опорожняемых путем опрокидывания, должно выдерживать общую массу наполнения в опрокинутом положении.

6.11.3.1.5 Съемная крыша (секция крыши), боковая или торцевая стенка должны быть оборудованы запорными устройствами с предохранительными приспособлениями, показывающими положение "Закрыто" лицу, находящемуся на уровне земли.

6.11.3.2 Эксплуатационное оборудование

6.11.3.2.1 Устройства для наполнения разгрузки должны быть сконструированы и размещены таким образом, чтобы они были защищены от опасности срыва или повреждения во время перевозки, погрузки и разгрузки. Устройства для наполнения и разгрузки должны быть предохранены от случайного открывания. Положения "открыто" и "закрыто" и направление закрывания должны быть четко указаны.

6.11.3.2.2 Уплотнения отверстий должны быть устроены таким образом, чтобы исключалась возможность любого повреждения в результате эксплуатации, наполнения и опорожнения контейнера для перевозки навалом.

6.11.3.2.3 Если необходимо вентилирование, контейнеры для перевозки навалом должны быть оборудованы вентиляционными устройствами, обеспечивающими воздухообмен путем естественной конвекции, например с помощью отверстий, или путем использования активных элементов, например вентиляторов. Система вентиляции должна быть рассчитана таким образом, чтобы предотвращать возникновение в контейнере отрицательного давления (вакуума). Элементы вентиляционной системы контейнеров для перевозки навалом, предназначенных для перевозки легковоспламеняющихся веществ или веществ, выделяющих легковоспламеняющиеся газы или пары, должны быть сконструированы таким образом, чтобы они не являлись источником возгорания.

6.11.3.3 Проверка и испытания

6.11.3.3.1 Контейнеры, используемые, обслуживаемые или утвержденные как контейнеры для перевозки навалом в соответствии с требованиями настоящего раздела, должны испытываться и утверждаться в соответствии с КБК.

6.11.3.3.2 Контейнеры, используемые и квалифицируемые как контейнеры для перевозки навалом, должны проходить периодические проверки в соответствии с КБК.

6.11.3.4 Маркировка

6.11.3.4.1 Контейнеры, используемые как контейнеры для перевозки навалом, должны иметь маркировку в виде таблички о допуске по условиям безопасности в соответствии с КБК.

6.11.4 ТРЕБОВАНИЯ К ПРОЕКТИРОВАНИЮ, ИЗГОТОВЛЕНИЮ И УТВЕРЖДЕНИЮ КОНТЕЙНЕРОВ ДЛЯ ПЕРЕВОЗКИ НАВАЛОМ, КРОМЕ КОНТЕЙНЕРОВ, СООТВЕТСТВУЮЩИХ ПОЛОЖЕНИЯМ КБК

***Примечание**: Когда контейнеры, соответствующие положениям настоящего раздела, используются для перевозки твердых веществ навалом/насыпью, в накладной должна быть сделана следующая запись: "Контейнер для перевозки навалом ВК(х), утвержденный компетентным органом…" (см. п. 5.4.1.1.17),*
где (х) заменяется цифрой 1 или 2 согласно коду контейнера для перевозки навалом по п. 6.11.2.3.

6.11.4.1 Контейнеры для перевозки навалом, охватываемые настоящим разделом, включают открытые корзины, морские контейнеры для перевозки навалом, бункеры для перевозки грузов навалом/насыпью, съемные кузова, корытообразные контейнеры, контейнеры на опоре каткового типа и грузовые отделения вагонов.

6.11.4.2 Контейнеры для перевозки навалом должны быть сконструированы и изготовлены таким образом, чтобы они были достаточно прочными и выдерживали удары и нагрузки, обычно возникающие во время перевозки, в том числе, когда это применимо, во время перегрузки с одного вида транспорта на другой.

6.11.4.3 (зарезервировано)

6.11.4.4 Контейнеры для перевозки навалом должны быть утверждены компетентным органом, и утверждение должно включать код для обозначения типа контейнера для перевозки навалом в соответствии с п. 6.11.2.3 и соответствующие требования в отношении проверки и испытаний.

6.11.4.5 Если для удержания опасных грузов необходимо использовать вкладыш, вкладыш должен отвечать положениям п. 6.11.3.1.3.

ЧАСТЬ 7
ПОЛОЖЕНИЯ, КАСАЮЩИЕСЯ УСЛОВИЙ ПЕРЕВОЗКИ, ПОГРУЗКИ, ВЫГРУЗКИ И ОБРАБОТКИ ГРУЗОВ

ГЛАВА 7.1
ОБЩИЕ ПОЛОЖЕНИЯ

7.1.1 При перевозке опасных грузов должны выполняться требования, касающиеся условий перевозки определенного груза, обеспечивающие сохранность груза, вагонов и контейнеров с учетом использования определенного способа перевозки в соответствии с положениями настоящей главы и главы 7.2 о перевозке грузов в грузовых местах (упаковках), главы 7.3 о перевозке груза навалом/насыпью. Кроме того, должны соблюдаться положения главы 7.5, касающиеся погрузки, выгрузки и обработки грузов.
Специальные положения настоящей части, относящиеся к определенным опасным грузам, указаны в колонках 16, 17 и 18 таблицы А главы 3.2.

7.1.2 Транспортное средство и погруженный в него груз при контрейлерной перевозке должны соответствовать положениям Европейского соглашения о международной дорожной перевозке опасных грузов ДОПОГ*.

7.1.3 Крупнотоннажные контейнеры, переносные цистерны и контейнеры-цистерны, соответствующие определению термина "контейнер", содержащемуся в КБК, не разрешается использовать для перевозки опасных грузов, если крупнотоннажный контейнер или рама переносной цистерны или контейнера-цистерны не удовлетворяют положениям КБК.

7.1.4 Крупнотоннажный контейнер может предъявляться к перевозке только в том случае, если он является конструктивно пригодным. Термин "конструктивно пригодный" означает, что контейнер не имеет крупных дефектов в конструкционных деталях и узлах, таких как: верхняя и нижняя боковые балки, порог двери и ее стык, поперечные детали покрытия пола, угловые стойки и угловые фитинги. "Крупными дефектами" являются изгибы или выбоины глубиной более 19 мм в конструкционных деталях, независимо от их длины; трещины или разломы конструкционных деталей; более одного соединения или неправильное соединение (например, внахлест) верхних или нижних торцевых балок или дверных стыков, либо более двух соединений в любой верхней или нижней боковой балке или любое соединение в дверном пороге или угловых стойках; дверные петли и другая металлическая фурнитура, которые заклинены, деформированы, поломаны, отсутствуют или являются в том или ином отношении непригодными; негерметичные прокладки, изоляционные материалы и уплотнители; какие-либо нарушения общей конфигурации, являющиеся достаточно значительными, чтобы препятствовать надлежащему применению погрузочно-разгрузочных средств, установке и закреплению на вагоне или фитинговой платформе. Кроме того, недопустимо ухудшение состояния любой детали контейнера, независимо от конструкционного материала, например проржавевший металл стенок. Допустим, однако, нормальный износ, включая окисление (ржавчину), незначительные погнутости, вмятины и царапины, а также другие повреждения, не влияющие на пригодность к использованию или на стойкость к воздействию атмосферы.
Перед загрузкой контейнер должен быть проверен отправителем, с тем чтобы убедиться в отсутствии в нем каких-либо остатков ранее перевозимого груза и в отсутствии выступов на внутренних стенках и поверхности пола.

7.1.5 (зарезервировано)

7.1.6 (зарезервировано)

7.1.7 (зарезервировано)

---

* Это соглашение включает также специальные соглашения, которые подписали страны, задействованные в данных перевозках.

ГЛАВА 7.2
ПОЛОЖЕНИЯ, КАСАЮЩИЕСЯ ПЕРЕВОЗКИ ГРУЗОВЫХ МЕСТ (УПАКОВОК)

7.2.1 Если в разделах 7.2.2–7.2.4 не предусмотрено иное, то опасные грузы, упакованные в тару, могут перевозиться:

а) в крытых вагонах или в закрытых контейнерах; или
б) в вагонах или контейнерах с укрытием[1] или
в) в открытых вагонах или в открытых контейнерах.[1]

7.2.2 Грузовые места, включающие тару, изготовленную из чувствительных к влаге материалов, должны перевозиться в крытых вагонах и контейнерах или в вагонах или контейнерах с укрытием [1].

7.2.3 (зарезервировано)

7.2.4 Если в какой-либо позиции в колонке 16 таблицы А главы 3.2 указан код, начинающийся с буквы "W", то применяются следующие специальные положения:

W1 грузовые места перевозятся в крытых вагонах и контейнерах или в вагонах и контейнерах с укрытием [1];

W2 вещества и изделия класса 1 должны быть погружены в крытые вагоны или контейнеры. Изделия, которые из-за своих размеров или массы не могут быть погружены в крытые вагоны или контейнеры, могут перевозиться и на открытом подвижном составе, то такие грузы необходимо укрыть. Вагоны, погруженные веществами и изделиями подклассов 1.1, 1.2, 1.3, 1.5 и 1.6, в том числе, если они погружены в контейнере, должны иметь искрозащиту.

Если используют вагоны с полом из горючих материалов, искрозащитная облицовка не должна наноситься непосредственно на пол.

Воинские отправки с веществами и изделиями класса 1, которые относятся к вооружению или грузам воинского назначения, можно перевозить также на открытом подвижном составе при соблюдении следующих условий:

- отправки должны сопровождаться либо воинским караулом, либо военизированной охраной;
- запальные устройства, имеющие менее 2-х эффективных предохранительных устройств, должны быть сняты, если эти вещества и изделия не помещены в закрытых военных транспортных средствах;

Перевозка веществ и изделий класса 1 в контейнерах, подпадающих под определение «среднетоннажный контейнер», согласно Приложению 8 к СМГС, не допускается.

W3 при перевозке сыпучих порошкообразных веществ, а также пиротехнических средств, пол контейнера должен иметь неметаллическую поверхность или покрытие;

W4 (зарезервировано)

W5 грузовые места не разрешается перевозить в контейнерах объемом менее 3 м^3;

W6 (зарезервировано)

W7 Упаковки должны перевозиться в крытом вагоне или закрытом контейнере, в которых обеспечивается достаточная вентиляция;

W8 грузовые места, на которые нанесен дополнительно знак опасности № 1, перевозятся только в вагонах с искрозащитой, в том числе, если эти вещества загружены в крупнотоннажный контейнер;

W9 грузовые места должны перевозиться в крытом вагоне, в

[1] Перевозка в открытых вагонах и контейнерах, в вагонах и контейнерах с укрытием назначением или транзитом по территории Российской Федерации, Республике Беларусь, Украине производится по согласованию.

	вагоне с открывающейся крышей или в закрытом контейнере.
W10	КСМ должны перевозиться в крытых вагонах или в вагонах с укрытием или в закрытых или контейнерах с укрытием [1].
W11	КСМ, за исключением КСМ из металла или жесткой пластмассы, должны перевозиться в крытых вагонах или в вагонах с укрытием или в закрытых или контейнерах с укрытием [1].
W12	КСМ типа 31HZ2 должны перевозить в крытых вагонах или в закрытых контейнерах.
W13	В случае упаковки в мешки типов 5H1, 5L1 или 5M1 они должны перевозиться в крытых вагонах или в закрытых контейнерах
W14	Аэрозоли, перевозимые в целях переработки или утилизации в соответствии со специальным положением 327 главы 3.3, должны перевозиться только в открытых или вентилируемых вагонах и контейнерах

ГЛАВА 7.3
ПОЛОЖЕНИЯ, КАСАЮЩИЕСЯ ПЕРЕВОЗКИ ГРУЗОВ НАВАЛОМ

7.3.1 ОБЩИЕ ПОЛОЖЕНИЯ

7.3.1.1 Опасные грузы могут перевозиться навалом/насыпью в контейнерах, контейнерах для перевозки навалом или вагонах только в том случае, если

а) в колонке 10 таблицы А главы 3.2 указано специальное положение, обозначенное кодом ВК (см п. 7.3.2.1), разрешающее такой способ перевозки, и если в дополнение к положениям настоящего раздела соблюдены специальные положения, приведенные в разделе 7.3.2; или

б) в колонке 17 таблицы А главы 3.2 указано специальное положение, обозначенное кодом „VW", разрешающее такой способ перевозки, и если в дополнение к положениям настоящего раздела соблюдены специальные положения, приведенные в разделе 7.3.3.

Неочищенная порожняя тара может перевозиться навалом, если этот способ перевозки не запрещен другими положениями Прил. 2 к СМГС.

Для контейнеров малых, предусмотренных для перевозки грузов навалом, применяются такие же предписания, как и к таре, если специальные положения раздела 7.3.3 не предусматривают иное.

Примечание: *Положения, касающиеся перевозки в цистернах, см. в главах 4.2 и 4.3*.

7.3.1.2 Вещества, способные перейти в жидкое состояние при температурах, которые могут возникнуть в ходе перевозки, не допускаются к перевозке навалом/насыпью.

7.3.1.3 Контейнеры, контейнеры для перевозки навалом или кузова вагонов должны быть непроницаемыми для сыпучих веществ и закрываться таким образом, чтобы при нормальных условиях перевозки не могла произойти утечка содержимого, в том числе в результате вибрации или изменения температуры, влажности или давления.

7.3.1.4 Твердые вещества, перевозимые навалом/насыпью, должны загружаться и равномерно распределяться таким образом, чтобы свести к минимуму перемещения, которые могли бы привести к повреждению контейнера, контейнера для перевозки навалом, вагона или просыпанию опасных грузов.

7.3.1.5 Если контейнер, контейнер для перевозки навалом, вагон оборудованы вентиляционными устройствами, эти устройства не должны засоряться и должны находиться в исправном рабочем состоянии.

7.3.1.6 Твердые вещества, перевозимые навалом/насыпью, не должны опасно реагировать или значительно снижать прочность материалов, из которых изготовлены контейнер, контейнер для перевозки навалом, вагон, прокладки, оборудование, включая крышки, брезент, другой материал укрытия, защитное покрытие, соприкасающееся с грузом. Контейнеры, контейнеры для перевозки навалом или вагоны должны быть сконструированы или приспособлены к перевозке таким образом, чтобы вещества не могли забиваться в щели между элементами деревянного настила или соприкасаться с частями контейнера, контейнера для перевозки навалом или вагона, которые могут быть повреждены в результате воздействия перевозимых веществ или их остатков.

7.3.1.7 Перед погрузкой и предъявлением к перевозке каждый контейнер, контейнер для перевозки навалом или вагон должен быть проверен и, при необходимости, очищен с внутренней или внешней поверхности от остатков груза, которые могли бы:

- вызвать опасную реакцию с веществом, которое должно перевозиться;
- нарушить конструктивную целостность контейнера или вагона;
- снизить способность контейнера или вагона к удержанию опасных грузов.

7.3.1.8 Во время перевозки на внешних поверхностях контейнера, контейнера для перевозки навалом или кузова вагона не должно быть остатков опасных веществ.

7.3.1.9 Если последовательно установлено несколько запорных устройств, перед наполнением первым должно закрываться устройство, наиболее близко расположенное к содержимому.

7.3.1.10 Порожние контейнеры, контейнеры для перевозки навалом или вагоны, в которых перевозилось опасное вещество навалом/насыпью, должны удовлетворять тем же требованиям Прил.2 к СМГС, что и груженые контейнеры, контейнеры для перевозки навалом или вагоны, если только не были приняты соответствующие меры для устранения всякой опасности.

7.3.1.11 Если контейнер, контейнер для перевозки навалом или вагон используется для перевозки навалом/насыпью грузов, характеризующихся опасностью взрыва пыли или выделения легковоспламеняющихся паров (например, некоторые отходы), то должны быть приняты меры для устранения источников возгорания и для предотвращения опасных электростатических разрядов во время перевозки, погрузки или выгрузки вещества.

7.3.1.12 Вещества, например отходы, которые могут опасно реагировать друг с другом, а также вещества, относящиеся к различным классам, и грузы, не подпадающие под действие Прил.2 к СМГС, которые способны опасно реагировать друг с другом, не должны соприкасаться в одном и том же контейнере, контейнере для перевозки навалом или вагоне. Опасными реакциями являются:

а) горение и/или выделение значительного количества тепла;
б) выделение легковоспламеняющихся и/или токсичных газов;
в) образование коррозионных жидкостей; или
г) образование неустойчивых веществ.

7.3.1.13 Перед загрузкой контейнер, контейнер для перевозки навалом или вагон должны быть осмотрены, с тем чтобы убедиться в том, что они конструктивно пригодны, что на их внутренних стенках, потолке и полу отсутствуют выступы или повреждения и что на внутренних вкладышах или на оборудовании для удержания вещества не имеется разрезов, разрывов или любых повреждений, которые поставили бы под угрозу их способность удерживать груз. Термин "конструктивно пригодный" означает, что контейнер, контейнер для перевозки навалом или вагон не имеет крупных дефектов в таких своих конструкционных компонентах, как верхние и нижние боковые балки, верхние и нижние торцевые поперечные элементы, порог двери и ее стык, поперечные детали покрытия пола, угловые стойки и угловые фитинги контейнера или контейнера для перевозки навалом. Крупными дефектами являются:

а) изгибы, трещины или разрывы в конструкционных или опорных элементах, которые нарушают целостность контейнера или кузова транспортного средства;
б) более одного соединения или неправильное соединение (например, внахлест) в верхних или нижних торцевых поперечных элементах или в дверных стыках;
в) более двух соединений в любой верхней или нижней боковой балке;
г) любое соединение в дверном пороге или угловых стойках;
д) дверные петли и другая металлическая гарнитура, которые заклинены, деформированы, поломаны, отсутствуют или являются в том или ином отношении непригодными;
е) негерметичные прокладки, изоляционные материалы и уплотнители;
ж) любые нарушения общей конфигурации контейнера или контейнера для перевозки навалом, являющиеся достаточно значительными, чтобы препятствовать надлежащему расположению погрузочно-разгрузочнго оборудования, установке и закреплению на вагоне или другом транспортном средстве;
з) любое повреждение в подъемных приспособлениях или в местах подсоединения погрузочно-разгрузочного оборудования; или
и) любое повреждение сервисного или эксплуатационного оборудования.

7.3.2 ДОПОЛНИТЕЛЬНЫЕ ПОЛОЖЕНИЯ, КАСАЮЩИЕСЯ ПЕРЕВОЗКИ ГРУЗОВ НАВАЛОМ/НАСЫПЬЮ, КОГДА ПРИМЕНЯЮТСЯ ПОЛОЖЕНИЯ П. 7.3.1.1 а)

7.3.2.1 Коды ВК1 и ВК2, указанные в колонке 10 таблицы А главы 3.2, означают следующее:

ВК1: разрешается перевозка в контейнерах для перевозки навалом с укрытием;
ВК2: разрешается перевозка в закрытых контейнерах для перевозки навалом.

7.3.2.2 Используемый контейнер для перевозки навалом должен отвечать требованиям главы 6.11.

7.3.2.3 Грузы класса 4.2

Общая масса груза, перевозимого в контейнере для перевозки навалом, должна быть такой, чтобы температура самовозгорания груза превышала 55ºС.

7.3.2.4 Грузы класса 4.3

Эти грузы должны перевозиться в водонепроницаемых контейнерах для перевозки навалом.

7.3.2.5 Грузы класса 5.1

Контейнеры для перевозки навалом должны быть сконструированы или приспособлены таким образом, чтобы грузы не могли соприкасаться с деревом или любым другим несовместимым материалом.

7.3.2.6 Грузы класса 6.2

7.3.2.6.1 Материалы животного происхождения класса 6.2.

Материалы животного происхождения, содержащие инфекционные вещества (№№ ООН 2814, 2900 и 3373), разрешается перевозить в контейнерах для перевозки навалом при соблюдении следующих условий:

а) разрешается использовать контейнеры для перевозки навалом с укрытием (ВК1) при условии, что они не заполнены до их максимальной вместимости во избежание соприкосновения веществ с материалом укрытия. Разрешается использовать также закрытые контейнеры для перевозки навалом (ВК2).
б) закрытые контейнеры для перевозки навалом и контейнеры для перевозки навалом с укрытием, а также их отверстия должны быть герметичными благодаря их конструкции или использованию подходящего вкладыша.
в) материалы животного происхождения должны тщательно обрабатываться соответствующим дезинфицирующим средством до их погрузки.
г) груз в контейнерах для перевозки навалом с укрытием должен быть накрыт дополнительным вкладышем, поверх которого укладывается абсорбирующий материал, обработанный соответствующим дезинфицирующим средством.
д) закрытые контейнеры для перевозки навалом или контейнеры для перевозки навалом с укрытием не должны вновь использоваться до тех пор, пока они не будут тщательно очищены и дезинфицированы.

***Примечание**: Соответствующие национальные органы здравоохранения могут требовать выполнения дополнительных положений*.

7.3.2.6.2 Отходы класса 6.2 (№ООН 3291).

а) (зарезервировано)
б) Закрытые контейнеры для перевозки навалом и их отверстия должны иметь герметичную конструкцию. Данные контейнеры для перевозки навалом должны иметь непористые внутренние поверхности не должны иметь трещин и конструктивных особенностей, которые могут повредить тару изнутри, затруднить дезинфекцию и сделать возможным случайное высвобождение.
в) Отходы с № ООН 3291 должны помещаться в закрытый контейнер для перевозки навалом в герметично закрытых полимерных мешках, испытанных и утвержденных согласно типу ООН для твердых веществ группы упаковки II и маркированных в соответствии с п. 6.1.3.1. Такие полимерные мешки должны выдерживать испытания на сопротивление разрыву и на стойкость к ударным нагрузкам в соответствии со стандартом ISO 7765-1:1988 «Пленка и листы пластиковые. Определение ударной прочности методом свободно падающего пробойника. Часть 1 Ступенчатый метод» и стандартом ISO 6683-2:1983 «Пластмассы.

Пленка и листы. Определение сопротивления разрыву. Часть 2: Метод Элмендорфа». Мешок должен иметь ударную прочность не менее 165 г и сопротивление разрыву не менее 480 г как в параллельных, так и в перпендикулярных плоскостях по отношению к длине мешка. Максимальная масса нетто полимерного мешка должна составлять 30 кг.

г) Одиночные изделия весом более 30 кг, такие, как загрязненные матрасы, могут перевозиться по разрешению компетентного органа без упаковки в полимерный мешок.

д) Отходы с № ООН 3291, содержащие жидкости, должны перевозиться только в полимерных мешках, содержащих абсорбирующий материал в количестве, достаточном для поглощения всей жидкости без ее просачивания в контейнер для перевозки навалом.

е) Отходы с № ООН 3291, содержащие острые предметы, должны перевозиться только в жесткой таре, испытанной согласно типу ООН, которая удовлетворяет положениям инструкций P621, IBC620 или LP621.

ж) Может также использоваться жесткая тара, указанная в инструкциях по упаковке P621, IBC620 или LP621. Она должна надлежащим образом закрепляться для предотвращения повреждения при нормальных условиях перевозки. Отходы, перевозимые совместно в жесткой таре и в полимерных мешках в одном и том же закрытом контейнере для перевозки навалом, должны быть соответствующим образом отделены друг от друга с помощью подходящих жестких средств изоляции или перегородок, сеток или других способов закрепления, чтобы предотвратить повреждение тары при нормальных условиях перевозки.

з) Отходы с № ООН 3291 в полимерных мешках не должны плотно укладываться в закрытый контейнер для перевозки навалом, чтобы не нарушить герметичность мешков.

и) Закрытый контейнер для перевозки навалом проверяется на предмет утечки или просыпания после каждой перевозки. Запрещается использовать закрытый контейнер для перевозки навалом, если в нем обнаружена утечка или россыпь отходов с № ООН 3291 до очистки и, если необходимо, дезинфекции или обеззараживания с помощью соответствующего средства. Запрещается перевозка отходов с № ООН 3291 совместно с другими грузами, кроме медицинских и ветеринарных отходов. Медицинские и ветеринарные отходы, перевозимые в том же закрытом контейнере для перевозки навалом, должны проверяться на возможное заражение.

7.3.2.7 Материалы класса 7

В отношении перевозки неупакованных радиоактивных материалов см. п. 4.1.9.2.3.

7.3.2.8 Грузы класса 8

Эти грузы должны перевозиться в водонепроницаемых контейнерах для перевозки навалом.

7.3.3 СПЕЦИАЛЬНЫЕ ПОЛОЖЕНИЯ, КАСАЮЩИЕСЯ ПЕРЕВОЗКИ НАВАЛОМ/НАСЫПЬЮ, КОГДА ПРИМЕНЯЮТСЯ ПОЛОЖЕНИЯ ПУНКТА 7.3.1.1 б)

Если в какой-либо позиции в колонке 17 таблицы А главы 3.2 указан код, начинающийся с букв "VW", то применяются следующие специальные положения:

VW1 разрешается перевозка навалом/насыпью в крытых вагонах и закрытых контейнерах, в вагонах и крупнотоннажных контейнерах с укрытием или в вагонах с открывающейся крышей[1,2];

VW2 перевозка навалом/насыпью разрешается в вагонах с металлическим кузовом с открывающейся крышей, в закрытых металлических крупнотоннажных контейнерах или в металлических крупнотоннажных контейнерах с негорючим укрытием[1];

---

[1] Перевозка в открытых вагонах и контейнерах, в вагонах и контейнерах с укрытием назначением или транзитом по территории Российской Федерации, Республики Беларусь, Украины производится по согласованию

[2].Перевозка навалом/насыпью в/из Республику Беларусь, Российскую Федерацию, Украину в крытых вагонах и контейнерах осуществляется только в приватных или сданных в аренду, за исключением специализированных вагонов и контейнеров для перевозки данных грузов

VW3 перевозка навалом/насыпью разрешается в вагонах и крупнотоннажных контейнерах с укрытием[1], с достаточной вентиляцией и в вагонах с открывающейся крышей. Необходимо провести соответствующие мероприятия, чтобы не допустить любую утечку груза, особенно его жидких компонентов

VW4 разрешается перевозка навалом/насыпью в крытых вагонах и закрытых крупнотоннажных контейнерах с металлическим кузовом, в вагонах с открывающейся крышей и в вагонах и контейнерах с металлическим кузовом с укрытием[1]. Для номеров ООН 2008, 2009, 2210, 2545, 2546, 2881, 3189 и 3190 разрешается перевозка навалом/насыпью только твердых отходов;

VW5 разрешается перевозка навалом/насыпью в специально оборудованных вагонах и контейнерах. Кузова специально оборудованных вагонов и контейнеров, а также их затворы должны соответствовать общим требованиям по упаковке согласно п.п. 4.1.1.1, 4.1.1.2, 4.1.1.8 Отверстия, используемые для погрузки и разгрузки, должны закрываться герметично;

VW6 разрешается перевозка навалом/насыпью в вагонах с открывающейся крышей и в закрытых крупнотоннажных контейнерах;

VW7 перевозка навалом в крытых вагонах и закрытых контейнерах, в вагонах и крупнотоннажных контейнерах с укрытием[1], и в вагонах с открывающейся крышей разрешается только для веществ в кусках;

VW8 разрешается перевозка навалом/насыпью в вагонах или крупнотоннажных контейнерах с укрытием, покрытых непромокаемым и негорючим материалом[1], в вагонах с открывающейся крышей или в закрытых контейнерах;

Вагоны и контейнеры должны быть сконструированы таким образом, чтобы содержащиеся в них вещества не могли соприкасаться с деревом или каким-либо другим горючим материалом или чтобы вся поверхность пола и стенок, в случае, если они изготовлены из дерева или другого горючего материала, имела непроницаемую огнестойкую обшивку или была покрыта силикатом натрия или аналогичным веществом;

VW9 разрешается перевозка навалом/насыпью в вагонах и крупнотоннажных контейнерах с укрытием[1], в вагонах с открывающейся крышей и в закрытых контейнерах. Для веществ класса 8 кузов вагона или корпус контейнера должны иметь соответствующее химически стойкое внутреннее покрытие;

VW10 разрешается перевозка навалом/насыпью в вагонах и крупнотоннажных контейнерах с укрытием[1], в закрытых контейнерах и в вагонах с открывающейся крышей. Вагоны или контейнеры должны быть герметичными или герметизированными с помощью, например, соответствующей и достаточно прочной внутренней облицовки;

VW11 разрешается перевозка навалом/насыпью в специально оборудованных вагонах и контейнерах. Корпуса специально оборудованных вагонов и контейнеров должны иметь герметически закрывающиеся отверстия для погрузки и выгрузки. Вещества должны быть погружены таким образом, чтобы не возникала опасность для людей, животных и окружающей среды;

VW12 вещества, которые непригодны для перевозки в вагонах-цистернах, переносных цистернах или контейнерах-цистернах вследствие своей повышенной температуры, перевозятся в специальных вагонах или контейнерах, изготовленных в соответствии с требованиями компетентных органов страны происхождения груза. Если страна происхождения не является участницей СМГС, то установленные условия должны быть признаны компетентным органом первой страны, являющейся участницей СМГС, по пути

следования груза;

VW13 разрешается перевозка навалом/насыпью в специально оборудованных вагонах или крупнотоннажных контейнерах, соответствующих стандартам, указанным компетентным органом страны происхождения груза. Если страна происхождения не является участницей СМГС, то установленные условия должны быть признаны компетентным органом первой страны, являющейся участницей СМГС, по пути следования груза;

VW14 (1) отработанные батареи могут перевозиться навалом в специально оборудованных вагонах или контейнерах. Использование пластмассовых контейнеров (ящиков) крупных размеров не разрешается. Малые пластмассовые контейнеры должны быть способны, при их полной загрузке, выдержать без нарушения целостности испытание на удар при сбрасывании с высоты 0,8 м на твердую поверхность при температуре минус 18°С;

(2) грузовые отделения вагонов или контейнеров должны быть выполнены из стали, стойкой к воздействию коррозионных веществ, содержащихся в батареях. Менее коррозионно-стойкие стали могут использоваться в случаях, когда толщина стенок достаточно велика или когда имеется коррозионно-стойкая пластмассовая облицовка/покрытие;

При конструировании грузовых отделений вагонов или контейнеров необходимо учитывать возможность наличия остаточного электрического напряжения и динамических воздействий от перемещения батарей;

Примечание: *Коррозионно-стойкой считается сталь, степень коррозии которой составляет не более 0,1 мм в год*.

(3) конструкция грузовых отделений вагонов или контейнеров в ходе перевозки должна исключать возможность утечки из них коррозионных веществ;

(4) перед загрузкой грузовые отделения вагонов или контейнеров и их оборудование должны быть проверены отправителем. Загрузка вагонов или контейнеров с поврежденными грузовыми отделениями не разрешается. Высота загрузки грузовых отделений вагона или контейнера не должна превышать высоту стенок отделений вагона или контейнера.

(5) в грузовых отделениях вагонов или контейнеров запрещается перевозить батареи, содержащие вещества, а также иные грузы, способные вступить в опасную реакцию друг с другом (см. "Реакция опасная" в разделе 1.2.1). На наружной поверхности грузовых отделений вагонов или контейнеров не должны находиться коррозионные вещества, содержащиеся в батареях.

VW15 Разрешается перевозка навалом/насыпью веществ или смесей (таких, как препараты или отходы), содержащих не более 1 000 мг/кг вещества, которому присвоен данный номер ООН в крытых вагонах, в вагонах с укрытием, в вагонах с открывающейся крышей, в закрытых контейнерах и крупнотоннажных контейнерах с укрытием[1].

Кузова вагонов или контейнеры должны быть герметичными или быть герметизированы, например посредством подходящей и достаточно прочной внутренней облицовки.

VW16 Перевозка навалом/насыпью разрешается в соответствии с положениями п. 4.1.9.2.3.

VW17 Перевозка навалом/насыпью ОПРЗ-I разрешается в соответствии с положениями п. 4.1.9.2.3.

ГЛАВА 7.4
ПОЛОЖЕНИЯ, КАСАЮЩИЕСЯ ПЕРЕВОЗКИ В ЦИСТЕРНАХ

Опасный груз может перевозиться в цистернах только в том случае, если в колонках 10 или 12 таблицы А главы 3.2 указан код цистерны или если выдано разрешение компетентного органа, как это предусмотрено в п. 6.7.1.3. Перевозка осуществляется в соответствии с положениями глав 4.2 или 4.3.

ГЛАВА 7.5
ПОЛОЖЕНИЯ, КАСАЮЩИЕСЯ ПОГРУЗКИ, ВЫГРУЗКИ И ОБРАБОТКИ ГРУЗОВ

7.5.1 ОБЩИЕ ПОЛОЖЕНИЯ

***Примечание**: Для целей настоящего раздела установка контейнера, контейнера для перевозки навалом, контейнера-цистерны, переносной цистерны или автотранспортного средства на вагон рассматривается в качестве погрузки, а их снятие с вагона - в качестве разгрузки*

7.5.1.1 Размещение и крепление опасных грузов в вагонах и контейнерах, а также контейнеров с опасными грузами на открытом подвижном составе должно производиться в соответствии с требованиями правил погрузки и крепления грузов в вагонах и контейнерах и Прил. 2 к СМГС и обеспечивать их устойчивость и невозможность перемещения внутри вагона или контейнера. Материал, используемый для крепления груза, должен быть инертным по отношению к перевозимому опасному грузу.

7.5.1.2 Погрузка не должна осуществляться, если:

- результаты проверки документов

или

- результаты осмотра вагона или, если таковые имеются, крупнотоннажного контейнера, контейнера для перевозки навалом, контейнера-цистерны, переносной цистерны или автотранспортного средства, а также их оборудования, используемого при погрузке и разгрузке,

свидетельствуют о том, что вагон, крупнотоннажный контейнер, контейнер для перевозки навалом, контейнер-цистерна, переносная цистерна, автотранспортное средство или их оборудование не удовлетворяют установленным нормативным требованиям

7.5.1.3 Перед погрузкой вагон или контейнер должны быть осмотрены снаружи и изнутри, чтобы убедиться в отсутствии каких-либо повреждений, способных нарушить целостность упаковок, которые будут в них погружены. Разгрузка не должна осуществляться, если в результате вышеупомянутых проверок выявлены недостатки, которые могут негативно сказаться на эксплуатационной или общей безопасности разгрузки.

7.5.1.4 Некоторые опасные грузы могут перевозиться с применением специальных положений, указанных в колонке 18 таблицы А главы 3.2, и изложенных в разделе 7.5.11, некоторые опасные грузы могут перевозиться только повагонной отправкой.

7.5.1.5 Когда требуется маркировка манипуляционным знаком по п. 5.2.1.9, упаковки должны размещаться в положении, соответствующем такой маркировке.
***Примечание:** Упаковки с жидкими опасными грузами рекомендуется укладывать под упаковками с твёрдыми опасными грузами.*

7.5.2 СОВМЕСТНАЯ ПОГРУЗКА ОПАСНЫХ ГРУЗОВ

7.5.2.1 Запрещается совместная погрузка опасных грузов, имеющих различные знаки опасности, в один вагон или контейнер, за исключением случаев, когда согласно таблице 7.5.2.1 в зависимости от знаков опасности, нанесенных на грузовые места (упаковки), совместная погрузка разрешается.

Таблица совместной погрузки опасных грузов в один вагон или контейнер 7.5.2.1.

Номер знака опасности	1	1.4	1.5	1.6	2.1, 2.2, 2.3	3	4.1	4.1 + 1	4.2	4.3	5.1	5.2	5.2 +1	6.1	6.2	7A 7B 7C	8	9
1																		

1.4	См. 7.5.2.2																	
1.5																		
1.6																		
2.1, 2.2, 2.3					+					+				+	+		+	+
3						+	+			+				+	+	+	+	+
4.1						+	+		+	+				+	+	+	+	+
4.1 + 1								+										
4.2							+		+	+				+	+	+	+	+
4.3					+	+	+		+	+				+	+	+	+	+
5.1											+							
5.2												+	+					
5.2 +1												+	+					
6.1					+	+	+		+	+				+	+	+	+	+
6.2					+	+	+		+	+				+	+	+	+	+
7А, 7В, 7С						+	+		+	+				+	+	+	+	+
8					+	+	+		+	+				+	+	+	+	+
9					+	+	+		+	+				+	+	+	+	+

Обозначения: + Совместная погрузка разрешается.

7.5.2.1.1 Кроме того, для изделий и веществ, перечисленных ниже, совместная погрузка с опасными грузами других классов и класса данного вещества, а также, с грузами, не подпадающими под действие Прил. 2 к СМГС, запрещена:

КЛАСС 4.1

а) Вещества взрывчатые, увлажненные водой:

1310 Аммония пикрат, увлажненный не менее 10 % воды по массе;
1322 Динитрорезорцин, увлажненный не менее 15 % воды по массе;
1355 Кислота тринитробензойная , увлажненная не менее 30 % воды по массе;
1357 Мочевины нитрат, увлажненный не менее 20 % воды по массе;
1349 Натрия пикрамат , увлажненный не менее 20 % воды по массе;
1336 Нитрогуанидин (пикрит), увлажненный не менее 20 % воды по массе;
1337 Нитрокрахмал, увлажненный не менее 20 % воды по массе;
1347 Серебра пикрат, увлажненный не менее 30 % воды по массе;
1354 Тринитробензол, увлажненный не менее 30 % воды по массе;
1356 Тринитротолуол, увлажненный не менее 30 % воды по массе;
1344 Тринитрофенол, увлажненный не менее 30 % воды по массе;
1517 Циркония пикрамат, увлажненный не менее 20 % воды по массе;
3317 2-Амино-4,6-динитро-фенол, увлажненный не менее 20 % воды по массе;

б) Увлажненные водой взрывчатые вещества с массовой долей воды не менее 10%, если они перевозятся в количестве не более 500г на грузовое место:

3364 Тринитрофенол, (кислота пикриновая) увлажненный;
3365 Тринитрохлорбензол, (пикрилхлорид) увлажненный;
3366 Тринитротолуол, (ТНТ) увлажненный;
3367 Тринитробензол, увлажненный;
3368 Кислота тринитробензойная , увлажненная;
2852 Дипикрилсульфид увлажненный.

в) Увлажненное взрывчатое вещество с массовой долей воды не менее 10%, если оно перевозится в количестве не более 11,5 кг на грузовое место:

3370 Мочевины нитрат, увлажненный.

г) Ядовитые, увлажненные взрывчатые вещества:

1320 Динитрофенол, увлажненный с массовой долей воды не менее 15 %;
1321 Динитрофеноляты, увлажненные с массовой долей воды не менее 15 %;
1348 Натрия динитро-о-крезолят, увлажненный с массовой долей воды не менее 15 %.

д) Ядовитые, увлажненные водой взрывчатые вещества, если они перевозятся в количествах не более 500 г на упаковку:

3369 Натрия динитро-о-крезолят, увлажненный не менее 10 % воды по массе.

е) Вещества взрывчатые инертизированные:

2907 Изосорбитдинитрата смесь, содержащая не менее 60 % лактозы, манноозы, крахмала или кальция гидрофосфата или других флегматизаторов, обеспечивающих такую же инертизацию.

ж) Смеси нитроцеллюлозы:

2557 Нитроцеллюлоза, содержащая не менее 18 % пластификатора по массе и не более 12,6 % азота на сухую массу;
2556 Нитроцеллюлоза, содержащая не менее 25 % спирта по массе и не более 12,6 % азота на сухую массу;
2555 Нитроцеллюлоза, увлажненная содержащая не менее 25 % воды по массе.

з) Азиды ядовитые

1571 Бария азид, увлажненный , содержащий не менее 50 % воды по массе.

и) Тринитросоединения:

3242 Азодикарбонамид;
2956 5-трет-бутил-2,4,6- тринитрометаксилол;
3251 Изосорбит –5-мононитрат;
3241 2-Бром-2-нитропропандиол-1,3;
3221 Жидкость типа В, саморазлагающаяся ;
3222 Вещество типа В, саморазлагающееся, твердое;

КЛАСС 4.2

2845 Вещества пирофорные, органические, жидкие, Н.У.К.;
1381 Фосфор, белый или желтый, в воде;
1381 Фосфор, белый или желтый, в растворе;
1381 Фосфор, белый или желтый, сухой;
2870 Алюминия боргидрид или
2870 Алюминия боргидрид в устройствах;
3194 Вещества пирофорные, неорганические, жидкие, Н.У.К.;
1380 Пентаборан;
3393 Металлоорганическое вещество, твердое, пирофорное, реагирующие с водой, Н.У.К
3394 Металлоорганическое вещество, жидкое, пирофорное, реагирующие с водой, Н.У.К

КЛАСС 8

1802 Кислота хлорная, водные растворы, содержащие 50 % и менее чистой кислоты;
1052 Водорода фторид, безводный;
1790 Кислота фтористоводородная (плавиковая), содержащая более 85 % водорода фторида;
1744 Бром;
1744 Бром, растворы.

7.5.2.2 Грузовые места, содержащие вещества или изделия класса 1 и имеющие знаки опасности по образцу № 1, 1.4, 1.5 или 1.6, относящиеся к различным группам совместимости, могут грузиться совместно в одном и том же вагоне или контейнере только в том случае, если совместная погрузка грузовых мест разрешается согласно таблице 7.5.2.2 для соответствующих групп совместимости.

Таблица 7.5.2.2.

Группа совместимости	B	C	D	E	F	G	H	J	L	N	S
B	X		1)								X
C		X	X	X		X				2)3)	X
D	1)	X	X	X		X				2)3)	X
E		X	X	X		X				2)3)	X
F					X						X
G		X	X	X		X					X
H							X				X
J								X			X
L									4)		
N		2)3)	2)3)	2)3)						2)	X
S	X	X	X	X	X	X	X	X		X	X

Обозначения : X - Совместная погрузка разрешена.

1) Грузовые места, содержащие изделия группы совместимости B и вещества и изделия группы совместимости D, могут грузиться совместно в одном и том же вагоне или контейнере при условии, что они эффективно отделены друг от друга таким образом, чтобы при этом отсутствовала опасность передачи детонации от изделий группы совместимости B веществам или изделиям группы совместимости D. Разделение должно достигаться путем использования изолированных отделений или путем помещения одного из этих двух типов взрывчатых веществ и изделий в специальную конструкцию. Любой способ разделения должен быть утвержден компетентным органом.
2) Различные виды изделий подкласса 1.6 группы совместимости N могут перевозиться совместно лишь как изделия подкласса 1.6 группы совместимости N, если путем испытаний или аналогичным заключением доказано, что не существует дополнительной опасности взрыва путем передачи взрыва между этими изделиями. В противном случае с ними следует обращаться как с изделиями подкласса опасности 1.1.
3) Если изделия группы совместимости N перевозятся совместно с веществами или изделиями групп совместимости C, D или E, то следует считать, что изделия группы совместимости N имеют характеристики группы совместимости D.
4) Грузовые места, содержащие вещества и изделия группы совместимости L, могут грузиться в одном вагоне или контейнере совместно с грузовыми местами, содержащими вещества и изделия, относящиеся к той же группе совместимости.

7.5.2.3 (зарезервировано)

7.5.3. ВАГОНЫ ПРИКРЫТИЯ И УСЛОВИЯ ПОГРУЗКИ КРУПНОТОННАЖНЫХ КОНТЕЙНЕРОВ НА ВАГОН

7.5.3.1 Вагоны, в том числе вагоны, загруженные крупнотоннажными контейнерами, с грузами класса 1, имеющие знаки опасности по образцам № 1, 1.5 или 1.6, должны иметь прикрытие от вагонов, загруженных грузами, имеющими знак опасности по образцам № 2.1, 3, 4.1, 4.2, 4.3, 5.1 или 5.2.

Требование о прикрытии выполнено, если между вагонами или стенками контейнеров:

а) расстояние не менее 18 метров,

б) отделение произведено не менее чем двумя двухосными вагонами или одним четырех- или более осными вагонами.

7.5.3.2 При формировании поездов и проведении маневровых работ с вагонами в которых перевозятся опасные грузы необходимо соблюдать нормы прикрытия, которые указаны колонке 21б таблицы А главы 3.2*.

* Требования не обязательны при отправлении опасных грузов из Венгерской Республики, Республики Польша и Словацкой Республики или следующих транзитом через территорию указанных стран.

7.5.3.2.1 Если в данной колонке имеется дробь, - то в числителе указываются минимальные нормы прикрытия при перевозке опасных грузов в крытых вагонах и контейнерах. В знаменателе указываются минимальные нормы прикрытия при перевозке опасных грузов в вагонах-цистернах, контейнерах-цистернах, переносных цистернах. Знак «–» (прочерк), проставленный в колонке 21б, означает, что при перевозке данного опасного груза прикрытия не требуется. Отсутствие сведений в колонке 21б означает, что при перевозке данного опасного груза минимальные нормы прикрытия не разработаны. Если нормы прикрытия не разработаны, то они устанавливаются в соответствии с внутренними правилами.

7.5.3.2.2 Прикрытие - минимальное число физических вагонов (порожних или загруженных неопасными грузами), отделяющих вагоны, загруженные опасными грузами от локомотивов и вагонов с людьми:

- первая цифра – от ведущего локомотива (если дробь, то числитель – от паровоза на твердом топливе, знаменатель – от электровоза, тепловоза или паровоза на нефтяном топливе);
- вторая цифра – от подталкивающего локомотива на твердом топливе, со знаком «*» - от всех подталкивающих локомотивов;
- третья цифра – от вагонов с людьми;
- четвертая цифра – от локомотива на твердом топливе при маневрах;

Знак «0» – прикрытия не требуется.

7.5.4 МЕРЫ ПРЕДОСТОРОЖНОСТИ В ОТНОШЕНИИ ПРОДУКТОВ ПИТАНИЯ, ДРУГИХ ПРЕДМЕТОВ ПОТРЕБЛЕНИЯ И КОРМОВ ДЛЯ ЖИВОТНЫХ

Если в колонке 18 таблицы А главы 3.2 указано специальное положение CW28, то грузовые места (упаковки), а также неочищенная порожняя тара, включая крупногабаритную тару и КСМ, имеющие знаки опасности по образцам № 6.1 или 6.2, а также по образцу № 9 с №№ ООН 2212, 2315, 2590, 3151, 3152 или 3245 не должны укладываться или размещаться в вагонах, контейнерах и на местах погрузки, выгрузки и перегрузки в непосредственной близости от упаковок, содержащих продукты питания или другие предметы потребления, а также корм для животных.

В случае необходимости погрузки таких грузовых мест в непосредственной близости от грузовых мест, содержащих продукты питания, другие предметы потребления или корма для животных, и если эти грузовые места, не помещены в дополнительную тару или не находятся под сплошным покрытием (например, под брезентом, покрытием из картона или иным покрытием), они должны отделяться от последних:

а) сплошными перегородками, высота которых должна быть такой же, как высота грузовых мест , имеющих указанные знаки;
б) грузовыми местами , не имеющими знаков опасности по образцу № 6.1, 6.2 или 9, либо грузовыми местами, имеющими знаки опасности по образцу № 9, но не содержащими грузы с №№ ООН 2212, 2315, 2590, 3151, 3152 или 3245; или
в) пространством, равным по меньшей мере 0,8 м,

7.5.5 (зарезервировано)

7.5.6 МЕРЫ БЕЗОПАСНОСТИ ПРИ ПРОИЗВОДСТВЕ МАНЕВРОВОЙ РАБОТЫ И РОСПУСКЕ ВАГОНОВ С СОРТИРОВОЧНЫХ ГОРОК *.

* Требования не обязательны в Венгерской Республике, в Республике Польша и в Словацкой Республике

Если в какой-либо позиции в колонке 21в таблицы А главы 3.2 указан код, начинающийся с буквы "М", то применяются следующие положения:

М 1 – *«Не спускать с горки»*

Согласно п. 5.4.1.1.1о) в накладной отправителем должна быть проставлена отметка «Не спускать с горки». Маневры с вагонами должны проводится осаживанием или «съемом» локомотивом со стороны подгорочного парка с соблюдением норм прикрытия с особой осторожностью, без толчков и резких остановок. Скорость соударения вагонов с опасными грузами при их сцеплении с другими вагонами или с локомотивом не должна превышать 3 км/ч. Пропуск этих вагонов через сортировочную горку должен производится только с локомотивом;

М 2 – ***«Спускать с горки осторожно»***

Согласно п. 5.4.1.1.1о) в накладной отправителем должна быть проставлена отметка «Спускать с горки осторожно». Вагоны с опасными грузами разрешается распускать с горки только при условии исключения соударения данных вагонов с вагонами, уже находящимися на сортировочных путях, и с последующими отцепами, направляемыми на эти сортировочные пути;

М 3 – ***При перевозке груза в стеклянной таре « Спускать с горки осторожно»***

При перевозке груза в стеклянной таре согласно п. 5.4.1.1.1 о) в накладной отправителем должна быть проставлена отметка «Спускать с горки осторожно». Вагоны с опасными грузами в стеклянной таре разрешается распускать с горки только при условии исключения соударения данных вагонов с вагонами, уже находящимися на сортировочных путях, и с последующими отцепами, направляемыми на эти сортировочные пути.

Отсутствие сведений в колонке 21в означает, что при перевозке данного опасного груза нормы роспуска с горки не разработаны. Если нормы роспуска с горки не разработаны, то они устанавливаются в соответствии с внутренними правилами.

7.5.7 ОБРАБОТКА И УКЛАДКА ГРУЗОВ

7.5.7.1 При необходимости вагон или контейнер могут оборудоваться устройствами, облегчающими закрепление и обработку опасных грузов. Упаковки, содержащие опасные вещества, и не упакованные опасные изделия должны закрепляться с помощью соответствующих средств, способных удерживать грузы (таких, как крепежные ремни, передвижные перекладины, выдвижные кронштейны и др.) в вагоне или контейнере таким образом, чтобы при перевозке не происходило каких-либо перемещений, способных изменить положение упаковок или вызвать их повреждение. Если опасные грузы перевозятся с другими грузами (например, тяжелое оборудование или обрешетки), все грузовые места должны прочно закрепляться или укладываться в вагонах или контейнерах для предотвращения утечки или просыпания опасных грузов. Перемещению упаковок можно также воспрепятствовать путем заполнения свободного пространства материалом для компактной укладки груза или путем блокировки или крепления. Если используются крепежные приспособления, такие, как бандажные ленты или ремни, то их следует затягивать так, чтобы не повредить или не деформировать упаковку.

7.5.7.2 Упаковки не должны штабелироваться, если они не предназначены для этой цели. Если совместно грузятся упаковки различных типов, конструкции, предназначенные для укладки в штабель, следует учитывать возможность их совместного штабелирования. В случае необходимости, следует использовать несущие приспособления во избежание повреждения упаковками верхнего яруса упаковок нижнего яруса.

7.5.7.3 Во время погрузочно-разгрузочных операций упаковки с опасными грузами должны быть защищены от повреждений.

Примечание: *Особое внимание должно обращаться на обработку упаковок при их подготовке к перевозке, тип вагона или контейнера, в котором они будут перевозиться, и способ погрузки или выгрузки, чтобы избежать случайного повреждения упаковок в результате волочения или неправильной погрузки/выгрузки*.

7.5.8 ОЧИСТКА ПОСЛЕ ВЫГРУЗКИ

7.5.8.1 Очистка вагонов и контейнеров после выгрузки грузов в упаковках

7.5.8.1.1 Если после выгрузки вагонов или контейнеров, кроме приватных или сданных железной дорогой в аренду, в которых перевозились упакованные опасные грузы, обнаружены утечка, разлив, специфический запах или россыпь части содержимого, необходимо произвести очистку вагона или контейнера, а при необходимости промыть и обезвредить вагон или контейнер средствами и за счет получателя.

7.5.8.1.2 После выгрузки из вагонов и контейнеров, кроме приватных или сданных железной дорогой в аренду, опасных грузов, имеющих знак опасности по образцу № 6.1, 6.2, 8, а также упаковок с грузом с № ООН 3245 Микроорганизмы генетически изменённые, получатель обязан предоставить железной дороге письменное подтверждение, в котором указываются сведения о том, что при выгрузке груза из вагона или контейнера утечки, разлива, специфического запаха и россыпи не было, а в случае утечки, разлива, специфического запаха или россыпи груза - что вагон или контейнер очищен от остатков перевозимого груза и обработан (промыт или обезврежен экологически безопасными методами, в зависимости от свойств груза), а также - о пригодности вагона или контейнера для дальнейшего использования. Письменное подтверждение заверяет, если это предусмотрено внутренними правилами, представитель органов санитарного надзора или другого компетентного органа, установленного внутренним законодательством. Получатель несет ответственность за достоверность сведений, указанных в письменном подтверждении.

7.5.8.1.3 После выгрузки из вагона и контейнера опасных грузов, имеющих знак опасности по образцу № 7, получатель обеспечивает дезактивацию вагона или контейнера, если она необходима, и представляет перевозчику справку об отсутствии «снимаемого загрязнения» на вагоне или контейнере.

7.5.8.1.4 Если на месте выгрузки очистка и обработка вагона или контейнера не производилась согласно требованиям п. 7.5.8.1.1, то этот вагон или контейнер перевозится на условиях ранее перевозимого опасного груза.

7.5.8.1.5 При выполнении перегрузочных операций из вагонов одной ширины колеи в вагоны другой ширины колеи в случае утечки, разлива или россыпи опасных грузов, порядок производства работ по очистке, обезвреживанию и возврату вагонов может определятся по отдельным двусторонним соглашениям между пограничными железными дорогами. В этом случае положения п.7.5.8.1.2 не применяются.

7.5.8.2 Вагоны или контейнеры, в которых перевозились опасные грузы навалом/ насыпью и которые не используются под повторную перевозку такого же груза, после выгрузки должны быть полностью очищены.

7.5.9 (зарезервировано)

7.5.10 (зарезервировано)

7.5.11 ДОПОЛНИТЕЛЬНЫЕ ПОЛОЖЕНИЯ, ПРИМЕНЯЕМЫЕ К НЕКОТОРЫМ КЛАССАМ ИЛИ К ОПРЕДЕЛЁННЫМ ГРУЗАМ

Если в какой–либо позиции в колонке 18 таблицы А главы 3.2. указан код, начинающийся с букв "CW" , то наряду с выполнением положений разделов 7.5.1–7.5.4, 7.5.7 - 7.5.8 применяются нижеследующие положения:

CW1 перед погрузкой отправитель должен тщательно очистить пол вагона или крупнотоннажного контейнера. Внутри вагонов и крупнотоннажных контейнеров не должно быть выступающих металлических частей, не принадлежащих к конструкции вагона или контейнера. Двери, окна и вентиляционные люки вагона или контейнера должны быть закрыты. Грузовые места должны быть уложены и закреплены так, чтобы избежать любых ударов или трения;

CW2 (зарезервировано)

CW3 (зарезервировано)

CW4 вещества и изделия группы совместимости L должны перевозиться как повагонная отправка или полная загрузка крупнотоннажного контейнера;

CW5–CW8 (зарезервировано)

CW9 грузовые места нельзя бросать или подвергать ударам;

CW10 баллоны, определение которых содержится в разделе 1.2.1, должны укладываться в горизонтальном положении параллельно продольной оси вагона или контейнера или под прямым углом; однако баллоны, находящиеся вблизи от передней поперечной стенки, должны укладываться под прямым углом к указанной оси. Короткие баллоны большого диаметра (примерно 30 см и более) можно укладывать в продольном направлении, причем защитные устройства их вентилей должны быть направлены к середине вагона или контейнера.

Баллоны, обладающие достаточной устойчивостью или перевозимые в соответствующих приспособлениях (например: защитные кольца, прокладки из досок с вырезами гнезд для баллонов), эффективно предохраняющих их от опрокидывания, могут грузиться в вертикальном положении.. Для вагонов с шириной колеи 1520 мм дверные проемы при вертикальной погрузке баллонов должны быть ограждены досками толщиной не менее 40 мм с целью исключения навала груза на дверь.

Баллоны, укладываемые в горизонтальном положении, должны надежно заклиниваться, привязываться или закрепляться соответствующим способом так, чтобы они не могли перемещаться.

CW11 сосуды должны всегда ставиться в положение, для которого они были спроектированы, и должны быть защищены от любой возможности повреждения их другими упаковками;

CW12 в случае размещения поддонов с изделиями штабелями, каждый ярус поддонов должен ровно укладываться на нижний ярус, в случае необходимости, путем прокладки между ними материала достаточной прочности;

CW13 в случае утечки и разлива внутри вагона или контейнера опасных веществ, этот вагон или контейнер можно вновь использовать только после тщательной очистки и, в случае необходимости, дезинфекции или обеззараживания. Все другие грузы и предметы, перевозимые в том же вагоне или контейнере, должны пройти проверку на возможное загрязнение. Порядок сдачи вагона или контейнера после очистки см. п.7.5.8.1.;

CW14 (зарезервировано)

CW15 (зарезервировано)

CW16 грузовые места с № ООН 1749 хлортрифторидом с массой брутто более 500 кг могут перевозиться только повагонными отправками с максимальной массой 5000 кг на вагон и полной загрузкой крупнотоннажного контейнера;

CW 17 грузовые места, содержащие вещества, требующие поддержания температурного режима, разрешается перевозить только повагонными отправками. Условия перевозки должны согласовываться между отправителем и железными дорогами, участвующими в перевозке;

CW 18 грузовые места должны укладываться таким образом, чтобы к ним был обеспечен свободный доступ;

CW19-CW 21 (зарезервировано)

CW22 вагоны и крупнотоннажные контейнеры перед погрузкой должны быть тщательно очищены. Грузовые места должны грузиться таким образом, чтобы за счет свободной циркуляции воздуха внутри грузового пространства вагона или контейнера поддерживалась равномерная температура груза. Грузовые места должны быть защищены от повреждений другими грузовыми местами. Если в вагоне или крупнотоннажном контейнере масса груза легковоспламеняющихся твердых веществ и/или органических пероксидов превышает 5000 кг, груз должен быть разделен на партии массой не более 5000 кг с воздушным зазором между ними не менее 0,05 м;

CW23 при погрузке, выгрузке обработке грузовых мест должны быть приняты специальные меры, исключающие возможность их соприкосновения с водой;

CW24 перед загрузкой вагоны и контейнеры должны быть тщательно очищены от всех горючих отходов (солома, сено, бумага и т.д.). При укладке грузовых мест запрещается использовать легковоспламеняющиеся материалы;

CW25 (зарезервировано)

CW26 деревянные части вагона или контейнера, которые соприкасались с этими веществами, должны быть демонтированы и сожжены;

CW28 смотри раздел 7.5.4;

CW29 грузовые места должны быть установлены вертикально;

CW30 при перевозке охлажденных жидких газов в вагонах-цистернах, переносных цистернах или контейнерах-цистернах с предохранительными клапанами, между отправителем и железными дорогами, участвующими в перевозке, перевозчиком нужна предварительная договоренность об условиях перевозки;

CW31 после выгрузки вагоны или крпнотоннажные контейнеры, перевозимые как повагонная отправка или полная загрузка, должны быть проверены и очищены;

CW32 (зарезервировано)

CW33 ***Примечание 1:****"Критической группой" является группа лиц из состава населения, которая достаточно однородна с точки зрения облучения данным источником радиации и с учетом данного характера облучения и типична для отдельного лица, получающего наибольшую эффективную дозу от данного источника с учетом данного характера облучения.*

Примечание 2: *"Лица из состава населения" являются в общем смысле любыми отдельными лицами из состава населения, за исключением тех, которые подвергаются профессиональному или медицинскому облучению.*

Примечание 3: *"Работники" являются любыми лицами, которые трудятся на работодателя полный рабочий день, неполный рабочий день или временно и которые признали права и обязанности в связи с защитой от профессионального облучения.*

(1) Разделение

(1.1) Во время перевозки упаковки, транспортные пакеты, контейнеры и резервуары, содержащие радиоактивные материалы, и не упакованные радиоактивные материалы должны быть удалены:

а) от работников в рабочих зонах постоянного пребывания:

- в соответствии с нижеприведенной таблицей А;

или

- на расстояние, рассчитанное на основе критерия дозы, равной

5 мЗв в год, и консервативного метода параметров;

Примечание: *При расчете разделяющего расстояния не учитываются работники, которые подвергаются индивидуальному контролю для целей радиационной защиты.*

б) от членов критической группы населения в местах общего открытого доступа:

- в соответствии с нижеприведенной таблицей А

или

- на расстояние, рассчитанное на основе критерия дозы, равной 1 мЗв в год, и консервативного метода выбора параметров;

в) от непроявленной фотографической пленки и мешков с почтой:

- в соответствии с нижеприведенной таблицей В

или

- на расстояние, рассчитанное на основе критерия радиоактивного облучения непроявленной фотографической пленки в результате перевозки радиоактивного материала, равного 0,1 мЗв*;*

Примечание: *Предполагается, что в мешках с почтой могут находиться непроявленные фотографические пленки и пластины, и поэтому они должны быть удалены от радиоактивного материала таким же образом.*

г) от других опасных грузов в соответствии с требованиями раздела 7.5.2.

Таблица А: Минимальные расстояния между упаковками категории II- ЖЕЛТАЯ или категории III-ЖЕЛТАЯ и людьми

Сумма транспортных индексов, не превышающая	**Продолжительность облучения в год (часы)**			
	мест общего открытого доступа рабочих		**зон постоянного пребывания**	
	50	**250**	**50**	**250**
	Разделяющее расстояние в метрах при отсутствии защитных экранов:			
2	1	3	0,5	1
4	1,5	4	0,5	1,5
8	2,5	6	1,0	2,5
12	3	7,5	1,0	3
20	4	9,5	1,5	4
30	5	12	2	5
40	5,5	13,5	2,5	5,5
50	6,5	15,5	3	6,5

Таблица B: Минимальные расстояния между упаковками категории II-ЖЕЛТАЯ или категории III-ЖЕЛТАЯ и упаковками со словом "ФОТО" на них или мешками с почтой

Общее число упаковок, не превышающее		Сумма транспортных индексов, не превышающая	Продолжительность рейса или хранения в часах							
КАТЕГОРИЯ			1	2	4	10	24	48	120	240
III-ЖЕЛТАЯ	II-ЖЕЛТАЯ		Минимальные расстояния в метрах							
		0,2	0,5	0,5	0,5	0,5	1	1	2	3
		0,5	0,5	0,5	0,5	1	1	2	3	5
	1	1	0,5	0,5	1	1	2	3	5	7
	2	2	0.5	1	1	1,5	3	4	7	9
	4	4	1	1	1,5	3	4	6	9	13
	8	8	1	1,5	2	4	6	8	13	18
1	10	10	1	2	3	4	7	9	14	20
2	20	20	1,5	3	4	6	9	13	20	30
3	30	30	2	3	5	7	11	16	25	35
4	40	40	3	4	5	8	13	18	30	40
5	50	50	3	4	6	9	14	20	32	45

(1.2) Упаковки или транспортные пакеты категории II-ЖЕЛТАЯ или III-ЖЕЛТАЯ не должны перевозиться в отсеках, занимаемых пассажирами, за исключением тех из них, которые предназначены исключительно для лиц, специально особо уполномоченных сопровождать такие упаковки или транспортные пакеты.

(1.3) (зарезервировано)

(2) Пределы активности

Полная активность в вагоне или контейнере для перевозки материала НУА или ОПРЗ в промышленных упаковках типа 1 (ПУ-1), типа 2 (ПУ-2), типа 3 (ПУ-3) или без упаковок, не должна превышать пределов, указанных в таблице С.

Таблица С: Пределы активности на транспортных средствах для перевозки материала НУА и ОПРЗ в промышленных упаковках или без упаковок

Характер материала или объекта	Предел активности для вагона
НУА-I	Не ограничено
НУА-II и НУА-III невоспламеняющиеся твердые вещества	Не ограничено
НУА-II и НУА-III воспламеняющиеся твердые вещества, все жидкости и газы	100 A_2
ОПРЗ	100 A_2

(3) Укладка во время перевозки и транзитного хранения

(3.1) Груз должен быть надежно установлен.

(3.2) Упаковка или транспортный пакет – при условии, что средний тепловой поток у поверхности не превышает 15 Вт/м^2, а непосредственно окружающий их груз не находится в мешках или пакетах, – может перевозиться или храниться среди упакованного неопасного груза без соблюдения каких-либо особых положений по укладке, кроме случаев, когда компетентным органом в соответствующем сертификате об утверждении может быть оговорено особое требование.

(3.3) Размещение контейнеров и накопление упаковок, транспортных пакетов и контейнеров должны контролироваться следующим образом:

а)кроме случаев исключительного использования и грузов материала НУА-I, общее число упаковок, транспортных пакетов и контейнеров в одном вагоне должно

ограничиваться таким образом, чтобы общая сумма транспортных индексов в одном вагоне не превышала значений, указанных в таблице D;

б) уровень излучения в обычных условиях перевозки не должен превышать 2 мЗв/ч в любой точке на внешней поверхности вагона или контейнера и 0,1 мЗв/ч на расстоянии 2 м от него, кроме грузов, перевозимых на условиях исключительного использования, для которых предельные значения излучения вблизи вагона установлены в пункте (3.5) б) и в);

в) общая сумма индексов безопасности по критичности в контейнере и в вагоне не должна превышать значений, указанных в таблице Е.

Таблица D: Пределы транспортных индексов для контейнеров и вагонов, не находящихся в исключительном использовании

Тип контейнера или вагона	Предельная общая сумма транспортных индексов для контейнера или вагона
Крупнотоннажный контейнер	50
Вагон	50

Таблица Е: Индексы безопасности по критичности для контейнеров и вагонов, содержащих делящийся материал

Тип контейнера или вагона	Предельная общая сумма индексов безопасности по критичности	
	Не в исключительном использовании	В исключительном использовании
Крупнотоннажный контейнер	50	100
Вагон	50	100

(3.4) Любая упаковка или любой транспортный пакет, имеющие транспортный индекс, превышающий 10, или любой груз, имеющий индекс безопасности по критичности свыше 50, должны транспортироваться только в условиях исключительного использования.

(3.5) Для грузов, перевозимых в условиях исключительного использования, уровень излучения не должен превышать следующих значений:

а) 10 мЗв/ч в любой точке внешней поверхности любой упаковки или транспортного пакета и может превышать 2 мЗв/ч только при условии, если:

I) вагон или контейнер оборудован ограждением, которое в обычных условиях перевозки предотвращает доступ посторонних лиц внутрь огражденной зоны,

II) предусмотрены меры по закреплению упаковки или транспортного пакета таким образом, чтобы их положение внутри вагона или контейнера в условиях обычной перевозки оставалось неизменным, и

III) не производится никаких погрузочных или разгрузочных операций во время перевозки;

б) 2 мЗв/ч в любой точке внешней поверхности вагона или контейнера, включая верхнюю и нижнюю поверхности, или, в случае открытого вагона, – в любой точке вертикальных плоскостей, проходящих через внешние границы, на верхней поверхности груза и на нижней наружной поверхности вагона; и

в) 0,1 мЗв/ч в любой точке на расстоянии 2 м от вертикальных плоскостей, образованных внешними боковыми поверхностями вагона, или, если груз перевозится на открытом подвижном составе, – в любой точке на расстоянии 2 м от вертикальных плоскостей, проходящих через внешние границы вагона.

(4) Разделение упаковок, содержащих делящийся материал, во время перевозки и транзитного хранения.

(4.1) Любая группа содержащих делящийся материал упаковок, транспортных пакетов и контейнеров, которые находятся на транзитном хранении в любом отдельном месте хранения, должна быть ограничена таким образом, чтобы общая сумма индексов безопасности по критичности у такой группы не превышала 50.Каждая группа должна храниться таким образом, чтобы обеспечивалось удаление по меньшей мере на 6 м от других таких групп.

(4.2) Если общая сумма индексов безопасности по критичности в вагоне или контейнере превышает 50, как это допускается согласно таблице Е, то хранение должно организовываться таким образом, чтобы обеспечивалось удаление по меньшей мере на 6 м от других групп упаковок, транспортных пакетов или контейнеров, содержащих делящийся материал, или от других вагонов, в которых производится перевозка радиоактивных материалов.

(5) Упаковка с повреждениями или утечкой, упаковочные комплекты с радиоактивным загрязнением

(5.1) Если обнаруживается, что упаковка повреждена или имеет утечку, или если имеются основания считать, что упаковка имела утечку или была повреждена, доступ к такой упаковке должен быть ограничен и специалист должен как можно быстрее оценить степень радиоактивного загрязнения и возникший в результате уровень излучения от упаковки. Оценке должны быть подвергнуты упаковка, вагон или контейнер, прилегающие зоны погрузки и выгрузки и, при необходимости, все другие материалы, которые перевозились в вагоне или контейнере. В случае необходимости должны быть приняты дополнительные меры для защиты людей, имущества и окружающей среды в соответствии с положениями, утвержденными соответствующим компетентным органом, с целью преодоления и сведения к минимуму последствий таких утечек или повреждений.

(5.2) Упаковки с повреждениями или утечкой радиоактивного содержимого, превышающими допустимые пределы для нормальных условий перевозки, могут быть удалены на подходящий промежуточный объект, находящийся под контролем, но не должны отправляться дальше, прежде чем они не будут отремонтированы или приведены в надлежащее состояние и дезактивированы.

(5.3) Вагоны и оборудование, постоянно используемые для перевозки радиоактивных материалов, должны периодически проверяться для определения уровня радиоактивного загрязнения. Частота проведения таких проверок должна зависеть от вероятности радиоактивного загрязнения и объема перевозок радиоактивных материалов.

(5.4) За исключением предусмотренного в пункте (5.5), любой вагон или контейнер, оборудование или их часть, которые в ходе перевозки радиоактивных материалов подверглись радиоактивному загрязнению выше пределов, указанных в пункте 4.1.9.1.2, или уровень излучения от которых превышает 5 мкЗв/ч на поверхности, должны быть как можно быстрее подвергнуты дезактивации специалистом и не должны вновь использоваться до тех пор, пока нефиксированное радиоактивное загрязнение не снизится до уровня пределов, указанных в пункте 4.1.9.1.2, а уровень излучения, создаваемый фиксированным радиоактивным загрязнением поверхностей, после дезактивации не составит менее 5 мкЗв/ч на поверхности.

(5.5) Контейнер, цистерна, контейнер КСМ или вагон, предназначенные для перевозки неупакованных радиоактивных материалов в условиях исключительного использования, должны освобождаться от требований п. 4.1.9.1.2 и предыдущего пункта (5.4) только в отношении их внутренних поверхностей и только до тех пор, пока они находятся в данных условиях исключительного использования.

(6) Другие требования

В случае, если груз не может быть доставлен по назначению, он должен быть размещен в безопасном месте и об этом должен быть оперативно информирован соответствующий компетентный орган, у которого запрашиваются инструкции относительно дальнейших действий.

CW 34 Перед перевозкой сосудов под давлением необходимо удостовериться в том, что не произошло повышения давления в результате возможного образования водорода.

CW 35 Если в качестве одиночной тары используются мешки, они должны быть удалены друг от друга на достаточное расстояние для обеспечения рассеивания тепла.

CW 36 Предпочтительно упаковки должны загружаться в открытые или обеспечивающие вентиляцию вагоны или в открытые или обеспечивающие вентиляцию контейнеры. Если такой возможности не имеется и упаковки перевозятся в других закрытых вагонах или контейнерах, на загрузочных дверях этих вагонов или контейнеров должна иметься следующая надпись, состоящая из букв высотой не менее 25 мм:

"ВНИМАНИЕ
НЕТ ВЕНТИЛЯЦИИ
ОТКРЫВАТЬ ОСТОРОЖНО".

Эта надпись должна быть сделана на соответствующем, с точки зрения отправителя, языке.

CW46 На железных дорогах с шириной колеи 1520 мм, в том числе при поступлении их с железных дорог шириной колеи 1435 мм, данный груз с конкретным наименованием допускается к перевозке в упаковке только в приватных крытых вагонах и приватных контейнерах, подпадающих под определение «крупнотоннажный контейнер» согласно Приложению 8 к СМГС.

Примечание: Требование этого специального положения не обязательно для Венгерской Республики, Республики Польша и Словацкой Республики.

Ниже перечисленные грузы допускаются к перевозке в упаковке только в приватных крытых вагонах.

№ ООН	Наименование груза
1076	ФОСГЕН
1613	КИСЛОТЫ ЦИАНИСТОВОДОРОДНОЙ ВОДНЫЙ РАСТВОР (ВОДОРОДА ЦИАНИДА ВОДНЫЙ РАСТВОР), содержащий не более 20% цианистого водорода (кислота синильная)
1614	ВОДОРОДА ЦИАНИД СТАБИЛИЗИРОВАННЫЙ, содержащий менее 3% воды и абсорбированный пористым инертным материалом
1722	АЛЛИЛХЛОРФОРМИАТ
3221	ЖИДКОСТЬ САМОРЕАКТИВНАЯ ТИПА B
3222	ВЕЩЕСТВО ТВЕРДОЕ САМОРЕАКТИВНОЕ ТИПА B
3223	ЖИДКОСТЬ САМОРЕАКТИВНАЯ ТИПА C
3224	ВЕЩЕСТВО ТВЕРДОЕ САМОРЕАКТИВНОЕ ТИПА C
3225	ЖИДКОСТЬ САМОРЕАКТИВНАЯ ТИПА D
3226	ВЕЩЕСТВО ТВЕРДОЕ САМОРЕАКТИВНОЕ ТИПА D
3227	ЖИДКОСТЬ САМОРЕАКТИВНАЯ ТИПА E
3228	ВЕЩЕСТВО ТВЕРДОЕ САМОРЕАКТИВНОЕ ТИПА E
3229	ЖИДКОСТЬ САМОРЕАКТИВНАЯ ТИПА F
3230	ВЕЩЕСТВО ТВЕРДОЕ САМОРЕАКТИВНОЕ ТИПА F

Грузы, отнесенные к неуказанным конкретно веществам (н.у.к.), имеющие следующие технические наименования, допускается к перевозке на следующих условиях:

№ ООН	Техническое наименование	Условия
1544	Анабазина сульфат, твердый	в приватных крытых вагонах и приватных контейнерах

1544	Цинхонин	в приватных крытых вагонах
1588	Кадмия цианид	в приватных крытых вагонах и приватных контейнерах
1588	Цианплав	в приватных крытых вагонах
1953	Смеси газовые моносилана с водородом	в приватных крытых вагонах
1953	Смеси газовые моносилана с аргоном	в приватных крытых вагонах
1992	Диран-А	в приватных крытых вагонах и приватных контейнерах
1993	Продукт Т-185	в приватных крытых вагонах и приватных контейнерах
2025	Ртути (II) сульфид (киноварь натуральная)	в приватных крытых вагонах
2810	Пронит	в приватных крытых вагонах и приватных контейнерах
2810	Энит	в приватных крытых вагонах и приватных контейнерах
2813	Катализатор ЦН	приватный изотермический вагон
2927	Акванит	в приватных крытых вагонах и приватных контейнерах
3077	Амидолы	в приватных крытых вагонах и приватных контейнерах
3140	Анабазина сульфат, раствор	в приватных крытых вагонах и приватных контейнерах
3286	Гептил	в приватных крытых вагонах
3286	Люминал А	в приватных крытых вагонах

CW 47

На железных дорогах с шириной колеи 1520 мм, в том числе при поступлени их с железных дорог шириной колеи 1435 мм, данные грузы, а также грузы, которые отнесены к неуказанным конкретно веществам (н.у.к.), имеющие ниже перечисленные технические наименования, перевозимые в упаковке, допускаются к перевозке только в сопровождении бригады специалистов или проводников отправителя (получателя):

№ ООН	Техническое наименование
1544	Цинхонин
1588	Кадмия цианид
1588	Цианплав
1992	Диран-А
1992	Растворитель Децилин
1992	Самин
1992	Синтин
1993	Продукт Т-185
2025	Ртути (II) сульфид (Киноварь натуральная)
2810	Пронит
2810	Энит
2813	Катализатор ЦН
2927	Акванит
3286	Люминал А
3286	Гептил

Примечание: Требование этого специального положения не обязательно для Венгерской Республики, Республики Польша и Словацкой Республики.

CW48

На железных дорогах с шириной колеи 1520 мм, в том числе при поступлении их с железных дорог шириной колеи 1435 мм, данный груз с конкретным наименованием допускается к перевозке в упаковке только в приватных крытых вагонах и приватных контейнерах, подпадающих под определение «крупнотоннажный контейнер» согласно Приложению 8 к СМГС , а так же сданных железной дорогой в аренду.

Данное специальное положение распространяется так же на грузы, отнесенные к неуказанным конкретно веществам (н.у.к.), имеющие следующие технические наименования:

№ ООН	Техническое наименование
1992	Самин
1992	Синтин
1993	Гидролизат диметилдихлорсилана
1993	Композиция этоксисиланов «Продукт 119-296Т»
2922	Славсилан
2923	Трифенилхлорсилан
2924	Диметилхлорсилан
2985	Диметилхлорметилхлорсилан
2985	Метилвинилдихлорсилан
2985	Метилхлорметилдихлорсилан
2985	Триэтилхлорсилан
2988	Фенилхлорсилан
2988	Этилхлорсилан

Примечание: Требование этого специального положения не обязательно для Венгерской Республики, Республики Польша и Словацкой Республики.

CW 49 На железных дорогах с шириной колеи 1520 мм перед погрузкой этого груза пол крытого вагона посыпают слоем сухого песка толщиной 100 мм. Внутри вагона по периметру пола прочно прибивают или иначе прикрепляют к полу вагона планку высотой 150 мм.

Примечание: Требование этого специального положения не обязательно для Венгерской Республики, Республики Польша и Словацкой Республики.

CW 50 (зарезервировано)

CW 51 (зарезервировано)

CW 52 (зарезервировано)

CW 53 (зарезервировано)

CW 54 Подготовка вагонов и контейнеров в противопожарном отношении под перевозку указанных опасных грузов, а также грузов, которые отнесены к неуказанным конкретно веществам с № ООН 1325 с техническим наименованием: пенька чесаная, линт хлопковый, хлопок-сырец - осуществляется порядком изложенным ниже.

Данное специальное положение распространяется также на грузы, отнесенные к № ООН 1327 сено, полова или солома, а также к № ООН 3360 вата хлопковая, волокно хлопковое, джут-волокно, лен чесаный, луб сухой, очесы хлопчатобумажные, пакля, которые не подпадают под действие других положений Прил. 2 к СМГС.

Примечание: Требование этого специального положения не обязательно для Венгерской Республики, Республики Польша и Словацкой Республики.

ПОРЯДОК ПОДГОТОВКИ ВАГОНОВ И КОНТЕЙНЕРОВ В ПРОТИВОПОЖАРНОМ ОТНОШЕНИИ:

1 Порядок заделки щелей в крытых вагонах бумагой на жидком стекле.

1.1 Для заделки щелей этим способом применяется бумага мешочная или крафт-оберточная, плотностью не менее 60 г/м^2.

Жидкое стекло (клей силикатный - силикат натрия технический), которое применяется в качестве клея и одновременно огнестойкого соединения, наносится на всю поверхность одной стороны бумаги, которая приклеивается.

Нанесение жидкого стекла непосредственно на поверхность кузова вагона с применением бумаги, не смазанной жидким стеклом, запрещается.

Поверхность, на которую наклеивается бумага, должна быть предварительно очищена от пыли.

1.2 Устранение просвета в стенах вагона и щелей в местах соединения опалубки крыши с обшивкой боковых стен, фрамуг с обшивкой торцевых стен, а у вагонов с ручным тормозом - также в местах соединения опалубки крыш с обшивкой торцевой стены, которая выходит на тормозную площадку, производится заклеиванием их полосами бумаги шириной 150 мм. Полосы наклеиваются симметрично по отношению к щели по всей ее длине с выходом за концы не менее чем на 50 мм.

При заклеивании щелей большой длины составными полосами концы полос в местах соединения должны накладываться один на другой на 50-100 мм.

1.3 Перед устранением просветов в люках ставень люка плотно закрывается и замыкается на закидки, которые закрепляются проволокой.

Для обеспечения более плотного прилегания ставня люка к раме он дополнительно притягивается за кольцо проволокой, концы которой закручиваются вокруг гвоздя, вбиваемого в верхнюю планку рамки люка.

На лист бумаги размером 500x800 мм наносится с одной стороны слой жидкого стекла так, чтобы была покрытая вся площадь листа бумаги, после чего этот лист накладывается на люковой просвет и приклеивается к обшивке стены (рис. 1).

Запрещается оставлять поверхность бумаги со стороны люка не покрытой жидким стеклом.

1.4 Перед заделкой печной разделки проверяется плотность прилегания крышки и скобы.

Лист бумаги размером 700x700 мм покрывается с одной стороны жидким стеклом и приклеивается к изоляционному кожуху каркаса печной разделки (рис. 2).

1.5 Заделка нерабочей двери вагона производится в следующем порядке: дверь вагона плотно закрывается, запирается дверной накладкой и укрепляется снаружи деревянными клиньями. Просветы (щели) между дверью и наружной рамой дверного проема заклеиваются изнутри вагона полосами шириной 150 мм по всему периметру дверного проема.

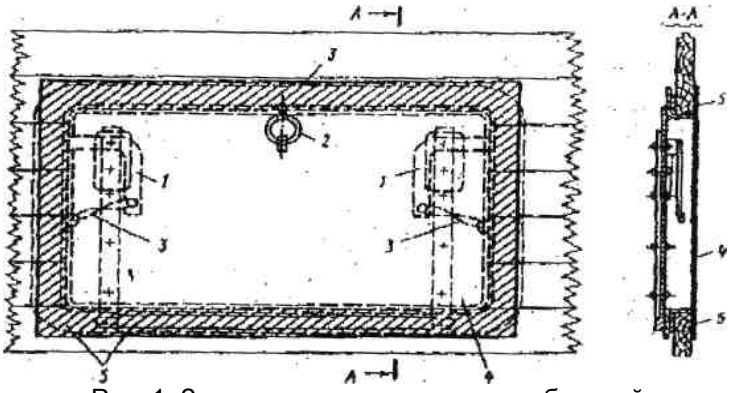

Рис. 1. Заделка люкового отверстия бумагой

1 - закидка люка; 2 - кольцо; 3 - проволочная закрутка; 4 - бумага;
5 - место приклеивания бумаги (заштриховано)

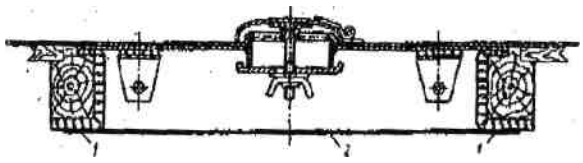

Рис. 2. Заделка печной разделки бумагой:
1 - место приклеивания; 2 - бумага

1.6 Просветы (щели) в дверном проеме рабочей двери вагона устраняются после его загрузки следующим образом: на бумажную полосу шириной 200 мм с одного края вдоль полосы на ширину 50 мм наносится жидкое стекло, затем полоса складывается вдвое без перегиба и края склеиваются так, чтобы в средней части полосы образовался валик.

Такие склеенные бумажные полосы заготавливаются в количестве, достаточном для наклеивания по периметру дверного проема.

Подготовленные полосы с валиками промазываются жидким стеклом с одной стороны склеенного края на ширину 50 мм и приклеиваются к дверным вертикальным стойкам, верхнему дверному брусу и полу вагона так, чтобы полосы на всю ширину валика выступали за наружную раму дверного проема (рис. 3). В местах соединения валики не должны иметь разрывов, для чего края валиков вставляются один в другой на 30-50 мм.

После приклеивания валиков на них наносится жидкое стекло.

Приклеивание валика к полу вагона производится после его загрузки.

После окончания загрузки рабочая дверь вагона осторожно закрывается, чтобы не повредить (не смять) валики, которые должны плотно прилегать к двери, и укрепляется клиньями.

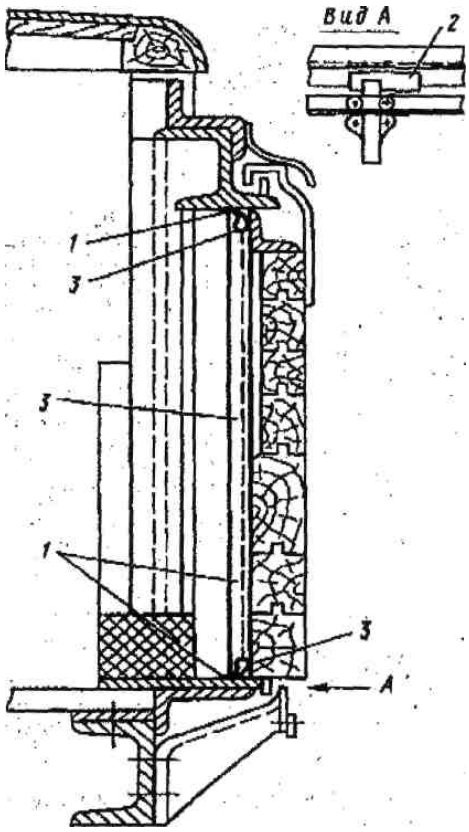

Рис. 3. заделка щелей в рабочей двери вагона бумагой:
1 - место приклеивания; 2 - деревянный клин; 3 - валик из бумаги

2 Порядок заделки щелей и неплотностей в крытых вагонах стеклотканью на клеевой основе

2.1 Для заделки щелей могут использоваться стеклоткань (любых марок неразряженной структуры) и три клеевых состава, изготовленных на основе:
коагулюма в бензоле и полимере К-9 (20:80);
полимера К-9 и жидкого стекла (70:30);
коагулюма в бензоле , полимера К-9 и жидкого стекла (10:70:20).
Для приготовления клея могут применяться и другие связующие материалы, которые отвечают требованиям пожарной безопасности.
Поверхность, на которую наклеивается стеклоткань, должна быть предварительно очищена от пыли.

2.2 Заделка люка боковой стены и печного отверстия стеклотканью производится так же как и бумагой.

2.3 Заделка неплотностей дверного проема и порога дверного проема производится подготовленными полосами стеклоткани шириной 200-250 мм, которые приклеиваются:
в месте соединения стойки и двери с брусом со створкой двери (рис. 4);
в месте соединения пола со створкой двери и порогом дверного проема (рис. 5).

2.4 Заделка боковой стены производится путем наклеивания полос стеклоткани шириной 100-120 мм в местах соединения крыши со створкой и боковой стеной по всей длине неплотностей с выходом за концы не менее чем на 30- 50 мм.

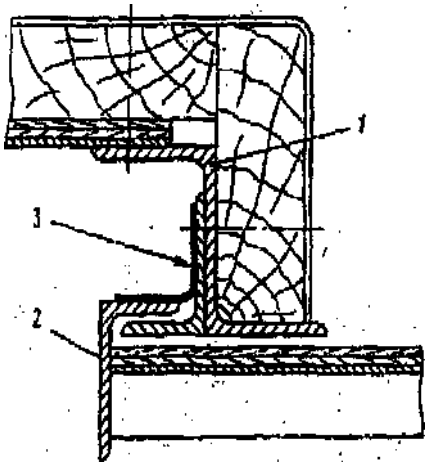

Рис. 4. Заделка щелей дверного проема;

1 - дверная стойка с брусом;
2 - створка двери; 3 – стеклоткань

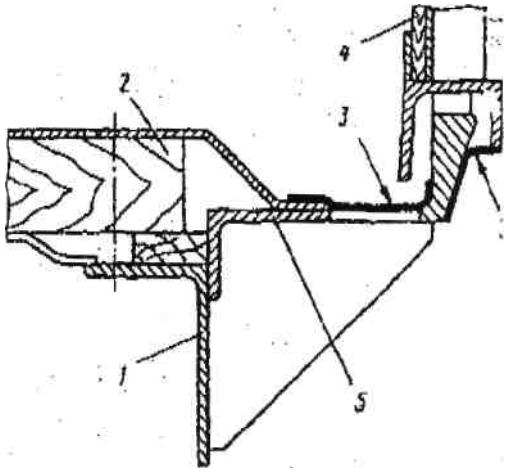

Рис. 5. Заделка щелей порога дверного проема:

- продольная балка рамы вагона;
- пол; 3 - стеклоткань; 4 - створка двери;
5 - порог дверного проема

Заделка щелей верхней части дверного проема вагона (рис. 6) производится после его загрузки путем наклеивания стеклоткани в местах соединения обвязки крыши с продольной балкой стены над дверным проемом и створки двери с рельсом.

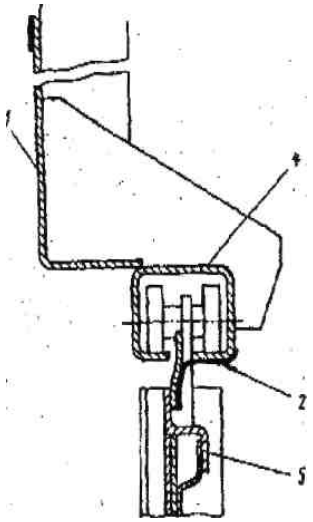

Рис. 6. Заделка щелей в верхней части дверного проема
1 - балка боковой стены над дверным проемом; 2 - стеклоткань;
3 - обвязка крыши продольная; 4 – рельс; 5 - створка двери

2.6 Заделка зазора между створками двери (рис. 7) осуществляется наклеиванием полос стеклоткани шириной до 200 мм по всей длине зазора.

2.7 Заделка зазора между обвязкой крыши и торцевой стеной (рис. 8) производится наклеиванием полос стеклоткани шириной до 200 мм по всей длине зазора.

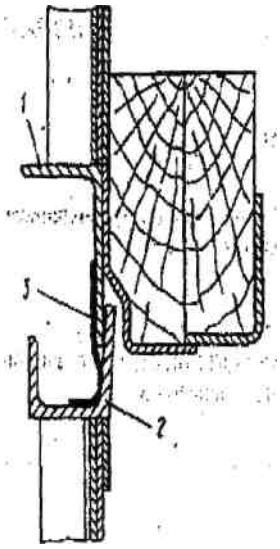

Рис. 7. заделка зазора между створками двери:

1 - створка двери с брусом левая;
2- створка двери правая;
3- стеклоткань

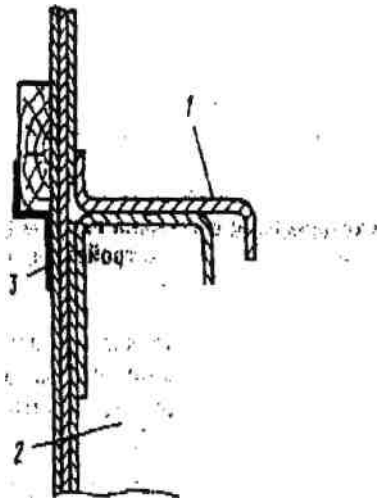

Рис. 8. заделка зазора между обвязкой кровли и торцевой стеной:

1 - обвязка крыши поперечная;
2 - стенка торцевая;
3 - стеклоткань

3 Порядок заделки неплотностей в контейнерах

3.1 Щели в дверных проемах и между створками двери контейнера заделываются бумажными валиками, изготовленными в соответствии с п. 1.6 настоящего Порядка.

Валики приклеиваются изнутри контейнера - к правой и левой дверным стойкам, к потолку и полу.

Кроме того, валики приклеиваются изнутри контейнера на месте соединения левой и правой створок двери к вертикальному бруску левой створки двери (рис. 9) за исключением крупнотоннажного контейнера с исправными уплотнительными прокладками.
Вентиляционные отверстия заклеиваются листом бумаги размером 130x130 мм, промазанным жидким стеклом.

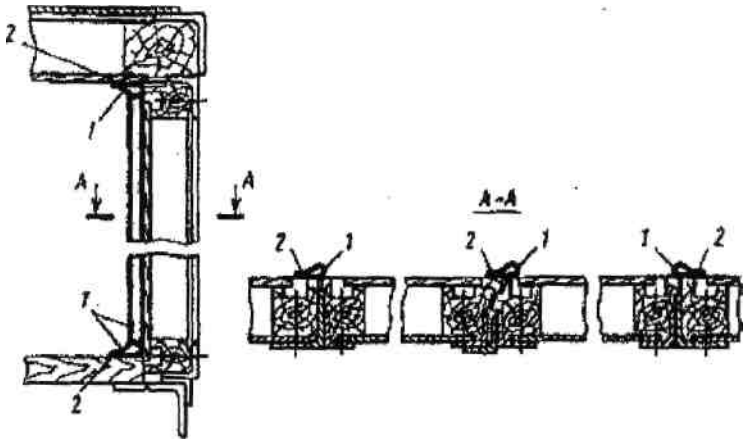

Рис. 9. Заделка щелей бумагой в дверном проеме контейнера:
1 - валик из бумаги; 2 - место приклеивания

Заделка неплотностей в контейнерах стеклотканью на клеевой основе производится в порядке, указанном в пункте 2 настоящего Порядка.

CW55 При перевозке в цистернах (включая: вагон-цистерну, контейнер-цистерну, цистерну встроенную, цистерну переносную, цистерну съемную, элементы вагонов-батарей или МЭГК) на железных дорогах с шириной колеи 1520 мм, в том числе при поступлении их с железных дорог шириной колеи 1435 мм, данные грузы, а также грузы, которые отнесены к неуказанным конкретно веществам (н.у.к.), имеющие следующие технические наименования, допускаются к перевозке только в сопровождении бригады специалистов или проводников отправителя (получателя):

№№ ООН	Техническое наименование
1992	Растворитель «Децилин»
1992	Самин
1992	Синтин
1993	Продукт Т-185
3161	Винил
3286	Гептил

Сопровождение порожних неочищенных цистерн бригадой специалистов или проводников отправителя (получателя) должно осуществляться только из-под выгрузки следующих грузов:

№№ ООН	Наименование груза
1381	ФОСФОР БЕЛЫЙ (ЖЕЛТЫЙ) ПОД СЛОЕМ ВОДЫ или В РАСТВОРЕ
1381	ФОСФОР БЕЛЫЙ (ЖЕЛТЫЙ) СУХОЙ
2447	ФОСФОР БЕЛЫЙ или ЖЕЛТЫЙ РАСПЛАВЛЕННЫЙ
3161	Винил
3286	Гептил

Перевозка по территории Российской Федерации порожних неочищенных цистерн после выгрузки следующих грузов, также осуществляется в сопровождении бригады специалистов или проводников отправителя (получателя).

№№ ООН	Наименование груза
1017	ХЛОР
1038	ЭТИЛЕН ОХЛАЖДЕННЫЙ ЖИДКИЙ
1076	ФОСГЕН
1163	ДИМЕТИЛГИДРАЗАН НЕСИММЕТРИЧНЫЙ
1222	ИЗОПРОПИЛНИТРАТ
1230	МЕТАНОЛ
1589	ХЛОРЦИАН СТАБИЛИЗИРОВАННЫЙ
1992	Растворитель «Децилин»
1992	Самин
1992	Синтин
1993	Продукт Т-185
2015	ВОДОРОДА ПЕРОКСИД ВОДНЫЙ РАСТВОР, содержащий 60% и более пероксида водорода
2032	КИСЛОТА АЗОТНАЯ КРАСНАЯ ДЫМЯЩАЯ

Примечание: Требование этого специального положения не обязательно для Венгерской Республики, Республики Польша и Словацкой Республики.

CW56 На железных дорогах с шириной колеи 1520 мм, в том числе при поступлении их с железных дорог с шириной колеи 1435 мм указанные грузы перевозятся в составе специальной технологической секции (группы вагонов), состоящей из:

- оборудованной теплоизоляцией цистерны с водой из расчёта не менее одной цистерны на каждые три цистерны с грузом;
- одного крытого вагона, в котором размещается бригада сопровождения, а также техническое оборудование и имущество;
- гружёной цистерны и аналогичной порожней цистерны, рассчитанной на перевозку грузов под давлением.

При этом цистерны заполненные водой, и порожняя цистерна используются в качестве прикрытия, цистерны, загруженной грузом, от вагона с сопровождающими этот груз.

Указанные технологические секции формируются отправителем.

Включать в состав секции, не относящиеся к ней вагоны, не допускается. В перевозочных документах должен быть проставлен штемпель “Секция. Не расцеплять”.

Примечание: Требование этого специального положения не обязательно для Венгерской Республики, Республики Польша и Словацкой Республики.

CW57 На железных дорогах с шириной колеи 1520 мм, в том числе при поступлении их с железных дорог шириной колеи 1435 мм, данный груз допускается к перевозке в упаковке только в приватных крытых изотермических вагонах и приватных изотермических контейнерах.

Примечание: Требование этого специального положения не обязательно для Венгерской Республики, Республики Польша и Словацкой Республики.

ГЛАВА 7.6

(зарезервировано)

ГЛАВА 7.7
ТОВАРОБАГАЖ

Перевозка опасных грузов товаробагажом допускается только для грузов, указанных в п. 4 § 1 статьи 22 СМПС. Условия перевозки этих грузов указаны в Прил. 2 к СМГС.

3. számú melléklet az SZMGSZ-hez

A küldeményeknek a feladó vagy az átvevő által biztosított kísérővel végzett fuvarozásáról szóló szabályzat

1. § Ezt a Szabályzatot kell alkalmazni:

1. azoknak az áruknak a fuvarozásához, amelyeket az SZMGSZ 5. cikke 1. és 2. §-ának, az SZMGSZ 4. számú Melléklete 6. §-ának, az SZMGSZ 7. számú Melléklete 2. §-ának, valamint az SZMGSZ 21. számú Melléklete 4. és 5. §-ának rendelkezései szerint kísérni kell;

2. hulla fuvarozása esetén, amennyiben azt az SZMGSZ 5. cikk 8. §-ában foglalt rendelkezések értelmében kísérővel végzik;

3. az e paragrafus 1. pontjának hatálya alá nem tartozó áruk fuvarozása esetén, amennyiben azok kísérése a feladó kérelmére történik. Az erre irányuló kérelmet a feladónak a feladási vasúton érvényes belföldi szabályok szerint kell benyújtania.

A kísért áruk kisáruként nem fuvarozhatók.

A fuvarozásban részt vevő, érdekelt vasutak egymás között megegyezhetnek a feladó vagy az átvevő által biztosított kísérővel végzendő fuvarozás körébe tartozó áruféleségek kiegészítő felsorolásáról.

2. § Az áruhoz a kísérőt a feladónak kell biztosítania. A feladó azonban megállapodhat az átvevővel arról, hogy a feladó által biztosított kísérő a küldeményt csak a feladási vasút kilépő határállomásáig, valamely átmeneti vasút határállomásáig vagy a rendeltetési vasút belépő határállomásáig kíséri, és ettől az állomástól a rendeltetési állomásig a kíséretet az átvevő által biztosított kísérő látja el.

A feladó vagy az átvevő és egy szállítmányozási szervezet közötti megállapodás alapján a küldeményt a feladó vagy az átvevő megbízásából a szomszédos országok határállomásai között a szállítmányozási szervezet kísérőjével vagy a szállítmányozási szervezet kocsizárjával lezárt kocsiban is lehet fuvarozni. Ha a feladó és egy szállítmányozási vállalat az áru feladása előtt köt ilyen természetű megállapodást, a feladó köteles a fuvarlevélbe az e Szabályzat 9. §-ában foglaltaknak megfelelő bejegyzést tenni. Amennyiben a feladó vagy az átvevő és egy szállítmányozási szervezet között ilyen értelmű megállapodás megkötése csak a fuvarozás tartama alatt válik szükségessé, akkor a feladó vagy az átvevő köteles erről az érintett határállomásokat kellő formában tájékoztatni. Ha az érintett határállomásokra nem érkezik ilyen természetű értesítés, akkor a vasút az SZMGSZ 21. cikkében foglalt határozmányok szerint köteles eljárni.

Árukísérettel a feladó vagy az átvevő csak az e Szabályzatnak, valamint a feladási, illetőleg a rendeltetési vasúton érvényes belföldi előírásoknak megfelelő személyt bízhat meg.

Rakott kocsinként legfeljebb két kísérő megengedett. A vasút azonban egyes esetekben megkövetelheti a kettőnél több kísérőt, ha a kísérendő árukat zárt irányvonatban vagy kocsicsoportban továbbítják.

3. § Kísérőként feltétlenül olyan személyt kell biztosítani, aki a meghatározott árukísérői feladatokat maradéktalanul képes ellátni, nevezetesen szakszerűen felügyelni és gondját viselni, illetőleg ellátni és kiszolgálni az általa kísért küldeményt, valamint az ettől a küldeménytől eredő vagy az ezt fenyegető veszélyt kellő időben megakadályozni vagy elhárítani.

A feladó és az átvevő köteles:

1. az általa biztosított kísérőt feladata ellátására, kötelességeire és jogaira, valamint a fuvarozás alatti viselkedésére olyan módon kioktatni, hogy az feladatának maradéktalanul eleget tudjon tenni, továbbá betartsa a rendet, a fegyelmi és a biztonsági követelményeket;

2. a kísérő számára az áru kíséretéhez valamennyi feltételt biztosítani és a kísérőt a feladata ellátásához szükséges anyagokkal, eszközökkel és szerszámokkal ellátni;

3. ellátni a kísérőket a határátlépésekhez szükséges okmányokkal.

4. § A feladó jogosult felhatalmazni az általa biztosított kísérőt a fuvarozási szerződésből eredő jogainak és kötelezettségeinek gyakorlására fuvarozási vagy kiszolgáltatási akadály esetére.

5. § A kísérő köteles megtartani azon országok vám-, útlevél-, vasúti és más előírásait, amelyeknek vasútjai a fuvarozásban részt vesznek.

6. § A vasút minden kísérő részére egy, az SZMGSZ 3.1. számú Mellékletében foglalt minta szerinti kísérőigazolványt állít ki, amely az áru kíséretére jogosít. Az igazolványt kiállító vasút jogosult az e vasúton hatályos belföldi előírásokkal összhangban további, a kísérőre vonatkozó adatoknak az igazolványba való felvételére.

A kísérőigazolvány előnyomásánál és kitöltésénél az SZMGSZ 7. cikkének 2. §-ában előírt nyelveket kell alkalmazni.

A kísérőigazolványt az érintett vasúton érvényes belföldi előírásokkal összhangban igényelheti:

1. a feladó a feladási állomáson;

2. az átvevő vagy az általa meghatalmazott személy azon az állomáson, amelyen az átvevő által biztosított kísérők a küldemény kíséretét átveszik.

A kísérőigazolványt a kísérő részére az azt kiállító vasúton érvényes belföldi előírások szerint kell kiadni. A kísérőigazolványt a kísérő köteles aláírni. Aláírása azt igazolja, hogy a feladó vagy az átvevő az áru kísérésével kapcsolatos feladatairól, kötelességeiről és jogairól kioktatta.

A kísérő köteles a kísérőigazolványt a fuvarozás tartama alatt folyamatosan magánál tartani és kérésre felmutatni.

A kísérő a kísérőigazolványt a vasútnak azon az állomáson köteles visszaszolgáltatni, amelyen a küldemény kísérése befejeződik.

7. § A feladó vagy az átvevő által biztosított kísérővel fuvarozott áruval rakott kocsikat, konténereket és a közúti járműszerelvényeket a vasút nem látja el kocsizárral.

8. § Amennyiben a kísérő tartózkodásához a fuvarozás tartama alatt külön kocsi szükséges, akkor a megfelelő kocsi rendelkezésre bocsátásának a feladó vagy az átvevő részéről való kérelmezésére és a kocsinak a feladási vagy a rendeltetési vasút által történő kiállítására az ezen a vasúton hatályos belföldi előírásokat kell alkalmazni.

9. § A feladó köteles a fuvarlevélnek „Az áru megnevezése” rovatába a kísérők családi és utónevét, valamint határátlépési okmányaik sorszámát bejegyezni. Amennyiben a feladó és az átvevő az e Szabályzat 2. §-ában foglaltakkal összhangban kísérőváltásról állapodott meg, akkor a feladó köteles ezen kívül a fuvarlevélnek „Az áru megnevezése” rovatába bejegyezni, hogy a kísérőt melyik határállomáson váltják. A feltüntetett határállomás köteles a feladó kísérőjének adatait törölni és az átvevő kísérőjének vonatkozó adatait bejegyezni a fuvarlevélbe.

Ha a küldeményt szomszédos országok határállomásai között szállítmányozási szervezet kísérőjével vagy e szállítmányozási szervezet kocsizárjával lezárt kocsiban fuvarozzák, a feladó köteles a fuvarlevélnek „Az áru megnevezése” rovatába a következő szöveget bejegyezni:

1. „A küldeményt .....-tól *(a határállomás megnevezése)* .....-ig *(a határállomás megnevezése)* a ..... *(a szállítmányozó szervezet megnevezése)* kísérőjével kell fuvarozni.”, vagy

2. „A küldeményt .....-tól *(a határállomás megnevezése)* .....-ig *(a határállomás megnevezése)* a ..... *(a szállítmányozó szervezet megnevezése)* zárjaival lezárt vasúti kocsiban kell fuvarozni.”

A vasút nem felel az áru teljes vagy részleges elvesztéséért, tömegének csökkenéséért, az áru sérüléséért, megromlásáért vagy minőségének más természetű károsodásáért, ha az árut a határállomások között valamely szállítmányozási szervezet zárjaival lezárt sértetlen kocsiban és ép zárakkal adják át.

Amennyiben a feladó az általa biztosított kísérőt a fuvarozási szerződésből eredő jogainak és kötelezettségeinek gyakorlására az e Szabályzat 4. §-ában foglaltak értelmében megbízta, akkor köteles a kísérő meghatalmazásának pontos leírását a fuvarlevélnek „A feladó különleges nyilatkozatai” rovatába bejegyezni.

Amennyiben a vasút a kísérőknek a fuvarozás tartama alatti tartózkodása céljából az e Szabályzat 8. §-ában foglaltak szerint külön kocsit állít ki, akkor a feladó köteles a fuvarlevélnek a „Kocsiszám”, „Rakománytömeg”, „Tengely” és „Saját tömeg” rovataiba e kocsi vonatkozó adatait bejegyezni és az adatok alá „(Kísérőkocsi”) megjegyzést tenni.

10. § A kísérők menetdíját a vasút az SZMGSZ 13. cikkében foglaltak szerint számítja fel, és az SZMGSZ 15. cikkében foglaltak szerint szedi be.

A küldemény kísérése során a kísérők személyi szükségleteinek kielégítésére szolgáló tárgyakat a vasút díjmentesen fuvarozza.

A kísérő nem vihet magával olyan tárgyakat, amelyek részére a kíséret során nem szükségesek vagy amelyeket nem jegyeztek be a fuvarlevélbe, továbbá olyan tárgyakat sem, amelyek kivitelét, bevitelét és átvitelét azon országok vám vagy más előírásai tiltják, amelyek vasútjai a fuvarozásban részt vesznek.

11. § A kísérők munkájának megkezdésére és az azzal összefüggő intézkedésekre a feladási vagy egy út közbeni állomáson azon vasút belföldi előírásai érvényesek, amelyen az áru kísérése kezdődik.

12. § A kísérők kötelesek az általuk kísért árura szakszerűen felügyelni, annak gondját viselni, illetőleg azt ellátni és kiszolgálni, valamint az árutól eredő vagy az azt fenyegető veszélyeztetést megakadályozni vagy elhárítani.

A kísérők - többek között - a következő feladatokat kötelesek elvégezni:

1. saját kerekein fuvarozott vasúti járműveket kenni, valamint azoknak saját keréken történő biztonságos futása érdekében valamennyi szükséges karbantartási és kiszolgálási munkát elvégezni;

2. élőállat küldemények esetén a kísért állatokat etetni, itatni és kellő módon gondozni, a vasúti kocsikat pedig csak a vasút által kijelölt helyen tisztítani;

3. gyorsan romló áruk esetén az árut fajtájának és tulajdonságainak megfelelően kezelni vagy ellátni és a minőségének megőrzése érdekében megszabott hőmérsékletet biztosítani (hűtéssel, szellőztetéssel, fűtéssel).

Rendkívüli körülmények vagy a kísérőket, az általuk kísért árut vagy a vasútüzemet fenyegető veszély esetén a kísérők kötelesek a vasutat haladéktalanul értesíteni és egyeztetni vele azokat a szükséges intézkedéseket, amelyeket a kísérőknek vagy a vasútnak, vagy a kísérőknek és a vasútnak közösen kell foganatosítaniuk.

13. § A kísérők kötelességei saját személyük, más személyek és a vasútüzem biztonságának, valamint a kísért áru és más áruk védelmének érdekében - többek között - a következők:

1. a kiszállásnál és beszállásnál, a vonat indulásánál és megállásánál, a vonattal vagy a kocsival végzett tolatási műveleteknél, valamint az ajtók kinyitásánál és bezárásánál különös figyelmet és elővigyázatosságot kell tanúsítani;

2. a kinyitott kocsiajtókat a szándékkal ellentétes becsukódás ellen biztosítani kell;

3. abban a kocsiban kell tartózkodni, amelyet tartózkodásuk céljára a vasút biztosított, vagy csak abban a kocsiban, amelyben az általuk kísért árut fuvarozzák;
utóbbi előírás hatálya nem terjed ki a veszélyes áruval rakott kocsik kísérésére; ebben az esetben a kísérőknek a veszélyes áruval rakott kocsin kívül, de annak közvetlen közelében kell tartózkodniuk;

4. a vonatnak nyílt vonalon történő megállása esetén a vasúti kocsit csak a vasút alkalmazottjának felszólítására vagy veszély esetén szabad elhagyniuk;

5. a vágányok közötti tartózkodást a lehetőségekhez mérten kerülni kötelesek;

6. amennyiben a vágányokon keresztül kell közlekedniük, kötelesek a legnagyobb óvatosságot tanúsítani, és körültekintéssel eljárni, nevezetesen:

7. a vágányokon csak azokra merőlegesen haladhatnak át, előzetesen meggyőződve arról, hogy azokon mozgó jármű nem közeledik;

8. a kitérőknél és keresztezéseknél a vágányon való áthaladást kerülni kell;

9. álló járművek közvetlen környezetében a vágányokon való átjárás tilos;

10. a vasúti kocsik alatt átbújni tilos;

11. az összekapcsolt kocsik önműködő kapcsolókészülékére vagy ütközőire fellépve az átjárás tilos;

12. mozgó kocsik nyitott ajtajában vagy annak közelében tartózkodni, a kocsiból bármiféle tárgyat kinyújtani és kidobni tilos;

13. menet közben az alacsony oldalfalú kocsi oldalfalára ülni vagy annak közelében állni tilos még akkor is, ha a fuvarozásban részvevő vasutak az árunak alacsony oldalfalú kocsiban, az áru mellett tartózkodó kísérővel végzett fuvarozását engedélyezték;

14. sötét napszakban jól világító, tűzrendészeti szempontból biztonságos lámpát kötelesek maguknál tartani;

15. a vasúti jelzőfényekkel összetéveszthető, színes fényforrás használata tilos;

16. nem engedhetik meg illetéktelen személyeknek a kísért kocsiba, valamint a vasút által az e Szabályzat 8. §-a alapján kiállított kocsiba való belépését;

17. a vasúti alkalmazottak utasításainak és felszólításainak feltétlenül és haladéktalanul kötelesek eleget tenni, továbbá a vasúti üzembe való beavatkozást elkerülni.

14. § A kísérők a tűzesetek megelőzésére - többek között - kötelesek:

a) a vasúti kocsiban és az állomások rakodóin a dohányzást és nyílt láng használatát kerülni, valamint csak olyan világító és fűtőkészüléket üzemeltetni, amelynek használatát a feladási vagy a rendeltetési vasúton érvényes belföldi előírások megengedik;

b) fűtőkészülékek használata esetén a feladási vagy a rendeltetési vasúton érvényes belföldi tűzrendészeti előírásokat betartani;

c) a szükséges tűzoltó eszközöket készenlétben tartani az olyan vasúti kocsikban, amelyekben szalma, széna vagy más gyúlékony anyag vagy tárgy található.

15. § A munkavezetékkel ellátott, villamosított vonalakon a kísérők - többek között - kötelesek:

1. betartani a fuvarozásban részt vevő vasutak belföldi előírásaiban a légvezetéktől megállapított biztonsági távolságot, és megfelelő elővigyázatossággal kezelni a hosszú méretű tárgyakat;

2. elkerülni a vasúti kocsi tetejére és a nagy magasságú árukra való felmászást;

3. elkerülni az olyan személyekhez, állatokhoz és tárgyakhoz való hozzáérést, akik vagy amelyek a munkavezetékkel érintkeznek, vagy annak közvetlen közelében tartózkodnak.

16. § Amennyiben a kísért küldeményt érintő fuvarozási vagy kiszolgáltatási akadály merül fel, és a feladó az e Szabályzat 9. §-ában foglaltak értelmében a fuvarlevélben a kísérő részére ilyen értelmű felhatalmazást adott, akkor a vasút köteles a kísérőtől megfelelő utasítást kérni. Ha a meghatalmazott kísérő a vasút részére semminemű utasítást nem ad, vagy utasítása nem hajtható végre, akkor a vasút a küldemény vonatkozásában az SZMGSZ 21. cikkében foglalt rendelkezések szerint köteles eljárni. Hasonlóképpen kell a vasútnak eljárnia a küldeményt illetően akkor is, az élő állatok fuvarozásának kivételével, ha az áru továbbfuvarozásához a kísérők hiányoznak, vagy elégséges számban nem állnak rendelkezésre.

Amikor az élő állatok fuvarozásához a kísérők hiányoznak, vagy elégséges létszámban nem állnak rendelkezésre, akkor az érintett vasút saját, belföldi előírásaival összhangban köteles eljárni.

17. § Bizonyos esetekben, ha e Szabályzat mellett az áruk kíséretére kiegészítő szabályozás szükséges, ezekről a feltételekről a fuvarozásban részt vevő vasutak egymás között állapodnak meg, és azokról a feladót és az átvevőt értesítik.

18. § A vasúttal szemben a feladó és az átvevő felel azokért a károkért, amelyeket azzal okoztak, hogy az e Szabályzatban foglaltak szerint őket terhelő kötelezettségeket nem teljesítették, vagy nem előírásszerűen teljesítették, továbbá akkor, ha az általuk biztosított kísérők:

1. nem feleltek meg az e Szabályzat alapján a kísérőkkel szemben támasztott követelményeknek;

2. kötelességeiket nem vagy nem előírásszerűen teljesítették, vagy a vasút által részükre adott rendelkezéseket nem vagy nem előírásszerűen hajtották végre;

3. nem tettek meg valamennyi szükséges intézkedést az áru épségének megóvására és az ettől az árutól származó vagy azt fenyegető veszélyek kellő időben történő elhárítására;

4. vagy a vasútnak más módon, saját hibájukból okoztak kárt.

Amennyiben az ügy körülményei alapján az tűnik ki, hogy a vasút kára az előzőekben felsorolt valamely okból keletkezhetett, akkor mindaddig azt kell vélelmezni, hogy a kár ebből az okból keletkezett, amíg a feladó vagy az átvevő ennek ellenkezőjét nem bizonyítja.

19. § A küldeménynek a feladó vagy az átvevő által biztosított kísérővel történő fuvarozására egyebekben az SZMGSZ rendelkezései érvényesek.

3.1. számú melléklet az SZMGSZ-hez

Az árukísérő részére készült igazolvány

A kísérő .....
(családi és utóneve)

Az útiokmány .....
(megnevezése és sorszáma)

A kísért áru .....
(az áru megnevezése)

A küldemény száma .....

.....-tól
(azon állomás és vasút megnevezése, amelyeken a kíséret kezdődik)

.....-ig
(azon állomás és vasút megnevezése, amelyeken a kíséret befejeződik)

..... határállomásokon át

A kocsik pályaszáma .....
..... (a kísérőkocsi és a kísért kocsik pályaszáma)

Az állomás keletbélyegzője

Állomásfőnök
.....
(Aláírás)

Árukísérő
.....
(Aláírás)

Приложение 3

(к §§ 1, 2 и 8 статьи 5, § 2 статьи 6,§ 3 статьи 23, § 6 Приложения 4,§ 2 Приложения 7, Приложению 12.5, §§ 4 и 5 Приложения 21)

ПРАВИЛА ПЕРЕВОЗОК ГРУЗОВ В СОПРОВОЖДЕНИИ ПРОВОДНИКОВ ОТПРАВИТЕЛЯ ИЛИ ПОЛУЧАТЕЛЯ

§ 1. Настоящие Правила применяются для перевозок:

1) грузов, которые подлежат сопровождению в соответствии с §§ 1 и 2 статьи 5 СМГС, § 6 Приложения 4 к СМГС, § 2 Приложения 7 к СМГС и §§ 4 и 5 Приложения 21 к СМГС;

2) покойников, если они перевозятся в сопровождении в соответствии с § 8 статьи 5 СМГС;

3) грузов, которые не относятся к пункту 1 данного параграфа, в случае, если они сопровождаются по ходатайству отправителя. Ходатайство на такое сопровождение грузов подается отправителем в соответствии с внутренними правилами, действующими на дороге отправления.

Грузы, следующие в сопровождении проводников, мелкими отправками не перевозятся.

Заинтересованные железные дороги, участвующие в перевозке, могут согласовать дополнительный перечень грузов, которые подлежат сопровождению проводниками отправителя или получателя.

§ 2. Проводников грузов обязан предоставлять отправитель. Однако отправитель может договориться с получателем о том, что проводники отправителя будут сопровождать груз только до выходной пограничной станции дороги отправления, пограничной станции транзитной дороги или до входной пограничной станции дороги назначения, а сопровождение от этой станции до станции назначения будет осуществляться проводниками получателя.

На основании договоренности отправителя или получателя с экспедиторской организацией груз может перевозиться по поручению отправителя или получателя между пограничными станциями граничащих стран при проводниках экспедиторской организации или в вагонах за пломбами этой организации. О такой договоренности отправителя с экспедиторской организацией до отправления груза отправитель должен сделать в накладной соответствующую отметку согласно § 9 настоящих Правил. Если необходимость в такой договоренности отправителя или получателя с экспедиторской организацией

возникает в пути следования груза, отправитель или получатель должен уведомить об этом соответствующие пограничные станции надлежащим образом. Если такое уведомление на пограничную станцию не поступало, то железная дорога должна поступить с грузом в соответствии со статьей 21 СМГС.

В качестве проводников грузов отправитель и получатель должны назначить лиц в соответствии с настоящими Правилами и внутренними правилами, действующими на дороге отправления и соответственно на дороге назначения.

Для сопровождения каждого вагона с грузом допускается не более двух проводников. Однако железная дорога может потребовать более двух проводников на каждый вагон, в частности, при перевозках маршрутных поездов и групп вагонов с грузами, которые подлежат сопровождению.

§ **3**. В качестве проводников должны быть предоставлены только такие лица, которые могут полностью обеспечить выполнение определенного рода работы по сопровождению груза и которые могут, в частности, надлежащим образом осуществить надзор, обслуживание, присмотр или уход за сопровождаемым ими грузом, а также своевременно предотвращать или отражать опасность, исходящую от данного груза или угрожающую ему.

Отправитель и получатель обязаны:

1) проинструктировать таким образом предоставляемых ими проводников о их задачах, обязанностях и правах при сопровождении груза, а также о их поведении в пути следования, чтобы они в полной мере справлялись со своей работой и соблюдали порядок, дисциплину и безопасность;

2) обеспечить проводникам все условия для сопровождения грузов и снабдить их средствами, материалами и инструментами, необходимыми для выполнения их работы;

3) обеспечить проводников документами, необходимыми для переезда через государственные границы.

§ **4.** Отправитель вправе уполномочить предоставленного им проводника соблюдать обязанности и осуществлять права отправителя, вытекающие из договора перевозки, на случаи препятствий к перевозке и выдаче груза.

§ **5.** Проводники подчиняются таможенным, паспортным, железнодорожным и другим правилам стран, железные дороги которых участвуют в перевозке.

§ **6.** Каждому проводнику оформляется железной дорогой удостоверение по форме Приложения 3.1 к СМГС, предоставляющее право на сопровождение груза. Оформляющая удостоверение железная дорога может внести в эту форму

удостоверения дополнительные данные, касающиеся проводника, в соответствии с внутренними правилами, действующими на этой дороге.

Печатание и заполнение удостоверения производится с применением языков в соответствии с § 2 статьи 7 СМГС.

Заявление на получение удостоверения подается:

- отправителем на станцию отправления;

- получателем или уполномоченным им лицом на ту станцию, на которой предоставляемые им проводники берут на себя сопровождение груза, в соответствии с внутренними правилами, действующими на данной дороге.

Выдача удостоверения проводнику осуществляется в соответствии с внутренними правилами, действующими на дороге, оформляющей удостоверение. Удостоверение должно быть подписано проводником. Его подпись подтверждает, что он ознакомлен отправителем или получателем с задачами, обязанностями и правами проводника по сопровождению груза.

Проводник должен постоянно иметь при себе в пути следования удостоверение и предъявлять его по требованию.

Удостоверение возвращается проводником железной дороге на той станции, на которой заканчивается сопровождение груза.

§ 7. Вагоны, контейнеры и автопоезда с грузами, перевозимыми в сопровождении проводников, предоставляемых отправителем или получателем, не пломбируются железной дорогой.

§ 8. Если для местопребывания проводников в пути следования требуется отдельный вагон, то подача отправителем или получателем заявления о предоставлении такого вагона и предоставление вагона железной дорогой отправления или назначения производятся в соответствии с внутренними правилами, действующими на дороге отправления или дороге назначения.

§ 9. Отправитель должен указать в накладной в графе «Наименование груза» имена и фамилии проводников, а также номера их документов, необходимых для переезда через государственные границы. Если отправитель и получатель договорились о смене проводников в соответствии с § 2 настоящих Правил, то отправитель, кроме того, должен отметить в графе «Наименование груза», на какой пограничной станции производится смена проводников. Указанная пограничная станция зачеркивает сведения о проводниках, предоставленных отправителем, и записывает соответствующие сведения о проводниках, предоставленных получателем.

Если груз перевозится между пограничными станциями граничащих стран с проводниками экспедиторской организации или в вагоне, запломбированном этой экспедиторской организацией, то отправитель должен поместить в накладной в графе «Наименование груза» отметку следующего содержания:

- «от …… (наименование пограничной станции)
до …… (наименование пограничной станции) груз будет
перевозиться с проводниками …… (наименование экспедиторской организации)» или

- «от …… (наименование пограничной станции)
до …… (наименование пограничной станции) вагон будет перевозиться за пломбами …… (наименование экспедиторской организации)».

Железная дорога не несет ответственности за полную или частичную утрату, уменьшение массы, повреждение, порчу или снижение качества груза по другим причинам, если груз между пограничными станциями перевезен в исправном вагоне, запломбированном экспедиторской организацией за ее исправными пломбами.

Если отправитель уполномочил предоставленного им проводника соблюдать обязанности и осуществлять права отправителя, вытекающие из договора перевозки, в соответствии с § 4 настоящих Правил, то отправитель должен сделать в графе накладной «Особые заявления отправителя» отметку с точным описанием этих полномочий проводника.

Если для местопребывания проводников в пути следования предоставляется отдельный вагон в соответствии с § 8 настоящих Правил, то отправитель должен поместить в накладной в графах «Вагон», «Подъемная сила», «Оси» и «Масса тары» соответствующие сведения о данном вагоне и под ними сделать отметку: «(Вагон для проводников)».

§ 10. Плата за проезд проводников исчисляется в соответствии со статьей 13 СМГС и взимается в соответствии со статьей 15 СМГС.

Предметы, необходимые для личных нужд проводников в процессе сопровождения грузов, перевозятся бесплатно.

Не допускается провоз предметов, не являющихся необходимыми для проводника в процессе сопровождения груза или не указанных в накладной, а также предметов, вывоз, ввоз или провоз которых запрещены в соответствии с таможенными или другими правилами стран, железные дороги которых участвуют в перевозке.

§ 11. Начало работы проводников на станции отправления или на попутной станции и связанные с этим мероприятия регламентируются внутренними

правилами, действующими на той дороге, на которой начинается сопровождение груза.

§ **12.** Проводники должны надлежащим образом осуществлять надзор, обслуживание, присмотр или уход за сопровождаемыми ими грузами, а также предотвращать или отражать опасность, исходящую от данного груза или угрожающую ему.

Они обязаны, в частности:

1) смазывать рельсовый подвижной состав, следующий на своих осях, а также выполнять все другие работы по присмотру и обслуживанию, необходимые для обеспечения безопасности при следовании единиц подвижного состава на своих осях;

2) кормить и поить сопровождаемую живность и обеспечивать надлежащий уход за ней, очищать вагоны только в местах, установленных железной дорогой;

3) при перевозке скоропортящихся грузов осуществлять уход или обслуживание в соответствии с родами и свойствами этих грузов, соблюдать определенную температуру, необходимую для их сохранности (охлаждение, вентилирование, отопление).

В случае чрезвычайных происшествий или возникновения опасности для проводников, сопровождаемого ими груза или для железной дороги проводники должны немедленно уведомить об этом железную дорогу и согласовать с ней необходимые меры, которые осуществляются проводниками, или железной дорогой, или совместно проводниками и железной дорогой.

§ 13. С целью обеспечения безопасности проводников, других лиц и эксплуатации железной дороги, а также сохранности сопровождаемого груза и других грузов проводники обязаны, в частности:

1) проявлять особое внимание и осторожность при посадке и высадке, при начале движения и остановке поезда, при маневровых передвижениях поезда или вагона, а также при открытии и закрытии дверей;

2) предохранять открытые двери вагонов от непреднамеренного закрытия;

3) находиться в вагоне, который был предоставлен проводникам для их местопребывания, или только в вагонах, в которых перевозятся сопровождаемые ими грузы.

Последнее условие не распространяется на сопровождение вагонов с опасными грузами; в этом случае проводники должны находиться вне вагонов с

опасными грузами, однако в непосредственной близости от сопровождаемых ими вагонов с опасными грузами.

4) в случае остановки поезда на перегоне выходить из вагона только по вызову работников железной дороги или при возникновении опасности;

5) по мере возможности избегать нахождения на путях;

6) если хождение по путям необходимо, проявлять максимальную предосторожность и осмотрительность, при этом, в частности:

- переходить пути только под прямым углом, предварительно убедившись в том, что на них нет приближающегося подвижного состава;
- не переходить пути у стрелок и крестовин;
- не перебегать пути непосредственно вблизи стоящего подвижного состава;
- не пролезать под вагонами;
- не переходить по автосцепкам или по буферам сцепленных вагонов;

7) при движении вагонов не стоять в открытых дверях вагонов или вблизи к открытым дверям и не высовывать и не выбрасывать никаких предметов из вагонов;

8) при движении вагона не сидеть на бортах и не стоять вблизи к бортам платформ, если перевозка грузов вместе с проводниками на платформах разрешается железными дорогами, участвующими в перевозке;

9) в темноте носить при себе фонарь, хорошо светящий и обеспечивающий противопожарную безопасность;

10) не пользоваться источниками цветного света, которые могут быть похожи на железнодорожные сигналы;

11) не допускать в сопровождаемые и предоставляемые согласно § 8 настоящих Правил вагоны посторонних лиц;

12) безусловно и немедленно выполнять указания и предупреждения работников железной дороги, а также не вмешиваться в деятельность железной дороги.

§ 14. Для предотвращения пожаров проводники обязаны, в частности:

1) не курить и не использовать открытый огонь в вагонах и на погрузочных платформах станций, а также применять только осветительные и нагревательные приборы, которые допускаются внутренними правилами, действующими на дороге отправления или дороге назначения;

2) при пользовании нагревательными приборами соблюдать внутренние правила противопожарной безопасности, действующие на дороге отправления или на дороге назначения;

3) иметь необходимые огнетушительные средства в тех вагонах, в которых находится солома, сено или другие легковоспламеняющиеся вещества или предметы.

§ 15. На электрифицированных участках с контактной сетью проводники должны, в частности:

1) соблюдать безопасное расстояние от контактной сети, установленное внутренними правилами, действующими на железных дорогах, участвующих в перевозке, и проявлять соответствующую осторожность при обращении с длинномерными предметами;

2) не подниматься на крыши вагонов и грузы большой высоты;

3) не прикасаться к лицам, животным и предметам, связанным с контактной сетью или находящимся в непосредственной близости к ней.

§ 16. В случаях препятствий к перевозке и выдаче груза, перевозимого с проводником, и наличия в накладной отметки отправителя, сделанной им согласно § 9 настоящих Правил, о предоставлении отправителем проводнику определенных полномочий, железная дорога должна запросить соответствующего указания от проводника груза. Если уполномоченный отправителем проводник не сообщит железной дороге никакого указания или сообщит невыполнимое указание, то железная дорога должна поступить с грузом в соответствии со статьей 21 СМГС. Таким же образом железная дорога должна поступать с грузом, за исключением перевозок живности, если проводники отсутствуют или имеются, но не в достаточном количестве для дальнейшей перевозки грузов.

Если при перевозке живности проводники отсутствуют или имеются в недостаточном количестве, железная дорога должна поступить в соответствии с внутренними правилами, действующими на данной железной дороге.

§ 17. При необходимости в отдельных случаях дополнительных предписаний по сопровождению грузов проводниками, помимо настоящих Правил, эти предписания согласуются железными дорогами, участвующими в перевозке, и сообщаются отправителю и получателю.

§ 18. Отправитель и получатель несут ответственность перед железными дорогами за ущерб, причиненный невыполнением ими обязанностей , вытекающих из настоящих Правил, или выполнением этих обязанностей ненадлежащим образом, или тем, что предоставленные ими проводники:

1) не соответствовали требованиям, предъявляемым к ним настоящими Правилами;

2) не выполняли своих обязанностей, или выполняли их ненадлежащим образом, или не выполняли указаний, даваемых им железными дорогами, или выполняли эти указания ненадлежащим образом;

3) не принимали всех необходимых мер для обеспечения сохранности груза и для своевременного отражения опасности, исходящей от этого груза или угрожающей ему;

4) или другим образом по своей вине причинили ущерб железной дороге.

Если по обстоятельствам дела окажется, что ущерб, причиненный железной дороге, мог произойти по указанным выше причинам, то считается, что этот ущерб произошел именно от этих причин, пока отправитель или получатель не докажет иного.

§ 19. В остальном для перевозки грузов в сопровождении проводников грузоотправителя или грузополучателя действуют положения СМГС.

СМГС/SMGS

Приложение 3.1 *(к § 6 Приложения 3)*
ANLAGE 3.1*(zu Ant.3 § 6)*

УДОСТОВЕРЕНИЕ ПРОВОДНИКУ ГРУЗА
BEGLEITERAUSWEIS

Проводник
Begleiter _____
(фамилия, имя) (Name, Vorname)

Проездной документ
Reisedokument _____
(наименование и №) (Art und Nummer)

Сопровождаемый груз
begleitetes Gut _____
(наименование груза) (Bezeichnung des Gutes)

Отправки №№
Nr.der Sendung _____

От
vom _____
(станция и дорога начала сопровождения)
(Bahnhof und Bahn des Beginns der Begleitung)

До
nach _____
(станция и дорога окончания сопровождения)
(Bahnhof und Bahn der Beendigung der Begleitung)

Через
über _____
(пограничные станции) (Grenzübergangsbahnhöfe)

Вагоны №№
Wagen-Nr. _____
(вагон местопребывания проводника и сопровождаемые им вагоны)
(Begleiterwagen und begleitete Wagen)

(Календарный штемпель станции)

Начальник станции _____

Leiter des Bahnhofs (подпись)
(Unterschrift)

(Tagesstempel des Bahnhofs)

Проводник груза _____
Begleiter (подпись)
(Unterschrift)

4. számú melléklet az SZMGSZ-hez

A gyorsan romló áruk fuvarozásáról szóló szabályzat

1. § Ezt a Szabályzatot a gyorsan romló áruk fuvarozása esetén kell alkalmazni. Gyorsan romló árunak azon áruféleségek minősülnek, amelyek a fuvarozás folyamán magas vagy alacsony hőmérsékleti behatással szemben védőintézkedést (hűtést, szellőztetést, fűtést), illetőleg kezelést vagy gondozást igényelnek. A főbb gyorsan romló áruk felsorolását az SZMGSZ. 4.1. számú Melléklete tartalmazza.

A gyorsan romló áruk technológiai és hőkezelésétől, berakás előtti hőmérsékletétől függően megkülönböztetünk mélyhűtött (-18 °C alatt), fagyasztott (-6 °C és -18 °C között), hűtött és hűtetlen árukat.

2. § A gyorsan romló áruk fuvarozási határidejét az SZMGSZ 14. cikkben foglalt rendelkezésekkel összhangban kell megállapítani. A fuvarozás gyorsaságát (gyorsáru vagy teheráru) a feladó határozza meg.

3. § A gyorsan romló árukat a feladó megfelelő állapotban (beleértve hőmérsékletét is), a feladási ország normatív követelményeinek betartásával köteles feladni fuvarozásra. A göngyöleget vagy csomagolást igénylő gyorsan romló áruk fuvarozásához a feladó köteles az SZMGSZ 9. cikkének 1. §-ában foglalt követelményeket kielégítő göngyöleget vagy csomagolást alkalmazni.

4. § A feladó kísérődokumentumként az SZMGSZ 11. cikkben foglaltakkal összhangban köteles a gyorsan romló áruhoz olyan minőségi tanúsítványt vagy specifikációt csatolni, amely csak a nevezett küldeményre vonatkozik, és csak a kérdéses fuvarlevélhez tartozik. Egyidejűleg hús és húskészítmények, vaj, szalonna, állati eredetű zsírok és más, állat-egészségügyi ellenőrzés alá tartozó áruféleségek fuvarozásakor köteles a fuvarlevélhez csatolni állat-egészségügyi bizonyítványt, míg friss gyümölcs, zöldségfélék, burgonya és élő növények fuvarozásakor növényegészség-ügyi bizonyítványt, amelyeket a feladási ország illetékes hatósága állított ki. Amennyiben valamely országban, amelynek vasútja a fuvarozásban részt vesz, higiéniai bizonyítvány csatolását írták elő, a feladó köteles ezt is előírásszerűen csatolni.

5. § A gyorsan romló áruk áruvédelmi intézkedések (hűtés, szellőztetés, fűtés) megtételével végzett fuvarozásának módját, a vasúti kocsi vagy konténer fajtáját (termosz-, jeges hűtő, gépi hűtésű vagy fedett kocsi), valamint a kíséret szükségességét a gyorsan romló áru jellegétől és a teljes fuvarozási útvonalon előforduló időjárási viszonyoktól függően a feladó határozza meg, kivéve az e Szabályzat 6. §-ában felsorolt eseteket.

A fuvarlevélnek „A feladó különleges nyilatkozatai” rovatában a feladó megjelöli a szükséges védelmi intézkedéseket és a hőmérséklet-szabályozási előírásokat a fuvarozás teljes útvonalára. A hőmérséklet-szabályozási előírásokat hőmérsékleti tartományra kell megadni a vasúti kocsik (konténerek) műszaki lehetőségeinek figyelembevételével.

Amennyiben a fuvarlevélbe a feladó ilyen értelmű utasítást nem jegyez be, azt kell vélelmezni, hogy a kérdéses gyorsan romló áru fuvarozásához nem szükséges áruvédelmi intézkedések alkalmazása.

A fuvarozási mód, a vasúti kocsi vagy a konténer fajtájának kiválasztásakor a feladó köteles figyelembe venni az áru berakás előtti hőmérsékleti és fiziológiai állapotát az e Szabályzat 1. §-ban foglaltaknak megfelelően, szállíthatóságának időtartamát és az e Szabályzat 2. § szerint számított fuvarozási határidőt (a fuvarozási határidő nem lehet több a szállíthatóság időtartamánál), valamint az évszakot és az időjárási viszonyokat a gyorsan romló áru fuvarozásának teljes útvonalára.

A fuvarozási módnak és a vasúti kocsi fajtájának helytelen kiválasztásából, valamint az e Szabályzat más követelményei betartásának elmulasztásából eredő következményekért a felelősség a feladót terheli.

Gyorsan romló áruknak a rendeltetési ország határállomásán végzett átrakással történő fuvarozásakor az átvevő fél szabja meg áruvédelmi intézkedésekkel végzett fuvarozás módját és a vasúti kocsi fajtáját, irányadónak tekintve a belföldi szabályokat és tekintettel az előzőekben foglalt követelményekre és az áruépség megóvására.

6. § Azokat a gyorsan romló árukat, amelyek az e Szabályzat 1. §-ában foglalt rendelkezésekkel összhangban a fuvarozás során védelmi intézkedések megtételét, felügyeletet vagy kezelést igényelnek, a vasút csak kocsirakományként vagy nagykonténer rakományként veszi fel fuvarozásra.

Amennyiben a gyorsan romló áru felügyeletet vagy kezelést, s következésképpen az áru kíséretét igényli, az ilyen áruk kíséretéhez a feladó vagy az átvevő az SZMGSZ 3. számú Mellékletben foglalt követelményekkel összhangban saját kísérőt köteles biztosítani. Fedett kocsiban, fűtéssel fuvarozott gyorsan romló áruk, valamint az élő hal kizárólag a feladó vagy az átvevő kísérőivel fuvarozhatók a feladási állomástól a rendeltetési állomásig. Amennyiben a gyorsan romló árut nem vasútintézeti tulajdonú, gépi hűtésű vasúti kocsiban (hűtőkonténerben) fuvarozza a vasút, amelyek berendezését a hűtőkocsi (hűtőkonténer) társaság alkalmazottjai kezelik, ezeket az alkalmazottakat a feladó vagy az átvevő kísérőinek kell tekinteni, s számukra az SZMGSZ 3. számú Mellékletben foglalt rendelkezések szerint szükséges okmányokat ki kell állítani.

A gyorsan romló áruk fuvarozásához nem szükséges a feladó vagy az átvevő kísérője, ha a fuvarozás vasútintézeti hűtőkocsiban (hűtőkonténerben) történik,

amelynek berendezéseit vasúti alkalmazott kezeli, s ha a feladó a fuvarokmányokban az előírt hőmérséklet biztosításán kívül más felügyeleti vagy kezelési utasítást nem adott.

7. § Amennyiben valamelyik vasút, beleértve az átrakást végző vasutat is, megállapítja, hogy a fuvarozási szabályok szerint a gyorsan romló áru állapotának megőrzése nincs biztosítva, ez a vasút köteles az SZMGSZ 21. cikkben foglalt rendelkezések szerint szükséges intézkedéseket megtenni.

8. § Gyorsan romló áruknak a kereskedelmi és egészségügyi normáknak nem megfelelő vasúti kocsiba és konténerbe történő berakásáért, s nem vasútintézeti kocsi esetén a feladási vasút műszaki követelményeinek kielégítéséért is a feladó tartozik felelősséggel.

9. § A termoszkocsikat, a gépi hűtésű kocsikat, a jeges hűtőkocsikat, a fedett kocsikat és a konténereket, beleértve a hűtőkonténereket is, a gyorsan romló áruk fuvarozásához a feladási vasúton érvényes szabályok szerint kell rakodásra előkészíteni.

10. § A vasút által a hűtés nélkül, szellőztetéssel fuvarozott gyorsan romló áruk berakásához kiállított fedett kocsik szellőzőnyílásait a feladó köteles az áruvédelmet biztosító rácsozattal ellátni, s az így végzett fuvarozásról a fuvarlevélnek „A feladó különleges nyilatkozatai” rovatában megfelelő bejegyzést tenni.

11. § A villamos vagy gőzfűtés alkalmazása nélkül fűtött kocsikban végzett fuvarozáshoz a fűtőberendezést a vasút vagy a feladó biztosítja a tűzvédelmi előírások betartásával. A kocsikat fűtőanyaggal kell ellátnia:

1: átrakás nélküli forgalomban: a feladónak a fuvarozás teljes útvonalára;

2: átrakásos forgalomban: a feladónak a feladási állomástól az első átrakó állomásig, majd ettől az állomástól a következő átrakó állomásig vagy a rendeltetési állomásig - a fuvarozást végző vasút belföldi előírásai szerint.

Szükség esetén kiegészítő fűtőanyag a fűtőanyag-lerakattal rendelkező állomásokon a kísérő írásban benyújtott igénylésre adható ki. Az útközben kiadott fűtőanyag árát be kell jegyezni a fuvarlevélbe, s a fűtőanyagot kiadó állomásnak a bejegyzést hitelesítenie kell.

12. § A gyorsan romló áruk olyan vasúti kocsikban vagy konténerekben végzett fuvarozását, amelyek hűtésre vagy fűtésre külső energiaforrást (vontatási munkavezeték, mozdony) vesznek igénybe, valamennyi, a fuvarozásban részt vevő vasúttal kellő időben egyeztetni kell.

13. § A hőmérséklettartás díját a hőszigetelt és a saját energiaforrással rendelkező gépi hűtésű kocsikban az alkalmazott, a fuvarozást végző vasutakon érvényes díjszabások szerint kell felszámítani és az SZMGSZ 15. cikkben foglalt rendelkezések szerint beszedni.

A gépi hűtő- vagy fűtőberendezés működéséhez szükséges külső energiaforrás (vontatási munkavezeték, mozdony) igénybevételének díját a fuvarozást végző vasutakon ilyen szállítmányokra alkalmazott díjszabás szerint kell felszámítani és az SZMGSZ 15. cikkben foglalt rendelkezések szerint beszedni.

14. § A jeges hűtőkocsik jéggel való feltöltésének díját a feladási és a rendeltetési vasúton az e vasutak ilyen szállítmányokra alkalmazott díjszabása szerint kell felszámítani és beszedni, míg az átmeneti vasutakon a kérdéses nemzetközi fuvarozásra alkalmazott díjszabás rendelkezései szerint felszámítani és az SZMGSZ 15. cikkben foglalt rendelkezések szerint beszedni.

15. §

16. § Az e Szabályzat 15. §-ában foglalt felsorolás módosításaira és kiegészítéseire vonatkozó értesítéseket az OSZZSD Főbizottság és az e Megállapodásban részes vasutak részére a módosítások és kiegészítések hatálybalépési időpontjának megjelölésével úgy kell megküldeni, hogy ez az értesítés a módosítások és kiegészítések hatálybalépését legalább 45 nappal megelőzze. Ebben az esetben az SZMGSZ 37. cikk rendelkezéseit nem kell alkalmazni.

A módosításokat és a kiegészítéseket a vasutak a belföldi szabályaik szerint kötelesek kihirdetni, azonban állomásoknak a felsorolásból való törlését az SZMGSZ 37. cikk 1. §-ában foglalt rendelkezésekkel összhangban legkésőbb e törlés hatálybalépését 15 nappal megelőzően közzé kell tenni.

17. § A gyorsan romló áruk fuvarozásához egyebekben az SZMGSZ rendelkezéseit kell alkalmazni.

4.1. számú melléklet az SZMGSZ-hez

A fontosabb, gyorsan romló árukról készült felsorolás

1. Friss és tartósított zöldségfélék és gomba (aszaltak és szárítottak kivételével): padlizsán, zöldpaprika, uborka, paradicsom, káposzta, burgonya, fejes hagyma, cékla, karórépa, retek, friss gomba, valamennyi sózott és marinírozott zöldségféle és gomba, zöldségvelő és zöldségpüré, fűszerzöldségek.

2. Friss és tartósított gyümölcsök és bogyók (aszaltak és szárítottak kivételével): görögdinnye, banán, sárgadinnye, friss gyümölcsök és bogyók, citrusfélék, szubtrópusi kultúrák termése, marinírozott gyümölcsök és bogyók, gyümölcs- és bogyólekvár, püré és sajt, gyümölcs- és bogyódzsem, íz és velő.

3. Hús és húsáruk (a vágott baromfit és a szárnyas vadat is beleértve), füstölt húsáruk és kolbászfélék, állati zsírok: állati hús bármilyen formában, szalonna és zsírok, vágott baromfi, endokrin nyersanyagok, belsőségek.

4. Tej és tejtermékek: friss tej, tejszín, tejföl, túró, különböző sajtok, brinza (juhsajt), friss és ömlesztett vaj.

5. Tojás, kanna-tojás.

6. Hal, halkészítmények és rákok: tenyésztési halikra és halivadék, valamennyi élő, hűtött, fagyasztott, füstölt, sózott, marinírozott hal, mindenféle halikra és rákok.

7. Margarin, ipari vaj, keverék zsír, valamint növényi olajokból készített, mesterséges zsír.

8. Szeszes italok: sör és portersör, mézbor, gyümölcsből és bogyóstermésűekből készített bor, szőlőbor, pekmez, cefre, borpárlat, likőrök és pezsgő.

9. Alkoholmentes italok: természetes és mesterséges ásványvíz, valamennyi alkoholmentes üdítőital.

10. Sajtolt sütőipari élesztő.

11. Légmentesen lezárt konzervek.

12. Élő növények: élő fák és cserjék, zöldségpalánta, mindenféle facsemete és más növénytelepítési anyag, örökzöldek, élő és vágott virágok.

Приложение 4

(к § 3 статьи 5,
§ 3 статьи 6,
§ 4 статьи 8,
§ 3 статьи 23,
§ 1 Приложения 3,
§ 4 Приложения 9)

ПРАВИЛА ПЕРЕВОЗОК СКОРОПОРТЯЩИХСЯ ГРУЗОВ

§ **1.** Настоящие Правила применяются при перевозках скоропортящихся грузов. К скоропортящимся грузам относятся такие грузы, которые при перевозке требуют мер защиты (охлаждения, отопления, вентилирования) от действия на них высоких или низких температур, ухода или обслуживания. Перечень основных скоропортящихся грузов приведен в Приложении 4.1 к СМГС.

В зависимости от технологической и термической обработки и термического состояния перед погрузкой скоропортящиеся грузы подразделяются на глубокозамороженные (ниже – 18^0С), замороженные (от – 6 до – 18^0С), охлажденные и неохлажденные.

§ **2.** Срок доставки скоропортящегося груза определяется в соответствии со статьей 14 СМГС. Скорость перевозки (большую или малую) выбирает отправитель.

§ **3.** Скоропортящиеся грузы должны предъявляться отправителем к перевозке только в надлежащем состоянии по качеству (в том числе по температуре) в соответствии с нормативными требованиями страны отправления. Для перевозки скоропортящихся грузов, нуждающихся в таре или упаковке, отправитель должен применять тару и упаковку, отвечающие требованиям § 1 статьи 9 СМГС.

§ **4.** К накладной отправителем должен быть приложен в качестве сопроводительного документа согласно статье 11 СМГС сертификат или спецификация о качестве скоропортящегося груза, который относится только к данному скоропортящемуся грузу и к данной накладной. Одновременно при перевозке мяса, мясных изделий, сливочного масла, сала, животных жиров и других скоропортящихся грузов, подлежащих ветеринарно-санитарному контролю, отправитель должен приложить к накладной ветеринарный сертификат, а при перевозках свежих фруктов, овощей, картофеля и живых растений - и фитосанитарный сертификат, выдаваемые компетентными органами страны отправления. Если хотя бы в одной из стран, железные дороги которой участвуют в перевозке скоропортящихся грузов, требуется гигиенический сертификат, то отправитель должен в установленном порядке приложить его к накладной.

§ **5.** Способ перевозки скоропортящегося груза с применением мер защиты (охлаждение, вентилирование, отопление), род вагона (вагон-термос, вагон-ледник, рефрижераторный или крытый вагон), или контейнера, а также необходимость сопровождения груза, за исключением случаев, предусмотренных

в § 6 настоящих Правил, определяются отправителем в зависимости от характера скоропортящегося груза и климатических условий на всем пути следования.

В накладной в графе «Особые заявления отправителя» отправитель указывает необходимые меры защиты и температурный режим перевозки на весь путь следования. Температурный режим указывается в виде интервала температур с учетом технических возможностей вагонов (контейнеров) железных дорог по его обеспечению.

Если в накладной не имеется таких указаний отправителя, то считается, что при перевозке данного скоропортящегося груза нет необходимости в применении мер защиты груза.

При выборе способа перевозки, рода вагона или контейнера отправитель должен учитывать термическое и физиологическое состояние груза перед погрузкой согласно § 1 настоящих Правил, его возможный срок транспортабельности, рассчитанный срок доставки согласно § 2 настоящих Правил (срок доставки не должен превышать срока транспортабельности), а также время года и климатические условия на всем пути следования скоропортящегося груза.

Ответственность за последствия от неправильного выбора способа перевозки и рода вагона, а также невыполнения других требований, предусмотренных настоящими Правилами, несет отправитель.

При перевозке скоропортящихся грузов с перегрузкой на пограничных станциях страны назначения принимающая сторона устанавливает способ перевозки с применением мер защиты и род вагона, руководствуясь внутренними Правилами, с учетом вышеизложенных требований и обеспечения их сохранности.

§ 6. Скоропортящиеся грузы, требующие во время перевозки мер защиты, ухода или обслуживания согласно § 1 настоящих Правил, перевозятся только повагонными отправками или отправками в крупнотоннажных рефрижераторных контейнерах.

Если скоропортящиеся грузы требуют ухода или обслуживания, вызывающих необходимость сопровождения грузов, то отправитель или получатель должны предоставить своих проводников для сопровождения таких грузов согласно положениям Приложения 3 к СМГС. Скоропортящиеся грузы, требующие при перевозке в крытом вагоне отопления, а также живая рыба перевозятся только при проводниках отправителя или получателя от станции отправления до станции назначения. Если скоропортящиеся грузы перевозятся в не принадлежащих железной дороге вагонах-рефрижераторах (рефрижераторных контейнерах), оборудование которых обслуживается работниками организаций-собственников вагонов-рефрижераторов (рефрижераторных контейнеров), то эти работники считаются проводниками отправителя или получателя с оформлением необходимых документов согласно положениям Приложения 3 к СМГС.

Сопровождение скоропортящихся грузов проводниками отправителя или получателя не требуется, если перевозка этих грузов осуществляется в вагонах-

рефрижераторах (рефрижераторных контейнерах), оборудование которых обслуживается работниками железной дороги и отправитель в накладной не сделал других отметок, касающихся ухода или обслуживания, кроме соблюдения температурных режимов.

§ **7.** Если на одной из железных дорог, в том числе железной дороге, осуществляющей перегрузку, выявлено, что по условиям перевозки не обеспечивается сохранность скоропортящихся грузов, то эта железная дорога должна принять необходимые меры в соответствии с положениями статьи 21 СМГС.

§ **8.** Ответственность за последствия отгрузки скоропортящихся грузов в вагонах и контейнерах, не отвечающих коммерческим и санитарным нормам, а в вагонах, не принадлежащих железной дороге, и техническим требованиям страны отправления, несет отправитель.

§ 9. Вагоны-термосы, рефрижераторные вагоны, вагоны-ледники, крытые вагоны, контейнеры, в том числе и рефрижераторные, готовятся под погрузку скоропортящихся грузов в соответствии с правилами, действующими на железной дороге отправления.

§ **10**. В крытых вагонах, предоставляемых железной дорогой под погрузку неохлажденных скоропортящихся грузов при вентилировании, отправитель обязан установить ограждения на люки, обеспечивающие сохранность грузов, и о таком способе перевозки сделать в накладной в графе «Особые заявления отправителя» соответствующую отметку.

§ **11.** При перевозке грузов в вагонах, отапливаемых без помощи электричества или пара, печное оборудование предоставляется и устанавливается в вагонах железной дорогой или отправителем с соблюдением мер пожарной безопасности. Снабжение вагонов топливом производится:

1) в беспеpегpузочном сообщении: отправителем на весь путь следования груза;

2) в перегрузочном сообщении: отправителем от станции отправления до первой перегрузочной станции и от этой перегрузочной станции до следующей перегрузочной станции или до станции назначения - по внутренним правилам, действующим на той железной дороге, по которой следует груз.

При необходимости дополнительное топливо отпускается по письменным требованиям проводников на станциях, имеющих топливные склады. Стоимость топлива, отпущенного в пути следования груза, вписывается в накладную и удостоверяется станцией, выдавшей топливо.

§ **12.** Условия перевозок скоропортящихся грузов в вагонах и рефрижераторных контейнерах, использующих для своего охлаждения или отопления внешние источники энергии (контактной сети, локомотива), согласовываются со всеми железными дорогами, участвующими в перевозке, заблаговременно.

§ **13.** Сборы за поддержание температурного режима в изотермических и рефрижераторных вагонах, имеющих собственные источники энергии, исчисляются в соответствии с применяемыми тарифами, действующими на железных дорогах следования груза, и взимаются согласно статье 15 СМГС.

Сборы за использование внешних источников энергии (контактной сети, локомотива) для работы машинного оборудования по охлаждению или отоплению грузов исчисляются по тарифам, применяемым железными дорогами следования груза для таких перевозок, и взимаются согласно статье 15 СМГС.

§ **14.** Сборы за снабжение вагонов-ледников льдом при следовании груза по железным дорогам отправления и назначения исчисляются и взимаются в соответствии с тарифами, применяемыми этими железными дорогами для таких перевозок, а при следовании груза по транзитным железным дорогам - исчисляются в соответствии с применяемыми для данной международной перевозки транзитным тарифом и взимаются согласно статье 15 СМГС.

§ **15.**

§ **16.** Сообщения об изменениях и дополнениях перечня станций, приведенного в § 15 настоящих Правил, направляются Комитету ОСЖД и железным дорогам - участницам настоящего Соглашения с указанием даты вступления изменений и дополнений в силу с таким расчетом, чтобы это сообщение поступило в Комитет ОСЖД и на железные дороги - участницы настоящего Соглашения не позднее чем за 45 дней до вступления изменений и дополнений в силу. При этом положения статьи 37 СМГС не применяются.

Изменения и дополнения должны публиковаться железными дорогами в соответствии с внутренними правилами, действующими на железных дорогах, однако исключение станций из перечня должно осуществляться не позднее чем за 15 дней до вступления этого исключения в силу согласно § 1 статьи 37 СМГС.

§ 17. В остальном для перевозок скоропортящихся грузов применяются положения СМГС.

Приложение 4.1

(к § 1 Приложения 4)

П Е Р Е Ч Е Н Ь
ОСНОВНЫХ СКОРОПОРТЯЩИХСЯ ГРУЗОВ

1. Овощи и грибы свежие и консервированные (кроме вяленых и сушеных): баклажаны, перец свежий, огурцы, помидоры, капуста, картофель, лук репчатый, свекла столовая, брюква, редиска, грибы свежие, овощи и грибы соленые и маринованные всякие, повидло и пюре из овощей, зелень всякая.

2. Фрукты и ягоды свежие и консервированные (кроме вяленых и сушеных): арбузы, бананы, дыни, фрукты и ягоды свежие, цитрусовые плоды, субтропические культуры, фрукты и ягоды маринованные, повидло, пюре и тесто фруктовое и ягодное, различные джемы и конфитюры, варенье фруктовое и ягодное.

3. Мясо и мясопродукты (в том числе птица битая и дичь), мясокопчености и колбасы и жиры животные: мясо животных во всяком виде, сало и жиры, птица битая, эндокринное сырье, субпродукты.

4. Молоко и молочные продукты: молоко свежее, сливки, сметана, творог, различные сорта сыра, брынза, масло сливочное и топленое.

5. Яйцо и яичный меланж.

6. Рыба, рыбопродукты и раки: икра живая рыбоводная и мальки, рыба всякая: живая, охлажденная, мороженная, копченая, соленая и маринованная, икра всякая и раки.

7. Маргарин, маргусалин, компаунд-жир, а также сало искусственное из растительных масел.

8. Алкогольные напитки: пиво и портер, вино медовое, вина фруктовые и ягодные, вина виноградные, бекмес, сусло виноградное, настойки, наливки и шампанское.

9. Напитки безалкогольные, воды минеральные, натуральные и искусственные и напитки безалкогольные всякие.

10. Дрожжи хлебопекарные прессованные.

11. Консервы в герметической упаковке.

12. Растения живые: деревья и кусты живые, рассада овощная, саженцы всякие и другой посадочный материал, растения вечнозеленые, цветы живые и срезанные.

5. számú melléklet az SZMGSZ-hez

A rakodási szelvények

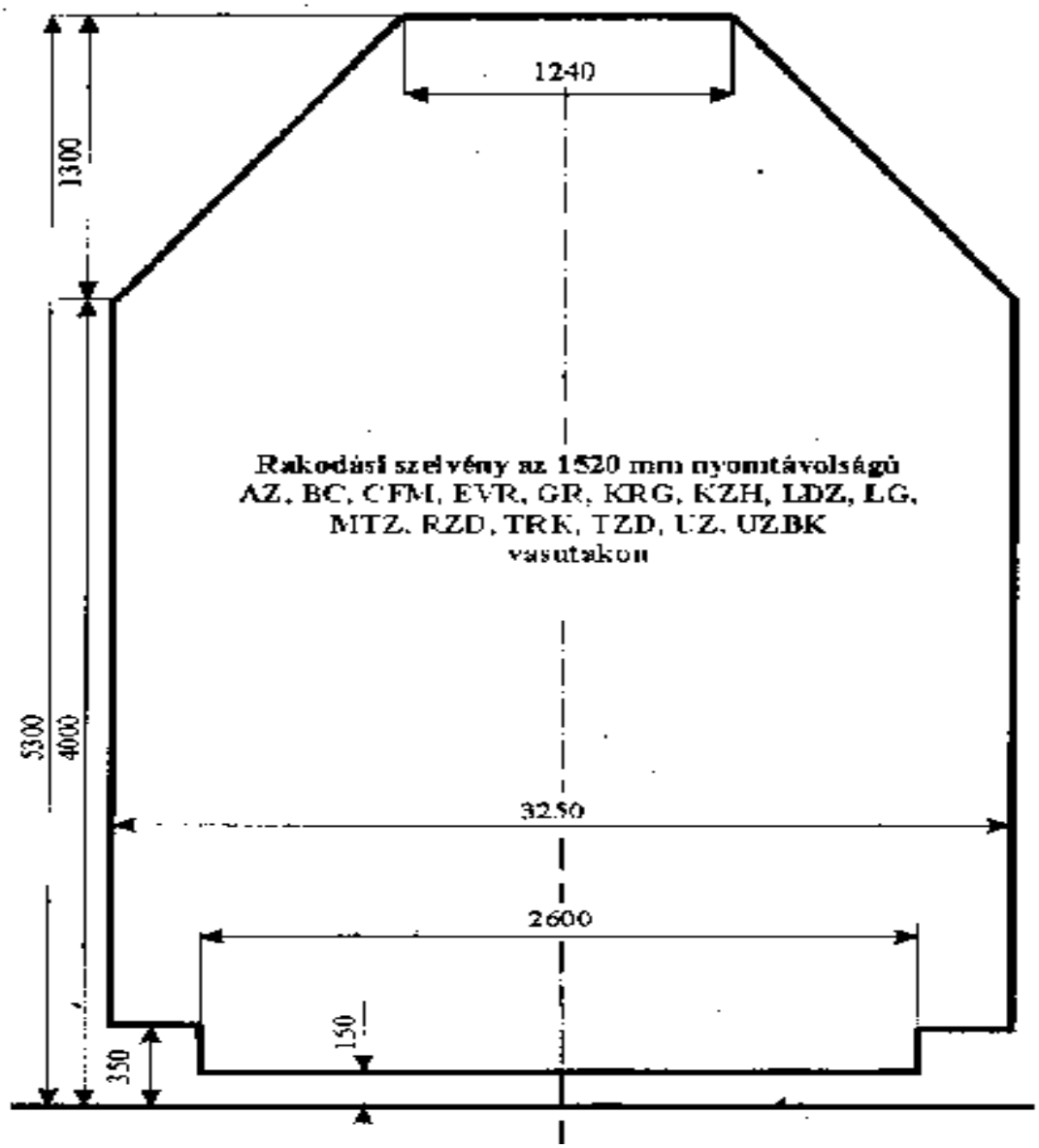

1. számú ábra

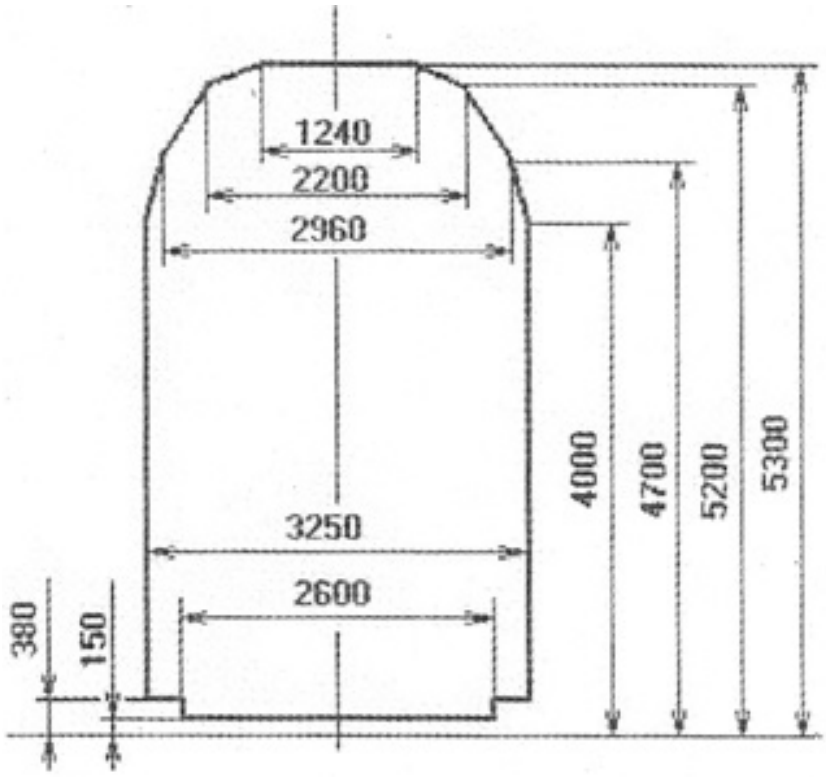

Körzeti rakodási szelvény az 1520 mm nyomtávolságú BC; KZH; KRG; LDZ; LG; RZD (kivéve az Észak-Kaukázusi Vasút Belorechenskaja - Tuapse - Veseloe, Krymskaja - Novorossijsk vasútvonalait, az Északi Vasút Chum - Labytnangi, Puksa - Navolok Severnoj vasútvonalait, a Krasznojarszki Vasút Tigej - Achinsk vasútvonalát); TDZ; TRK; UTI; UZ (kivéve a Lvovi Vasút Horostkov-Kopychincy és Tluste-Torske vasútvonalait, a Dnyeper-melléki Vasút Dnepropetrovsk - Juzhnyj - Vstrechnyj vasútvonalát); CFM; EVR vasutakon.

A körzeti rakodási szelvény alkalmazható az SZMGSZ 14. számú melléklet rendelkezései vagy az e vasutak között egyeztetett, más szabályoknak megfelelően berakott faárukhoz, valamint az SZMGSZ 14.1. számú mellékletének megfelelően berakott közúti járműszerelvényekhez, tehergépkocsikhoz, pótkocsikhoz, félpótkocsikhoz.

2. számú ábra

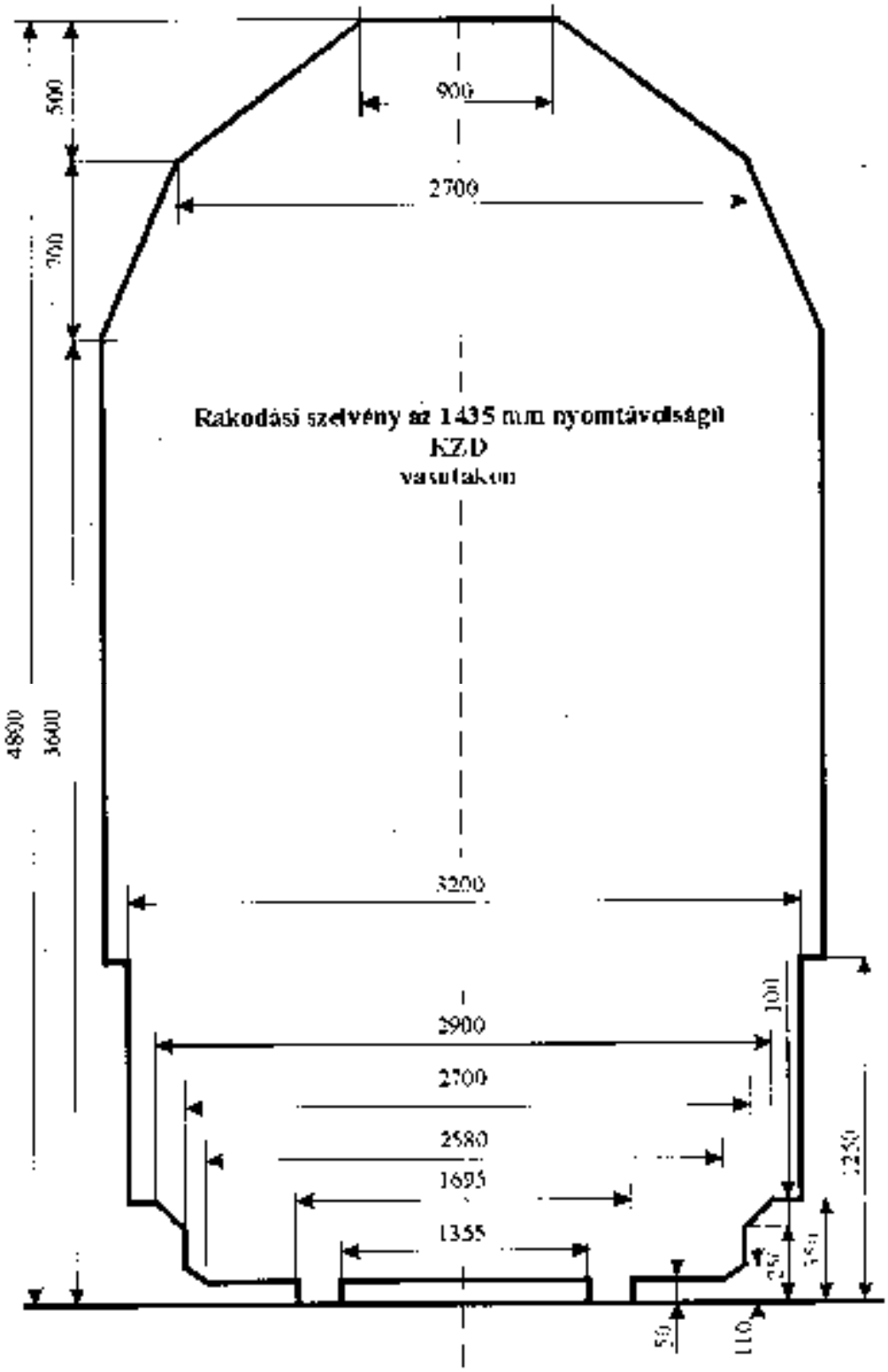
Rakodási szelvény az 1435 mm nyomtávolságú
KZD
vasutakon
900
2700
500
700
4800
3600
3200
2900
2700
2580
1695
1355
100
1250
350
50
110

3. számú ábra

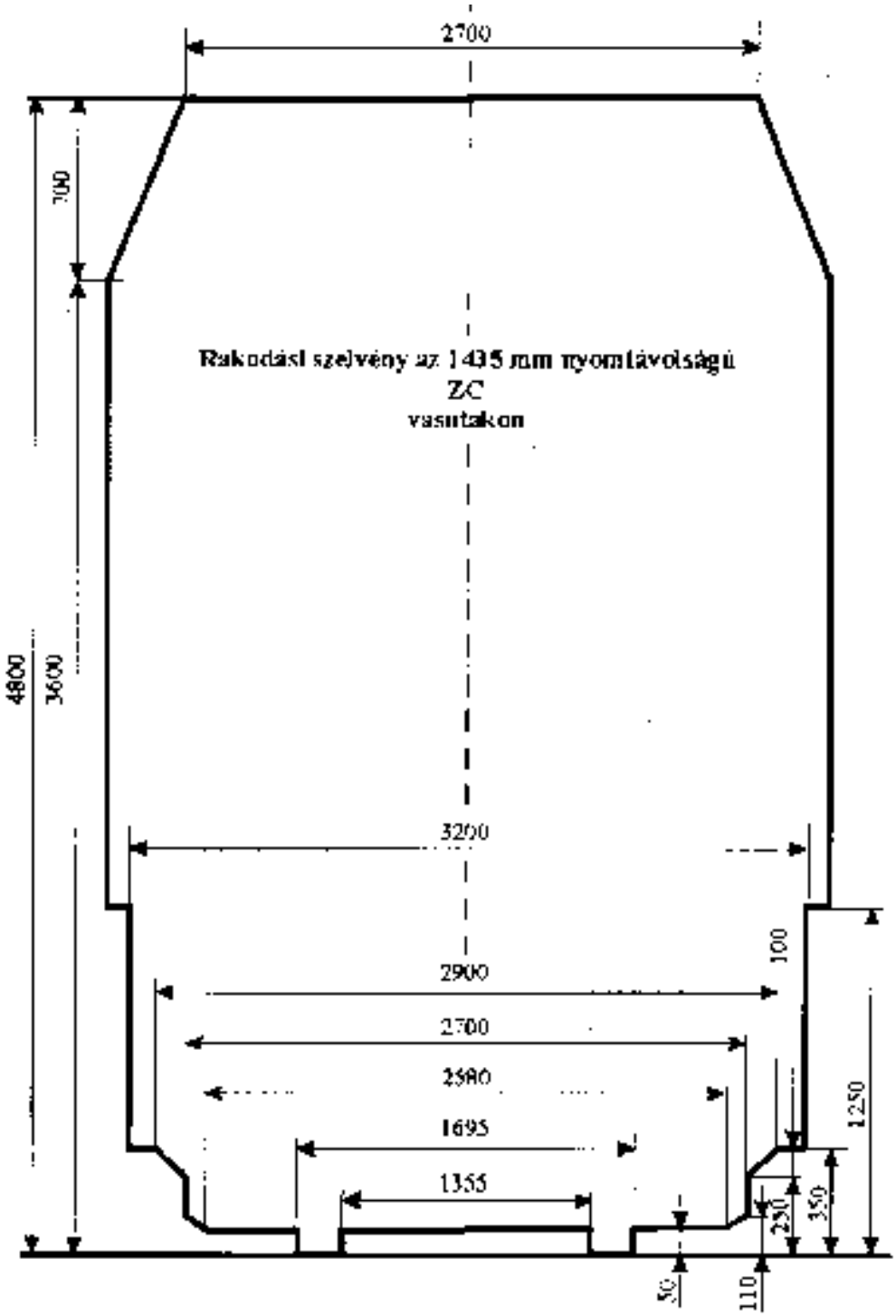
2700
700
Rakodási szelvény az 1435 mm nyomtávolságú
ZC
vasutakon
4800
3600
3200
100
2900
2700
2580
1695
1355
1250
350
230
50
110

4. számú ábra

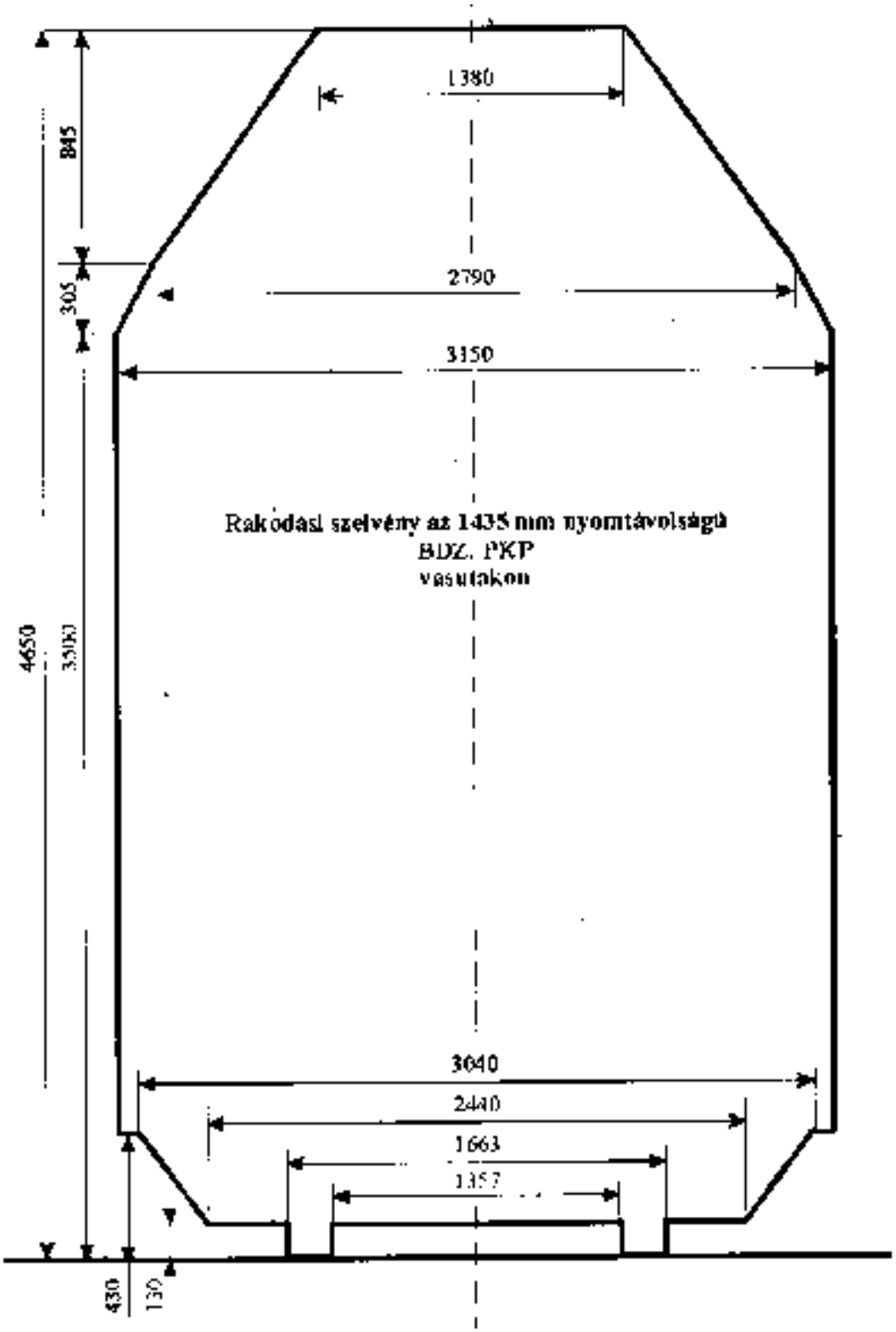
1380
845
305
2790
3150
Rakodási szelvény az 1435 mm nyomtávolságú
BDZ, PKP
vasutakon
4650
3040
2440
1663
1357
430
130

5. számú ábra

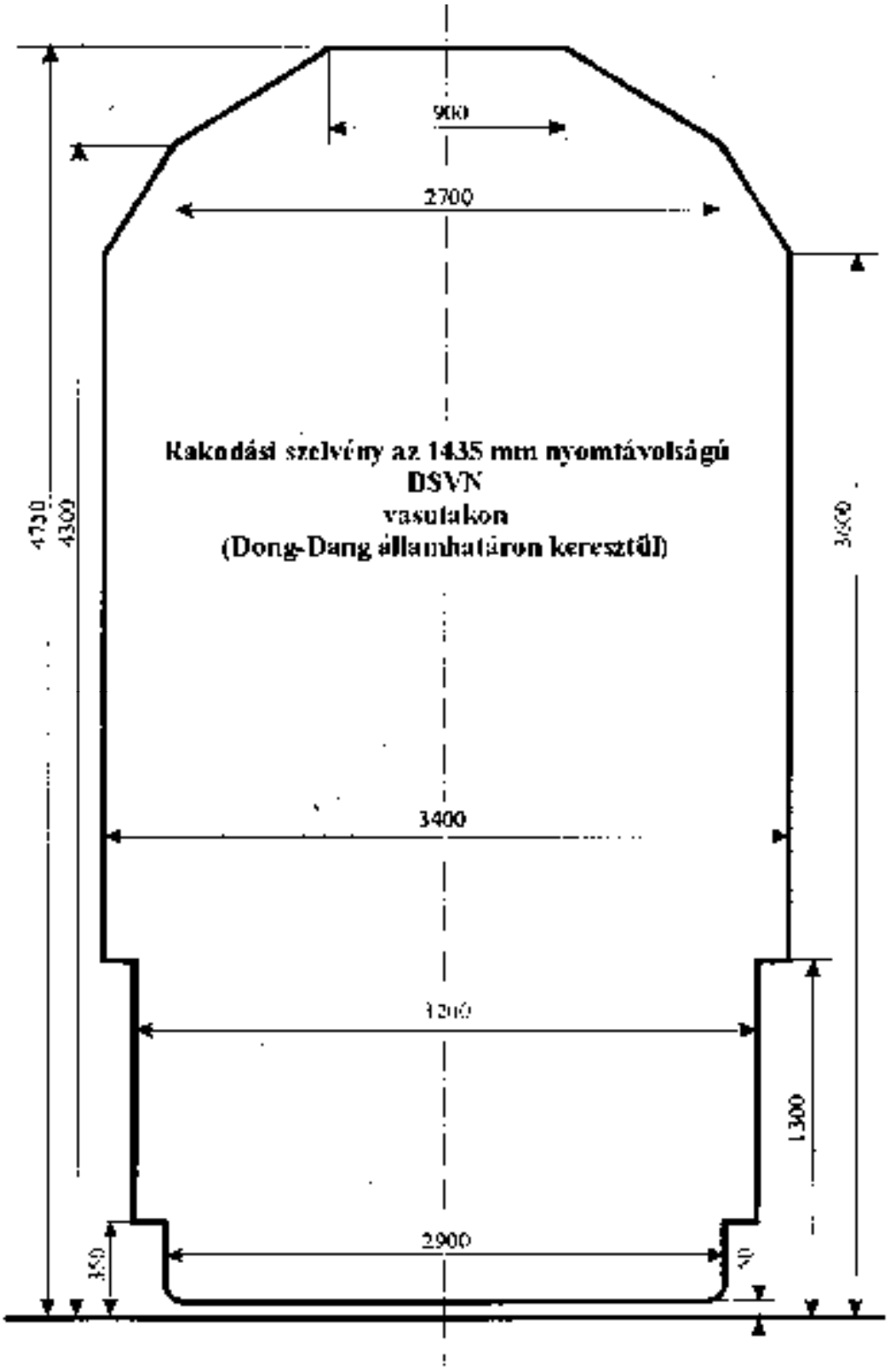
900
2700
Rakodási szelvény az 1435 mm nyomtávolságú
DSVN
vasutakon
(Dong-Dang államhatáron keresztül)
4300
3400
1300
2900
350

6. számú ábra

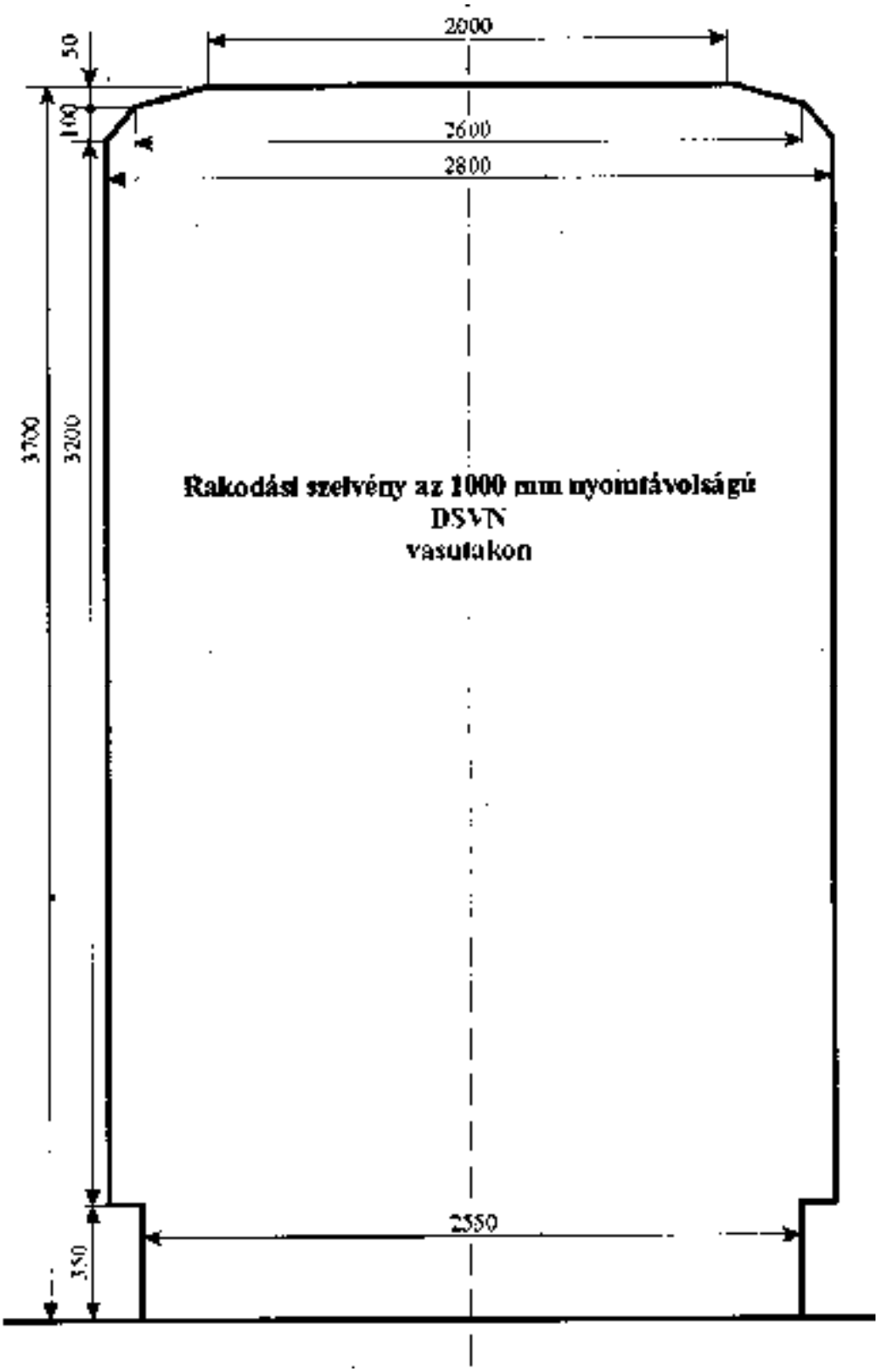
2000
50
100
2600
2800
3700
3200
Rakodási szelvény az 1000 mm nyomtávolságú
DSVN
vasutakon
2550
350

7. számú ábra

Приложение 5
(к § 4 статьи 5)
(Рис. 1 – 7)

ГАБАРИТЫ ПОГРУЗКИ

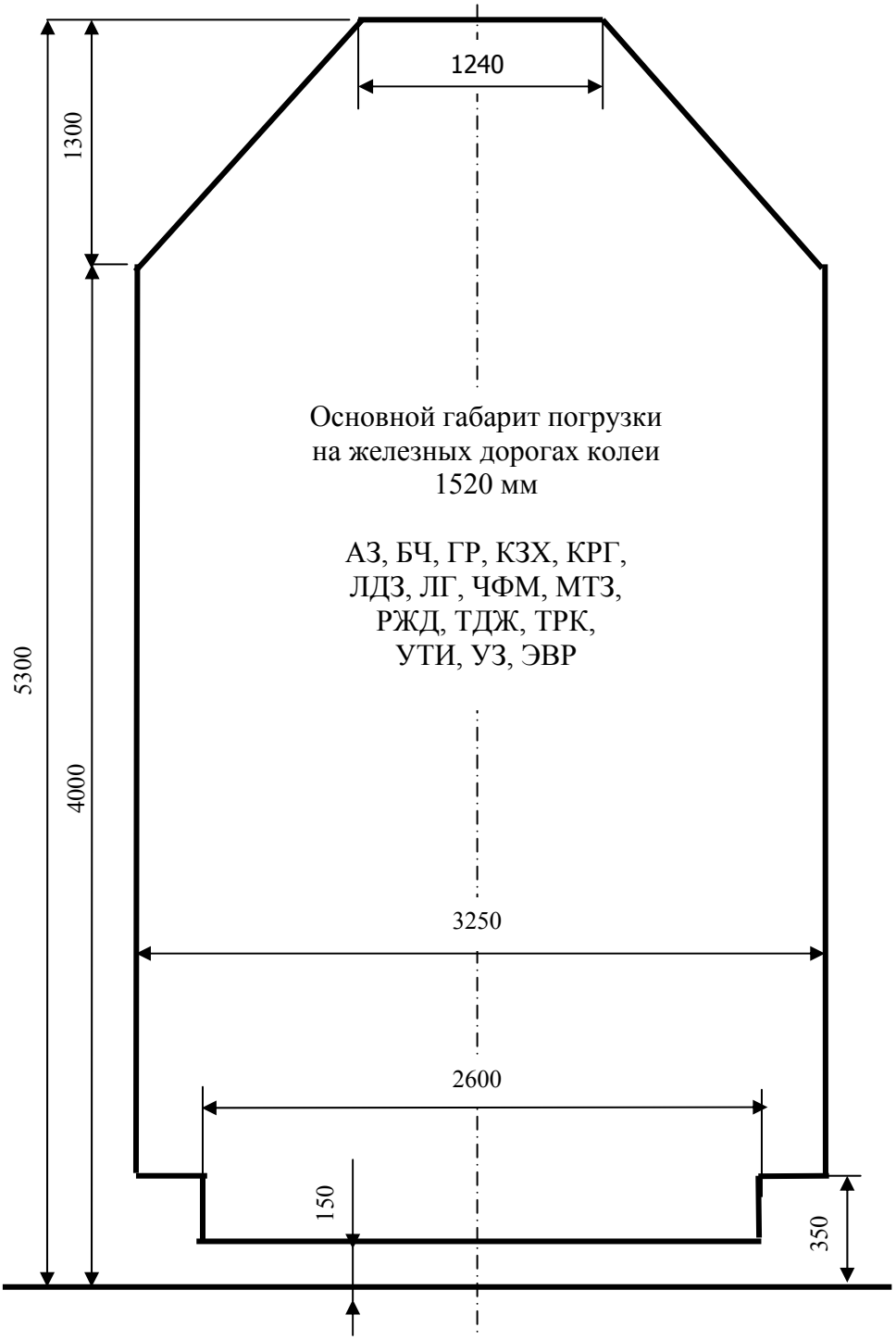

Рисунок 1

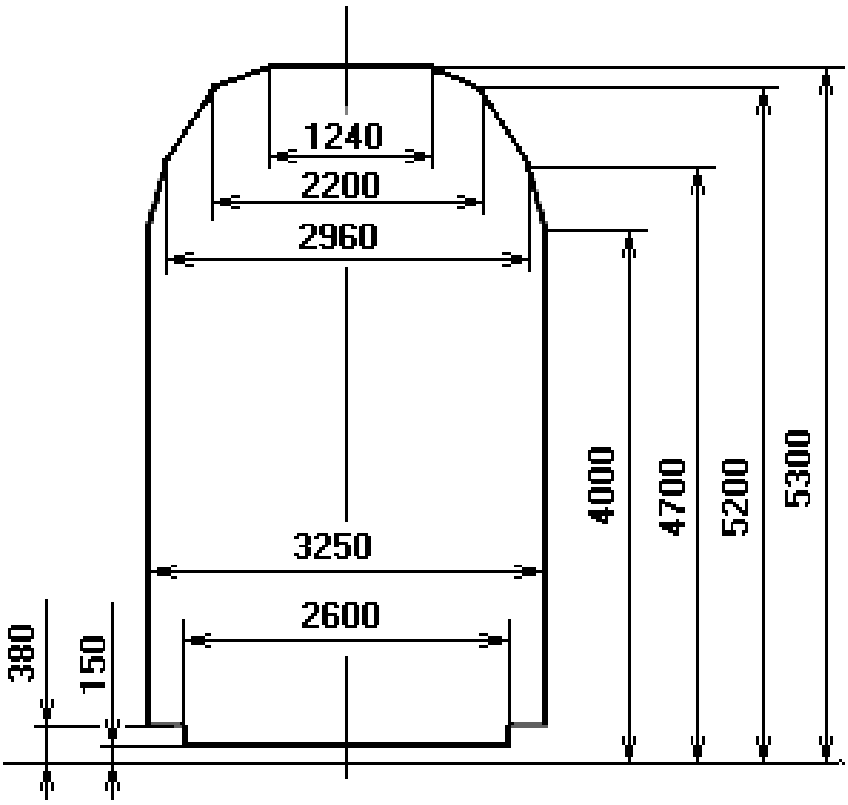

Зональный габарит погрузки на железных дорогах колеи 1520 мм: БЧ; КЗХ; КРГ; ЛДЗ; ЛГ; ТДЖ; ТРК; УТИ; ЧФМ; ЭВР; РЖД, за исключением участков Белореченская -Туапсе - Веселое, Крымская - Новороссийск Северо - Кавказской ж.д., Чум -Лабытнанги, Пукса - Наволок Северной ж.д., Тигей - Ачинск Красноярской ж.д.; УЗ, за исключением участков Хоростков – Копычинцы и Тулусте – Торске Львовской ж.д., участка Днепропетровск-Южный – Встречный Приднепровской ж.д..

Зональный габарит распространяется на лесные грузы, погруженные в соответствии с Приложением 14 к СМГС или другими правилами, согласованными между этими железными дорогами, а также на автопоезда, автомобили, прицепы, полуприцепы, погруженные в соответствии с Приложением 14.1 к СМГС.

Рисунок 2

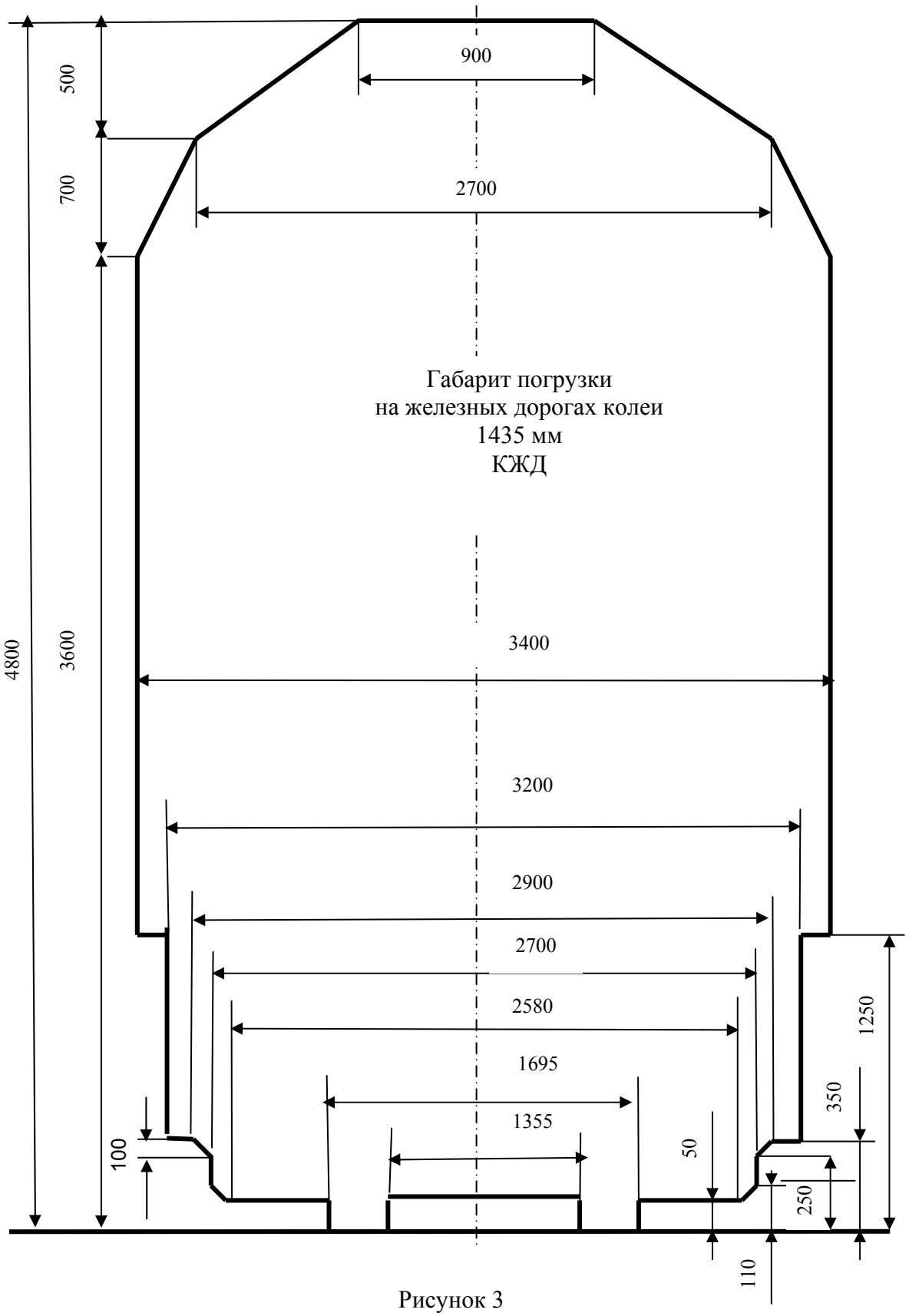
900
2700
500
700
4800
3600
Габарит погрузки
на железных дорогах колеи
1435 мм
КЖД
3400
3200
2900
2700
2580
1695
1355
1250
350
50
250
110
100

Рисунок 3

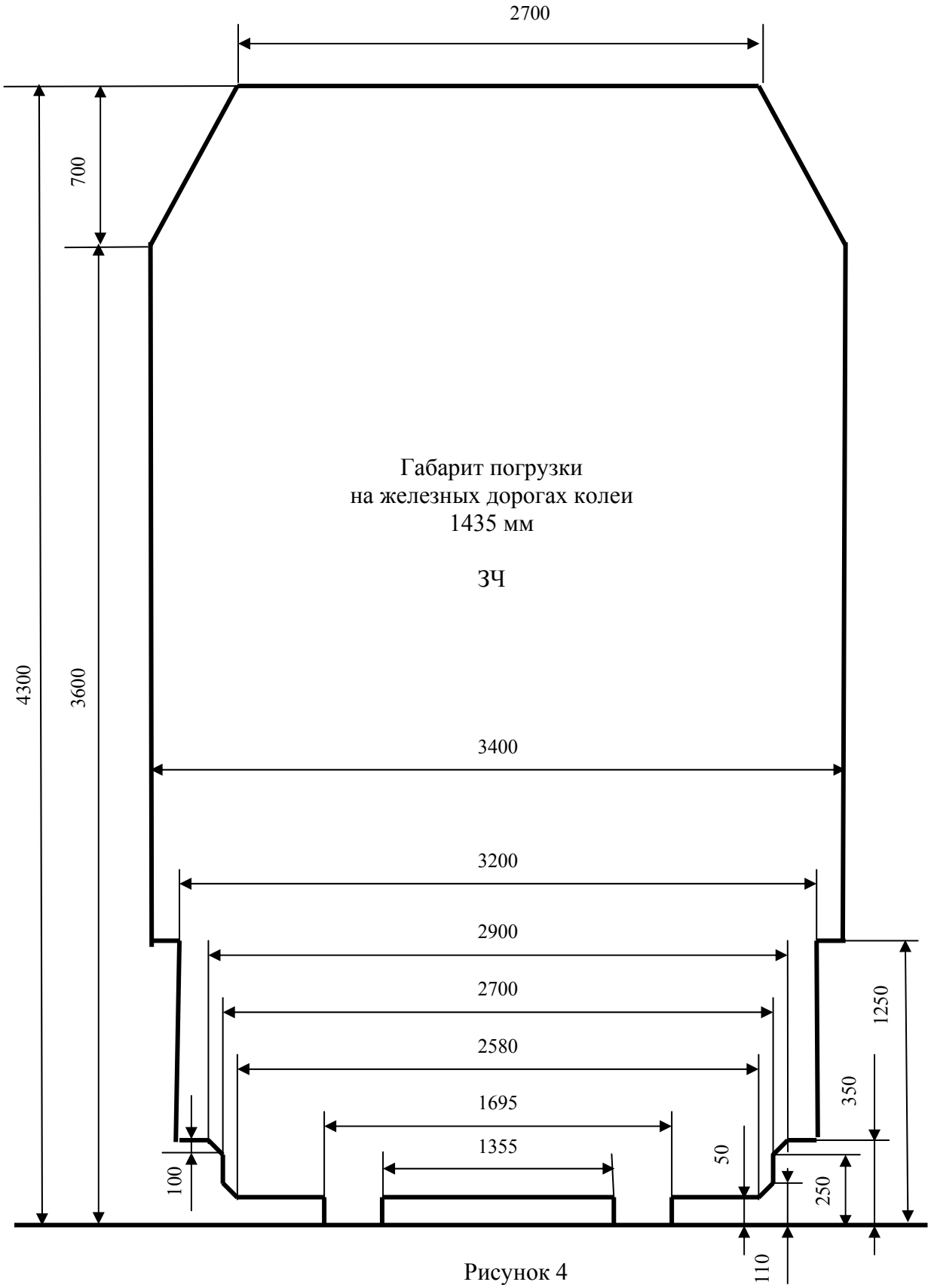
2700
700
Габарит погрузки
на железных дорогах колеи
1435 мм
ЗЧ
4300
3600
3400
3200
2900
2700
2580
1695
1355
1250
350
50
250
100
110

Рисунок 4

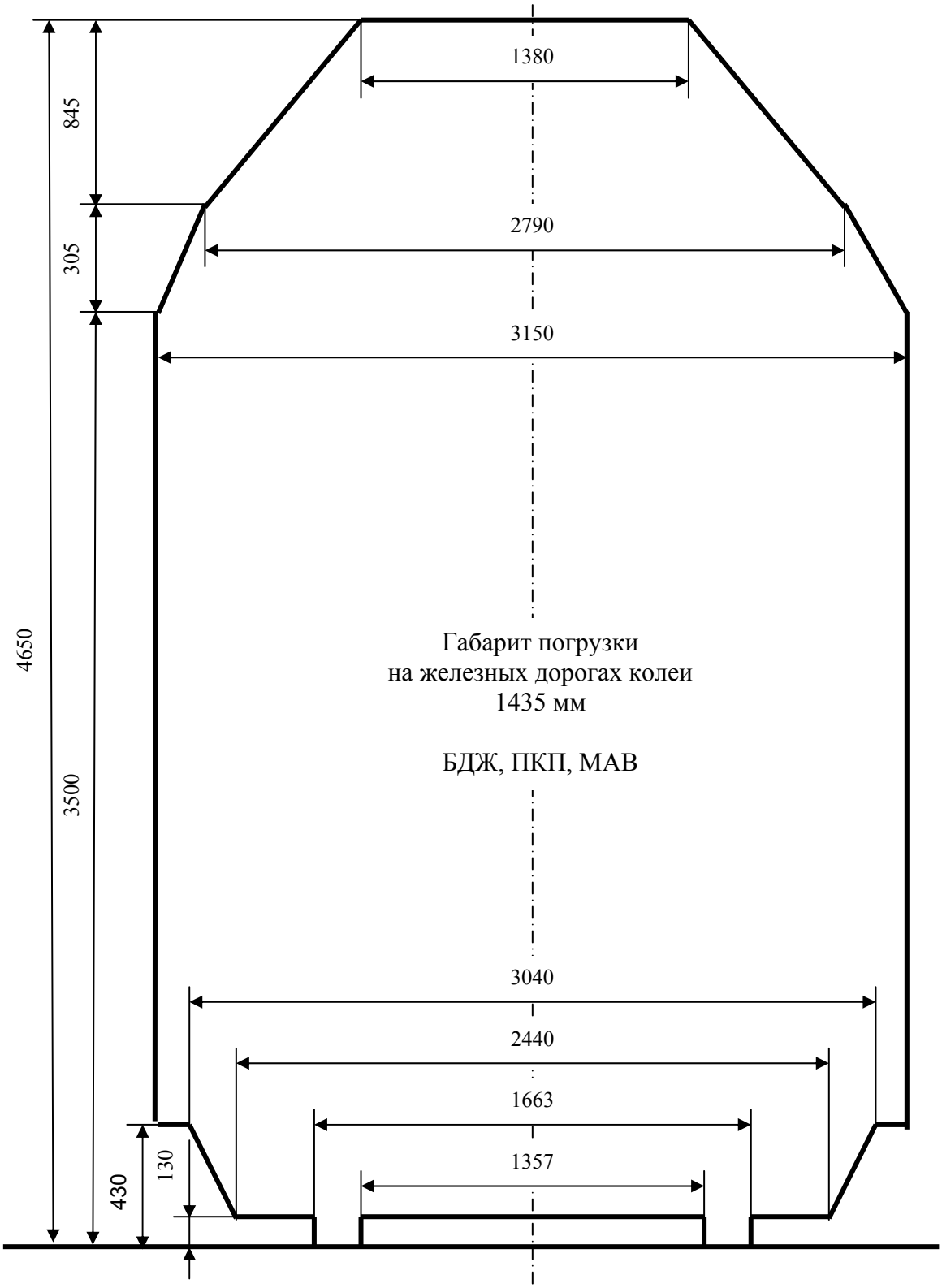
1380
845
2790
305
3150
4650
Габарит погрузки
на железных дорогах колеи
1435 мм
БДЖ, ПКП, МАВ
3500
3040
2440
1663
1357
130
430

Рисунок 5

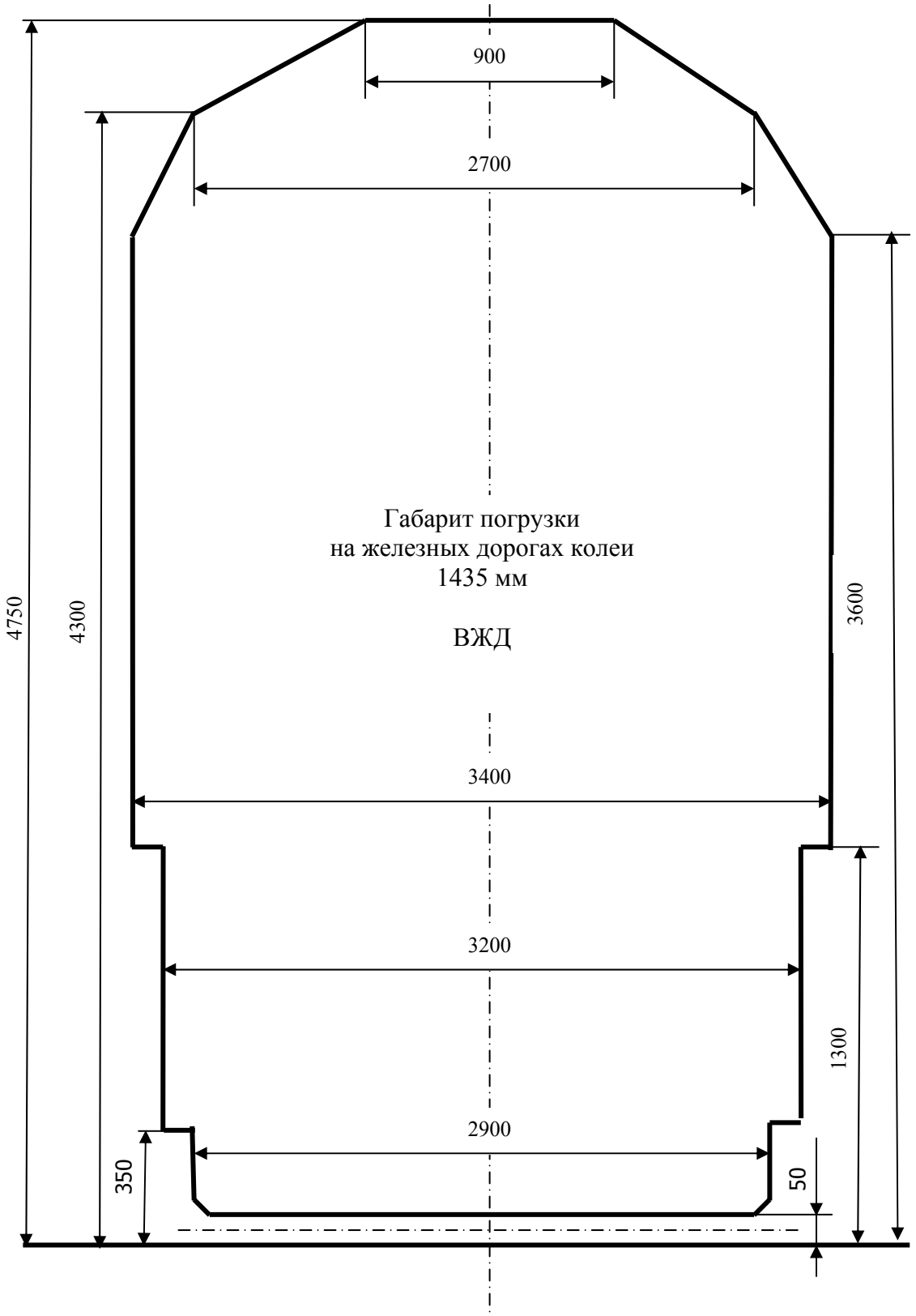
900
2700
Габарит погрузки
на железных дорогах колеи
1435 мм
ВЖД
4750
4300
3600
3400
3200
1300
2900
350
50

Рисунок 6

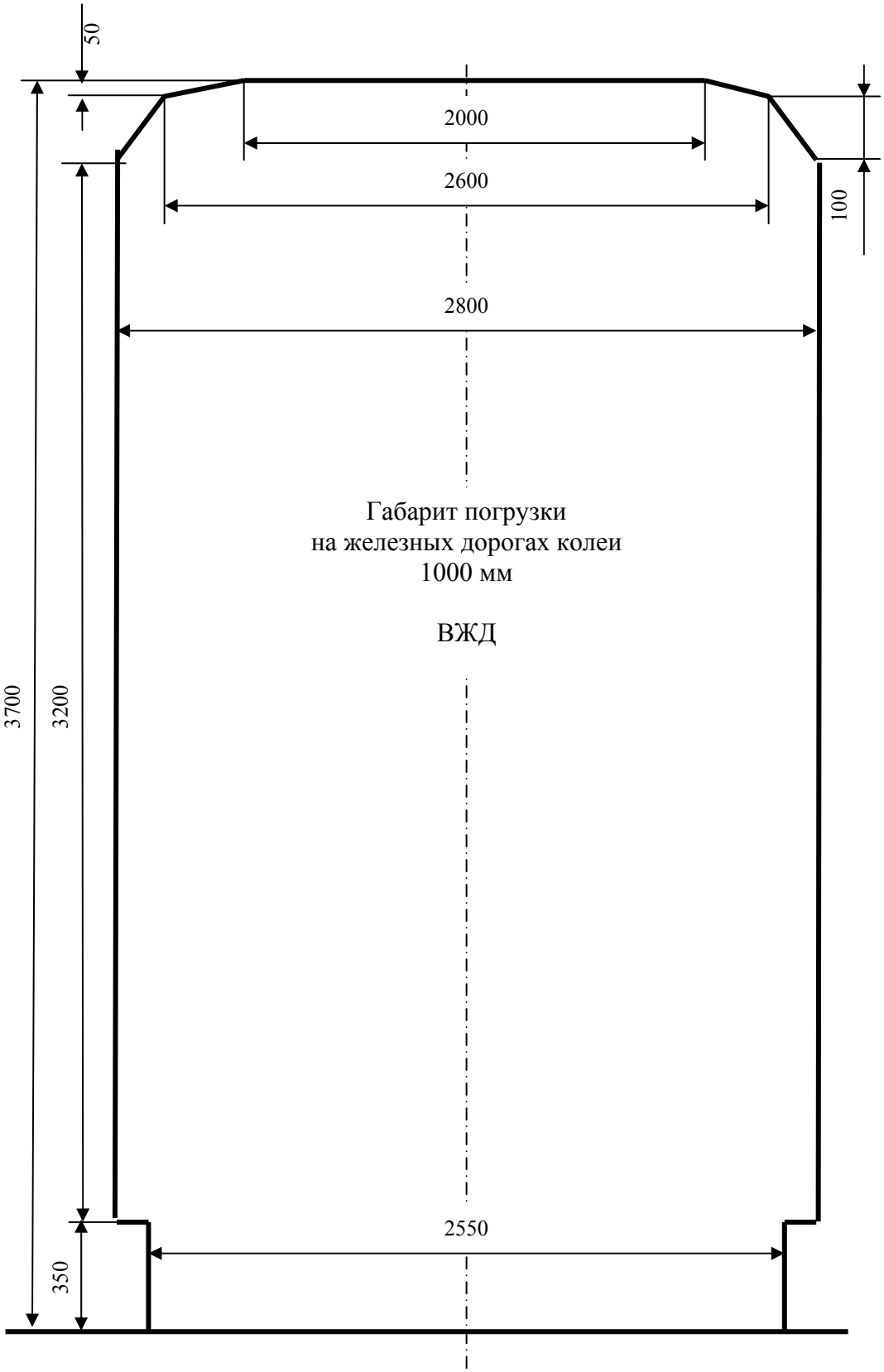
50
2000
2600
100
2800
Габарит погрузки
на железных дорогах колеи
1000 мм
ВЖД
3700
3200
2550
350

Рисунок 7

6. számú melléklet az SZMGSZ-hez

A küldeménydarabok, kocsik, konténerek és fuvarokmányok ragaszbárcái, valamint a küldeménydarabok jelölései

1. A küldeménydarabok, kocsik, konténerek és fuvarokmányok ragaszbárcái

A veszélyes áruk fuvarozásakor alkalmazott 1, 1.4, 1.5, 1.6, 01, 2, 3, 4.1, 4.2, 4.3, 5.1, 5.2, 05, 6.1, 6.2, 7A*, 7B*, 7C*, 7D*, 8 és 9 számú veszélyességi bárcák ábráit, méreteit és leírását az SZMGSZ 2. számú Mellékletének 2.9 Függeléke tartalmazza.

A 10-18. számú bárcák ábráit, méreteit és leírását ez a Melléklet tartalmazza (kivéve a 15. számú bárcát, amelynek ábrája szintén az SZMGSZ 2. számú Mellékletének 2.9 Függelékében kapott helyet). Ezenkívül a 10-15. számú bárcák ábráit, méreteit és leírását tartalmazza az SZMGSZ 2. számú Melléklet 2.9 Függeléke is.

2. A küldeménydarabok, kocsik, konténerek és fuvarokmányok ragaszbárcáinak méretei és leírása

2.1. A bárcák mérete

2.1.1. A veszélyes áruk fuvarozásakor alkalmazott veszélyességi bárcák méreteit az SZMGSZ 2. számú Mellékletének 2.9 Függeléke tartalmazza.

2.1.2. A küldeményeken alkalmazott 10-12. számú bárcák mérete 148x210 mm. Ha a küldeménydarab mérete megkívánja, a bárcák méretei csökkenthetők, feltéve, hogy jól láthatók maradnak.

2.1.3. A vasúti kocsin alkalmazott 13. és 15. számú bárcák mérete 148x210 mm, ahol a háromszög alapja legalább 105 mm, a háromszög magassága legalább 74 mm.

2.1.4. A 16. számú bárca méretei:

- vasúti kocsin és konténeren 148x105 mm;

- fuvarlevélen 37x27 mm.

2.1.5. A vasúti kocsin és konténeren alkalmazott 17. és 18. számú bárcák mérete 148x105 mm.

2.2. A bárcák leírása

A veszélyes áruk fuvarozásakor alkalmazott veszélyességi bárcák ábráit az SZMGSZ 2. számú Mellékletének 2.9 Függeléke tartalmazza.

10. számú bárca
A papír színe: fehér vagy más, kellően kontrasztos alapszín
Ábrája: fekete színű, nyitott esernyő hat vízcseppel
Felirata (jelentése): Nedvességtől óvni!

11. számú bárca
A papír színe: fehér vagy más, kellően kontrasztos alapszín
Ábrája: fekete színű, fölfelé mutató nyíl, kettő darab
Felirata (jelentése): Fölfelé! Nem dönthető.

12. számú bárca
A papír színe: fehér vagy más, kellően kontrasztos alapszín
Ábrája: fekete színű, talpas pohár
Felirata (jelentése): Törékeny. Óvatosan kezelni!

13. számú bárca
A papír színe: fehér
Ábrája: fekete színű felkiáltójel vörös háromszögben
Felirata (jelentése): Óvatosan tolatni! Nem szabad ütköztetni.

14. számú bárca (Fenntartva)

15. számú bárca
A papír színe: fehér
Ábrája: három darab, vörös színű háromszög, mindegyiken belül fekete színű felkiáltójel
Felirata (jelentése): Szalasztani és gurítani tilos! Mozdonnyal kell kísérni! Ütközéstől óvni kell!

17. számú bárca
A papír színe: fehér
Ábrája: kék színnel nyomott bikafej, kakas és ülő kutya
Felirata (jelentése): Élő állatok!

18. számú bárca
A papír színe: fehér
Ábrája: kék színnel nyomott hal, tulipán és szőlőfürt
Felirata (jelentése): Gyorsan romló áruk!

Megjegyzések:

1. A 10-13. és 15. számú bárcákat fekete, a 17. és 18. számú bárcákat kék szegéllyel kell ellátni.
2. A 16-18. számú bárcák álló vagy fekvő téglalap alakúak lehetnek.

10. számú bárca

Nedvességtől óvni!

11. számú bárca

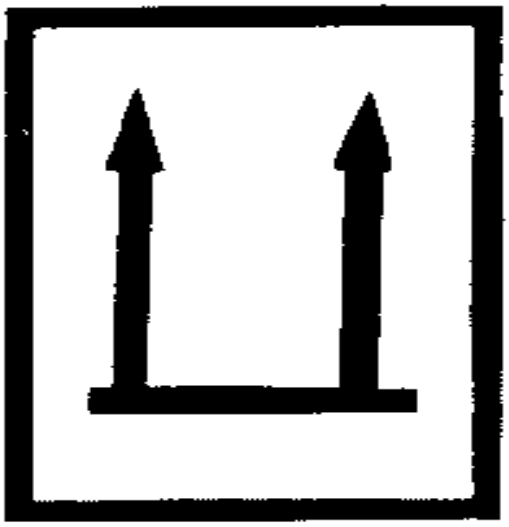

Fölfelé!
Nem dönthető.

12. számú bárca

Törékeny.
Óvatosan kezelni!

13. számú bárca

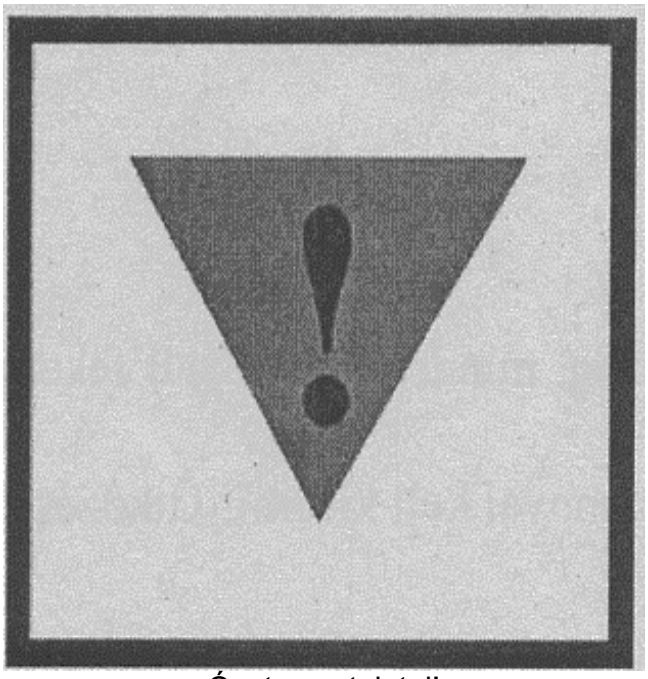

Óvatosan tolatni!
Nem szabad ütköztetni

14. számú bárca
Fenntartva

17. számú bárca

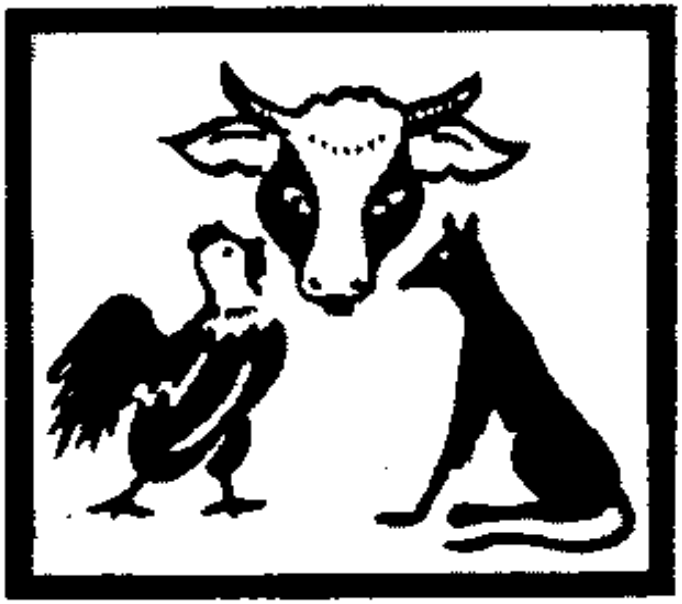

Élő állatok!

18. számú bárca

Gyorsan romló áruk!

3.1. A küldeménydarabokon alkalmazott jelölések

1. Darufüggeszték láncok, sodronyok csatlakozási helye

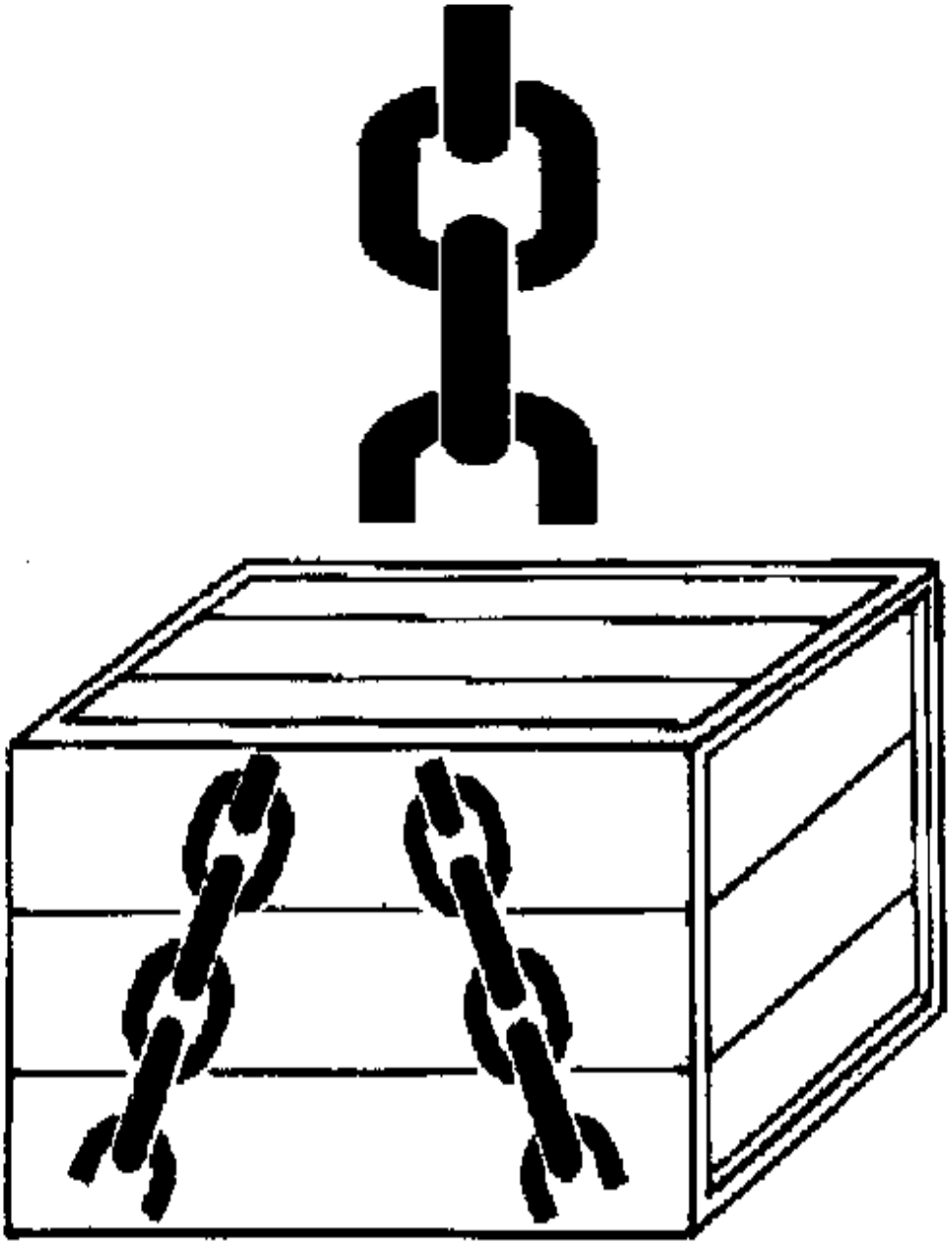

Felfestési példa

2. Tömegpont

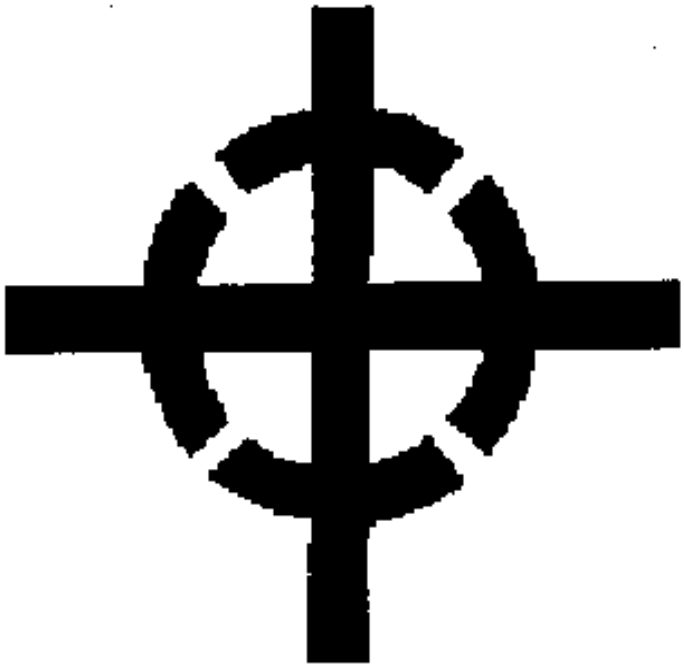

3.2. A küldeménydarabok jelöléseinek leírása

1. jelölés
A jelölés színe: világos alapon fekete vagy más, kellően elütő színnel Ábrája: lánc

2. jelölés
A jelölés színe: világos alapon fekete vagy más, kellően elütő színnel

Ábrája: két, egymást derékszögben keresztező vonal és a metszéspont körül szaggatott vonalú kör

Приложение 6
(к § 5 статьи 5,
§ 3 статьи 9,
Приложению 2
и § 15 Приложения 4)

НАКЛЕЙКИ НА МЕСТА ОТПРАВОК, ВАГОНЫ, КОНТЕЙНЕРЫ И НАКЛАДНЫЕ, А ТАКЖЕ ЗНАКИ МАРКИРОВКИ НА МЕСТА ОТПРАВОК

1. Наклейки на места отправок, вагоны, контейнеры и накладные

Изображения, размеры и описания знаков опасности №№ 1, 1.4, 1.5, 1.6, 01, 2, 3, 4.1, 4.2, 4.3, 5.1, 5.2, 05, 6.1, 6.2, 7A*, 7B*, 7C*, 7D*, 8 и 9, касающихся перевозок опасных грузов, помещены в Приложении 2.9 к Приложению 2 к СМГС.

Размеры и описания наклеек №№ 10-18 помещены в настоящем Приложении, а их изображения – на 3-й странице обложки (кроме наклейки № 15, изображение которой помещено в Приложении 2.9 к Приложению 2 к СМГС). Кроме того, изображения, размеры и описания наклеек №№ 10-15 помещены также в Приложении 2.9 к Приложению 2 к СМГС.

2. Размеры и описание наклеек на места отправок, вагоны, контейнеры и накладные

2.1. Размеры наклеек

2.1.1. Размеры знаков опасности, касающихся перевозок опасных грузов, помещены в Приложении 2.9 к Приложению 2 к СМГС.

2.1.2. Размеры наклеек №№ 10-12 на места отправок - 148 x 210 мм. В случае, если величина отправки этого требует, размеры могут быть уменьшены настолько, чтобы наклейки оставались ясно видимыми.

2.1.3. Размеры наклеек №№ 13 и 15 на вагоны - 148 x 210 мм, линия основания треугольника – не менее 105 мм, высота треугольника – не менее 74 мм.

2.1.4. Размеры наклейки № 16:

– для вагонов и контейнеров - 148 x 105 мм;
– для накладных - 37 x 27 мм.

2.1.5. Размеры наклеек №№ 17 и 18 на вагоны и контейнеры - 148 x 105 мм.

2.2. Описание наклеек

Описание знаков опасности, касающихся перевозок опасных грузов, помещены в Приложении 2.9 к Приложению 2 к СМГС.

Наклейка № 10

Цвет бумаги: белый или подходящий контрастный фон.
Рисунок: раскрытый зонт черного цвета с шестью каплями воды.
Надпись (значение): Беречь от сырости.

Наклейка № 11

Цвет бумаги: белый или подходящий контрастный фон.
Рисунок: две стрелы черного цвета, направленные вверх.
Надпись (значение): Верх, не кантовать.

Наклейка № 12

Цвет бумаги: белый или подходящий контрастный фон.
Рисунок: стеклянный бокал черного цвета.
Надпись (значение): Бьющийся груз. Обращаться осторожно.

Наклейка № 13

Цвет бумаги: белый.
Рисунок: восклицательный знак черного цвета в красном треугольнике.
Надпись (значение): Перемещать осторожно. При маневрах не толкать.

Наклейка № 14
(Резервная)

Наклейка № 15

Цвет бумаги: белый.
Рисунок: три красных треугольника, внутри каждого – восклицательный знак черного цвета.

Надпись (значение): Передвигать толчками и спускать с сортировочной горки запрещено. Должен подаваться отдельным локомотивом. Беречь от соударения с другим подвижным составом.

Наклейка № 17

Цвет бумаги: белый.
Рисунок: голова быка, петух и сидящая собака, отпечатанные синим цветом.
Надпись (значение): Живность.

Наклейка № 18

Цвет бумаги: белый.
Рисунок: рыба, тюльпан и кисть винограда с листом, отпечатанные синим цветом.
Надпись (значение): Скоропортящиеся грузы.

Примечание:

1. Наклейки №№ 10-13, 15 должны быть обрамлены черной полосой, №№ 17 и 18 – синей полосой.

2. Наклейки №№ 16-18 могут быть напечатаны в форме прямоугольника, расположенного или вертикально, или горизонтально.

3.1. Знаки маркировки на места отправок

1

Место застроповки цепей, тросов

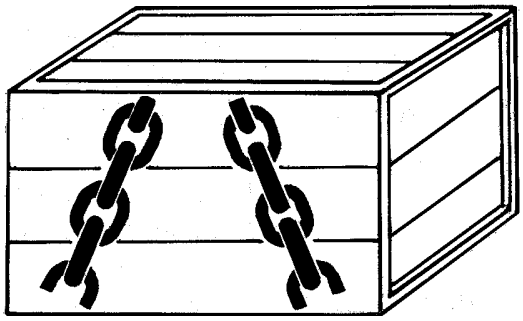

Пример нанесения знаков маркировки

2

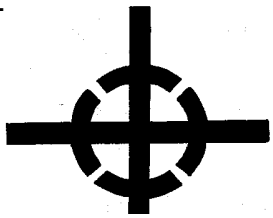

Центр тяжести

3.2. Описание знаков маркировки на места отправок

Знак маркировки 1

Цвет рисунка: черный на светлом фоне или другие контрастные цвета.
Рисунок: цепь.

Знак маркировки 2

Цвет рисунка: черный на светлом фоне или другие контрастные цвета.
Рисунок: две пересекающиеся под прямым углом линии, обведенные в их точке пересечения окружностью в виде прерывистой линии.

7. számú melléklet az SZMGSZ-hez

A gépjárművek fuvarozásáról szóló szabályzat

1. § Ezt a Szabályzatot kell alkalmazni személygépkocsik, tehergépkocsik, különleges rendeltetésű gépkocsik, autóbuszok, trolibuszok, villamosok, a felsoroltak karosszériája, traktorok, földmarók, önjáró mezőgazdasági gépek és más kerekes vagy lánctalpas műszaki eszközök (a továbbiakban: gépjárművek) fuvarozásához.

2. § A gépjárműveket univerzális és különleges építésű vasúti kocsiban, konténerben kell fuvarozni. A személygépkocsikat fedett vasúti kocsiban vagy konténerben kell fuvarozni, nyitott vasúti kocsiban a feladó vagy az átvevő kísérőjével fuvarozhatók. A használt gépjárművek nyitott vasúti kocsiban a feladó vagy az átvevő kísérőjével fuvarozhatók.

A különleges rendeltetésű gépkocsik (műhely és laboratórium-kocsik, mozgó röntgen, ambulanciás és mentőautók, tűzoltó autók stb.), amennyiben azok a különleges rendeltetésű berendezésekkel fel vannak szerelve, nyitott vasúti kocsiban a feladó vagy az átvevő kísérőjével fuvarozhatók.

A használt gépjárművek nyitott vasúti kocsiban, kísérő nélkül végzett fuvarozása csak a feladó, az átvevő és a fuvarozásban részt vevő vasutak között egyeztetett feltételek betartásával megengedett.

3. § Gépjárműveknek fuvarozásra történő feladásakor a feladó köteles:

- ellenőrizni a fékrendszer működőképességét, és berakást követően a gépjárművet úgy befékezni, hogy spontán fékoldás ne fordulhasson elő, a vizet leereszteni;

- rögzíteni és biztosítani a gépjárművek valamennyi mozgó és forgó részegységét oly módon, amely megakadályozza azok elmozdulását és elfordulását;

- a könnyen leszerelhető alkatrészeket és fődarabokat eltávolítani és becsomagolni (a könnyen leszerelhető alkatrészek és fődarabok a gépjárművek olyan részegységei, amelyek szerszám nélkül leszerelhetők, mint a tükrök, ablakmosó és hótisztító lapát stb.);

- leszerelni és becsomagolni vagy csomagolóanyaggal védeni valamennyi törékeny alkatrészt (például a tükröket), valamint a védelemmel nem ellátott benzinüzemű és villanymotorokat, akkumulátorokat. A gépjárművek fuvarozása a törékeny alkatrészek külön védelme nélkül olyan feltételekkel megengedett, ha a feladó azok töréséért és a védelmük hiánya miatt bekövetkező bármely kárért a felelősséget magára vállalja. Ebben az esetben a feladó a fuvarlevél 4. „A feladó különleges nyilatkozatai” rovatába

a következő bejegyzést köteles tenni: „Fuvarozás a törékeny alkatrészek védelme nélkül”. Ilyenkor a töréskárt és a törékeny alkatrészek védelmének hiánya miatt előforduló kárt a feladó és az átvevő egymás között, a vasutak részvétele nélkül rendezi.

- Bezárni és reteszelni a vezetőfülke, utastér, zárt kocsiszekrény, motorház, csomagtartó, tároló rekeszek ajtóit (zárószerkezet hiányában azokat kiegészítő zárószerkezettel ellátni) és leólmozni a vezetőfülke, utastér, kocsiszekrény ajtóit, motorház fedelét. A leólmozást a feladási vasút belföldi rendelkezései szerint kell végezni. Ennek során az ólmozást olyan zárakkal kell végezni, amelyek eltávolítása azok megsértése nélkül nem lehetséges; az ólomzárat úgy kell felhelyezni, hogy kizárja az utastérbe, vezetőfülkébe stb. bejutást a zár megsértése nélkül. Az ólomzárak nem okozhatnak sérülést a gépjárművek festett felületein.

4. § Amennyiben a gépjárművek fuvarozása fedett vasúti kocsiban, konténerben vagy a feladó, illetve az átvevő megbízottjának kíséretével történik, akkor nem szükséges a könnyen leszerelhető fődarabokat és alkatrészeket leszerelni, a törékeny alkatrészeket védeni, továbbá a vezetőfülke, az utastér, a kocsiszekrény ajtóit, valamint a csomagtartó fedelét ólomzárral ellátni.

5. § Az egy fuvarlevéllel nyitott vasúti kocsin fuvarozott valamennyi gépjármű kulcsát egy erre a célra szolgáló, rekeszekkel ellátott táskába kell helyezni, ahol a rekeszek sorszáma meg kell feleljen a gépkocsik sorszámának. A táskát a gépkocsik egyikének utasterébe, vezetőfülkéjébe vagy csomagterébe kell bezárni, amelynek kulcsát a feladó köteles becsomagolni, a csomagolást lepecsételni, és a fuvarokmányokhoz szilárdan rögzíteni. Erről a fuvarlevél 4. „A feladó különleges nyilatkozatai” rovatában bejegyzést kell eszközölni, feltüntetve azt, hogy a kulcs melyik sorszámú gépkocsihoz tartozik.

6. § A gépjárművek azon tartozékait, amelyeket a fuvarozás tartamára a vezetőfülkében, utastérben, csomagtartóban vagy zárt kocsiszekrényben helyeznek el, be kell csomagolni. Amennyiben a nagyméretű alkatrészeket és fődarabokat tartalmazó ládák méretük miatt nem férnek el a vezetőfülkében, utastérben, csomagtartóban vagy zárt kocsiszekrényben, elhelyezhetők a gépjárművön kívül, a vasúti kocsi padlóján, nehezen hozzáférhető helyen. A ládákat a padlóhoz kell rögzíteni. A ládákat fémszalaggal át kell pántolni. A ládák mennyiségét fel kell tüntetni a fuvarlevélen. Minden árudarabban el kell helyezni a tartalom felsorolását.

7. § Gépjárműveknek nyitott vasúti kocsik, irányvonattal végzett fuvarozása esetén a komplettáló termékek, szerszámok és tartozékok megfelelő csomagolásban feladhatók fedett kocsiban is, amely a gépjárműszállítmánnyal együtt közlekedik. Ebben az esetben a fuvarlevél 4. „A feladó különleges nyilatkozatai” rovatába a feladó a következő bejegyzést köteles tenni: „Szerszámok, komplettálóegységek, fődarabok nélkül feladva”.

8. § A feladó minden gépjárműegységre köteles két példányban tartozékjegyzéket a 7.1. számú Melléklet mintájának megfelelően, a feladási ország nyelvén, az OSZZSD valamelyik (kínai, orosz) munkanyelvére, nevezetesen

- Azerbajdzsán Köztársaságba, a Belarusz Köztársaságba, a Bolgár Köztársaságba, az Észt Köztársaságba, Grúziába, a Lengyel Köztársaságba, a Lett Köztársaságba, a Litván Köztársaságba, Kazahsztán Köztársaságba, a Kirgiz Köztársaságba, a Magyar Köztársaságba, Moldova Köztársaságba, az Oroszországi Föderációba, Tádzsikisztán Köztársaságba, Türkmenisztánba, Ukrajnába és az Üzbegisztán Köztársaságba irányuló fuvarozás esetén orosz nyelvre;

- a Vietnami Szocialista Köztársaságba, a Kínai Népköztársaságba és a Koreai Népi Demokratikus Köztársaságba irányuló fuvarozás esetén kínai vagy orosz nyelvre;

- a Mongóliába vagy azon át irányuló fuvarozás esetén orosz nyelvre
végzett fordítással ellátva kiállítani.

A tartozékjegyzékben fel kell tüntetni az üzemanyagtartályban a megengedett mennyiség keretein belül (az 5 t alatti teherbírású gépjárművek esetén a tartályban az üzemanyag mennyisége nem haladhatja meg a 10 litert, 5 t teherbírás felett a 15 litert) található üzemanyag megnevezését, a gépjárműre felhelyezett ólomzárak mennyiségét, felhelyezésének helyét és jeleit, a tartalék alkatrészeket, könnyen leszerelhető tartozékokat, szerszámokat tartalmazó ládák mennyiségét és helyét, hiányos szállítás esetén a hiányzó tartozékok megnevezését, míg irányvonattal történő fuvarozásnál, ha a szerszámok és a tartozékok fuvarozása külön, fedett kocsiban történik, a következő bejegyzést kell tenni: „Szerszámok, komplettálóegységek, fődarabok nélkül feladva”. A tartozékjegyzék egy példányát a fuvarlevélhez kell csatolni, a második példányt pedig a vezetőfülkében, utastérben stb. kell elhelyezni vagy a vezetőfülke szélvédőjének belső oldalára kell erősíteni. Szükség esetén a tartozékjegyzékhez megfogási vázlatot kell mellékelni a gépjármű emelőberendezéssel történő átrakásához.

A feladási vasút belföldi rendelkezései előírhatják a tartozékjegyzék többletpéldányainak kiállítását a feladási vasút részére.

9. § A nyitott vasúti kocsiban fuvarozott gépjárművek fuvarozásra történő felvételekor a vasút ellenőrzi a rakodási és rögzítési előírások betartását, a feladói ólomzárak és azok ellenőrző jeleinek meglétét, a vasúti kocsi padlójára berakott, nagyméretű alkatrészeket és fődarabokat tartalmazó ládák mennyiségét, a tartozékjegyzék meglétét, valamint külső szemrevételezéssel magát, a gépjárművet.

A gépjárművek kiszolgáltatása a rendeltetési állomáson, illetve átadása a határállomásokon azonos rendben történik.

A gépjárműveknek fedett vasúti kocsiban, konténerben végzett fuvarozása esetén a gépjárművek felvétele fuvarozásra, kiszolgáltatása és átadása a vasúti kocsira, konténerre felhelyezett kocsizárak meglétének és állapotának ellenőrzésével történik.

10. § A gépjárművek fuvarozásánál egyebekben az SZMGSZ rendelkezéseit kell alkalmazni.

7.1. számú melléklet az SZMGSZ-hez

A gépjárművek tartozékjegyzéke

Sorszám	A tartozékok (üzemanyag) megnevezése	A tartozékok (üzemanyag) mennyisége	A tartozékok (üzemanyag), ólomzárak helye	A felhelyezett ólomzárak mennyisége és azok jelei
1.	2.	3.	4.	5.

Приложение 7
(к §6 статьи 5, §4 статьи 6)

ПРАВИЛА ПЕРЕВОЗОК АВТОТРАКТОРНОЙ ТЕХНИКИ

§ 1. Настоящие правила применяются при перевозке легковых, грузовых, специальных автомобилей, автобусов, троллейбусов, трамваев, их кузовов, тракторов, экскаваторов, самоходных сельскохозяйственных машин и другой техники на колесном и гусеничном ходу (в дальнейшем именуемой «автотракторной техникой»).

§ 2. Автотракторная техника перевозится в универсальных и специальных вагонах, контейнерах. Легковые автомобили перевозятся в крытом подвижном составе, контейнерах, перевозка их на открытом подвижном составе производится в сопровождении проводников отправителя или получателя. Автотракторная техника, бывшая в эксплуатации, на открытом подвижном составе перевозится в сопровождении проводников отправителя или получателя.

Специальные автомобили (мастерские и лаборатории на автомобилях, автомобили рентгеновские, реанимационные, скорой помощи, пожарные машины и др.), в случае оснащения их специальным оборудованием, перевозятся на открытом подвижном составе в сопровождении проводников отправителя или получателя.

Допускается перевозка бывшей в эксплуатации автотракторной техники на открытом подвижном составе без проводников на условиях, согласованных между отправителем, получателем и железными дорогами, участвующими в перевозке.

§ 3. При предъявлении к перевозке автотракторной техники грузоотправитель обязан:

- проверить работоспособность тормозной системы и после погрузки затормозить машину так, чтобы не могло произойти самоотмораживание, слить воду;

- застопорить фиксаторами и закрепить все подвижные и поворотные части способом, исключающим перемещение их и разворот;

- снять и упаковать легкоснимаемые детали и узлы (легкоснимаемые детали и узлы – это детали и узлы, которые могут быть сняты с автотракторной техники без применения инструментов: зеркала, щетки – снегоочистители и т.п.);

- снять и упаковать или защитить упаковочным материалом все бьющиеся детали (в т.ч. стекла), а также незащищенные бензо- и электромоторы, аккумуляторы. Допускается перевозка автотракторной техники без защиты

бьющихся деталей при условии, что отправитель всю ответственность за бой и за все последствия, связанные с отсутствием защиты, принимает на себя. В графе 4 «Особые заявления отправителя» отправитель должен сделать отметку «Перевозка без защиты бьющихся деталей». В этом случае вопрос возмещения ущерба за бой и за последствия, связанные с отсутствием защиты бьющихся деталей, решается между отправителем и получателем без участия железной дороги;

- закрыть двери кабин, салонов, крытых кузовов, капоты, багажники, отсеки и т.п. на защелки, замки (при их отсутствии – оборудовать дополнительными запорными устройствами) и опломбировать кабину, салон, кузов, капот. Пломбирование производится в соответствии с внутренними правилами дороги отправления. При этом, пломбирование должно производиться пломбами, снятие которых невозможно без их повреждения; пломбы должны быть наложены таким образом, чтобы исключалась возможность доступа в салон, кабину и т.д. без повреждения пломб. Пломбы не должны повреждать окрашенную поверхность автотракторной техники.

§ 4. При перевозке автотракторной техники в крытом подвижном составе, в контейнерах, а также в сопровождении проводников отправителя или получателя, демонтаж легкоснимаемых деталей и узлов, защита бьющихся деталей и пломбирование кабин, салонов, кузовов, багажников не требуется.

§ 5. Ключи от всех машин, следующих по одной накладной на открытом подвижном составе, укладываются в специальный планшет с ячейками, номера которых соответствуют номерам машин. Планшет перевозится в салоне, кабине или багажнике одной из машин, ключ от которой упаковывается, опечатывается грузоотправителем и прочно прикрепляется к перевозочным документам, о чем в графе 4 накладной «Особые заявления отправителя» делается отметка с указанием номера машины, которой принадлежит данный ключ.

§ 6. Принадлежности автотракторной техники, размещаемые на время перевозки в кабине, салоне, багажнике, крытом кузове, должны быть упакованы. Ящики с крупногабаритными деталями и узлами в случае невозможности их размещения по размерам в кабине, салоне, багажнике, крытом кузове могут размещаться вне автотракторной техники на полу вагона, по возможности, в труднодоступном месте и прикрепляются к полу. При этом они должны быть окантованы металлической лентой. Количество ящиков должно быть указано в накладной. В каждое место должен быть вложен перечень содержимого.

§ 7. При перевозке автотракторной техники на открытом подвижном составе маршрутами комплектующие изделия, инструмент и принадлежности могут отгружаться в крытых вагонах в соответствующей упаковке и следовать вместе со всей партией автотракторной техники. В этом случае в накладной в графе 4 «Особые заявления отправителя» отправитель указывает «Инструмент, комплектующие детали и узлы не вкладывались».

§ 8. Для каждой единицы автотракторной техники отправитель должен составить опись по форме Приложения 7.1 в двух экземплярах на языке страны отправления с переводом на один из рабочих языков ОСЖД (китайский, русский), а именно:

- при перевозке в Азербайджанскую Республику, Республику Беларусь, Республику Болгария, Венгерскую Республику, Грузию, Республику Казахстан, Кыргызскую Республику, Латвийскую Республику, Литовскую Республику, Республику Молдова, Республику Польша, Российскую Федерацию, Республику Таджикистан, Туркменистан, Республику Узбекистан, Украину, Эстонскую Республику, - на русский язык;

- при перевозке в Социалистическую Республику Вьетнам, Китайскую Народную Республику и Корейскую Народно-Демократическую Республику – на китайский или русский язык;

- при перевозке в или транзитом через Монголию – на русский язык.

В описи указывается название топлива, содержащегося в топливном баке в пределах допустимого количества (для автотракторной техники грузоподъемностью до 5 т количество топлива в баках не должно превышать 10 л, грузоподъемностью свыше 5 т – 15 л), количество наложенных на автотракторную технику пломб, места их наложения и знаки, количество ящиков с запасными и легкоснимаемыми деталями, инструментами, места их нахождения, список снятых деталей, перечень недостающих деталей при некомплектной поставке, а в случаях отправления при маршрутных отправках инструмента и комплектующих деталей отдельно в крытом вагоне делается отметка: «Инструмент, комплектующие детали и узлы не вкладывались». Один экземпляр описи прикладывается к накладной, а второй вкладывается в кабину, салон и т.п. или прикрепляется изнутри кабины на лобовое стекло. При необходимости к описи прилагается схема строповки для перегрузки автотракторной техники грузоподъемными устройствами.

Внутренние правила дороги отправления могут предусматривать составление дополнительных экземпляров описи для дороги отправления.

§ 9. Автотракторная техника, погруженная на открытом подвижном составе, принимается железной дорогой к перевозке с проверкой правильности погрузки и крепления, наличия пломб отправителя и знаков на них, количества ящиков с крупногабаритными деталями и узлами, погруженными на пол вагона, наличия описи и по внешнему осмотру целостности самой автотракторной техники.

В аналогичном порядке производится выдача автотракторной техники на станциях назначения, передача ее на пограничных станциях.

При перевозке автотракторной техники в крытом подвижном составе, контейнере прием, выдача и передача автотракторной техники производится с проверкой наличия и состояния пломб на вагоне, контейнере.

§ 10. В остальном при перевозке автотракторной техники применяются положения СМГС.

Приложение 7.1
(к § 8 Приложения 7)
ANLAGE 7.1
*(*zu Art.8 Anlage 7)

О П И С Ь
К АВТОТРАКТОРНОЙ ТЕХНИКЕ
VERZEICHNIS DER KRAFTFAHRZEUGE
UND DER SELBSTFAHRENDEN TRAKTORENTECHNIK

№ п/п Lfd. Nr.	Наименования частей (топлива) Bezeichnungen der Bestandteile (der Treibstoffe)	Кол-во частей (топлива) Anzahl der Bestandteile der Treibstoffe)	Места нахождения частей, пломб Stellen an denen sich die Teile und Plomben befinden	Кол-во нало-женных пломб и их знаки Anzahl der ange-legten Plomben und ihre Zeichen
1	2	3	4	5

8. számú melléklet az SZMGSZ-hez

A konténerek fuvarozásáról szóló
SZABÁLYZAT

1. § Ezt a Szabályzatot kell alkalmazni vasúttársaságok tulajdonában lévő, univerzális közepes konténerek és tulajdonviszonyaitól függetlenül az univerzális és különleges rendeltetésű nagykonténerek rakottan és üresen végzett fuvarozásához.

2. § Univerzális közepes konténernek az a konténer minősül, amelynek térfogata 5 m^3 és 11 m^3, megengedett legnagyobb összes tömege megfelelően 3 és 5 tonna, külső méretei pedig: 3 tonnás konténer - hosszúsága 2100 mm, szélessége 1325 mm, magassága 2400 és 2591 mm; 5 tonnás konténer - hosszúsága 2100 mm, szélessége 2650 mm, magassága 2400 és 2591 mm. A vasúttársaságok tulajdonában lévő, univerzális közepes konténereket szabványos, azon vasutak követelményeivel egyeztetett jelölésekkel kell ellátni, amelyeken közlekednek.

Az előzőekben felsorolt követelményeket nem kielégítő univerzális közepes konténerek fuvarozása csak a fuvarozásban résztvevő vasutak megállapodása alapján megengedett.

Nagykonténernek az ISO 1. sorozathoz tartozó, többek között a következő ISO szabványokban foglalt követelményeket kielégítő konténerek minősülnek:

- ISO 830. „Szállító konténerek. Fogalommeghatározások” ;

- 6346. „ISO 668. „1. sorozatú szállító konténerek. Osztályozás, méretek és tömeg”;

- ISO Szállító konténerek. Kódolás, azonosítás és jelölés” ;

A nagykonténereknek ki kell elégíteniük az 1972. évi UN/IMO „Nemzetközi Szállítótartály Biztonsági Egyezmény (CSC)” követelményeit, amihez el kell azokat látni meghatározott tartalmú, szabványos CSC biztonsági jóváhagyási táblákkal.

A Belarusz Köztársaság, a Bolgár Köztársaság, az Észt Köztársaság, a Grúz Köztársaság, a Kazah Köztársaság, a Koreai Népi Demokratikus Köztársaság, a Lengyel Köztársaság, a Litván Köztársaság, a Moldovai Köztársaság, Mongólia, az Oroszországi Föderáció és Ukrajna vasútjaira rendelt vagy azokon átmenetben fuvarozott nagykonténereknek ki kell elégíteniük a „Szállítótartályokra vonatkozó vámegyezmény, 1972.” (a továbbiakban: CCC) követelményeit, amihez el kell azokat látni meghatározott tartalmú, szabványos CCC jóváhagyási táblákkal.

3. § A közepes és nagykonténereket konténer rakományként lehet feladni fuvarozásra.

4. § A konténerek a következő állomások között fuvarozhatók:

1. a közepes konténerek kezelésére megnyitott és az SZMGSZ 8.1. számú Mellékletében felsorolt állomások. Az SZMGSZ 8.1. számú Melléklete tartalmazza a közepes konténereknek 1435 mm nyomtávolságú vasúti kocsikból 1520 mm nyomtávolságú vasúti kocsikba és ellenkező irányban történő átrakására megnyitott határállomásokat is;

2. a nagykonténerek kezelésére megnyitott és az SZMGSZ 8.2. számú Mellékletében felsorolt állomások. Az SZMGSZ 8.2. számú Melléklete tartalmazza a nagykonténereknek 1435 mm nyomtávolságú vasúti kocsikból 1520 mm nyomtávolságú vasúti kocsikba és ellenkező irányban történő átrakására megnyitott határállomásokat is.

Az érintett vasutak egymás közötti megállapodása alapján a közepes és a nagykonténerek az SZMGSZ 8.1. és 8.2. számú Mellékleteiben felsoroltakon kívül más állomásokra is fuvarozhatók.

5. § Vasúttársaságok tulajdonában lévő konténer olyan országba, amelynek vasútja az SZMGSZ Megállapodásnak nem részese, vagy olyan országba, amelynek vasútja az SZMGSZ Megállapodásnak részese, de ez a vasút nem rendelkezik megállapodással a konténerek használatáról (visszaküldéséről), a feladási vasút belföldi előírásai szerint vehető fel fuvarozásra.

6. § Veszélyes áruk az SZMGSZ 2. számú Mellékletében foglalt rendelkezések betartásával fuvarozhatók konténerben.

7. § Vasúttársaságok tulajdonában lévő konténerben tilos olyan áruk fuvarozása, amelyek a konténert megsérthetik, vagy úgy beszennyezhetik, hogy a konténernek az e Szabályzat 17. §-ában foglaltaknak megfelelő tisztítása nem lehetséges, továbbá olyan bűzös termékek és anyagok fuvarozása, amelyek fertőzést okozhatnak.

A konténerbe berakott árudarabok egyenkénti tömege nagykonténerben legfeljebb 1500 kg, közepes konténerben legfeljebb 1000 kg lehet.

8. § Gyorsan romló áruk az SZMGSZ 4. számú Mellékletében foglalt rendelkezések betartásával fuvarozhatók konténerben.

9. § Olyan konténerek fuvarozása vasúttársaságok tulajdonában lévő kocsin, amelyek áramforráshoz való csatlakoztatást vagy vasúti alkalmazott általi kezelést igényelnek, valamint paletta-konténerek, paletta bázisra épített, nem teljes felépítményű konténerek fuvarozása csak a fuvarozásban résztvevő vasutakkal történt megállapodás szerint végezhető.

10. § Amennyiben e Szabályzat és az SZMGSZ idevonatkozó határozmányai másképp nem rendelkeznek, a konténerek fuvarozásra történő felvételére a feladási vasúton érvényes, a konténerek kiszolgáltatására a rendeltetési vasúton érvényes belföldi előírásokat kell alkalmazni.

11. § A feladó - függetlenül a konténer tulajdonviszonyaitól - köteles megállapítani a konténer alkalmasságát a kérdéses áru fuvarozására. Ha a feladó sérült konténert vagy a kérdéses áru fuvarozására alkalmatlan vagy az e Szabályzat 2. §-ában foglalt követelményeknek nem megfelelő konténert rak meg, a vasút nem visel felelősséget az árunak ennek következtében előforduló teljes mértékű vagy részleges elveszéséért, megsérüléséért, megromlásáért, más természetű minőségromlásáért vagy az említett körülményekkel összefüggésben előforduló egyéb következményekért.

A primer csomagolásban, göngyöleg nélkül vagy könnyített göngyölegben fuvarozott árukat és az azok fuvarozására szolgáló konténert a feladó köteles előkészíteni az árunak sérüléssel, megromlással vagy más természetű minőségromlással szembeni és a konténerre gyakorolt káros hatásai elleni védelme tekintetében (például, a konténer belső falainak bélelése papírral, kartonnal vagy védőfóliával, védőlemezek, gumialátétek beszerelése, lágy szigetelőanyag alkalmazása stb.).

A beolajozott (bezsírozott) áruk vasúttársaságok tulajdonában lévő konténerben kizárólag csomagolásban és azzal a feltétellel fuvarozhatók, hogy a konténer padlóját védőanyaggal beterítik, védőanyagot helyeznek a konténer fala és az áru közé, vagy a konténer belső felületének a szennyeződésekkel és mechanikus sérülésekkel szembeni védelméről más módon intézkednek.

A feladó a konténert olyan módon köteles megrakni, hogy annak ajtóit akadály nélkül lehessen kinyitni, illetőleg becsukni. Az áru és a konténer ajtaja között 3-5 cm vastagságú légteret kell szabadon hagyni. Ezen kívül a feladó az árut a konténerben úgy köteles elrendezni és rögzíteni, hogy a konténer megsérülése a berakás és az ezt követő fuvarozás során ne fordulhasson elő. Az árunak a konténerbe végzett berakására és az abban való rögzítésére egyebekben a feladási vasúton érvényes belföldi előírásokat kell alkalmazni.

Amennyiben a nem vasúttársaságok tulajdonában lévő nagykonténer meglévő sérülései nem veszélyeztetik a kezelőszemélyzet és a forgalom biztonságát, ezek a konténerek fuvarozásra felvehetők. Ilyen esetben a fuvarlevélnek „Az áru megnevezése” rovatában a feladó köteles feltüntetni a sérülések fajtáját és mértékét.

A vasút nem felel az árunak teljes vagy részleges elvesztéséért, tömegének csökkenéséért, megsérüléséért, megromlásáért vagy más természetű minőségromlásáért, ha a vasút a konténert sértetlen állapotban és a feladó ép kocsizárjaival (biztonsági kocsizárjaival) szolgáltatja ki az átvevőnek.

12. § A konténert a legnagyobb megengedhető hasznos terhelés mértékéig szabad megrakni. A legnagyobb megengedhető hasznos terhelés a konténer feliratozott legnagyobb összes tömegének és saját tömegének a különbsége. A konténer legnagyobb megengedhető hasznos terhelése túllépésének észlelése esetén a vasút az SZMGSZ 12. cikkének. 3. és 4. §-ában foglalt, a vasúti kocsikra megállapított rendelkezésekben foglaltakkal azonos módon jár el, és tesz intézkedéseket.

13. § Minden rakott és minden üres konténerre külön fuvarlevelet kell kiállítani.

A feladó írásbeli kérelmére azonos fajta árukkal megrakott konténereknek zárt vonatokban (csoportban) egy feladótól ugyanarra a rendeltetési állomásra és ugyanazon átvevő részére történő fuvarozásához megengedett egy SzMGSz vagy CÍM/SZMGSZ fuvarlevél kiállítása, ha ehhez a fuvarozásban résztvevő valamennyi vasút hozzájárult.

14. § A fuvarlevelet az SZMGSZ fuvarlevél kitöltéséről készült útmutató (SZMGSZ 12.5. számú Melléklet) rendelkezéseivel összhangban kell kitölteni.

15. § A vasút a rakott konténereket, az átköltözési ingósággal rakott konténerek kivételével, a feladó kocsizárjaival vagy biztonsági kocsizárjaival veszi fel fuvarozásra. Az átköltözési ingósággal rakott konténereket a feladási állomás a feladó jelenlétében látja el kocsizárral, ha a feladási vasúton érvényes belföldi előírások ettől eltérő rendelkezést nem tartalmaznak.

A konténer lezárását az SZMGSZ 9. cikk 8. §-ában foglaltak szerint kell végezni.

A közepes és a nagykonténer valamennyi ajtónyílásának lezárása egy kocsizárral történik, amelyet az utolsóként záródó ajtószárny zárszerkezetének zárókarjára kell felhelyezni.

A különleges rendeltetésű konténerekre felhelyezendő kocsizárak vagy biztonsági kocsizárak mennyiségét és helyét az ajtók, az ürítő és a töltő szerkezetek, a szolgálati rekeszek mennyisége határozza meg a feladási vasúton érvényes belföldi előírásoknak megfelelően.

Közepes konténerek kocsizárral történő lezárásakor a zárszerkezet zárókarját megtekert huzallal kell kiegészítő biztosítással ellátni.

16. § Amennyiben a vasúttársaságok tulajdonában lévő konténer útközben megsérül, és az árut ebben a konténerben már nem lehetséges továbbfuvarozni, az a vasút, amelynek hálózatán a konténer sérülését felfedezték, köteles az árut másik, erre alkalmas konténerbe átrakni, és szükség esetén erről az SZMGSZ 18. cikkében foglalt rendelkezéseknek megfelelően kereskedelmi jegyzőkönyvet felvenni.

Ha az áru átrakására alkalmas konténer nem áll rendelkezésre, vagy ha az árut a vasút annak különleges természeti tulajdonságai, veszélyessége miatt vagy más okból kifolyólag nem tudja átrakni, az áruval az SZMGSZ 21. cikkében foglalt rendelkezések szerint kell eljárni.

Amennyiben a sérült vagy meghibásodott konténer nem vasúttársaságok tulajdonában van a meghibásodást észlelő vasútállomás e konténer vonatkozásában az SZMGSZ 21. cikkében foglalt rendelkezések szerint jár el.

17. § A vasúttársaságok tulajdonában lévő konténert az átvevő kitisztítva, illetőleg szükség szerint fertőtlenítve és kimosva köteles visszaszolgáltatni.

18. § A vasúttársaságok tulajdonában lévő konténernek a feladó részéről a feladási vasútnak vagy a vasúttársaságok tulajdonában lévő konténernek az átvevő részéről a rendeltetési vasútnak történő késedelmes visszaszolgáltatásáért a feladó vagy az átvevő a feladási, illetőleg a rendeltetési vasúton érvényes belföldi előírások szerint tartozik felelősséggel.

19. § A rendeltetési vasút a nem vasúttársaságok tulajdonában lévő konténernek az átvevő részére történt kiszolgáltatása után nem köteles intézkedni az üres konténer visszavételéről vagy ismételt felhasználásáról.

20. § Az SZMGSZ 8.1. és 8.2. számú mellékleteiben felsorolt állomások jegyzékének módosításáról és kiegészítéséről szóló értesítést - a hatálybalépés időpontjának feltüntetésével - az OSzZsD Főbizottságának és az e Megállapodásban részes vasutaknak olyan időpontban kell megküldeni, hogy ezt az értesítést az OSzZsD Főbizottsága és az e Megállapodásban részes vasutak legkésőbb a kiegészítések és módosítások hatálybalépését 45 nappal megelőzően megkapják. Ilyen esetben az SZMGSZ 37. cikk határozmányai nem alkalmazhatók.

A vasutak érvényes belföldi előírásaik szerint kötelesek kihirdetni a módosításokat és kiegészítéseket, azonban állomásoknak a jegyzékből való törlése ennek a törlésnek az SZMGSZ 37. cikk 1. §-ában foglaltaknak megfelelő hatálybalépése előtt legkésőbb 15 nappal kell, hogy megtörténjék.

21. § A rakott és az üres konténerek fuvarozására minden egyéb kérdésben az SZMGSZ rendelkezéseit kell alkalmazni.

Приложение 8
(к § 5 статьи 6
и § 3 статьи 23)

ПРАВИЛА ПЕРЕВОЗОК КОНТЕЙНЕРОВ

§ 1. Настоящие Правила применяются при перевозках груженых и порожних универсальных среднетоннажных контейнеров, принадлежащих железным дорогам, универсальных и специализированных* крупнотоннажных контейнеров независимо от принадлежности.

§ 2. Универсальными среднетоннажными контейнерами являются контейнеры вместимостью 5 и 11 куб.м с максимально допустимой массой брутто 3 и 5 т соответственно и имеющие наружные размеры: 3-х тонный – длиной 2100 мм, шириной 1325 мм, высотой 2400 и 2591 мм; 5-ти тонный – длиной 2100 мм, шириной 2650 мм, высотой 2400 и 2591 мм. Универсальные среднетоннажные контейнеры, принадлежащие железным дорогам, должны иметь маркировку в соответствии со стандартами и согласованными требованиями железных дорог, на которых они обращаются.

Универсальные среднетоннажные контейнеры, не отвечающие вышеуказанным условиям, допускаются к перевозке только по согласованию между участвующими в перевозке железными дорогами.

Крупнотоннажными контейнерами являются контейнеры серии 1 ИСО, отвечающие стандартам ИСО, в том числе:

- ИСО 830 «Грузовые контейнеры. Терминология»;
- ИСО 668 «Грузовые контейнеры серии 1. Классификация, размеры и масса»;
- ИСО 6346 «Грузовые контейнеры. Кодирование, идентификация и маркировка».

Крупнотоннажные контейнеры должны соответствовать требованиям «Международной Конвенции по безопасным контейнерам 1972 ООН/ИМО» (КБК) и иметь таблички КБК установленного содержания и стандарта.

Крупнотоннажные контейнеры, следующие транзитом или назначением на железные дороги Республики Беларусь, Республики Болгария, Грузии, Республики Казахстан, Корейской Народно - Демократической Республики, Литовской

---

* Под специализированными контейнерами понимаются контейнеры, предназначенные для перевозки определенных родов грузов и в соответствии с этим имеющие специальную конструкцию.

Республики, Республики Молдова, Монголии, Республики Польша, Российской Федерации, Украины, Эстонской Республики, должны соответствовать "Таможенной

Конвенции, касающейся контейнеров, 1972 года» (КТК) и иметь таблички КТК установленного содержания и стандарта.

§ 3. Среднетоннажные и крупнотоннажные контейнеры перевозятся контейнерными отправками.

§ 4. Перевозки контейнеров производятся между станциями, открытыми:

1) для операций со среднетоннажными контейнерами и указанными в Приложении 8.1 к СМГС. В Приложении 8.1 к СМГС указаны также пограничные станции, открытые для перегрузки среднетоннажных контейнеров из вагонов колеи шириной 1435 мм в вагоны колеи шириной 1520 мм и наоборот;

2) для операций с крупнотоннажными контейнерами и указанными в Приложении 8.2 к СМГС. В Приложении 8.2 к СМГС указаны также пограничные станции, открытые для перегрузки крупнотоннажных контейнеров из вагонов колеи шириной 1435 мм в вагоны колеи шириной 1520 мм и наоборот.

По согласованию между заинтересованными железными дорогами перевозки среднетоннажных и крупнотоннажных контейнеров могут производиться назначением на станции, не указанные в Приложениях 8.1 и 8.2 к СМГС.

§ 5. Прием к перевозке контейнеров, принадлежащих железным дорогам, назначением в страны, железные дороги которых не участвуют в СМГС, или назначением в страны, железные дороги которых являются участниками СМГС, но с которыми отсутствуют соглашения об использовании (возврате) контейнеров, производится в соответствии с внутренними правилами железной дороги отправления.

§ 6. Перевозка в контейнерах опасных грузов производится в соответствии с Приложением 2 к СМГС.

§ 7. В контейнерах, принадлежащих железным дорогам, запрещается перевозка грузов, которые могут повредить или настолько загрязнить контейнер, что очистка его в соответствии с § 17 настоящих Правил будет невозможна, а также запрещается перевозка зловонных грузов и грузов, которые могут вызвать инфекцию.

Масса одного места груза в крупнотоннажных контейнерах не должна превышать 1500 кг, в среднетоннажных – 1000 кг.

§ 8. Перевозка в контейнерах скоропортящихся грузов производится в соответствии с Приложением 4 к СМГС.

§ 9. Перевозка контейнеров, требующих подключения к источнику питания, в вагонах железных дорог, или с обслуживанием работниками железных дорог, а также, контейнеров-платформ, контейнеров на базе платформ с неполной надстройкой производится только по согласованию с участвующими в перевозке железными дорогами.

§ 10. Если в настоящих Правилах и соответствующих положениях СМГС не указано иного, прием контейнеров к перевозке производится по внутренним правилам, действующим на дороге отправления, а выдача контейнеров - по внутренним правилам, действующим на дороге назначения.

§ 11. Отправитель должен установить пригодность контейнера, независимо от его принадлежности, для перевозки данного груза. Если он произведет погрузку в неисправный контейнер или в контейнер, не пригодный для перевозки данного груза, а также в контейнер, не отвечающий требованиям, изложенным в §2 настоящих Правил, то железная дорога не несет ответственности за возникшие вследствие этого полную или частичную утрату, повреждение, порчу или снижение качества груза и за другие последствия, возникшие в связи с указанными обстоятельствами.

Грузы, перевозимые в первичной упаковке, без тары или в облегченной таре, а также предназначенный для их перевозки контейнер отправителем предварительно подготавливаются таким образом, чтобы исключить порчу, повреждение или снижение качества груза, отрицательное воздействие груза на контейнер (например, обкладка стен и пола контейнера бумагой, картоном, пленкой, установка защитных планок, резиновых прокладок, применение мягкого изоляционного материала и др.).

Грузы в промасленном состоянии допускаются к перевозке в контейнерах, принадлежащих железным дорогам, только в упаковке при условии застилки предохраняющим материалом пола контейнера и прокладки предохраняющего материала между стенками контейнера и грузом или применения других мер предохранения внутренней поверхности контейнера от загрязнения и механического повреждения.

Отправитель должен погрузить груз в контейнер таким образом, чтобы двери контейнера могли свободно открываться и закрываться. Между грузом и дверью контейнера должно оставаться свободное пространство от 3 до 5 см. Кроме того, отправитель обязан таким образом размещать и крепить груз в контейнере, чтобы исключить повреждение контейнера как при загрузке, так и при перевозке. В остальном погрузка грузов в контейнер и крепление их в контейнере осуществляются в соответствии с внутренними правилами, действующими на дороге отправления.

Если у порожних крупнотоннажных контейнеров, не принадлежащих железным дорогам, имеются повреждения, не создающие угрозу безопасности обслуживающему персоналу и движению, то такие контейнеры могут быть приняты к перевозке. При этом отправитель должен указать вид и размер повреждений в накладной в графе «Наименование груза».

Железная дорога не несет ответственности за полную или частичную утрату, уменьшение массы груза, порчу, повреждение или снижение качества груза в контейнере, передаваемом получателю в исправном состоянии и за исправными пломбами или ЗПУ отправителя.

§ 12. Контейнеры могут быть загружены до максимальной грузоподъемности. Максимальной грузоподъемностью контейнера считается величина, равная разнице между массой брутто и массой тары контейнера, указанных в нанесенном на контейнере трафарете. При обнаружении превышения максимальной грузоподъёмности контейнера железная дорога применяет меры и положения, аналогичные установленным для вагонов в §§ 3 и 4 статьи 12 СМГС.

§ 13. На каждый груженый и каждый порожний контейнер составляется отдельная накладная.

По письменному заявлению отправителя допускается оформление одной накладной СМГС или ЦИМ/СМГС перевозки контейнеров маршрутом (группой) с однородным грузом от одного отправителя на одну станцию назначения в адрес одного получателя, если все железные дороги, участвующие в перевозке, дали на это согласие.

§ 14. Заполнение накладной производится в соответствии с Пояснениями по заполнению накладной СМГС (Приложение 12.5 к СМГС).

§ 15. Груженые контейнеры, за исключением контейнеров с домашними вещами, принимаются к перевозке за пломбами или ЗПУ отправителя. Контейнеры с домашними вещами пломбируются станцией отправления в присутствии отправителя, если внутренними правилами, действующими на дороге отправления, не предусмотрено иного.

Пломбирование контейнеров производится в соответствии с § 8 статьи 9 СМГС.

Каждый дверной проем среднетоннажного и крупнотоннажного контейнера должен быть опломбирован одной пломбой, накладываемой на рукоятку запорного устройства створки двери, закрывающейся последней.

Количество и место наложения пломб или ЗПУ при пломбировании специализированных контейнеров определяется количеством дверей или

загрузочных и разгрузочных устройств, служебных отсеков в соответствии с внутренними правилами железной дороги отправления.

При пломбировании среднетоннажных контейнеров пломбами ручка замка дополнительно закрепляется закруткой.

§ 16. В случае повреждения в пути следования контейнера, принадлежащего железной дороге, из-за чего дальнейшая перевозка в нем груза окажется невозможной, железная дорога, на которой обнаружен поврежденный контейнер, должна перегрузить груз в другой пригодный контейнер и при необходимости составить коммерческий акт в соответствии со статьей 18 СМГС.

Если контейнера, пригодного для перегрузки груза, не имеется в наличии или, если грузы не могут быть перегружены железной дорогой из-за их особых естественных свойств, их опасности или по другим причинам, то с ними следует поступать в соответствии со статьей 21 СМГС.

Если поврежденный или неисправный контейнер не является собственностью железной дороги, станция железной дороги, обнаружившая неисправность контейнера, поступает с этим контейнером в соответствии со статьей 21 СМГС.

§ 17. Принадлежащие железным дорогам контейнеры должны быть возвращены получателем в очищенном состоянии, а в необходимых случаях продезинфицированными или промытыми.

§ 18. За задержку в возврате принадлежащих железной дороге контейнеров отправителем дороге отправления или за задержку в возврате принадлежащих железной дороге контейнеров получателем дороге назначения отправитель или получатель несут ответственность в соответствии с внутренними правилами, действующими на дороге отправления или на дороге назначения.

§ 19. Дорога назначения после выдачи получателю контейнера, не принадлежащего железной дороге, не обязана принимать меры по возврату его в порожнем состоянии или дальнейшему использованию.

§ 20. Сообщение об изменениях и дополнениях перечней станций, приведенных в Приложениях 8.1 и 8.2 к СМГС, направляется Комитету ОСЖД, железным дорогам - участницам настоящего Соглашения с указанием даты вступления изменений и дополнений в силу с таким расчетом, чтобы это сообщение поступило в Комитет ОСЖД и на железные дороги - участницы настоящего Соглашения не позднее чем за 45 дней до вступления в силу изменений и дополнений. При этом положения статьи 37 СМГС не применяются.

Изменения и дополнения должны публиковаться железными дорогами в соответствии с внутренними правилами, действующими на железных дорогах,

однако исключение станций из перечней должно осуществляться не позднее чем за 15 дней до вступления в силу этого исключения согласно § 1 статьи 37 СМГС.

§ 21. В остальном при перевозках груженых и порожних контейнеров действуют положения СМГС.

8.1 számú melléklet az SzMGSz-hez

Felsorolás a közepes konténerek kezelésére megnyitott állomásokról

Megjegyzés: Tekintettel arra, hogy cirill betűvel kötelező kitölteni a rendeltetési állomásokat, ezért a kihirdető jogszabály a közepes konténerek kezelésére megnyitott állomások listáját csak orosz nyelven tartalmazza.

Azerbajdzsáni Vasutak

Az állomás neve	Konténer-kategória (bruttó tömeg, tonnában megadva		A legnagyobb megengedett bruttó tömeg, tonnában megadva	Megjegyzések
	általános vágányokon	iparvágányokon		
1	2	3	4	5
Гянджа	3; 5		5,0	
Евлах	3; 5		5,0	
Кишлы	3; 5		5,0	
Мингечаур-Город	3; 5		5,0	
Лиман	3; 5		5,0	
Сальяны	3; 5		5,0	
Сумгаит	3; 5		5,0	
Хачмас	3; 5		5,0	

átrakodó határállomások

Belorusz Vasutak

Аульс (Гродно)[1]	3; 5		5,0	
Барановичи-Центральные	3; 5		5,0	
Березина (Бобруйск)[1]	3; 5		5,0	
Борисов	3; 5		5,0	
Брест-Северный	3; 5		5,0	
Витебск	3; 5		5,0	
Жлобин	3; 5		5,0	
Калинковичи	3; 5		5,0	
Кобрин	3; 5		5,0	
Кричев 1	3; 5		5,0	

Лида	3; 5		5,0	
Могилев 2	3; 5		5,0	
Молодечно	3; 5		5,0	
Орша-Восточная	3; 5		5,0	
Пинск	3; 5		5,0	
Полоцк	3; 5		5,0	
Слуцк	3; 5		5,0	
Степянка (Минск)[1]	3; 5		5,0	
Центролит (Гомель)[1]	3; 5		5,0	

átrakodó határállomások

Брест-Северный (Брест - Центральный)[2]		32,0	

Grúz Vasutak

Тбилиси-Товарная	3; 5		5,0	
Кутаиси II	3; 5		5,0	
Батуми-Товарная	3; 5		5,0	

átrakodó határállomások

Батуми -Товарная			

Kazah Vasutak

Актобе	3; 5		5,0	
Аркалык	3; 5		5,0	
Алма-Ата II	3; 5		5,0	
Арысь I	3; 5		5,0	
Астана	3; 5		5,0	
Атырау	3; 5		5,0	
Алтынтау	3; 5		5,0	
Аманкарагай	3; 5		5,0	
Актау-Порт	3; 5		5,0	
Балхаш I	3; 5		5,0	
Джамбул	3; 5		5,0	
Джусалы	3; 5		5,0	
Екибастуз I	3; 5	3,5	5,0	
Есиль	3; 5		5,0	
Жезказган	3; 5		5,0	
Жеты-Су	3; 5		5,0	

Жилаево	3; 5		5,0	
Защита (Усть-Каменогорск)	3; 5		5,0	
Зыряновск	3; 5		5,0	
Илецк I	3; 5		5,0	
Казалинск	3; 5		5,0	
Караганды	3; 5		5,0	
Каратау	3; 5		5,0	
Кзыл-Орда	3; 5		5,0	
Кокшетау I	3; 5		5,0	
Кустанай	3; 5		5,0	
Кульсары	3; 5		5,0	
Кургасын	3; 5		5,0	
Лениногорск	3; 5		5,0	
Луговая	3; 5		5,0	
Майлин	3; 5		5,0	
Мангышлак	3; 5		5,0	
Неверовская	3; 5		5,0	
Отар	3; 5		5,0	
Павлодар-Южный	3; 5		5,0	
Сары-Озек	3; 5		5,0	
Сары-Шаган	3; 5		5,0	
Семипалатинск-Грузовой	3; 5	3; 5	5,0	
Серебрянка	3; 5		5,0	
Талды-Курган	3; 5		5,0	
Туркестан	3; 5		5,0	
Тюратам	3; 5	3; 5	5,0	
Узень	3; 5		5,0	
Уш-Тобе	3; 5		5,0	
Чимкент	3; 5		5,0	
Чу	3; 5		5,0	
Шубаркудык	3; 5		5,0	

átrakodó határállomások

Достык		40	пер.

KNDK Vasutak

Букчхон	3; 5		5,0	
Кальма	3; 5		5,0	
Кильчжучхоннен	3; 5		5,0	
Комсанри	3; 5		5,0	

Коньин	3; 5		5,0	
Косан	3; 5		5,0	
Кэсон	3; 5		5,0	
Пхеньган	3; 5		5,0	
Ранам	3; 5		5,0	
Рачжинхан	3; 5		5,0	
Самхянь	3; 5		5,0	
Сопхо	3; 5		5,0	
Сосаривон	3; 5		5,0	
Сохэчжу	3; 5		5,0	
Танчхон	3; 5		5,0	
Тоньпхеньян	3; 5		5,0	
Туманган	3; 5		5,0	
Хамхын-Сортировочный	3; 5		5,0	
Хверенчхоннен	3; 5		5,0	
Хыннамхан	3; 5		5,0	
Пурен	3; 5		5,0	
Чонам	3; 5		5,0	

átrakodó határállomások

Туманган		5,0	

Kirgiz Vasutak

Аламедин	3; 5		5,0	
Джалал-Абад	3; 5		5,0	
Кызылкия	3; 5		5,0	
Ош	3; 5		5,0	
Рыбачье	3; 5		5,0	

átrakodó határállomások

Lett Vasutak

Даугавпилс	3; 5		5,0	
Рига-Пречу	3; 5		5,0	

átrakodó határállomások

Litván Vasutak

Вильнюс	3; 5		5,0	
Каунас	3; 5		5,0	

átrakodó határállomások

Moldvai Vasutak

Бендер II	3; 5		5,0	
Кишинэу	3; 5		5,0	
Комрат	3; 5		5,0	
Окница	3; 5		5,0	
Рэуцел	3; 5		5,0	
Рыбница	3; 5		5,0	
Тираспол	3; 5		5,0	
Унгень	3; 5		5,0	

átrakodó határállomások

Mongol Vasutak

Багануур	3; 5		5,0	
Дархан	3; 5		5,0	
Замын Ууд	3; 5		5,0	
Сухбаатар	3; 5		5,0	
Толгойт	3; 5		5,0	
Улаанбаатар	3; 5		5,0	
Эрдэнэт	3; 5		5,0	

átrakodó határállomások

Замын Ууд	3; 5	5,0	
Сухбаатар	3; 5		A rakományt átrakodás nélkül továbbító állomás

Oroszországi Vasutak

Абаза	3; 5		5,5 (6)	Крас*
Абакан	3; 5		5,5 (6)	Крас
Абдулино	3; 5		5,5 (6)	Кбш
Агрыз	3; 5		5,5 (6)	Горьк
Азов	3; 5		5,5 (6)	С-Кав
Аксаково	3; 5		5,5 (6)	Кбш
Алапаевск	3; 5		5,5 (6)	Сверд
Алатырь	3; 5		5,5 (6)	Горьк
Алдан	3; 5	3; 5	5,5 (6)	ЖДЯ
Алды	3; 5		5,5 (6)	С-Кав
Алейская	3; 5		5,5 (6)	З-Сиб
Александров	3; 5		5,5 (6)	Моск
Алексеевка	3;5		5,5 (6)	Ю-Вост
Анжерская	3; 5		5,5 (6)	З-Сиб
Анисовка	3; 5		5,5 (6)	Прив
Анна	3; 5		5,5 (6)	Ю-Вост
Апатиты	3; 5		5,5 (6)	Окт
Апрелевка		3; 5	5,5 (6)	Моск
Апшеронская	3; 5		5,5 (6)	С-Кав
Арамиль	3; 5		5,5 (6)	Сверд
Арзамас II	3; 5		5,5 (6)	Горьк
Армавир-Ростовский	3; 5		5,5 (6)	С-Кав
Арсеньев	3; 5		5,5 (6)	Д-Вост
Артем-Приморский I	3; 5		5,5 (6)	Д-Вост
Архангельск-Город	3; 5		5,5 (6)	Сев
Архара	3; 5		5,5 (6)	Д-Вост
Арчеда	3; 5		5,5 (6)	Прив
Асбест	3; 5		5,5 (6)	Сверд
Асеевская	3; 5		5,5 (6)	Кбш
Асино	3; 5		5,5 (6)	З-Сиб
Атиг	3; 5		5,5 (6)	Сверд
Аткарск	3; 5		5,5 (6)	Прив
Ахтуба	3; 5		5,5 (6)	Прив
Ачинск I	3; 5		5,5 (6)	Крас
Аша	3; 5		5,5 (6)	Кбш
Аэропорт		3; 5	5,5 (6)	Моск
Байкальск		3; 5	5,5 (6)	В-Сиб
Балабаново	3; 5		5,5 (6)	Моск
Балакирево		3; 5	5,5 (6)	Сев
Балаково	3; 5		5,5 (6)	Прив
Балахна	3; 5		5,5 (6)	Горьк
Балашов I	3; 5		5,5 (6)	Ю-Вост

Барабинск	3; 5		5,5 (6)	З-Сиб
Барнаул	3; 5		5,5 (6)	З-Сиб
Барыш	3; 5		5,5 (6)	Кбш
Батарейная	3; 5		5,5 (6)	В-Сиб
Бежецк	3; 5		5,5 (6)	Окт
Безымянка	3; 5		5,5 (6)	Кбш
Белая Калитва	3; 5		5,5 (6)	С-Кав
Белгород	3; 5		5,5 (6)	Ю-Вост
Белев	3; 5		5,5 (6)	Моск
Белинская	3; 5		5,5 (6)	Кбш
Белово	3; 5		5,5 (6)	З-Сиб
Белогорск	3; 5		5,5 (6)	Заб
Белокаменная		3;5	5,5 (6)	Моск
Беломорск	3; 5		5,5 (6)	Окт
Белорецк	3; 5		5,5 (6)	Кбш
Березки		3; 5	5,5 (6)	Окт
Березники	3; 5		5,5 (6)	Сверд
Березовский-Восточный	3; 5		5,5 (6)	Заб
Беркакит	3; 5		5,5 (6)	Д-Вост
Бийск	3; 5		5,5 (6)	З-Сиб
Бикин	3; 5		5,5 (6)	Д-Вост
Биробиджан I	3; 5		5,5 (6)	Д-Вост
Благовещенск	3; 5		5,5 (6)	Заб
Блокпост	3; 5		5,5 (6)	С-Кав
Блочная	3; 5		5,5 (6)	Сверд
Блюхер	3; 5		5,5 (6)	Д-Вост
Богатое	3; 5		5,5 (6)	Ю-Ур
Богданович	3; 5		5,5 (6)	Сверд
Боготол	3; 5		5,5 (6)	Крас
Бологое-Полоцкое	3; 5		5,5 (6)	Окт
Большая Волга	3; 5		5,5 (6)	Моск
Большой двор		3; 5	5,5 (6)	Окт
Борзя	3; 5		5,5 (6)	Заб
Борисоглебск	3; 5		5,5 (6)	Ю-Вост
Боровичи	3; 5		5,5 (6)	Окт
Братск	3; 5		5,5 (6)	В-Сиб
Брянск-Льговский	3; 5		5,5 (6)	Моск
Буа	3; 5		5,5 (6)	Горьк
Бугульма	3; 5		5,5 (6)	Кбш
Бугуруслан	3; 5		5,5 (6)	Кбш
Буденновск	3; 5		5,5 (6)	С-Кав

Буздяк	3; 5		5,5 (6)	Кбш
Бузулук	3; 5		5,5 (6)	Ю-Ур
Буй	3; 5		5,5 (6)	Сев
Бурея	3; 5		5,5 (6)	Заб
Бутурлиновка	3; 5		5,5 (6)	Ю-Вост
Вагонозавод		3; 5	5,5 (6)	Сверд
Валуйки	3; 5		5,5 (6)	Ю-Вост
Вахитово		3; 5	5,5 (6)	Горьк
Великие Луки	3; 5		5,5 (6)	Окт
Великий Устюг	3; 5		5,5 (6)	Сев
Вельск	3; 5		5,5 (6)	Сев
Верещагино	3; 5		5,5 (6)	Сверд
Верх-Нейвинск	3; 5		5,5 (6)	Сверд
Верхнекамская		3; 5	5,5 (6)	Горьк
Верхнекондинская	3; 5		5,5 (6)	Сверд
Верхний Уфалей	3; 5		5,5 (6)	Ю-Ур
Верхняя Салда	3; 5		5,5 (6)	Сверд
Верхотурье	3;5		5,5 (6)	Сверд
Ветлужская	3; 5		5,5 (6)	Горьк
Владикавказ	3; 5		5,5 (6)	С-Кав
Вожега	3; 5		5,5 (6)	Сев
Волгоград II	3; 5		5,5 (6)	Прив
Волгодонская	3; 5		5,5 (6)	С-Кав
Волжск	3; 5		5,5 (6)	Горьк
Волжский	3; 5		5,5 (6)	Прив
Вологда-Пристань	3; 5		5,5 (6)	Сев
Волховстрой I	3; 5		5,5 (6)	Окт
Воркута	3; 5		5,5 (6)	Сев
Воскресенск	3; 5		5,5 (6)	Моск
Воткинск	3; 5		5,5 (6)	Горьк
Выборг	3; 5		5,5 (6)	Окт
Вышний Волочек	3; 5		5,5 (6)	Окт
Вяземская	3; 5		5,5 (6)	Д-Вост
Вязники	3; 5		5,5 (6)	Горьк
Вязьма-Новоторжская	3; 5		5,5 (6)	Моск
Вятские Поляны	3; 5		5,5 (6)	Горьк
Гай	3; 5		5,5 (6)	Ю-Ур
Галич	3; 5		5,5 (6)	Сев
Гатчина -Товарная-Балтийская	3; 5		5,5 (6)	Окт
Георгиевск	3; 5		5,5 (6)	С-Кав
Глазов	3; 5		5,5 (6)	Горьк

Голутвин	3; 5		5,5 (6)	Моск
Голышманово	3; 5		5,5 (6)	Сверд
Горный Лен	3; 5		5,5 (6)	Ю-Ур
Горький-Автозавод		3; 5	5,5 (6)	Горьк
Готня	3; 5		5,5 (6)	Ю-Вост
Гродеково	3; 5		5,5 (6)	Д-Вост
Грязи-Волгоградские	3; 5	3; 5	5,5 (6)	Ю-Вост
Губкин	3; 5		5,5 (6)	Ю-Вост
Гудермес	3; 5		5,5 (6)	С-Кав
Гусь-Хрустальный	3; 5		5,5 (6)	Горьк
Давлеканово	3; 5		5,5 (6)	Кбш
Дальнереченск I	3; 5		5,5 (6)	Д-Вост
Данилов	3; 5		5,5 (6)	Сев
Дербент	3; 5		5,5 (6)	С-Кав
Дземги		3; 5	5,5 (6)	Д-Вост
Дзержинск	3; 5		5,5 (6)	Горьк
Димитровград	3; 5		5,5 (6)	Кбш
Дмитров	3; 5		5,5 (6)	Моск
Дятьково	3; 5		5,5 (6)	Моск
Егоршино	3; 5		5,5 (6)	Сверд
Егорьевск I	3; 5		5,5 (6)	Моск
Ежевая	3; 5		5,5 (6)	Сверд
Ейск	3; 5		5,5 (6)	С-Кав
Елань-Камышинская	3; 5		5,5 (6)	Ю-Вост
Еманжелинск	3; 5		5,5 (6)	Ю-Ур
Ершов	3; 5		5,5 (6)	Прив
Ефремов	3; 5		5,5 (6)	Моск
Жигулевское Море	3; 5		5,5 (6)	Кбш
Жуковка	3; 5		5,5 (6)	Моск
Забайкальск	3; 5		5,5 (6)	Заб
Завитая	3; 5		5,5 (6)	Заб
Заводоуковская	3; 5		5,5 (6)	Сверд
Заволжск	3; 5		5,5 (6)	Сев
Заинск	3; 5		5,5 (6)	Кбш
Заозерная	3; 5		5,5 (6)	Крас
Заполярная	3; 5		5,5 (6)	Окт
Заудинский		3;5	5,5 (6)	В-Сиб
Зеленокумск	3; 5		5,5 (6)	С-Кав
Зима	3; 5		5,5 (6)	В-Сиб
Златоуст	3; 5		5,5 (6)	Ю-Ур
Злобино		3; 5	5,5 (6)	Крас
Зуевка	3; 5		5,5 (6)	Горьк

Иваново	3; 5		5,5 (6)	Сев
Ивдель I	3;5		5,5 (6)	Сверд
Идрица		3; 5	5,5 (6)	Окт
Ильинск-Сахалинский	3; 5		5,5 (6)	Сах
Им. Максима Горького	3; 5		5,5 (6)	Прив
Инза	3; 5		5,5 (6)	Кбш
Инта II	3; 5		5,5 (6)	Сев
Ирбит	3; 5		5,5 (6)	Сверд
Исилькуль	3; 5		5,5 (6)	З-Сиб
Искитим	3; 5		5,5 (6)	З-Сиб
Ишим	3; 5		5,5 (6)	Сверд
Йошкар-Ола	3; 5		5,5 (6)	Горьк
Кабельная		3; 5	5,5 (6)	Сверд
Кавказская	3; 5		5,5 (6)	С-Кав
Кадошкино	3; 5		5,5 (6)	Кбш
Калач	3; 5		5,5 (6)	Ю-Вост
Калашниково		3; 5	5,5 (6)	Окт
Калачинская	3; 5		5,5 (6)	З-Сиб
Калининград-Сортировочный	3; 5		5,5 (6)	Клг
Калининск-Саратовский	3; 5		5,5 (6)	Прив
Калуга I	3; 5		5,5 (6)	Моск
Камбарка		3; 5	5,5 (6)	Горьк
Каменская	3; 5		5,5 (6)	С-Кав
Каменск-Уральский	3; 5		5,5 (6)	Сверд
Камень-на-Оби	3; 5		5,5 (6)	З-Сиб
Камышин	3; 5		5,5 (6)	Прив
Камышлов	3; 5		5,5 (6)	Сверд
Канаш	3; 5		5,5 (6)	Горьк
Кандалакша	3; 5		5,5 (6)	Окт
Каневская	3; 5		5,5 (6)	С-Кав
Канск-Енисейский	3; 5	3; 5	5,5 (6)	Крас
Кантемировка	3; 5		5,5 (6)	Ю-Вост
Капустин Яр	3; 5		5,5 (6)	Прив
Карамыш	3; 5		5,5 (6)	Прив
Карасук I	3; 5		5,5 (6)	З-Сиб
Карбышево I	3; 5		5,5 (6)	З-Сиб
Каргат	3; 5		5,5 (6)	З-Сиб
Карпинск	3; 5		5,5 (6)	Сверд

Карпогоры-Пассажирская	3; 5		5,5 (6)	Сев
Карталы I	3; 5		5,5 (6)	Ю-Ур
Касимов	3; 5		5,5 (6)	Моск
Катайск	3; 5		5,5 (6)	Ю-Ур
Катуар		3; 5	5,5 (6)	Моск
Кашин	3; 5		5,5 (6)	Окт
Кемерово-Сортировочное	3; 5		5,5 (6)	З-Сиб
Кемь	3; 5		5,5 (6)	Окт
Кизляр	3; 5		5,5 (6)	С-Кав
Кингисепп	3; 5		5,5 (6)	Окт
Кинешма	3; 5		5,5 (6)	Сев
Киренга	3; 5		5,5 (6)	В-Сиб
Кириши	3; 5		5,5 (6)	Окт
Киров-Заводская		3; 5	5,5 (6)	Горьк
Киров-Котласский	3; 5		5,5 (6)	Горьк
Кирсанов	3; 5		5,5 (6)	Ю-Вост
Китой-Комбинатская	3; 5		5,5 (6)	В-Сиб
Клещиха	3; 5		5,5 (6)	З-Сиб
Клин	3; 5		5,5 (6)	Окт
Клинцы	3; 5		5,5 (6)	Моск
Ковдор		3; 5	5,5 (6)	Окт
Ковров I	3; 5		5,5 (6)	Горьк
Ковылкино	3; 5		5,5 (6)	Кбш
Когалым	3; 5		5,5 (6)	Сверд
Кожевенное	3; 5		5,5 (6)	Горьк
Коломенское		3; 5	5,5 (6)	Моск
Кольчугино	3; 5	3; 5	5,5 (6)	Сев
Комсомольск-на-Амуре	3; 5		5,5 (6)	Д-Вост
Кондома	3; 5		5,5 (6)	З-Сиб
Коноша I	3; 5		5,5 (6)	Сев
Копи	3; 5		5,5 (6)	Сверд
Коренево	3; 5		5,5 (6)	Моск
Корсаков	3; 5		5,5 (6)	Сах
Коршуниха-Ангарская	3; 5		5,5 (6)	В-Сиб
Кослан		3; 5	5,5 (6)	Сев
Костариха	3; 5		5,5 (6)	Горьк
Костомукша-Пассажирская	3; 5		5,5 (6)	Окт

Кострома Новая	3; 5		5,5 (6)	Сев
Котельниково	3; 5		5,5 (6)	Прив
Котельнич I	3; 5		5,5 (6)	Горьк
Котлас-Южный	3; 5		5,5 (6)	Сев
Краснодар-Сортировочный	3; 5		5,5 (6)	С-Кав
Краснокаменск	3; 5		5,5 (6)	Заб
Красноуфимск	3; 5		5,5 (6)	Горьк
Красноярск	3; 5		5,5 (6)	Крас
Кромская		3; 5	5,5 (6)	Моск
Круглое Поле		3; 5	5,5 (6)	Кбш
Крымская	3; 5		5,5 (6)	С-Кав
Крюково Грузовое	3; 5		5,5 (6)	Окт
Кузнецк	3; 5		5,5 (6)	Кбш
Куйтун	3; 5		5,5 (6)	В-Сиб
Кулунда	3; 5		5,5 (6)	З-Сиб
Кунара	3; 5		5,5 (6)	Сверд
Кунгур	3; 5		5,5 (6)	Сверд
Кунцево II	3; 5		5,5 (6)	Моск
Купино	3; 5		5,5 (6)	З-Сиб
Курагино	3; 5		5,5 (6)	Крас
Курган	3; 5		5,5 (6)	Ю-Ур
Курья	3; 5		5,5 (6)	Сверд
Кутум	3; 5		5,5 (6)	Прив
Кушва	3; 5		5,5 (6)	Сверд
Кыштым	3; 5		5,5 (6)	Ю-Ур
Лабытнанги	3; 5		5,5 (6)	Сев
Лагерная	3; 5		5,5 (6)	Горьк
Лазаревская	3; 5		5,5 (6)	С-Кав
Лебедянь	3; 5		5,5 (6)	Ю-Вост
Лена	3; 5		5,5 (6)	В-Сиб
Лена-Восточная		3; 5	5,5 (6)	Ю-Ур
Ленинск	3; 5		5,5 (6)	Д-Вост
Ленинск-Кузнецкий I	3; 5		5,5 (6)	З-Сиб
Лесок	3; 5		5,5 (6)	Моск
Лесосибирск	3; 5		5,5 (6)	Крас
Ливны II	3; 5		5,5 (6)	Моск
Липецк	3; 5		5,5 (6)	Ю-Вост
Лиски	3; 5		5,5 (6)	Ю-Вост
Литовко		3; 5	5,5 (6)	Д-Вост
Лихая	3; 5		5,5 (6)	С-Кав
Лихославль	3; 5		5,5 (6)	Окт

Лодейное Поле	3; 5		5,5 (6)	Окт
Луга I	3; 5		5,5 (6)	Окт
Луза	3; 5		5,5 (6)	Горьк
Лукоянов	3; 5		5,5 (6)	Горьк
Лысьва	3; 5		5,5 (6)	Сверд
Люберцы I	3; 5		5,5 (6)	Моск
Людиново I	3; 5		5,5 (6)	Моск
Магдагачи	3; 5		5,5 (6)	Заб
Магнитогорск-Грузовой	3; 5		5,5 (6)	Ю-Ур
Майкоп	3; 5		5,5 (6)	С-Кав
Макарьево		3; 5	5,5 (6)	В-Сиб
Малая Вишера	3; 5		5,5 (6)	Окт
Мальта		3; 5	5,5 (6)	В-Сиб
Мантурово	3; 5		5,5 (6)	Сев
Мариинск	3; 5		5,5 (6)	Крас
Махачкала	3; 5		5,5 (6)	С-Кав
Мегион		3; 5	5,5 (6)	Сверд
Медвежья Гора	3; 5		5,5 (6)	Окт
Медногорск	3; 5		5,5 (6)	Ю-Ур
Междуреченск	3; 5		5,5 (6)	З-Сиб
Мелеуз	3; 5		5,5 (6)	Кбш
Меновой Двор		3;5	5,5 (6)	Окт
Металлист	3; 5		5,5 (6)	Горьк
Миасс I	3; 5		5,5 (6)	Ю-Ур
Миллерово	3; 5		5,5 (6)	С-Кав
Минусинск	3; 5		5,5 (6)	Крас
Михайло-Чесноковская	3; 5		5,5 (6)	Заб
Михайлов	3; 5		5,5 (6)	Моск
Михайловский Завод	3; 5		5,5 (6)	Сверд
Михайловский Рудник	3; 5		5,5 (6)	Моск
Мичуринск-Уральский	3; 5		5,5 (6)	Ю-Вост
Могоча	3; 5		5,5 (6)	Заб
Можга	3; 5		5,5 (6)	Горьк
Моздок	3; 5		5,5 (6)	С-Кав
Мончегорск		3; 5	5,5 (6)	Окт
Морозовская	3; 5		5,5 (6)	С-Кав
Моршанск	3; 5		5,5 (6)	Кбш
Москва-Товарная	3; 5		5,5 (6)	Моск

Москва-Товарная-Павелецкая	3; 5		5,5 (6)	Моск
Москва-Товарная-Рязанская	3; 5	3; 5	5,5 (6)	Моск
Моховые Горы	3; 5		5,5 (6)	Горьк
Мурманск	3; 5		5,5 (6)	Окт
Муром I	3; 5		5,5 (6)	Горьк
Мценск		3; 5	5,5 (6)	Моск
Мылки	3; 5		5,5 (6)	Д-Вост
Навашино	3; 5		5,5 (6)	Горьк
Назарово	3; 5		5,5 (6)	Крас
Назрань	3; 5		5,5 (6)	С-Кав
Называевская	3; 5		5,5 (6)	З-Сиб
Нальчик	3; 5		5,5 (6)	С-Кав
Нарышево	3; 5		5,5 (6)	Кбш
Наушки	3; 5		5,5 (6)	В-Сиб
Находка	3; 5		5,5 (6)	Д-Вост
Невель II	3; 5		5,5 (6)	Окт
Невинномыская	3; 5		5,5 (6)	С-Кав
Нелидово	3; 5		5,5 (6)	Окт
Нерехта	3; 5		5,5 (6)	Сев
Нефтекамск	3; 5		5,5 (6)	Горьк
Нея	3; 5		5,5 (6)	Сев
Нижневартовск I	3; 5		5,5 (6)	Сверд
Нижнекамск	3; 5		5,5 (6)	Кбш
Нижнеудинск	3; 5		5,5 (6)	В-Сиб
Нижний Тагил	3; 5		5,5 (6)	Сверд
Нижняя Тура	3; 5		5,5 (6)	Сверд
Новгород-на-Волхове	3; 5		5,5 (6)	Окт
Новозыбков	3; 5		5,5 (6)	Моск
Новоиерусалимская	3; 5		5,5 (6)	Моск
Новокузнецк-Восточный	3; 5		5,5 (6)	З-Сиб
Новокуйбышевская	3; 5		5,5 (6)	Кбш
Новороссийск	3; 5		5,5 (6)	С-Кав
Новотроицк	3; 5		5,5 (6)	З-Сиб
Новочугуевка	3; 5		5,5 (6)	Д-Вост
Новый Оскол	3; 5		5,5 (6)	Ю-Вост
Новый Уоян	3; 5		5,5 (6)	В-Сиб
Новый Ургал	3; 5		5,5 (6)	Д-Вост
Ногинск	3; 5		5,5 (6)	Моск
Ноглики	3; 5		5,5 (6)	Сах

Ночка	3; 5		5,5 (6)	Кбш
Ноябрьск I	3; 5		5,5 (6)	Сверд
Нурлат	3; 5		5,5 (6)	Кбш
Няндома	3; 5		5,5 (6)	Сев
Облучье	3; 5		5,5 (6)	Д-Вост
Обоянь	3; 5		5,5 (6)	Ю-Вост
Озеры		3; 5	5,5 (6)	Моск
Озинки	3; 5		5,5 (6)	Прив
Оленегорск	3; 5		5,5 (6)	Окт
Оловянная	3; 5		5,5 (6)	Заб
Омск-Восточный	3; 5		5,5 (6)	З-Сиб
Онега	3; 5		5,5 (6)	Сев
Ораниенбаум	3; 5		5,5 (6)	Окт
Орел	3; 5		5,5 (6)	Моск
Оренбург	3; 5		5,5 (6)	Ю-Ур
Орехово-Зуево	3; 5		5,5 (6)	Моск
Орск	3; 5		5,5 (6)	Ю-Ур
Осташков	3; 5		5,5 (6)	Окт
Острогожск	3; 5		5,5 (6)	Ю-Вост
Павловский Посад	3; 5		5,5 (6)	Моск
Падунские Пороги	3; 5		5,5 (6)	В-Сиб
Палагиада	3; 5		5,5 (6)	С-Кав
Палласовка	3; 5		5,5 (6)	Прив
Парнас		3; 5	5,5 (6)	Окт
Партизанск	3; 5		5,5 (6)	Д-Вост
Пангоды		3; 5	5,5 (6)	Сверж
Пенза III		3; 5	5,5 (6)	Кбш
Пенза IV	3; 5		5,5 (6)	Кбш
Первая Речка	3; 5		5,5 (6)	Д-Вост
Первая Речка-Дизельное топливо	3; 5		5,5 (6)	Д-Вост
Первая Речка-Слив светлый	3; 5		5,5 (6)	Д-Вост
Первая Речка-Слив темный	3; 5		5,5 (6)	Д-Вост
Первомайск-Горьковский	3; 5	3; 5	5,5 (6)	Горьк
Первоуральск	3; 5		5,5 (6)	Сверд
Переславль		3; 5	5,5 (6)	Сев
Пестово	3; 5		5,5 (6)	Окт
Петелино		3; 5	5,5 (6)	Моск
Петровский Завод	3; 5		5,5 (6)	Заб

Петровск-Саратовский	3; 5		5,5 (6)	Прив
Петрозаводск	3; 5		5,5 (6)	Окт
Петропавловск	3; 5		5,5 (6)	Ю-Ур
Петухово	3; 5		5,5 (6)	Ю-Ур
Печора	3; 5		5,5 (6)	Сев
Платоновка	3; 5		5,5 (6)	Ю-Вост
Плесецкая	3; 5		5,5 (6)	Сев
Поворино	3; 5		5,5 (6)	Ю-Вост
Позимь	3; 5		5,5 (6)	Горьк
Половина		3; 5	5,5 (6)	В-Сиб
Половинка-Катавская	3; 5		5,5 (6)	Ю-Ур
Поронайск	3; 5		5,5 (6)	Сах
Постышево	3; 5		5,5 (6)	Д-Вост
Потьма	3; 5		5,5 (6)	Кбш
Почеп	3; 5		5,5 (6)	Моск
Правый Берег	3; 5		5,5 (6)	Прив
Приаргунск	3; 5		5,5 (6)	Заб
Привольская	3; 5		5,5 (6)	Прив
Придача	3; 5		5,5 (6)	Ю-Вост
Приобье		3; 5	5,5 (6)	Сверд
Промышленная	3; 5		5,5 (6)	З-Сиб
Протока	3; 5		5,5 (6)	С-Кав
Прохладная	3; 5		5,5 (6)	С-Кав
Псков-Товарный	3; 5		5,5 (6)	Окт
Пугачевск	3; 5		5,5 (6)	Прив
Пуровск	3; 5		5,5 (6)	Сверд
Пурпе	3; 5		5,5 (6)	Сверд
Пыть-Ях	3; 5		5,5 (6)	Сверд
Разъезд № 105	3; 5		5,5 (6)	Ю-Ур
Райчихинск	3; 5		5,5 (6)	Заб
Раменское	3; 5		5,5 (6)	Моск
Раненбург	3; 5		5,5 (6)	Ю-Вост
Ревда	3; 5		5,5 (6)	Сверд
Реж	3;5		5,5 (6)	Сверд
Решоты	3; 5		5,5 (6)	Крас
Ржев-Балтийский	3; 5		5,5 (6)	Окт
Ржевка		3; 5	5,5 (6)	Окт
Рославль I	3; 5		5,5 (6)	Моск
Россошь	3; 5		5,5 (6)	Ю-Вост
Ростов-Товарный	3; 5		5,5 (6)	С-Кав
Ростов-Ярославский	3; 5		5,5 (6)	Сев

Ртищево I	3; 5		5,5 (6)	Ю-Вост
Рубцовск	3; 5		5,5 (6)	З-Сиб
Ружино	3; 5		5,5 (6)	Д-Вост
Рыбинск-Товарный	3; 5		5,5 (6)	Сев
Рышково	3; 5		5,5 (6)	Моск
Ряжск I	3; 5		5,5 (6)	Моск
Сайгатка		3; 5	5,5 (6)	Горьк
Салават	3; 5		5,5 (6)	Кбш
Сальск	3; 5		5,5 (6)	С-Кав
Санкт-Петербург-Балтийский		3; 5	5,5 (6)	Окт
Санкт-Петербург-Тов.-Витебский	3; 5		5,5 (6)	Окт
Саранск	3; 5		5,5 (6)	Кбш
Сарапул	3; 5		5,5 (6)	Горьк
Саратов II-Товарный	3; 5		5,5 (6)	Прив
Сарепта	3; 5		5,5 (6)	Прив
Сасово	3; 5		5,5 (6)	Моск
Сатка	3; 5		5,5 (6)	Ю-Ур
Сафоново	3; 5		5,5 (6)	Моск
Сборная-Угольная	3; 5		5,5 (6)	Моск
Свекловичная		3,5	5,5 (6)	Ю-Вост
Свердловск-Товарный	3; 5		5,5 (6)	Сверд
Светотехника		3; 5	5,5 (6)	Горьк
Себряково	3; 5		5,5 (6)	Прив
Северная		3; 5	5,5 (6)	Моск
Северобайкальск	3; 5		5,5 (6)	В-Сиб
Северодвинск	3; 5		5,5 (6)	Сев
Сегежа	3; 5		5,5 (6)	Окт
Селенга		3; 5	5,5 (6)	В-Сиб
Семенов	3; 5		5,5 (6)	Горьк
Сергач	3; 5		5,5 (6)	Горьк
Сергиев Посад	3; 5		5,5 (6)	Моск
Сердобск	3; 5		5,5 (6)	Ю-Вост
Серов	3; 5		5,5 (6)	Сверд
Серпухов	3; 5		5,5 (6)	Моск
Серышево	3; 5		5,5 (6)	Заб
Сибай	3; 5		5,5 (6)	Ю-Ур
Сибирцево	3; 5		5,5 (6)	Д-Вост
Силикатная	3; 5		5,5 (6)	Моск
Скачки	3; 5		5,5 (6)	С-Кав
Сковородино	3; 5		5,5 (6)	Заб

Славгород	3; 5		5,5 (6)	З-Сиб
Слободское	3; 5		5,5 (6)	Горьк
Смоленск	3; 5		5,5 (6)	Моск
Советская Гавань-Город	3; 5		5,5 (6)	Д-Вост
Советская Гавань-Сортировочная	3; 5		5,5 (6)	Д-Вост
Соликамск	3; 5		5,5 (6)	Сверд
Сорочинская	3; 5		5,5 (6)	Ю-Ур
Сортавала	3; 5		5,5 (6)	Окт
Сочи	3; 5		5,5 (6)	С-Кав
Спасск-Дальний	3; 5		5,5 (6)	Д-Вост
Средневолжская		3; 5	5,5 (6)	Кбш
Сретенск	3; 5		5,5 (6)	Заб
Стальная	3; 5		5,5 (6)	Горьк
Стальной Конь		3; 5	5,5 (6)	Моск
Старая Русса	3; 5		5,5 (6)	Окт
Старомарьевская	3; 5		5,5 (6)	С-Кав
Староминская-Ейская	3; 5		5,5 (6)	С-Кав
Старый Оскол	3; 5		5,5 (6)	Ю-Даст
Стерлитамак	3; 5		5,5 (6)	Кбш
Струнино		3; 5	5,5 (6)	Моск
Ступино	3; 5		5,5 (6)	Моск
Сузун	3; 5		5,5 (6)	З-Сиб
Сургут	3; 5		5,5 (6)	Сверд
Сургут-Порт		3;5	5,5 (6)	Сверд
Сухиничи-Главные	3; 5		5,5 (6)	Моск
Сызрань I	3; 5		5,5 (6)	Кбш
Сыктывкар	3; 5		5,5 (6)	Сев
Тавда	3; 5		5,5 (6)	Сверд
Таганрог	3; 5		5,5 (6)	С-Кав
Тайга	3; 5		5,5 (6)	З-Сиб
Тайшет	3; 5		5,5 (6)	В-Сиб
Таксимо	3; 5		5,5 (6)	В-Сиб
Тальцы	3; 5		5,5 (6)	В-Сиб
Татарская	3; 5		5,5 (6)	З-Сиб
Тверь	3; 5		5,5 (6)	Окт
Тейково		3; 5	5,5 (6)	Сев
Телегино	3; 5		5,5 (6)	Ю-Вост
Темрюк	3; 5		5,5 (6)	С-Кав
Тимашевская	3; 5		5,5 (6)	С-Кав
Тихвин	3; 5		5,5 (6)	Окт

Тихоново		3; 5	5,5 (6)	Кбш
Тихорецкая	3; 5		5,5 (6)	С-Кав
Тобольск	3; 5		5,5 (6)	Сверд
Тогучин	3; 5		5,5 (6)	З-Сиб
Тольятти		3; 5	5,5 (6)	Кбш
Томмот	3; 5		5,5 (6)	ЖДЯ
Томск-Грузовой	3; 5		5,5 (6)	З-Сиб
Торжок	3; 5		5,5 (6)	Окт
Торопец	3; 5		5,5 (6)	Окт
Тракторная-Товарная		3; 5	5,5 (6)	Прив
Троицк	3; 5		5,5 (6)	Ю-Ур
Трусово	3; 5		5,5 (6)	Прив
Туапсе-Сортировочная	3; 5		5,5 (6)	С-Кав
Туймазы	3; 5		5,5 (6)	Кбш
Тула-Вяземская	3; 5		5,5 (6)	Моск
Тулун	3; 5		5,5 (6)	В-Сиб
Тумская	3; 5		5,5 (6)	Горьк
Туринск-Уральский	3; 5		5,5 (6)	Сверд
Тыгда	3; 5		5,5 (6)	Заб
Тымовск	3; 5		5,5 (6)	Сах
Тында	3; 5		5,5 (6)	Д-Вост
Тюмень	3; 5		5,5 (6)	Сверд
Тяжин	3; 5		5,5 (6)	Крас
Ува I	3; 5		5,5 (6)	Горьк
Углич	3; 5		5,5 (6)	Окт
Ужур	3; 5		5,5 (6)	Крас
Улан-Холл	3;5		5,5 (6)	С-Кав
Ульяновск I	3; 5		5,5 (6)	Кбш
Урюпино	3; 5		5,5 (6)	Прив
Усинск	3; 5		5,5 (6)	Сев
Уссурийск	3; 5		5,5 (6)	Д-Вост
Устье-Аха	3; 5		5,5 (6)	Сверд
Усть-Илимск	3; 5		5,5 (6)	В-Сиб
Усть-Катав		3; 5	5,5 (6)	Ю-Ур
Усть-Лабинская	3; 5		5,5 (6)	С-Кав
Ухта	3; 5		5,5 (6)	Сев
Учалы	3; 5		5,5 (6)	Ю-Ур
Уяр	3; 5		5,5 (6)	Крас
Фаянсовая	3; 5		5,5 (6)	Моск
Филоново	3; 5		5,5 (6)	Прив
Хабаровск II	3; 5		5,5 (6)	Д-Вост

Харабалинская	3; 5		5,5 (6)	Прив
Харовская	3; 5		5,5 (6)	Сев
Хасав-Юрт	3; 5		5,5 (6)	С-Кав
Холмск	3; 5		5,5 (6)	Сах
Хотунок	3; 5		5,5 (6)	С-Кав
Цна	3; 5		5,5 (6)	Ю-Вост
Чапаевск	3; 5		5,5 (6)	Кбш
Чебоксары	3; 5		5,5 (6)	Горьк
Челябинск-Грузовой	3; 5		5,5 (6)	Ю-Ур
Чепецкая		3; 5	5,5 (6)	Горьк
Черемхово	3; 5		5,5 (6)	В-Сиб
Череповец I	3; 5		5,5 (6)	Сев
Черкасов Камень	3; 5		5,5 (6)	З-Сиб
Черкесск	3; 5		5,5 (6)	С-Кав
Черниковка	3; 5		5,5 (6)	Кбш
Чернушка	3; 5		5,5 (6)	Горьк
Чернышевск-Забайкальский	3; 5		5,5 (6)	Заб
Черняховск	3; 5		5,5 (6)	Клг
Чертково	3; 5		5,5 (6)	С-Кав
Чехов		3; 5	5,5 (6)	Моск
Чита I	3; 5		5,5 (6)	Заб
Чуна	3; 5		5,5 (6)	В-Сиб
Чусовская	3; 5		5,5 (6)	Сверд
Шадринск	3; 5		5,5 (6)	Ю-Ур
Шарья	3; 5		5,5 (6)	Сев
Шатки	3; 5		5,5 (6)	Горьк
Шахунья	3; 5		5,5 (6)	Горьк
Шебекино	3; 5		5,5 (6)	Ю-Вост
Шексна	3; 5		5,5 (6)	Сев
Шилка-Товарная	3; 5		5,5 (6)	Заб
Шимановская	3; 5		5,5 (6)	Заб
Шира	3; 5		5,5 (6)	Крас
Шумерля	3; 5		5,5 (6)	Горьк
Шумиха	3; 5		5,5 (6)	Ю-Ур
Шуя	3; 5		5,5 (6)	Сев
Щекино	3; 5		5,5 (6)	Моск
Щелково	3; 5		5,5 (6)	Моск
Электросталь		3; 5	5,5 (6)	Моск
Элиста	3; 5		5,5 (6)	С-Кав
Энергетик		3; 5	5,5 (6)	Моск
Эртиль	3; 5		5,5 (6)	Ю-Вост

Южно-Сахалинск-Грузовой	3; 5		5,5 (6)	Сах
Южноуральск	3; 5		5,5 (6)	Ю-Ур
Юрга I	3; 5		5,5 (6)	З-Сиб
Юрьевец	3; 5		5,5 (6)	Горьк
Юрьев-Польский	3; 5		5,5 (6)	Сев
Ялуторовск	3; 5		5,5 (6)	Сверд
Янаул	3; 5		5,5 (6)	Горьк
Ярославль	3; 5		5,5 (6)	Сев
Ярцево		3; 5	5,5 (6)	Моск

átrakodó határállomások

Гродеково	5,5 (6)	Д-Вост
Черняховск	5,5 (6)	Клг
Забайкальск	5,5 (6)	Заб
Наушки		В-Сиб A rakományt átrakodás nélkül továbbító állomás
Хасан	5,5 (6)	Д-Вост

*A vasúthálózat regionális felosztása az Oroszországi Vasutaknál használatos rövidítésekkel.

Tádzsik Vasutak

Душанбе II	3; 5		5,0	
Канибадам	3; 5		5,0	
Курган – Тюбе	3; 5		5,0	
Худжанд	3; 5		5,0	

átrakodó határállomások

Türkmén Vasutak

Атамырат	3; 5		5,0	
Балканабад	3; 5		5,0	
Гыпджак	3; 5		5,0	
Дашогуз	3; 5		5,0	
Майская	3; 5		5,0	
Сарахс	3; 5		5,0	
Туркменабад-2	3; 5		5,0	
Туркменбаши	3; 5		5,0	

átrakodó határállomások

Üzbég Vasutak

Андижан-Северный	3; 5		5,0	
Ахангаран	3; 5	3; 5	5,0	
Бухара II	3; 5		5,0	
Денау	3; 5		5,0	
Джизак	3; 5		5,0	
Карши	3; 5		5,0	
Китаб	3; 5		5,0	
Коканд I	3; 5		5,0	
Маргилан	3; 5		5,0	
Нукус	3; 5		5,0	
Раустан	3; 5		5,0	
Ташкент-Товарный	3; 5		5,0	
Термез	3; 5		5,0	
Тинчлик	3; 5		5,0	
Улугбек	3; 5		5,0	
Ургенч	3; 5		5,0	
Учкудук	3; 5		5,0	
Хаваст	3; 5		5,0	
Чирчик	3; 5		5,0	
Янги-Зарафшан	3; 5		5,0	

átrakodó határállomások

Ukrán Vasutak

Айвазовская	3; 5		5,0	Придн
Артемовск II	3; 5		5,0	Дон
Бахмач-Киевский	3; 5		5,0	Ю-Зап
Белая Церковь	3; 5		5,0	Ю-Зап
Бердичев	3; 5		5,0	Ю-Зап
Винница	3; 5		5,0	Ю-Зап
Волчанск Южный	3; 5		5,0	Ю-Зап
Гайворон	3; 5		5,0	Од
Геническ	3; 5		5,0	Придн
Джанкой	3; 5		5,0	Придн
Днепропетровск-Лиски	3; 5		5,0	Придн

Донецк-Лиски	3; 5		5,0	Дон
Евпатория-Товарная	3; 5		5,0	Придн
Житомир	3; 5		5,0	Ю-Зап
Запорожье-Грузовое	3; 5		5,0	Придн
Засулье	3; 5		5,0	Южн
Знаменка	3; 5		5,0	Од
Ивано-Франковск	3;5		5,0	Льв
Илларионово*		3; 5	6,0	Придн Fő anyaglerakat
Каменец-Подольский	3; 5		5,0	Ю-Зап
Керчь	3; 5		5,0	Придн
Киев-Лиски	3; 5		5,0	Ю-Зап
Кировоград	3; 5		5,0	Од
Ковель	3; 5		5,0	Льв
Коломыя	3; 5		5,0	Льв
Конотоп	3; 5		5,0	Ю-Зап
Коростень	3; 5		5,0	Ю-Зап
Краматорск	3; 5		5,0	Дон
Кременчуг	3; 5		5,0	Южн
Кривой Рог-Главный	3; 5		5,0	Придн
Купянск-Южный	3; 5		5,0	Южн
Лозовая	3; 5		5,0	Южн
Луганск-Лиски	3; 5		5,0	Дон
Луцк	3; 5		5,0	Льв
Мариуполь-Порт*		3; 5	6,0	Дон Мариупольский МТП
Мариуполь-Сортировочный	3;5		5,0	Дон
Мелитополь	3; 5		5,0	Придн
Могилев-Подольский	3; 5		5,0	Ю-Зап
Никитовка	3; 5		5,0	Дон
Николаев	3; 5		5,0	Од
Новоград-Волынский-I	3; 5		5,0	Ю-Зап
Одесса-Лиски	3; 5		5,0	Од
Павлоград I	3; 5		5,0	Придн

Полтава-Киевская	3; 5		5,0	Южн
Прилуки	3; 5		5,0	Южн
Ровно	3; 5		5,0	Льв
Рубежное	3; 5		5,0	Дон
Сарны	3; 5		5,0	Льв
Севастополь-Товарный	3; 5		5,0	Придн
Симферополь-Грузовой	3; 5	3; 5	5,0; 6,0	Придн
Скнилов (Львов)[1]	3; 5		5,0	Льв
Славянск	3;5		5,0	Дон
Стрый	3; 5		5,0	Льв
Сумы-Товарная	3; 5		5,0	Южн
Терновое*		3; 5	6,0	Южн ООО«Омега-Центр», База МВД, АО «Харьковэлектро»
Тернополь	3; 5		5,0	Льв
Фастов I	3; 5		5,0	Ю-Зап
Харцызск	3; 5		5,0	Дон
Харьков-Балашовский	3; 5		5,0	Южн
Харьков-Сортировочный*		3; 5	6,0	Южн Укржелдорснаб
Херсон	3; 5		5,0	Од
Хмельницкий	3; 5		5,0	Ю-Зап
Хуст	3; 5		5,0	Льв
Хутор-Михайловский	3; 5		5,0	Ю-Зап
Черкассы	3; 5		5,0	Од
Чернигов	3; 5		5,0	Ю-Зап
Черновцы	3; 5		5,0	Льв
Шепетовка	3; 5		5,0	Ю-Зап
Шостка	3; 5		5,0	Ю-Зап

átrakodó határállomások

Чоп			5,0	Льв

* A konténereket a vasúti kocsikon csoportosan elhelyezve kell a megjelölt vállalatok címére feladni.

Megjegyzések:

[1] A zárójelben azon város neve szerepel, amelynek körzetében az adott állomás található.

[2] A zárójelben a konténerek továbbítására felkészült állomás neve szerepel.

Приложение 8.1
(к §4 и §20 Приложения 8)

ПЕРЕЧЕНЬ СТАНЦИЙ, ОТКРЫТЫХ ДЛЯ ОПЕРАЦИЙ СО СРЕДНЕТОННАЖНЫМИ КОНТЕЙНЕРАМИ

железных дорог Азербайджанской Республики

Наименование станции	Категория контейнера (масса брутто в тоннах)		Максимально допустимая масса брутто, в тоннах	Примечания
	в местах общего пользования	на подъездных путях		
1	2	3	4	5
Гянджа	3; 5		5,0	
Евлах	3; 5		5,0	
Кишлы	3; 5		5,0	
Мингечаур-Город	3; 5		5,0	
Лиман	3; 5		5,0	
Сальяны	3; 5		5,0	
Сумгаит	3; 5		5,0	
Хачмас	3; 5		5,0	

для перегрузки открыты пограничные станции

железных дорог Республики Беларусь

Аульс (Гродно)[1]	3; 5		5,0	
Барановичи-Центральные	3; 5		5,0	
Березина (Бобруйск)[1]	3; 5		5,0	
Борисов	3; 5		5,0	
Брест-Северный	3; 5		5,0	
Витебск	3; 5		5,0	
Жлобин	3; 5		5,0	
Калинковичи	3; 5		5,0	
Кобрин	3; 5		5,0	
Кричев 1	3; 5		5,0	
Лида	3; 5		5,0	
Могилев 2	3; 5		5,0	
Молодечно	3; 5		5,0	

Орша-Восточная	3; 5		5,0	
Пинск	3; 5		5,0	
Полоцк	3; 5		5,0	
Слуцк	3; 5		5,0	
Степянка (Минск)[1]	3; 5		5,0	
Центролит (Гомель)[1]	3; 5		5,0	

для перегрузки открыты пограничные станции

Брест-Северный (Брест - Центральный)[2]		32,0	

железные дороги Грузии

Тбилиси-Товарная	3; 5		5,0	
Кутаиси II	3; 5		5,0	
Батуми-Товарная	3; 5		5,0	

для перегрузки открыты пограничные станции

Батуми -Товарная			

железных дорог Республики Казахстан

Актобе	3; 5		5,0	
Аркалык	3; 5		5,0	
Алма-Ата II	3; 5		5,0	
Арысь I	3; 5		5,0	
Астана	3; 5		5,0	
Атырау	3; 5		5,0	
Алтынтау	3; 5		5,0	
Аманкарагай	3; 5		5,0	
Актау-Порт	3; 5		5,0	
Балхаш I	3; 5		5,0	
Джамбул	3; 5		5,0	
Джусалы	3; 5		5,0	
Екибастуз I	3; 5	3,5	5,0	
Есиль	3; 5		5,0	
Жезказган	3; 5		5,0	
Жеты-Су	3; 5		5,0	
Жилаево	3; 5		5,0	
Защита (Усть-Каменогорск)	3; 5		5,0	

Зыряновск	3; 5		5,0	
Илецк I	3; 5		5,0	
Казалинск	3; 5		5,0	
Караганды	3; 5		5,0	
Каратау	3; 5		5,0	
Кзыл-Орда	3; 5		5,0	
Кокшетау I	3; 5		5,0	
Кустанай	3; 5		5,0	
Кульсары	3; 5		5,0	
Кургасын	3; 5		5,0	
Лениногорск	3; 5		5,0	
Луговая	3; 5		5,0	
Майлин	3; 5		5,0	
Мангышлак	3; 5		5,0	
Неверовская	3; 5		5,0	
Отар	3; 5		5,0	
Павлодар-Южный	3; 5		5,0	
Сары-Озек	3; 5		5,0	
Сары-Шаган	3; 5		5,0	
Семипалатинск-Грузовой	3; 5	3; 5	5,0	
Серебрянка	3; 5		5,0	
Талды-Курган	3; 5		5,0	
Туркестан	3; 5		5,0	
Тюратам	3; 5	3; 5	5,0	
Узень	3; 5		5,0	
Уш-Тобе	3; 5		5,0	
Чимкент	3; 5		5,0	
Чу	3; 5		5,0	
Шубаркудык	3; 5		5,0	

для перегрузки открыты пограничные станции

Достык		40	пер.

железных дорог Корейской Народно-Демократической Республики

Букчхон	3; 5		5,0	
Кальма	3; 5		5,0	
Кильчжучхоннен	3; 5		5,0	
Комсанри	3; 5		5,0	
Коньин	3; 5		5,0	
Косан	3; 5		5,0	

Кэсон	3; 5		5,0	
Пхеньган	3; 5		5,0	
Ранам	3; 5		5,0	
Рачжинхан	3; 5		5,0	
Самхянь	3; 5		5,0	
Сопхо	3; 5		5,0	
Сосаривон	3; 5		5,0	
Сохэчжу	3; 5		5,0	
Танчхон	3; 5		5,0	
Тоньпхеньян	3; 5		5,0	
Туманган	3; 5		5,0	
Хамхын-Сортировочный	3; 5		5,0	
Хверенчхоннен	3; 5		5,0	
Хыннамхан	3; 5		5,0	
Пурен	3; 5		5,0	
Чонам	3; 5		5,0	

для перегрузки открыты пограничные станции

Туманган		5,0	

железных дорог Кыргызской Республики

Аламедин	3; 5		5,0	
Джалал-Абад	3; 5		5,0	
Кызылкия	3; 5		5,0	
Ош	3; 5		5,0	
Рыбачье	3; 5		5,0	

для перегрузки открыты пограничные станции

железных дорог Латвийской Республики

Даугавпилс	3; 5		5,0	
Рига-Пречу	3; 5		5,0	

для перегрузки открыты пограничные станции

железных дорог Литовской Республики

Вильнюс	3; 5		5,0	
Каунас	3; 5		5,0	

для перегрузки открыты пограничные станции

железных дорог Республики Молдова

Бендер II	3; 5		5,0	
Кишинэу	3; 5		5,0	
Комрат	3; 5		5,0	
Окница	3; 5		5,0	
Рэуцел	3; 5		5,0	
Рыбница	3; 5		5,0	
Тираспол	3; 5		5,0	
Унгень	3; 5		5,0	

для перегрузки открыты пограничные станции

железных дорог Монголии

Багануур	3; 5		5,0	
Дархан	3; 5		5,0	
Замын Ууд	3; 5		5,0	
Сухбаатар	3; 5		5,0	
Толгойт	3; 5		5,0	
Улаанбаатар	3; 5		5,0	
Эрдэнэт	3; 5		5,0	

для перегрузки открыты пограничные станции

Замын Ууд	3; 5	5,0	
Сухбаатар	3; 5		Станция передачи без перегруза

железных дорог Российской Федерации

Абаза	3; 5		5,5 (6)	Крас*
Абакан	3; 5		5,5 (6)	Крас
Абдулино	3; 5		5,5 (6)	Кбш

Агрыз	3; 5		5,5 (6)	Горьк
Азов	3; 5		5,5 (6)	С-Кав
Аксаково	3; 5		5,5 (6)	Кбш
Алапаевск	3; 5		5,5 (6)	Сверд
Алатырь	3; 5		5,5 (6)	Горьк
Алдан	3; 5	3; 5	5,5 (6)	ЖДЯ
Алды	3; 5		5,5 (6)	С-Кав
Алейская	3; 5		5,5 (6)	З-Сиб
Александров	3; 5		5,5 (6)	Моск
Алексеевка	3;5		5,5 (6)	Ю-Вост
Анжерская	3; 5		5,5 (6)	З-Сиб
Анисовка	3; 5		5,5 (6)	Прив
Анна	3; 5		5,5 (6)	Ю-Вост
Апатиты	3; 5		5,5 (6)	Окт
Апрелевка		3; 5	5,5 (6)	Моск
Апшеронская	3; 5		5,5 (6)	С-Кав
Арамиль	3; 5		5,5 (6)	Сверд
Арзамас II	3; 5		5,5 (6)	Горьк
Армавир-Ростовский	3; 5		5,5 (6)	С-Кав
Арсеньев	3; 5		5,5 (6)	Д-Вост
Артем-Приморский I	3; 5		5,5 (6)	Д-Вост
Архангельск-Город	3; 5		5,5 (6)	Сев
Архара	3; 5		5,5 (6)	Д-Вост
Арчеда	3; 5		5,5 (6)	Прив
Асбест	3; 5		5,5 (6)	Сверд
Асеевская	3; 5		5,5 (6)	Кбш
Асино	3; 5		5,5 (6)	З-Сиб
Атиг	3; 5		5,5 (6)	Сверд
Аткарск	3; 5		5,5 (6)	Прив
Ахтуба	3; 5		5,5 (6)	Прив
Ачинск I	3; 5		5,5 (6)	Крас
Аша	3; 5		5,5 (6)	Кбш
Аэропорт		3; 5	5,5 (6)	Моск
Байкальск		3; 5	5,5 (6)	В-Сиб
Балабаново	3; 5		5,5 (6)	Моск
Балакирево		3; 5	5,5 (6)	Сев
Балаково	3; 5		5,5 (6)	Прив
Балахна	3; 5		5,5 (6)	Горьк
Балашов I	3; 5		5,5 (6)	Ю-Вост
Барабинск	3; 5		5,5 (6)	З-Сиб
Барнаул	3; 5		5,5 (6)	З-Сиб
Барыш	3; 5		5,5 (6)	Кбш

Батарейная	3; 5		5,5 (6)	В-Сиб
Бежецк	3; 5		5,5 (6)	Окт
Безымянка	3; 5		5,5 (6)	Кбш
Белая Калитва	3; 5		5,5 (6)	С-Кав
Белгород	3; 5		5,5 (6)	Ю-Вост
Белев	3; 5		5,5 (6)	Моск
Белинская	3; 5		5,5 (6)	Кбш
Белово	3; 5		5,5 (6)	З-Сиб
Белогорск	3; 5		5,5 (6)	Заб
Белокаменная		3;5	5,5 (6)	Моск
Беломорск	3; 5		5,5 (6)	Окт
Белорецк	3; 5		5,5 (6)	Кбш
Березки		3; 5	5,5 (6)	Окт
Березники	3; 5		5,5 (6)	Сверд
Березовский-Восточный	3; 5		5,5 (6)	Заб
Беркакит	3; 5		5,5 (6)	Д-Вост
Бийск	3; 5		5,5 (6)	З-Сиб
Бикин	3; 5		5,5 (6)	Д-Вост
Биробиджан I	3; 5		5,5 (6)	Д-Вост
Благовещенск	3; 5		5,5 (6)	Заб
Блокпост	3; 5		5,5 (6)	С-Кав
Блочная	3; 5		5,5 (6)	Сверд
Блюхер	3; 5		5,5 (6)	Д-Вост
Богатое	3; 5		5,5 (6)	Ю-Ур
Богданович	3; 5		5,5 (6)	Сверд
Боготол	3; 5		5,5 (6)	Крас
Бологое-Полоцкое	3; 5		5,5 (6)	Окт
Большая Волга	3; 5		5,5 (6)	Моск
Большой двор		3; 5	5,5 (6)	Окт
Борзя	3; 5		5,5 (6)	Заб
Борисоглебск	3; 5		5,5 (6)	Ю-Вост
Боровичи	3; 5		5,5 (6)	Окт
Братск	3; 5		5,5 (6)	В-Сиб
Брянск-Льговский	3; 5		5,5 (6)	Моск
Буа	3; 5		5,5 (6)	Горьк
Бугульма	3; 5		5,5 (6)	Кбш
Бугуруслан	3; 5		5,5 (6)	Кбш
Буденновск	3; 5		5,5 (6)	С-Кав
Буздяк	3; 5		5,5 (6)	Кбш
Бузулук	3; 5		5,5 (6)	Ю-Ур
Буй	3; 5		5,5 (6)	Сев

Бурея	3; 5		5,5 (6)	Заб
Бутурлиновка	3; 5		5,5 (6)	Ю-Вост
Вагонозавод		3; 5	5,5 (6)	Сверд
Валуйки	3; 5		5,5 (6)	Ю-Вост
Вахитово		3; 5	5,5 (6)	Горьк
Великие Луки	3; 5		5,5 (6)	Окт
Великий Устюг	3; 5		5,5 (6)	Сев
Вельск	3; 5		5,5 (6)	Сев
Верещагино	3; 5		5,5 (6)	Сверд
Верх-Нейвинск	3; 5		5,5 (6)	Сверд
Верхнекамская		3; 5	5,5 (6)	Горьк
Верхнекондинская	3; 5		5,5 (6)	Сверд
Верхний Уфалей	3; 5		5,5 (6)	Ю-Ур
Верхняя Салда	3; 5		5,5 (6)	Сверд
Верхотурье	3;5		5,5 (6)	Сверд
Ветлужская	3; 5		5,5 (6)	Горьк
Владикавказ	3; 5		5,5 (6)	С-Кав
Вожега	3; 5		5,5 (6)	Сев
Волгоград II	3; 5		5,5 (6)	Прив
Волгодонская	3; 5		5,5 (6)	С-Кав
Волжск	3; 5		5,5 (6)	Горьк
Волжский	3; 5		5,5 (6)	Прив
Вологда-Пристань	3; 5		5,5 (6)	Сев
Волховстрой I	3; 5		5,5 (6)	Окт
Воркута	3; 5		5,5 (6)	Сев
Воскресенск	3; 5		5,5 (6)	Моск
Воткинск	3; 5		5,5 (6)	Горьк
Выборг	3; 5		5,5 (6)	Окт
Вышний Волочек	3; 5		5,5 (6)	Окт
Вяземская	3; 5		5,5 (6)	Д-Вост
Вязники	3; 5		5,5 (6)	Горьк
Вязьма-Новоторжская	3; 5		5,5 (6)	Моск
Вятские Поляны	3; 5		5,5 (6)	Горьк
Гай	3; 5		5,5 (6)	Ю-Ур
Галич	3; 5		5,5 (6)	Сев
Гатчина -Товарная-Балтийская	3; 5		5,5 (6)	Окт
Георгиевск	3; 5		5,5 (6)	С-Кав
Глазов	3; 5		5,5 (6)	Горьк
Голутвин	3; 5		5,5 (6)	Моск
Голышманово	3; 5		5,5 (6)	Сверд
Горный Лен	3; 5		5,5 (6)	Ю-Ур

Горький-Автозавод		3; 5	5,5 (6)	Горьк
Готня	3; 5		5,5 (6)	Ю-Вост
Гродеково	3; 5		5,5 (6)	Д-Вост
Грязи-Волгоградские	3; 5	3; 5	5,5 (6)	Ю-Вост
Губкин	3; 5		5,5 (6)	Ю-Вост
Гудермес	3; 5		5,5 (6)	С-Кав
Гусь-Хрустальный	3; 5		5,5 (6)	Горьк
Давлеканово	3; 5		5,5 (6)	Кбш
Дальнереченск I	3; 5		5,5 (6)	Д-Вост
Данилов	3; 5		5,5 (6)	Сев
Дербент	3; 5		5,5 (6)	С-Кав
Дземги		3; 5	5,5 (6)	Д-Вост
Дзержинск	3; 5		5,5 (6)	Горьк
Димитровград	3; 5		5,5 (6)	Кбш
Дмитров	3; 5		5,5 (6)	Моск
Дятьково	3; 5		5,5 (6)	Моск
Егоршино	3; 5		5,5 (6)	Сверд
Егорьевск I	3; 5		5,5 (6)	Моск
Ежевая	3; 5		5,5 (6)	Сверд
Ейск	3; 5		5,5 (6)	С-Кав
Елань-Камышинская	3; 5		5,5 (6)	Ю-Вост
Еманжелинск	3; 5		5,5 (6)	Ю-Ур
Ершов	3; 5		5,5 (6)	Прив
Ефремов	3; 5		5,5 (6)	Моск
Жигулевское Море	3; 5		5,5 (6)	Кбш
Жуковка	3; 5		5,5 (6)	Моск
Забайкальск	3; 5		5,5 (6)	Заб
Завитая	3; 5		5,5 (6)	Заб
Заводоуковская	3; 5		5,5 (6)	Сверд
Заволжск	3; 5		5,5 (6)	Сев
Заинск	3; 5		5,5 (6)	Кбш
Заозерная	3; 5		5,5 (6)	Крас
Заполярная	3; 5		5,5 (6)	Окт
Заудинский		3;5	5,5 (6)	В-Сиб
Зеленокумск	3; 5		5,5 (6)	С-Кав
Зима	3; 5		5,5 (6)	В-Сиб
Златоуст	3; 5		5,5 (6)	Ю-Ур
Злобино		3; 5	5,5 (6)	Крас
Зуевка	3; 5		5,5 (6)	Горьк
Иваново	3; 5		5,5 (6)	Сев
Ивдель I	3;5		5,5 (6)	Сверд
Идрица		3; 5	5,5 (6)	Окт

Ильинск-Сахалинский	3; 5		5,5 (6)	Сах
Им. Максима Горького	3; 5		5,5 (6)	Прив
Инза	3; 5		5,5 (6)	Кбш
Инта II	3; 5		5,5 (6)	Сев
Ирбит	3; 5		5,5 (6)	Сверд
Исилькуль	3; 5		5,5 (6)	З-Сиб
Искитим	3; 5		5,5 (6)	З-Сиб
Ишим	3; 5		5,5 (6)	Сверд
Йошкар-Ола	3; 5		5,5 (6)	Горьк
Кабельная		3; 5	5,5 (6)	Сверд
Кавказская	3; 5		5,5 (6)	С-Кав
Кадошкино	3; 5		5,5 (6)	Кбш
Калач	3; 5		5,5 (6)	Ю-Вост
Калашниково		3; 5	5,5 (6)	Окт
Калачинская	3; 5		5,5 (6)	З-Сиб
Калининград-Сортировочный	3; 5		5,5 (6)	Клг
Калининск-Саратовский	3; 5		5,5 (6)	Прив
Калуга I	3; 5		5,5 (6)	Моск
Камбарка		3; 5	5,5 (6)	Горьк
Каменская	3; 5		5,5 (6)	С-Кав
Каменск-Уральский	3; 5		5,5 (6)	Сверд
Камень-на-Оби	3; 5		5,5 (6)	З-Сиб
Камышин	3; 5		5,5 (6)	Прив
Камышлов	3; 5		5,5 (6)	Сверд
Канаш	3; 5		5,5 (6)	Горьк
Кандалакша	3; 5		5,5 (6)	Окт
Каневская	3; 5		5,5 (6)	С-Кав
Канск-Енисейский	3; 5	3; 5	5,5 (6)	Крас
Кантемировка	3; 5		5,5 (6)	Ю-Вост
Капустин Яр	3; 5		5,5 (6)	Прив
Карамыш	3; 5		5,5 (6)	Прив
Карасук I	3; 5		5,5 (6)	З-Сиб
Карбышево I	3; 5		5,5 (6)	З-Сиб
Каргат	3; 5		5,5 (6)	З-Сиб
Карпинск	3; 5		5,5 (6)	Сверд
Карпогоры-Пассажирская	3; 5		5,5 (6)	Сев
Карталы I	3; 5		5,5 (6)	Ю-Ур
Касимов	3; 5		5,5 (6)	Моск

Катайск	3; 5		5,5 (6)	Ю-Ур
Катуар		3; 5	5,5 (6)	Моск
Кашин	3; 5		5,5 (6)	Окт
Кемерово-Сортировочное	3; 5		5,5 (6)	З-Сиб
Кемь	3; 5		5,5 (6)	Окт
Кизляр	3; 5		5,5 (6)	С-Кав
Кингисепп	3; 5		5,5 (6)	Окт
Кинешма	3; 5		5,5 (6)	Сев
Киренга	3; 5		5,5 (6)	В-Сиб
Кириши	3; 5		5,5 (6)	Окт
Киров-Заводская		3; 5	5,5 (6)	Горьк
Киров-Котласский	3; 5		5,5 (6)	Горьк
Кирсанов	3; 5		5,5 (6)	Ю-Вост
Китой-Комбинатская	3; 5		5,5 (6)	В-Сиб
Клещиха	3; 5		5,5 (6)	З-Сиб
Клин	3; 5		5,5 (6)	Окт
Клинцы	3; 5		5,5 (6)	Моск
Ковдор		3; 5	5,5 (6)	Окт
Ковров I	3; 5		5,5 (6)	Горьк
Ковылкино	3; 5		5,5 (6)	Кбш
Когалым	3; 5		5,5 (6)	Сверд
Кожевенное	3; 5		5,5 (6)	Горьк
Коломенское		3; 5	5,5 (6)	Моск
Кольчугино	3; 5	3; 5	5,5 (6)	Сев
Комсомольск-на-Амуре	3; 5		5,5 (6)	Д-Вост
Кондома	3; 5		5,5 (6)	З-Сиб
Коноша I	3; 5		5,5 (6)	Сев
Копи	3; 5		5,5 (6)	Сверд
Коренево	3; 5		5,5 (6)	Моск
Корсаков	3; 5		5,5 (6)	Сах
Коршуниха-Ангарская	3; 5		5,5 (6)	В-Сиб
Кослан		3; 5	5,5 (6)	Сев
Костариха	3; 5		5,5 (6)	Горьк
Костомукша-Пассажирская	3; 5		5,5 (6)	Окт
Кострома Новая	3; 5		5,5 (6)	Сев
Котельниково	3; 5		5,5 (6)	Прив
Котельнич I	3; 5		5,5 (6)	Горьк
Котлас-Южный	3; 5		5,5 (6)	Сев

Краснодар-Сортировочный	3; 5		5,5 (6)	С-Кав
Краснокаменск	3; 5		5,5 (6)	Заб
Красноуфимск	3; 5		5,5 (6)	Горьк
Красноярск	3; 5		5,5 (6)	Крас
Кромская		3; 5	5,5 (6)	Моск
Круглое Поле		3; 5	5,5 (6)	Кбш
Крымская	3; 5		5,5 (6)	С-Кав
Крюково Грузовое	3; 5		5,5 (6)	Окт
Кузнецк	3; 5		5,5 (6)	Кбш
Куйтун	3; 5		5,5 (6)	В-Сиб
Кулунда	3; 5		5,5 (6)	З-Сиб
Кунара	3; 5		5,5 (6)	Сверд
Кунгур	3; 5		5,5 (6)	Сверд
Кунцево II	3; 5		5,5 (6)	Моск
Купино	3; 5		5,5 (6)	З-Сиб
Курагино	3; 5		5,5 (6)	Крас
Курган	3; 5		5,5 (6)	Ю-Ур
Курья	3; 5		5,5 (6)	Сверд
Кутум	3; 5		5,5 (6)	Прив
Кушва	3; 5		5,5 (6)	Сверд
Кыштым	3; 5		5,5 (6)	Ю-Ур
Лабытнанги	3; 5		5,5 (6)	Сев
Лагерная	3; 5		5,5 (6)	Горьк
Лазаревская	3; 5		5,5 (6)	С-Кав
Лебедянь	3; 5		5,5 (6)	Ю-Вост
Лена	3; 5		5,5 (6)	В-Сиб
Лена-Восточная		3; 5	5,5 (6)	Ю-Ур
Ленинск	3; 5		5,5 (6)	Д-Вост
Ленинск-Кузнецкий I	3; 5		5,5 (6)	З-Сиб
Лесок	3; 5		5,5 (6)	Моск
Лесосибирск	3; 5		5,5 (6)	Крас
Ливны II	3; 5		5,5 (6)	Моск
Липецк	3; 5		5,5 (6)	Ю-Вост
Лиски	3; 5		5,5 (6)	Ю-Вост
Литовко		3; 5	5,5 (6)	Д-Вост
Лихая	3; 5		5,5 (6)	С-Кав
Лихославль	3; 5		5,5 (6)	Окт
Лодейное Поле	3; 5		5,5 (6)	Окт
Луга I	3; 5		5,5 (6)	Окт
Луза	3; 5		5,5 (6)	Горьк
Лукоянов	3; 5		5,5 (6)	Горьк

Лысьва	3; 5		5,5 (6)	Сверд
Люберцы I	3; 5		5,5 (6)	Моск
Людиново I	3; 5		5,5 (6)	Моск
Магдагачи	3; 5		5,5 (6)	Заб
Магнитогорск-Грузовой	3; 5		5,5 (6)	Ю-Ур
Майкоп	3; 5		5,5 (6)	С-Кав
Макарьево		3; 5	5,5 (6)	В-Сиб
Малая Вишера	3; 5		5,5 (6)	Окт
Мальта		3; 5	5,5 (6)	В-Сиб
Мантурово	3; 5		5,5 (6)	Сев
Мариинск	3; 5		5,5 (6)	Крас
Махачкала	3; 5		5,5 (6)	С-Кав
Мегион		3; 5	5,5 (6)	Сверд
Медвежья Гора	3; 5		5,5 (6)	Окт
Медногорск	3; 5		5,5 (6)	Ю-Ур
Междуреченск	3; 5		5,5 (6)	З-Сиб
Мелеуз	3; 5		5,5 (6)	Кбш
Меновой Двор		3;5	5,5 (6)	Окт
Металлист	3; 5		5,5 (6)	Горьк
Миасс I	3; 5		5,5 (6)	Ю-Ур
Миллерово	3; 5		5,5 (6)	С-Кав
Минусинск	3; 5		5,5 (6)	Крас
Михайло-Чесноковская	3; 5		5,5 (6)	Заб
Михайлов	3; 5		5,5 (6)	Моск
Михайловский Завод	3; 5		5,5 (6)	Сверд
Михайловский Рудник	3; 5		5,5 (6)	Моск
Мичуринск-Уральский	3; 5		5,5 (6)	Ю-Вост
Могоча	3; 5		5,5 (6)	Заб
Можга	3; 5		5,5 (6)	Горьк
Моздок	3; 5		5,5 (6)	С-Кав
Мончегорск		3; 5	5,5 (6)	Окт
Морозовская	3; 5		5,5 (6)	С-Кав
Моршанск	3; 5		5,5 (6)	Кбш
Москва-Товарная	3; 5		5,5 (6)	Моск
Москва-Товарная-Павелецкая	3; 5		5,5 (6)	Моск
Москва-Товарная-Рязанская	3; 5	3; 5	5,5 (6)	Моск
Моховые Горы	3; 5		5,5 (6)	Горьк

Мурманск	3; 5		5,5 (6)	Окт
Муром I	3; 5		5,5 (6)	Горьк
Мценск		3; 5	5,5 (6)	Моск
Мылки	3; 5		5,5 (6)	Д-Вост
Навашино	3; 5		5,5 (6)	Горьк
Назарово	3; 5		5,5 (6)	Крас
Назрань	3; 5		5,5 (6)	С-Кав
Называевская	3; 5		5,5 (6)	З-Сиб
Нальчик	3; 5		5,5 (6)	С-Кав
Нарышево	3; 5		5,5 (6)	Кбш
Наушки	3; 5		5,5 (6)	В-Сиб
Находка	3; 5		5,5 (6)	Д-Вост
Невель II	3; 5		5,5 (6)	Окт
Невинномыская	3; 5		5,5 (6)	С-Кав
Нелидово	3; 5		5,5 (6)	Окт
Нерехта	3; 5		5,5 (6)	Сев
Нефтекамск	3; 5		5,5 (6)	Горьк
Нея	3; 5		5,5 (6)	Сев
Нижневартовск I	3; 5		5,5 (6)	Сверд
Нижнекамск	3; 5		5,5 (6)	Кбш
Нижнеудинск	3; 5		5,5 (6)	В-Сиб
Нижний Тагил	3; 5		5,5 (6)	Сверд
Нижняя Тура	3; 5		5,5 (6)	Сверд
Новгород-на-Волхове	3; 5		5,5 (6)	Окт
Новозыбков	3; 5		5,5 (6)	Моск
Новоиерусалимская	3; 5		5,5 (6)	Моск
Новокузнецк-Восточный	3; 5		5,5 (6)	З-Сиб
Новокуйбышевская	3; 5		5,5 (6)	Кбш
Новороссийск	3; 5		5,5 (6)	С-Кав
Новотроицк	3; 5		5,5 (6)	З-Сиб
Новочугуевка	3; 5		5,5 (6)	Д-Вост
Новый Оскол	3; 5		5,5 (6)	Ю-Вост
Новый Уоян	3; 5		5,5 (6)	В-Сиб
Новый Ургал	3; 5		5,5 (6)	Д-Вост
Ногинск	3; 5		5,5 (6)	Моск
Ноглики	3; 5		5,5 (6)	Сах
Ночка	3; 5		5,5 (6)	Кбш
Ноябрьск I	3; 5		5,5 (6)	Сверд
Нурлат	3; 5		5,5 (6)	Кбш
Няндома	3; 5		5,5 (6)	Сев
Облучье	3; 5		5,5 (6)	Д-Вост

Обоянь	3; 5		5,5 (6)	Ю-Вост
Озеры		3; 5	5,5 (6)	Моск
Озинки	3; 5		5,5 (6)	Прив
Оленегорск	3; 5		5,5 (6)	Окт
Оловянная	3; 5		5,5 (6)	Заб
Омск-Восточный	3; 5		5,5 (6)	З-Сиб
Онега	3; 5		5,5 (6)	Сев
Ораниенбаум	3; 5		5,5 (6)	Окт
Орел	3; 5		5,5 (6)	Моск
Оренбург	3; 5		5,5 (6)	Ю-Ур
Орехово-Зуево	3; 5		5,5 (6)	Моск
Орск	3; 5		5,5 (6)	Ю-Ур
Осташков	3; 5		5,5 (6)	Окт
Острогожск	3; 5		5,5 (6)	Ю-Вост
Павловский Посад	3; 5		5,5 (6)	Моск
Падунские Пороги	3; 5		5,5 (6)	В-Сиб
Палагиада	3; 5		5,5 (6)	С-Кав
Палласовка	3; 5		5,5 (6)	Прив
Парнас		3; 5	5,5 (6)	Окт
Партизанск	3; 5		5,5 (6)	Д-Вост
Пангоды		3; 5	5,5 (6)	Сверж
Пенза III		3; 5	5,5 (6)	Кбш
Пенза IV	3; 5		5,5 (6)	Кбш
Первая Речка	3; 5		5,5 (6)	Д-Вост
Первая Речка-Дизельное топливо	3; 5		5,5 (6)	Д-Вост
Первая Речка-Слив светлый	3; 5		5,5 (6)	Д-Вост
Первая Речка-Слив темный	3; 5		5,5 (6)	Д-Вост
Первомайск-Горьковский	3; 5	3; 5	5,5 (6)	Горьк
Первоуральск	3; 5		5,5 (6)	Сверд
Переславль		3; 5	5,5 (6)	Сев
Пестово	3; 5		5,5 (6)	Окт
Петелино		3; 5	5,5 (6)	Моск
Петровский Завод	3; 5		5,5 (6)	Заб
Петровск-Саратовский	3; 5		5,5 (6)	Прив
Петрозаводск	3; 5		5,5 (6)	Окт
Петропавловск	3; 5		5,5 (6)	Ю-Ур
Петухово	3; 5		5,5 (6)	Ю-Ур

Печора	3; 5		5,5 (6)	Сев
Платоновка	3; 5		5,5 (6)	Ю-Вост
Плесецкая	3; 5		5,5 (6)	Сев
Поворино	3; 5		5,5 (6)	Ю-Вост
Позимь	3; 5		5,5 (6)	Горьк
Половина		3; 5	5,5 (6)	В-Сиб
Половинка-Катавская	3; 5		5,5 (6)	Ю-Ур
Поронайск	3; 5		5,5 (6)	Сах
Постышево	3; 5		5,5 (6)	Д-Вост
Потьма	3; 5		5,5 (6)	Кбш
Почеп	3; 5		5,5 (6)	Моск
Правый Берег	3; 5		5,5 (6)	Прив
Приаргунск	3; 5		5,5 (6)	Заб
Привольская	3; 5		5,5 (6)	Прив
Придача	3; 5		5,5 (6)	Ю-Вост
Приобье		3; 5	5,5 (6)	Сверд
Промышленная	3; 5		5,5 (6)	З-Сиб
Протока	3; 5		5,5 (6)	С-Кав
Прохладная	3; 5		5,5 (6)	С-Кав
Псков-Товарный	3; 5		5,5 (6)	Окт
Пугачевск	3; 5		5,5 (6)	Прив
Пуровск	3; 5		5,5 (6)	Сверд
Пурпе	3; 5		5,5 (6)	Сверд
Пыть-Ях	3; 5		5,5 (6)	Сверд
Разъезд № 105	3; 5		5,5 (6)	Ю-Ур
Райчихинск	3; 5		5,5 (6)	Заб
Раменское	3; 5		5,5 (6)	Моск
Раненбург	3; 5		5,5 (6)	Ю-Вост
Ревда	3; 5		5,5 (6)	Сверд
Реж	3;5		5,5 (6)	Сверд
Решоты	3; 5		5,5 (6)	Крас
Ржев-Балтийский	3; 5		5,5 (6)	Окт
Ржевка		3; 5	5,5 (6)	Окт
Рославль I	3; 5		5,5 (6)	Моск
Россошь	3; 5		5,5 (6)	Ю-Вост
Ростов-Товарный	3; 5		5,5 (6)	С-Кав
Ростов-Ярославский	3; 5		5,5 (6)	Сев
Ртищево I	3; 5		5,5 (6)	Ю-Вост
Рубцовск	3; 5		5,5 (6)	З-Сиб
Ружино	3; 5		5,5 (6)	Д-Вост
Рыбинск-Товарный	3; 5		5,5 (6)	Сев
Рышково	3; 5		5,5 (6)	Моск

Ряжск I	3; 5		5,5 (6)	Моск
Сайгатка		3; 5	5,5 (6)	Горьк
Салават	3; 5		5,5 (6)	Кбш
Сальск	3; 5		5,5 (6)	С-Кав
Санкт-Петербург-Балтийский		3; 5	5,5 (6)	Окт
Санкт-Петербург-Тов.-Витебский	3; 5		5,5 (6)	Окт
Саранск	3; 5		5,5 (6)	Кбш
Сарапул	3; 5		5,5 (6)	Горьк
Саратов II-Товарный	3; 5		5,5 (6)	Прив
Сарепта	3; 5		5,5 (6)	Прив
Сасово	3; 5		5,5 (6)	Моск
Сатка	3; 5		5,5 (6)	Ю-Ур
Сафоново	3; 5		5,5 (6)	Моск
Сборная-Угольная	3; 5		5,5 (6)	Моск
Свекловичная		3,5	5,5 (6)	Ю-Вост
Свердловск-Товарный	3; 5		5,5 (6)	Сверд
Светотехника		3; 5	5,5 (6)	Горьк
Себряково	3; 5		5,5 (6)	Прив
Северная		3; 5	5,5 (6)	Моск
Северобайкальск	3; 5		5,5 (6)	В-Сиб
Северодвинск	3; 5		5,5 (6)	Сев
Сегежа	3; 5		5,5 (6)	Окт
Селенга		3; 5	5,5 (6)	В-Сиб
Семенов	3; 5		5,5 (6)	Горьк
Сергач	3; 5		5,5 (6)	Горьк
Сергиев Посад	3; 5		5,5 (6)	Моск
Сердобск	3; 5		5,5 (6)	Ю-Вост
Серов	3; 5		5,5 (6)	Сверд
Серпухов	3; 5		5,5 (6)	Моск
Серышево	3; 5		5,5 (6)	Заб
Сибай	3; 5		5,5 (6)	Ю-Ур
Сибирцево	3; 5		5,5 (6)	Д-Вост
Силикатная	3; 5		5,5 (6)	Моск
Скачки	3; 5		5,5 (6)	С-Кав
Сковородино	3; 5		5,5 (6)	Заб
Славгород	3; 5		5,5 (6)	З-Сиб
Слободское	3; 5		5,5 (6)	Горьк
Смоленск	3; 5		5,5 (6)	Моск
Советская Гавань-Город	3; 5		5,5 (6)	Д-Вост

Советская Гавань-Сортировочная	3; 5		5,5 (6)	Д-Вост
Соликамск	3; 5		5,5 (6)	Сверд
Сорочинская	3; 5		5,5 (6)	Ю-Ур
Сортавала	3; 5		5,5 (6)	Окт
Сочи	3; 5		5,5 (6)	С-Кав
Спасск-Дальний	3; 5		5,5 (6)	Д-Вост
Средневолжская		3; 5	5,5 (6)	Кбш
Сретенск	3; 5		5,5 (6)	Заб
Стальная	3; 5		5,5 (6)	Горьк
Стальной Конь		3; 5	5,5 (6)	Моск
Старая Русса	3; 5		5,5 (6)	Окт
Старомарьевская	3; 5		5,5 (6)	С-Кав
Староминская-Ейская	3; 5		5,5 (6)	С-Кав
Старый Оскол	3; 5		5,5 (6)	Ю-Даст
Стерлитамак	3; 5		5,5 (6)	Кбш
Струнино		3; 5	5,5 (6)	Моск
Ступино	3; 5		5,5 (6)	Моск
Сузун	3; 5		5,5 (6)	З-Сиб
Сургут	3; 5		5,5 (6)	Сверд
Сургут-Порт		3;5	5,5 (6)	Сверд
Сухиничи-Главные	3; 5		5,5 (6)	Моск
Сызрань I	3; 5		5,5 (6)	Кбш
Сыктывкар	3; 5		5,5 (6)	Сев
Тавда	3; 5		5,5 (6)	Сверд
Таганрог	3; 5		5,5 (6)	С-Кав
Тайга	3; 5		5,5 (6)	З-Сиб
Тайшет	3; 5		5,5 (6)	В-Сиб
Таксимо	3; 5		5,5 (6)	В-Сиб
Тальцы	3; 5		5,5 (6)	В-Сиб
Татарская	3; 5		5,5 (6)	З-Сиб
Тверь	3; 5		5,5 (6)	Окт
Тейково		3; 5	5,5 (6)	Сев
Телегино	3; 5		5,5 (6)	Ю-Вост
Темрюк	3; 5		5,5 (6)	С-Кав
Тимашевская	3; 5		5,5 (6)	С-Кав
Тихвин	3; 5		5,5 (6)	Окт
Тихоново		3; 5	5,5 (6)	Кбш
Тихорецкая	3; 5		5,5 (6)	С-Кав
Тобольск	3; 5		5,5 (6)	Сверд
Тогучин	3; 5		5,5 (6)	З-Сиб
Тольятти		3; 5	5,5 (6)	Кбш

Томмот	3; 5		5,5 (6)	ЖДЯ
Томск-Грузовой	3; 5		5,5 (6)	З-Сиб
Торжок	3; 5		5,5 (6)	Окт
Торопец	3; 5		5,5 (6)	Окт
Тракторная-Товарная		3; 5	5,5 (6)	Прив
Троицк	3; 5		5,5 (6)	Ю-Ур
Трусово	3; 5		5,5 (6)	Прив
Туапсе-Сортировочная	3; 5		5,5 (6)	С-Кав
Туймазы	3; 5		5,5 (6)	Кбш
Тула-Вяземская	3; 5		5,5 (6)	Моск
Тулун	3; 5		5,5 (6)	В-Сиб
Тумская	3; 5		5,5 (6)	Горьк
Туринск-Уральский	3; 5		5,5 (6)	Сверд
Тыгда	3; 5		5,5 (6)	Заб
Тымовск	3; 5		5,5 (6)	Сах
Тында	3; 5		5,5 (6)	Д-Вост
Тюмень	3; 5		5,5 (6)	Сверд
Тяжин	3; 5		5,5 (6)	Крас
Ува I	3; 5		5,5 (6)	Горьк
Углич	3; 5		5,5 (6)	Окт
Ужур	3; 5		5,5 (6)	Крас
Улан-Холл	3;5		5,5 (6)	С-Кав
Ульяновск I	3; 5		5,5 (6)	Кбш
Урюпино	3; 5		5,5 (6)	Прив
Усинск	3; 5		5,5 (6)	Сев
Уссурийск	3; 5		5,5 (6)	Д-Вост
Устье-Аха	3; 5		5,5 (6)	Сверд
Усть-Илимск	3; 5		5,5 (6)	В-Сиб
Усть-Катав		3; 5	5,5 (6)	Ю-Ур
Усть-Лабинская	3; 5		5,5 (6)	С-Кав
Ухта	3; 5		5,5 (6)	Сев
Учалы	3; 5		5,5 (6)	Ю-Ур
Уяр	3; 5		5,5 (6)	Крас
Фаянсовая	3; 5		5,5 (6)	Моск
Филоново	3; 5		5,5 (6)	Прив
Хабаровск II	3; 5		5,5 (6)	Д-Вост
Харабалинская	3; 5		5,5 (6)	Прив
Харовская	3; 5		5,5 (6)	Сев
Хасав-Юрт	3; 5		5,5 (6)	С-Кав
Холмск	3; 5		5,5 (6)	Сах
Хотунок	3; 5		5,5 (6)	С-Кав

Цна	3; 5		5,5 (6)	Ю-Вост
Чапаевск	3; 5		5,5 (6)	Кбш
Чебоксары	3; 5		5,5 (6)	Горьк
Челябинск-Грузовой	3; 5		5,5 (6)	Ю-Ур
Чепецкая		3; 5	5,5 (6)	Горьк
Черемхово	3; 5		5,5 (6)	В-Сиб
Череповец I	3; 5		5,5 (6)	Сев
Черкасов Камень	3; 5		5,5 (6)	З-Сиб
Черкесск	3; 5		5,5 (6)	С-Кав
Черниковка	3; 5		5,5 (6)	Кбш
Чернушка	3; 5		5,5 (6)	Горьк
Чернышевск-Забайкальский	3; 5		5,5 (6)	Заб
Черняховск	3; 5		5,5 (6)	Клг
Чертково	3; 5		5,5 (6)	С-Кав
Чехов		3; 5	5,5 (6)	Моск
Чита I	3; 5		5,5 (6)	Заб
Чуна	3; 5		5,5 (6)	В-Сиб
Чусовская	3; 5		5,5 (6)	Сверд
Шадринск	3; 5		5,5 (6)	Ю-Ур
Шарья	3; 5		5,5 (6)	Сев
Шатки	3; 5		5,5 (6)	Горьк
Шахунья	3; 5		5,5 (6)	Горьк
Шебекино	3; 5		5,5 (6)	Ю-Вост
Шексна	3; 5		5,5 (6)	Сев
Шилка-Товарная	3; 5		5,5 (6)	Заб
Шимановская	3; 5		5,5 (6)	Заб
Шира	3; 5		5,5 (6)	Крас
Шумерля	3; 5		5,5 (6)	Горьк
Шумиха	3; 5		5,5 (6)	Ю-Ур
Шуя	3; 5		5,5 (6)	Сев
Щекино	3; 5		5,5 (6)	Моск
Щелково	3; 5		5,5 (6)	Моск
Электросталь		3; 5	5,5 (6)	Моск
Элиста	3; 5		5,5 (6)	С-Кав
Энергетик		3; 5	5,5 (6)	Моск
Эртиль	3; 5		5,5 (6)	Ю-Вост
Южно-Сахалинск-Грузовой	3; 5		5,5 (6)	Сах
Южноуральск	3; 5		5,5 (6)	Ю-Ур
Юрга I	3; 5		5,5 (6)	З-Сиб
Юрьевец	3; 5		5,5 (6)	Горьк

Юрьев-Польский	3; 5		5,5 (6)	Сев
Ялуторовск	3; 5		5,5 (6)	Сверд
Янаул	3; 5		5,5 (6)	Горьк
Ярославль	3; 5		5,5 (6)	Сев
Ярцево		3; 5	5,5 (6)	Моск

для перегрузки открыты пограничные станции

Гродеково	5,5 (6)	Д-Вост
Черняховск	5,5 (6)	Клг
Забайкальск	5,5 (6)	Заб
Наушки		В-Сиб Станция передачи без перегруза
Хасан	5,5 (6)	Д-Вост

*Указано региональное деление железнодорожной сети в принятом на РЖД сокращении

железных дорог Таджикской Республики

Душанбе II	3; 5		5,0	
Канибадам	3; 5		5,0	
Курган – Тюбе	3; 5		5,0	
Худжанд	3; 5		5,0	

для перегрузки открыты пограничные станции

железных дорог Туркменистана

Атамырат	3; 5		5,0	
Балканабад	3; 5		5,0	
Гыпджак	3; 5		5,0	
Дашогуз	3; 5		5,0	
Майская	3; 5		5,0	
Сарахс	3; 5		5,0	
Туркменабад-2	3; 5		5,0	
Туркменбаши	3; 5		5,0	

для перегрузки открыты пограничные станции

железных дорог Республики Узбекистан

Андижан-Северный	3; 5		5,0	
Ахангаран	3; 5	3; 5	5,0	
Бухара II	3; 5		5,0	
Денау	3; 5		5,0	
Джизак	3; 5		5,0	
Карши	3; 5		5,0	
Китаб	3; 5		5,0	
Коканд I	3; 5		5,0	
Маргилан	3; 5		5,0	
Нукус	3; 5		5,0	
Раустан	3; 5		5,0	
Ташкент-Товарный	3; 5		5,0	
Термез	3; 5		5,0	
Тинчлик	3; 5		5,0	
Улугбек	3; 5		5,0	
Ургенч	3; 5		5,0	
Учкудук	3; 5		5,0	
Хаваст	3; 5		5,0	
Чирчик	3; 5		5,0	
Янги-Зарафшан	3; 5		5,0	

для перегрузки открыты пограничные станции

железных дорог Украины

Айвазовская	3; 5		5,0	Придн
Артемовск II	3; 5		5,0	Дон
Бахмач-Киевский	3; 5		5,0	Ю-Зап
Белая Церковь	3; 5		5,0	Ю-Зап
Бердичев	3; 5		5,0	Ю-Зап
Винница	3; 5		5,0	Ю-Зап
Волчанск Южный	3; 5		5,0	Ю-Зап
Гайворон	3; 5		5,0	Од
Геническ	3; 5		5,0	Придн
Джанкой	3; 5		5,0	Придн
Днепропетровск-Лиски	3; 5		5,0	Придн
Донецк-Лиски	3; 5		5,0	Дон
Евпатория-Товарная	3; 5		5,0	Придн

Житомир	3; 5		5,0	Ю-Зап
Запорожье-Грузовое	3; 5		5,0	Придн
Засулье	3; 5		5,0	Южн
Знаменка	3; 5		5,0	Од
Ивано-Франковск	3;5		5,0	Льв
Илларионово*		3; 5	6,0	Придн Главный материальный склад
Каменец-Подольский	3; 5		5,0	Ю-Зап
Керчь	3; 5		5,0	Придн
Киев-Лиски	3; 5		5,0	Ю-Зап
Кировоград	3; 5		5,0	Од
Ковель	3; 5		5,0	Льв
Коломыя	3; 5		5,0	Льв
Конотоп	3; 5		5,0	Ю-Зап
Коростень	3; 5		5,0	Ю-Зап
Краматорск	3; 5		5,0	Дон
Кременчуг	3; 5		5,0	Южн
Кривой Рог-Главный	3; 5		5,0	Придн
Купянск-Южный	3; 5		5,0	Южн
Лозовая	3; 5		5,0	Южн
Луганск-Лиски	3; 5		5,0	Дон
Луцк	3; 5		5,0	Льв
Мариуполь-Порт*		3; 5	6,0	Дон Мариупольский МТП
Мариуполь-Сортировочный	3;5		5,0	Дон
Мелитополь	3; 5		5,0	Придн
Могилев-Подольский	3; 5		5,0	Ю-Зап
Никитовка	3; 5		5,0	Дон
Николаев	3; 5		5,0	Од
Новоград-Волынский-I	3; 5		5,0	Ю-Зап
Одесса-Лиски	3; 5		5,0	Од
Павлоград I	3; 5		5,0	Придн
Полтава-Киевская	3; 5		5,0	Южн
Прилуки	3; 5		5,0	Южн

Ровно	3; 5		5,0	Льв
Рубежное	3; 5		5,0	Дон
Сарны	3; 5		5,0	Льв
Севастополь-Товарный	3; 5		5,0	Придн
Симферополь-Грузовой	3; 5	3; 5	5,0; 6,0	Придн
Скнилов (Львов)[1]	3; 5		5,0	Льв
Славянск	3;5		5,0	Дон
Стрый	3; 5		5,0	Льв
Сумы-Товарная	3; 5		5,0	Южн
Терновое*		3; 5	6,0	Южн ООО«Омега-Центр», База МВД, АО «Харьковэлектро»
Тернополь	3; 5		5,0	Льв
Фастов I	3; 5		5,0	Ю-Зап
Харцызск	3; 5		5,0	Дон
Харьков-Балашовский	3; 5		5,0	Южн
Харьков-Сортировочный*		3; 5	6,0	Южн Укржелдорснаб
Херсон	3; 5		5,0	Од
Хмельницкий	3; 5		5,0	Ю-Зап
Хуст	3; 5		5,0	Льв
Хутор-Михайловский	3; 5		5,0	Ю-Зап
Черкассы	3; 5		5,0	Од
Чернигов	3; 5		5,0	Ю-Зап
Черновцы	3; 5		5,0	Льв
Шепетовка	3; 5		5,0	Ю-Зап
Шостка	3; 5		5,0	Ю-Зап

для перегрузки открыты пограничные станции

Чоп		5,0	Льв

* Отправление контейнеров производить комплектами на вагоне в адрес отмеченных предприятий.

Примечание:

[1] В скобках указано наименование города, в районе которого расположена данная станция.

[2] В скобках указано наименование станции, открытой для передачи контейнеров.

8.2 számú melléklet az SzMGSz-hez

Felsorolás a nagykonténerek kezelésére megnyitott állomásokról

Megjegyzés: Tekintettel arra, hogy cirill betűvel kötelező kitölteni a rendeltetési állomásokat, ezért a kihirdető jogszabály a nagykonténerek kezelésére megnyitott állomások listáját csak orosz nyelven tartalmazza.

Azerbajdzsáni Vasutak

Az állomás neve	Konténer-kategória (hossz, lábban megadva)		A legnagyobb megengedett bruttó tömeg, tonnában megadva	Megjegyzé-sek
	általános vágányokon	iparvágányo-kon		
1	2	3	4	5
Гянджа	20; 40		30,0	
Кишлы	20; 40		30,0	

átrakodó határállomások

Belorusz Vasutak

Аульс (Гродно)[1]	20		20,0	
Барановичи-Центральные	20; 40		30,5	
Березина (Бобруйск)[1]	20		20,0	
Борисов	20		20,0	
Брест-Северный	20; 40		46,0; (37,5)[2]	
Витебск	20; 40		30,5	
Жлобин		20	20,0	п/п ОАО «Белфан»
Заднепровская (Могилев)[1]		20; 40	32,0	ОАО Могилев-химволокно»
Калинковичи	20		20,0	
Козенки		20	24,0	п/п ОАО «Мозырьсоль»
Колядичи (Минск)[1]	20; 40		24,0; 30,5	
Лида	20; 40		30,5	
Могилев 2	20		20,0	
Молодечно	20		20,0	

Орша-Восточная	20; 40		30,5	
Пинск	20; 40		30,5	
Полоцк	20		20,0	
Слуцк	20		12,5	
Столбцы		20	24,0	п/п ЗАО «Стилвест»
Центролит (Гомель)[1]	20		20,0	
Шабаны		20; 40	20,0	РУП «МАЗ»

átrakodó határállomások

Брест-Северный (Брест-Центральный)[3]	20; 40		46,0; (37,5)[2]	

Bolgár Vasutak

Бургас порт	20; 40		35,0	порт
Варна порт	20; 40		35,0	порт
Русе Товарна	20		18,0	
София Товарна	20; 40		35,0	
Стара Загора	20; 40		35,0	
Филипово (Пловдив)[1]	20; 40		35,0	

átrakodó határállomások

Magyar Államvasutak

Байа Дунапарт		20; 40	40,0	ЗАО АТИ ДЕПО
Бекешчаба	20;40		30,0	
БИЛК Комбитерминал, Будапешт		20; 30; 40	40,0	ЗАО БИЛК Комбитерминал
Будапешт-кикётё		20; 30; 40	40,0	ООО МАХАРТ Контейнер Центер
Дебрецен		20; 30; 40	33,0	ООО ТРАНСШПЕД-МАВ КОМБИ Согл.
Дьёр		20; 40	30,0	ООО КОМБИ-ВЕСТ
Мишкольц-Гёмэри	20; 30; 40		35,0	
Надьканижа	20		20,0	
Печь		20; 30; 40	40,0	ООО МАВ

				Комбитерминал
Шопрон	20; 30; 40		40,0	железная дорога ЗАО ДьШЭВ
Сегед		20; 30; 40	40,0	ООО МАВ Комбитерминал
Секешфехервар Контенер Терминал		20; 30; 40	40,0	ООО КОМБИ-СТАР
Сольнок		20; 30; 40	35,0	ООО МАВ Комбитерминал
Сомбатхей		20; 30; 40	32,5	ООО МАВ Комбитерминал
Эперешке Атрако		20; 30; 40	40,0	ЗАО Захонь-Порт

átrakodó határállomások

Захонь госграница	20; 30; 40	40,0	
Эперешке госграница	20; 30; 40	40,0	

Vietnami Vasutak

Дананг	20; 40		24,0; 30,0	
Жабат	20; 40		24,0; 30,0	
Йенвьен	20; 40		24,0; 30,0	
Хайфонг	20; 40		24,0; 30,0	
Лаокай	20		24,0	
Шонгтхан	20; 40		24,0; 30,0	

átrakodó határállomások

Донгданг				
Лаокай				

Grúz Vasutak

Батуми Товарная		20; 40	40,0	
Кутаиси II		20	20,0	
Поти		20; 40	40,0	
Тбилиси-Товарная	20; 40		40,0	

átrakodó határállomások

Поти				

Батуми				

Iráni Vasutak

Амирабад	20; 40		30,0	
Бандар-Имам	20; 40		30,0	Порт
Бандар-Аббас	20; 40		30,0	Порт
Джульфа	20; 40		30,0	
Исфахан	20; 40		30,0	
Мешхед	20; 40		30,0	
Никпасанди	20; 40		30,0	
Сарахс	20; 40		30,0	
Сахлан	20; 40		30,0	
Тебриз	20; 40		30,0	
Таппе Сефид	20; 40		30,0	

átrakodó határállomások

Kazah Vasutak

Актау-Порт	20		24,0	
Актобе	20		24,0	
Алма-Ата I	20	20; 40	24,0; 30,0	АО Кеден-транссервис
Алма-Ата II	20	20; 40	24,0; 30,0	ТОО Акку
Астана	20; 40		24,0; 30,0	
Атырау	20		24,0	
Балхаш-I		20	24,0	
Белкуль		20; 40	24,0; 30,0	ОАО УМР ОАО Харрикиен Кумколь Мунай
Бурундай	20		24,0	
Джамбул	20		24,0	
Екибастуз I	20	20	24,0	
Жаксымай		20; 40	24,0; 30,0	ОАО СНПС Актобемунай-газ
Жанааул		20	24,0	
Жезказган	20		24,0	
Жеты-Су	20	20; 40	24,0; 30,0	
Жинишке		20	24,0	
Жилаево	20		24,0	

Защита	20	20; 40	24,0; 30,0	ОАО Казцинк
Зыряновск		20	24,0	
Казахстан		20; 40	24,0; 30,0	ОАО Аксай-газсервис
Караганды	20		24,0	
Кзыл-Орда	20		24,0	
Кокшетау-I	20	20; 40	24,0; 30,0	
Коршуново		20	24,0	
Кульсары		20; 40	24,0; 30,0	ТОО Тенгиз-шевроил
Кустанай	20	20	24,0	
Лениногорск		20	24,0	
Мангышлак	20	20; 40	24,0; 30,0	
Медеу		20; 40	24,0; 30,0	
Павлодар-Южный	20		24,0	
Семипалатинск-Грузовой	20	20; 40	24,0; 30,0	
Талды-Курган	20; 40	40	24,0; 30,0	АО Кеден-транссервис
Тюратам	20		24,0	
Чимкент	20		24,0	

átrakodó határállomások

Достык	20; 40		40,0	

Kínai Vasutak

Аксу	20; 40		24,0; 30,48	
Алашанькоу	20; 40		24,0; 30,48	
Аньшань	20; 40		24,0; 30,48	
Аньшунь	20; 40		24,0; 30,48	
Баодин	20; 40		24,0; 30,48	
Баотоу	20; 40		24,0; 30,48	
Баоцзидун	20; 40		24,0; 30,48	
Баюйцюаньган	20; 40		24,0; 30,48	
Биньцзянси	20; 40		24,0; 30,48	
Бэйлуньган	20; 40		24,0; 30,48	
Бэйхайган	20; 40		24,0; 30,48	
Бэйцзяо	20; 40		24,0; 30,48	
Бэньси	20; 40		24,0; 30,48	

Вэйфанси	20; 40		24,0; 30,48	
Вэйхайнань	20		24,0	
Вэньчжоуси	20; 40		24,0; 30,48	
Гуананьмэнь	20; 40		24,0; 30,48	
Гуанюаньнань	20; 40		24,0; 30,48	
Гуйлиньбэй	20; 40		24,0; 30,48	
Гуйяндун	20; 40		24,0; 30,48	
Гэньшаньмэнь	20; 40		24,0; 30,48	
Далан	20; 40		24,0; 30,48	
Далидун	20; 40		24,0; 30,48	
Даньдун	20; 40		24,0; 30,48	
Датун	20		24,0	
Дахунмэнь	20; 40		24,0; 30,48	
Дачжоу	20; 40		24,0; 30,48	
Даяованьган	20; 40		24,0; 30,48	
Дунгуань	20; 40		24,0; 30,48	
Дэян	20; 40		24,0; 30,48	
Жичжао	20		24,0	
Иньчуань	20; 40		24,0; 30,48	
Иуси	20; 40		24,0; 30,48	
Куйтунь	20; 40		24,0; 30,48	
Куньминдун	20; 40		24,0; 30,48	
Куньминнань	20; 40		24,0; 30,48	
Куэрлэ	20; 40		24,0; 30,48	
Ланьчжоубэй	20; 40		24,0; 30,48	
Лэшань	20; 40		24,0; 30,48	
Лоян	20; 40		24,0; 30,48	
Лояндун	20; 40		24,0; 30,48	
Ляньюньган порт	20; 40		24,0; 30,48	
Лючжоудун	20; 40		24,0; 30,48	
Маньчжурия	20; 40		24,0; 30,48	
Маомин	20; 40		24,0; 30,48	

Муданьцзян	20; 40		24,0; 30,48	
Мэйшань	20; 40		24,0; 30,48	
Мяньян	20; 40		24,0; 30,48	
Наньнин	20; 40		24,0; 30,48	
Наньсинцяо	20; 40		24,0; 30,48	
Нанькиньси	20; 40		24,0; 30,48	
Наньчаннань	20; 40		24,0; 30,48	
Нинбобэй	20; 40		24,0; 30,48	
Пекиндун	20; 40		24,0; 30,48	
Пинсян	20		24,0	
Пинху	20; 40		24,0; 30,48	
Саньмэньcя	20; 40		24,0; 30,48	
Сианьдун	20; 40		24,0; 30,48	
Сианьси	20; 40		24,0; 30,48	
Синин	20; 40		24,0; 30,48	
Синьсян	20; 40		24,0; 30,48	
Синтай	20; 40		24,0; 30,48	
Суйфыньхэ	20; 40		24,0; 30,48	
Сучжоуси	20; 40		24,0; 30,48	
Сямэньган	20; 40		24,0; 30,48	
Сянтань	20; 40		24,0; 30,48	
Сянфан	20; 40		24,0; 30,48	
Сянфань	20; 40		24,0; 30,48	
Тайюаньдун	20; 40		24,0; 30,48	
Тангу	20		24,0	
Тумынь	20; 40		24,0; 30,48	
Тунляо	20; 40		24,0; 30,48	
Тяньцзиньган	20; 40		24,0; 30,48	
Убэй	20; 40		24,0; 30,48	
Уси	20; 40		24,0; 30,48	
Усинань	20; 40		24,0; 30,48	
Ухуси	20; 40		24,0; 30,48	

Ухай	20; 40		24,0; 30,48	
Учанбэй	20		24,0	
Фанчэнган	20; 40		24,0; 30,48	
Фэшаньдун	20; 40		24,0; 30,48	
Фучжоудун	20; 40		24,0; 30,48	
Фуян	20; 40		24,0; 30,48	
Хайлар	20		24,0	
Ханьдань	20; 40		24,0; 30,48	
Ханьчжун	20; 40		24,0; 30,48	
Хуандаоган	20; 40		24,0; 30,48	
Ханчжоубэй	20; 40		24,0; 30,48	
Хуанпусиньган	20; 40		24,0; 30,48	
Хулудао	20; 40		24,0; 30,48	
Хухэхаотэ	20; 40		24,0; 30,48	
Хэншуй	20; 40		24,0; 30,48	
Хэнян	20; 40		24,0; 30,48	
Хэфэйнань	20; 40		24,0; 30,48	
Хэфэйси	20; 40		24,0; 30,48	
Цанчжоу	20; 40		24,0; 30,48	
Цзиньчжоу	20; 40		24; 30,48	
Цзилиньси	20; 40		24,0; 30,48	
Цзинань	20; 40		24,0; 30,48	
Цзинин	20; 40		24,0; 30,48	
Цзуньинань	20; 40		24,0; 30,48	
Цзыбо	20; 40		24,0; 30,48	
Цзюньгунлуган	20; 40		24,0; 30,48	
Цзямусы	20; 40		24,0; 30,48	
Цзянань	20; 40		24,0; 30,48	
Цзяоцзобэй	20; 40		24,0; 30,48	
Цзяюйгуань	20; 40		24,0; 30,48	
Циндаоган	20; 40		24,0; 30,48	
Циньхуандаонань	20; 40		24,0; 30,48	

Цицикар	20; 40		24,0; 30,48	
Чанчунь	20; 40		24,0; 30,48	
Чанчуньдун	20; 40		24,0; 30,48	
Чанчуньнань	20; 40		24,0; 30,48	
Чанчжоу	20; 40		24,0; 30,48	
Чаншабэй	20; 40		24,0; 30,48	
Чжане	20; 40		24,0; 30,48	
Чжанчжоу	20; 40		24,0; 30,48	
Чжаньцзян	20; 40		24,0; 30,48	
Чжаньцзянган	20; 40		24,0; 30,48	
Чжаоцин	20; 40		24,0; 30,48	
Чжучжоу	20; 40		24,0; 30,48	
Чифэн	20; 40		24,0; 30,48	
Чжанцзякоунань	20; 40		24,0; 30,48	
Чжумадянь	20; 40		24,0; 30,48	
Чжэнчжоудун	20; 40		24,0; 30,48	
Чжэньцзяннань	20; 40		24,0; 30,48	
Чунциндун	20; 40		24,0; 30,48	
Чэндудун	20; 40		24,0; 30,48	
Шанхайси	20; 40		24,0; 30,48	
Шаньхайгуань	20; 40		24,0; 30,48	
Шицзячжуаннань	20; 40		24,0; 30,48	
Шэньчжэньбэй	20; 40		24,0; 30,48	
Шэньян	20; 40		24,0; 30,48	
Шэньяндун	20; 40		24,0; 30,48	
Эрлянь	20; 40		24,0; 30,48	
Юйлинь	20; 40		24,0; 30,48	
Янцюань	20; 40		24,0; 30,48	
Яньтай	20; 40		24,0; 30,48	
Яньчжоу	20; 40		24,0; 30,48	

átrakodó határállomások

Алашанькоу	20; 40		24,0; 30,48	

Маньчжурия	20; 40		24,0; 30,48	
Суйфыньхэ	20; 40		24,0; 30,48	
Эрлянь	20; 40		24,0; 30,48	

KNDK Vasutak

Сопхо	20; 40		30,0	
Туманган	20; 40		30,0	

átrakodó határállomások

Kirgiz Vasutak

Аламедин	20; 40		45,0	
Ош	20		24,0	

átrakodó határállomások

Lett Vasutak

Болдерая		20		
Вентспилс		20; 40; 45		
Грива		20; 40		
Даугавпилс		20; 40		
Засулаукс		20		
Земитаны		20; 40		
Зиемельблазма		20		
Криевупе		20; 40		
Крустпилс		20; 40		
Лачупе		20; 40		
Лиепая-Пасажиеру		20; 40; 45		
Мангали		20; 40; 45		
Олайне		20		
Резекне II		20		
Рига-Краста		20; 40; 45		
Рига-Пречу	20	20	25,0	
Сауриеши		20; 40		
Слока		40		

Торнякалнс		20; 40		
Шкиротава		20; 40		
Яункалснава		20; 40		

átrakodó határállomások

Litván Vasutak

Драугисте (Клайпеда) [1]		20; 40	45,0	Klaipėdai kikötő ЗАО «Клайпедос терминало групе»
Каунас	20; 40		30,5	
Клайпеда	20,0	20;40	20,0 40,0	általános vágányokon Klaipėdai kikötő
Паняряй (Вильнюс) [1]	20; 40		30,5	
Римкай		20	30,0	ЗАО «НЕО ГРОУП»

átrakodó határállomások

Шяштокай (Моцкава))[3]	20; 40		32,0	

Moldvai Vasutak

Бендер II	20		20,0	
Кишинэу	20		24,0	
Рэуцел	20		24,0	
Тираспол	20		24,0	
Унгень	20		24,0	

átrakodó határállomások

Унгень	20		24	

Mongol Vasutak

Багануур	20		20,0	
Дархан	20		20,0	
Замын-Ууд	20; 40		40,0	

Сухбаатар	20		20,0	
Толгойт	20; 40	20; 40	40,0	
Улаанбаатар	20; 40	20; 40	40,0	
Эрдэнэт	20; 40	20	40,0	

átrakodó határállomások

Замын-Ууд	20; 40		40,0	

Lengyel Vasutak

Варшава Глувна Товарова	20; 30; 40; 45		42,0	A szállítás a terminál tulajdonosaival történő egyeztetés után lehetséges: „Spedkont” vállalat tel.: +(4822) 524 50 99 524 57 11 fax: +(4822) 836 81 31
Варшава Прага	20; 30; 40; 45		40,0	A szállítás a terminál tulajdonosaival történő egyeztetés után lehetséges: „Kargosped” vállalat tel.: +(4822) 524 5930, fax: +(4822) 524 45 41
Варшава Прага Б	20; 30; 40; 45		40,0	A szállítás a terminál tulajdonosaival történő egyeztetés után lehetséges: „Kargosped” vállalat тел. +(4822) 524 5930, факс +(4822) 524 45 41

Вроцлав Глувны	20; 30; 40; 45		38,0	A szállítás a terminál tulajdonosaival történő egyeztetés után lehetséges: „Polcug” vállalat tel/fax: +(4871) 369 53 84
Гданьск Новы Порт	20; 30; 40; 45		40,0	A szállítás a terminál tulajdonosaival történő egyeztetés után lehetséges: Gdański Konténer-terminál Vállalat tel.: +(4858) 343 96 56 343 73 33 fax: +(4858) 343 96 93
Гданьск Северный Порт	20; 30; 40; 45		40,0	
Гдыня Порт	20; 30; 40; 45		55,0	A szállítás a terminál tulajdonosaival történő egyeztetés után lehetséges: Balti Konténer-terminál Vállalat tel.: +(4858) 621 31 50 621 32 00 fax: +(4858) 621 51 69 621 31 00
Гливице Б Контенерова	20; 30; 40; 45		45,0	A szállítás a terminál tulajdonosaival történő egyeztetés után lehetséges: „PKP Kargo” Rt.

				tel.: +(4832) 237 73 26 fax: +(4832) 231 95 86
Гондки	20; 30; 40; 45		45,0	A szállítás a terminál tulajdonosaival történő egyeztetés után lehetséges: „Polcug” Vállalat tel.: +(4861) 863 17 55 863 17 72 fax: +(4861) 863 17 22
Журавица	20; 30; 40; 45		50,0	Teherfuvarozással és áru-átrakodással foglalkozó vállalat Przemyśl-ben: Żurawica-i árufuvarozási és szállítmányozási osztály tel.: +(4816) 672 31 53
Кобыльница	20; 30; 40; 45		45,0	A szállítás a terminál tulajdonosaival történő egyeztetés után lehetséges: „PKP Kargo” Rt. tel.: +(4861) 863 79 00, fax: +(4861) 863 79 17
Кракув Кжеславице	20; 30; 40; 45		31,0	A szállítás a terminál tulajdonosaival történő egyeztetés után lehetséges: „Spedkont” vállalat tel.: +(4812)

				645 48 39 642 12 78 fax: +(4812) 644 26 99
Лудзь Олехув	20; 30; 40; 45		41,0	A szállítás a terminál tulajdonosaival történő egyeztetés után lehetséges: „Spedkont” vállalat tel.: +(4842) 649 13 62 649 27 17 649 20 57 fax: +(4842) 649 11 52 649 20 57
Малашевиче	20; 30; 40; 45		40,5	Teherfuvarozás sal és áru-átrakodással foglalkozó vállalat Małaszewice-ben, átrakodási osztály tel.: +(4883) 355 44 46 fax (vasúti):1312, 15, 29
Млава	20; 30; 40; 45		45,0	„PKP Kargo” Rt. tel..: +(4823) 674 52 25
Познань Гарбары	20; 30; 40; 45		40,0	A szállítás a terminál tulajdonosaival történő egyeztetés után lehetséges: „Spedkont” vállalat tel.: +(4861) 851 70 61 863 54 51 fax: +(4861)

				852 33 72
Прушкув	20; 30; 40; 45		46,0	A szállítás a terminál tulajdonosaival történő egyeztetés után lehetséges: „Polcug” vállalat tel.: +(4822) 758 72 41 758 69 32 fax: +(4822) 758 86 43
Славкув Евротерминал	20; 30; 40; 45		45,0	A szállítás a terminál tulajdonosaival történő egyeztetés után lehetséges: „CZH Euroterminal” Rt., Sławków tel.: +(4832) 262 43 67 fax: +(4832) 262 59 12
Славкув ЛХС	20; 30; 40; 45		45,0	A szállítás a terminál tulajdonosaival történő egyeztetés után lehetséges: 1) „Polcug” vállalat tel.: +(4832) 293 18 49 293 18 09 293 18 08 fax: +(4832) 293 18 76 2) „CZH Euroterminal” Rt., Sławków tel.: +(4832) 262 43 67 fax: +(4832) 262 59 12
Славкув Полудневы	20; 30; 40; 45		45,0	A szállítás a terminál tulajdonosaival

				történő egyeztetés után lehetséges: 1) „Polcug” vállalat tel.: +(4832) 293 18 49 293 18 09 293 18 08 fax: +(4832) 293 18 76
Сосновец Полуднёвы	20; 30; 40; 45		40,0	A szállítás a terminál tulajdonosaival történő egyeztetés után lehetséges: „Spedkont” vállalat tel.: +(4832) 293 30 65 293 30 64 fax: +(4832) 293 30 63
Щебжешин ЛХС	20; 30; 40; 45		35,0	A szállítás a terminál tulajdonosaival történő egyeztetés után lehetséges: Átrakodó terminál, Szczebrzeszyn tel.: +(4884) 682 31 70 fax: +(4884) 682 32 23
Щецин Порт Центральны	20; 30; 40; 45		50,0	A szállítás a terminál tulajdonosaival történő egyeztetés után lehetséges: Tengeri Kikötői Igazgatóság,

				Szczecin/Świnoujście tel.: +(4891) 430 83 08 fax: +(4891) 462 48 42

átrakodó határállomások

Az állomás neve	Konténer-kategória
(Тракишки Гр)[3]	20; 30; 40
Малашевиче (Тересполь Гр) [3]	20; 30; 40; 45 High Cube
(Скандава) [3]	20; 30; 40;
Хелм (Дорохуск) [3]	20; 40 (Az átrakodás az átrakodó magánvállalattal történő egyeztetés után lehetséges)
Хрубешув Гр (Хрубешув ЛХС) [3]	20; 30; 40
Журавица Б (Медыка) [3]	20; 30; 40; 45 High Cube
Бранево (Бранево Гр)[3]	20; 30; 40 (Az átrakodás az átrakodó magánvállalattal történő egyeztetés után lehetséges)

железных дорог Российской Федерации

Абакан	20; 40		30,0	Крас*
Аксаково		20	24,0	Кбш ОАО «Автонормаль»
Алдан	20		24,0	ЖДЯ
Александров		20; 40	30,0	Моск ОАО «Лабаз»
Антропшино		20; 40	30,0	Окт Szentpétervári Kartongyártó és Nyomdaipari Kombinát Nyrt.
Арзамас II	20		24,0	Горьк
Армавир-Ростовский	20		24,0	С-Кав
Артем-Приморский I	20; 40		30,0	Д-Вост
Архангельск-Город	20; 40		30,0	Сев
Асбест		20	24,0	Сверд АО

				«Ураласбест»
Ачинск I	20		24,0	Крас
Базаиха	20; 40		30,0	Крас
Байкальск		20	24,0	В-Сиб Байкальский ЦБК
Балакирево		20	24,0	Сев Balakirevói Mechanikai Üzem Nyrt.
Балаково	20		24,0	Прив
Балашов I	20		24,0	Ю-Вост
Барнаул	20		24,0	З-Сиб
Барыш	20		24,0	Кбш
Батарейная	20; 40		30,0	В-Сиб
Безымянка	20; 40		30,0	Кбш
Бекасово –Сортировочное	20		24	Моск
Белая Калитва		20	24,0	С-Кав Belaja Kalitvai Kohászati Ipari Egyesülés Rt.
Белгород	20		24,0	Ю-Вост
Белогорск	20		24,0	Заб
Березки	20		24,0	Окт
Березники	20		24,0	Сверд
Берещино		20	24,0	Горьк Összoroszorszá-gi Műszaki Fizikai Kutatóintézet
Беркакит	20		24,0	Д-Вост
Бийск	20		24,0	З-Сиб
Биклянь		20; 40	30,0	Кбш ОАО«Нижне-камскнефтехим»
Биробиджан I	20		24,0	Д-Вост
Благовещенск	20		24,0	Заб
Блокпост	20		24,0	Окт
Блокпост	20		24,0	Моск
Блокпост	20		24,0	С-Кав
Блокпост	20		24,0	Прив
Блокпост	20		24,0	З-Сиб
Блочная	20;40		30,0	Сверд
Большая Волга	20		24,0	Москс

Большой Двор		20	24,0	Окт АО «Бокситогорский Глинозем»
Борисоглебск	20		24,0	Ю-Вост
Боровичи	20; 40		30,0	Окт
Братск	20	20; 40	30,0	В-Сиб Bratszki Cellulóz- és Kartonkombinát
Брянск Льговский	20; 40		30,0	Моск
Бугульма		20	24,0	Кбш A „Tatnyeftyesznab” Igazgatóságának Bugulmai telephelye
Бугуруслан		20	24,0	Кбш ОАО «Радитор»
Буденовск		20	24,0	С-Кав ЗАО «Лукойл-нефтехим» ОАО «Ставролен»
Буй	20		24,0	Сев
Верх-Нейвинск		20	24,0	Сверд Motorgyár
Верхнекондинская	20; 40		30,0	Сверд
Владикавказ	20		24,0	С-Кав
Внуково		20	24,0	Моск в/ч
Войновка	20; 40		30,0	Сверд
Волгодонская	20; 40		30,0	С-Кав
Волжский	20		24,0	Прив
Вологда II	20		24,0	Сев
Воркута	20		24,0	Сев
Восстание		20	24,0	Горьк ОАО «Казань-оргсинтез»
Воткинск	20		24,0	Горьк
Вязники	20		24,0	Горьк
Глазов	20		24,0	Горьк
Горький-Автозавод		20	24,0	Горьк ОАО «ГАЗ»

Гродеково	20; 40		30,0	Д-Вост
Гусь-Хрустальный	20		24,0	Горьк
Дача Долгорукова		20; 40	30,0	Окт Folyami kikötő
Дедовск		20	24,0	Моск
Дмитров	20		24,0	Моск
Егорьевск I	20		24,0	Моск
Ейск		20	24,0	С-Кав ПКПО «Директория»
Жигулевское море	20	20; 40	30,0	Кбш
Заневский Пост		20; 40	30,0	Окт «СВТ Петербург»
Заречная		20	24,0	С-Кав АО «Красный моряк»
Злобино		20	24,0	Крас Krasznojarszki folyami kikötő
Исакогорка		20; 40	30,0	ОАО «Архбум»
Йошкар-Ола	20		24,0	Горьк
Казначеевка		20; 40	30,0	ОАО «Щекиназот»
Калининград-Сортировочный	20; 40		30,0	Клг
Калуга I	20; 40	20	30,0	Моск АО «Кристалл»
Каменская	20		24,0	С-Кав
Камышин	20		24,0	Прив
Камышовая	20; 40		30,0	Д-Вос
Канск-Енисейский	20		24,0	Красс
Капитолово		20	24,0	Окт СП «Изотоп»
Каучук		20; 40	30,0	ОАО «Чайковское ППЖТ»
Качканар		20	24,0	Сверд «Качканарский ГОК»
Кемерово-Сортировочное	20; 40		30,0	З-Сиб
Кизитеринка		20	24,0	С-Кав «Росхозторг»
Киров-Котласский	20; 40		30,0	Горьк

Китой-Комбинатская		20	24,0	В-Сиб Cementgyár
Клещиха	20; 40		30,0	З-Сиб
Клин		20	24,0	Окт ООО «Строй-снабкомлект»
Клинцы	20		24,0	Моск
Кожухово		20	24,0	Моск АМО ЗИЛ
Койты		20; 40	30,0	Сев ОАО «Сыктыв-карский ЛПК»
Коломенское		20	24,0	Моск «Мосгоропт-торг» АОЗТ «Мос-кворецкое»
Кольчугино		20; 40	30,0	Сев Комбинат «Стандарт»
Комсомольск-на-Амуре	20; 40		30,0	Д-Вост
Костариха	20; 40		30,0	Горьк
Кострома Новая	20; 40		30,0	Сев
Косяковка		20	24,0	Кбш ОАО «Сода»
Котельнич I	20		24,0	Горьк
Котлас-Южный	20		24,0	Сев
Краснодар-Сортировочный	20; 40		30,0	С-Кав
Краснокаменск	20		24,0	Заб
Круглое Поле		20; 40	30,0	Кбш ОАО ТФК «КАМАЗ»
Крюково Грузовое		20	24,0	Окт ООО «Феникс»
Кунцево II	20; 40		30,0	Моск
Курган	20		24,0	Ю-Ур
Кутум	20; 40		30,0	Прив
Лабытнанги	20		24,0	Сев
Лагерная	20; 40		30,0	Горьк
Лебедянь	20; 40		30,0	Ю-Вост
Лена-Восточная		20	24,0	В-Сиб ОАО «ЛОРП»
Ленинск-Кузнецкий I	20		24,0	З-Сиб
Лесок	20; 40		30,0	Моск

Липецк	20		24,0	Ю-Вост
Лисий Нос		20; 40	30,0	Окт АООТ «Транспорт»
Лиски	20		24,0	Ю-Вост
Локомотивстрой		20	24,0	С-Кав Novocserkasszki Elektródagyár Rt.
Лужки Орловские	20; 40		30,0	Моск
Магнитогорск-Грузовой	20; 40		30,0	Ю-Ур
Майкоп	20		24,0	С-Кав
Малоярославец		20	24,0	Моск «Агрисовгаз»
Мальта		20; 40	30,0	В-Сиб
Марцево		20; 40	30,0	С-Кав
Махачкала	20; 40		30,0	С-Кав
Мегион		20; 40	30,0	Сверд
Межег		20	24,0	Сев Zsesarti Furnérkombinát Kft.
Миасс I	20; 40		30,0	Ю-Ур
Миллерово	20		24,0	С-Кав
Мир		20	24,0	Сверд «Комбинат электрохимприбор»
Михайло-Чесноковская	20		24,0	Заб
Михнево		20	24,0	Моск ОАО «Мосагропромснаб»
Мичуринск-Уральский	20		24,0	Ю-Вост
Могоча	20		24,0	Заб
Можайск		20	24,0	Моск «Бородино»
Мончегорск		20	24,0	Окт Кольская ГМК
Москва-Бутырская	20; 40	20; 40	30,0	Моск ФГУП ФК «Локомотив МЖД»
Москва II-Митьково	20; 40		30,0	Моск
Москва-Товарная	20; 40		30,0	Окт
Москва-Товарная-Киевская	20		24,0	Моск
Москва-Товарная-Курская				

	20; 40		30,0	Моск
Москва-Товарная-Павелецкая	20; 40		30,0	Моск
Москва-Товарная-Рязанская	20		24,0	Моск
Москва-Товарная-Смоленская	20; 40		30,0	Моск
Москва- Южный Порт		20; 40	30,0	Моск АО «Москвич» «Промжелдор-транс» «Тран-Бизнес»
Мурманск	20; 40		30,0	Окт
Муром I	20		24,0	Горьк
Мыс-Чуркин		20; 40	30,0	Д-Вост «Инкотранс»
Мытищи		20	24,0	Моск ТОО «Юнитранс»
Нальчик	20		24,0	С-Кав
Наугольный		20; 40	30,0	Моск ТОО «Ростер»
Находка	20; 40	20; 40	30,0	Д-Вост
Невинномыская	20; 40		30,0	С-Кав
Нигозеро		20; 40	30,0	Окт ОАО «Кондопога»
Нижневартовск I	20		24,0	Сверд
Нижнекамск	20; 40		30,0	Кбш
Нижнеудинск	20		24,0	В-Сиб
Нижний Тагил	20		24,0	Сверд
Низовка	40		30,0	Сев ОАО «Котлас-ский ЦБК»
Новгород-на-Волхове	20; 40		24,0	Окт
Новоиерусалимская		20; 40	30,0	Моск
Новокузнецк-Восточный	20; 40		30,0	З-Сиб
Новолипецк		20	24,0	Ю-Вост Novolipecki Kohászati Kombinát
Новопролетарская		20	24,0	Моск ЗАО «Вязов-

				ский терминал»
Новороссийск	20; 40		30,0	С-Кав
Новосибирск-Восточный	20; 40		30,0	З-Сиб Novoszibirszki Vegyianyag-koncentrátum Gyár
Новотроицк		20	24,0	З-Сиб
Новочугуевка	20		24,0	Д-Вост
Ногинск	20		24,0	Моск
Ноябрьск I	20		24,0	Сверд
Обнинское		20	24,0	Моск АОЗТ«Терминал»
Обнорская		20	24,0	З-Сиб Novokuznyecki Alumíniumgyár
Омск-Восточный	20		24,0	З-Сиб
Оренбург	20; 40		30,0	Ю-Ур
Орск	20		24,0	Ю-Ур
Павшино		20	24,0	Моск АО «Мособл-инжстрой»
Пангоды		20	24,0	Сверд «Севтюмень-транспуть»
Парнас		20; 40	30,0	Окт ОАО «Нижне-камскнефтехим»
Пенза II	20; 40		30,0	Кбш
Первая Речка	20; 40		30,0	Д-Вост
Первая Речка-Слив темный	20		24,0	Д-Вост
Первая Речка-Дизельное топливо	20		24,0	Д-Вост
Первая Речка- Слив светлый	20		24,0	Д-Вост
Перевоз		20	24,0	В-Стб Саянхимпром
Переславль		20	24,0	Сев ОАО Компания «Славич»
Перспективная		20; 40	30,0	Моск

Петрозаводск	20		24,0	Окт
Петропавловск	20		24,0	Ю-Ур
Печора	20		24,0	Сев
Питкяранта		40	30,0	Окт
Пикалево II		20	24,0	Окт ОАО«Металлург»
Подмосковная		20; 40	30,0	Моск
Подсолнечная		20; 40	30,0	Окт ООО «Евросиб»
Позимь	20		24,0	Горьк
Полярные Зори		20	24,0	Окт ГП «Кольская АЭС»
Починки		20; 40	30,0	Горьк
Правдинск		20; 40	30,0	Горьк ОАО «Волга»
Правый Берег	20, 40		30,0	Прив
Предпортовая		20; 40	30,0	Окт ООО «Северо-Западный-Техно-Парк»
Приволжье	20; 40		30,0	Сев
Придача	20; 40		30,0	Ю-Вост
Приобье		20; 40	30,0	Сверд
Разъезд № 105		20; 40	30,0	Ю-Ур ПО «Маяк»
Россошь	20		24,0	Ю-Вост
Ростов-Западный	20; 40		30,0	Ю-Вост
Ростов-Товарный	20; 40		30,0	С-Кав
Ростов-Ярославский	20		24,0	Сев
Ростокино		20	24,0	Моск АОЗТ «Экодор»
Рубцовск	20		24,0	З-Сиб
Рыбинск-Товарный	20		24,0	Сев
Рышково	20; 40		30,0	Моск
Сайгатка		20	24,0	Горьк ЗАО ФПК «Чайковский Текстильный комбинат»
Салават		20; 40	30,0	Кбш
Сальск	20		24,0	С-Кав
Санкт-Петербург-Балтийский	20		24,0	Окт

Санкт-Петербург-Варшавский	20; 40		30,0	Окт
Санкт-Петербург-Тов.-Витебский	20; 40		30,0	Окт
Санкт-Петербург-Финляндский	20	20	24,0	Окт Завод «Красный Выборжец»
Саранск	20		24,0	Кбш
Сарепта	20		24,0	Прив
Сборная Угольная	20; 40		30,0	Моск
Свердловск-Товарный	20; 40		30,0	Свепд
Светогорск		40	30,0	Окт ОАО «Светогорск»
Сегежа		20; 40	30,0	Окт ОАО «Сегеж-ский ЦБК»
Селенга		20	24,0	В-Сиб «Селенгинский ЦКК»
Сергиев Посад	20		24,0	Моск
Силикатная	20	20; 40	30,0	Моск ОАО «Подоль-ская ППЖТ»
Скачки	20; 40		30,0	С-Кав
Слободское	20		24,0	Горьк
Смоленск	20; 40		30,0	Моск
Советская Гавань-Сортировочная	20		24,0	Д-Вост
Соликамск		20; 40	30,0	Сверд
Сосногорск		20; 40	30,0	Сев
Сочи	20; 40		30,0	С-Кав
Средневолжская		20	24,0	Кбш Szamarai Kohászati Üzem Nyrt.
Старомарьевская	20		24,0	С-Кав
Старый Оскол	20		24,0	Ю-Вост
Стерлитамак	20; 40		30,0	Кбш
Ступино	20		24,0	Моск

Сулин		20	24,0	С-Кав Szulini Kohászati Kombinát Rt.
Сургут	20		24,0	Сверд
Сходня		20; 40	30,0	Моск
Сызрань II	20		24,0	Кбш
Сыктывкар	20		24,0	Сев
Таганрог	20		24,0	С-Кав
Тайшет	20		24,0	В-Сиб
Тальцы	20; 40		30,0	В-Сиб
Тверь	20; 40		30,0	Окт
Тейково		20	24,0	Сев «Тейковский ХБК»
Текстильный	20; 40		30,0	Сев
Телегино	20		24,0	Ю-Вост
Темрюк		20; 40	30,0	С-Кав Temrjuki kikötő
Тимашевская	20		24,0	С-Кав
Тимлюй		20	24,0	В-Сиб
Тихоново	40	20; 40	30,0	Кбш АО «ЕлАЗ»
Тихорецкая	20		24,0	С-Кав
Тольятти	20	20; 40	30,0	Кбш «Трансэкспрес-сервис»
Томмот	20		24,0	ЖДЯ
Томск-Грузовой	20; 40		30,0	З-Сиб
Трофимовский II	20; 40		30,0	Прив
Трусово	20; 40		30,0	Прив
Туймазы	20		24,0	Кбш
Тула-Вяземская	20; 40		30,0	Моск
Тумская	20		24,0	Горьк
Тучково		20; 40	30,0	Моск
Тыгда	20		24,0	Заб
Тында	20		24,0	Д-Вост
УАЗ	20; 40	20; 40	30,0	Сверд ОАО «КУМЗ»
Угольная		20; 40	30,0	Д-Вост
Ульяновск III	20; 40	20; 40	30,0	Кбш

Усинск	20	20	24,0	Сев УПТК «Северстрой» ООО«База МТО» ЗАО ТК«Пижма» ООО «Комитранзит»
Уссурийск	20; 40		30,0	Д-Вост
Усть-Илимск	20	20; 40	30,0	В-Сиб Uszty-Ilimszki Faipari Komplexum
Ухта	20		24,0	Сев
Учалы		20	24,0	Ю-Ур ОАО «Кровля»
Хабаровск II	20; 40		30,0	Д-Вост
Химзаводская		20; 40	30,0	Кбш ЗАО «Куйбышевазот»
Ховрино		20; 40	30,0	Окт Завод 149
Холмск	20		24,0	Сах
Хотунок	20		24,0	С-Кав
Цна	20; 40		30,0	Ю-Вост
Чебоксары	20		24,0	Горьк
Челябинск-Грузовой	20; 40		30,0	Ю-Ур
Череповец I	20		24,0	Сев
Черкасов Камень	20		24,0	З-Сиб
Черкизово		20; 40	30,0	Моск Мосметро-транскомплект
Черниковка	20; 40		30,0	Кбш
Черняховск	20; 40		30,0	Клг
Чита I	20		24,0	Заб
Шадринск	20		24,0	Ю-Ур
Шарья	20		24,0	Сев
Шушары	20; 40		30,0	Окт
Щелково		20	24,0	Моск Спецбургаз-комплект
Электросталь		20; 40	30,0	Моск
Электростанция		20	24,0	Ю-Ур ОАО «ЧЭМК»
Южно-Сахалинск	20; 40		30,0	Сах
Южно-Сахалинск-				

Грузовой	20		24,0	Сах
Юльевка		20	24,0	Прив
Юрьевец	20; 40		30,0	Горьк
Яккима		40	30,0	Окт Lahdenhopjai Furnérgyártó Komplexum

átrakodó határállomások

Гродеково	24,0	Д-Вост
Черняховск	30,0	Клг
Забайкальск	32,0	Заб
Наушки		В-Сиб A rakományt átrakodás nélkül továbbító állomás
Хасан	24,0	Д-Вост

* A vasúthálózat regionális felosztása az Oroszországi Vasutaknál használatos rövidítésekkel.

Tádzsik Vasutak

Душанбе II	20; 40		40,0	
Канибадам	20		20,0	
Курган – Тюбе	20		20,0	
Худжант	20; 40 приватные (1)	20 специали-зирован-ные (2)	40,0	1) СП «Кабоол-Таджиктек-стайда» СП «Джавони» СП«Абрешим» СП «Витасилк» 2) ПО «Восток-редмст»

átrakodó határállomások

Türkmén Vasutak

Гыпджак	20		32,0	

Дашогуз	20		30,0	
Зергер	20		30,0	
Майская	20		30,0	
Сарахс	20		32,0	

átrakodó határállomások

Üzbég Vasutak

Акалтын		20; 40	40,0	
Андижан-Северный	20		20,0	
Ассаке		20	20,0	
Бухара II	20		20,0	
Джизак	20		20,0	
Какир	20		20,0	
Карши	20		20,0	
Маргилан	20		20,0	
Нукус	20		20,0	
Раустан	20		20,0	
Сергели	20; 40		40,0	
Термез	20		20,0	
Тинчлик	20		20,0	
Тойтепа	20; 40		40,0	
Улугбек	20		20,0	
Ургенч	20		20,0	
Фергана II		20; 40	40,0	
Чукурсай	20; 40		40,0	
Ялангач		20; 40	30,0	Taskenti Járműgyár
Янги-Зарафшан		20; 40	30,0	Navoi Bányászati és Kohászati Kombinát

átrakodó határállomások

Ukrán Vasutak

Айвазовская	20		20,0	Придн
Бар		20	20,0	Kijev-Dnyeprovszki Ipari Vasúti Ágazatközi Vállalat Nyrt.
Басы		40	30,0	Южн ОАО «Сумы-химпром»
Белая Церковь	20		24,0	Ю-Зап
Бердянск*		20; 40	30,0	Придн Бердянский МТП
Винница	20		20,0	Ю-Зап
Владимир-Волынский*		20	20,0	Льв ООО «Гер-борхолдинг»
Выгода		20; 40	30,0	Од Vasúti Műhely Kft.
Гайворон	20		20,0	Од
Гнидава (Луцк) *		20	20,0	Льв Lucki Csapágygyár Nyrt.
Горловка*		20	20,0	Дон „Sztirol” Konszern Nyrt Gyantafeldolgozó Üzem Nyrt.
Деконская*		20	20,0	Дон Belokamen-szki Tűzálló Anyagok Zrt.
Днепропетровск-Лиски	20		20,0	Придн
Донецк-Лиски	20; 40		30,0	Дон
Енакиево*		40	30,0	Дон ЗАО «Енаки-евский кок-сохимпром»
Житомир	20		20,0	Ю-Зап
Запорожье I*		20; 40	30,0	Придн

				ЗАО «ЗАЗ»
Запорожье-Грузовое	20		20,0	Придн
Запорожье-Пристань*		20; 40	30,0	Придн Zaporozsjei Folyami Kikötő ÁV
Ивано-Франковск	20		20,0	Льв
Изотово*		20; 40	30,0	Дон СП «Интер-сплав»
Иловайск	40		30,0	Дон
Ильичевск*		20; 40	30,0	Од Ильический МТП
Ильичевск-Паромная	20		20,0	Од
Кагамлыкская*		20	20,0	Южн ЗАО «ТД Укрнафта»
Каменец-Подольский	20		20,0	Ю-Зап
Камышовая бухта*		20; 40	30,0	Придн Севастополь-ский рыбный МП
Керчь-Порт*		20; 40	30,0	Придн ГП «Керчен-ский МТП»
Керчь-Южная*		20; 40	30,0	Придн ГП «Керчен-ский МТП»
Киев-Лиски	20; 40		30,0	Ю-Зап
Киев-Октябрьский*		20	20,0	Ю-Зап Фирма «Кнауф-Гипс Киев»
Коростень	20		20,0	Ю-Зап
Красноперекопск		20; 40	30,0	Придн Krími Szódagyár Nyrt.
Кременчуг	20		20,0	Южн
Кривой Рог– Западный	20		20,0	Придн
Крюков-на-Днепре*		20	20,0	Южн Krjukovi Vagongyár
Ксениево*		20	20,0	Од

				Iljicsovszki Hajójavító Gyár Kft.
Кулендорово*		20; 40	30,0	Од фирма «С.М.Т. Лтд»
Кульбакино	20		20,0	Од
Лубны	20		20,0	Южн
Луганск- Лиски	20		20,0	Дон
Мариуполь- Порт*		20; 40	30,0	Дон Мариуполь-ский МТП
Мариуполь-Сортировочный	20		0,0	Дон
Могилев- Подольский	20		20,0	Ю-Зап
Мукачево	20		20,0	Льв
Нижнеднепровск-Пристань*		20; 40	30,0	Придн Dnyepropet-rovszki Folyami Kikötő ÁV
Никитовка		20	20,0	Од Комбинат «Факел»
Никополь	20; 40	20; 40	30,0	Придн Vasöntvény Gyár
Новоград- Волынский I	20		20,0	Ю-Зап
Новозолотаревка*		20; 40	30,0	Дон АО «Линик»
Одесса-Лиски	20; 40		30,0	Од
Одесса-Пересыпь*		20; 40	30,0	Од ООО «Продо-вольственная компания АМ»
Одесса-Порт*		20; 40	30,0	Од Одесский МТП
Одесса-Товарная*		20; 40	30,0	Од ОАО «Блек Сиа Шипинг Сервис»
Полтава-Киевская	20		20,0	Южн
Рубежное*	20	20	20,0	Дон ООО «Рубе-жанский

				краситель», ЗАО «Северо-донецкое объединение «Азот», Рубежанский химзавод «Заря»
Севастополь-Товарный	20		10,0	Придн A 20 láb hosszúságú konténerek kirakodása az átvevőre hárul
Симферополь-Грузовой	20		20,0	Придн
Скнилов (Львов)[1]	20		20,0	Льв
Стаханов		20	20,0	Дон ООО «Тар-альянс»
Сумы -Товарная	20		20,0	Южн
Тернополь	20		20,0	Льв
Ужгород	20		20,0	Льв
Фенольная*		40	30,0	Дон МПО «Инкор и К»
Харцызск	20	20	20,0	Дон Harcizszki Csőgyár Nyrt.
Харьков-Лиски	20; 40		30,0	Южн
Херсон	20		20,0	Од
Хмельницкий	20		20,0	Ю-Зап
Хуст	20		20,0	Льв
Черкассы	20		20,0	Од
Чернигов	20		20,0	Ю-Зап
Черновцы	20		20,0	Льв

Átrakodó határállomások

Батево		20; 40	50,0	Льв
Вадул-Сирет	20; 40		32,0	Льв

Дьяково	20; 40			Льв Csop, Batyevo és Mukacsevo rendeltetésű konténerek fogadása és továbbítása
Мостиска II	20; 40		50,0	Льв
Ужгород	20; 40			Льв átadás
Чоп		20; 40	50,0	Льв

* A konténereket a vasúti kocsikon csoportosan elhelyezve kell a megjelölt vállalatok címére feladni.

Észt Vasutak

Вайвара		20; 40	30,0	
Маарду		20; 40	30,0	
Мууга		20; 40	34,0	
Нарва		20; 40	30,0	
Палдиски		20; 40	30,0	
Рапла		20; 40	30,0	
Юлемисте		20; 40	30,0	

átrakodó határállomások

Примечания:

[1] A zárójelben azon város neve szerepel, amelynek körzetében az adott állomás található.

[2] A zárójelben a konténerek alsó megfogással történő rakodása esetén maximálisan megengedett bruttó tömeg van feltüntetve.

[3] A zárójelben a nagy tonnaterhelésű konténerek továbbítására felkészült állomás neve szerepel.

Приложение 8.2
(к §4 и §20 Приложения 8)

ПЕРЕЧЕНЬ СТАНЦИЙ, ОТКРЫТЫХ ДЛЯ ОПЕРАЦИЙ С КРУПНОТОННАЖНЫМИ КОНТЕЙНЕРАМИ

железных дорог Азербайджанской Республики

Наименование станции	Категория контейнера (длина в футах)		Максимально допустимая масса брутто, в тоннах	Примечания
	в местах общего пользования	на подъездных путях		
1	2	3	4	5
Гянджа	20; 40		30,0	
Кишлы	20; 40		30,0	

для перегрузки открыты пограничные станции

железных дорог Республики Беларусь

Аульс (Гродно)[1]	20		20,0	
Барановичи-Центральные	20; 40		30,5	
Березина (Бобруйск)[1]	20		20,0	
Борисов	20		20,0	
Брест-Северный	20; 40		46,0; (37,5)[2]	
Витебск	20; 40		30,5	
Жлобин		20	20,0	п/п ОАО «Белфан»
Заднепровская (Могилев)[1]		20; 40	32,0	ОАО Могилев-химволокно»
Калинковичи	20		20,0	
Козенки		20	24,0	п/п ОАО «Мозырьсоль»
Колядичи (Минск)[1]	20; 40		24,0; 30,5	
Лида	20; 40		30,5	
Могилев 2	20		20,0	
Молодечно	20		20,0	
Орша-Восточная	20; 40		30,5	
Пинск	20; 40		30,5	
Полоцк	20		20,0	

Слуцк	20		12,5	
Столбцы		20	24,0	п/п ЗАО «Стилвест»
Центролит (Гомель)[1]	20		20,0	
Шабаны		20; 40	20,0	РУП «МАЗ»

для перегрузки открыты пограничные станции

Брест-Северный (Брест-Центральный) [3]	20; 40		46,0; (37,5) [2]	

железных дорог Республики Болгария

Бургас порт	20; 40		35,0	порт
Варна порт	20; 40		35,0	порт
Русе Товарна	20		18,0	
София Товарна	20; 40		35,0	
Стара Загора	20; 40		35,0	
Филипово (Пловдив)[1]	20; 40		35,0	

для перегрузки открыты пограничные станции

железных дорог Венгерской Республики

Байа Дунапарт		20; 40	40,0	ЗАО АТИ ДЕПО
Бекешчаба	20;40		30,0	
БИЛК Комбитерминал, Будапешт		20; 30; 40	40,0	ЗАО БИЛК Комбитерминал
Будапешт-кикётё		20; 30; 40	40,0	ООО МАХАРТ Контейнер Центер
Дебрецен		20; 30; 40	33,0	ООО ТРАНСШПЕД-МАВ КОМБИ Согл.
Дьёр		20; 40	30,0	ООО КОМБИ-ВЕСТ
Мишкольц-Гёмэри	20; 30; 40		35,0	
Надьканижа	20		20,0	
Печь		20; 30; 40	40,0	ООО МАВ Комбитерминал
Шопрон	20; 30; 40		40,0	железная дорога ЗАО ДьШЭВ

Сегед		20; 30; 40	40,0	ООО МАВ Комбитерминал
Секешфехервар Контенер Терминал		20; 30; 40	40,0	ООО КОМБИ-СТАР
Сольнок		20; 30; 40	35,0	ООО МАВ Комбитерминал
Сомбатхей		20; 30; 40	32,5	ООО МАВ Комбитерминал
Эперешке Атрако		20; 30; 40	40,0	ЗАО Захонь-Порт

для перегрузки открыты пограничные станции

Захонь госграница	20; 30; 40	40,0	
Эперешке госграница	20; 30; 40	40,0	

железных дорог Республики Вьетнам

Дананг	20; 40		24,0; 30,0	
Жабат	20; 40		24,0; 30,0	
Йенвьен	20; 40		24,0; 30,0	
Хайфонг	20; 40		24,0; 30,0	
Лаокай	20		24,0	
Шонгтхан	20; 40		24,0; 30,0	

для перегрузки открыты пограничные станции

Донгданг				
Лаокай				

железных дорог Грузии

Батуми Товарная		20; 40	40,0	
Кутаиси II		20	20,0	
Поти		20; 40	40,0	
Тбилиси-Товарная	20; 40		40,0	

для перегрузки открыты пограничные станции

Поти				
Батуми				

железных дороги Исламской Республики Иран

Амирабад	20; 40		30,0	

Бандар-Имам	20; 40		30,0	Порт
Бандар-Аббас	20; 40		30,0	Порт
Джульфа	20; 40		30,0	
Исфахан	20; 40		30,0	
Мешхед	20; 40		30,0	
Никпасанди	20; 40		30,0	
Сарахс	20; 40		30,0	
Сахлан	20; 40		30,0	
Тебриз	20; 40		30,0	
Таппе Сефид	20; 40		30,0	

для перегрузки открыты пограничные станции

железных дорог Республики Казахстан

Актау-Порт	20		24,0	
Актобе	20		24,0	
Алма-Ата I	20	20; 40	24,0; 30,0	АО Кеден-транссервис
Алма-Ата II	20	20; 40	24,0; 30,0	ТОО Акку
Астана	20; 40		24,0; 30,0	
Атырау	20		24,0	
Балхаш-I		20	24,0	
Белкуль		20; 40	24,0; 30,0	ОАО УМР ОАО Харрикиен Кумколь Мунай
Бурундай	20		24,0	
Джамбул	20		24,0	
Екибастуз I	20	20	24,0	
Жаксымай		20; 40	24,0; 30,0	ОАО СНПС Актобемунай-газ
Жанааул		20	24,0	
Жезказган	20		24,0	
Жеты-Су	20	20; 40	24,0; 30,0	
Жинишке		20	24,0	
Жилаево	20		24,0	
Защита	20	20; 40	24,0; 30,0	ОАО Казцинк
Зыряновск		20	24,0	
Казахстан		20; 40	24,0; 30,0	ОАО Аксай-газсервис

Караганды	20		24,0	
Кзыл-Орда	20		24,0	
Кокшетау-I	20	20; 40	24,0; 30,0	
Коршуново		20	24,0	
Кульсары		20; 40	24,0; 30,0	ТОО Тенгиз-шевроил
Кустанай	20	20	24,0	
Лениногорск		20	24,0	
Мангышлак	20	20; 40	24,0; 30,0	
Медеу		20; 40	24,0; 30,0	
Павлодар-Южный	20		24,0	
Семипалатинск-Грузовой	20	20; 40	24,0; 30,0	
Талды-Курган	20; 40	40	24,0; 30,0	АО Кеден-транссервис
Тюратам	20		24,0	
Чимкент	20		24,0	

для перегрузки открыты пограничные станции

Достык	20; 40		40,0	

железных дорог Китайской Народной Республики

Аксу	20; 40		24,0; 30,48	
Алашанькоу	20; 40		24,0; 30,48	
Аньшань	20; 40		24,0; 30,48	
Аньшунь	20; 40		24,0; 30,48	
Баодин	20; 40		24,0; 30,48	
Баотоу	20; 40		24,0; 30,48	
Баоцзидун	20; 40		24,0; 30,48	
Баюйцюаньган	20; 40		24,0; 30,48	
Биньцзянси	20; 40		24,0; 30,48	
Бэйлуньган	20; 40		24,0; 30,48	
Бэйхайган	20; 40		24,0; 30,48	
Бэйцзяо	20; 40		24,0; 30,48	
Бэньси	20; 40		24,0; 30,48	
Вэйфанси	20; 40		24,0; 30,48	
Вэйхайнань	20		24,0	
Вэньчжоуси	20; 40		24,0; 30,48	

Гуананьмэнь	20; 40		24,0; 30,48	
Гуанюаньнань	20; 40		24,0; 30,48	
Гуйлиньбэй	20; 40		24,0; 30,48	
Гуйяндун	20; 40		24,0; 30,48	
Гэньшаньмэнь	20; 40		24,0; 30,48	
Далан	20; 40		24,0; 30,48	
Далидун	20; 40		24,0; 30,48	
Даньдун	20; 40		24,0; 30,48	
Датун	20		24,0	
Дахунмэнь	20; 40		24,0; 30,48	
Дачжоу	20; 40		24,0; 30,48	
Даяованьган	20; 40		24,0; 30,48	
Дунгуань	20; 40		24,0; 30,48	
Дэян	20; 40		24,0; 30,48	
Жичжао	20		24,0	
Иньчуань	20; 40		24,0; 30,48	
Иуси	20; 40		24,0; 30,48	
Куйтунь	20; 40		24,0; 30,48	
Куньминдун	20; 40		24,0; 30,48	
Куньминнань	20; 40		24,0; 30,48	
Куэрлэ	20; 40		24,0; 30,48	
Ланьчжоубэй	20; 40		24,0; 30,48	
Лэшань	20; 40		24,0; 30,48	
Лоян	20; 40		24,0; 30,48	
Лояндун	20; 40		24,0; 30,48	
Ляньюньган порт	20; 40		24,0; 30,48	
Лючжоудун	20; 40		24,0; 30,48	
Маньчжурия	20; 40		24,0; 30,48	
Маомин	20; 40		24,0; 30,48	
Муданьцзян	20; 40		24,0; 30,48	
Мэйшань	20; 40		24,0; 30,48	
Мяньян	20; 40		24,0; 30,48	

Наньнин	20; 40		24,0; 30,48	
Наньсинцяо	20; 40		24,0; 30,48	
Нанькиньси	20; 40		24,0; 30,48	
Наньчаннань	20; 40		24,0; 30,48	
Нинбобэй	20; 40		24,0; 30,48	
Пекиндун	20; 40		24,0; 30,48	
Пинсян	20		24,0	
Пинху	20; 40		24,0; 30,48	
Саньмэньcя	20; 40		24,0; 30,48	
Сианьдун	20; 40		24,0; 30,48	
Сианьси	20; 40		24,0; 30,48	
Синин	20; 40		24,0; 30,48	
Синьсян	20; 40		24,0; 30,48	
Синтай	20; 40		24,0; 30,48	
Суйфыньхэ	20; 40		24,0; 30,48	
Сучжоуси	20; 40		24,0; 30,48	
Сямэньган	20; 40		24,0; 30,48	
Сянтань	20; 40		24,0; 30,48	
Сянфан	20; 40		24,0; 30,48	
Сянфань	20; 40		24,0; 30,48	
Тайюаньдун	20; 40		24,0; 30,48	
Тангу	20		24,0	
Тумынь	20; 40		24,0; 30,48	
Тунляо	20; 40		24,0; 30,48	
Тяньцзиньган	20; 40		24,0; 30,48	
Убэй	20; 40		24,0; 30,48	
Уси	20; 40		24,0; 30,48	
Усинань	20; 40		24,0; 30,48	
Ухуси	20; 40		24,0; 30,48	
Ухай	20; 40		24,0; 30,48	
Учанбэй	20		24,0	
Фанчэнган	20; 40		24,0; 30,48	

Фэшаньдун	20; 40		24,0; 30,48	
Фучжоудун	20; 40		24,0; 30,48	
Фуян	20; 40		24,0; 30,48	
Хайлар	20		24,0	
Ханьдань	20; 40		24,0; 30,48	
Ханьчжун	20; 40		24,0; 30,48	
Хуандаоган	20; 40		24,0; 30,48	
Ханчжоубэй	20; 40		24,0; 30,48	
Хуанпусиньган	20; 40		24,0; 30,48	
Хулудао	20; 40		24,0; 30,48	
Хухэхаотэ	20; 40		24,0; 30,48	
Хэншуй	20; 40		24,0; 30,48	
Хэнян	20; 40		24,0; 30,48	
Хэфэйнань	20; 40		24,0; 30,48	
Хэфэйси	20; 40		24,0; 30,48	
Цанчжоу	20; 40		24,0; 30,48	
Цзиньчжоу	20; 40		24; 30,48	
Цзилиньси	20; 40		24,0; 30,48	
Цзинань	20; 40		24,0; 30,48	
Цзинин	20; 40		24,0; 30,48	
Цзуньинань	20; 40		24,0; 30,48	
Цзыбо	20; 40		24,0; 30,48	
Цзюньгунлуган	20; 40		24,0; 30,48	
Цзямусы	20; 40		24,0; 30,48	
Цзянань	20; 40		24,0; 30,48	
Цзяоцзобэй	20; 40		24,0; 30,48	
Цзяюйгуань	20; 40		24,0; 30,48	
Циндаоган	20; 40		24,0; 30,48	
Циньхуандаонань	20; 40		24,0; 30,48	
Цицикар	20; 40		24,0; 30,48	
Чанчунь	20; 40		24,0; 30,48	
Чанчуньдун	20; 40		24,0; 30,48	

Чанчуньнань	20; 40		24,0; 30,48	
Чанчжоу	20; 40		24,0; 30,48	
Чаншабэй	20; 40		24,0; 30,48	
Чжане	20; 40		24,0; 30,48	
Чжанчжоу	20; 40		24,0; 30,48	
Чжаньцзян	20; 40		24,0; 30,48	
Чжаньцзянган	20; 40		24,0; 30,48	
Чжаоцин	20; 40		24,0; 30,48	
Чжучжоу	20; 40		24,0; 30,48	
Чифэн	20; 40		24,0; 30,48	
Чжанцзякоунань	20; 40		24,0; 30,48	
Чжумадянь	20; 40		24,0; 30,48	
Чжэнчжоудун	20; 40		24,0; 30,48	
Чжэньцзяннань	20; 40		24,0; 30,48	
Чунциндун	20; 40		24,0; 30,48	
Чэндудун	20; 40		24,0; 30,48	
Шанхайси	20; 40		24,0; 30,48	
Шаньхайгуань	20; 40		24,0; 30,48	
Шицзячжуаннань	20; 40		24,0; 30,48	
Шэньчжэньбэй	20; 40		24,0; 30,48	
Шэньян	20; 40		24,0; 30,48	
Шэньяндун	20; 40		24,0; 30,48	
Эрлянь	20; 40		24,0; 30,48	
Юйлинь	20; 40		24,0; 30,48	
Янцюань	20; 40		24,0; 30,48	
Яньтай	20; 40		24,0; 30,48	
Яньчжоу	20; 40		24,0; 30,48	

для перегрузки открыты пограничные станции

Алашанькоу	20; 40		24,0; 30,48	
Маньчжурия	20; 40		24,0; 30,48	
Суйфыньхэ	20; 40		24,0; 30,48	
Эрлянь	20; 40		24,0; 30,48	

железных дорог Корейской Народно-Демократической Республики

Сопхо	20; 40		30,0	
Туманган	20; 40		30,0	

для перегрузки открыты пограничные станции

железных дорог Кыргызской Республики

Аламедин	20; 40		45,0	
Ош	20		24,0	

для перегрузки открыты пограничные станции

железных дорог Латвийской Республики

Болдерая		20		
Вентспилс		20; 40; 45		
Грива		20; 40		
Даугавпилс		20; 40		
Засулаукс		20		
Земитаны		20; 40		
Зиемельблазма		20		
Криевупе		20; 40		
Крустпилс		20; 40		
Лачупе		20; 40		
Лиепая-Пасажиеру		20; 40; 45		
Мангали		20; 40; 45		
Олайне		20		
Резекне II		20		
Рига-Краста		20; 40; 45		
Рига-Пречу	20	20	25,0	
Саурие ши		20; 40		
Слока		40		
Торнякалнс		20; 40		
Шкиротава		20; 40		
Яункалснава		20; 40		

для перегрузки открыты пограничные станции

железных дорог Литовской Республики

Драугисте (Клайпеда) [1]		20; 40	45,0	порт Клайпеда ЗАО «Клайпедос терминало групе»
Каунас	20; 40		30,5	
Клайпеда	20,0	20;40	20,0 40,0	в местах общего пользования порт Клайпеда
Паняряй (Вильнюс) [1]	20; 40		30,5	
Римкай		20	30,0	ЗАО «НЕО ГРОУП»

для перегрузки открыты пограничные станции

Шяштокай (Моцкава))[3]	20; 40		32,0	

железных дорог Республики Молдова

Бендер II	20		20,0	
Кишинэу	20		24,0	
Рэуцел	20		24,0	
Тираспол	20		24,0	
Унгень	20		24,0	

для перегрузки открыты пограничные станции

Унгень	20		24	

железных дорог Монголии

Багануур	20		20,0	
Дархан	20		20,0	
Замын-Ууд	20; 40		40,0	
Сухбаатар	20		20,0	
Толгойт	20; 40	20; 40	40,0	
Улаанбаатар	20; 40	20; 40	40,0	

Эрдэнэт	20; 40	20	40,0	

для перегрузки открыты пограничные станции

Замын-Ууд	20; 40		40,0	

железных дорог Республики Польша

Варшава Глувна Товарова	20; 30; 40; 45		42,0	Перевозка возможна после согласования с владельцем терминала: фирма Спедконт тел.: +(4822) 524 50 99 524 57 11 факс: +(4822) 836 81 31
Варшава Прага	20; 30; 40; 45		40,0	перевозка возможна после согласования с владельцем терминала: фирма Каргоспед тел. +(4822) 524 5930, факс +(4822) 524 45 41
Варшава Прага Б	20; 30; 40; 45		40,0	перевозка возможна после согласования с владельцем терминала: фирма Каргоспед тел. +(4822) 524 5930, факс +(4822) 524 45 41
Вроцлав Глувны	20; 30; 40; 45		38,0	перевозка возможна после согласования с владельцем терминала: фирма Польцуг тел/факс:

				+(4871) 369 53 84
Гданьск Новы Порт	20; 30; 40; 45		40,0	перевозка возможна после согласования с владельцем терминала фирма Гданьский контейнерный терминал тел.: +(4858) 343 96 56 343 73 33 факс: +(4858) 343 96 93
Гданьск Северный Порт	20; 30; 40; 45		40,0	
Гдыня Порт	20; 30; 40; 45		55,0	перевозка возможна после согласования с владельцем терминала: фирма Балтийский контейнерный терминал тел.: +(4858) 621 31 50 621 32 00 факс: +(4858) 621 51 69 621 31 00
Гливице Б Контенерова	20; 30; 40; 45		45,0	перевозка возможна после согласования с владельцем терминала: фирма АО ПКП КАРГО тел.: +(4832) 237 73 26 факс: +(4832) 231 95 86
Гондки	20; 30; 40; 45		45,0	перевозка возможна после согласования с владельцем терминала: фирма Польцуг тел.: +(4861) 863 17 55 863 17 72

				факс: +(4861) 863 17 22
Журавица	20; 30; 40; 45		50,0	предприятие грузовых перевозок и перегрузки в г.Пржемысль: отдел перевозок и экспедиции в г. Журавица тел.: +(4816) 672 31 53
Кобыльница	20; 30; 40; 45		45,0	перевозка возможна после согласования с собственником терминала фирма АО ПКП КАРГО тел.: +(4861) 863 79 00, факс: +(4861) 863 79 17
Кракув Кжеславице	20; 30; 40; 45		31,0	перевозка возможна после согласования с владельцем терминала: фирма Спедконт тел.: +(4812) 645 48 39 642 12 78 факс: +(4812) 644 26 99
Лудзь Олехув	20; 30; 40; 45		41,0	перевозка возможна после согласования с владельцем терминала: фирма Спедконт тел.: +(4842) 649 13 62 649 27 17 649 20 57 факс: +(4842) 649 11 52 649 20 57

Малашевиче	20; 30; 40; 45		40,5	Предприятие грузовых перевозок и перегрузки в г. Малащевиче отдел перегрузок тел.: +(4883) 355 44 46 факс ж/д:1312, 15, 29
Млава	20; 30; 40; 45		45,0	АО ПКП КАРГО тел.: +(4823) 674 52 25
Познань Гарбары	20; 30; 40; 45		40,0	перевозка возможна после согласования с владельцем терминала: фирма Спедконт тел.: +(4861) 851 70 61 863 54 51 факс: +(4861) 852 33 72
Прушкув	20; 30; 40; 45		46,0	перевозка возможна после согласования с владельцем терминала: фирма Польцуг тел.: +(4822) 758 72 41 758 69 32 факс: +(4822) 758 86 43
Славкув Евротерминал	20; 30; 40; 45		45,0	перевозка возможна после согласования с владельцем терминала: фирма АО ЦЗХ Евротерминал в г. Славкув тел.: +(4832)

				262 43 67 факс: +(4832) 262 59 12
Славкув ЛХС	20; 30; 40; 45		45,0	перевозка возможна после согласования с владельцем терминала: 1)фирма Польцуг тел.: +(4832) 293 18 49 293 18 09 293 18 08 факс: +(4832) 293 18 76 2) фирма АО ЦЗХ Евротерминал в г. Славкув тел.: +(4832) 262 43 67 факс: +(4832) 262 59 12
Славкув Полудневы	20; 30; 40; 45		45,0	перевозка возможна после согласования с владельцем терминала: 1)фирма Польцуг тел.: +(4832) 293 18 49 293 18 09 293 18 08 факс: +(4832) 293 18 76
Сосновец Полуднёвы	20; 30; 40; 45		40,0	перевозка возможна после согласования с владельцем терминала: фирма Спедконт тел.: +(4832) 293 30 65 293 30 64 факс: +(4832) 293 30 63

Щебжешин ЛХС	20; 30; 40; 45		35,0	перевозка возможна после согласования с владельцем терминала: фирма Перегрузочный терминал в г. Щебжешин тел.: +(4884) 682 31 70 факс: +(4884) 682 32 23
Щецин Порт Центральны	20; 30; 40; 45		50,0	перевозка возможна после согласования с владельцем терминала: фирма Управление морскими портами Щецин/ Свиноустье тел.: +(4891) 430 83 08 факс: +(4891) 462 48 42

для перегрузки открыты пограничные станции

Наименование станций	Категория контейнера
(Тракишки Гр)[3]	20; 30; 40
Малашевиче (Тересполь Гр) [3]	20; 30; 40; 45 High Cube
(Скандава) [3]	20; 30; 40;
Хелм (Дорохуск) [3]	20; 40 (перегрузка возможна после согласования с частной перегрузочной фирмой)
Хрубешув Гр (Хрубешув ЛХС) [3]	20; 30; 40
Журавица Б (Медыка) [3]	20; 30; 40; 45 High Cube
Бранево (Бранево Гр)[3]	20; 30; 40 (перегрузка возможна после согласования с частной перегрузочной фирмой)

железных дорог Российской Федерации

Абакан	20; 40		30,0	Крас*
Аксаково		20	24,0	Кбш ОАО «Автонормаль»
Алдан	20		24,0	ЖДЯ
Александров		20; 40	30,0	Моск ОАО «Лабаз»
Антропшино		20; 40	30,0	Окт ОАО «Санкт-Петербургский картонно-полиграфический комбинат»
Арзамас II	20		24,0	Горьк
Армавир-Ростовский	20		24,0	С-Кав
Артем-Приморский I	20; 40		30,0	Д-Вост
Архангельск-Город	20; 40		30,0	Сев
Асбест		20	24,0	Сверд АО «Ураласбест»
Ачинск I	20		24,0	Крас
Базаиха	20; 40		30,0	Крас
Байкальск		20	24,0	В-Сиб Байкальский ЦБК
Балакирево		20	24,0	Сев ОАО «Балакиревский механический завод»
Балаково	20		24,0	Прив
Балашов I	20		24,0	Ю-Вост
Барнаул	20		24,0	З-Сиб
Барыш	20		24,0	Кбш
Батарейная	20; 40		30,0	В-Сиб
Безымянка	20; 40		30,0	Кбш
Бекасово –Сортировочное	20		24	Моск
Белая Калитва		20	24,0	С-Кав АО«Белокалитвиское металлургическое

				производствен-ное бъединение»
Белгород	20		24,0	Ю-Вост
Белогорск	20		24,0	Заб
Березки	20		24,0	Окт
Березники	20		24,0	Сверд
Берещино		20	24,0	Горьк ВНИИ техни-ческой физики
Беркакит	20		24,0	Д-Вост
Бийск	20		24,0	З-Сиб
Биклянь		20; 40	30,0	Кбш ОАО«Нижне-камскнефтехим»
Биробиджан I	20		24,0	Д-Вост
Благовещенск	20		24,0	Заб
Блокпост	20		24,0	Окт
Блокпост	20		24,0	Моск
Блокпост	20		24,0	С-Кав
Блокпост	20		24,0	Прив
Блокпост	20		24,0	З-Сиб
Блочная	20;40		30,0	Сверд
Большая Волга	20		24,0	Москс
Большой Двор		20	24,0	Окт АО «Боксито-горский Глинозем»
Борисоглебск	20		24,0	Ю-Вост
Боровичи	20; 40		30,0	Окт
Братск	20	20; 40	30,0	В-Сиб Братский целлюлюлозно-картонный комбинат
Брянск Льговский	20; 40		30,0	Моск
Бугульма		20	24,0	Кбш Бугульминская база Управления Татнефтеснаб
Бугуруслан		20	24,0	Кбш ОАО «Радитор»
Буденовск		20	24,0	С-Кав

				ЗАО «Лукойл-нефтехим» ОАО «Ставролен»
Буй	20		24,0	Сев
Верх-Нейвинск		20	24,0	Сверд Автомоторный завод
Верхнекондинская	20; 40		30,0	Сверд
Владикавказ	20		24,0	С-Кав
Внуково		20	24,0	Моск в/ч
Войновка	20; 40		30,0	Сверд
Волгодонская	20; 40		30,0	С-Кав
Волжский	20		24,0	Прив
Вологда II	20		24,0	Сев
Воркута	20		24,0	Сев
Восстание		20	24,0	Горьк ОАО «Казань-оргсинтез»
Воткинск	20		24,0	Горьк
Вязники	20		24,0	Горьк
Глазов	20		24,0	Горьк
Горький-Автозавод		20	24,0	Горьк ОАО «ГАЗ»
Гродеково	20; 40		30,0	Д-Вост
Гусь-Хрустальный	20		24,0	Горьк
Дача Долгорукова		20; 40	30,0	Окт Речной порт
Дедовск		20	24,0	Моск
Дмитров	20		24,0	Моск
Егорьевск I	20		24,0	Моск
Ейск		20	24,0	С-Кав ПКПО «Директория»
Жигулевское море	20	20; 40	30,0	Кбш
Заневский Пост		20; 40	30,0	Окт «СВТ Петербург»
Заречная		20	24,0	С-Кав АО «Красный моряк»
Злобино		20	24,0	Крас «Красноярский речной порт»

Исакогорка		20; 40	30,0	ОАО «Архбум»
Йошкар-Ола	20		24,0	Горьк
Казначеевка		20; 40	30,0	ОАО «Щекиназот»
Калининград-Сортировочный	20; 40		30,0	Клг
Калуга I	20; 40	20	30,0	Моск АО «Кристалл»
Каменская	20		24,0	С-Кав
Камышин	20		24,0	Прив
Камышовая	20; 40		30,0	Д-Вос
Канск-Енисейский	20		24,0	Красс
Капитолово		20	24,0	Окт СП «Изотоп»
Каучук		20; 40	30,0	ОАО «Чайковское ППЖТ»
Качканар		20	24,0	Сверд «Качканарский ГОК»
Кемерово-Сортировочное	20; 40		30,0	З-Сиб
Кизитеринка		20	24,0	С-Кав «Росхозторг»
Киров-Котласский	20; 40		30,0	Горьк
Китой-Комбинатская		20	24,0	В-Сиб «Цементный завод»
Клещиха	20; 40		30,0	З-Сиб
Клин		20	24,0	Окт ООО «Строй-снабкомлект»
Клинцы	20		24,0	Моск
Кожухово		20	24,0	Моск АМО ЗИЛ
Койты		20; 40	30,0	Сев ОАО «Сыктыв-карский ЛПК»
Коломенское		20	24,0	Моск «Мосгоропт-торг» АОЗТ «Мос-кворецкое»
Кольчугино		20; 40	30,0	Сев Комбинат «Стандарт»

Комсомольск-на-Амуре	20; 40		30,0	Д-Вост
Костариха	20; 40		30,0	Горьк
Кострома Новая	20; 40		30,0	Сев
Косяковка		20	24,0	Кбш ОАО «Сода»
Котельнич I	20		24,0	Горьк
Котлас-Южный	20		24,0	Сев
Краснодар-Сортировочный	20; 40		30,0	С-Кав
Краснокаменск	20		24,0	Заб
Круглое Поле		20; 40	30,0	Кбш ОАО ТФК «КАМАЗ»
Крюково Грузовое		20	24,0	Окт ООО «Феникс»
Кунцево II	20; 40		30,0	Моск
Курган	20		24,0	Ю-Ур
Кутум	20; 40		30,0	Прив
Лабытнанги	20		24,0	Сев
Лагерная	20; 40		30,0	Горьк
Лебедянь	20; 40		30,0	Ю-Вост
Лена-Восточная		20	24,0	В-Сиб ОАО «ЛОРП»
Ленинск-Кузнецкий I	20		24,0	З-Сиб
Лесок	20; 40		30,0	Моск
Липецк	20		24,0	Ю-Вост
Лисий Нос		20; 40	30,0	Окт АООТ «Транспорт»
Лиски	20		24,0	Ю-Вост
Локомотивстрой		20	24,0	С-Кав АО «Новочеркасский электродный завод»
Лужки Орловские	20; 40		30,0	Моск
Магнитогорск-Грузовой	20; 40		30,0	Ю-Ур
Майкоп	20		24,0	С-Кав
Малоярославец		20	24,0	Моск «Агрисовгаз»
Мальта		20; 40	30,0	В-Сиб
Марцево		20; 40	30,0	С-Кав
Махачкала	20; 40		30,0	С-Кав
Мегион		20; 40	30,0	Сверд
Межег		20	24,0	Сев

				ООО Жешартс-кий фанерный комбинат»
Миасс I	20; 40		30,0	Ю-Ур
Миллерово	20		24,0	С-Кав
Мир		20	24,0	Сверд «Комбинат элек-трохимприбор»
Михайло-Чесноковская	20		24,0	Заб
Михнево		20	24,0	Моск ОАО «Мосаг-ропромснаб»
Мичуринск-Уральский	20		24,0	Ю-Вост
Могоча	20		24,0	Заб
Можайск		20	24,0	Моск «Бородино»
Мончегорск		20	24,0	Окт Кольская ГМК
Москва-Бутырская	20; 40	20; 40	30,0	Моск ФГУП ФК «Ло-комотив МЖД»
Москва II-Митьково	20; 40		30,0	Моск
Москва-Товарная	20; 40		30,0	Окт
Москва-Товарная-Киевская	20		24,0	Моск
Москва-Товарная-Курская	20; 40		30,0	Моск
Москва-Товарная-Павелецкая	20; 40		30,0	Моск
Москва-Товарная-Рязанская	20		24,0	Моск
Москва-Товарная-Смоленская	20; 40		30,0	Моск
Москва- Южный Порт		20; 40	30,0	Моск АО «Москвич» «Промжелдор-транс» «Тран-Бизнес»
Мурманск	20; 40		30,0	Окт
Муром I	20		24,0	Горьк
Мыс-Чуркин		20; 40	30,0	Д-Вост «Инкотранс»
Мытищи		20	24,0	Моск ТОО «Юнитранс»

Нальчик	20		24,0	С-Кав
Наугольный		20; 40	30,0	Моск ТОО «Ростер»
Находка	20; 40	20; 40	30,0	Д-Вост
Невинномыская	20; 40		30,0	С-Кав
Нигозеро		20; 40	30,0	Окт ОАО «Кондопога»
Нижневартовск I	20		24,0	Сверд
Нижнекамск	20; 40		30,0	Кбш
Нижнеудинск	20		24,0	В-Сиб
Нижний Тагил	20		24,0	Сверд
Низовка	40		30,0	Сев ОАО «Котлас-ский ЦБК»
Новгород-на-Волхове	20; 40		24,0	Окт
Новоиерусалимская		20; 40	30,0	Моск
Новокузнецк-Восточный	20; 40		30,0	З-Сиб
Новолипецк		20	24,0	Ю-Вост «Новолипецкий металлургичес-кий комбинат»
Новопролетарская		20	24,0	Моск ЗАО «Вязов-ский терминал»
Новороссийск	20; 40		30,0	С-Кав
Новосибирск-Восточный	20; 40		30,0	З-Сиб «Новосибир-ский завод химических концентратов»
Новотроицк		20	24,0	З-Сиб
Новочугуевка	20		24,0	Д-Вост
Ногинск	20		24,0	Моск
Ноябрьск I	20		24,0	Сверд
Обнинское		20	24,0	Моск АОЗТ«Терминал»
Обнорская		20	24,0	З-Сиб «Новокузнец-кий алюминие-вый завод»
Омск-Восточный	20		24,0	З-Сиб
Оренбург	20; 40		30,0	Ю-Ур

Орск	20		24,0	Ю-Ур
Павшино		20	24,0	Моск АО «Мособл-инжстрой»
Пангоды		20	24,0	Сверд «Севтюмень-транспуть»
Парнас		20; 40	30,0	Окт ОАО «Нижне-камскнефтехим»
Пенза II	20; 40		30,0	Кбш
Первая Речка	20; 40		30,0	Д-Вост
Первая Речка-Слив темный	20		24,0	Д-Вост
Первая Речка-Дизельное топливо	20		24,0	Д-Вост
Первая Речка- Слив светлый	20		24,0	Д-Вост
Перевоз		20	24,0	В-Стб Саянхимпром
Переславль		20	24,0	Сев ОАО Компания «Славич»
Перспективная		20; 40	30,0	Моск
Петрозаводск	20		24,0	Окт
Петропавловск	20		24,0	Ю-Ур
Печора	20		24,0	Сев
Питкяранта		40	30,0	Окт
Пикалево II		20	24,0	Окт ОАО«Металлург»
Подмосковная		20; 40	30,0	Моск
Подсолнечная		20; 40	30,0	Окт ООО «Евросиб»
Позимь	20		24,0	Горьк
Полярные Зори		20	24,0	Окт ГП «Кольская АЭС»
Починки		20; 40	30,0	Горьк
Правдинск		20; 40	30,0	Горьк ОАО «Волга»
Правый Берег	20, 40		30,0	Прив

Предпортовая		20; 40	30,0	Окт ООО «Северо-Западный-Техно-Парк»
Приволжье	20; 40		30,0	Сев
Придача	20; 40		30,0	Ю-Вост
Приобье		20; 40	30,0	Сверд
Разъезд № 105		20; 40	30,0	Ю-Ур ПО «Маяк»
Россошь	20		24,0	Ю-Вост
Ростов-Западный	20; 40		30,0	Ю-Вост
Ростов-Товарный	20; 40		30,0	С-Кав
Ростов-Ярославский	20		24,0	Сев
Ростокино		20	24,0	Моск АОЗТ «Экодор»
Рубцовск	20		24,0	З-Сиб
Рыбинск-Товарный	20		24,0	Сев
Рышково	20; 40		30,0	Моск
Сайгатка		20	24,0	Горьк ЗАО ФПК «Чайковский Текстильный комбинат»
Салават		20; 40	30,0	Кбш
Сальск	20		24,0	С-Кав
Санкт-Петербург-Балтийский	20		24,0	Окт
Санкт-Петербург-Варшавский	20; 40		30,0	Окт
Санкт-Петербург-Тов.-Витебский	20; 40		30,0	Окт
Санкт-Петербург-Финляндский	20	20	24,0	Окт Завод «Красный Выборжец»
Саранск	20		24,0	Кбш
Сарепта	20		24,0	Прив
Сборная Угольная	20; 40		30,0	Моск
Свердловск-Товарный	20; 40		30,0	Свепд
Светогорск		40	30,0	Окт ОАО «Светогорск»
Сегежа		20; 40	30,0	Окт ОАО «Сегежский ЦБК»
Селенга		20	24,0	В-Сиб

				«Селенгинский ЦКК»
Сергиев Посад	20		24,0	Моск
Силикатная	20	20; 40	30,0	Моск ОАО «Подольская ППЖТ»
Скачки	20; 40		30,0	С-Кав
Слободское	20		24,0	Горьк
Смоленск	20; 40		30,0	Моск
Советская Гавань-Сортировочная	20		24,0	Д-Вост
Соликамск		20; 40	30,0	Сверд
Сосногорск		20; 40	30,0	Сев
Сочи	20; 40		30,0	С-Кав
Средневолжская		20	24,0	Кбш ОАО «Самарский металлургический завод»
Старомарьевская	20		24,0	С-Кав
Старый Оскол	20		24,0	Ю-Вост
Стерлитамак	20; 40		30,0	Кбш
Ступино	20		24,0	Моск
Сулин		20	24,0	С-Кав АО «Сулинскиский металлургический комбинат»
Сургут	20		24,0	Сверд
Сходня		20; 40	30,0	Моск
Сызрань II	20		24,0	Кбш
Сыктывкар	20		24,0	Сев
Таганрог	20		24,0	С-Кав
Тайшет	20		24,0	В-Сиб
Тальцы	20; 40		30,0	В-Сиб
Тверь	20; 40		30,0	Окт
Тейково		20	24,0	Сев «Тейковский ХБК»
Текстильный	20; 40		30,0	Сев
Телегино	20		24,0	Ю-Вост

Темрюк		20; 40	30,0	С-Кав «Темрюкский порт»
Тимашевская	20		24,0	С-Кав
Тимлюй		20	24,0	В-Сиб
Тихоново	40	20; 40	30,0	Кбш АО «ЕлАЗ»
Тихорецкая	20		24,0	С-Кав
Тольятти	20	20; 40	30,0	Кбш «Трансэкспрес-сервис»
Томмот	20		24,0	ЖДЯ
Томск-Грузовой	20; 40		30,0	З-Сиб
Трофимовский II	20; 40		30,0	Прив
Трусово	20; 40		30,0	Прив
Туймазы	20		24,0	Кбш
Тула-Вяземская	20; 40		30,0	Моск
Тумская	20		24,0	Горьк
Тучково		20; 40	30,0	Моск
Тыгда	20		24,0	Заб
Тында	20		24,0	Д-Вост
УАЗ	20; 40	20; 40	30,0	Сверд ОАО «КУМЗ»
Угольная		20; 40	30,0	Д-Вост
Ульяновск III	20; 40	20; 40	30,0	Кбш
Усинск	20	20	24,0	Сев УПТК «Северстрой» ООО«База МТО» ЗАО ТК«Пижма» ООО «Комитранзит»
Уссурийск	20; 40		30,0	Д-Вост
Усть-Илимск	20	20; 40	30,0	В-Сиб Усть-Илимский лесопромышлен-ный комплекс
Ухта	20		24,0	Сев
Учалы		20	24,0	Ю-Ур ОАО «Кровля»
Хабаровск II	20; 40		30,0	Д-Вост
Химзаводская		20; 40	30,0	Кбш ЗАО

				«Куйбышевазот»
Ховрино		20; 40	30,0	Окт Завод 149
Холмск	20		24,0	Сах
Хотунок	20		24,0	С-Кав
Цна	20; 40		30,0	Ю-Вост
Чебоксары	20		24,0	Горьк
Челябинск-Грузовой	20; 40		30,0	Ю-Ур
Череповец I	20		24,0	Сев
Черкасов Камень	20		24,0	З-Сиб
Черкизово		20; 40	30,0	Моск Мосметро-транскомплект
Черниковка	20; 40		30,0	Кбш
Черняховск	20; 40		30,0	Клг
Чита I	20		24,0	Заб
Шадринск	20		24,0	Ю-Ур
Шарья	20		24,0	Сев
Шушары	20; 40		30,0	Окт
Щелково		20	24,0	Моск Спецбургаз-комплект
Электросталь		20; 40	30,0	Моск
Электростанция		20	24,0	Ю-Ур ОАО «ЧЭМК»
Южно-Сахалинск	20; 40		30,0	Сах
Южно-Сахалинск-Грузовой	20		24,0	Сах
Юльевка		20	24,0	Прив
Юрьевец	20; 40		30,0	Горьк
Яккима		40	30,0	Окт «Ландехпохс-кий фанерный комплект»

для перегрузки открыты пограничные станции

Гродеково	24,0	Д-Вост
Черняховск	30,0	Клг
Забайкальск	32,0	Заб
Наушки		В-Сиб Станция передачи без перегруза
Хасан	24,0	Д-Вост

* Указано региональное деление железнодорожной сети в принятом на РЖД сокращении

железных дорог Таджикской Республики

Душанбе II	20; 40		40,0	
Канибадам	20		20,0	
Курган – Тюбе	20		20,0	
Худжант	20; 40 приватные (1)	20 специали-зирован-ные (2)	40,0	1) СП «Кабоол-Таджиктек-стайда» СП «Джавони» СП«Абрешим» СП «Витасилк» 2) ПО «Восток-редмст»

для перегрузки открыты пограничные станции

железных дорог Туркменистана

Гыпджак	20		32,0	
Дашогуз	20		30,0	
Зергер	20		30,0	
Майская	20		30,0	
Сарахс	20		32,0	

для перегрузки открыты пограничные станции

железных дорог Республики Узбекистан

Акалтын		20; 40	40,0	
Андижан-Северный	20		20,0	
Ассаке		20	20,0	
Бухара II	20		20,0	
Джизак	20		20,0	

Какир	20		20,0	
Карши	20		20,0	
Маргилан	20		20,0	
Нукус	20		20,0	
Раустан	20		20,0	
Сергели	20; 40		40,0	
Термез	20		20,0	
Тинчлик	20		20,0	
Тойтепа	20; 40		40,0	
Улугбек	20		20,0	
Ургенч	20		20,0	
Фергана II		20; 40	40,0	
Чукурсай	20; 40		40,0	
Ялангач		20; 40	30,0	Ташкентский транспортный завод
Янги-Зарафшан		20; 40	30,0	Навоиский горнометал-лургический комбинат

для перегрузки открыты пограничные станции

железных дорог Украины

Айвазовская	20		20,0	Придн
Бар		20	20,0	ОАО «Киев-Днепровское межотрасле-вое предприя-тие промыш-ленного желе-знодорожного транспорта
Басы		40	30,0	Южн ОАО «Сумы-химпром»
Белая Церковь	20		24,0	Ю-Зап
Бердянск*		20; 40	30,0	Придн Бердянский

				МТП
Винница	20		20,0	Ю-Зап
Владимир-Волынский*		20	20,0	Льв ООО «Гер-борхолдинг»
Выгода		20; 40	30,0	Од ООО«Желез-нодорожный цех»
Гайворон	20		20,0	Од
Гнидава (Луцк) *		20	20,0	Льв ОАО «Луц-кий подшип-никовый завод»
Горловка*		20	20,0	Дон ОАО «Кон-церн«Стирол» ОАО «Смоло-перерабатыва-ющий завод»
Деконская*		20	20,0	Дон ЗАО «Бело-каменские огнеупоры»
Днепропетровск-Лиски	20		20,0	Придн
Донецк-Лиски	20; 40		30,0	Дон
Енакиево*		40	30,0	Дон ЗАО «Енаки-евский кок-сохимпром»
Житомир	20		20,0	Ю-Зап
Запорожье I*		20; 40	30,0	Придн ЗАО «ЗАЗ»
Запорожье-Грузовое	20		20,0	Придн
Запорожье-Пристань*		20; 40	30,0	Придн ГП «Запорож-ский речной порт»
Ивано-Франковск	20		20,0	Льв
Изотово*		20; 40	30,0	Дон СП «Интер-сплав»
Иловайск	40		30,0	Дон
Ильичевск*		20; 40	30,0	Од

				Ильический МТП
Ильичевск-Паромная	20		20,0	Од
Кагамлыкская*		20	20,0	Южн ЗАО «ТД Укрнафта»
Каменец-Подольский	20		20,0	Ю-Зап
Камышовая бухта*		20; 40	30,0	Придн Севастополь-ский рыбный МП
Керчь-Порт*		20; 40	30,0	Придн ГП «Керчен-ский МТП»
Керчь-Южная*		20; 40	30,0	Придн ГП «Керчен-ский МТП»
Киев-Лиски	20; 40		30,0	Ю-Зап
Киев-Октябрьский*		20	20,0	Ю-Зап Фирма «Кнауф-Гипс Киев»
Коростень	20		20,0	Ю-Зап
Красноперекопск		20; 40	30,0	Придн ОАО «Крым-ский содовый завод»
Кременчуг	20		20,0	Южн
Кривой Рог– Западный	20		20,0	Придн
Крюков-на-Днепре*		20	20,0	Южн Крюковский вагоностро-ительный завод
Ксениево*		20	20,0	Од ООО «Ильи-чевский судо-ремонтный завод»
Кулендорово*		20; 40	30,0	Од фирма «С.М.Т. Лтд»
Кульбакино	20		20,0	Од
Лубны	20		20,0	Южн
Луганск- Лиски	20		20,0	Дон

Мариуполь- Порт*		20; 40	30,0	Дон Мариуполь-ский МТП
Мариуполь-Сортировочный	20		0,0	Дон
Могилев- Подольский	20		20,0	Ю-Зап
Мукачево	20		20,0	Льв
Нижнеднепровск-Пристань*		20; 40	30,0	Придн ГП «Днепро-петровский речной порт»
Никитовка		20	20,0	Од Комбинат «Факел»
Никополь	20; 40	20; 40	30,0	Придн Завод ферро-сплавов
Новоград- Волынский I	20		20,0	Ю-Зап
Новозолотаревка*		20; 40	30,0	Дон АО «Линик»
Одесса-Лиски	20; 40		30,0	Од
Одесса-Пересыпь*		20; 40	30,0	Од ООО «Продо-вольственная компания АМ»
Одесса-Порт*		20; 40	30,0	Од Одесский МТП
Одесса-Товарная*		20; 40	30,0	Од ОАО «Блек Сиа Шипинг Сервис»
Полтава-Киевская	20		20,0	Южн
Рубежное*	20	20	20,0	Дон ООО «Рубе-жанский краситель», ЗАО «Северо-донецкое объединение «Азот», Рубежанский химзавод «Заря»
Севастополь-Товарный	20		10,0	Придн

				20-футовые контейнеры выгружаются силами грузополучателя
Симферополь-Грузовой	20		20,0	Придн
Скнилов (Львов)[1]	20		20,0	Льв
Стаханов		20	20,0	Дон ООО «Тар-альянс»
Сумы -Товарная	20		20,0	Южн
Тернополь	20		20,0	Льв
Ужгород	20		20,0	Льв
Фенольная*		40	30,0	Дон МПО «Инкор и К»
Харцызск	20	20	20,0	Дон ОАО «Харцизский трубный завод»
Харьков-Лиски	20; 40		30,0	Южн
Херсон	20		20,0	Од
Хмельницкий	20		20,0	Ю-Зап
Хуст	20		20,0	Льв
Черкассы	20		20,0	Од
Чернигов	20		20,0	Ю-Зап
Черновцы	20		20,0	Льв

Для перегрузки открыты пограничные станции

Батево		20; 40	50,0	Льв
Вадул-Сирет	20; 40		32,0	Льв
Дьяково	20; 40			Льв Производит прием и передачу контейнеров с дальнейшим перегрузом по ст. Чоп, Батево, Мукачево
Мостиска II	20; 40		50,0	Льв
Ужгород	20; 40			Льв сдача
Чоп		20; 40	50,0	Льв

*Отправление контейнеров производить комплектами на вагоне в адрес отмеченных предприятий.

железных дорог Эстонской Республики

Вайвара		20; 40	30,0	
Маарду		20; 40	30,0	
Мууга		20; 40	34,0	
Нарва		20; 40	30,0	
Палдиски		20; 40	30,0	
Рапла		20; 40	30,0	
Юлемисте		20; 40	30,0	

для перегрузки открыты пограничные станции

Примечания:

[1] В скобках указано наименование города, в районе которого расположена данная станция.

[2] В скобках указана максимально допустимая масса брутто при нижнем захвате контейнера.

[3] В скобках указана станция, открытая для передачи крупнотоннажных контейнеров.

9. számú melléklet az SZMGSZ-hez

A 9. sz. melléklet száma tartalékolandó.

Приложение 9

номер Приложения 9 зарезервировать

10. számú melléklet az SZMGSZ-hez

A magántulajdonú teherkocsik és a vasút által bérbe adott vasúttársasági teherkocsik fuvarozásáról szóló szabályzat

A Szabályzat tárgya és alkalmazási területe

1. § Magánteherkocsinak (a továbbiakban: „magánkocsi”-nak) kell tekinteni azt a teherkocsit, amelyre jogi vagy természetes személy, aki nem lehet vasúttársaság, tulajdonosi jogosítványokkal rendelkezik (a továbbiakban: „kocsitulajdonos”), és valamely vasút saját kocsiparkjába besorolt.

A vasút tulajdonát képező, és általa jogi vagy természetes személynek (a továbbiakban: „kocsibérlő”-nek) bérbe adott kocsikat a bérleti szerződésben foglaltakkal összhangban magánkocsiként kell besorolni valamely vasút parkjába. Ezeknek a kocsiknak a megnevezése a továbbiakban „bérelt kocsi”.

2. § Ezt a Szabályzatot kell alkalmazni a nemzetközi forgalomban való közlekedésre engedélyezett, rakott vagy üres magánkocsik vagy bérelt kocsik fuvarozása esetén.

A vasúti kocsik közlekedtetésének engedélyezése a nemzetközi forgalom számára

3. § A magánkocsik és a bérelt kocsik nemzetközi forgalomban való közlekedtetése azzal a feltétellel engedélyezett, ha azok megfelelnek az érvényes szabályzatok előírásainak. A vasúti kocsikat el kell látni jelekkel és feliratokkal, feltüntetve a kocsitulajdonos vagy a kocsibérlő, a honos (kocsitároló) állomás és a besoroló vasút megnevezését. A vasúti kocsikra nagy „P” betűt kell felfesteni, míg a Belarusz Köztársaság, az Észt Köztársaság, Grúzia, Kazahsztán Köztársaság, a Kirgiz Köztársaság, a Lett Köztársaság, a Litván Köztársaság, Moldova Köztársaság, az Oroszországi Föderáció, a Tádzsikisztán Köztársaság, Türkmenisztán, az Üzbekisztán Köztársaság, Ukrajna magánkocsijai pályaszámának „5” számjeggyel kell kezdődnie.

A megfelelő jelek és feliratok hiányában valamennyi kocsit vasúttársasági kocsinak kell tekinteni.

4. § A vasúti kocsi nemzetközi forgalomban való közlekedtetéséhez az engedélyt a besoroló vasút adja meg.

Az érvényes szabályzatok előírásainak nem megfelelő kocsik nemzetközi forgalomban való közlekedtetése azzal a feltétellel engedhető meg, ha a kérdéses fuvarozásban részes valamennyi vasút ahhoz hozzájárulását adja.

Különleges berendezések

5. § A különleges vagy kiegészítő berendezésekkel ellátott kocsik kiszolgálásáért a felelősség a feladót vagy az átvevőt terheli.

A vasúti kocsi felhasználása

6. § A feladó a vasúti kocsit csak azoknak az áruknak a fuvarozására használhatja, amelyek fuvarozására a kocsi a besorolási vagy a bérleti szerződés értelmében alkalmas.

A vasúti kocsi feladása fuvarozásra

7. § A vasúti kocsi fuvarozásra való feladásának joga a kocsitulajdonost vagy a kocsibérlőt illeti meg.

Ha a rakott vagy üres kocsinak más a feladója, akkor az utóbbi köteles a feladási állomásnak a fuvarlevéllel együtt a kocsitulajdonos vagy a kocsibérlő írásbeli meghatalmazását is bemutatni, amely több kocsira is vonatkozhat.

Nem szükséges ez a meghatalmazás, ha a vasúti kocsit a megelőző fuvarozás átvevője adja fel fuvarozásra, és a kocsit a kocsitulajdonosnak vagy a kocsibérlőnek küldi vissza. Ebben az esetben a feladást a megelőző fuvarozás fuvarlevele 5. lapjának (Értesítőlevél az áru megérkezéséről) bemutatása mellett új fuvarlevéllel kell végezni.

Az SZMGSZ 3. Cikke 2. §-ának 2. pontjában foglaltak szerint, másik nyomtávolságú vasúti kocsiba történő átrakással végzett fuvarozásnál a rakott kocsi feladója köteles biztosítani az üres kocsi visszaküldését (ezen belül a fuvarlevél kitöltését, a fuvarköltségek megfizetését, a vasúti kocsi feladását) arról a határállomásról, amelyen az árut másik nyomtávolságú vasúti kocsiba rakják át.

Sérült kocsi csak abban az esetben vehető fel fuvarozásra, ha a feladási állomás megítélése szerint üzemeltetése során az nem okoz veszélyt vagy nehézséget. Ha a fuvarlevélhez nem mellékelték az SZMGSZ 10. számú Melléklete 11. §-ának rendelkezései szerinti jegyzőkönyvet, akkor a feladó köteles a fuvarlevél 4. „A feladó különleges nyilatkozatai” rovatában a sérülést részletesen és pontosan leírni és a bejegyzést aláírásával elismerni.

Bejegyzések a fuvarlevélbe

8. § A rakott vagy az üres kocsit a feladó az SZMGSZ 12.1., illetve 12.2. számú Mellékletének megfelelő mintájú, az SZMGSZ 7. cikk követelményeinek betartásával és az SZMGSZ 12.5. számú Mellékletében foglaltak szerint kitöltött fuvarlevéllel köteles fuvarozásra feladni. Ezenkívül a feladó köteles a fuvarlevél 11. „Az áru megnevezése” rovatába a következőket bejegyezni:

- rakott kocsi feladása esetén: „Magánkocsi. Tulajdonos ..... (Приватный вагон. Собственник .....)” vagy „Bérelt kocsi. Bérlő ..... (Вагон, сданный в аренду. Арендатор .....)”.

Az SZMGSZ 3. Cikke 2. §-ának 2. pontjában foglaltak szerint végzett fuvarozásnál ezt

a következő bejegyzéssel kell kiegészíteni: „A vasúti kocsinak az ..... (az átrakást végző határállomás megnevezése) állomáson végzett átrakást követő visszaküldése céljából az üres kocsit ..... (azt a természetes vagy jogi személyt és postai címét kell feltüntetni, aki az üres magán vagy bérelt kocsi visszaküldését végzi) részére kell kiszolgáltatni (Для возврата после перегрузки груза на станции ..... порожний вагон выдать .....)”.

- üres kocsi feladása esetén: „Üres magánkocsi. Legutolsó áru: ..... (az áru megnevezése). Tulajdonos .....” vagy „Üres bérelt kocsi. Legutolsó áru ..... (az áru megnevezése). Bérlő .....”.

Az áruknak Alashankou, Dostyk, Mandzhuria, Zabajkal’sk, Erlian, Grodekovo állomásokon történő átrakásakor a feladó a fuvarlevélbe az üres kocsinak az átrakó állomás általi visszaküldésére vonatkozó bejegyzést tehet a következő szöveggel: «Az árunak ..... (az átrakó állomás megnevezését kell bejegyezni) állomáson történő átrakását követően az üres kocsit ..... (a rendeltetési állomás és vasút, valamint az átvevő megnevezését kell bejegyezni) állomásra kell küldeni ..... (az állomások megnevezését kell bejegyezni) határállomásokon keresztül, az átmeneti vasutakon a költségviselő ..... (minden átmeneti vasútra külön fel kell tüntetni a költségviselő megnevezését és kódját).»

A 27. „Kocsiszám” rovatban fel kell tüntetni a kocsi nemét, pályaszámát és a besoroló vasút cégjelét.

Értékbevallás

9. § A magánkocsira vonatkozóan az értékbevallás nem megengedett. A magánkocsiban fuvarozott áruk értékének bevallására az SZMGSZ 10. cikkének határozmányai érvényesek.

A fuvarozási határidő meghosszabbodása

10. § A rakott és üres kocsik fuvarozásánál az SZMGSZ 14. cikk 5. §-ában felsorolt eseteken kívül a fuvarozási határidő meghosszabbodik a kocsi sérülése miatt keletkezett feltartóztatás időtartamával is, ha a kocsinak e sérülése nem a vasút hibájából következett be.

A kocsi megsérülésének vagy alkatrészei elveszésének megállapítása

11. § Ha a vasúti kocsinak a vasút saját kezdeményezéséből vagy az átvevő vagy más jogosult személy kérésére elvégzett ellenőrzése során e kocsi sérülését vagy egyes alkatrészeinek elveszését állapították meg, a vasút köteles 5 példányban kocsisérülési jegyzőkönyvet felvenni, amelyben fel kell tüntetni a sérülés okát és jellegét, valamint az elveszett alkatrészeket.

A jegyzőkönyv első példányát a fuvarlevélhez kell csatolni, amelyről a fuvarlevél 4. és 5. lapjai 93. „A vasút bejegyzései” rovatában bejegyzést kell eszközölni. A második és

harmadik példányt haladéktalanul meg kell küldeni a besoroló vasútnak. Ez a vasút a jegyzőkönyv egy példányát köteles átadni a tulajdonosnak vagy a bérlőnek. A negyedik példány a jegyzőkönyvet felvevő állomáson marad. Az ötödik példányt az állomás saját felettes szervének (igazgatóságának, hivatalának) küldi meg.

12. § Nem kell kocsisérülési jegyzőkönyvet felvenni, ha az átvevő vagy egy másik jogosult kérésére elvégzett ellenőrzés eredményeként a kocsi sérülését, illetőleg egyes alkatrészeinek elveszését nem állapították meg.

Ebben az esetben a vasút a fuvarlevél 93. „A vasút bejegyzései" című rovatába a következőket jegyzi be: „(16) A kocsi sérülését, illetőleg kocsialkatrészek elveszését nem állapították meg." Ezt a bejegyzést a vasúti alkalmazottnak alá kell írnia és az állomási bélyegző lenyomatával kell hitelesítenie.

13. § Amennyiben a kocsi rakott, úgy szükség esetén pótlólag az árura is kereskedelmi jegyzőkönyvet kell felvenni az SZMGSZ 18. cikkében előírtaknak megfelelően.

A vasúti kocsinak a fuvarozás folytatását akadályozó megsérülése

14. § Ha egy üres vasúti kocsi olyan mértékben megsérül, hogy további közlekedtetése már nem lehetséges, vagy az áru fuvarozására alkalmatlanná válik, akkor a sérülést megállapító állomás köteles a besoroló vasutat és a feladási állomást táviratilag, távgépíró vagy telefax útján erről haladéktalanul értesíteni, és amennyiben lehetséges, a sérülés mibenlétét is közölni.

15. § Az a vasút, amelyen a sérülés miatt a vasúti kocsit kisorozták, köteles minden kocsit az érvényes szabályzatok előírásainak megfelelően futóképessé tenni, függetlenül attól, hogy azt ismételten használni fogják vagy sem, kivéve azokat az eseteket, amikor a sérült kocsi saját kerekein nem futhat és fel kell rakni egy másik vasúti kocsira.

16. § A vasúti kocsi javítása az érvényes szabályzatok előírásai szerint történik.

17. § Abban az esetben, ha a sérült vasúti kocsi javítását az érvényes szabályzatok előírásainak megfelelően önállóan elvégző vasút úgy találja, hogy a javítás 4 napnál tovább tart, akkor köteles:

a) ha a kocsi fuvarozási szerződés tárgya, a feladótól a feladási állomás útján táviratilag, távgépírón vagy telefaxon rendelkezést kérni arra vonatkozóan, hogy a munka elvégzése után a fuvarozási szerződés végrehajtását folytassa vagy módosítsa azt.

Amennyiben a feladó a munka befejezéséig nem ad rendelkezést, akkor a vasút a fuvarozási szerződés végrehajtását folytatja;

b) ha a kocsi fuvarozási szerződésen kívül van a vasúton, a besoroló vasút útján a kocsi javítás utáni felhasználására vonatkozóan az *„a)*” pont szerinti előírásoknak megfelelően a kocsi tulajdonosához vagy bérlőjéhez fordulni.

Amennyiben a vasút a javítás befejezéséig nem kap a kocsi tulajdonosától vagy bérlőjétől rendelkezést, akkor a kocsival a belföldi szabályzatok előírásainak megfelelően jár el.

18. § Abban az esetben, ha a vasút az érvényes szabályzatok előírásainak megfelelően nem végzi el a kocsi javítását, akkor:

a) ha a vasúti kocsi fuvarozási szerződés tárgya, köteles a feladótól a feladási állomás útján táviratilag, távgépírón vagy telefaxon rendelkezést kérni arra vonatkozóan, hogyan kell eljárnia a kocsival.

Amennyiben a feladó megfelelő rendelkezést ad, akkor a magánkocsit az ennek megfelelően módosított eredeti fuvarlevéllel kell továbbfuvarozni.

Ha a vasút a távirat, telex vagy telefax elküldését követő 8 napon belül nem kap rendelkezést, akkor a kocsi tekintetében, futóképességének helyreállítását követően, a belföldi szabályzatok előírásai szerint jár el.

b) ha a kocsi fuvarozási szerződésen kívül van a vasúton, a kocsi javítás utáni felhasználására vonatkozóan a besoroló vasút útján, az *a)* pont szerinti előírásoknak megfelelően, a kocsi tulajdonosához vagy bérlőjéhez fordulni.

Amennyiben a vasút a felkérés elküldését követő 8 napon belül nem kap semminemű rendelkezést, akkor a kocsi tekintetében, futóképességének helyreállítását követően, a belföldi szabályzatok előírásai szerint jár el.

19. § Amikor egy rakott kocsi olyan mértékű sérülést szenved, hogy a fuvarozás folytatása már nem lehetséges, és a kocsit ki kell rakni, akkor a kirakott kocsi tekintetében a 15-21. §-okban foglalt rendelkezéseket kell alkalmazni.

Amennyiben a vasúti kocsi az áru kirakása nélkül javítható, akkor a 14-17. §-okban foglalt feltételek kerülnek alkalmazásra.

20. § A vasúti kocsinak nem a vasút hibájából keletkezett sérülésével összefüggésben felmerülő valamennyi többletköltség felszámítása és beszedése az SZMGSZ 13. cikkének 4. §-a és a 15. cikk rendelkezései szerint történik. A magánkocsik többletfutásáért a fuvarköltségeket üres és rakott forgalomban egyaránt az üres magánkocsikra megállapított díjtételek alapján kell felszámítani.

Amikor a sérült kocsi tartózkodása nem fuvarozási szerződés keretében valósul meg, a vasútnak a tulajdonos vagy a bérlő értesítésével, valamint rendelkezésének végrehajtásával kapcsolatos költségeit a kocsitulajdonos vagy a kocsibérlő viseli.

21. § A súlyosan sérült kocsi javítását, másik vasúti kocsira való felrakását vagy a besoroló vasútra saját kerekein történő visszaküldését az érvényes szabályzatok előírásainak megfelelően kell végrehajtani.

A vasút felelőssége a vasúti kocsi vagy alkatrészeinek elveszéséért vagy megsérüléséért

22. § A fuvarozásra felvett vasúti kocsi akkor tekinthető elveszettnek, ha a fuvarozási határidő lejártát követő 3 hónapon belül nem bocsátható az átvevő rendelkezésére.

A kocsitulajdonos vagy a kocsibérlő a fuvarozási határidő lejártát követő 30 nap elteltével jogosult a kocsi kutatására igényt benyújtani.

Az igénybejelentésben fel kell tüntetni a tulajdonos vagy a bérlő rendelkezésére álló mindazon adatokat, amelyek szükségesek a kocsi kutatásához (utoljára mikor, hová, milyen állomásról, milyen küldeménnyel adták fel a kérdéses kocsit stb.).

Az igénybejelentést két példányban kell benyújtani. A vasút keletbélyegzőjének lenyomatával és az átvevő alkalmazott aláírásával mindkét példányon igazolja az igénybejelentés átvételét. Ezek közül egy példány a bejelentőt illeti.

A kocsi kutatására irányuló igénybejelentés nem minősül a 30. § szerinti felszólamlás benyújtásának.

23. § Amennyiben a vasút nem tudja a tulajdonos rendelkezésére bocsátani a fuvarozásra nem feladott kocsit, azonban az utóbbi bizonyítja, hogy a kocsi ennek a vasútnak a vonalain tartózkodik, akkor a tulajdonos kívánságára ennek a vasútnak intézkednie kell a kocsi kutatása iránt.

A kocsi akkor tekinthető elveszettnek, ha a vasút a kutatási igénybejelentés átvételétől számított 3 hónapon belül nem tudja azt a tulajdonos rendelkezésére bocsátani.

24. § A 22. és a 23. §-okban előirányzott 3 hónapos határidő meghosszabbodik a kocsi veszteglésének azzal az időtartamával, amely a vasúttól független okok vagy ennek a kocsinak a sérülése miatt fordult elő.

25. § A vasút a fuvarozásra való felvételtől a kiszolgáltatás időpontjáig felel a magánkocsi vagy alkatrészeinek megsérüléséért, hacsak nem bizonyítja, hogy az elveszés és a sérülés nem az ő hibájából keletkezett. Az ezzel kapcsolatban felmerülő kérdések csak a tulajdonos és a besoroló vasút között tárgyalhatók.

26. § A magánkocsi elveszésekor annak értékét az érvényben lévő szabályzatok rendelkezései szerint kell meghatározni.

27. § A magánkocsi leszerelhető tartozékainak elveszéséért vagy sérüléséért a vasút csak akkor tartozik felelősséggel, ha ezeknek a tartozékoknak a megnevezését a kocsi

mindkét oldalára felfestették. A vasút más, rögzítetlen tartozékok elveszéséért vagy sérüléséért felelősséget nem visel.

Felszólamlások és keresetek

28. § A magánkocsi vagy alkatrészeinek megsérülése, elveszése esetén a kártérítési felszólamlás benyújtásának joga a kocsitulajdonost vagy az általa meghatalmazott személyt illeti.

Felszólamlással csak a besoroló vasúthoz lehet fordulni, illetve csak azt lehet perbe hívni. A felszólamláshoz csatolni kell a besoroló vasúton érvényes belföldi szabályozás szerint szükséges és a felszólamlást megtámasztó dokumentumokat.

A felszólamlás megvizsgálásának rendje és határidői tekintetében az SZMGSZ 29. cikkében foglalt rendelkezéseket kell alkalmazni.

A magánkocsi vagy alkatrészeinek olyan sérülése esetén, amelyekért a vasút felel, a vasút a ténylegesen okozott kárt téríti meg, de ez az összeg nem lehet magasabb, mint a magánkocsi elveszése esetén fizetendő kártérítés.

Amennyiben a vasút hibájából a magánkocsi elveszettnek tekintendő vagy nem állítható helyre, akkor a vasút a tulajdonosnak olyan összegű kártérítést fizet, amilyent az érvényben lévő szabályzatok rendelkezései előírnak.

A vasútnak a kocsi tulajdonosával szemben előforduló, olyan károkkal kapcsolatos igényét, amelyeket a kocsi okozott fuvarozás közben, csak a besoroló vasút érvényesítheti vagy azon keresztül lehet érvényesíteni.

Amennyiben az elveszettnek tekintett magánkocsit a kártérítés kifizetése után megtalálják, akkor a besoroló vasúttól kapott értesítés kézhezvételétől számított 6 hónapon belül a kocsitulajdonos követelheti, hogy a vasút a kocsit - a kártérítés visszafizetése ellenében - a tárolóállomáson díjmentesen bocsássa rendelkezésére.

29. § A kocsitulajdonossal szemben, a tulajdonosnak felróható okból előfordult kárral összefüggésben a vasút részéről felmerült igényeket a besorolási szerződés szabályozza. Más vasutaknak a kocsitulajdonossal szemben felmerült igényeit a besoroló vasút érvényesítheti.

30. § Kereset csak felszólamlás benyújtását követően indítható.

A kocsitulajdonos vagy az általa felhatalmazott személy a vasúttal szemben, illetőleg a vasút a kocsitulajdonossal szemben 9 hónapon belül nyújthat be felszólamlást és keresetet.

Az elévülési idő kezdetét a következők szerint kell megállapítani:

- a tulajdonosnak a vasúttal szemben támasztott igénye esetén - a kocsi elveszése vagy sérülése megállapításának napjától;

- a vasútnak a tulajdonossal szemben támasztott igénye esetén - a kár keletkezésének napjától.

Kereset csak annak az országnak erre illetékes bíróságánál indítható, amelynek vasútjához a felszólamlást benyújtották.

Elévült felszólamlások és igények még kereset formájában sem érvényesíthetők.

Kártérítés a fuvarozási határidő túllépéséért

31. § A fuvarozási határidő túllépéséért az SZMGSZ 27. cikke alapján kártérítés kifizetése csak a kocsiban lévő áru tekintetében történik. Az üres kocsi fuvarozási határidejének túllépéséért az elszámolást az árukhoz hasonlóan kell végezni.

Záró rendelkezések

32. § A rakott és az üres kocsik fuvarozása során egyebekben az SZMGSZ rendelkezéseit kell alkalmazni.

Приложение 10
(к § 7 статьи 6)

ПРАВИЛА
ПЕРЕВОЗОК ПРИВАТНЫХ ГРУЗОВЫХ ВАГОНОВ И ВАГОНОВ ЖЕЛЕЗНОЙ ДОРОГИ, СДАННЫХ ЕЮ В АРЕНДУ

Предмет и область применения Правил

§ 1. Приватными грузовыми вагонами, в дальнейшем именуемыми **«**приватные вагоны**»,** считаются грузовые вагоны, принадлежащие физическому или юридическому лицу (кроме железной дороги) на правах собственности, в дальнейшем именуемому «собственник вагона**»,** и приписанные к одной железной дороге.

Грузовые вагоны железной дороги, сданные ею в аренду физическому или юридическому лицу, в дальнейшем именуемому **«**арендатор вагона»*,* приписываются в соответствии с договором об аренде к одной железной дороге. Такие вагоны в дальнейшем именуются «вагоны, сданные в аренду**».**

§ 2. Настоящие Правила применяются при перевозках груженых или порожних приватных вагонов и вагонов, сданных в аренду, допущенных к международному сообщению.

Допуск вагонов* к международному сообщению

§ 3. Вагоны допускаются к обращению в международном сообщении при условии, что они отвечают предписаниям действующих правил**. На вагонах должны быть нанесены знаки и надписи с указанием наименования собственника или арендатора вагона, станции и дороги приписки. На вагонах должна быть нанесена большая буква «Р», а на приватных вагонах Азербайджанской Республики, Республики Беларусь, Грузии, Республики Казахстан, Кыргызской Республики, Латвийской Республики, Литовской Республики, Республики Молдова, Российской Федерации, Республики Таджикистан, Туркменистана, Республики Узбекистан, Украины, Эстонской Республики номер должен начинаться с цифры «5».

Все вагоны без соответствующих знаков и надписей считаются вагонами собственности железной дороги.

§ 4. Разрешение на допуск вагона к обращению в международном сообщении дает дорога приписки.

---

* Под вагонами понимаются приватные вагоны и вагоны, сданные в аренду.

Вагоны, которые не отвечают предписаниям действующих правил[**], могут быть допущены к обращению в международном сообщении при согласии всех участвующих в данной перевозке железных дорог.

Специальное оборудование

§ 5. Ответственность за обслуживание вагонов, имеющих специальное или дополнительное оборудование, возлагается на отправителя или получателя.

Использование вагонов

§ 6. Вагон может быть использован отправителем только для перевозки тех грузов, для которых он предназначен в соответствии с договором о приписке вагонов или об аренде.

Предъявление вагона к перевозке

§ 7. Предъявлять вагон к перевозке имеет право собственник или арендатор вагона.

Если отправителем груженого или порожнего вагона является другое лицо, оно обязано предъявить станции отправления вместе с накладной и письменную доверенность собственника или арендатора вагона, которая может относиться к нескольким вагонам.

Не требуется доверенность в том случае, если отправителем вагона является получатель вагона по предшествующей перевозке и вагон возвращается собственнику или арендатору вагона. В этом случае предъявление к перевозке производится по новой накладной при представлении 5-го листа (лист уведомления о прибытии груза) накладной предшествующей перевозки**.**

При перевозках грузов, производимых в соответствии с пунктом 2 § 2 статьи 3 СМГС с перегрузкой в вагоны другой ширины колеи, отправитель груженого вагона обязан обеспечить возврат порожнего вагона с пограничной станции, на которой производится перегрузка груза в вагон другой ширины колеи (в том числе заполнение накладной, уплату провозных платежей, предъявление вагона к перевозке).

Поврежденный вагон разрешается принять к перевозке только в том случае, если он по определению станции отправления не создает опасности или трудности при его эксплуатации. Если к накладной в соответствии с § 11 Приложения 10 к СМГС не прилагали акт, отправитель должен в накладной в графе 4 «Особые заявления отправителя» дать подробное и точное описание повреждения и запись подтвердить своей подписью.

[**] Под действующими правилами понимаются ППВ или другие правила пользования вагонами, действующие между железными дорогами.

Записи в накладной

§ 8. При предъявлении к перевозке груженых или порожних вагонов отправитель должен представить накладную по форме Приложений 12.1 или 12.2 к СМГС, заполненную с соблюдением требований статьи 7 СМГС и Приложения 12.5 к СМГС. Кроме того, отправитель должен указать в накладной в графе «Наименование груза»:

– при предъявлении к перевозке груженого вагона: «Приватный вагон. Собственник……» или «Вагон, сданный в аренду. Арендатор……».

При перевозках грузов, производимых в соответствии с пунктом 2 §2 статьи 3 СМГС с перегрузкой в вагоны другой ширины колеи, дополнительно проставляется отметка: «Для возврата после перегрузки груза на станции……(указывается наименование пограничной станции перегрузки) порожний вагон выдать……(указывается наименование физического или юридического лица, осуществляющего возврат порожнего приватного или арендованного вагона, и его почтовый адрес)». При перегрузке грузов на станциях Алашанькоу, Достык, Манчжурия, Забайкальск, Эрлян, Гродеково отправитель может сделать отметку о возврате порожнего вагона станцией перегрузки: «После перегрузки груза на станции……(указать наименование станции перегрузки) порожний вагон направить на станцию……(указать наименование станции, дороги назначения и получателя) через пограничные станции……(указать их наименование), плательщик по транзитным дорогам……(указать наименование и код плательщика по каждой транзитной дороге)»;

– при предъявлении к перевозке порожнего вагона: «Порожний приватный вагон. Из-под……(наименование груза). Собственник ……» или «Порожний вагон, сданный в аренду. Из-под……(наименование груза). Арендатор……».

В графе «Вагон» указывается род и номер вагона и сокращенное наименование дороги его приписки.

Объявление ценности

§ 9. Объявление ценности вагона не допускается. Объявление ценности грузов, перевозимых в вагонах, осуществляется в соответствии с положениями статьи 10 СМГС.

Удлинение срока доставки

§ 10. При перевозке груженых и порожних вагонов срок доставки удлиняется, кроме случаев, определенных § 5 статьи 14 СМГС, также на время задержки, возникшей вследствие повреждения вагона, если это повреждение произошло не по вине железной дороги.

Установление повреждений вагона или утраты его частей

§ 11. Если в результате проверки вагона, проведенной железной дорогой по собственной инициативе или по требованию получателя или другого правомочного лица, было установлено повреждение этого вагона или утрата отдельных его частей, железная дорога обязана составить акт о неисправности вагона в пяти экземплярах, в котором должны быть указаны причина и характер повреждения, а также утраченные части.

Первый экземпляр акта прикладывается к накладной, о чем делается отметка в графе «Отметки железной дороги» листов 4, 5 накладной. Второй и третий экземпляры в кратчайший срок направляются на железную дорогу приписки вагона. Эта железная дорога должна передать один экземпляр акта собственнику или арендатору. Четвертый экземпляр остается на станции, составившей акт. Пятый экземпляр направляется своему управлению (дирекции, администрации).

§ 12. Акт о неисправности вагона не составляется, если в результате проверки, произведенной по требованию получателя или другого правомочного лица, повреждения вагона или утраты его частей не установлено.

В таком случае железная дорога в графе накладной «Отметки железной дороги» делает отметку: «(16) Повреждений или утраты частей вагона не установлено.» Эта отметка должна быть заверена подписью работника железной дороги и наложением штемпеля станции.

§ **13.** Если вагон груженый, то в необходимых случаях для груза дополнительно в соответствии со статьей 18 СМГС составляется коммерческий акт.

Повреждение вагона, препятствующее продолжению перевозки

§ 14. Если порожний вагон поврежден в такой степени, что его дальнейшее курсирование невозможно или он перестал быть годным для перевозки груза**,** то станция**,** установившая его повреждение, должна телеграммой, телетайпом или телефаксом немедленно известить об этом дорогу приписки и станцию отправления, сообщив по возможности характер повреждения.

§ 15. Железная дорога, на которой из-за повреждения отцеплен вагон, в соответствии с предписаниями действующих правил должна восстановить ходовые качества каждого вагона, независимо от того, будет ли он использоваться снова или нет, за исключением тех случаев, когда поврежденный вагон не может следовать на своих осях и должен быть погружен на другой вагон.

§ 16. Ремонт вагона производится в соответствии с предписаниями действующих правил.

§ 17. Если в соответствии с предписаниями действующих правил железная дорога производит ремонт поврежденного вагона самостоятельно и считает, что ремонт продлится более 4-х дней, она должна:

а) в случае, когда вагон является предметом договора перевозки, телеграммой, телетайпом или телефаксом запросить у отправителя через станцию отправления распоряжение о том, продолжать ли после завершения ремонтных работ договор перевозки или изменить его.

Если отправитель до окончания ремонтных работ не дает распоряжения, железная дорога продолжает осуществление договора перевозки;

б) в случае, когда вагон находится на железной дороге вне договора перевозки, в соответствии с предписаниями пункта «а)» обратиться к собственнику или арендатору через железную дорогу приписки относительно использования вагона после окончания ремонта.

Если железная дорога до окончания ремонта не получит распоряжения собственника или арендатора, она поступает с вагоном в соответствии с предписаниями внутренних правил.

§ 18. Если в соответствии с предписаниями действующих правил железная дорога не производит ремонт вагона, она должна:

а) в случае, когда вагон является предметом договора перевозки, телеграммой, телетайпом или телефаксом запросить у отправителя через станцию отправления распоряжение о том, как поступить с вагоном.

Если отправитель даст соответствующее распоряжение, вагон переотправляется по первоначальной накладной, в которую вносятся изменения в соответствии с распоряжением.

Если железная дорога в течение 8 дней после посылки телеграммы, телетайпа или телефакса не получает распоряжения, то она после восстановления ходовых качеств вагона поступает с ним в соответствии с предписаниями внутренних правил;

б) в случае, когда вагон находится у железной дороги вне договора перевозки, в соответствии с предписаниями пункта «а)» обратиться к собственнику или арендатору через железную дорогу приписки относительно дальнейшего использования вагона.

Если железная дорога не получит от собственника или арендатора в течение 8 дней после отправки запроса никакого распоряжения, то после восстановления ходовых качеств вагона она поступает с вагоном в соответствии с предписаниями внутренних правил.

§ 19. Если груженый вагон был поврежден в той степени, что продолжение его перевозки невозможно и он должен выгружаться, то для выгруженного вагона применяются условия § §15-21.

Если вагон может быть отремонтирован без его перегрузки, тогда применяются условия § § 14- 17.

§ 20. Все расходы, дополнительно возникающие в связи с повреждением вагона не по вине железной дороги, исчисляются и взимаются в соответствии с § 4 статьи 13 и статьей 15 СМГС. Начисление провозных платежей за дополнительный пробег вагонов как в порожнем, так и в груженом состоянии, производится по ставкам, установленным для порожних вагонов.

Если поврежденный вагон находится вне договора перевозки, расходы железной дороги на отправление уведомления собственнику или арендатору, а также расходы, возникшие при выполнении его распоряжений, несет собственник или арендатор вагона.

§ 21. Ремонт тяжелоповрежденного вагона, его погрузку на другой вагон или его возврат на своих осях на железную дорогу приписки необходимо осуществлять в соответствии с предписаниями действующих правил.

Ответственность железной дороги за утрату, повреждение вагона и его частей

§ **22.** Вагон, принятый к перевозке, считается утерянным, если он не может быть предоставлен в распоряжение получателя в течение 3 месяцев по истечении срока доставки.

Собственник или арендатор вагона имеет право подать заявление о розыске вагона через 30 дней по истечении срока доставки.

В заявлении необходимо указать данные, имеющиеся у собственника или арендатора, которые необходимы для розыска вагона (когда, куда, с какой станции, по какой отправке последний раз был отправлен вагон и др.).

Заявление подается в двух экземплярах. Железная дорога подтверждает получение заявления наложением календарного штемпеля и подписью работника, принявшего заявление, на обоих экземплярах заявления. Один экземпляр возвращается заявителю.

Заявление о розыске вагона не является предъявлением претензии согласно § 30.

§**23.** Если железная дорога не может предоставить в распоряжение собственника вагон, который не был принят к перевозке, но по доказательству

собственника находится на ее сети, то по требованию собственника эта железная дорога должна предпринять меры по его розыску.

Вагон считается утерянным, если железная дорога не в состоянии предоставить его собственнику в течение 3 - х месяцев после поступления заявления о розыске.

§ **24.** Срок 3 месяца, предусмотренный в §§ 22, 23, увеличивается на срок простоя вагона по независящим от железной дороги причинам или из-за повреждения этого вагона.

§ 25. Железная дорога несет ответственность от приема до выдачи за утрату и повреждение приватного вагона или его частей, если только не докажет, что утрата и повреждение возникли не по ее вине. Возникающие в этой связи вопросы рассматриваются только между собственником и дорогой приписки**.**

§ 26. При утрате приватного вагона его стоимость определяется в соответствии с предписаниями действующих правил.

§ 27. При утрате или повреждении съемных частей вагона железная дорога несет ответственность только в том случае, если наименования этих частей были указаны на обеих наружных боковых стенах вагона. Железная дорога за утрату или повреждение других незакрепленных съемных частей ответственность не несет.

Претензии и иски

§ **28.** Право предъявления претензий о возмещении ущерба за утрату, повреждение приватного вагона или его составных частей принадлежит собственнику вагона или уполномоченному им лицу.

С претензией и иском можно обращаться только к дороге приписки. К претензии должны быть приложены необходимые документы, обосновывающие претензию согласно внутренним правилам дороги приписки.

Порядок и сроки рассмотрения претензии определяются в соответствии со статьей 29 СМГС.

В случае повреждения приватного вагона или его составных частей, ответственность за которое несет железная дорога, она возмещает фактически нанесенный ущерб, но не выше, чем возмещение, которое выплачивается при утере приватного вагона.

Если по вине железной дороги приватный вагон считается утерянным или не подлежит восстановлению, железная дорога выплачивает собственнику возмещение, сумма которого определяется согласно предписаниям действующих правил.

Претензия железной дороги к собственнику вагона за причиненный ущерб во время перевозки предъявляется только железной дорогой приписки или через нее.

Если приватный вагон, считавшийся утерянным, будет найден после уплаты возмещения, то собственник этого вагона в течение 6 месяцев после получения уведомления от железной дороги приписки может потребовать передачу ему вагона на станцию приписки бесплатно при условии возврата им железной дороге полученного возмещения.

§ 29. Претензия железной дороги к собственнику вагона, связанная с ущербом, возникшим по вине собственника, регулируется договором о приписке.

Претензии других железных дорог к собственнику вагона регулируются железной дорогой приписки.

§ 30. Иск может быть предъявлен только после заявления претензии.

Претензии и иски собственником или уполномоченным им лицом к железной дороге, а также железной дорогой к собственнику вагона могут быть заявлены в течение 9 месяцев.

Указанные сроки исчисляются:

- при претензии собственника к железной дороге – со дня установления утраты или повреждения вагона;

- при претензии железной дороги к собственнику – со дня возникновения ущерба.

Иск может быть предъявлен только в надлежащем суде той страны, железным дорогам которой была предъявлена претензия.

Претензии и требования, по которым истек срок давности, не могут быть предъявлены также и в виде исков.

Возмещение за просрочку в доставке

§ 31. Возмещение за просрочку в доставке уплачивается согласно статье 27 СМГС только за груз, находящийся в вагоне. Расчет за просрочку в доставке порожнего вагона ведется аналогично грузам.

Заключительные положения

§ 32. В остальном при перевозке груженых и порожних вагонов применяются положения СМГС.

11. számú melléklet az SZMGSZ-hez

Az áruknak egységrakományban végzett fuvarozásáról szóló szabályzat

1. § Ezt a szabályzatot kell alkalmazni az áruknak egységrakományban végzett fuvarozásakor.

Azokat a csomagolt, valamint csomagolatlan darabszámos árukat, amelyekből méreteiknek és tulajdonságaiknak megfelelően egységrakományt lehet képezni, a feladó a vasút kívánságára egységrakományban köteles feladni.

2. § Egységrakománynak kell tekinteni az egyedenként göngyölegbe helyezett vagy csomagolt, valamint göngyöleg nélküli vagy csomagolatlan árudarabok univerzális vagy egyedi, egyszeri vagy többszöri felhasználásra alkalmas egységrakomány-képző eszközök vagy rakszerek (rakodólapok, sodronykötelek, keretek stb.) segítségével nagyobb árudarabbá történő egyesítését.

Az egységrakománynak a vasúton végzett fuvarozás és tárolás során biztosítania kell:

1. a villás emelőberendezéssel, daruval és más rakodó-szállító gépekkel végzett gépesített berakás, kirakás és átrakás lehetőségét;

2. az egységrakományok épségét;

3. az áruk épségét;

4. a fuvarozási, raktári, kirakási és berakási, átrakási műveleteket végző dolgozók biztonságát;

5. a vasúti kocsik és a konténerek teherbírásának és befogadóképességének (rakodási szelvényének) teljes mértékű kihasználását;

6. a vonatok biztonságos közlekedését.

3. § Egy egységrakományban csak egy rendeltetési állomásra és ugyanannak az átvevőnek a részére rendelt küldeményt szabad elhelyezni.

4. § Az egységrakományba összevont áruk feladhatók fuvarozásra kocsirakományként, kisáruként vagy konténer rakományként.

5. § Az árukból a feladónak saját eszközeivel kell a fuvarozásra történő feladást megelőzően egységrakományt képeznie.

Az egységrakománnyá összevont küldeménydarabokat csak abban az esetben lehet kielégítő biztonságot nyújtónak tekinteni, ha a felhasznált egységrakomány-képző

eszközök és rakszerek az egységrakomány épségét és az abban összevont áruk épségének védelmét a fuvarozás teljes útvonalán biztosítják.

Az egységrakomány-képző eszközök, illetőleg az egységrakomány-képzési mód helytelen megválasztásának következményeiért, valamint az e Szabályzatban foglalt rendelkezések betartásának elmulasztásáért a felelősség a feladót terheli.

6. § Az egységrakomány-képzéshez felhasznált eszközöknek és a feladó által a küldeménydarabokon alkalmazott jelölésnek ki kell zárnia, hogy egyes árudarabokat az egységrakományból ezeknek az eszközöknek a megsérülése és a jelölések megsértése nélkül ki lehessen emelni.

7. § A feladó köteles az egységrakományra:

1. az SZMGSZ 9. cikkének 3. §-ában előírt feliratokat felfesteni és ragaszbárcákat felhelyezni (az egységrakományban összevont egyes árudarabok feliratozása és azokon ragaszbárcák elhelyezése nem szükséges);

2. az egységrakománynak a feladási vasúton érvényes belföldi szabályozás szerint megállapított összes és tiszta tömeg adatait felfesteni;

A felsoroltakon kívül a feladó az egységrakományon szükség szerint feltüntetheti a következőket:

3. az egységrakományoknak a vasúti kocsiban és a tárolásnál egymás fölé helyezhető lehetséges legnagyobb darabszámát (pl.: „Elhelyezés egymáson legfeljebb 4 sorban)";

4. törtszámként az egységrakományok összes darabszámát (a számlálóban) és az egy-egy egységrakományban elhelyezett árudarabok összes mennyiségét (a nevezőben), valamint folytatólag zárójelben az egységrakomány folyószámát

/pl.: «$\frac{5}{30}$ (2)»/.

8. § A fedett kocsiban, hűtőkocsiban vagy konténerben feladott egységrakományok tömege (az áru tömege, beleértve az egységrakomány-képző eszközök vagy a rakszerek tömegét is) nem haladhatja meg az 1000 kg értéket.

A nyitott kocsiban feladott egységrakományok tömege (az áru tömege, beleértve az egységrakományképző eszközök vagy a rakszerek tömegét is) nem haladhatja meg az 5000 kg értéket.

Az egységrakományok megszabott tömegét csak a fuvarozásban részt vevő valamennyi vasút hozzájárulásával lehet növelni.

9. § A feladó köteles a fuvarlevél „Darabszám” rovatába törtszámként az egységrakományok összes darabszámát (a számlálóban) és az egy-egy egységrakományban elhelyezett árudarabok mennyiségét (a nevezőben) bejegyezni.

A feladó köteles „Az áru megnevezése” rovatba az áru megnevezése alá az „Egységrakomány” szöveget és a vasút tulajdonát képező egységrakomány-képző eszközök vagy rakszerek segítségével képzett egységrakományok fuvarozása esetén az egységrakomány-képző eszközök és rakszerek típusát és darabszámát is bejegyezni.

Áruknak egységrakományban végzett fuvarozásakor a feladó köteles ’Az áru tömegét (kg-ban) megállapította a feladó’ rovatba a küldeményhez tartozó egységrakományok összevont összes tömegét bejegyezni. Amennyiben a fuvarozást a vasúttársaság tulajdonát képező egységrakomány-képző eszközök vagy rakszerek felhasználásával végzik, a feladó az áru tömegét, az egységrakomány-képző eszközök vagy rakszerek saját tömegét és a küldemény összes tömegét köteles bejegyezni.

10. § Amennyiben az egységrakomány útközben megsérül, a rendellenességet megállapító állomás lehetőség szerint ellenőrzi az ebben az egységrakományban lévő árudarabok mennyiségét. Ha ennek az ellenőrzésnek a során sérült árudarabokat találnak, akkor az állomás ellenőrizni köteles az áru állapotát ezeken a helyeken. Az ellenőrzés eredményeiről szükség esetén az SZMGSZ 18. cikkében foglaltaknak megfelelően jegyzőkönyvet kell felvenni.

11. § Az ép egységrakományokat az azokban lévő árudarabok mennyiségének és az áru állapotának ellenőrzése nélkül szolgáltatja ki a vasút az átvevő részére.

12. § A többször felhasználható, vasúti tulajdonú egységrakomány-képző eszközök és rakszerek felhasználását, azok visszaküldésének határidejét az érdekelt vasutak egymás közötti megállapodásban szabályozzák.

13. § Az áruknak egységrakományban végzett fuvarozására egyebekben az SZMGSZ rendelkezéseit kell alkalmazni.

Приложение 11
(к § 8 статьи 6)

П Р А В И Л А
ПЕРЕВОЗОК ГРУЗОВ В ТРАНСПОРТНЫХ ПАКЕТАХ

§ 1. Настоящие Правила применяются при перевозках грузов в транспортных пакетах.

По требованию железной дороги тарно-упаковочные, а также штучные грузы без упаковки, которые по своим размерам и свойствам могут быть сформированы в транспортные пакеты, должны отправителем предъявляться к перевозке в пакетированном виде.

§ 2. Транспортным пакетом является укрупненное грузовое место, сформированное из отдельных мест в таре или упаковке или без тары или упаковки, скрепленных между собой с помощью универсальных или специальных разового пользования или многооборотных средств пакетирования или перевозочных приспособлений (поддонов, стропов, кассет и др.).

Транспортный пакет должен обеспечивать при перевозке и хранении на железной дороге:

1) возможность механизированной погрузки, выгрузки и перегрузки вилочными погрузчиками, кранами и другими подъемно-транспортными машинами;

2) целостность транспортных пакетов;

3) сохранность грузов;

4) безопасность работников, выполняющих транспортные, складские, погрузочно-разгрузочные и перегрузочные работы;

5) полное использование грузоподъемности или вместимости (габарита погрузки) вагонов и контейнеров;

6) безопасность движения поездов.

§ 3. В одном транспортном пакете разрешается размещать грузы, следующие на одну станцию назначения для одного получателя.

§ 4. В транспортных пакетах могут предъявляться к перевозке грузы повагонными, мелкими или контейнерными отправками.

§ 5. Пакетирование грузов осуществляется средствами отправителей до предъявления грузов к перевозке.

Укрупненное грузовое место может считаться достаточно надежным транспортным пакетом лишь тогда, когда примененные средства пакетирования или перевозочные приспособления обеспечивают целостность самого пакета и сохранность находящегося в нем груза на всем пути его следования.

Ответственность за последствия неправильного выбора средств пакетирования грузов или способа формирования транспортных пакетов, а также за несоблюдение требований настоящих Правил несет отправитель.

§ 6. Средства, применяемые для формирования груза в транспортный пакет, и нанесенная отправителем маркировка должны исключать возможность изъятия отдельных грузовых мест из пакета без повреждения этих средств и маркировки.

§ 7. На транспортный пакет отправителем должны быть нанесены:

1) надписи и наклейки согласно § 3 статьи 9 СМГС (нанесение надписей и наклеек на отдельные грузовые места, из которых сформирован пакет, не требуется);

2) сведения о массе транспортного пакета брутто и массе нетто, определенных в соответствии с внутренними правилами, действующими на железной дороге отправления;
кроме того, на каждом транспортном пакете отправителем, при необходимости, указываются:

3) сведения о максимально возможном числе ярусов размещения по высоте транспортных пакетов в вагонах и на складах (например, «Высота размещения не более 4 ярусов»);

4) сведения дробью: об общем количестве транспортных пакетов (числителем) и об общем количестве грузовых мест, содержащихся в каждом транспортном пакете (знаменателем), а также дополнительно в скобках - порядковый номер транспортного пакета (например, «$^{5}/_{30}$ (2)»).

§ 8. Масса транспортного пакета (масса груза, включая массу средств пакетирования или массу перевозочных приспособлений), предъявляемого к перевозке в крытых и изотермических вагонах или в контейнерах, не должна превышать 1000 кг.

Масса транспортного пакета (масса груза, включая массу средств пакетирования или массу перевозочных приспособлений), предъявляемого к перевозке на открытом подвижном составе, не должна превышать 5000 кг.

Отклонение от указанных требований в сторону увеличения массы транспортного пакета может быть допущено при согласии всех участвующих в перевозке железных дорог.

§ 9. В накладной в графе «Число мест» отправитель должен указать дробью: общее количество транспортных пакетов – числителем и общее количество грузовых мест в этих пакетах – знаменателем.

В накладной в графе «Наименование груза» под наименованием груза отправитель должен проставить слова «Транспортный пакет», а при перевозке транспортных пакетов, сформированных с применением средств пакетирования или перевозочных приспособлений железных дорог, – также тип и количество этих средств пакетирования или перевозочных приспособлений.

При перевозке грузов в транспортных пакетах отправитель в накладной в графе «Масса (в кг) определена отправителем» указывает общую массу транспортных пакетов брутто отправки. При перевозке грузов в транспортных пакетах, сформированных с применением средств пакетирования или перевозочных приспособлений железных дорог, отправитель указывает массу груза, собственную массу средств пакетирования или перевозочных приспособлений и общую массу брутто отправки.

§ 10. В случае нарушения целостности транспортного пакета в пути следования станция, обнаружившая эту неисправность, по возможности проверяет количество мест груза в этом транспортном пакете. Если в результате этой проверки будут обнаружены поврежденные грузовые места, то станция должна проверить состояние груза в этих местах. Результаты проверки при необходимости оформляются в соответствии со статьей 18 СМГС.

§ 11. Исправные транспортные пакеты выдаются железной дорогой получателю без проверки количества и состояния груза в транспортных пакетах.

§ 12. Порядок пользования многооборотными средствами пакетирования и перевозочными приспособлениями, принадлежащими железным дорогам, и сроки их возврата устанавливаются соответствующими соглашениями между заинтересованными железными дорогами.

§ 13. В остальном при перевозке грузов в транспортных пакетах применяются положения СМГС.